https://truckmanualshub.com/

Repair Parts Manual
Manual De Repuestos

YT46LS / 96043015100

Please read the operator's manual carefully and make sure you understand the instructions before using the machine.

Por favor lea cuidadosamente y comprenda estas intrucciones antes de usar esta maquina.

581 62 85-27 Rev. 1

English/Spanish

Downloaded from www.Manualslib.com manuals search engine

https://truckmanualshub.com/

HOW TO USE THIS MANUAL

This manual is designed to provide the customer with a means to identify the parts on his/her tractor when ordering repair parts. The illustrations may or may not represent the actual assemblies; therefore, it is not recommended to use this manual as a guide to assemble or disassemble the tractor. Some hardware and parts are drawn larger in order to more readily identify them.

Each tractor has its own model number.

The model number for your tractor can be found on the fender under the seat.

When ordering parts, always give the following information:

- Product - “TRACTOR”
- MODEL NUMBER - “**YT46LS"** (**96043015100**)”
- Part Number
- Part Description

TABLE OF CONTENTS

SCHEMATIC **3**
ELECTRICAL **4-5**
CHASSIS **6-7**
DRIVE **8-9**
ENGINE **10-11**
STEERING **12-13**
MOWER DECK **14-15**
MOWER LIFT **16**
SEAT **17**
DECALS **18**

COMO UTILIZAR ESTE MANUAL

Este manual está diseñado para brindarle al comprador un medio para identificar las piezas del tractor para cuando necesite hacer el pedido de un repuesto. Las ilustraciones pueden o no representar los ensambles reales; por lo tanto, no se recomienda utilizar este manual como una guía para ensamblar o desarmar el tractor. Algunos accesorios y piezas están dibujados en tamaños más grandes para identificarlos con mayor facilidad.

Cada tractor tiene su propio número de modelo.

El número de modelo del tractor se encuentra en el guardabarros debajo del asiento.

Cuando haga el pedido de una pieza, siempre brinde la siguiente información:

- Producto: ”TRACTOR”
- NÚMERO DE MODELO: **“YT46LS"(96043015100)”**
- Número de pieza
- Descripción de la pieza

ÍNDICE

DIAGRAMA **19**
DIAGRAMA ELÉCTRICO **20-21**
CHASIS **22-23**
TRANSMISIÓN **24-25**
MOTOR **26-27**
DIRECCIÓN **28-29**
PLATAFORMA DE LA CORTADORA DE CÉSPED **30-31**
ELEVACIÓN DE LA CORTADORA DE CÉSPED **32**
ASIENTO **33**
CALCOMANÍAS **34**

Downloaded from www.Manualslib.com manuals search engine

https://truckmanualshub.com/

TRACTOR - MODEL NO. YT46LS (96043015100), PRODUCT NO. 960 43 01-51

SCHEMATIC

SCH13

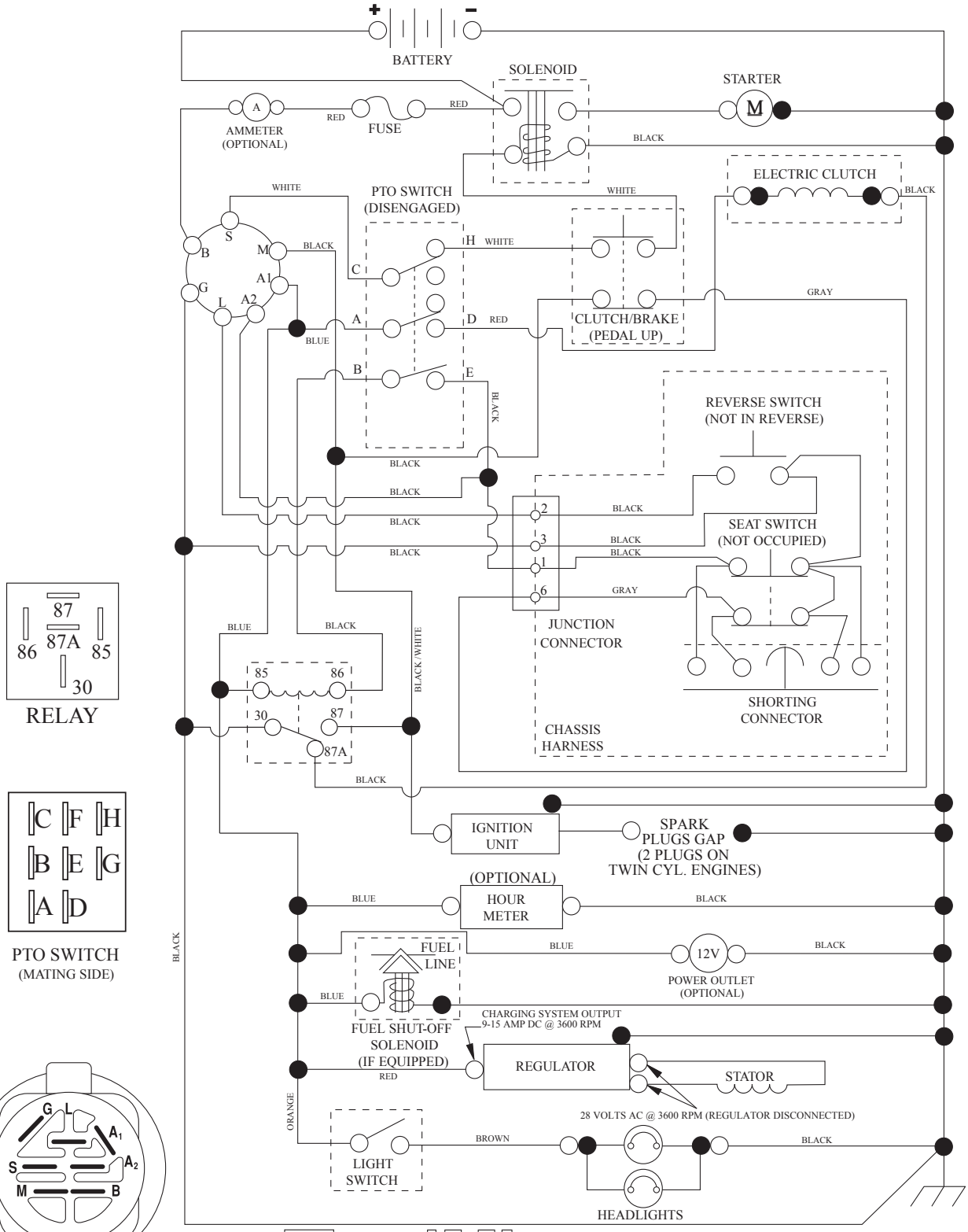

POSITION	CIRCUIT "MAKE"
OFF	M+G+A1
RUN/OVERRIDE	B+A1
RUN	B+A1 L+A2
START	B + S + A1

WIRING INSULATED CLIPS

NOTE: IF WIRING INSULATED CLIPS WERE REMOVED FOR SERVICING OF UNIT, THEY SHOULD BE RE-INSTALLED TO PROPERLY SECURE YOUR WIRING.

NON-REMOVABLE CONNECTIONS

REMOVABLE CONNECTIONS

Downloaded from www.Manualslib.com manuals search engine

https://truckmanualshub.com/

TRACTOR - MODEL NO. YT46LS (96043015100), PRODUCT NO. 960 43 01-51

ELECTRICAL

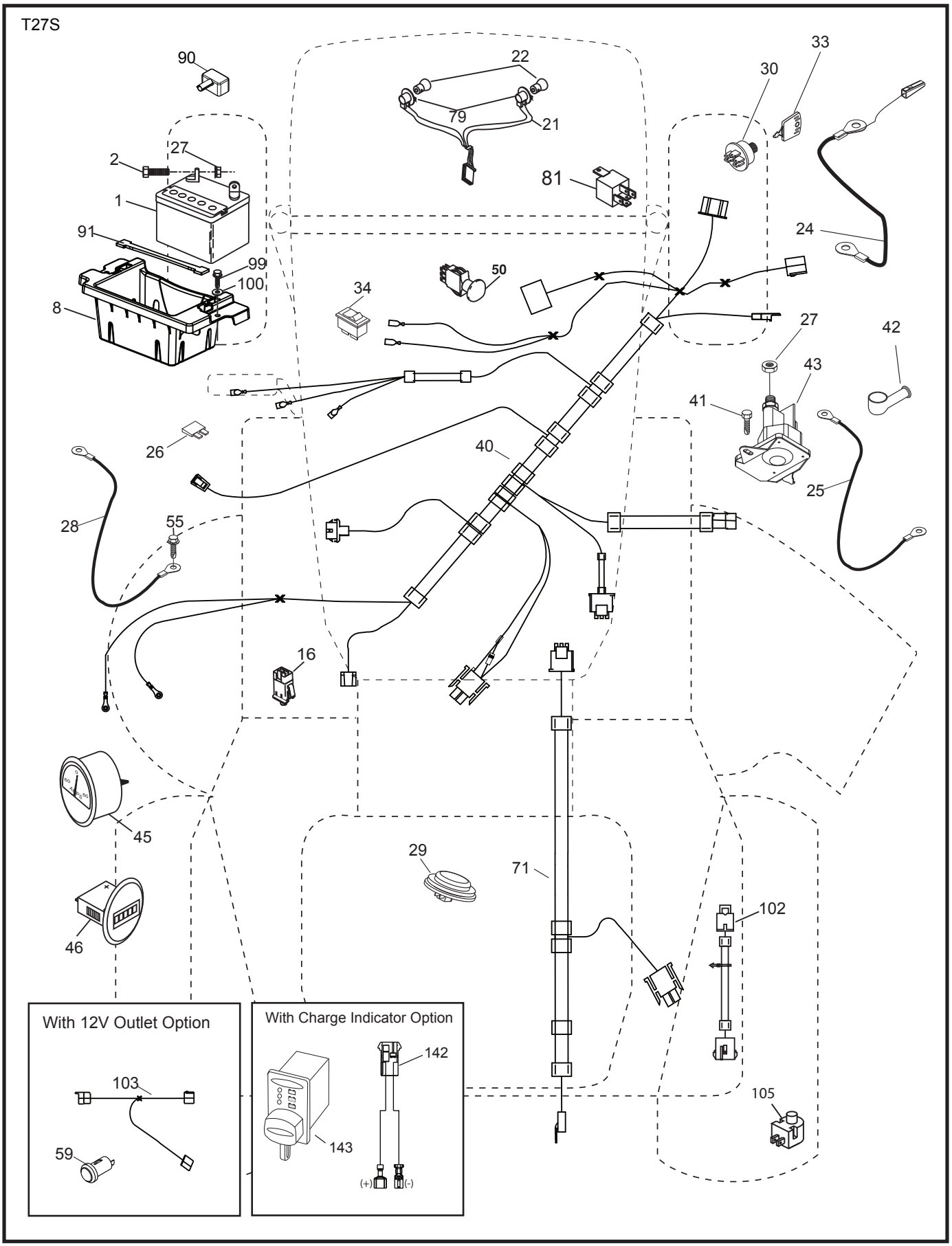

Downloaded from www.Manualslib.com manuals search engine

https://truckmanualshub.com/

KEY NO.	PART NO.	DESCRIPTION
1	532 16 34-65	Battery
2	874 76 04-12	Bolt Hex Head 1/4-20 x 3/4
8	532 41 41-26	Box Battery
16	532 17 61-38	Switch Interlock Push-In
21	532 40 02-52	Harness Socket Light w/4152J
22	532 00 41-52	Bulb Light
24	532 40 02-53	Cable Battery
25	532 41 28-95	Cable Starter
26	532 17 51-58	Fuse
27	873 51 04-00	Nut Keps Hex 1/4-20 unc
28	532 14 54-91	Cable, Ground
29	532 40 15-45	Switch, Seat
30	532 19 33-50	Switch, Ign
33	532 41 19-33	Key\Chain
34	532 11 07-12	Switch Light / Reset
40	532 42 56-75	Harness Ign. Dash
41	817 72 04-08	Screw Thd Cut 1/4-20 x 1/2
42	532 13 15-63	Cover, Terminal
43	532 19 25-07	Solenoid
45	532 42 52-70	Ammeter Gauge Round
46	532 42 52-71	Gauge Servicereminder Hrmtr
50	532 17 46-51	Switch PTO
55	817 06 05-12	Screw Thdrol 5/16-18 x 3/4 TYTT
59	532 40 03-03	Outlet 12-Volt
71	532 19 42-76	Harness Ign. Chassis
79	532 17 52-42	Socket Asm Bulb Twistlock
81	532 40 96-15	Relay Harness
90	532 43 53-95	Cover Terminal
91	532 19 02-70	Strap Battery Mount
99	817 67 04-12	Screw Hexwsh Thdrol 1/4-20 x 3/4
100	819 09 14-16	Washer 9/32 x 7/8 x 16 Ga.
102	532 40 44-54	Harness Pigtail
103	532 42 17-47	Harness 12-Volt Pigtail
105	532 40 75-68	Switch Reverse TT Pedal Control
142	532 44 80-57	Harness Charge Port
143	580 36 64-01	Battery Indicator/Charging Plug

NOTE: All component dimensions given in U.S. inches
1 inch = 25.4 mm

Downloaded from www.Manualslib.com manuals search engine

https://truckmanualshub.com/

TRACTOR - MODEL NO. YT46LS (96043015100), PRODUCT NO. 960 43 01-51

CHASSIS

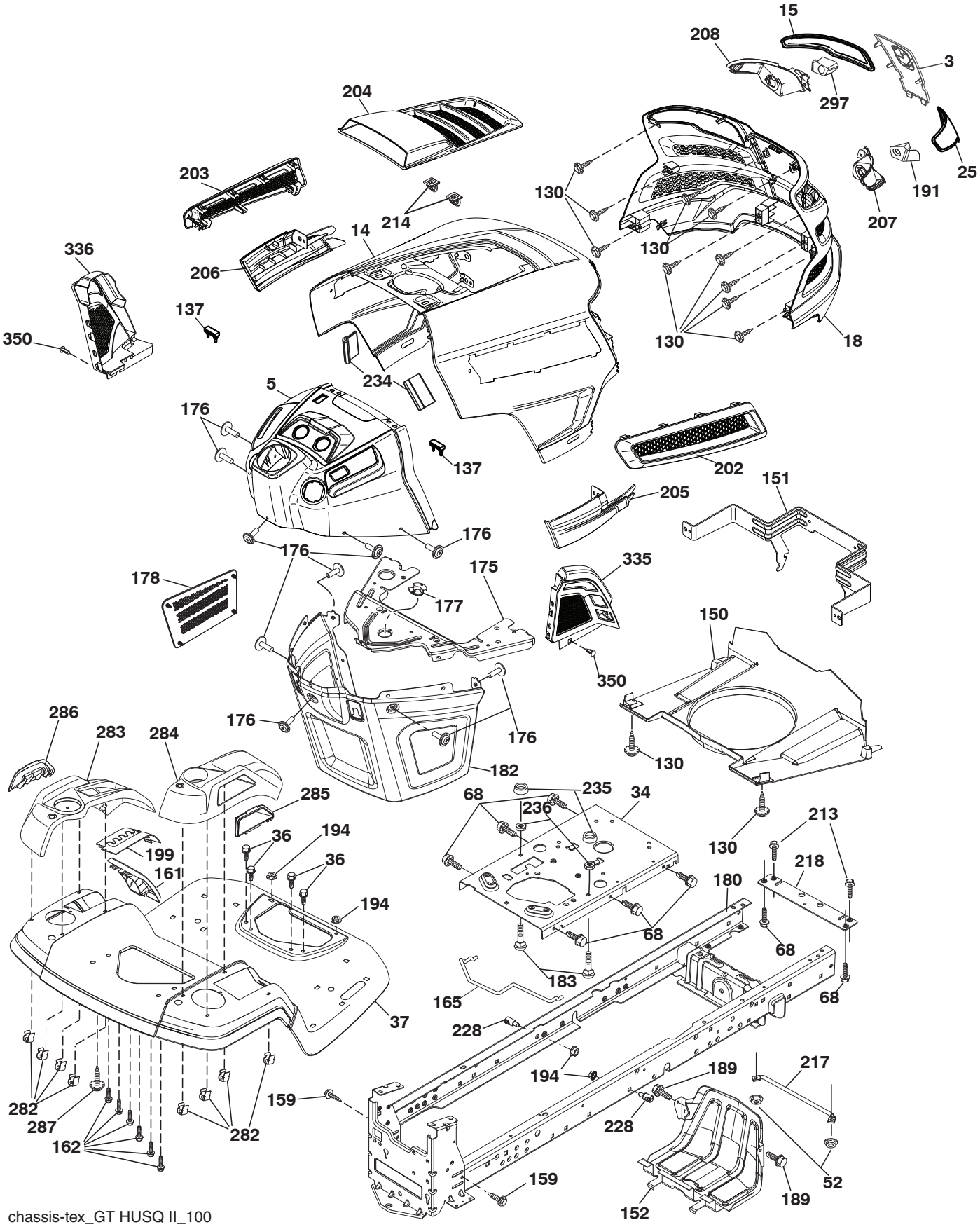

Downloaded from www.Manualslib.com manuals search engine

https://truckmanualshub.com/

TRACTOR - MODEL NO. YT46LS (96043015100), PRODUCT NO. 960 43 01-51

CHASSIS

KEY NO.	PART NO.	DESCRIPTION
3	532 44 44-81	Applique
5	532 43 74-90	Dash
14	532 44 11-77	Hood
15	532 43 97-33	Lens LH
18	532 44 06-53	Grille
25	532 44 33-85	Lens RH
34	580 91 08-01	Plate Engine
36	817 06 05-12	Screw 5/16-18 x 3/4
37	532 44 11-78	Fender
52	873 68 05-00	Nut Crown Lock
68	817 49 05-08	Screw Thdrol 5/16-18 x 1/2
130	532 41 63-58	Screw 10 x 0.750 BOS Thread
137	532 40 75-90	Bumper Dash
150	532 43 97-74	Air Duct
151	532 43 66-70	Bracket Pivot Hood
152	532 43 98-70	Shield Browning
159	817 00 06-12	Screw 3/8-16 x 3/4
161	532 43 97-81	Window Fuel
162	532 14 24-32	Screw Hex Wsh Hi-Lo 1/4 x 1/2 unc
165	532 19 68-26	Support Tank Rear
175	532 19 63-04	Crossmember
176	532 40 07-76	Screw 10-24 x 5/8
177	532 19 52-27	Bushing Steering
178	532 19 97-82	Cargo Net Asm.
180	532 19 54-57	Chassis
182	532 40 68-59	Dash Lower
183	874 52 05-20	Bolt 5/16-18 x 1-1/4
189	817 00 06-12	Screw 5/16-18 x 3/4
191	532 43 74-55	Insert Reflective RH
194	873 90 05-00	Nut Lock Hex Flange 5/16-18
199	532 41 34-85	Plate Deck Lift
202	532 43 97-28	Vent Side Hood RH
203	532 43 97-27	Vent Side Hood LH
204	532 43 57-14	Vent Top Hood
205	532 43 97-30	Side Trim RH
206	532 43 97-29	Side Trim LH
207	532 43 97-34	Bezel RH
208	532 43 97-35	Bezel LH
213	874 76 05-12	Bolt 5/16-18 x 3/4
214	532 19 91-45	Clip Retainer Tinner
217	532 40 91-67	Rod Pivot
218	532 19 63-95	X-Piece Hood Stop
228	532 19 51-61	Stud Fastener
234	532 40 47-42	Bumper Hood
235	532 40 61-29	Spacer Fender
236	873 93 05-00	Nut Lock 5/16-18 unc
282	532 41 41-10	Clip Retainer Console
283	532 43 98-61	Console Deck Lift
284	532 43 98-23	Console Shift
285	532 41 63-15	Console Insert RH
286	532 41 63-17	Console Insert LH
287	817 60 04-06	Screw 1/4-20 X 3/8
297	532 43 74-56	Insert Reflective LH
335	532 44 82-04	Cover-RH Lower
336	532 44 53-09	Cover-LH Lower
350	532 44 51-43	Clip X-mas Tree
- -	532 43 18-82	Kit Guard Brush

NOTE: All component dimensions given in U.S. inches
1 inch = 25.4 mm

Downloaded from www.Manualslib.com manuals search engine

https://truckmanualshub.com/

TRACTOR - MODEL NO. YT46LS (96043015100), PRODUCT NO. 960 43 01-51

DRIVE

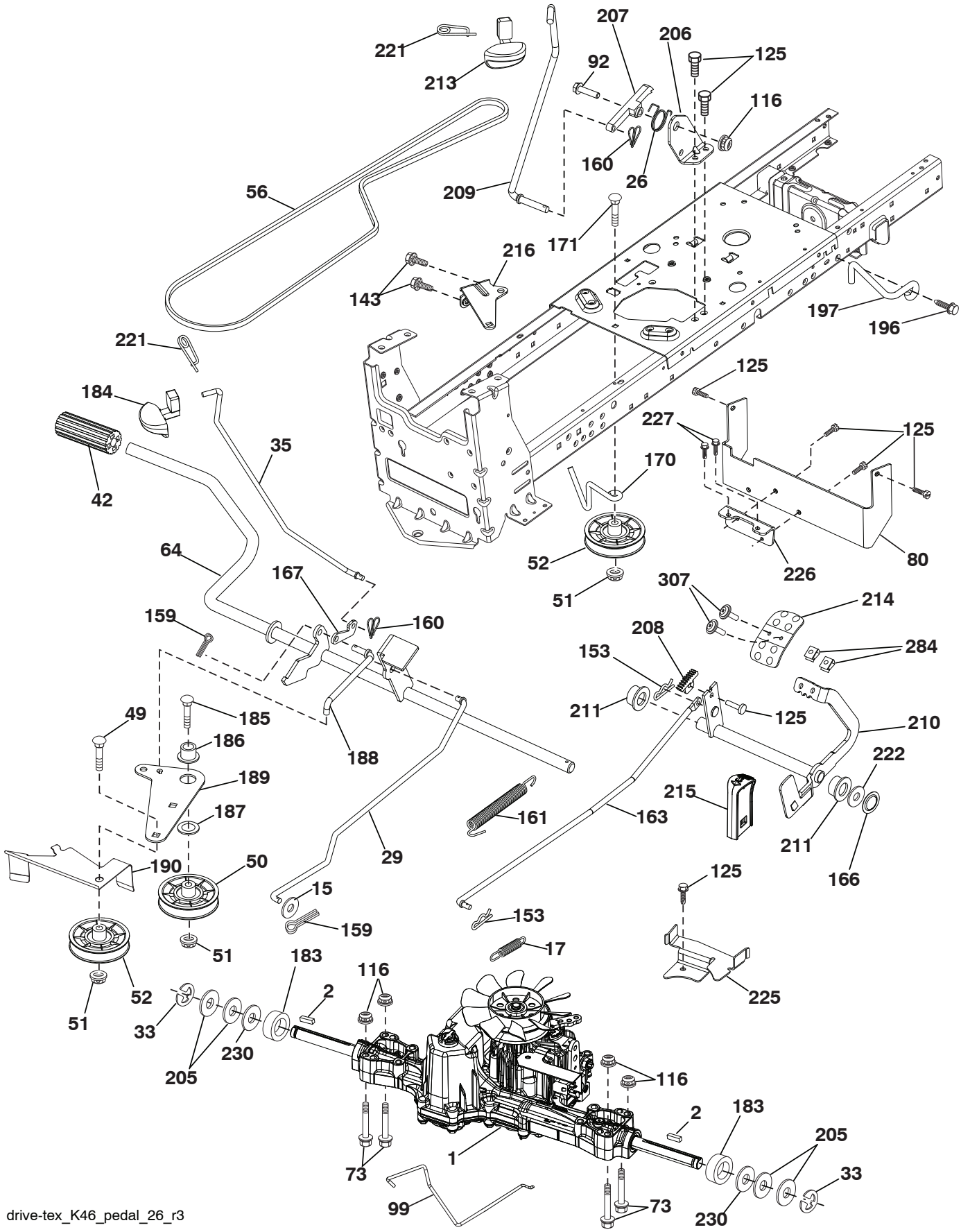

drive-tex_K46_pedal_26_r3

Downloaded from www.Manualslib.com manuals search engine

https://truckmanualshub.com/

TRACTOR - MODEL NO. YT46LS (96043015100), PRODUCT NO. 960 43 01-51

DRIVE

KEY NO.	PART NO.	DESCRIPTION
1	– – – – – –	Transaxle, TUFFTORQ K46CR(426121)(Order parts from transaxle manufacturer.)
2	532 12 35-83	Key
15	819 13 13-16	Washer 13/32 x 13/16 x 16 Ga.
17	532 41 36-78	Spring, Brake
26	532 19 96-79	Spring Return Cruise
29	532 40 38-06	Rod, Brake
33	812 00 00-01	Ring E
35	532 43 54-86	Rod, Brake, Park
42	532 12 48-72	Cover, Foot Pedal
49	872 11 06-14	Bolt
50	532 19 43-27	Pulley Idler Flat
51	873 90 06-00	Lock Nut 3/8-16
52	532 19 43-26	Idler V-Groove
56	532 13 09-69	V-Belt, Drive
64	532 19 78-65	Shaft Asm. Pedal Brake Control
73	874 49 05-40	Bolt Hex 5/16-18 x 2-1/2 Gr. 5
80	532 44 06-19	Bracket Strap Torque
92	874 76 05-20	Bolt Fin Hex 5/16-18 unc x 1.25
99	532 41 57-42	Rod Spring Bypass
116	873 90 05-00	Nut Lock Hex Flange 5/16-18
125	817 00 05-12	Screw 5/16-18 x 3/4
143	817 49 05-08	Screw 5/16-18 x 1/2
153	532 12 47-88	Retainer Spring
159	876 02 04-12	Pin Cotter 1/8 x 3/4
160	532 16 94-84	Retainer Clip
161	532 10 57-09	Spring, Return, Clutch
163	532 44 82-75	Rod Pedal Control
166	532 42 91-64	Nut Push
167	532 40 52-57	Latch Brake Parking
170	532 19 43-22	Keeper Belt Centerspan
171	872 11 06-16	Bolt 3/8-16 unc
183	532 13 70-57	Spacer Split
184	532 44 14-55	Handle Parking Brake
185	872 11 06-22	Bolt Rdhd Sqnk 3/8-16 x 2-1/2
186	532 19 43-21	Spacer Retainer
187	819 13 32-10	Washer
188	532 19 43-23	Link Clutch Ground Drive
189	532 19 43-17	Bellcrank Ground Drive
190	532 19 43-18	Keeper Bellcrank Ground Drive
196	817 00 06-16	Screw 3/8-16 x 1
197	532 19 58-04	Bracket Clutch Anti-Rotation
205	532 12 17-48	Washer
206	532 19 78-67	Bracket Mount Latch Cruise
207	532 19 78-68	Latch Control Cruise
208	532 19 78-69	Gear Sector Control Cruise
209	532 19 95-92	Rod Control Cruise
210	532 40 09-80	Rocker Asm. Pedal Control
211	532 12 01-83	Bearing Nylon
213	532 40 31-19	Knob Control Cruise
214	532 41 68-63	Pedal Forward
215	532 40 17-23	Pedal Reverse
216	532 19 61-31	Bracket
221	532 40 31-87	Retainer Spring Clip Handle
222	879 21 20-10	Washer 21/32 x 1-1/4 x 10 Ga.
225	532 40 33-19	Keeper Belt Trans.
226	532 40 15-64	Bracket Mount Torque
227	817 49 05-12	Screw 5/16-18 x 3/4
230	532 18 89-67	Washer Hardened
284	532 41 76-93	Nut U-Channel 1/4-20
307	874 18 04-12	Screw Machine 1/4 - 20 x 3/4

NOTE: All component dimensions given in U.S. inches
1 inch = 25.4 mm

Downloaded from www.Manualslib.com manuals search engine

https://truckmanualshub.com/

TRACTOR - MODEL NO. YT46LS (96043015100), PRODUCT NO. 960 43 01-51

ENGINE

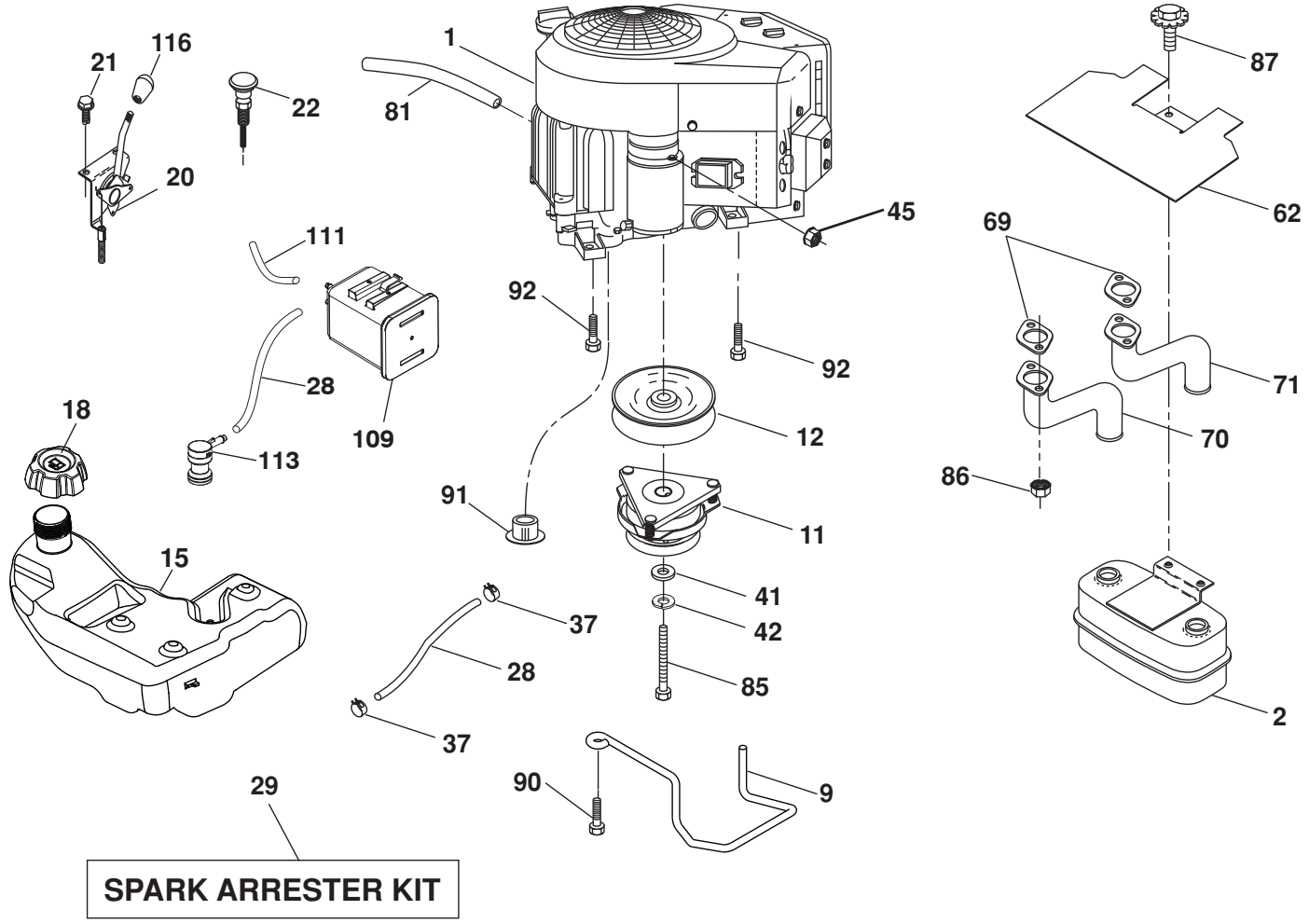

engine-tex_Kawa-2cyl_24

Downloaded from www.Manualslib.com manuals search engine

https://truckmanualshub.com/

KEY NO.	PART NO.	DESCRIPTION
1	– – – – – –	Engine KAWA Model No. FR651V-AS28 (581411101) (Order parts from engine manufacturer.)
2	532 44 59-62	Muffler
9	532 19 43-20	Keeper Belt Engine
11	532 40 00-08	Clutch Electric
12	532 40 50-97	Pulley Engine
15	532 41 41-51	Tank Fuel
18	532 43 92-08	Cap
20	532 42 43-41	Control Throttle
21	532 41 63-58	Screw #10 x .750 BOS Thread
22	532 19 15-96	Choke Control
28	532 40 11-35	Fuel Line
29	532 13 71-80	Spark Arrester Kit
37	532 12 34-87	Clamp Hose
41	532 12 61-97	Washer 1-1/2 OD x 15/32 ID x .250
42	810 04 07-00	Washer Lock 7/16
45	873 51 04-00	Nut Keps Hex 1/4-20 unc
62	532 43 40-17	Shield Heat
69	532 17 81-51	Gasket
70	532 42 47-65	Tube Exhaust LH
71	532 42 47-66	Tube Exhaust RH
81	532 14 84-56	Tube Drain Oil Easy
92	817 12 06-16	Screw 3/8-16 x 1
85	532 17 39-37	Bolt Hex 7/16-20 x 4 x Gr. 5-1.5 Thr
86	532 18 43-62	Nut Hex Flange Toplock M8-1.25
87	537 17 18-77	Bolt 5/16-18 unc x 3/4 w/Sems
90	817 00 06-16	Screw 3/8-16 x 1
91	532 18 74-95	Bushing
92	817 12 06-16	Screw 3/8-16 x 1
109	532 41 41-14	Canister Carbon Filter Asm.
111	532 41 41-19	Purge Line
113	532 41 41-27	Valve Slant Cartrdg.
116	539 13 26-24	Knob Shift

NOTE: All component dimensions given in U.S. inches
1 inch = 25.4 mm

For engine service and replacement parts, call the toll free number for your engine manufacturer listed below:

Kawasaki 1-949-460-5688

Engine Power Rating Information

The gross power rating for individual gas engine models is labeled in accordance with SAE (Society of Automotive Engineers) code J1940 (Small Engine Power & Torque Rating Procedure), and rating performance has been obtained and corrected in accordance with SAE J1995 (Revision 2002-05). Torque values are derived at 3060 RPM; horsepower values are derived at 3600 RPM. Actual gross engine power will be lower and is affected by, among other things, ambient operating conditions and engine-to-engine variability. Given both the wide array of products on which engines are placed and the variety of environmental issues applicable to operating the equipment, the gas engine will not develop the rated gross power when used in a given piece of power equipment (actual “on-site” or net power). This difference is due to a variety of factors including, but not limited to, accessories (air cleaner, exhaust, charging, cooling, carburetor, fuel pump, etc.), application limitations, ambient operating conditions (temperature, humidity, altitude), and engine-to-engine variability. Due to manufacturing and capacity limitations, Briggs & Stratton may substitute an engine of higher rated power for this Series engine.

Downloaded from www.Manualslib.com manuals search engine

https://truckmanualshub.com/

TRACTOR - MODEL NO. YT46LS (96043015100), PRODUCT NO. 960 43 01-51

STEERING ASSEMBLY

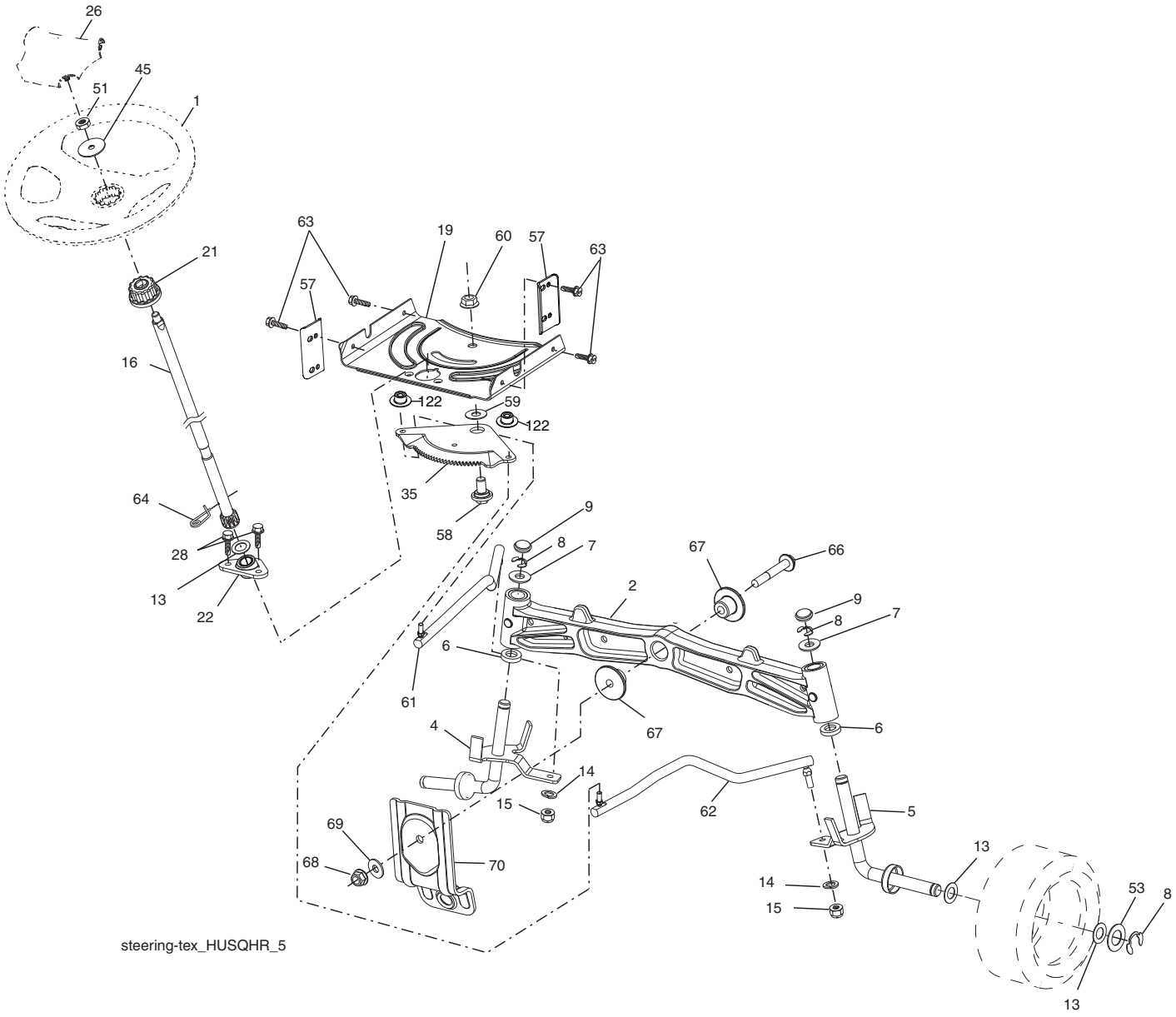

Downloaded from www.Manualslib.com manuals search engine

https://truckmanualshub.com/

STEERING ASSEMBLY

KEY NO.	PART NO.	DESCRIPTION
1	532 43 97-40	Wheel, Steering
2	532 19 59-68	Axle Asm., Front
4	532 40 30-87	Spindle Asm., LH
5	532 40 30-88	Spindle Asm., RH
6	532 12 49-31	Bearing, Race Thrust Harden
7	532 12 17-48	Washer 25/32 x 1-5/8 x 16 Ga.
8	812 00 00-29	Ring, Klip #T5304-75
9	532 12 12-32	Cap, Spindle
13	532 12 17-49	Washer 25/32 x 1-1/4 x 16 Ga.
14	810 04 06-00	Washer, Lock Hvy Hlcl Spr 3/8
15	873 54 06-00	Nut, Crown Lock 3/8-24 unf
16	532 40 82-19	Shaft Steering
19	532 19 47-29	Plate Steering
21	532 18 67-37	Adapter, Wheel Steering
22	532 42 05-37	Strg. Supt. Lower
26	532 43 97-43	Insert, Wheel Steering
28	817 00 06-12	Screw 3/8-16 x 3/4
35	532 19 47-32	Gear, Sector Plate
45	819 18 38-12	Washer 9/16 ID x 2-3/8 OD 12 GZIN
51	873 94 08-00	Nut Hex Jam Toplock 1/2-20
53	532 18 89-67	Washer Hardened .793 x 1.637 x .060
57	532 40 74-65	Bracket Upstop
58	532 19 47-47	Bolt Shoulder Sector Pivot CFM
59	532 19 47-48	Washer Thrust Sector Steering
60	873 97 10-00	Nut Flange Lock 5/8-11
61	532 19 47-40	Draglink, LH
62	532 19 47-41	Draglink, RH
63	817 00 05-12	Screw 5/16-18 x 3/4
64	532 19 98-49	Retainer Clip Spring Steering
66	871 02 07-48	Bolt Hex Fghd 7/16-14 x 3 Serr
67	532 19 47-37	Bushing PM Front Axle
68	873 90 07-00	Nut Lock Flange 7/16-14 Gr. 5
69	532 19 91-62	Washer 1.5 x .505 x .118
70	532 19 61-97	Bracket Deck Susp. Front
122	532 44 49-62	Cap Gear Sector

NOTE: All component dimensions given in U.S. inches
1 inch = 25.4 mm

Downloaded from www.Manualslib.com manuals search engine

https://truckmanualshub.com/

TRACTOR - MODEL NO. YT46LS (96043015100), PRODUCT NO. 960 43 01-51

MOWER DECK

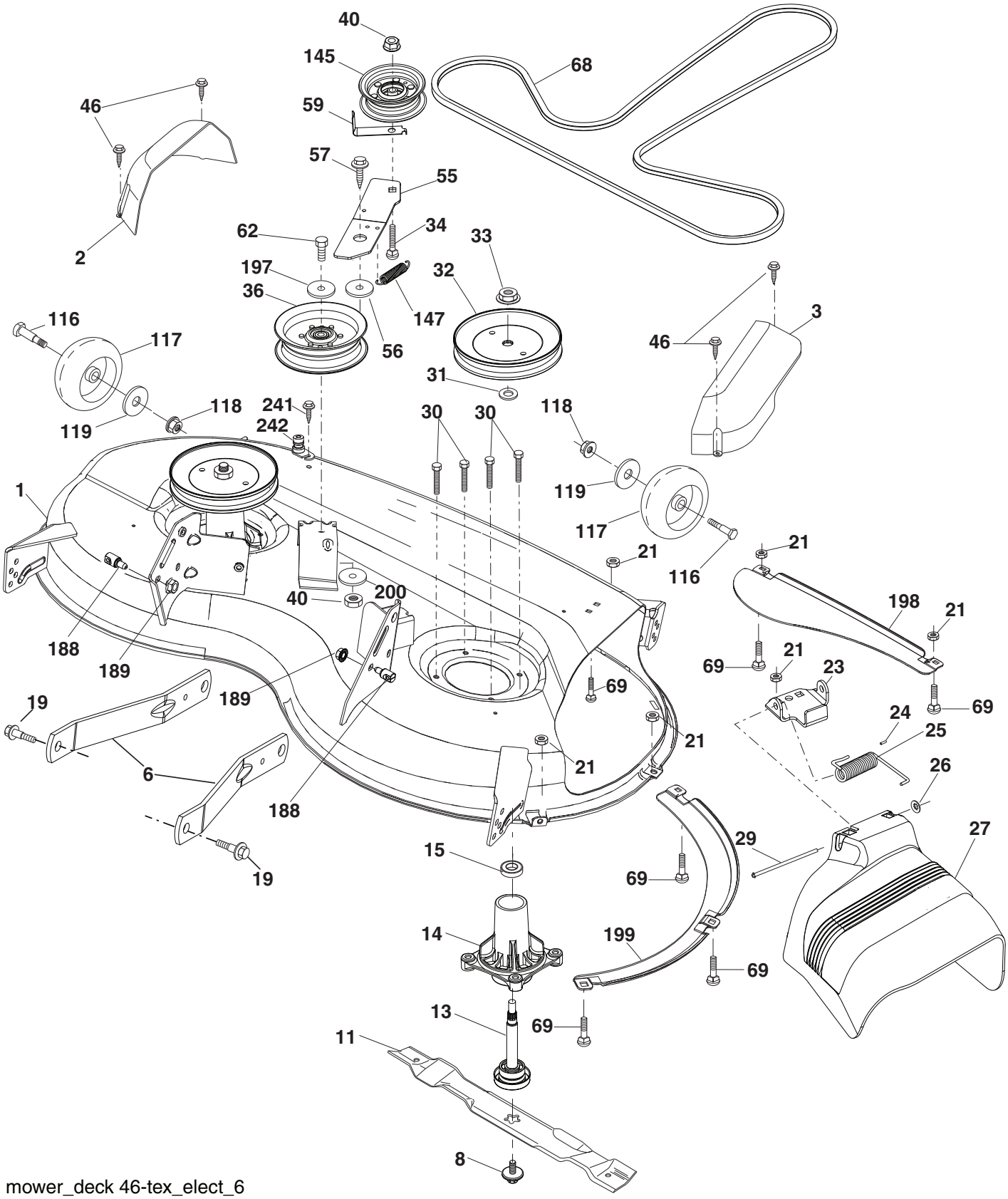

mower_deck 46-tex_elect_6

Downloaded from www.Manualslib.com manuals search engine

https://truckmanualshub.com/

TRACTOR - MODEL NO. YT46LS (96043015100), PRODUCT NO. 960 43 01-51

MOWER DECK

KEY NO.	PART NO.	DESCRIPTION
1	532 44 24-05	Mower Housing
2	532 40 55-07	Cover Mandrel RH
3	532 40 55-06	Cover Mandrel LH
6	532 19 51-86	Arm Suspension
8	532 19 30-03	Bolt/Washer asm 7/16-20 unf
11	532 40 53-80	Blade Mower Hi Lift
13	532 19 28-72	Shaft Assembly, Mandrel
14	532 18 72-81	Housing, Mandrel
15	532 11 04-85	Bearing, Ball, Mandrel
19	532 19 65-39	Bolt, Shoulder
21	873 68 05-00	Nut
23	532 19 25-57	Bracket, Deflector
24	532 10 53-04	Cap, Sleeve
25	532 19 70-26	Spring, Torsion, Deflector
26	532 11 04-52	Nut, Push
27	532 40 53-57	Shield, Deflector
29	532 13 14-91	Rod, Hinge
30	532 17 39-84	Screw Thdrol Rolling Wsh Hd
31	532 18 76-90	Washer, Spacer
32	532 19 74-73	Pulley, Mandrel
33	532 40 02-34	Nut, Toplock, Flanged
34	872 11 06-12	Bolt Carr Sh. 3/8-16 x 1-1/2 Gr. 5
36	532 19 73-79	Pulley, Idler, Flat
40	873 90 06-00	Nut, Lock Flg. 3/8-16 unc
46	532 13 77-29	Screw
55	532 19 72-49	Arm, Idler
56	532 19 90-92	Spacer, Retainer
57	817 00 06-16	Screw Hexwsh Thd 3/8-16 x 1
59	532 14 10-43	Guard, Tuv Idler (94)
62	874 52 06-36	Bolt 3/8-16 unc x 2-1/4 Gr. 5
68	532 40 51-43	V-Belt
69	872 14 05-05	Bolt
116	532 19 34-06	Bolt, Shoulder
117	532 17 48-73	Wheel, Gauge
118	873 90 06-00	Nut Centerlock 3/8-16 unc
119	819 13 20-12	Washer 13/32 x 1-1/2 x 11 Ga.
145	532 19 31-97	Pulley Idler
147	532 19 72-51	Spring Return
188	532 19 51-61	Stud Fastener
189	873 90 05-00	Nut Lock Hex Flange
197	819 13 13-12	Washer 13/32 x 13/16 x 12 Ga.
198	532 40 31-49	Baffle Center Front
199	532 40 31-50	Baffle Front RH
200	532 41 35-24	Washer 13/32 x 1 x 1/2 11 GAHRD
241	532 15 29-27	Screw
242	532 41 55-98	Washout Port
- -	532 41 64-05	Coupling Quick Connect
- -	532 19 28-70	Mandrel Assembly (Includes housing, shaft assembly, and bearing only - pulley/nut/washer and blade bolt/washers not included)
- -	532 41 82-26	Replacement Mower, Complete

NOTE: All component dimensions given in U.S. inches
1 inch = 25.4 mm

Downloaded from www.Manualslib.com manuals search engine

https://truckmanualshub.com/

TRACTOR - MODEL NO. YT46LS (96043015100), PRODUCT NO. 960 43 01-51

MOWER LIFT

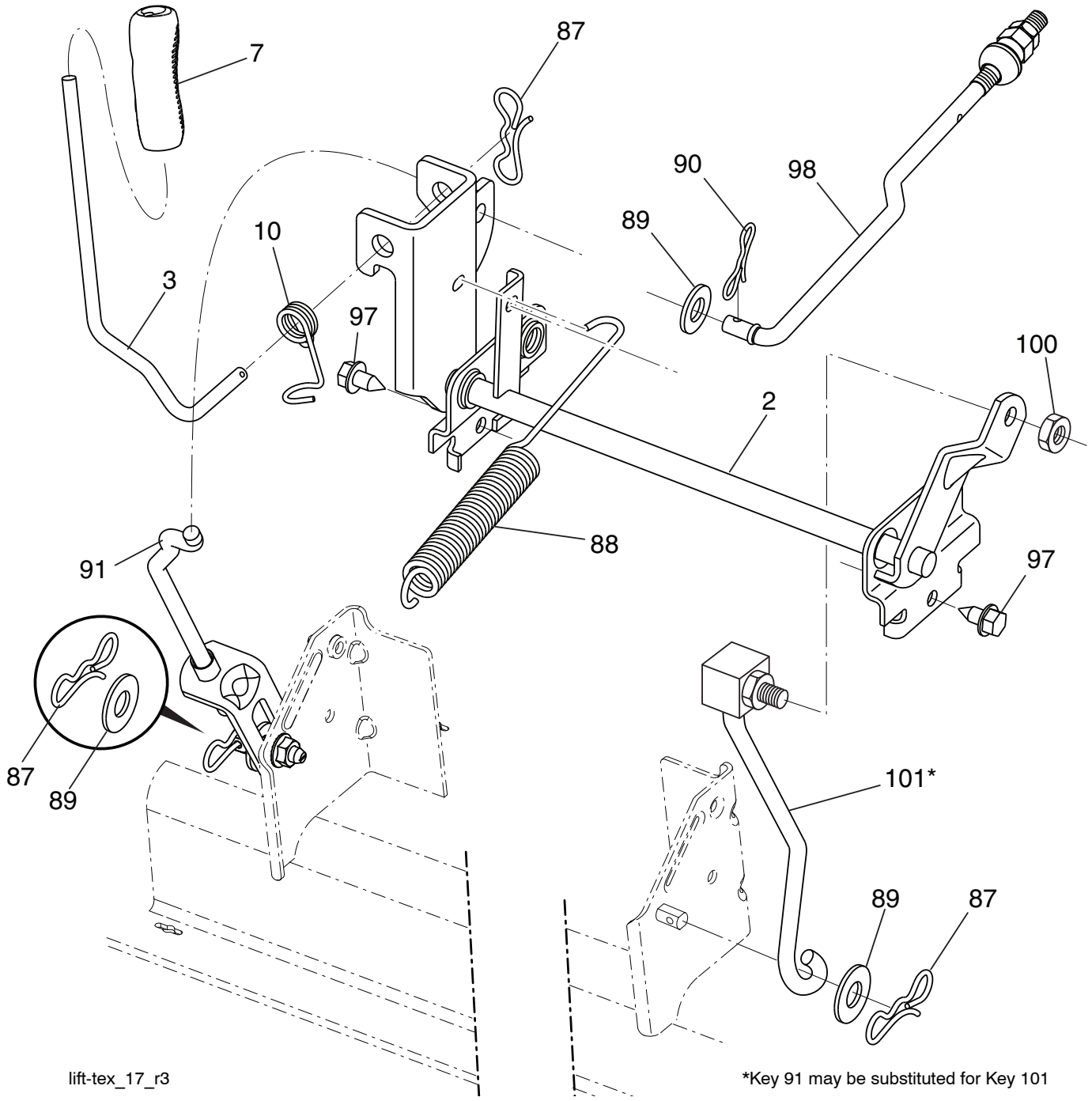

KEY NO.	PART NO.	DESCRIPTION
2	532 42 20-27	Shaft Asm., Lift
3	532 19 52-31	Lever Asm., Lift RH
7	580 96 23-01	Grip, Lever
10	532 19 63-14	Spring Torsion
87	532 19 42-09	Pin Cotter 7/16 Bow Tie Lock
88	532 41 07-10	Spring Lift Assist
89	819 19 19-12	Washer Clear Zinc
90	532 19 42-08	Pin Cotter 5/16 Bow Tie Lock

KEY NO.	PART NO.	DESCRIPTION
91	532 19 51-81	Link Asm Lift LH Rear
97	817 00 06-12	Screw Hex Wsh. THDR 3/8-16 x 3/4
98	532 19 52-70	Link Lift Susp. Front Mower
100	873 93 06-00	Nut Centerlock 3/8-16 unc
101	532 40 70-03	Link Asm. Lift FXD

NOTE: All component dimensions given in U.S. inches
1 inch = 25.4 mm

Downloaded from www.Manualslib.com manuals search engine

https://truckmanualshub.com/

TRACTOR - MODEL NO. YT46LS (96043015100), PRODUCT NO. 960 43 01-51

SEAT ASSEMBLY

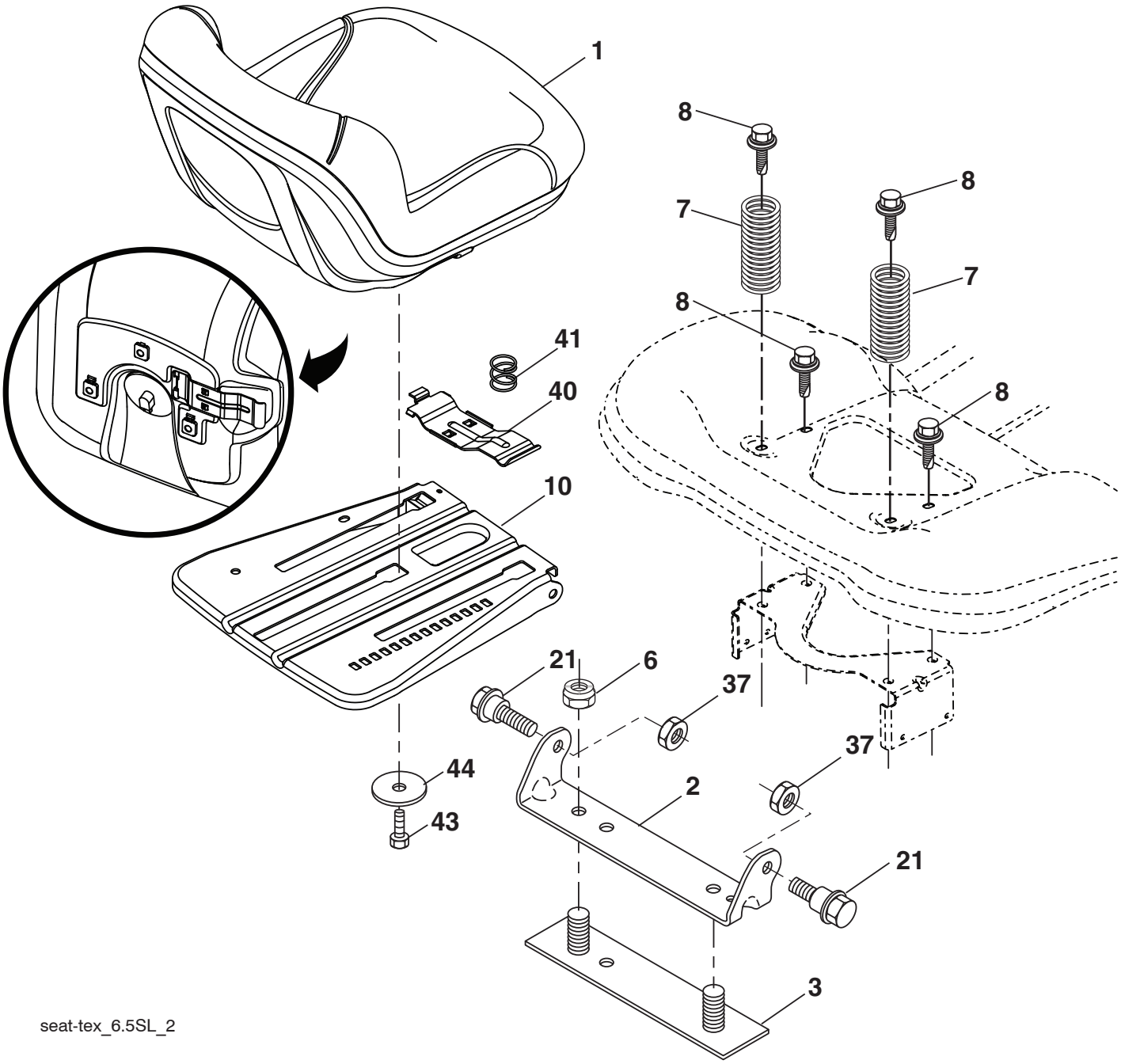

KEY NO.	PART NO.	DESCRIPTION
1	532 43 98-22	Seat
2	532 18 01-66	Bracket Pivot Fender
3	532 14 06-75	Strap, Asm Fender
6	873 80 06-00	Nut, Lock w/Ins. 3/8-16 unc
7	532 12 41-81	Spring, Seat Cprsn
8	532 17 18-77	Bolt 5/16-18 unc x 3/4 w/Sems
10	532 19 69-77	Pan, Seat
21	532 17 18-52	Bolt, Shoulder 5/16-18
37	873 80 05-00	Nut, Lock 5/16-18 unc
40	532 43 98-71	Handle Slide Seat
41	532 19 82-00	Spring Latch Seat
43	874 76 06-12	Bolt Fin Hex 3/8-16 unc x 3/4
44	819 13 38-12	Washer 13/32 x 2-3/8 x 12 Ga.

NOTE: All component dimensions given in U.S. inches
1 inch = 25.4 mm

Downloaded from www.Manualslib.com manuals search engine

https://truckmanualshub.com/

TRACTOR - MODEL NO. YT46LS (96043015100), PRODUCT NO. 960 43 01-51

DECALS

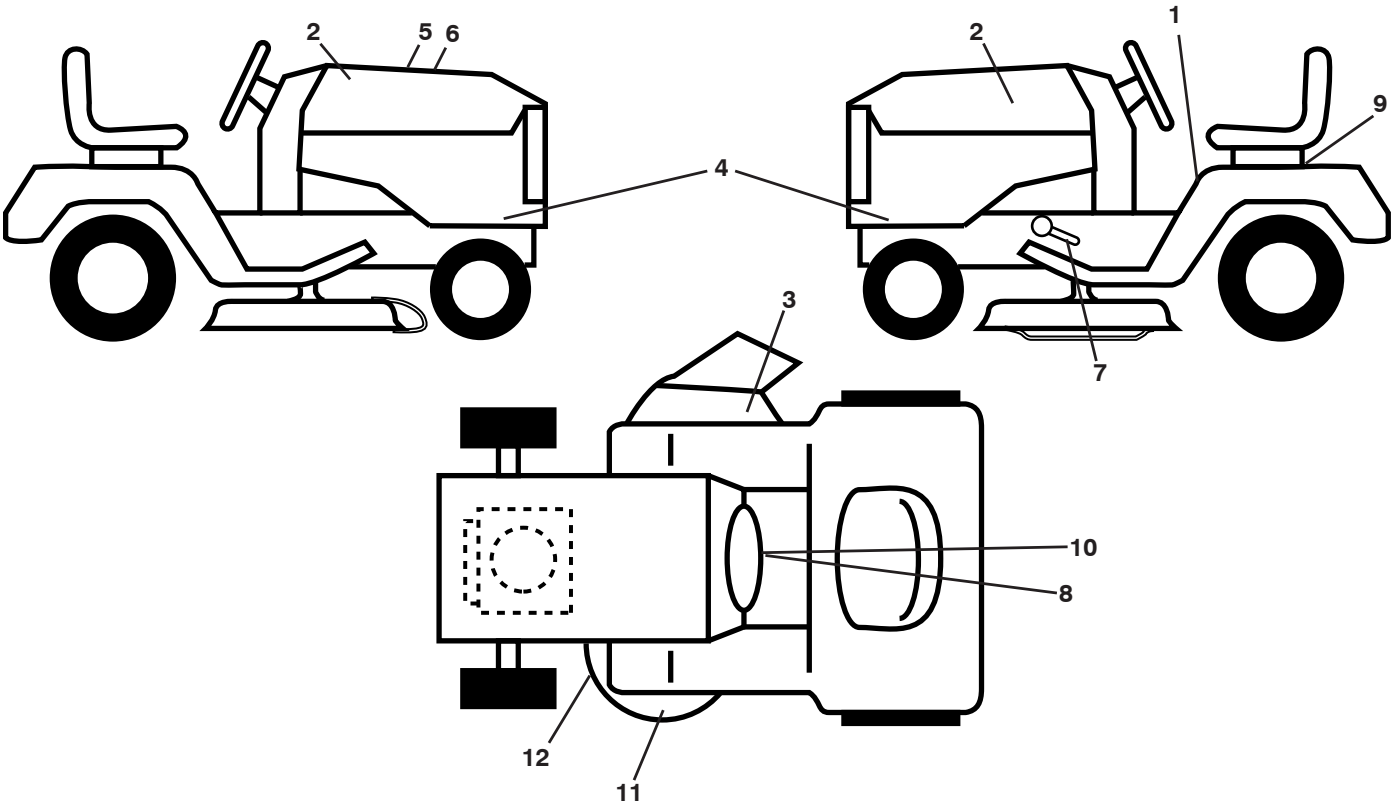

KEY NO.	PART NO.	DESCRIPTION
1	532 41 16-57	Decal, Fender Warn./Instructions
2	532 42 91-96	Decal, Hood Logo
3	532 17 05-63	Decal, Mower
4	581 61 97-01	Decal, Hood Panel
5	532 42 38-29	Decal, Customer Respons.
6	581 58 18-02	Decal, Replacement
7	532 41 86-00	Decal, Pedal
8	580 81 66-01	Label Emiss Ca.
9	532 14 50-05	Decal, Battery Dnge/Poi
10	532 42 41-02	Decal, Warning Spark Arrestor
11	532 44 66-01	Decal, Tracor APDECK POP
12	532 16 03-96	Decal, Mower V-Belt Schematic
- -	532 16 69-60	Decal, Bypass
- -	532 43 96-81	Pad, Footrest, LH
- -	532 43 96-82	Pad, Footrest, RH
- -	115 53 64-27	Manual, Operator's (English/Spanish)
- -	581 62 85-27	Manual, Parts (English/Spanish)

WHEELS AND TIRES

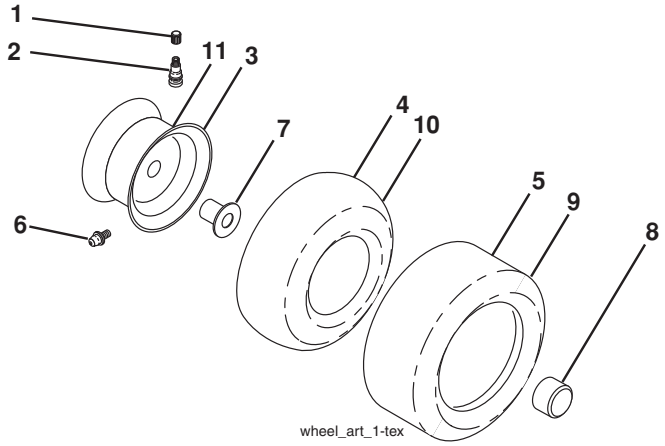

KEY NO.	PART NO.	DESCRIPTION
1	532 05 91-92	Cap Valve Tire
2	532 06 51-39	Stem Valve
3	532 13 83-36	Rim Asm 6" Front
4	532 05 99-04	Tube Front (Service Item Only)
5	532 10 62-22	Tire Front15 x 6.0-6
6	532 12 49-57	Fitting Grease (Front Wheel Only)
7	532 12 49-59	Bearing Flange (Front Wheel Only)
8	532 17 50-39	Cap Axle Blk 1 50 x 1 00
9	532 13 84-68	Tire Rear 20 x 8-8
10	532 12 49-26	Tube Rear (Service Item Only)
11	532 13 83-37	Rim Asm 8" Rear
- -	532 14 43-34	Sealant, Tire (10 oz. Tube)

NOTE: All component dimensions given in U.S. inches
1 inch = 25.4 mm

Downloaded from www.Manualslib.com manuals search engine

https://truckmanualshub.com/

TRACTOR MODELO NO. YT46LS (96043015100), PRODUCTO NO. 960 43 01-51

DIAGRAMA

SCH13-s

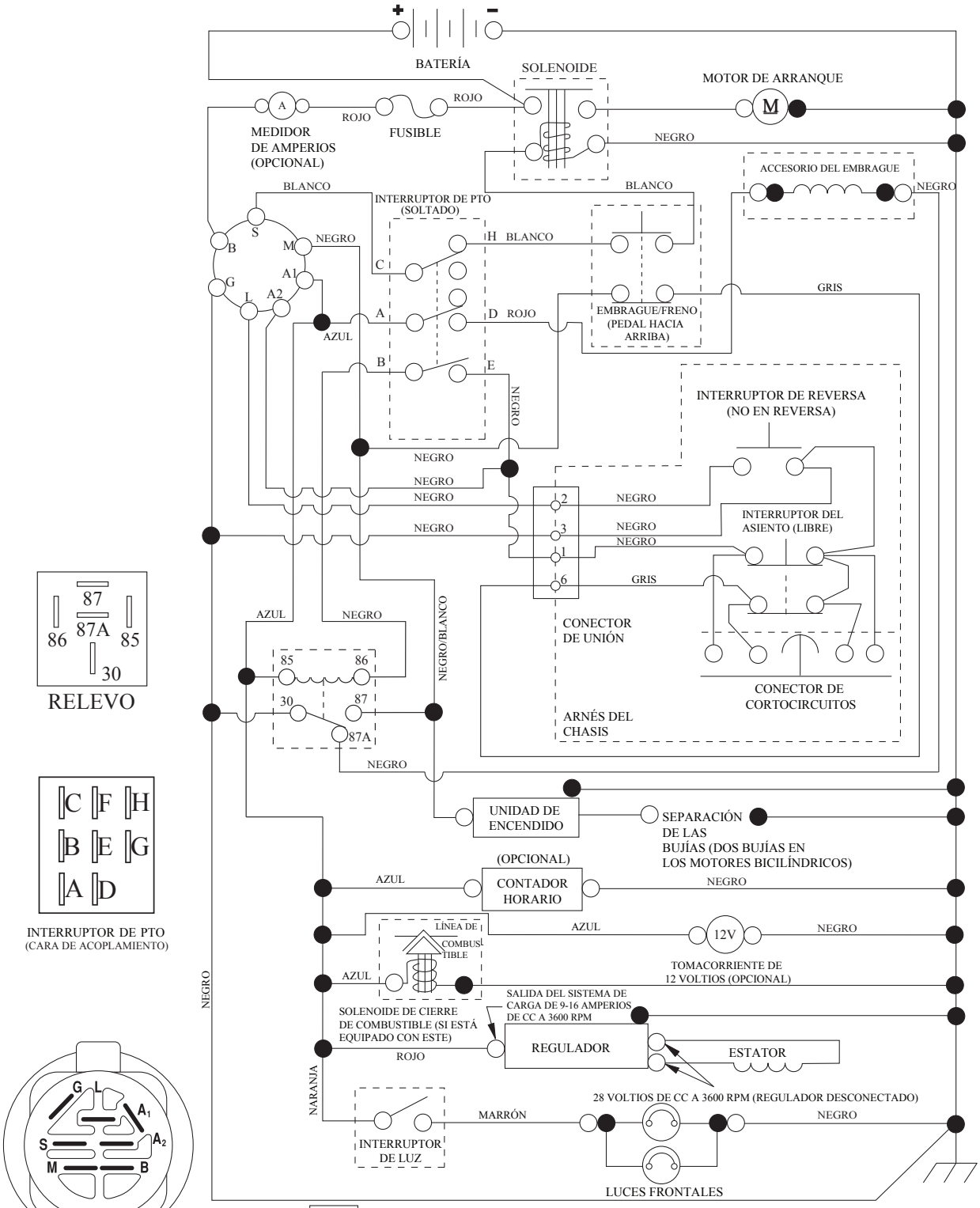

NOTA SOBRE LAS ABRAZADERAS DE AISLAMIENTO DEL CABLEADO: SI SE QUITAN LAS ABRAZADERAS DE AISLAMIENTO DEL CABLEADO PARA HACER EL MANTENIMIENTO DE LA UNIDAD, SE LAS DEBERÁ INSTALAR NUEVAMENTE PARA PROTEGER EL CABLEADO ADECUADAMENTE.

POSICIÓN	CIRCUITO «MARCA»
APAGADO	M+G+A1
PONER EN FUNCIONAMIENTO/ANULAR	B+A1
PONER EN FUNCIONAMIENTO	B+A1 L+A2
ARRANCAR	B + S + A1

Downloaded from www.Manualslib.com manuals search engine

https://truckmanualshub.com/

TRACTOR MODELO NO. YT46LS (96043015100), PRODUCTO NO. 960 43 01-51

DIAGRAMA ELÉCTRICO

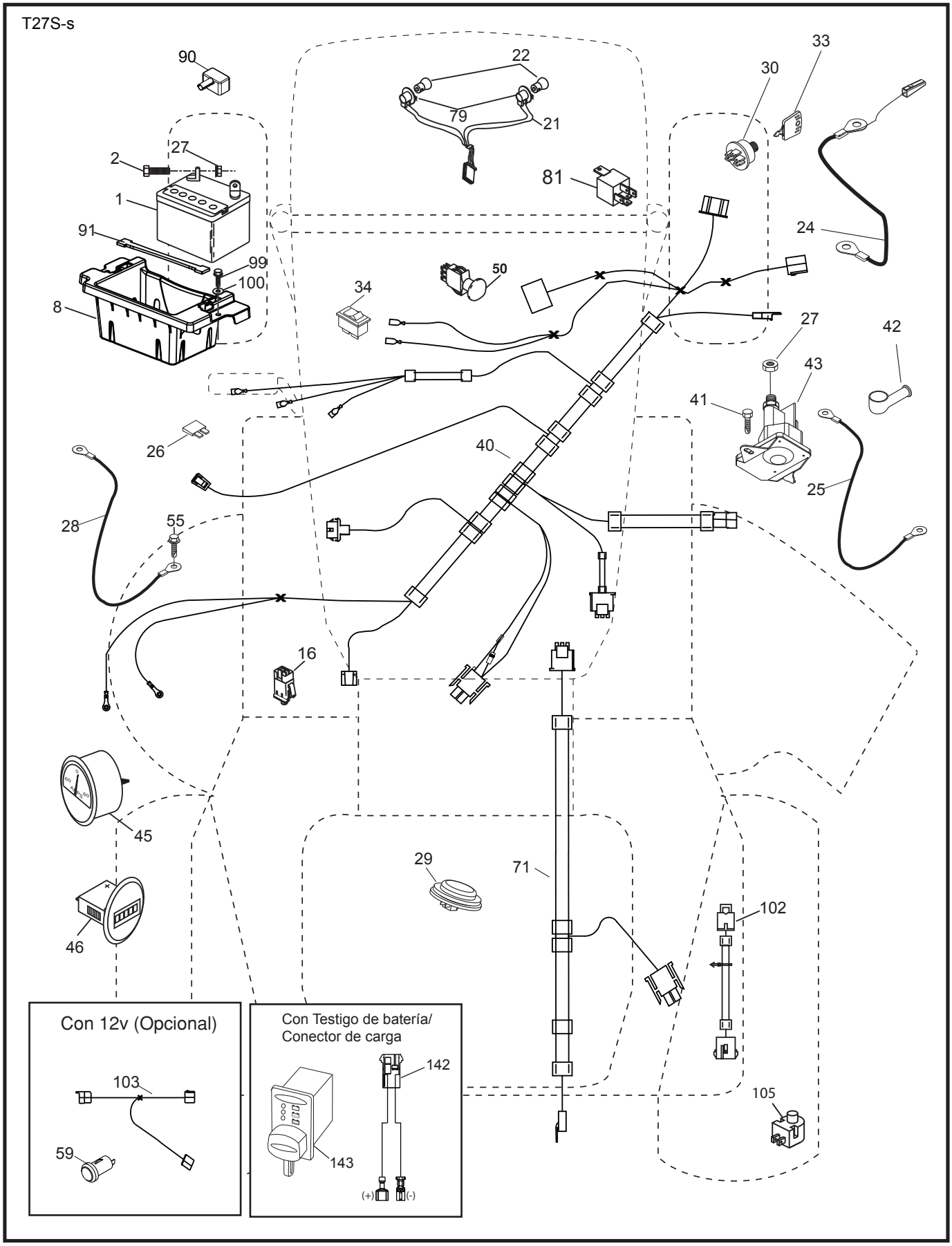

Downloaded from www.Manualslib.com manuals search engine

https://truckmanualshub.com/

DIAGRAMA ELÉCTRICO

CÓDIGO NO.	PIEZA NO.	DESCRIPCIÓN
1	532 16 34-65	Batería
2	874 76 04-12	Perno de cabeza hexagonal de 1/4-20 x 3/4
8	532 41 41-26	Caja de la batería
16	532 17 61-38	Interruptor corta corriente a presión
21	532 40 02-52	Cableado del enchufe para la luz
22	532 00 41-52	Bombilla de luz
24	532 40 02-53	Cable
25	532 41 28-95	Cable
26	532 17 51-58	Fusible
27	873 51 04-00	Tuerca hexagonal Keps de 1/4-20 unc
28	532 14 54-91	Cable a tierra
29	532 40 15-45	Interruptor del asiento
30	532 19 33-50	Interruptor de encendido
33	532 41 19-33	Llave/cadena
34	532 11 07-12	Interruptor de luz/de restauración
40	532 42 56-75	Cableado de encendido
41	817 72 04-08	Tornillo
42	532 13 15-63	Cubierta de la terminal
43	532 19 25-07	Solenoide
45	532 42 52-70	Indicador SRVCMNDR
46	532 42 52-71	Indicador HRMTR
50	532 17 46-51	Interruptor
55	817 06 05-12	Tornillo de 5/16-18 x 3/4
59	532 40 03-03	Enchufe, 12V
71	532 19 42-76	Cableado de encendido, chasis
79	532 17 52-42	Enchufe de cierre por torsión del ensamble de la bombilla
81	532 40 96-15	Cableado de relé
90	532 43 53-95	Tapa de los bornes de la batería
91	532 19 02-70	Correa de la batería
99	817 67 04-12	Tornillo 1/4-20 x 3/4
100	819 09 14-16	Arandela
102	532 40 44-54	Cable
103	532 42 17-47	Cable 12V
105	532 40 75-68	Interruptor Reverso
142	532 44 80-57	Cableado de conector de carga
143	580 36 64-01	Testigo de batería/conector de carga

NOTA: Las dimensiones de todos los componentes están expresadas en pulgadas americanas. 1 pulgada = 25,4 mm

Downloaded from www.Manualslib.com manuals search engine

https://truckmanualshub.com/

TRACTOR MODELO NO. YT46LS (96043015100), PRODUCTO NO. 960 43 01-51

CHASIS

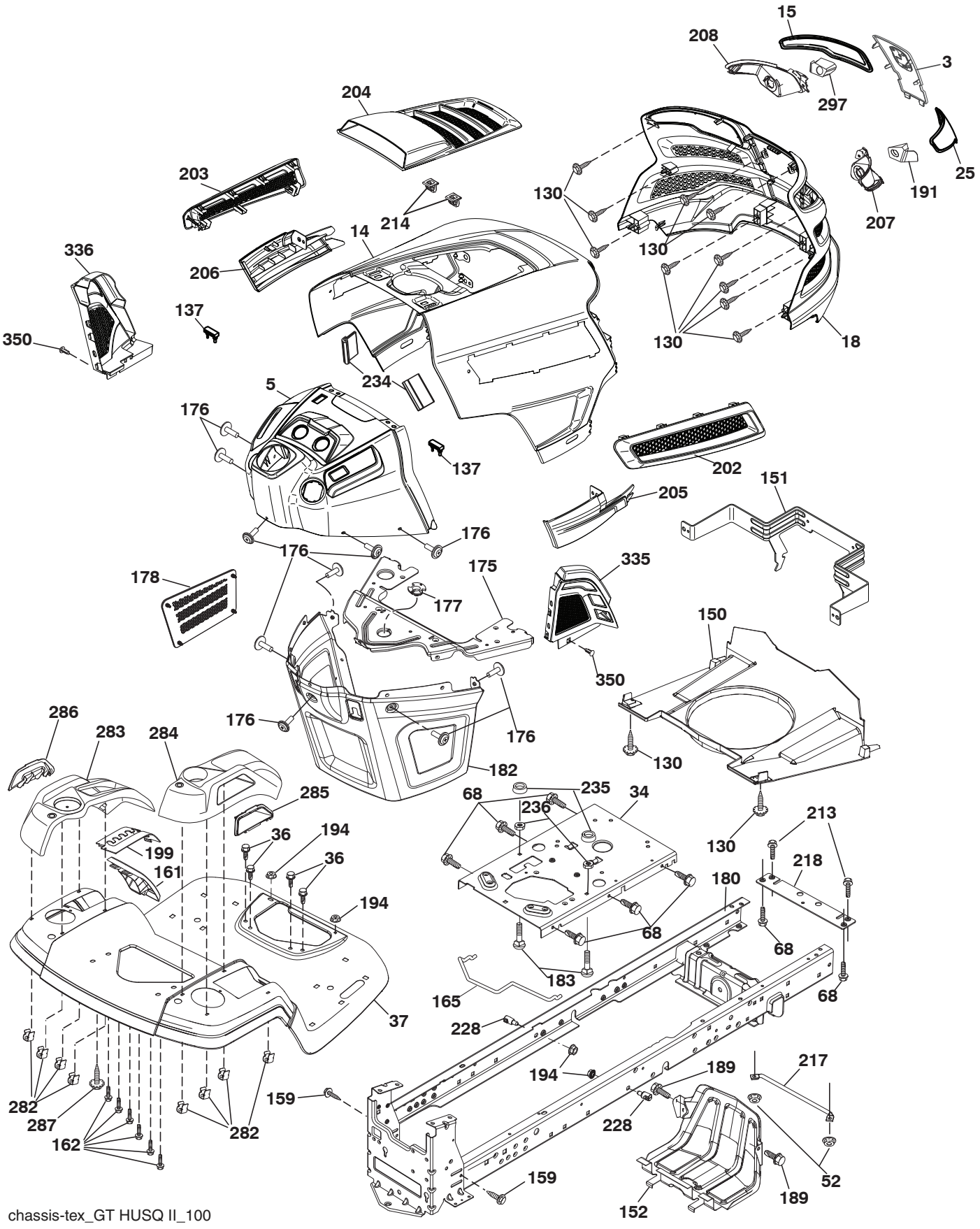

chassis-tex_GT HUSQ II_100

Downloaded from www.Manualslib.com manuals search engine

https://truckmanualshub.com/

TRACTOR MODELO NO. YT46LS (96043015100), PRODUCTO NO. 960 43 01-51

CHASIS

CÓDIGO NO.	PIEZA NO.	DESCRIPCIÓN
3	532 44 44-81	Aplica
5	532 43 74-90	Tablero
14	532 44 11-77	Capota
15	532 43 97-33	Lente izquierdo de la parrilla
18	532 44 06-53	Parrilla
25	532 44 33-85	Lente derecho de la parrilla
34	580 91 08-01	Placa
36	817 06 05-12	Tornillo de 5/16-18 x 3/4
37	532 44 11-78	Guardabarros
52	873 68 05-00	Tuerca de presión
68	817 49 05-08	Tornillo de 5/16-18 x 1/2
130	532 41 63-58	Tornillo No. 10 x 0,75
137	532 40 75-90	Cubierta Tablero
150	532 43 97-74	Cubierta
151	532 43 66-70	Soporte de Capota
152	532 43 98-70	Protector contra oscurecimiento
159	817 00 06-12	Tornillo 3/8-16 x 3/4
161	532 43 97-81	Ventanilla de combustible
162	532 14 24-32	Tornillo
165	532 19 68-26	Soporte de Tanque de Gasolina
175	532 19 63-04	Travesaño
176	532 40 07-76	Tornillo de 10-24 x 5/8
177	532 19 52-27	Buje de dirección
178	532 19 97-82	Red de cargo
180	532 19 54-57	Chasis
182	532 40 68-59	Tablero inferior
183	874 52 05-20	Perno 5/16-18 x 1-1/4
189	817 00 05-12	Tornillo
191	532 43 74-55	Parte movible reflexivo (LD)
194	873 90 05-00	Tuerca de presión de 5/16-18
199	532 41 34-85	Chapa
202	532 43 97-28	Salida de Ventilación (LD)
203	532 43 97-27	Salida de Ventilación (LI)
204	532 43 57-14	Salida de Ventilación superior
205	532 43 97-30	Camisa (LD)
206	532 43 97-29	Camisa (LI)
207	532 43 97-34	Bisel derecho
208	532 43 97-35	Bisel izquierdo
213	874 76 05-12	Perno 5/16-18 x 3/4
214	532 19 91-45	Cierre
217	532 40 91-67	Varilla giratoria
218	532 19 63-95	Tope
228	532 19 51-61	Sujetador del travesaño
234	532 40 47-42	Cubierta Capota
235	532 40 61-29	Separador del guardabarros
236	873 93 05-00	Tuerca de presión 5/16-18 unc
282	532 41 41-10	Pinzas de retención
283	532 43 98-61	Consola de la plataforma de elevación
284	532 43 98-23	Consola cambio
285	532 41 63-15	Consola inserto (LD)
286	532 41 63-17	Consola inserto (LI)
287	817 60 04-06	Tornillo 1/4-20 X 3/8
297	532 43 74-56	Parte movible reflexivo (LI)
335	532 44 82-04	Cubierta de Fermeture (LD)
336	532 44 53-09	Cubierta de Fermeture (LI)
350	532 44 51-43	Clip del árbol de navidad
- -	532 43 18-82	Protector del cepillo

NOTA: Las dimensiones de todos los componentes están expresadas en pulgadas americanas. 1 pulgada = 25,4 mm

Downloaded from www.Manualslib.com manuals search engine

https://truckmanualshub.com/

TRACTOR MODELO NO. YT46LS (96043015100), PRODUCTO NO. 960 43 01-51

TRANSMISIÓN

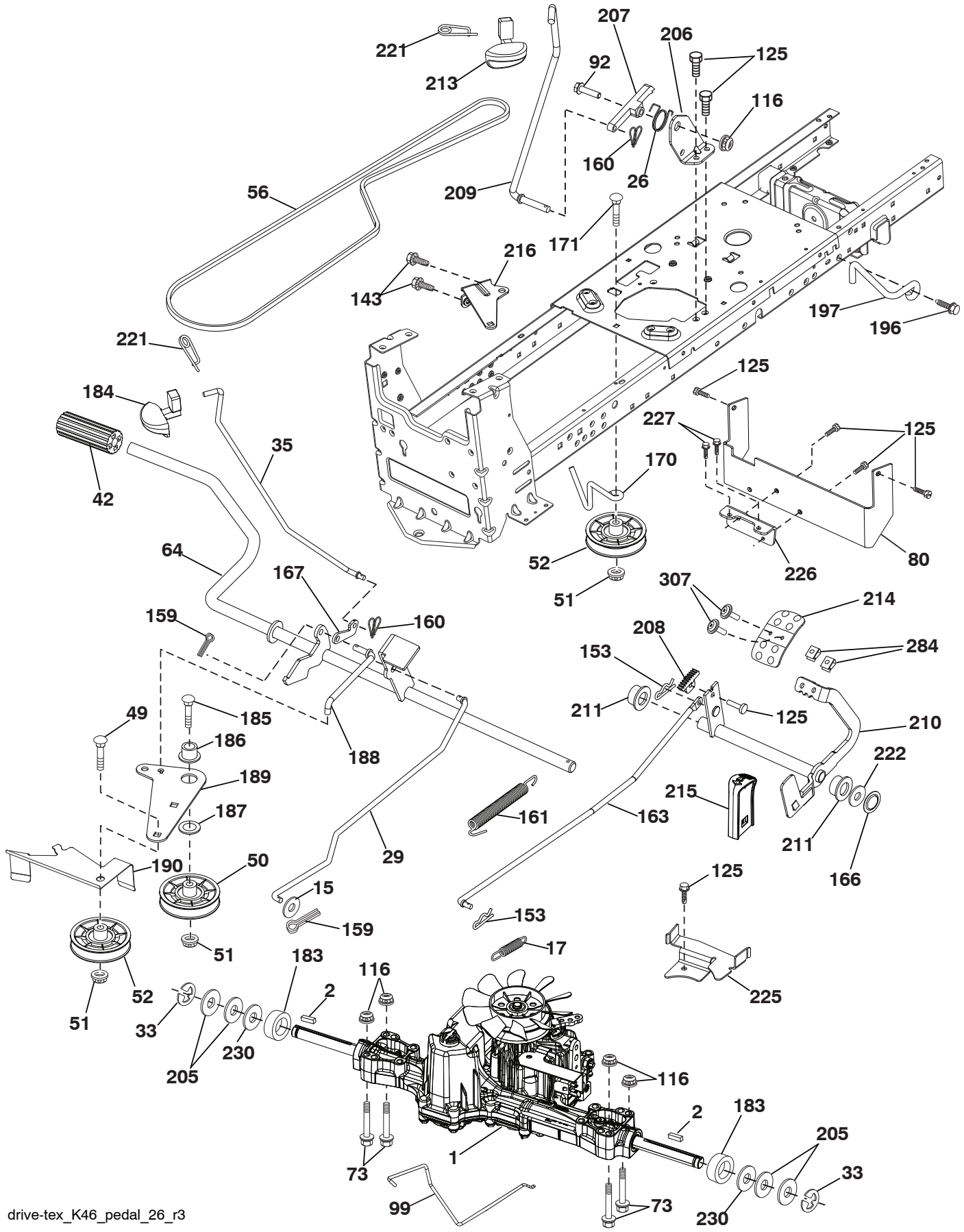

drive-tex_K46_pedal_26_r3

Downloaded from www.Manualslib.com manuals search engine

https://truckmanualshub.com/

TRACTOR MODELO NO. YT46LS (96043015100), PRODUCTO NO. 960 43 01-51

TRANSMISIÓN

CÓDIGO NO.	PIEZA NO.	DESCRIPCIÓN
1	– – – – – –	Transeje, TUFFTORQ K46 CR (426121)(Haga el pedido de las piezas al fabricante del transeje.)
2	532 12 35-83	Llave
15	819 13 13-16	Arandela 13/32 x 13/16 x calibre 16
17	532 41 36-78	Resorte de freno
26	532 19 96-79	Resorte de travesía
29	532 40 38-06	Varilla del freno
33	812 00 00-01	Aro "E"
35	532 43 54-86	Varilla del freno de mano
42	532 12 48-72	Cubierta del pedal
49	872 11 06-14	Perno
50	532 19 43-27	Polea loca plana
51	873 90 06-00	Tuerca de presión de 3/8-16
52	532 19 43-26	Polea loca con ranura en V con un desplazamiento
56	532 13 09-69	Correa trapezoidal de la transmisión
64	532 19 78-65	Ensamble del eje Control del pedal de freno
73	874 49 05-40	Perno 5/16-18
80	532 44 06-19	Correa de torsión
92	874 76 05-20	Tornillo 5/16-18 x 1/2
99	532 41 57-42	Varilla de desviación
116	873 90 05-00	Tuerca 5/16-18
125	817 00 05-12	Tornillo 5/16-18 x 3/4
143	817 49 05-08	Tornillo 5/16-18 x 1/2
153	532 12 47-88	Retén del resorte
159	876 02 04-12	Pasador de chaveta de 1/8 x 3/4
160	532 16 94-84	Abrazadera de retención
161	532 10 57-09	Resorte de retorno del embrague
163	532 44 82-75	Control del pedal de la barra
166	532 42 91-64	Tuerca
167	532 40 52-57	Pestillo del freno de mano
170	532 19 43-22	Sujetador de la correa central
171	872 11 06-16	Perno 3/8-16 unc
183	532 13 70-57	Separador
184	532 44 14-55	Manija del freno de mano
185	872 11 06-22	Perno 3/8-16 x 2-3/4 G5
186	532 19 43-21	Espaciador de retención
187	819 13 32-10	Arandela
188	532 19 43-23	Mecanismo de desplazamiento de la varilla de mando del embrague
189	532 19 43-17	Palanca acodada del mecanismo de desplazamiento
190	532 19 43-18	Sujetador de la palanca acodada del mecanismo de desplazamiento
196	817 00 06-16	Tornillo 3/8-16 x 1
197	532 19 58-04	Mecanismo de desplazamiento
205	532 12 17-48	Tuerca
206	532 19 78-67	Soporte de la travesía
207	532 19 78-68	Cierre del control de travesía
208	532 19 78-69	Travesía del control del sector
209	532 19 95-92	Travesía del control de Rod
210	532 40 09-80	Asm del eje de balancín. Control del pedal
211	532 12 01-83	Buje
213	532 40 31-19	Travesía del control de la perilla
214	532 41 68-63	Pedal adelante
215	532 40 17-23	Revés del pedal
216	532 19 61-31	Soporte
221	532 40 31-87	Abrazadera de retención del resorte de la manija
222	879 21 20-10	Tuerca 21/32 x 1-1/4 x calibre 10
225	532 40 33-19	Sujetador de la correa transeje
226	532 40 15-64	Soporte
227	817 49 05-12	Tornillo 5/16-18 x 3/4
230	532 18 89-67	Tuerca
284	532 41 76-93	Tuerca 1/4-20
307	874 18 04-12	Tornillo 1/4-20 x 3/4

NOTA: Las dimensiones de todos los componentes están expresadas en pulgadas americanas. 1 pulgada = 25,4 mm

Downloaded from www.Manualslib.com manuals search engine

https://truckmanualshub.com/

TRACTOR MODELO NO. YT46LS (96043015100), PRODUCTO NO. 960 43 01-51

MOTOR

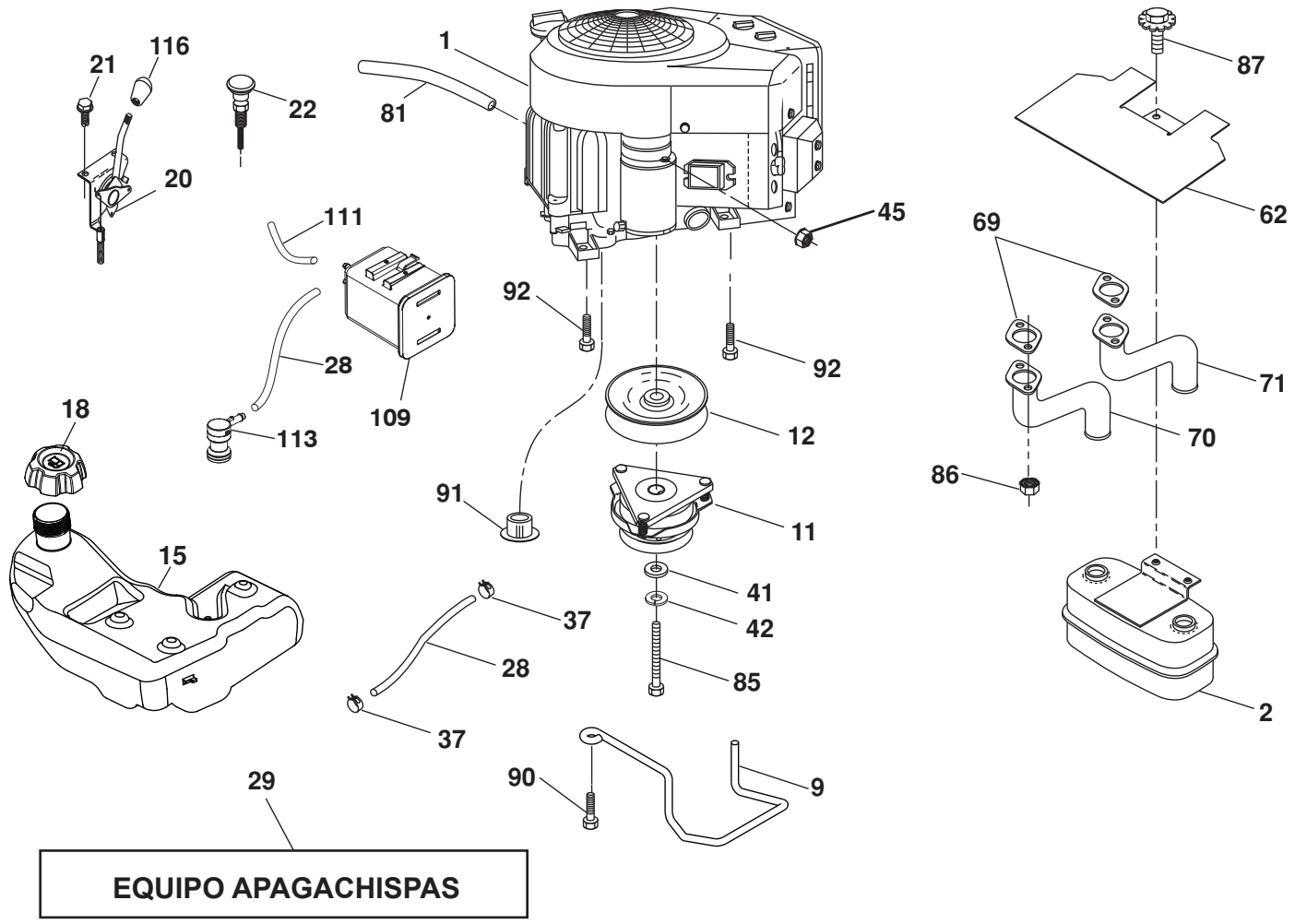

engine-tex_Kawa-2cyl_24

Downloaded from www.Manualslib.com manuals search engine

https://truckmanualshub.com/

MOTOR

CÓDIGO NO.	PIEZA NO.	DESCRIPCIÓN
1	– – – – – –	Motor KAWA modelo No. FR651V-AS28 (581511101) (Haga el pedido de las piezas al fabricante del motor.)
2	532 44 59-62	Silenciador
9	532 19 43-20	Ensamble del sujetador de la correa del motor
11	532 40 00-08	Embrague de eléctrico
12	532 40 50-97	Polea del motor
15	532 41 41-51	Tanque de Gasolina de 4,0R
18	532 43 92-08	Tapa
20	532 42 43-41	Control del regulador
21	532 41 63-58	Tornillo No. 10 x 0,75 con rosca reforzada
22	532 19 15-96	Control de la estrangulación del motor
28	532 40 11-35	Línea de combustible
29	532 13 71-80	Equipo apagachispas
37	532 12 34-87	Abrazadera de la manguera
41	532 12 61-97	Arandela 1-1/2 x 15/32 x .250
42	810 04 07-00	Arandela de presión de 7/16
45	873 51 04-00	Tuerca
62	532 43 40-17	Silenciador con pantalla térmica
69	532 17 81-51	Junta
70	532 42 47-65	Tubo de escape izquierdo
71	532 42 47-66	Tubo de escape derecho
81	532 14 84-56	Tubo de fácil drenaje de aceite
85	532 17 39-37	Perno de 7/16-20 x 3.75 grado 5
86	532 18 43-62	Tuerca M8-1.25
87	537 17 18-77	Perno de 5/16-18 unc x 1
90	817 00 06-16	Tornillo de 3/8-16 x 1
91	532 18 74-95	Buje
92	817 12 06-16	Tornillo 3/8-16
109	532 41 41-14	Bote
111	532 41 41-19	Línea de purge
113	532 41 41-27	Cartucho de Válvula
116	539 13 26-24	Tacto suave de la perilla

NOTA: Las dimensiones de todos los componentes están expresadas en pulgadas americanas. 1 pulgada = 25,4 mm

Para las piezas del servicio y de recambio del motor, llame el número gratis para su fabricante del motor enumerado abajo:

Kawasaki 1-949-460-5688

Información de Clasificación de Potencia del Motor

La clasificación de potencia para un modelo de motor a gas en particular se designa de acuerdo al código J1940 de SAE (Sociedad de Ingenieros Automotrices) (Procedimiento de Clasificación de Potencia & Torque del Motor Pequeño), y la clasificación de desempeño ha sido obtenida y corregida de acuerdo con el código J1995 de SAE (Revisión 2002-05). Los valores de torque se obtienen a 3060 RPM; los valores de potencia se obtienen a 3600 RPM. La potencia bruta actual del motor será inferior y está afectada, entre otras cosas, por las condiciones ambientales operativas y la variabilidad de motor a motor. Dado ambos un amplio conjunto de productos en los cuales son puestos nuestros motores, y la variedad de emisiones ambientales aplicables al operar el equipo, el motor a gas no desarrollará la potencia nominal cuando sea usado en una parte del equipo acoplado (potencia real “en el-sitio” o potencia neta). Esta diferencia se debe a una variedad de factores que incluyen, pero que no están limitados a, accesorios (filtro de aire, sistema de escape, sistema de carga, sistema de enfriamiento, carburador, bomba de combustible, etc.) limitaciones de la aplicación, condiciones ambientales de operación (temperatura, humedad, altitud), y la variabilidad de motor a motor. Debido a las limitaciones, Briggs & Stratton puede sustituir este motor con clasificación de potencia más alta por esta serie de motor.

Downloaded from www.Manualslib.com manuals search engine

https://truckmanualshub.com/

TRACTOR MODELO NO. YT46LS (96043015100), PRODUCTO NO. 960 43 01-51

ENSAMBLE DE LA DIRECCIÓN

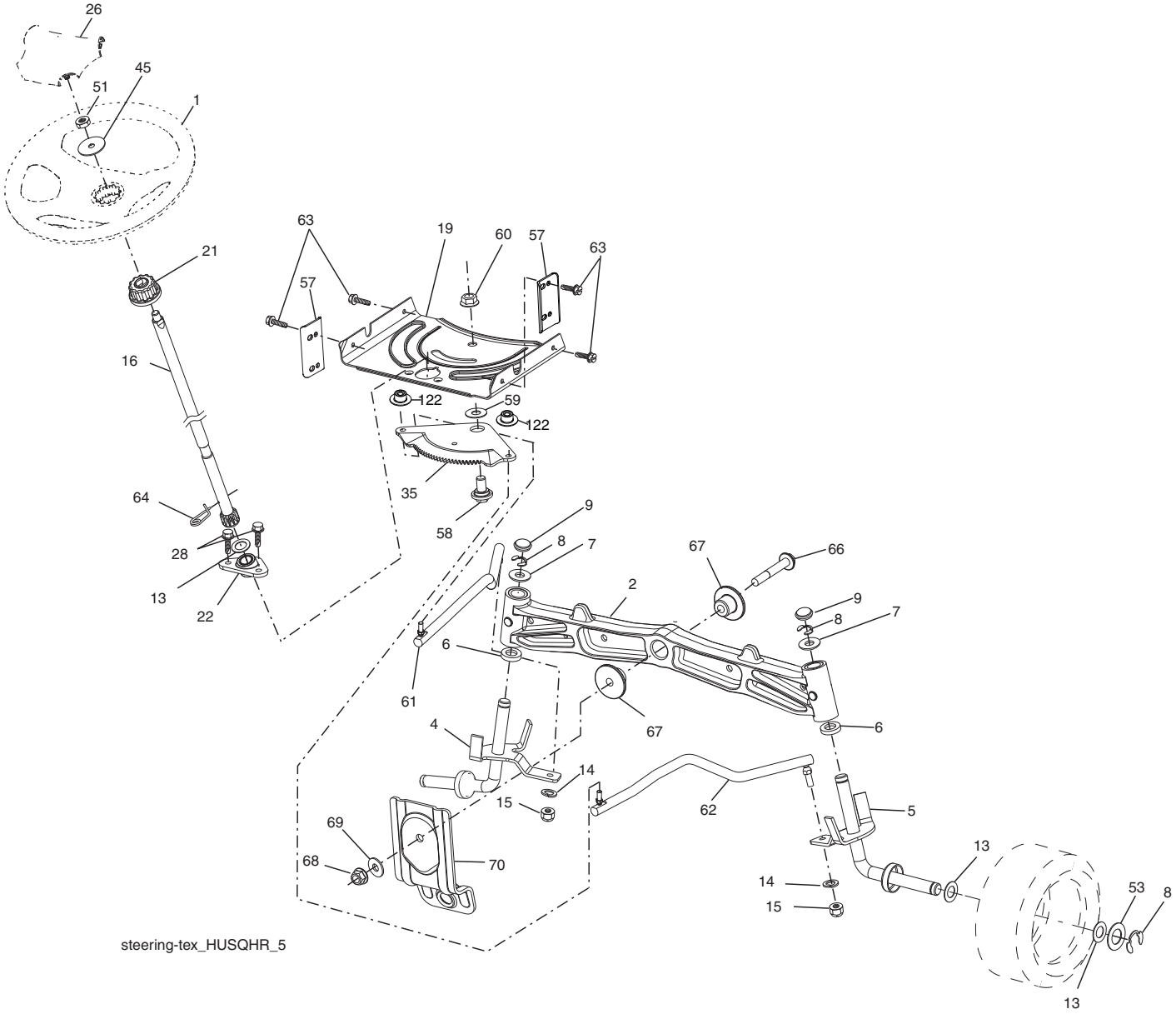

Downloaded from www.Manualslib.com manuals search engine

https://truckmanualshub.com/

ENSAMBLE DE LA DIRECCIÓN

CÓDIGO NO.	PIEZA NO.	DESCRIPCIÓN
1	532 43 97 40	Volante de dirección
2	532 19 59-68	Ensamble del eje delantero
4	532 40 30-87	Ensamble del husillo izquierdo
5	532 40 30-88	Ensamble del husillo derecho
6	532 12 49-31	Pista del rodamiento para reforzar el impulso
7	532 12 17-48	Arandela de 25/32 x 1-5/8 calibre 16
8	812 00 00-29	Abrazadera del aro No. T5304-75
9	532 12 12-32	Tapa del husillo
13	532 12 17-49	Arandela de 25/32 x 1-1/4 calibre 16
14	810 04 06-00	Arandela de presión de 3/8
15	873 54 06-00	Tuerca corona de presión de 3/8-24 unf
16	532 40 82-19	Eje de dirección
19	532 19 47-29	Placa de dirección
21	532 18 67-37	Adaptador del volante de dirección
22	532 42 05-37	Soporte del inferior
26	532 43 97-43	Inserto del volante de dirección
28	817 00 06-12	Tornillo de 3/8-16 x 3/4
35	532 19 47-32	Engranaje del sector de la placa
45	819 18 38-12	Arandela de 9/16 ID x 2-3/8 OD 12 GZIN
51	873 94 08-00	Contratuerca hexagonal de seguridad de 1/2-20 unf
53	532 18 89-67	Arandela reforzada de .793 x 1.637 x .060
57	532 40 74-65	Tope superior del soporte
58	532 19 47-47	Perno de tope del sector del pivote CFM
59	532 19 47-48	Arandela de empuje del sector de dirección
60	873 97 10-00	Tuerca de presión con brida de 5/8-11
61	532 19 47-40	Barra de acoplamiento izquierda
62	532 19 47-41	Barra de acoplamiento derecha
63	817 00 05-12	Tornillo de 5/16-18 x 3/4
64	532 19 98-49	Abrazadera de retención del resorte de la dirección
66	871 02 07-48	Perno de cabeza hexagonal con brida acanalada de 7/16-14 x 3
67	532 19 47-37	Buje PM del eje delantero
68	873 90 07-00	Tuerca de presión con brida de 7/16-14 grado 5
69	532 19 91-62	Arandela de 1.5 x .505 x .118
70	532 19 61-97	Soporte de la plataforma delantera
122	532 44 49-62	Tapa

NOTA: Las dimensiones de todos los componentes están expresadas en pulgadas americanas. 1 pulgada = 25,4 mm

Downloaded from www.Manualslib.com manuals search engine

https://truckmanualshub.com/

TRACTOR MODELO NO. YT46LS (96043015100), PRODUCTO NO. 960 43 01-51

PLATAFORMA DE LA CORTADORA DE CÉSPED

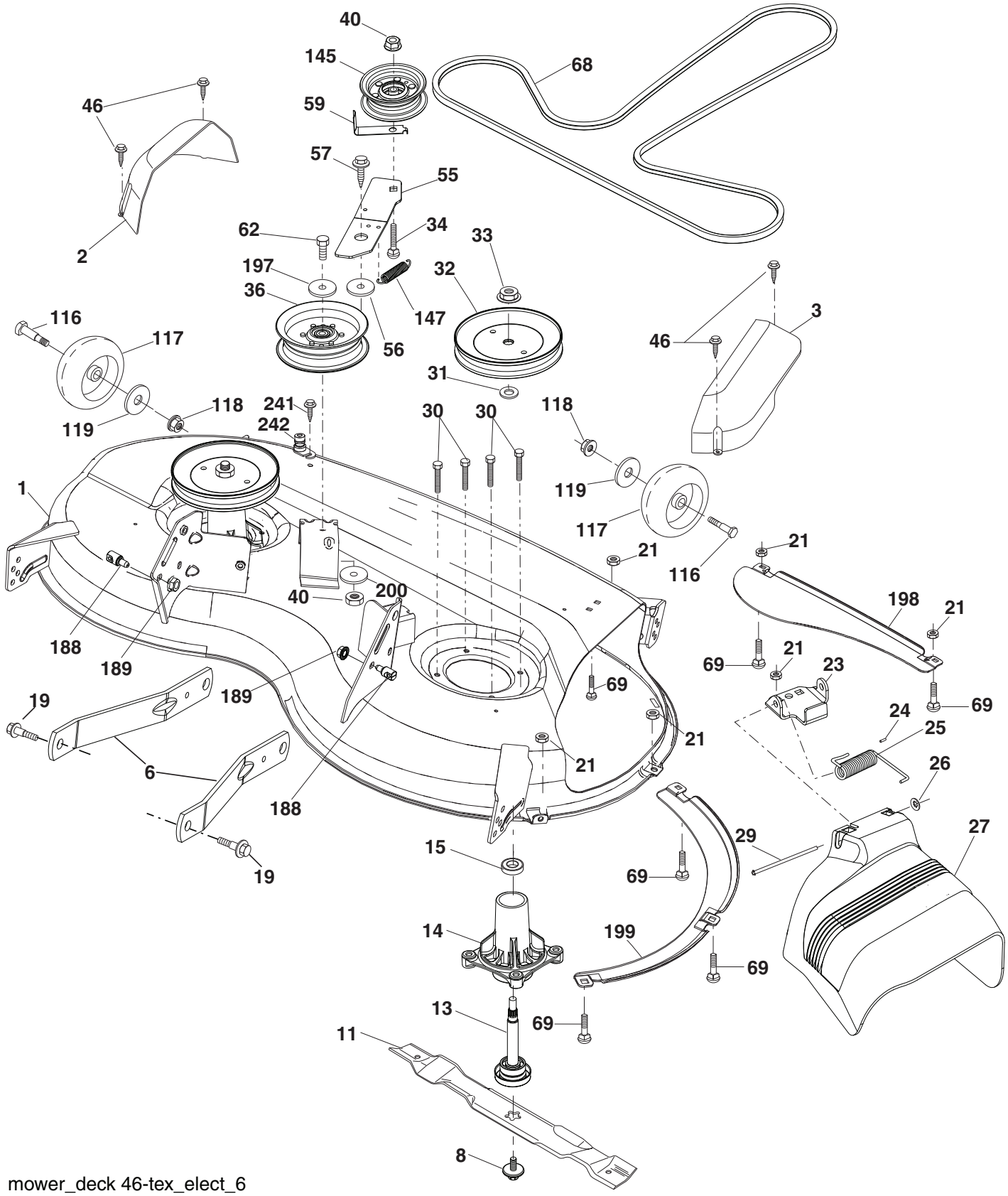

mower_deck 46-tex_elect_6

Downloaded from www.Manualslib.com manuals search engine

https://truckmanualshub.com/

TRACTOR MODELO NO. YT46LS (96043015100), PRODUCTO NO. 960 43 01-51

PLATAFORMA DE LA CORTADORA DE CÉSPED

CÓDIGO NO.	PIEZA NO.	DESCRIPCIÓN
1	532 44 24-05	Carcasa de la cortadora de césped
2	532 40 55-07	Cubierta derecha del mandril
3	532 40 55-06	Cubierta izquierda del mandril
6	532 19 51-86	Brazo de la suspensión
8	532 19 30-03	Perno/arandela del ensamble de 7/16-20 UNF
11	532 40 53-80	Cuchilla de la cortadora de césped
13	532 19 28-72	Ensamble del eje del mandril
14	532 18 72-81	Carcasa del mandril
15	532 11 04-85	Rodamiento de bolas del mandril
19	532 19 65-39	Perno
21	873 68 05-00	Tuerca
23	532 19 25-57	Soporte del deflector
24	532 10 53-04	Tapa de la manga
25	532 19 70-26	Resorte de torsión del deflector
26	532 11 04-52	Tuerca
27	532 40 53-57	Protector del deflector
29	532 13 14-91	Varilla de la bisagra
30	532 17 39-84	Tornillo
31	532 18 76-90	Arandela
32	532 19 74-73	Polea del mandril
33	532 40 02-34	Tuerca
34	872 11 06-12	Perno 3/8-16 x 1-1/2 Gr. 5
36	532 19 73-79	Polea loca
40	873 90 06-00	Tuerca 3/8-16 unc
46	532 13 77-29	Tornillo
55	532 19 72-49	Brazo de la polea
56	532 19 90-92	Espaciador de retención
57	817 00 06-16	Tornillo 3/8-16 x 1
59	532 14 10-43	Dispositivo de protección de la polea (94)
62	874 52 06-36	Perno 3/8-16 unc x 2-1/4 Gr. 5
68	532 40 51-43	Correa trapezoidal
69	872 14 05-05	Perno
116	532 19 34-06	Perno
117	532 17 48-73	Calibrador de la rueda
118	873 90 06-00	Tuerca 3/8-16 unc
119	819 13 20-12	Arandela 13/32 x 1-1/2 x calibre 11
145	532 19 31-97	Polea loca
147	532 19 72-51	Retorno del resorte
188	532 19 51-61	Sujetador del travesaño
189	873 90 05-00	Tuerca
197	819 13 13-12	Arandela 13/32 x 13/16 x calibre 12
198	532 40 31-49	Deflector delantero central
199	532 40 31-50	Deflector delantero derecho
200	532 41 35-24	Arandela 13/32 x 1 x 1/211 GAHRD
241	532 15 29-27	Tornillo
242	532 41 55-98	Puerto De Lavado De La Cubierta
- -	532 41 64-05	Accesorio del conexión
- -	532 19 28-70	Ensamble del Mandril (solo incluye la carcasa, el ensamble del eje y el rodamiento; no incluye la polea/tuerca/arandela ni los pernos/arandelas de la cuchilla)
- -	532 41 82-26	Reemplazo de la cortadora de césped, completa

NOTA: Las dimensiones de todos los componentes están expresadas en pulgadas americanas. 1 pulgada = 25,4 mm

Downloaded from www.Manualslib.com manuals search engine

https://truckmanualshub.com/

TRACTOR MODELO NO. YT46LS (96043015100), PRODUCTO NO. 960 43 01-51

ELEVACIÓN DE LA CORTADORA DE CÉSPED

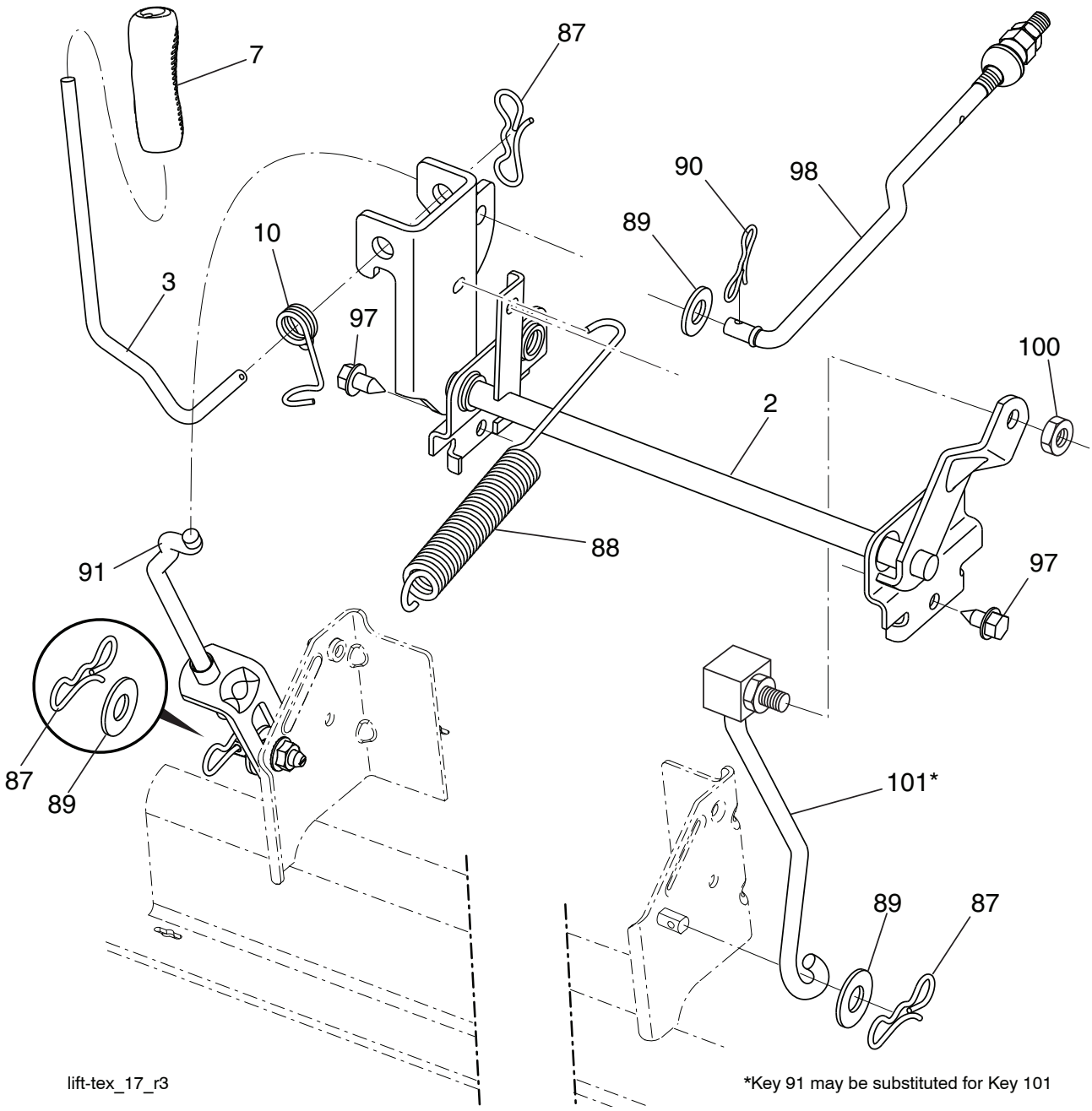

CÓDIGO No.	PIEZA No.	DESCRIPCIÓN
2	532 42 20-27	Ensamble del eje de la elevación
3	532 19 52-31	Ensamble de la palanca de elevación derecha
7	580 96 23-01	Mango de la palanca
10	532 19 63-14	Resorte de torsión
87	532 19 42-09	Pasador de chaveta de 7/16 con bloqueo en forma de mariposa
88	532 41 07-10	Resorte de ayuda de la elevación
89	819 19 19-12	Arandela de zinc transparente
90	532 19 42-08	Pasador de chaveta de 5/16 con bloqueo en forma de mariposa
91	532 19 51-81	Ensamble del acoplamiento Elevación trasera

CÓDIGO No.	PIEZA No.	DESCRIPCIÓN
97	817 00 06-12	Tornillo de 3/8-16 x 3/4
98	532 19 52-70	Acoplamiento frontal de la elevación de la cortadora de césped
100	873 93 06-00	Tuerca de presión central de 3/8-16 unc
101	532 40 70-03	Ensamble del acoplamiento Elevación fijo

NOTA: Las dimensiones de todos los componentes están expresadas en pulgadas americanas. 1 pulgada = 25,4 mm

Downloaded from www.Manualslib.com manuals search engine

https://truckmanualshub.com/

TRACTOR MODELO NO. YT46LS (96043015100), PRODUCTO NO. 960 43 01-51

ENSAMBLE DEL ASIENTO

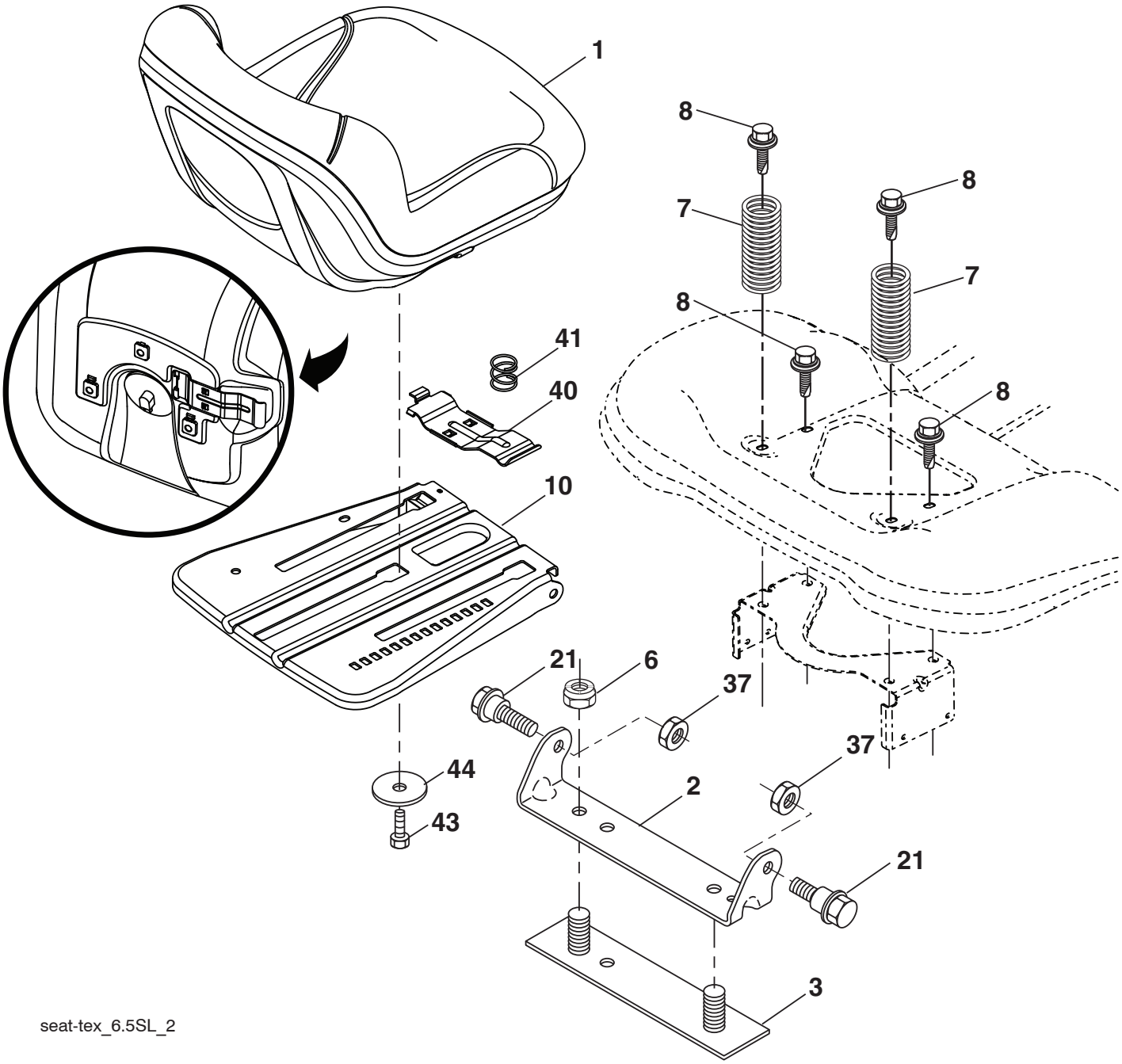

CÓDIGO No.	PIEZA No.	DESCRIPCIÓN
1	532 43 98-22	Asiento
2	532 18 01-66	Soporte pivotante del guardabarros
3	532 14 06-75	Conector del ensamble del guard-abarros
6	873 80 06-00	Tuerca de presión c/aislamiento de 3/8-16 unc
7	532 12 41-81	Resorte del asiento
8	532 17 18-77	Perno de 5/16” unc x 3/4”
10	532 19 69-77	Bandeja del asiento
21	532 17 18-52	Perno de 5/16-18
37	873 80 05-00	Perno de tope de 5/16-18 unc

CÓDIGO No.	PIEZA No.	DESCRIPCIÓN
40	532 43 98-71	Manija para deslizar el asiento
41	532 19 82-00	Resorte para trabar el asiento
43	874 76 06-12	Perno de cabeza hexagonal con aleta de 3/8-16 unc x 3/4
44	819 13 38-12	Arandela de 13/32 x 2-3/8 calibre12

NOTA: Las dimensiones de todos los componentes están expresadas en pulgadas americanas. 1 pulgada = 25,4 mm

Downloaded from www.Manualslib.com manuals search engine

https://truckmanualshub.com/

TRACTOR MODELO NO. YT46LS (96043015100), PRODUCTO NO. 960 43 01-51

CALCOMANÍAS

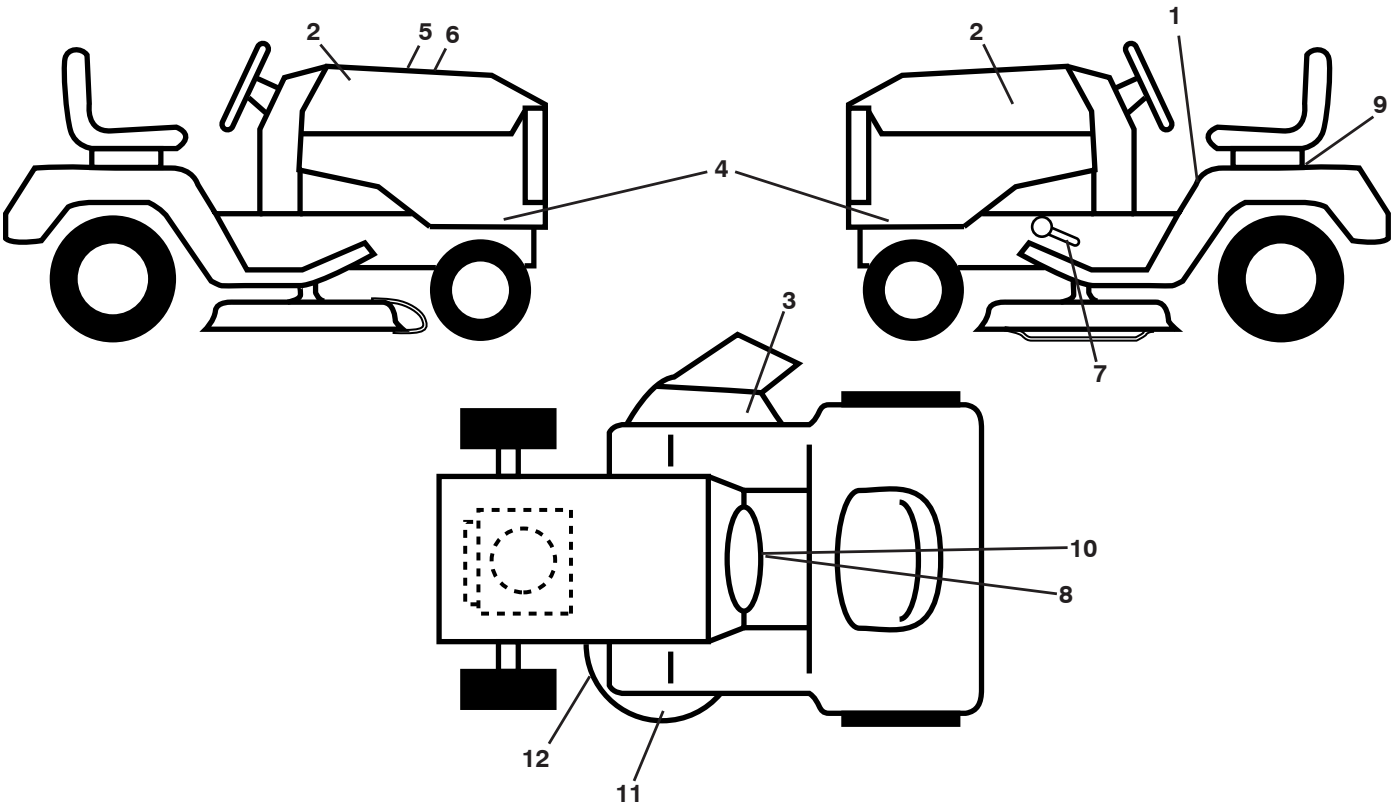

KEY NO.	PART NO.	DESCRIPTION
1	532 41 16-57	Calcomanía, Advertencia
2	532 42 91-96	Calcomanía para el insignia
3	532 17 05-63	Calcomanía, Advertencia
4	581 61 97-01	Calcomanía para el panel lateral
5	532 42 38-29	Calcomanía del cliente
6	581 58 18-02	Calcomanía de reemplazo
7	532 41 86-00	Calcomanía de pedal
8	580 81 66-01	Etiqueta de Emisiones
9	532 14 50-05	Calcomanía de Peligro/Punto de interconexión
10	532 42 41-02	Calcomanía, Advertencia
11	532 44 66-01	Calcomanía, Tractor APDECK POP
12	532 16 03-96	Calcomanía del diagrama de la cortadora de césped
- -	532 16 69-60	Calcomanía para la desviación
- -	532 43 96-81	Forro del apoyo para los pies (LD)
- -	532 43 96-82	Forro del apoyo para los pies (LI)
- -	115 53 64-27	Manual del operario (Inglês/Espanhol)
- -	581 62 85-27	Manual del repuestos (Inglês/Espanhol)

WHEELS AND TIRES

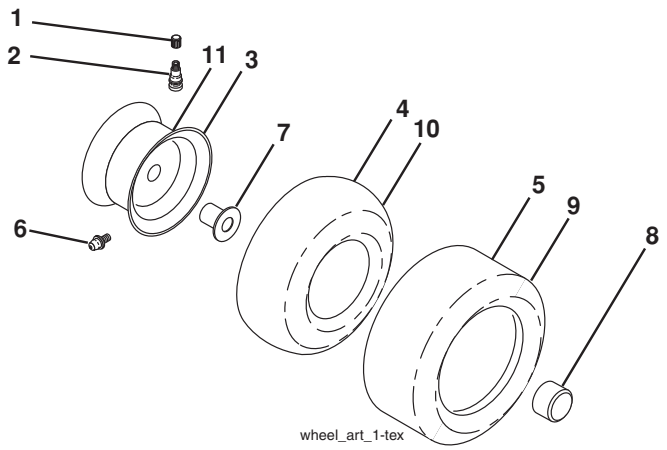

KEY NO.	PART NO.	DESCRIPTION
1	532 05 91-92	Tapa de la válvula del neumático
2	532 06 51-39	Vástago de la válvula
3	532 13 83-36	Ensamble de las llantas delanteras
4	532 05 99-04	Cámara delantera
5	532 10 62-22	Neumático delantero
6	532 12 49-57	Accesorio para engrasar (solo para la rueda delantera)
7	532 12 49-59	Rodamiento de la brida (solo para la rueda delantera)
8	532 17 50-39	Tapa del eje (solo para la rueda delantera)
9	532 13 84-68	Neumático trasero
10	532 12 49-26	Cámara trasera (Mantenimiento sólo)
11	532 13 83-37	Ensamble trasero de la llanta
- -	532 14 43-34	Sellador para neumáticos (tubo de 10 onzas [283 gr])

NOTE: All component dimensions given in U.S. inches
1 inch = 25.4 mm

Downloaded from www.Manualslib.com manuals search engine

https://truckmanualshub.com/

NOTES/AVISO

Downloaded from www.Manualslib.com manuals search engine

https://truckmanualshub.com/

02/27/2013 BD

Downloaded from www.Manualslib.com manuals search engine