https://truckmanualshub.com/

TIGRONE 6000

EUROMACH

https://truckmanualshub.com/

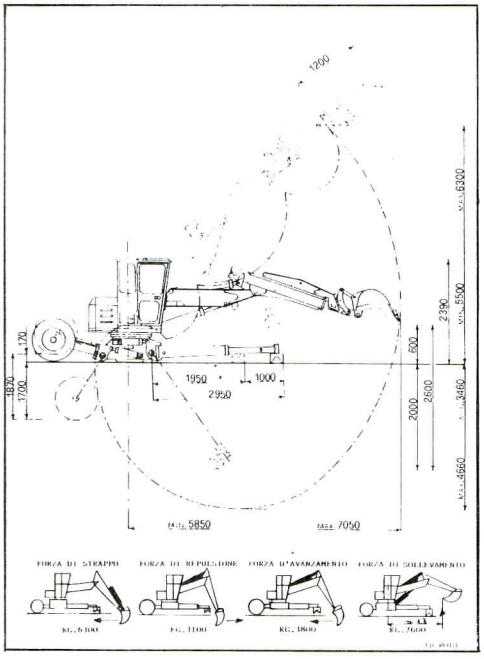

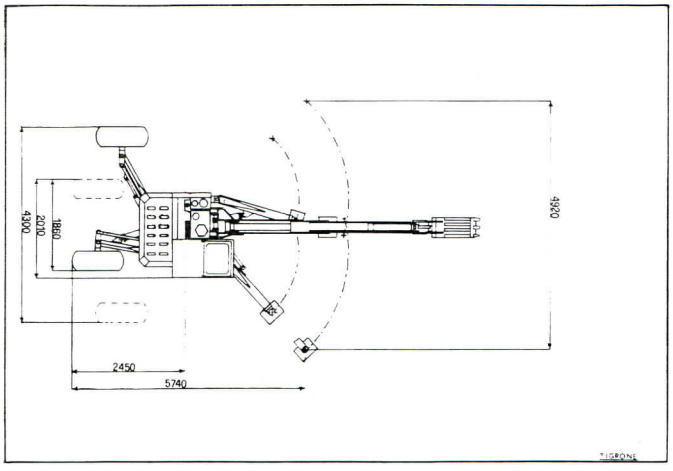

TIGRONE 6000

DATI TECNICI

CIRCUITO LAVORO

Pompa a pistoni a cilindrata variabile Hydromatik con regolatore a potenza costante.

Portata resa	lt/min.	130

Valvola distributrice pilotata idraulicamente a 6 sezioni composte con collegamento in serie per tutti i movimenti simultanei.
Valvola antichoc, anticavitazione e limitatrici di pressione su ogni elemento.

Pressione taratura generale	bar	250

Motore idraulico di rotazione Hydromatik a pistoni assiali accoppiato con riduttore epicicloidale a due stadi di riduzione (rapporto 1/31.5)

Coppia max di rotazione	Kgm.	5000
Rotazioni effettuabili con la torretta su 360 gradi	G/min.	9

Cilindri di lavoro nuova concezione.
Scambiatore di calore per olio accoppiato con radiatore acqua

Capacità totale olio idraulico	lt.	240

Tappo pressurizzato sul serbatoio olio
Tappo gasolio con chiave

CIRCUITO POSIZIONAMENTO

Pompa ad ingranaggi autocompensata	lt/min.	35

Valvola distributrice a 6 sezioni

Taratura max della valvola di sicurezza	bar	190

Cilindri di posizionamento di grandi prestazioni muniti di valvole di sicurezza.

STRUTTURE

Strutture portanti in acciaio Fe52 uni 7070 Aq55 elettrosaldati M.I.G.
Articolazioni munite di boccole in materiale sintetico antiusura e in acciaio temprato e rettificato.
Perni delle articolazioni in materiale legato, temprati e rettificati.
Cuscinetto di base tipo rollix a rulli incrociati da 31 ton/mt.

EQUIPAGGIAMENTO ED ACCESSORI FORNITI DI SERIE

Cabina panoramica insonorizzata facilmente asportabile con riscaldamento ad acqua a 2 velocità fornita di vetri di sicurezza temprati.
Vetro frontale apribile e rientrante nel sottotetto.
Comandi di lavoro: telecomandi idraulici proporzionali raggruppati su due leve.
Comando accelleratore a leva.
Comando stop motore elettrico.
Comando di posizionamento a 4 leve e due pedali per deviatori.
Ruote artigliate ex avio super rinforzate (28 tele ricoperte mis. 46x16-18)
Sedile molleggiato e regolabile.
Tergicristallo elettrico.
Cucchiaio cm. 60.
2° braccio idraulico con braccio sfilabile mt. 1.20.
Predisposizione elemento ausiliario per il martello idraulico.
Timone di traino.

EQUIPAGGIAMENTO ED ACCESSORI A RICHIESTA

Cucchiaio da scavo	cm. 30	lt.	70
Cucchiaio da scavo	cm. 40	lt.	100
Cucchiaio da scavo	cm. 60	lt.	140
Cucchiaio da scavo	cm. 80	lt.	180
Cucchiaio pulizia canali	cm. 120	lt.	280
Cucchiaio pulizia canali	cm. 150	lt.	350

Cucchiaio pulizia canali orientabile idraulicamente da cm. 120 e cm. 150.
Martello demolitore idraulico
Staffe piatte in ferro per palude
Staffe piatte in gomma per asfalto
Verricello idraulico con potenza di tiro Kg. 1.500/3000 completo di fune in acciaio da mm. 8-12.
2° braccio con sfilo meccanico.
N. 2 fari per illuminazione zona di lavoro.
Cabina super rinforzata eseguita a norme antiribaltamento per una completa protezione dell'operatore (norme ROPS).

CARATTERISTICHE TECNICHE

Peso in ordine di lavoro	Kg.	5.800
Potenza installata curva B DIN 6270 G/1'	Kw/cv	43,7/59,5

MOTORE

Motore marca VM hr 394 HPT (turbocompresso).
Ciclo Diesel 4 tempi, raffreddamento ad acqua.

Cilindrata totale	cc.	2082

ALIMENTAZIONE

Gasolio per autotrazione

Capacità serbatoio	lt.	90
Autonomia per funzionamento alla max potenza	ore	8

IMPIANTO ELETTRICO

Tensione	v	24
N. 2 batterie	A/ora cd.	100

EUROMACH s.r.l.

25018 MONTICHIARI (Brescia) - Italia - S.S. Goitese, 236
Fax (030) 9960363 - Località Fascia d'Oro - Zona Industriale
Tel. (030) 962411 - 9960527 - Telex 301571 CORMAK - I