https://truckmanualshub.com/

CG958H 轮式装载机

MODEL CG958H WHEEL LOADER

零 件 目 录

PARTS CATALOGUE

四川成都成工工程机械股份有限公司

SICHUAN CHENGDU CHENGGONG CONSTRUCTION MACHINERY CO.，LTD.

https://truckmanualshub.com/

零件目录使用说明

本零件目录包括 CG958H 轮式装载机的零、部件，按照装配使用位置作了详细的标注和说明。

本零件目录供配置 C6121 发动机的出口型产品使用。

1.零件目录的使用

（1）所需的零部件，先在图册上找到它的位置，查出它的序号，然后在对应的目录表上找到相应序号的那一格，即可查出所需零部件的代号、名称和每台机器所需的数量。

（2）一部分组合件没有分别画出所属零件，只标以组合件。

（3）本零件目录使用了左右位置，均按机器前进方向作基准来区别左右方向。

（4）目录表中所列数量，是指每台机器装配时应有的件数。

（5）注：

组——必要时使用体积、厚度或数量加以对照；

△——没有进行图示的零部件；

GB——中国国家标准；

JB——中国机械工业部标准。

2.订购零部件

（1）所需订购的零部件，请填写本零件目录所附《零件订购单》，送交出售地点或本公司。

（2）凡订购本公司机器的零部件时请提供下列说明：

①写明机器的型号、出厂编号和出厂日期；

②写明所订零部件的代号、名称、实际所需数量。

3.注意事项

（1）更换零部件时，除标准件、外购件外，务必使用本公司机器的零部件，而不要随意使用其它产品零部件，以防止机器遭受严重损坏后不能更换使用。

（2）产品的结构和性能在不断改进和提高，本零件目录的内容可能会与出厂产品实际结构稍有差异，除较大变动要补充说明外，一般均在新版时进行修改，请用户在使用时加以注意。

https://truckmanualshub.com/

INSTRUCTIONS FOR THE USE OF

THE PARTS CATALOGUE

All the parts of CG958H wheel loader, marked and described in detail, are included in this parts catalogue.

1. The use of parts catalogue

(1) First, check up the required parts which are marked by sign number from the figure. Then, in accordance with this sign number, you can the part's code No., name and quantity for each machine from the parts catalogue table.

(2) Some assembles are not given the all parts but only the assemble themselves.

(3) The direction of right or left used in this parts catalogue is accordance with the forward direction of the machine.

(4) The quantity on the parts catalogue table is the possessive quantity for the use of each machine.

(5) Note:

Group-To contrast with volume, thickness and quantity when it is necessary.

when it is necessary.

△-The parts does not show in figure.

GB-Chinese standard.

JB-Standard of the First Machine-Building Ministry of China.

2. Order the spare parts

(1)Please fill all the parts required in the "parts order form" annexed in this parts catalogue. And send it to the seller or inform us directly.

(2)Those who orders the spare parts should give the detail contents described below.

① The model of the grader, the number of manufacture and date production.

② The code No., the name and required quantity of the parts.

3. Attention

(1) When the parts of the grader need replace, you have to replace them with the parts made by our work. In order to prevent the machine from damage, don't' use the parts of other to vehicle to substitute for with exception of the standard-parts.

(2) The construction of the grader will be given some improvements after a certain period time. So there will be some differences in the parts catalogue.

https://truckmanualshub.com/

Contents

发动机装置……4
Engine Assembly
变矩器变速箱……19
Torque Converter Transmission
变速油路系统……22
Torque Converter &Transmission Lines System
前桥、后桥……26
Front Axle & Rear Axle
前传动轴……43
Front Driving Shaft
转向系统……46
Steering System
制动系统……62
Braking System
工作液压系统……80
Implement Hydraulic System
后传动轴……158
Rear Drive Shaft
车身车架……161
Frame Group
驾驶室……176
Cab
工作装置……187
Implement
电气系统……194
Electrical System
提升和找平装置……206
Bucket Positioner -Tilt Adjustment and Bucket Lift kickout
空调系统 ……214
Air-conditioner System
风扇控制系统……218
Fan Conerol System
提升臂加支承装置……...224
The safety support of life cylinder
手动集中润滑油路系统……...227
Manual Centralized Lubricating System

https://truckmanualshub.com/

发动机装置

Engine Assembly

https://truckmanualshub.com/

Z50G01T17 发动机装置 Engine Assembly

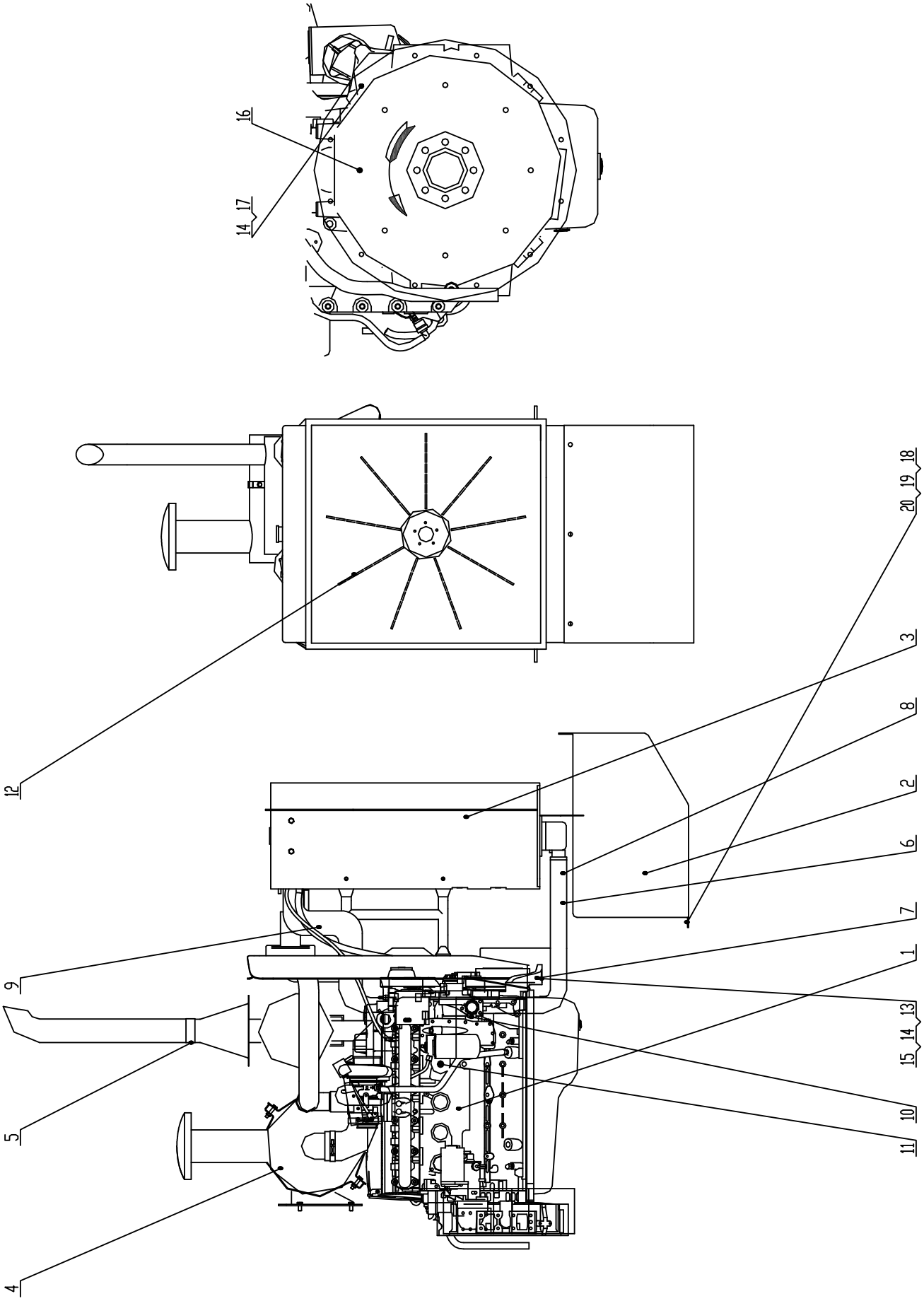

Z50G01T17 发动机装置 Engine Assembly

序号 Item	代号 Part No.	名称 Parts Name		数量 Q'ty	备注 Remark
1	QSB6.7(F-CG-QSB6.7)	柴油机	Diesel Engine	1	
2	Z50G0101T17	燃油箱	Fuel Tank	1	
3	Z50G0102T17	冷却系统	Cooling System	1	
4	Z50G0103T17	进气系统	Input System	1	
5	Z50G0104T17	排气装置	Exhaust System	1	
6	Z50G0107T17	进回油管路	Fuel Pipe	1	
7		后支撑	Engine Back Support	2	
8	Z50G0111T17	进水管总成	Inlet Hose Assembly	1	
9	Z50G0112T17	出水管总成	Outlet Hose Assembly	1	
10	Z50G010000001T7	取暖回水管接头	Give Warm Outlet Pipe	1	
11	Z50G010000002T7	取暖进水管接头	Give Warm inlet Pipe	1	
12	786/8-8/32.5° /PAG/ 2ZL/60/5X8.5/BC90A	风扇	Fan	1	
13	GB/T 5783-2000	螺栓 M10×50	Bolt M10×40	4	
14	GB/T 93-1987	垫圈10	Washer 10	16	
15	GB/T 889.1-2000	螺母 M10	Nut M10	4	
16	3/8X35-16	螺栓	Bolt	8	
17	GB/T 5783-2000	螺栓 M10×40	Bolt M10×40	12	
18	GB/T 5783-2000	螺栓 M12×25	Bolt M12×25	5	
19	GB/T 93-1987	垫圈12	Washer 12	5	
20	GB/T 95-2002	平垫圈 12	Washer 12	5	

Z50G0101T17 燃油箱 Fuel Tank

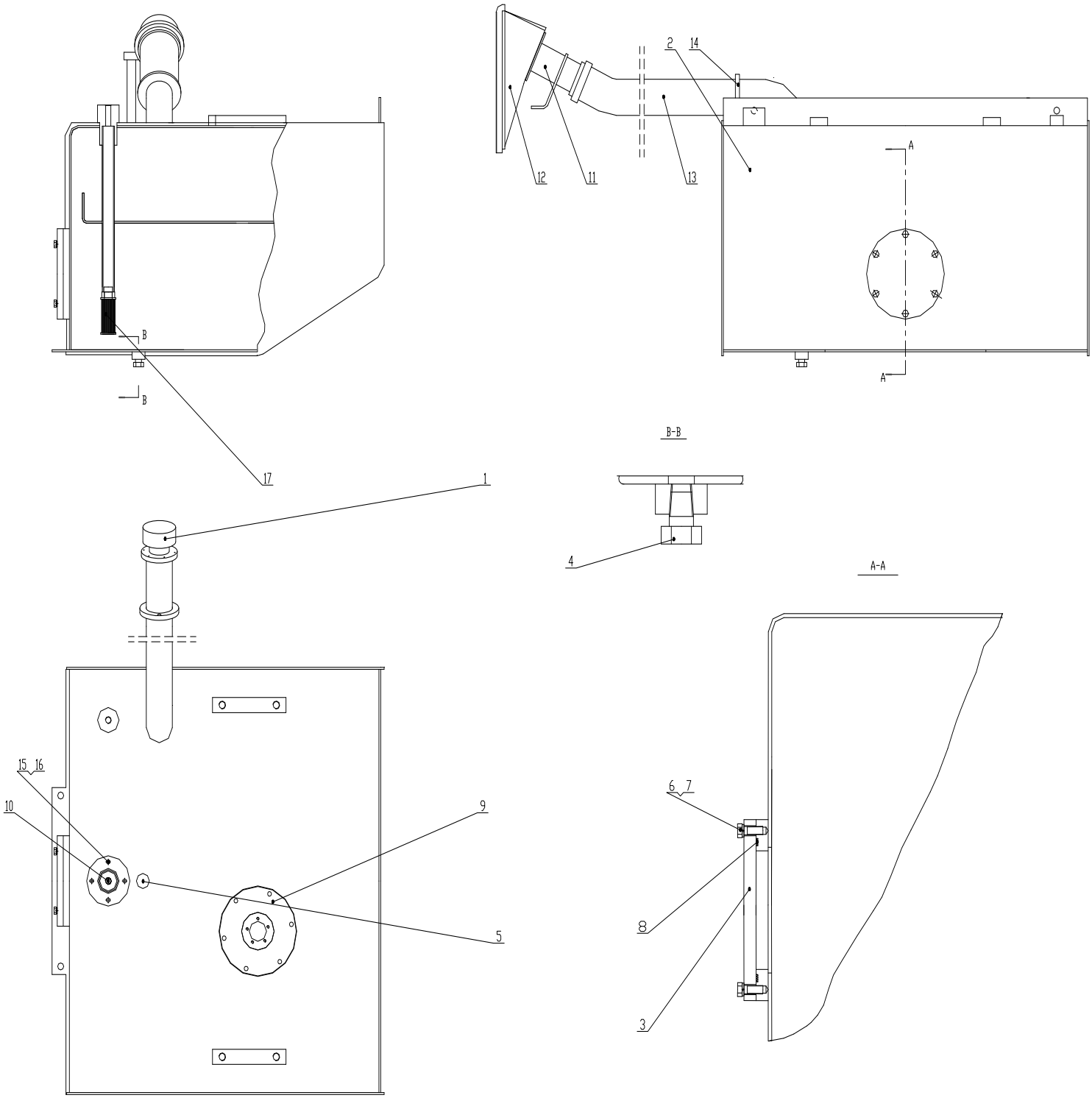

https://truckmanualshub.com/

Z50G0101T17 燃油箱 Fuel Tank

序号 Item	代号 Part No.	名称 Parts Name		数量 Q'ty	备注 Remark
1	TK50C	空气滤清器	Air Cleaner Cap	1	
2	Z50G010101T17	燃油箱体	Tank Body	1	
3	CG50.1.1-2	法兰盘	Flange	1	
4	ZL30B.1.1-10	螺塞	Plug	1	
5	LG-ZL50-13A	呼吸螺塞	Plug	1	
6	GB/T 5783-2000	螺栓 M8×25	Bolt M8×25	12	
7	GB/T 93-1987	垫圈8	Washer 8	12	
8	GB/T 3452.1-92	O型圈132X5.3	O-Ring 132×5.3	2	
9	Z35C010100001	连接法兰	Flange	1	
10	Z50G0101021T17	吸油管结合组	Suck Fuel Tube Assembly	1	
11	Z50G010103T17	焊接管总成	Jointing Tube Assembly	1	
12	Z38G010100001	胶套	Rubber Cover	1	
13	Z38G010100002	胶管	Rubber Pipe	1	
14	φ65-φ75	卡箍	Clamp	2	
15	GB/T 70.1-2000	内六角螺钉M5X20	Bolt M5X20	4	
16	GB/T 93-1987	垫圈5	Washer 5	4	
17	WU-16×80-J	吸油过滤器	Suck Fuel Filter	1	

https://truckmanualshub.com/

Z50G0102T17 冷却系统 Cooling System

https://truckmanualshub.com/

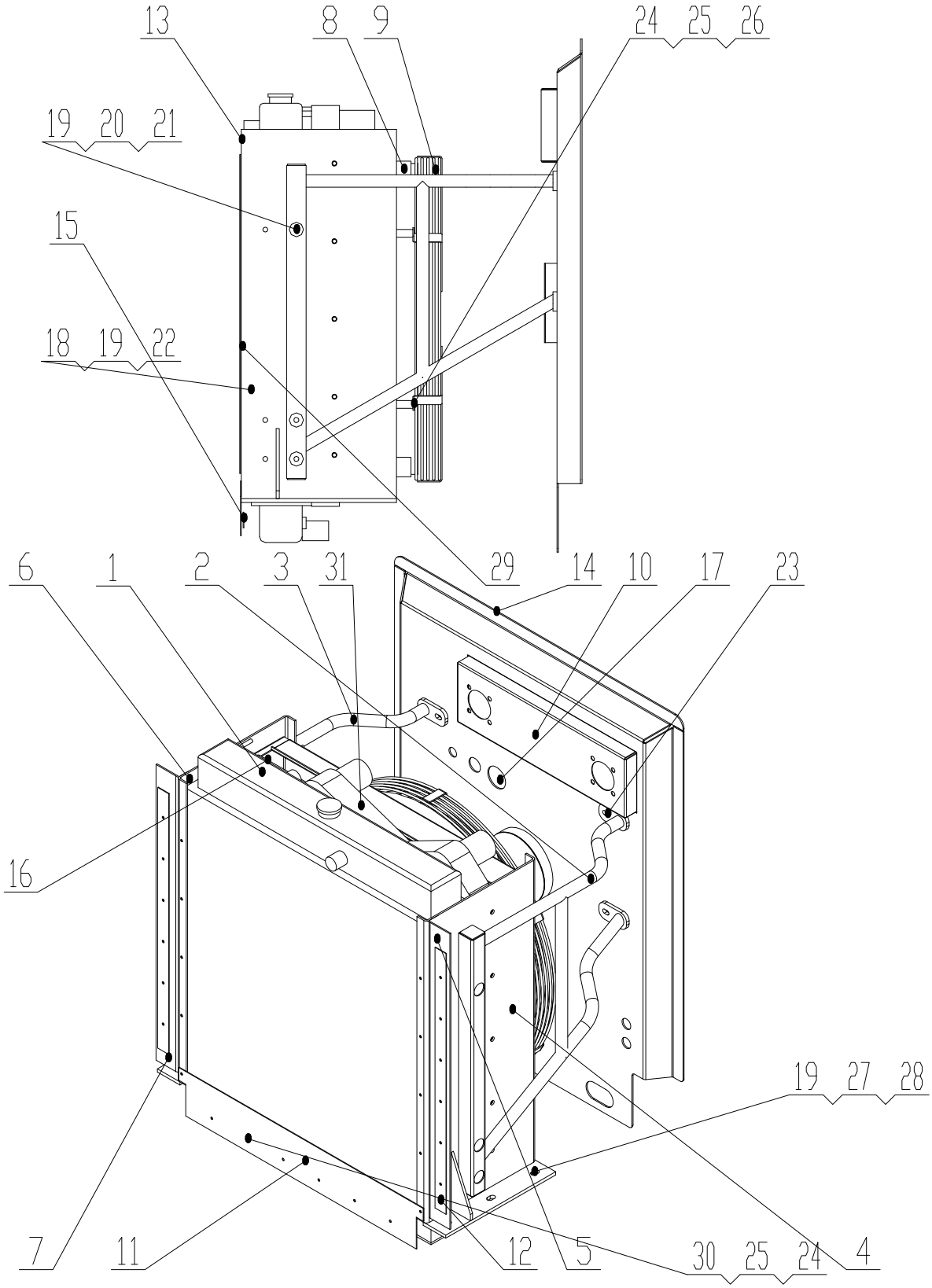

Z50G0102T17 冷却系统 Cooling System

序号 Item	代　　号 Part No.	名　　称 Parts Name		数量 Q'ty	备注 Remark
1	CG958GB-1301000	水散热器总成	Water Radiator Assembly	1	
2	Z50G010201T17	挡板支架总成（右）	Bracket Assembly (Right)	1	
3	Z50G010202T17	挡板支架总成（左）	Bracket Assembly (Left)	1	
4	Z50G010203T17	侧板总成（右）	Plate Assembly (Right)	1	
5	Z50G010200001T17	竖板	Adiabatic	2	
6	Z50G010204T17	侧板总成（左）	Plate Assembly (Left)	1	
7	Z50G010200002T17	板	Plate	2	
8	Z50G010205T17	导风罩总成	Fan Cowl Assembly	1	
9	Z50G010206T17	保护罩	Screen	1	
10	Z50G010207T17	挡板总成	Baffle Assembly	1	
11	Z50G010200003T17	底板	Plate	1	
12	Z50G010200004T17	压板	Plate	1	
13		双层橡胶密封条	Double Airproof Rubber	2m	
14		圆球橡胶密封条	Roundness Airproof Rubber	3m	
15	840X200X5	密封橡胶板	Rubber Plate	1	
16	B1485	油冷却器	Hydraulic Oil Radiator	1	
17	Z50G010200005T17	橡胶护套	Rubber Grommet	1	
18	GB/T 5783-2000	螺栓 M12X25	Bolt M12X25	20	
19	GB/T 93-1987	垫圈12	Washer 12	32	
20	GB/T 70.1-2000	内六角螺钉 M12X25	Bolt M12X25	6	
21	GB/T 95-2002	平垫圈12	Washer 12	10	
22	GB/T 848-2002	小垫圈12	Washer 12	16	
23	GB/T 6170-2000	螺母 M12	Nut M12	4	
24	GB/T 5783-2000	螺栓 M8X16	Bolt M8X16	30	
25	GB/T 93-1987	垫圈8	Washer 8	30	
26	GB/T 95-2002	平垫圈8	Washer 8	6	
27	GB/T 5783-2000	螺栓 M12X40	Bolt M12X40	6	
28	GB/T 97.1-2002	平垫圈12	Washer 8	6	
29	GB/T 6170-2000	螺母 M8	Nut M8	16	
30	GB/T 848-2002	小垫圈8	Washer 8	24	
31	CG958GZHQ-1302000	中冷器	Middle Radiator	1	

Z50G0103T17 进气系统　Input System

https://truckmanualshub.com/

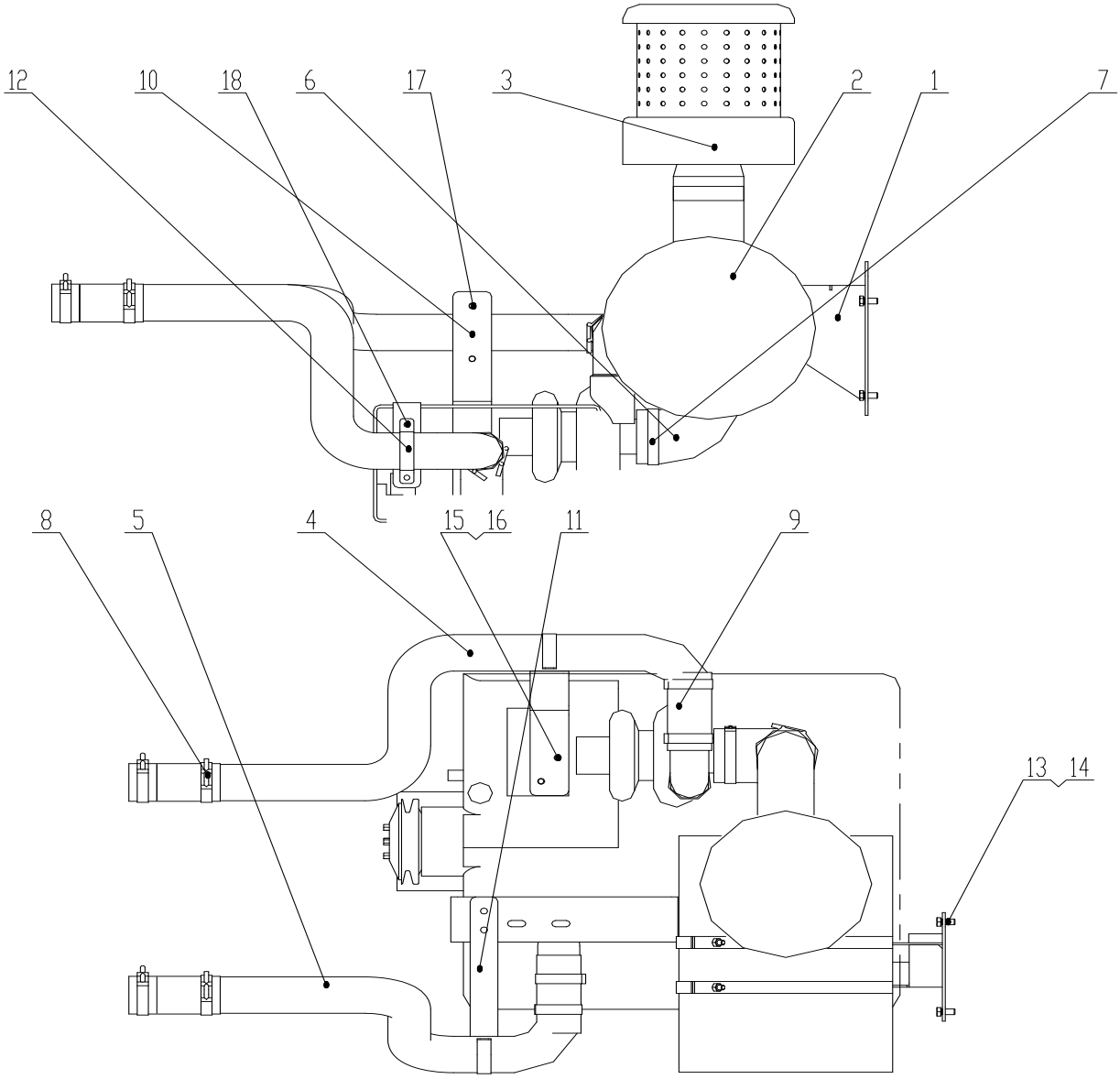

Z50G0103T17 进气系统 Input System

https://truckmanualshub.com/

序号 Item	代　　号 Part No.	名　　称 Parts Name		数量 Q'ty	备注 Remark
1	Z50G010301T17	空滤器支架	Air Cleaner Support	1	
2	A768	空滤器	Air Cleaner	1	
3	KA50-5	空气预滤器	Air Pre-Cleaner		
4	Z50G010302T17	中冷器进气管Ⅰ	Air Cooler Inlet Hose Ⅰ	1	
5	Z50G010303T17	中冷器进气管Ⅱ	Air Cooler Inlet Hose Ⅱ	1	
6	Z35G010500001T4	进气胶管	Inlet Rubber Pipe	1	
7	φ130—φ140	卡箍	Clamp	2	
8		卡箍	Clamp	8	
9	IC9288	硅橡胶	Silica Gel	4	
10	Z50G010300001T17	支架一	Bracket	1	
11	Z50G010300002T17	支架二	Bracket	1	
12	Z50G010300003T17	夹子	Clamp	2	
13	GB/T 5783-2000	螺栓 M12×25	Bolt M12×25	4	
14	GB/T 93-1987	垫圈12	Washer 10	4	
15	GB/T 5783-2000	螺栓 M10×25	Bolt M10×25	8	
16	GB/T 93-1987	垫圈10	Washer 10	8	
17	GB/T 6170-2000	螺母M10	Nut M10	6	
18	GB/T 97.1-2002	垫圈 10	Washer 10	4	

Z50G010301T17 空滤器支架　Air Cleaner Support

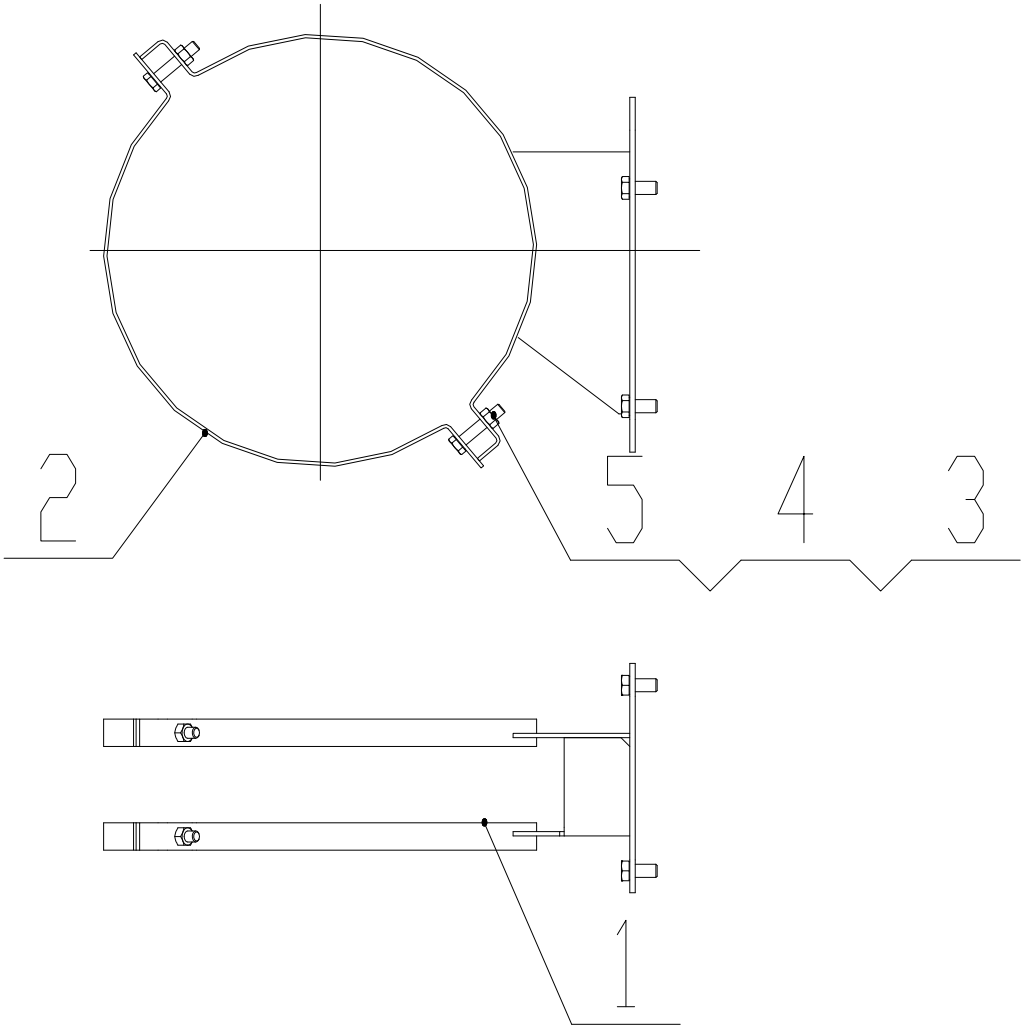

Z50G010301T17 空滤器支架 Air Cleaner Support

序号 Item	代 号 Part No.	名 称 Parts Name		数量 Q'ty	备注 Remark
1	Z50G0103011T17	支架	Support	1	
2	Z50G010301001T7	夹板	Plate	2	
3	GB/T 5783-2000	螺栓M10X50	Bolt M10X50	4	
4	GB/T 6170-2000	螺母M10	Nut M10	4	
5	GB/T 93-1987	垫圈10	Washer 10	4	

A768 空滤器 Air Cleaner

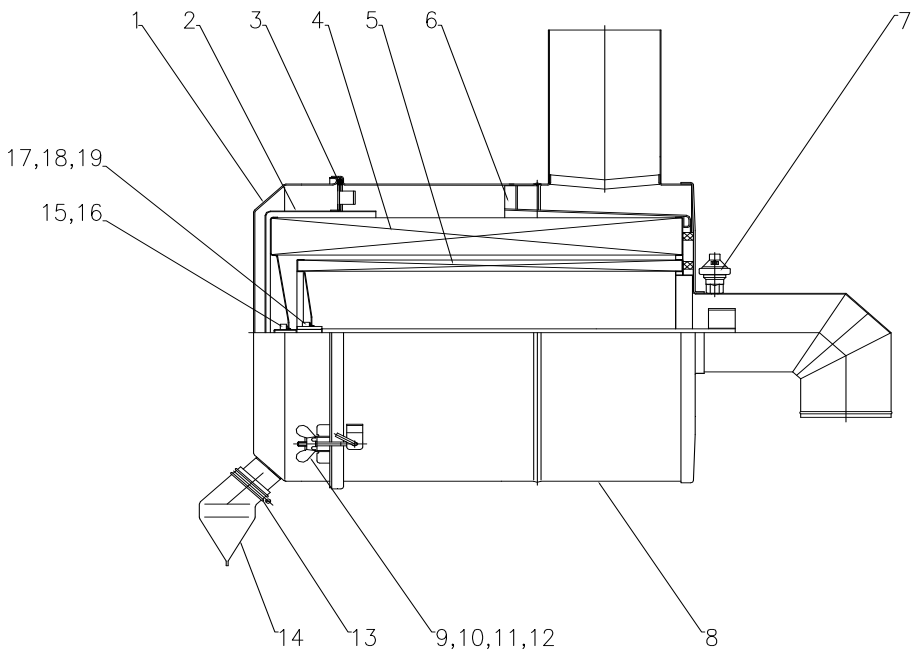

A768 空滤器 Air Cleaner

序号 Item	代 号 Part No.	名 称 Parts Name		数量 Q'ty	备注 Remark
1	389512100	上盖分总成	Cover Assembly	1	
2	389518800	挡灰盘总成	Plate Assembly	1	
3	389513000	密封圈	Seal	1	
4	389515300	主空滤芯	Primary Air Cleaner	1	
5	389515600	安全滤芯	Safe Air Cleaner	1	
6	389510500	旋流片	Flow Piece	1	
7	KLSK01-10	空滤堵塞报警器	Annunciator	1	
8	A768-050	外壳总成	Body Assembly	1	
9	Q39006	碟型螺母	Nut	4	
10	Q40106	平垫圈	Washer	4	
11	Q40306	弹簧垫圈	Washer	4	
12	1109N-081	螺栓	Bolt	4	
13	Q67250	卡箍	Clamp	1	
14	389164000	排尘袋	Valve	1	
15	Q340B08	六角螺母	Nut	1	
16	389162800	硫化垫圈	Washer	1	
17	Q350B16	六角螺母	Nut	1	
18	Q40016	平垫圈	Washer	1	
19	A010-016	橡胶垫圈	Washer	1	

Z50G0104T17 排气系统 Outlet Assembly

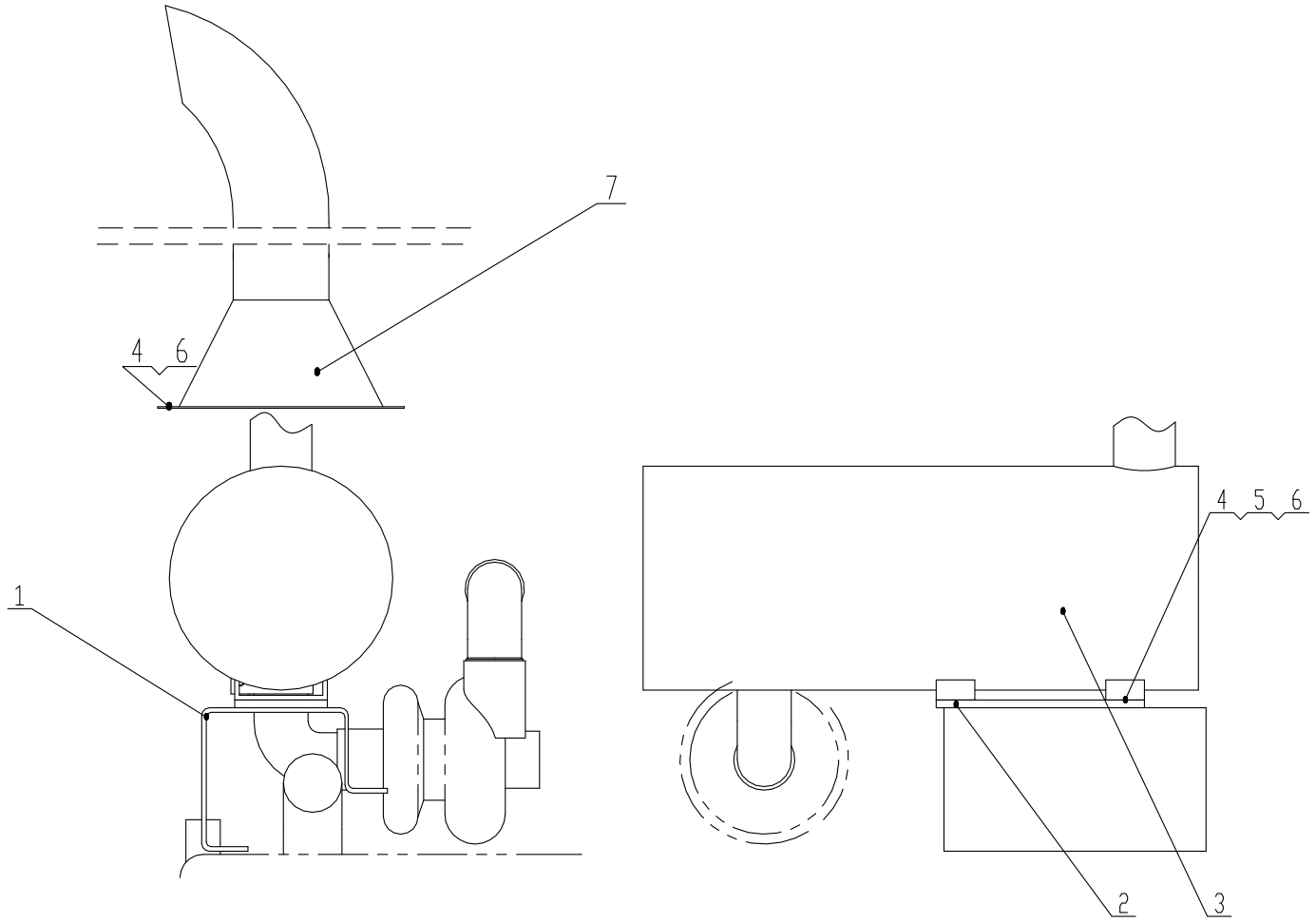

Z50G0104T17 排气系统 Outlet Assembly

序号 Item	代 号 Part No.	名 称 Parts Name		数量 Q'ty	备注 Remark
1	Z50G010400001T17	支架	Support	1	
2	Z35G010400002T4	垫板	Plate	1	
3	XH.G505X.W	消声器	Muffler	1	
4	GB/T 5783-2000	螺栓M10X25	Bolt M10X25	15	
5	GB/T 6170-2000	螺母M10	Nut M10	2	
6	GB/T 93-1987	垫圈10	Washer 10	15	
7	Z50G010401T17	排气尾管总成	Outlet Tube Assembly	1	

Z50G0107T17 进回油管路 Fuel Pipe

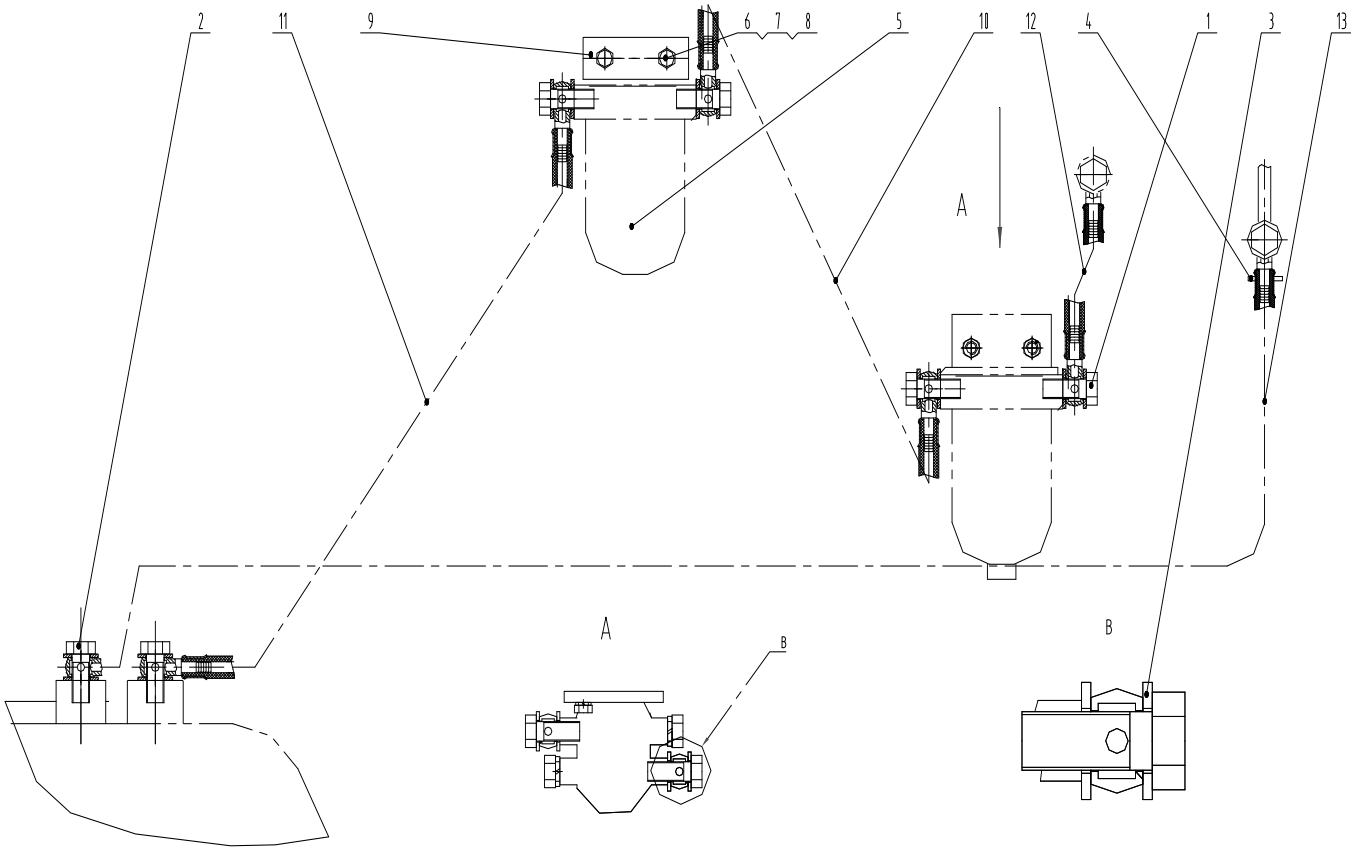

Z50G0107T17 进回油管路 Fuel Pipe

序号 Item	代 号 Part No.	名 称 Parts Name		数量 Q'ty	备注 Remark
1	Z50G010700002T7	空心螺栓M12×1.5	Bolt	1	
2	ZL30B.1.1-4	大接头螺栓	Bolt	4	
3	JB 982-77	垫圈14	Washer 14	10	
4	φ10-φ20	卡箍	Clamp	1	
5	CLQ-85	燃油粗滤器	Fuel Primary Filter	1	
6	GB/T 5783-2000	螺栓 M10X75	Bolt M10X75	1	
7	GB/T 95-2002	平垫圈 10	Washer 10	2	
8	GB/T 6170-2000	螺母M10	Nut M10	2	
9	Z50G010700001T17	垫板	Plate	1	
10	Z50G010701T17	燃油进油管	Oil Inlet Hose	1	
11	Z50G010702T17	燃油进油管	Oil Inlet Hose	1	
12	Z50G010703T17	燃油回油管	Oil Return Hose	1	
13	Z50G010704T17	燃油回油管	Oil Return Hose	1	

Z50G0111T17 进水管总成 Inlet Hose Assembly

https://truckmanualshub.com/

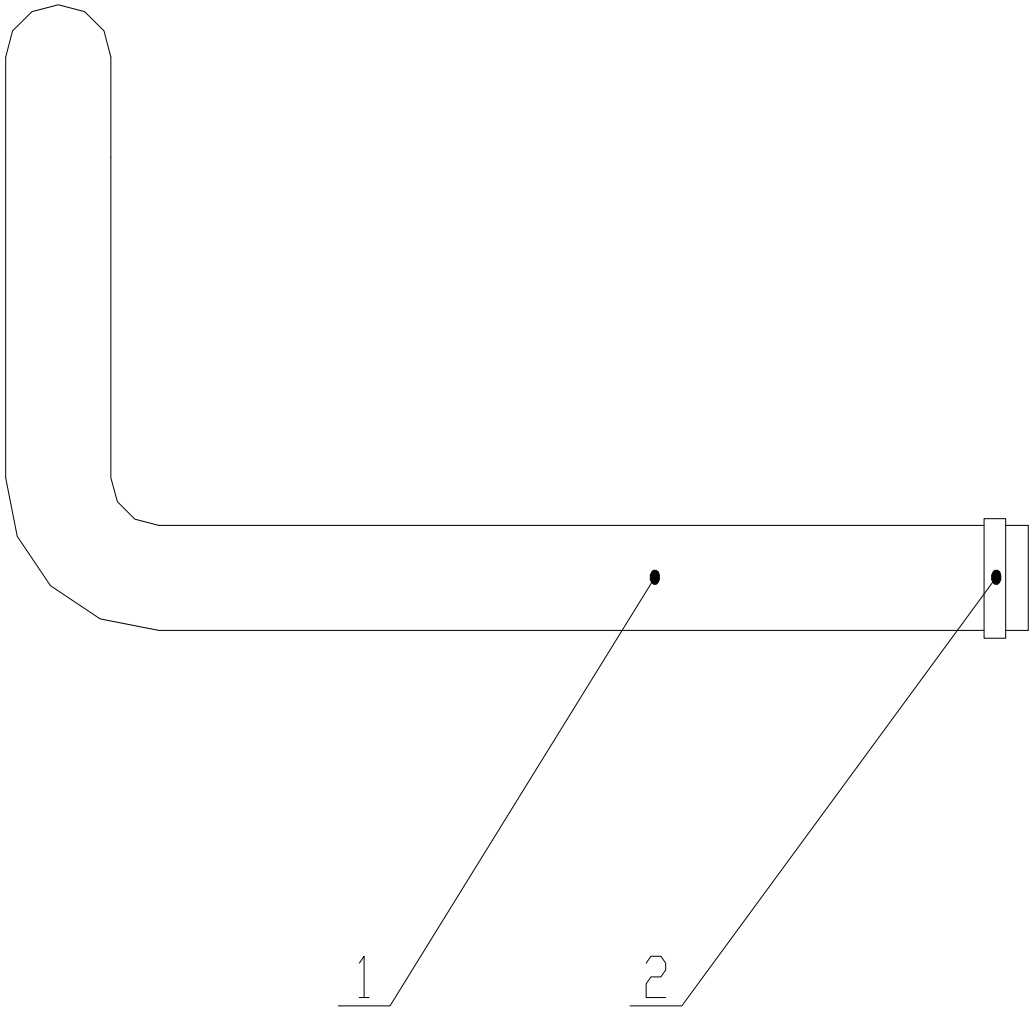

Z50G0111T17 进水管总成 Inlet Hose Assembly

序号 Item	代 号 Part No.	名 称 Parts Name		数量 Q'ty	备注 Remark
1	Z50G011100001T17	进水胶管	Inlet Hose	1	
2	Φ50-60	卡箍	Clamp	2	

Z50G0112T17 出水管总成 Outlet Hose Assembly

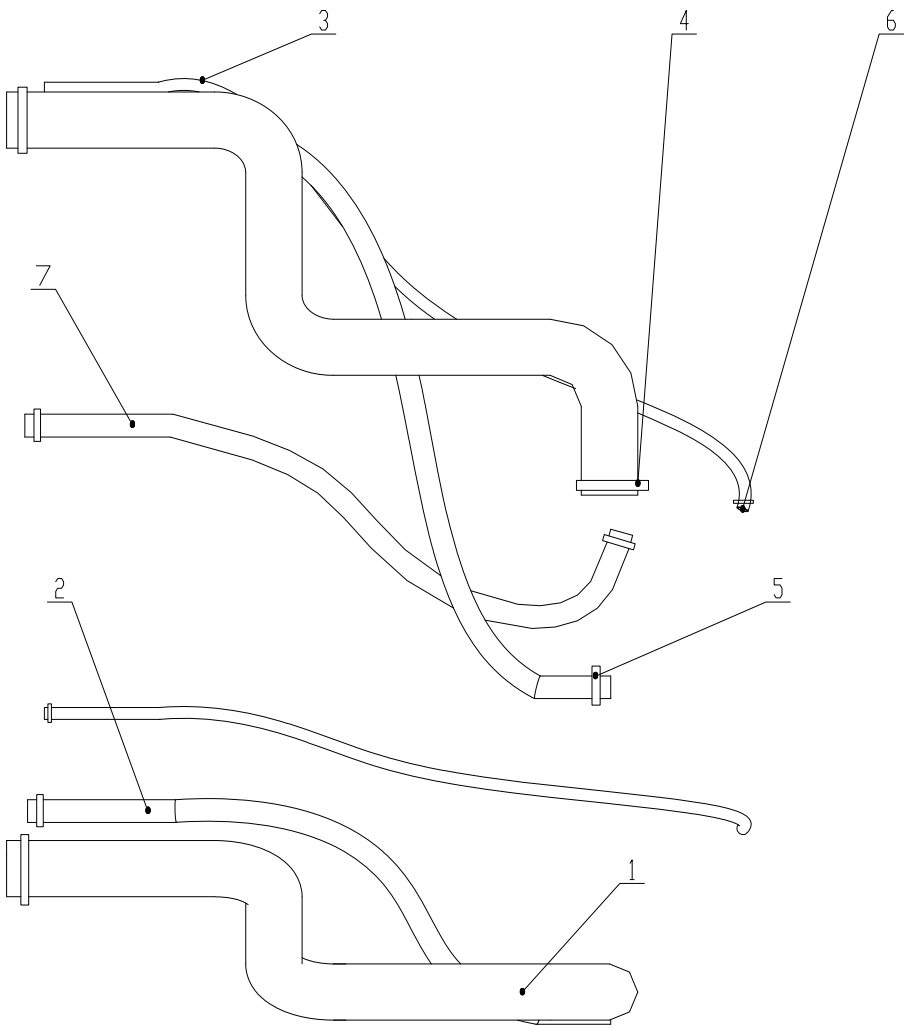

Z50G0112T17 出水管总成 Outlet Hose Assembly

序号 Item	代 号 Part No.	名 称 Parts Name		数量 Q'ty	备注 Remark
1	Z50G011200001T17	出水胶管	Outlet Hose I	1	
2	Z50G011200002T17	Φ21补水管	Hose	4m	
3	Z50G011200003T17	Φ10蒸汽管	Hose	3m	
4	Φ50-60	卡箍	Clamp	2	
5	Φ20-30	卡箍	Clamp	4	
6	Φ10-20	卡箍	Clamp	2	
7	Z50G011200004T17	Φ21小循环管	Hose	3m	

https://truckmanualshub.com/

变矩器变速箱
Torque Converter Transmission

Z50G03T5　变矩器变速箱

Torque Converter Transmission

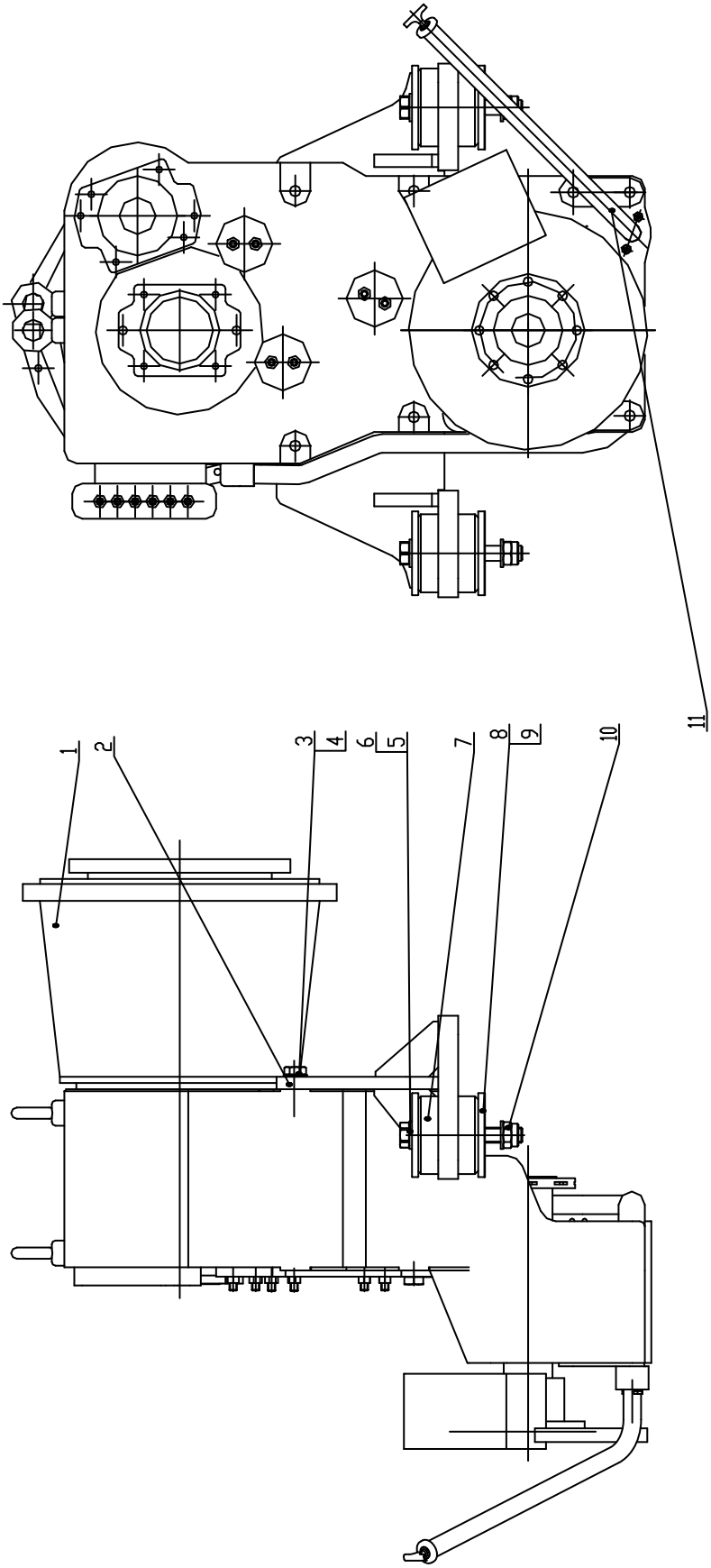

Z50G03T5　变矩器变速箱 Torque Converter Transmission

https://truckmanualshub.com/

序号 Item	代号 Part No.	名 称 Parts Name		数量 Q'ty	备注 Remark
1	ZF4WG-200	变矩器变速箱	Torque Converter Transmission	1	外购柳州ZF 164
2	Z5EH0302T4	支架	Support	1	
3	GB/T5783-2000	螺栓M20X50	Bolt M20X50	4	
4	GB/T97.2-2002	垫圈20	Washer 20	4	
5	GB/T5783-2000	螺栓M24X180	Bolt M24X180	2	
6	GB/T97.2-2002	垫圈24	Washer 24	4	
7	CB-2205-2	减振垫	Pamper	2套	
8	Z5EH030000002T4	垫板	Washer	4	
9	Z5EH030000003T4	调整垫	Adjusting Shim	2组	
10	GB/T6185.1-2000	锁紧螺母M24	Nut M24	2	
11	Z50E0302T57	加油管总成	Oil Pipe Assembly	1	

https://truckmanualshub.com/

变速油路系统

Torque Converter &Transmission Lines System

https://truckmanualshub.com/

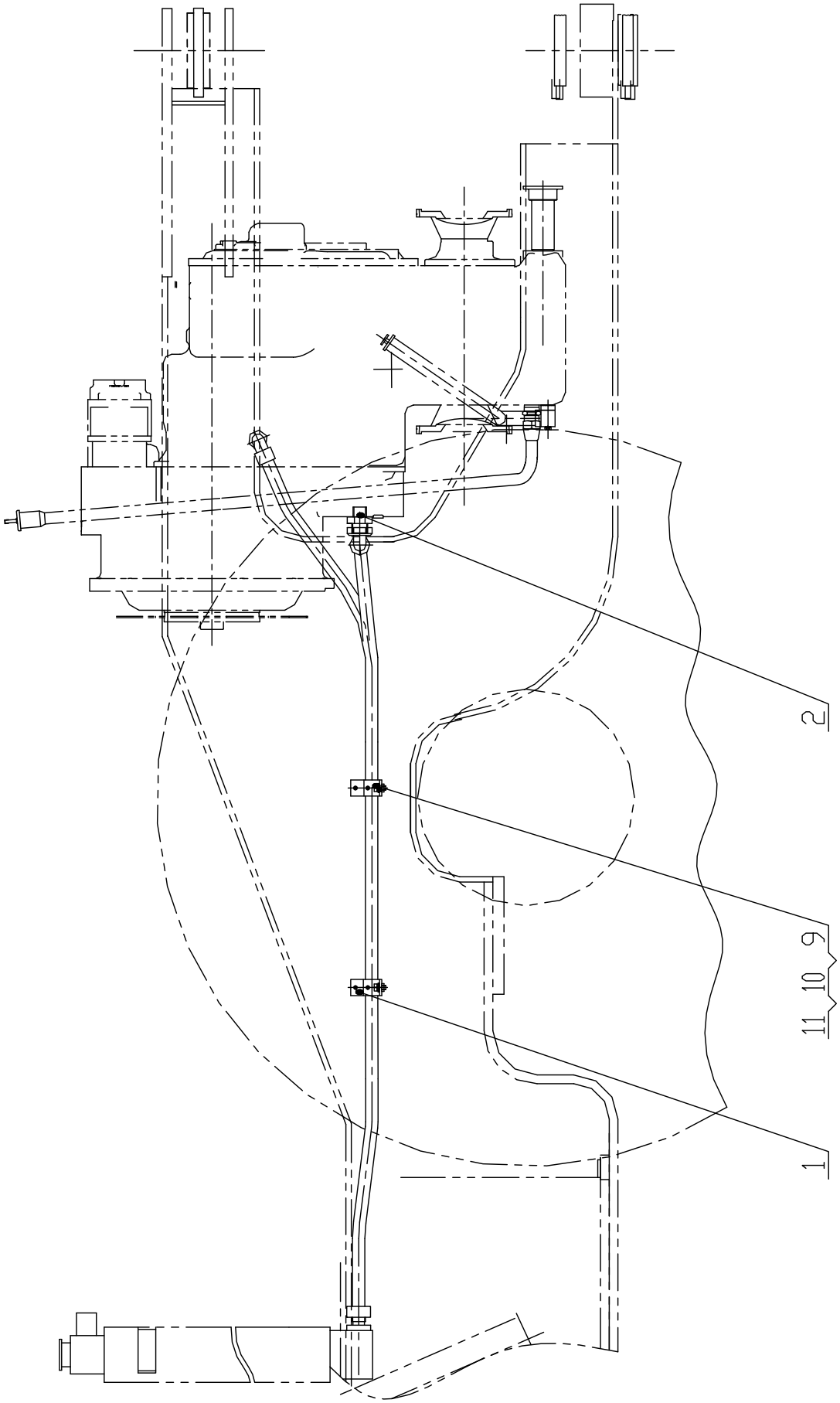

https://truckmanualshub.com/

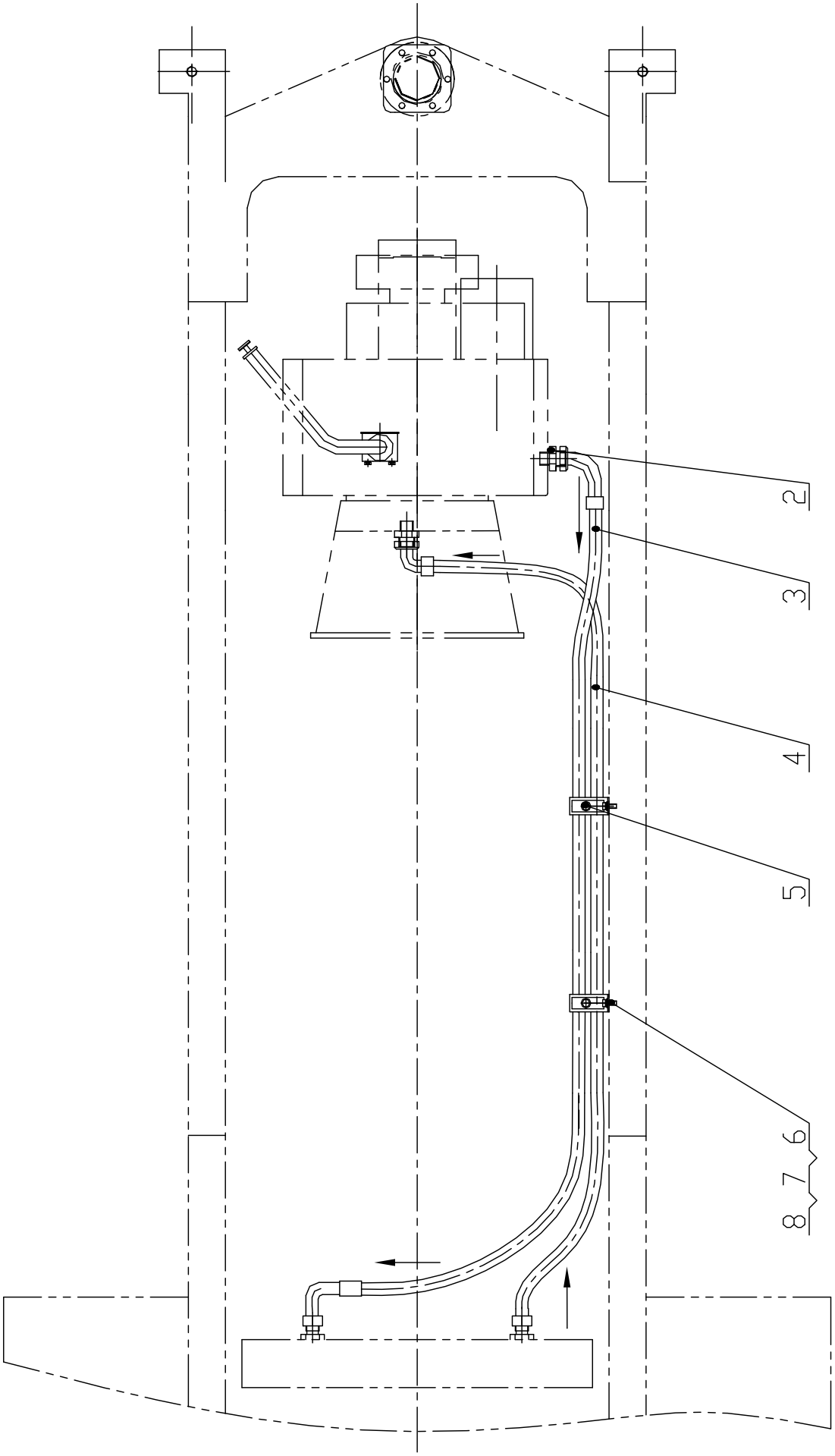

Z50G04T17 变速油路系统 Hydraulic System

序号 Item	代号 Part No.	名称 Parts Name		数量 Q‘ty	备注 Remark
1	Z50G040000001	支架	Support	2	
2	1CH-36-30(M30X1.5)Z	端直通接头	Connector	2	
3	20491-36-16(H120)Z/20491-36-16ZX1T16AGX2290V180	软管总成	Hose	1	
4	20411-36-16Z/20491-36-16ZX1T16AGX2230	软管总成	Hose	1	
5	TTPG16-538-DKL	管夹	Clip	2	
6	GB/T93-1987	垫圈 10	Washer	2	
7	GB/T5783-2000	螺栓 M10X25	Bolt	2	
8	GB/T97.2-2002	垫圈 10	Washer	2	
9	GB/T5782-2000	螺栓 M8X70	Bolt	2	
10	GB/T6170-2000	螺母 M8	Nut	2	
11	GB/T93-1987	垫圈 8	Washer	2	

https://truckmanualshub.com/

前桥、后桥

Front Axle Rear Axle

Z50G06T14 前桥　Front Axle

Z50G05T14 后桥　Rear Axle

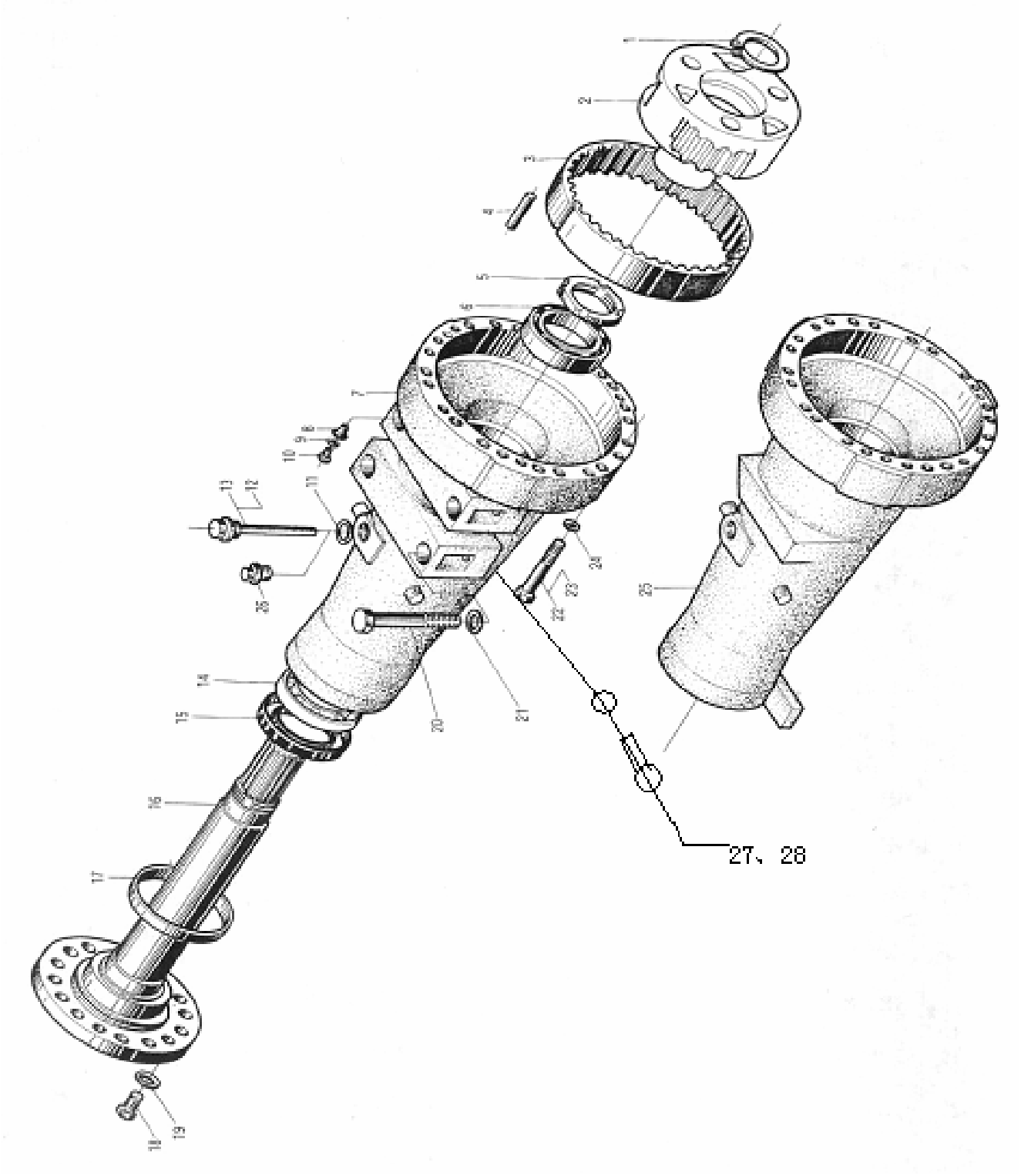

Z50G06T14 前桥 Front Axle

Z50G05T14 后桥 Rear Axle

序号 Item	代 号 Part No.	名 称 Parts Name		数量 Q'ty	备注 Remark
1	GB894.1-86	挡圈95	Snap Ring 95	2	
2	06F0102	轮边减速器	Hub Reducer	2	
3	06F1301	内齿圈	Inner Gear Ring	2	
4	06F5505	销	Pin	6	
5	06F5204	锁紧螺母	Nut	2	
6	GB297-94	轴承32021	Bearing 32021	2	
7	06F1001	前桥壳	Front Axle Case	2	
8	06F0104	橡胶螺塞	Plug	2	
9	GB96-85	垫圈 4	Washer 4	2	
10	GB5783-86	螺栓 M4X12	Bolt M4X12	2	
11	JB982-77	垫圈 33	Washer 33	2	
12	06F0105	呼吸螺塞总成	Plug	1	
13					
14	GB297-94	轴承30222	Bearing 30222	2	
15	GB13871-92	油封FB200230	Oil Seal FB200230	2	
16	06F1501	半轴	Half Shaft Cowl Bolt	2	
17	05F0504	轮边防尘罩	Washer 24	2	
18	GB5782-86	螺栓M24X55	Bolt M24X55	40	
19	GB97.2-85	垫圈24	Washer 24	40	
20	GB5785-86	螺栓 M24X2X220	Bolt M24X2X220	8	
21	GB97.2-85	垫圈24	Washer 24	8	
22	GB5782-86	螺栓M16X180	Bolt M16X180	24	
23	GB5782-86	螺栓M16X110	Bolt M16X110	24	
24	GB97.2-85	垫圈16	Washer 16	48	
25	06E1001	后桥壳	Rear Axle Case	2	
26	CG302.12-95	螺塞M33X2	Plug M33X2	2	
27	JB982-77	垫圈14	Washer14	2	
28	CG302.12-95	螺塞M14X1.5	Plug M14X1.5	2	

轮胎总成　Rim Assembly

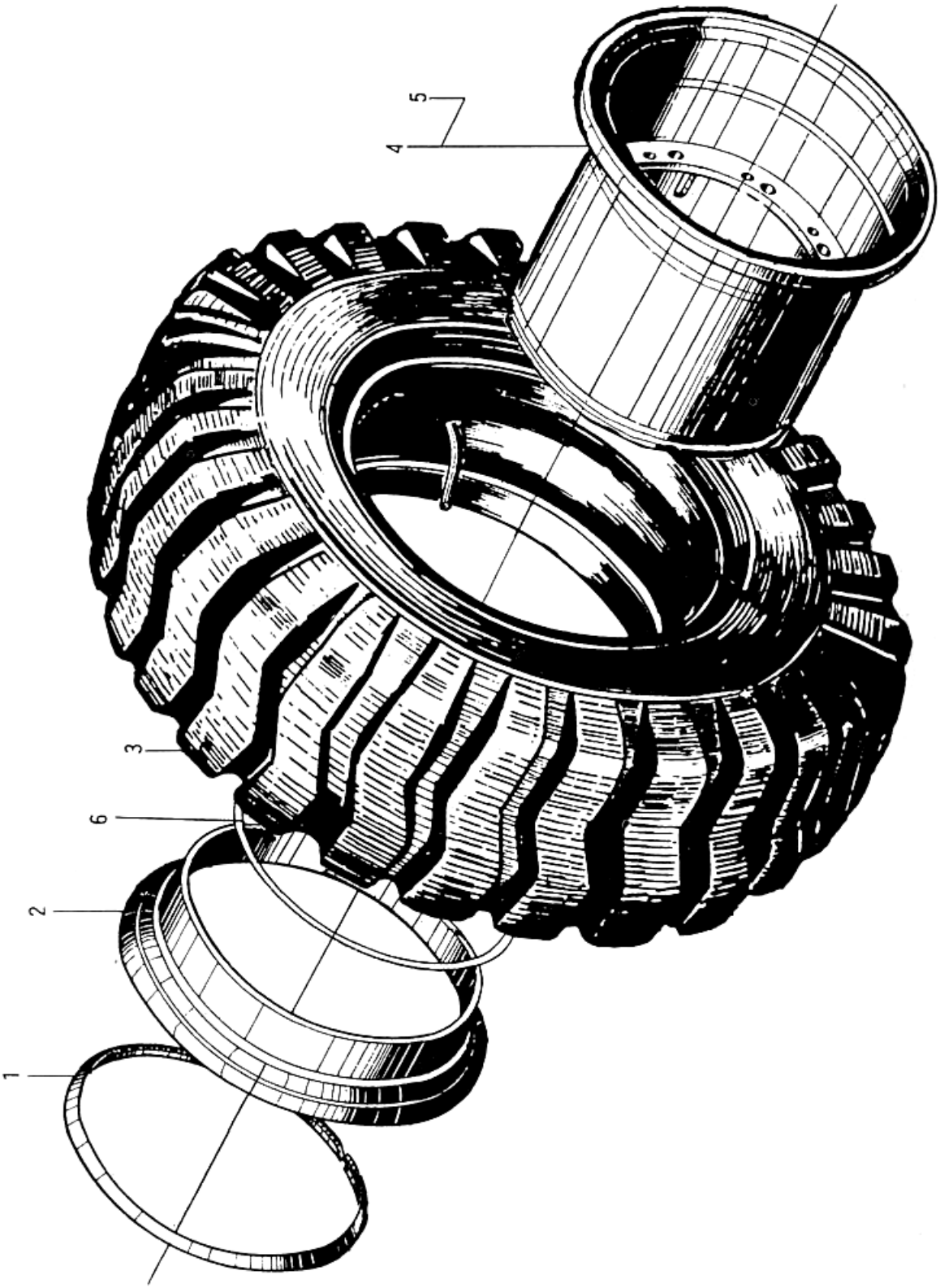

https://truckmanualshub.com/

轮胎总成　Rim Assembly

序号 Item	代　号 Part No.	名　称 Parts Name		数量 Q'ty	备注 Remark
1					
2					
3		轮胎23.5-25-20PR（TL）	Type 23.5-25-16PR TL	1	
4	CQ22B- 01E	轮辋总成	Rim	1	
5					
6					
7					

CG50.5.2 前支承架总成　Front Support Carrier

Z50G0501T14 后支承架总成　Rear Support Carrier

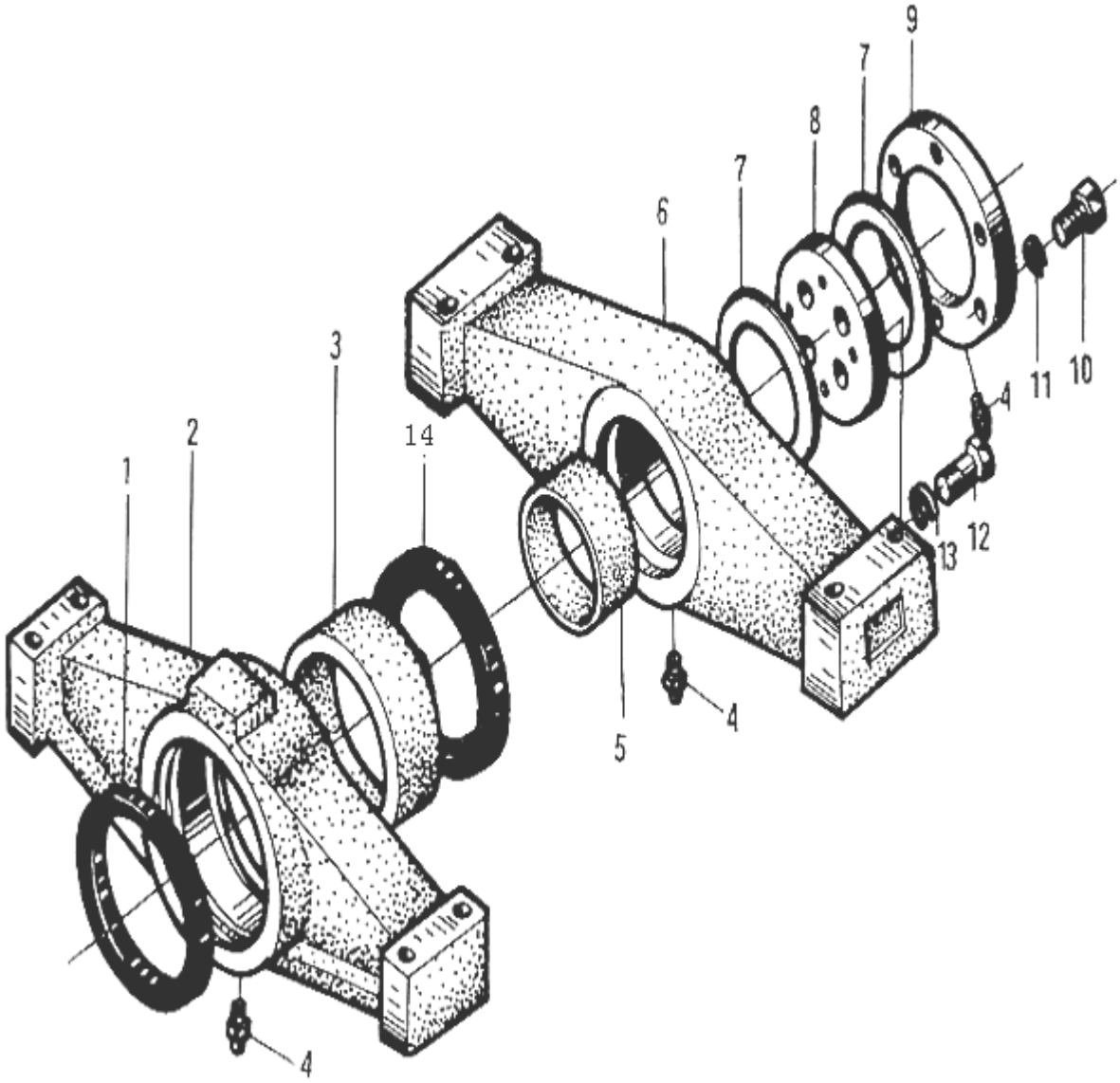

CG50.5.2 前支承架总成　Front Support Carrier

Z50G0501T14 后支承架总成　Rear Support Carrier

序号 Item	代　号 Part No.	名　称 Parts Name		数量 Q'ty	备注 Remark
1	HG4-692-67	油封PD180X220X18	Oil Seal PD180X220X18	2	
2	CG50.5.2-1	支承架（前）	Support Carrier (Front)	1	
3	CG50.5.2-2	衬套	Bushing	1	
4	GB1152-89	油杯M10X1	Oil Cup M10X!		前支承架总成：1 后支承架总成：2
5	CG50.5.1-3	衬套	Bushing	1	
6	Z50G050100001 T14	支承架（后）	Support Carrier (Rear)	1	
7	CG50.5.1-4	耐磨板	Plate	2	
8	CG50.5.1-5	转盘	Disc	1	
9	CG50.5.1-2	端盖	Cover	1	
10	GB5781-86	螺栓M16X40	Bolt M16X40	6	
11	GB93-87	垫圈16	Washer 16	16	
12	GB32.1-88	螺栓M20X50	Bolt M20Xbolt	4	
13	GB93-87	垫圈20	Washer 20	4	
14	HG4-692-67	油封PD130X160X15	Oil Seal PD130X160X15	1	
15	GB119-86	销A20X45	Pin A20X45	1	

06F0101c 前桥齿箱(一) Front Axle Differential(I)

Z50G0501T12 后桥齿箱(一) Front Axle Differential(I)

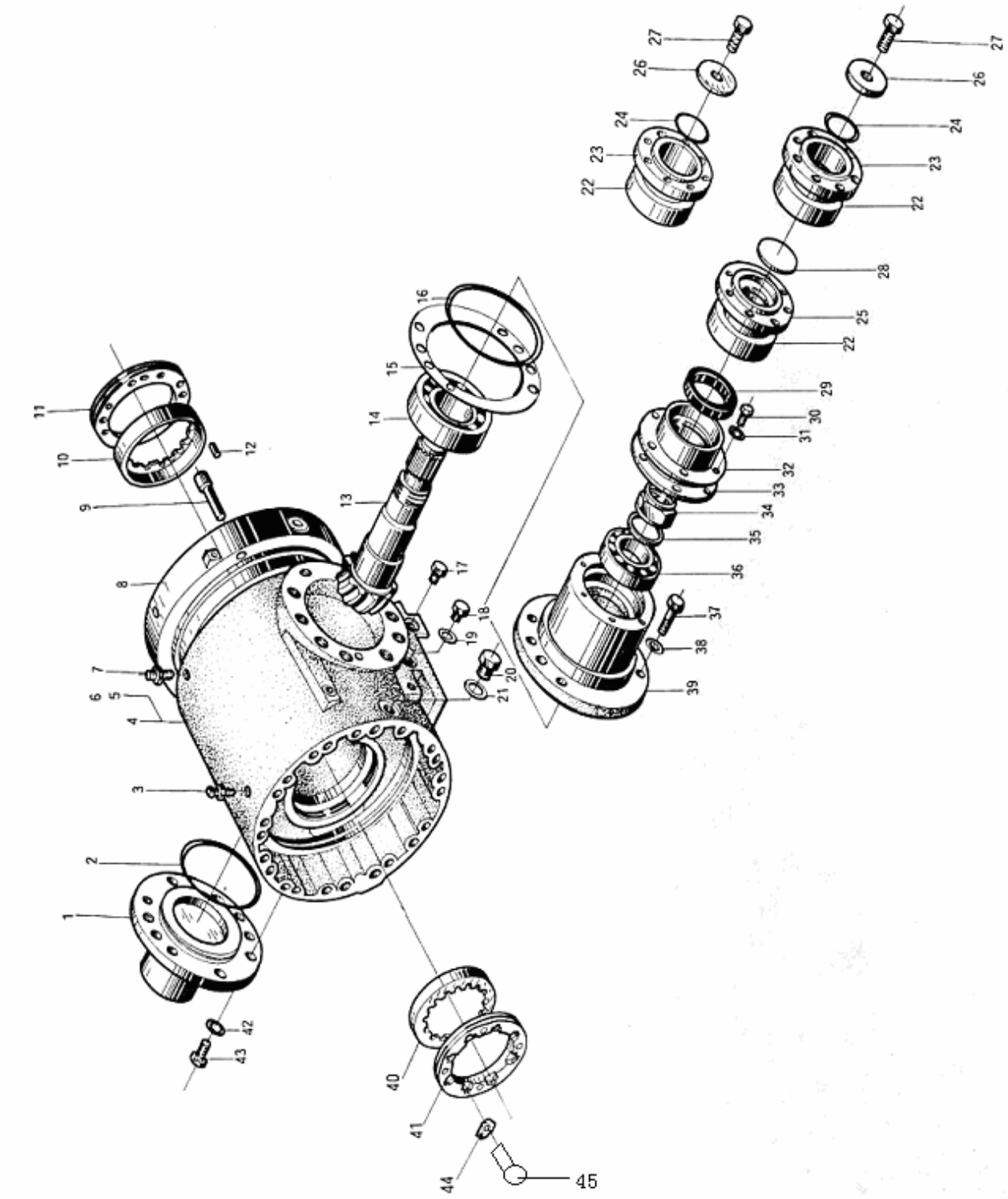

06F0101c 前桥齿箱(一) Front Axle Differential(I)

Z50G0501T12 后桥齿箱(一) Front Axle Differential(I)

序号 Item	代 号 Part No.	名 称 Parts Name		数量 Q'ty	备注 Remark
1	06E1501	后支承轴	Shaft	1	
2	GB3452.1-92	O型圈190X5.3	O-Ring 190X5.3	2	
3	06F3201	排气塞	Plug	2	
4					
5	06F1002c	前桥齿箱壳体	Differential Case	1	
6	Z50G050100001T12	后桥齿箱壳体	Differential Case	1	
7					
8	06F2002c	制动油缸	Cylinder	1	
9	GB70-85	螺钉M12X65	Screw M12X65	4	
10	06F1603	轴承外套（小端）	Bushing	1	
11	06F5202	调整螺母（小端）	Nut	1	
12	06F5503	销	Pin	2	
13	06F1307	主动锥齿轮	Drive Bevel Gear	1	
14	GB297-94	轴承32315	Bearing 32315	1	
15	06F5303	主传动调整垫片	Shim	1组	
16	GB3452.1-92	O型圈190X5.3	O-Ring 190X5.3	1	
17	06F3203	磁铁油塞	Plug	1	
18	CG302.12-95	螺塞M18X1.5	Plug M18X1.5	1	
19	JB982-77	垫圈18	Washer 18	1	
20	CG302.12-95	螺塞M33X2	Plug M33X2	2	
21	JB982-77	垫圈33	Washer 33	2	
22	06F0502	防尘罩	Dust Cowl	1	
23	06F1601	连接凸缘（前桥）	Flange	1	
24	06F3501	O型圈	O-Ring	1	

06F0101c 前桥齿箱(一)　Front Axle Differential(I)

Z50G0501T12 后桥齿箱(一)　Front Axle Differential(I)

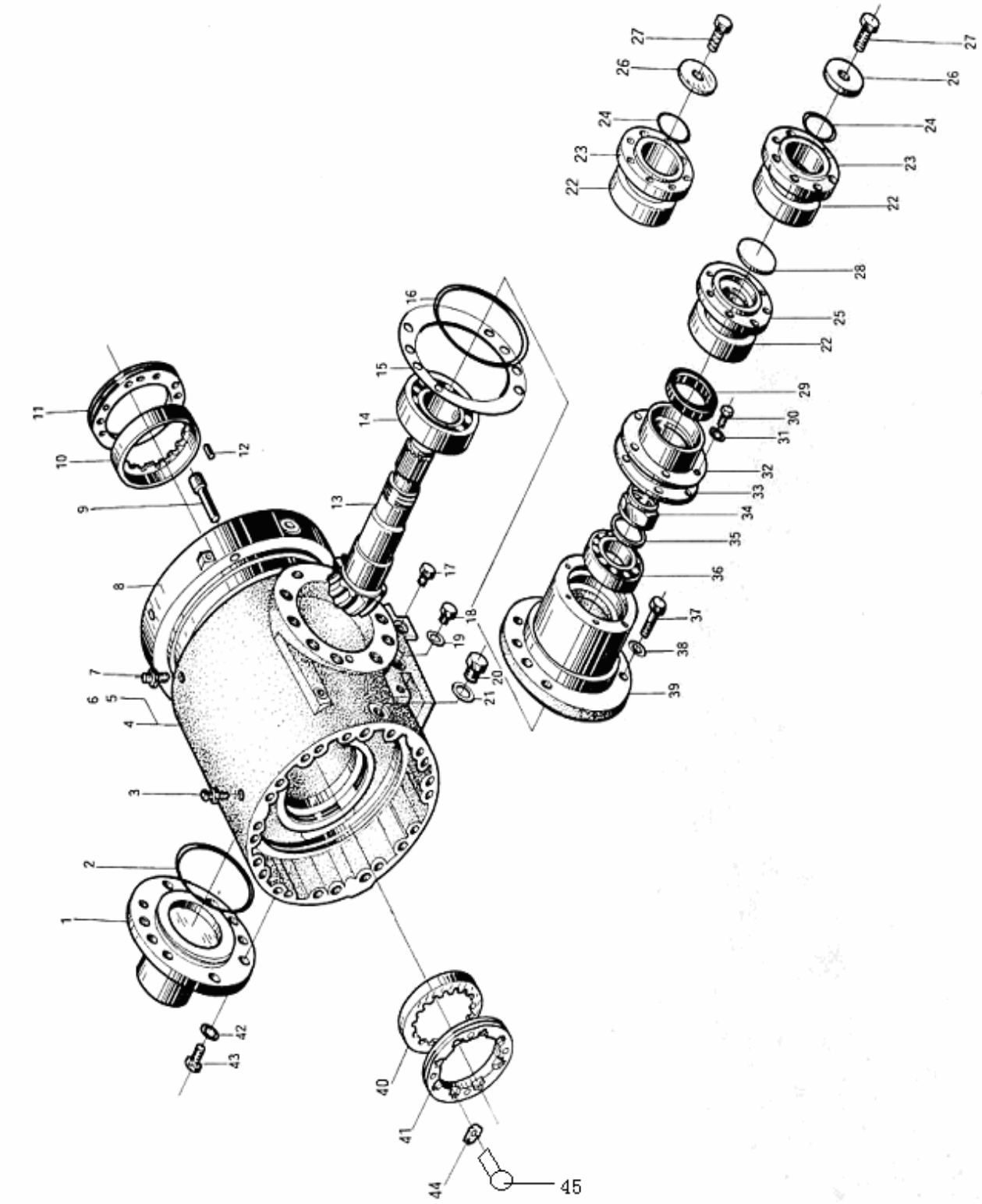

06F0101c 前桥齿箱(一) Front Axle Differential(I)

Z50G0501T12 后桥齿箱(一) Front Axle Differential(I)

序号 Item	代 号 Part No.	名 称 Parts Name		数量 Q'ty	备注 Remark
25	06E1601	连接凸缘（后桥）	Flange	1	
26	06F1802	前压板	Plate	1	
27	GB5783-86	螺栓 M16X50	Bolt M16X50	1	
28	06E1801	压板	Plate	1	
29	GB13871-92	油封FB7595	Oil seal FB7595	1	
30	GB5783-86	螺栓M8X30	Bolt M8X30	6	
31	GB97.2-85	垫圈8	Washer 8	6	
32	06F1004	小盖	Cover	1	
33	06F5304	小盖纸垫	Shim	1	
34	06F5203	螺母	Nut	1	
35	06F5305	垫片	Washer	1	
36	GB297-94	轴承32313	Bearing 32313	1	
37	GB5783-86	螺栓 M16X55	Bolt M16X55	10	
38	GB97.2-85	垫圈16	Washer 16	10	
39	06F1003	中壳	Housing	1	
40	06F1602	轴承外套（大端）	Bushing	1	
41	06F5201	调整螺母（大端）	Nut	1	
42	GB97.2-85	垫圈16	Washer 16	10	
43	GB5782-86	螺栓M16X60	Bolt M16X60	10	
44	06F5306	调整螺母锁紧垫圈	Washer	2	
45	GB5783-86	螺栓M6X16	Bolt M6X16	2	

06F0101c 前桥齿箱（二） Front Axle Differential (II)

Z50G0501T12 后桥齿箱（二） Front Axle Differential (II)

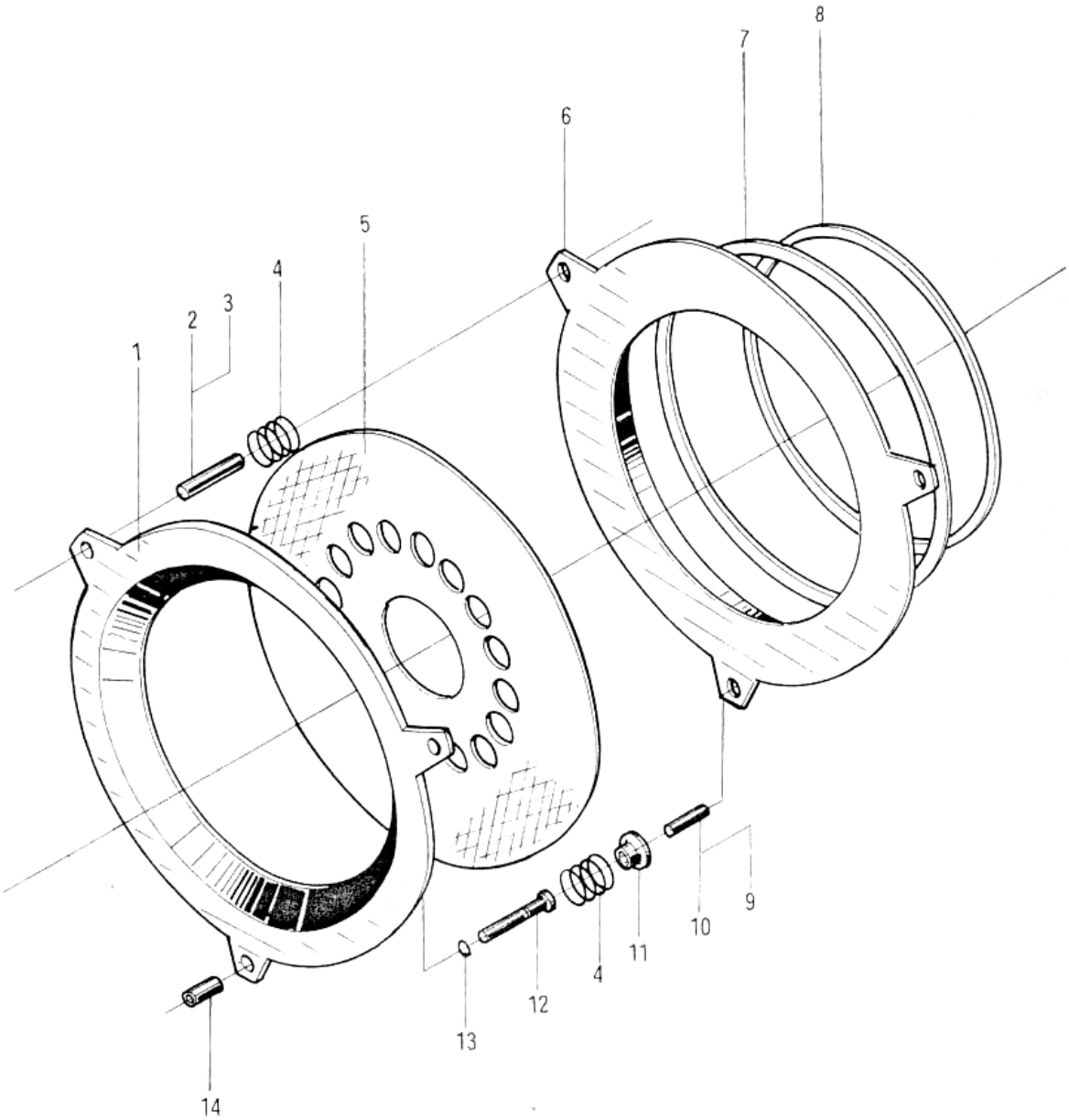

06F0101c 前桥齿箱（二） Front Axle Differential (II)

Z50G0501T12 后桥齿箱（二） Front Axle Differential (II)

序号 Item	代 号 Part No.	名 称 Parts Name		数量 Q'ty	备注 Remark
1	06F1801	支板	Plate	2	
2	06F5506	销	Pin	2	
3	06F5509	销	Pin	2	
4	06F5701c	回位弹簧	Spring	6	
5	06F0103	制动片	Shim	2	
6	06F2001c	制动活塞	Plug	2	
7	06F3502c	油封	Oil Seal	2	
8	06F5308c	油封	Seal	2	
9	06F5508	销	Pin	1	
10	06F5507	销	Pin	1	
11	06F0503	弹簧座	Spring Seat	2	
12	06F5502	销	Pin	2	
13	GB3452.1-92	O形圈3.75X1.8	O-Ring 3.75X1.8	2	
14	06F5501	销	Pin	1	

06F0101c 前桥齿箱（三） Front Axle Differential (III)

Z50G0501T12 后桥齿箱（三） Rear Axle Differential(III)

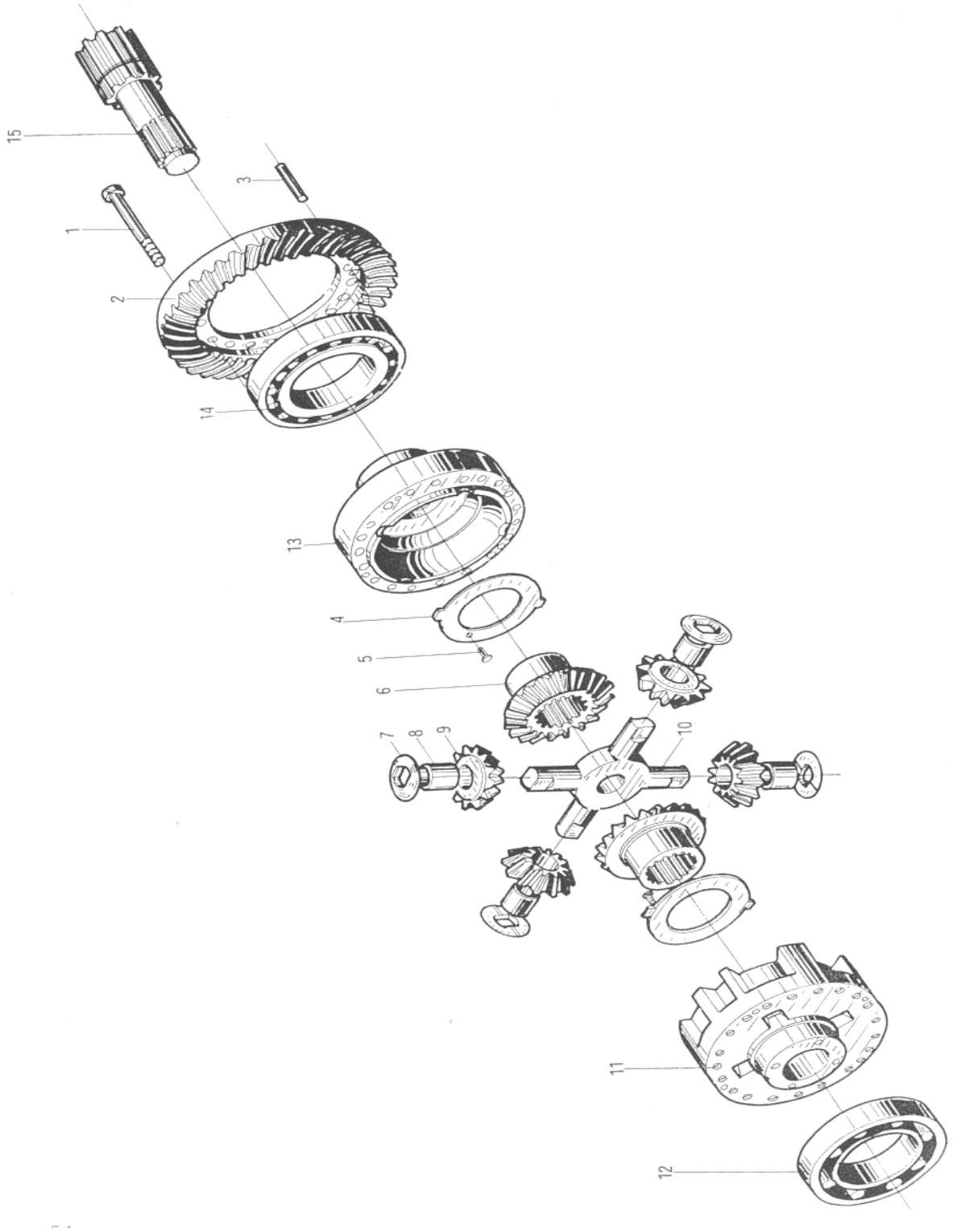

06F0101c 前桥齿箱（三） Front Axle Differential (III)

Z50G0501T12 后桥齿箱（三） Rear Axle Differential(III)

序号 Item	代 号 Part No.	名 称 Parts Name		数量 Q'ty	备注 Remark
1	GB5782-86	螺栓 M16X180	Bolt M16X180	20	
2	06F1305	从动锥齿轮	Driver Bevel Gear	1	
3	06F5504 GB879-86	弹性销14X60 弹性销8X60	Pin14X60 Pin 8X60	4 4	
4	06G5301	大锥齿垫片	Shim	2	
5	GB819-85	螺钉M6X16	Screw M6X16	8	
6	06F1304	大锥齿轮	Bevel Gear	2	
7	06F5302	球面垫圈	Shim	4	
8	06F1605	小锥齿轴套	Bushing	4	
9	06F1306	小锥齿轮	Bushing	4	
10	06F1502	十字轴	Cross Shaft	1	
11	06F1103	差速器半壳（I）	Differential Case (I)	1	
12	GB297-94	轴承30217	Bearing 30217	1	
13	06F1102	差速器半壳（II）	Differential Case (II)	1	
14	GB297-94	轴承30218	Bearing 30218	1	
15	06F1303	太阳轮	Gear	2	

06F0102 轮边减速器 Hub Reducer

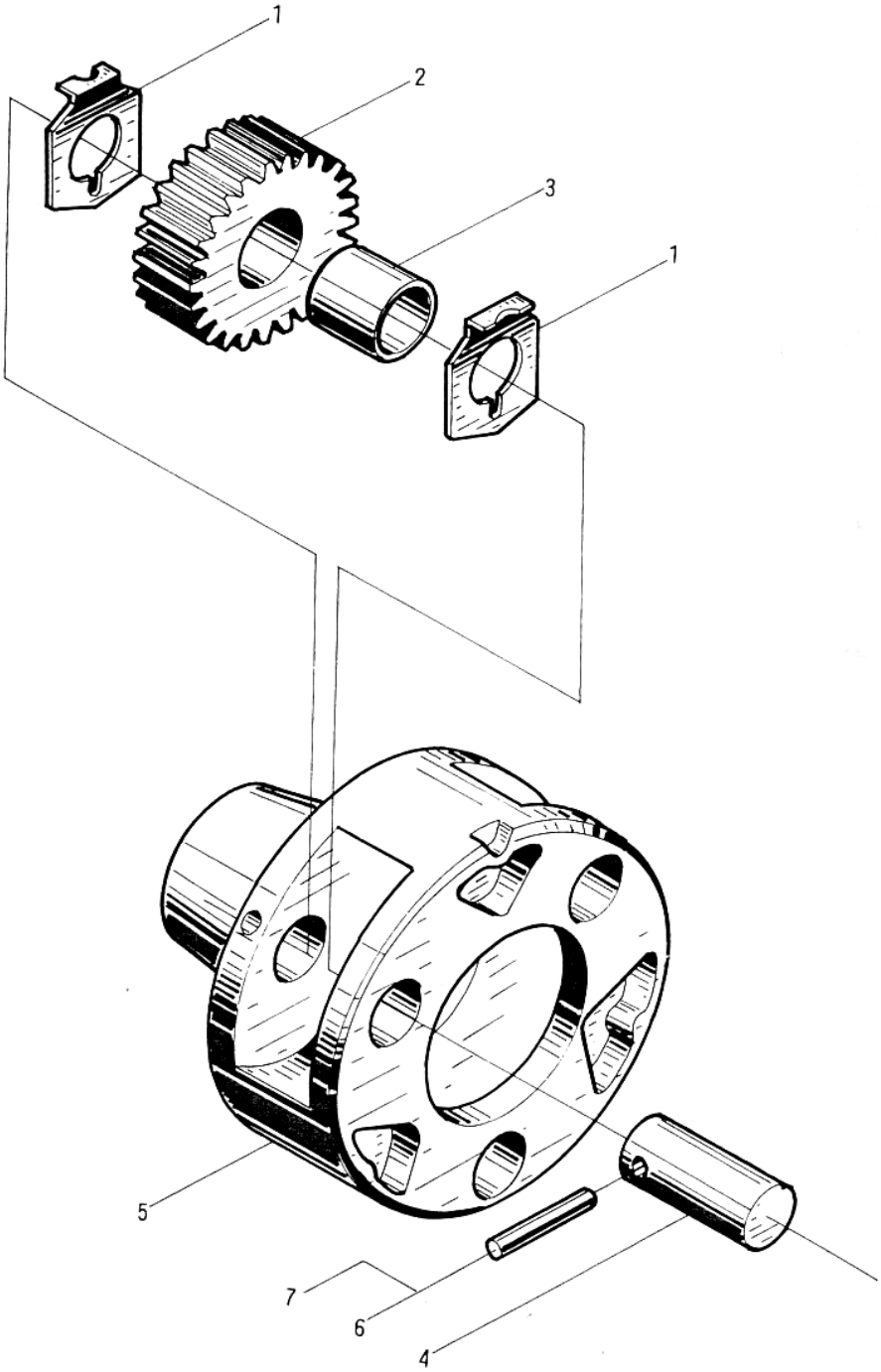

06F0102 轮边减速器 Hub Reducer

序号 Item	代　　号 Part No.	名　　称 Parts Name		数量 Q'ty	备注 Remark
1	06F0501	垫片	Shim	6	
2	06F1302	行星轮	Planet Gear	3	
3	06F1006	轴套	Sleeve	3	
4	06F1503	行星轮轴	Planet Shaft	3	
5	06F1101	行星架	Planet Carrier	1	
6	GB879-86	弹性销8X30	Pin 8X30	3	
7	GB879-86	弹性销5X30	Pin 5X30	3	

https://truckmanualshub.com/

前传动轴
Front Driving Shaft

Z50G07T12 前传动轴 Front Drive Shaft

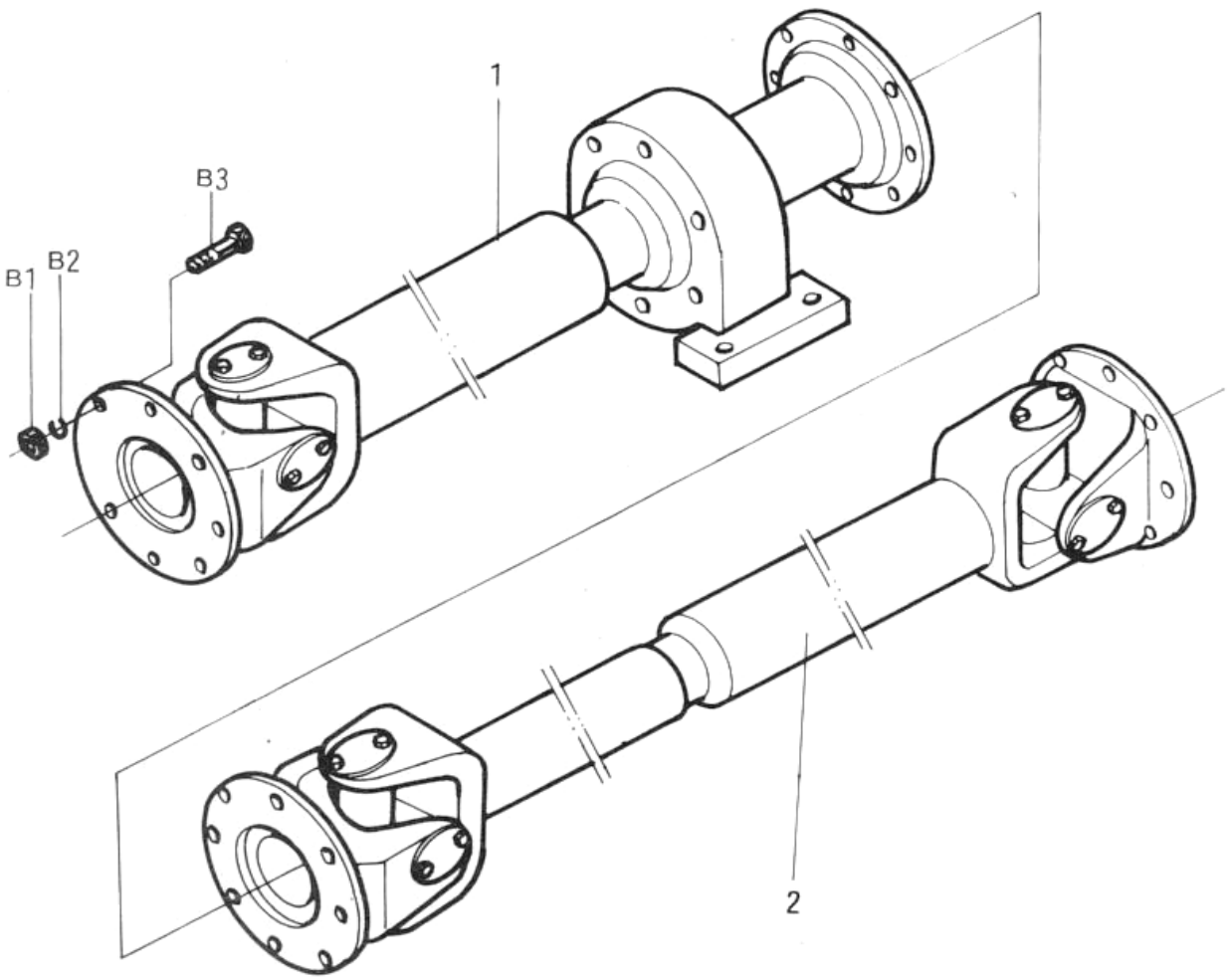

Z50G07T12 前传动轴 Front Drive Shaft

序号 Item	代号 Part No.	名称 Parts Name		数量 Q'ty	备注 Remark
1	Z50G0701T12	前传动轴	Shaft and Support	1	
2	Z50G0701	中传动轴	Shaft	1	
B1	GB5783-2000	螺栓M14X45	Bolt M14X45	16	
	GB5782-2000	螺栓M14X80	Bolt M14X80	4	
B3	GB889.1-2000	螺母M14	Nut M14	16	
	GB889.2-2000	螺母M14X1.5	Nut M14X1.5	8	
	GB93-87	垫圈14	Washer 14	4	
	GB6170-2000	螺母M14	Nut M14	4	
	GB97.1-2000	垫圈14	Washer 14	8	

https://truckmanualshub.com/

转向系统

Steering System

Z50G08T15 转向系统　Steering System

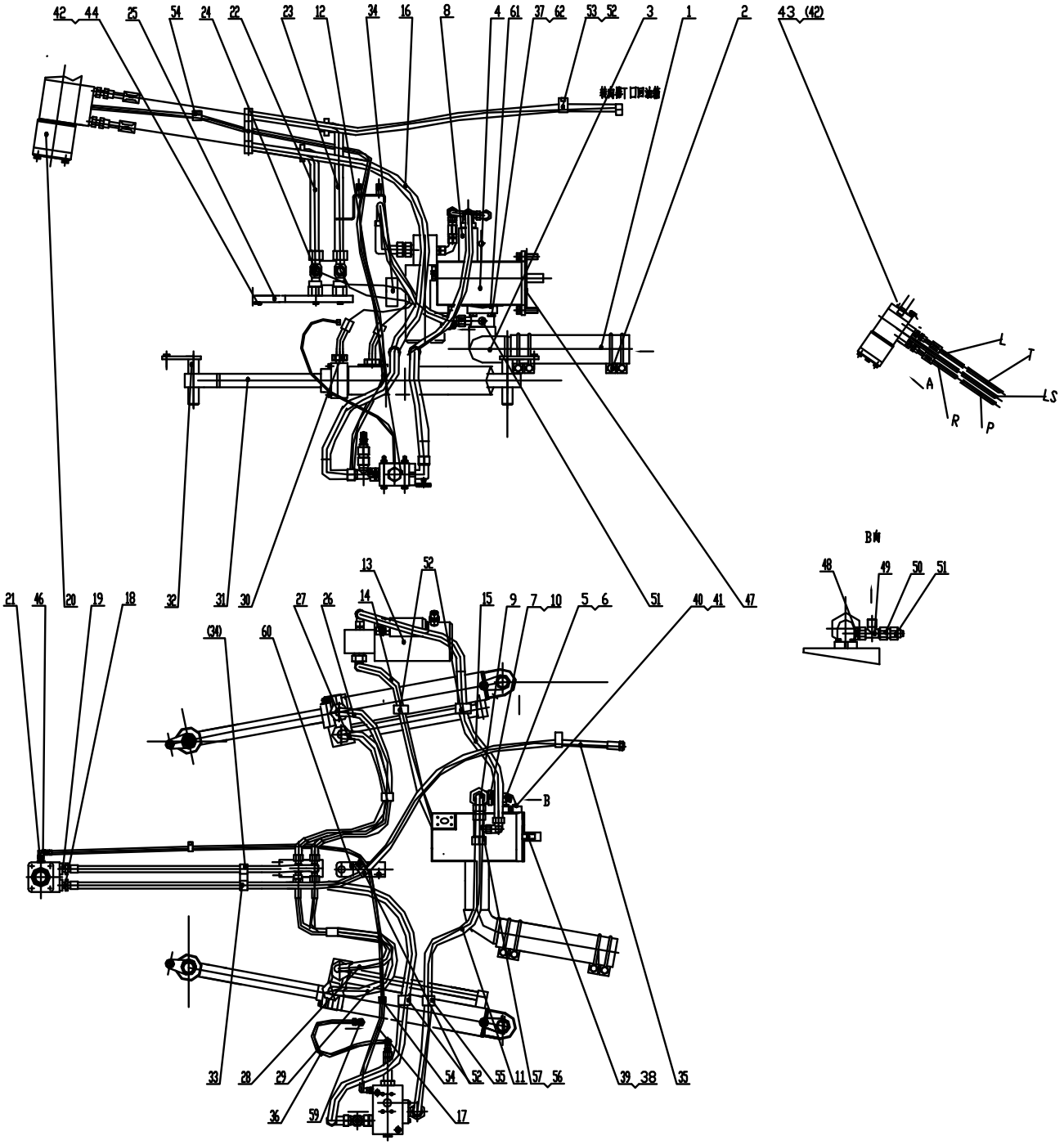

Z50G08T15转向系统 Steering System

序号 Item	代号 Part No.	名称 Parts Name		数量 Q'ty	备注 Remark
1	φ84X270	吸油胶管	Hose	1	
2	φ80~φ100	钢丝卡箍	Clamp	4	
3	Z50G0802T15	吸油管总成	Suck Tube Assembly	1	
4	T6DCM-B24-B05-3R23-C1	转向泵	Pump	1	
5	FL-20 (d12)Z	法兰	Connector	1	
6	1DFL9-36-20FA(M14)Z	法兰接头	Connector	1	
7	2HD-42-36Z	接头	Connector	1	
8	S25A02.0B	单向阀	Valve	1	
9	1DM-36-42WDZ	接头	Connector	1	
10	2D9-36Z	弯接头	Connector	2	
11	20512-36-16TZX4SP16AGX1505	软管总成	Hose	1	
12	Z50G0803T15	优先转控阀总成	Valve	1	
13	Z50G0804T15	应急转向动力总成	Lash-up Clamp	1	
14	20441-30-12Z/20491-30-12ZX1T12GTX1715V270°	软管总成	Hose	1	
15	20411-22-12ZX2T12ZGTX1300	软管总成	Hose	1	
16	20411-30-12ZX2T12GTX2290	软管总成	Hose	1	
17	20411-14-04/20491-14-04ZX1T04GTX2425	软管总成	Hose	1	
18	1CM-30-20WDZ	接头	Connector	2	
19	1CM-26-20WDZ	接头	Connector	2	
20	BZZ-1250 (FK-0/20) 550-5387/831-2604	转向器	Steering Unit	1	
21	1CM-14-12WDZ	接头	Connector	1	
22	20411-26-10ZX2T10GTX920	软管总成	Hose	1	
23	20411-26-10ZX2T10GTX975	软管总成	Hose	1	
24	AC-26（CG）Z	接头	Connector	2	
25	Z50G080000001T15	连接板	Gear into batten	1	
26	20441-26-08TZ/20411-26-08TZX2T8AGX560	软管总成	Hose	1	
27	20411-26-08TZX2T8AGX570	软管总成	Hose	1	
28	20411-26-08TZX2T8AGX915	软管总成	Hose	1	
29	20411-26-08T/20441-26-08TZX2T8GTX840	软管总成	Hose	1	
30	1CM-26-22WDZ	接头	Connector	4	
31	CG958G-ZA-00	转向油缸总成	Steering Cylinder	2	
32	Z5E20804	油缸销	Hinge Pin	4	

Z50G08T15转向系统 Steering System

序号 Item	代号 Part No.	名称 Parts Name		数量 Q'ty	备注 Remark
33	TTPG1-430	管夹总成	Clamp	1	
34	TTPG1-325	管夹总成	Clamp	3	
35	20411-30-12ZX1T12GTX1700	软管总成	Hose	1	
36	20411-14-04/20441-18-04ZX1T04GTX579	软管总成	Hose	1	
37	GB/T 5783-2000	螺栓M16×50	Bolt	4	
38	GB/T 93-1987	垫圈16	Washer16	2	
39	GB/T 5783-2000	螺栓M16×45	Bolt M16X45	2	
40	GB/T 5783-2000	螺栓M12X35	Bolt	4	
41	GB/T 93-1987	垫圈12	Washer12	4	
42	GB/T 93-1987	垫圈10	Washer10	8	
43	GB/T 5783-2000	螺栓M10×45	Bolt M10X45	4	
44	GB/T 5783-2000	螺栓M10×25	Bolt M10X25	4	
46	2C9-14Z	弯接头	Connector	1	
47	Z50G080000001T7	纸垫	Gasket	1	
48	1CM-16-14WDZ	接头	Connector	1	
49	CC-16Z	三通接头	Connector	1	
50	7MC-14-16Z	接头	Connector	1	
51	PT-3	测压接头	Connector	2	
52	K0608-29	管夹	Clamp	5	
53	GB/T 5783-2000	螺栓M8×16	Bolt M8X15	8	
54	K0608-16	管夹	Clamp	2	
55	K0608-40	管夹	Clamp	1	
56	CDCD-36-22-36Z	变径三通接头	Connector	1	
57	2C9-22Z	弯接头	Connector	1	
59	2C9-18Z	弯接头	Connector	1	
60	Z50G0805T15	支架	Nog	1	
61	GB3452.1-92	O形圈82.5X3.55	O-Ring 82.5X3.55	1	
62	GB/T 93-1987	垫圈16	Washer16	4	

BZZ-1250/FK-0/20 转向器 Steering Unit

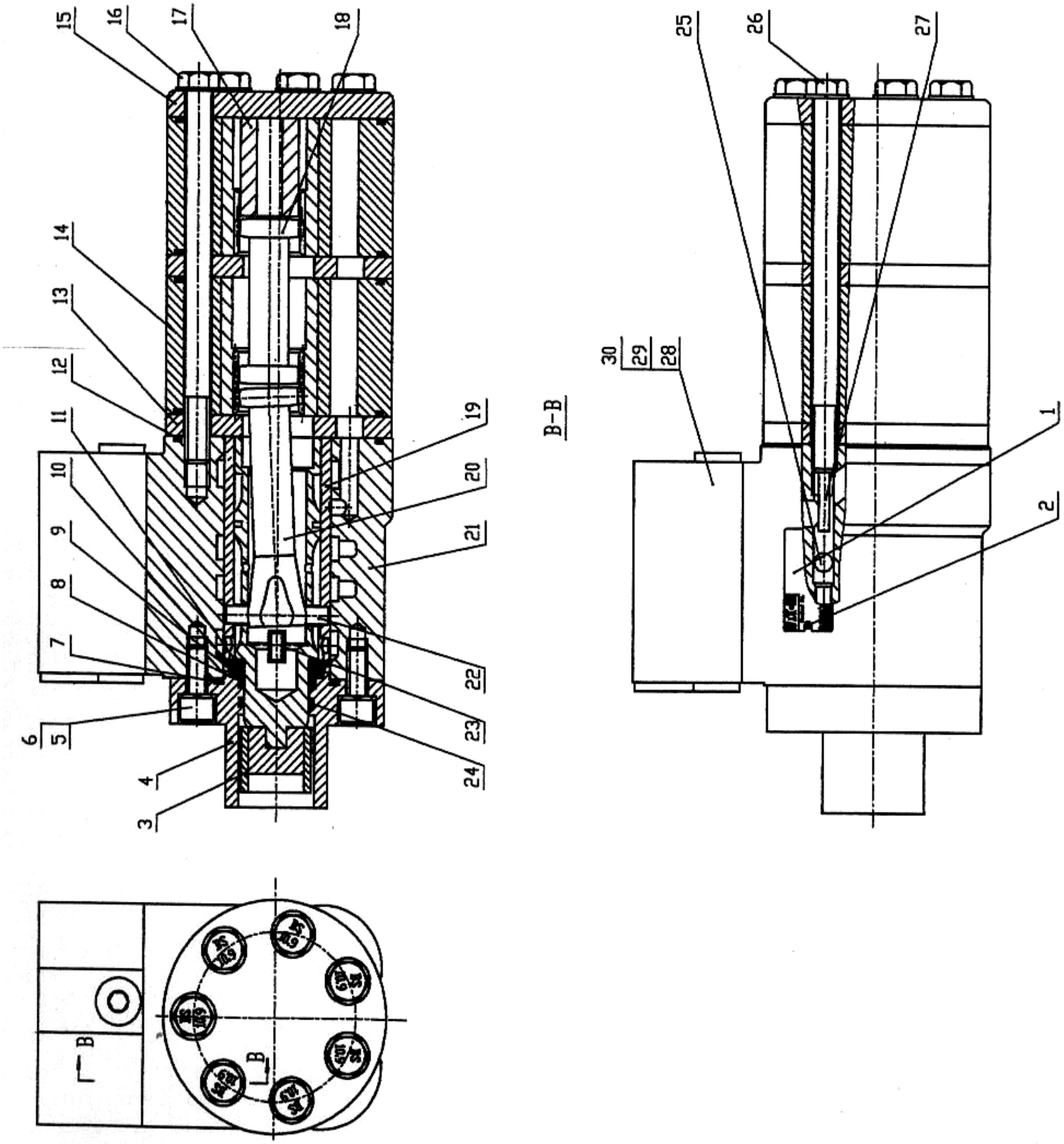

BZZ-1250/FK-0/20 转向器 Steering Unit

序号 Item	代 号 Part No.	名 称 Parts	Name	数量 Q'ty	备注 Remark
1		标牌	Nameplate	1	
2		铆钉	Rivet	2	
3		连接块组件	Block Assembly	1	
4		前盖	Front Cover	1	
5		螺钉	Screw	4	
6		弹簧垫圈	Washer	4	
7		0形密封圈	O-Ring	1	
8		轴密封圈	Seal	1	
9		挡环	Ring	1	
10		滚针轴承	Ball Bearing	1	
11		滑环	Ring	1	
12		0形密封圈	O-Ring	5	
13		隔盘	Wear Plate	2	
14		定转子副	Gerotor Ring and star	2	
15		后盖	Rear Cover	1	
16		螺栓	Bolt	6	
17		限位块	Spacer	1	
18		联动轴I	Drive I	1	
19		阀芯阀套副	Spool and Cover	1	
20		联动轴II	DriveII	1	
21		阀体	Valve Body	1	
22		销子	Pin	1	
23		弹簧片	Reed	6	
24		0形密封圈	O-Ring	1	
25		钢球	Steel Sphere	1	
26		限位弹簧	Spring	1	
27		弹性圆柱销	Pin	1	
28		阀块	Valve	1	
29		螺钉	Screw	2	
30		0形密封圈	O-Ring	4	

CG958G-ZA-00 转向油缸总成 Steering Cylinder

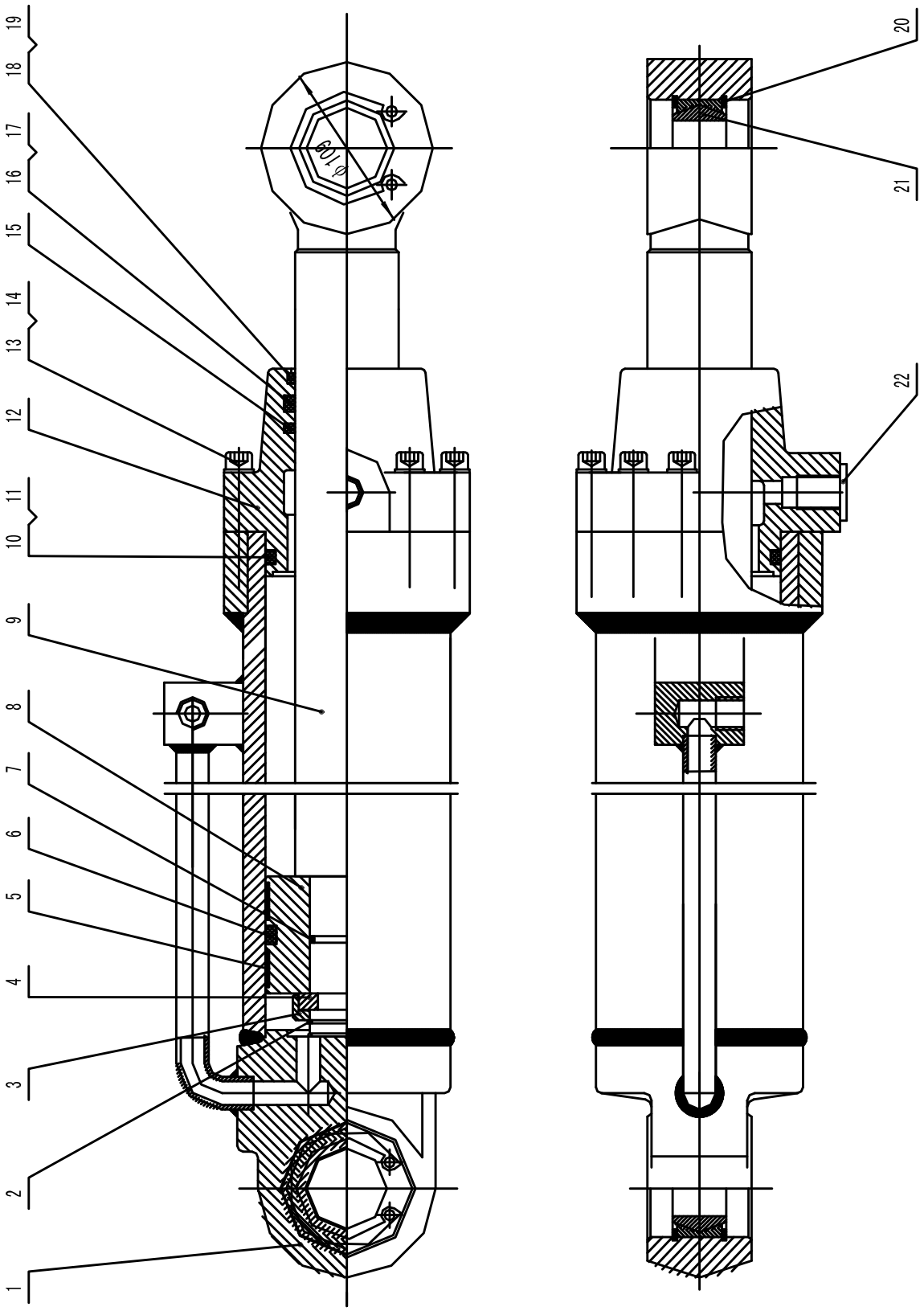

CG958G-ZA-00转向油缸总成 Steering Cylinder

序号 Item	代号 Part No.	名　　称 Parts Name		数量 Q'ty	备注 Remark
1	ZL50EⅡ-ZA-01	缸体	cylinder	1	
2	GB894.1-86	挡圈 32	Snop ring32	1	
3	ZL50EⅡ-ZA-02	卡键帽	Lock ring	1	
4	ZL05EⅡ-ZA-03	卡键	Ring Key	1	
5	ZL35GT9-ZA-02	WR84×90×15	WR84×90×15	2	
6	GS0608V2	SPGW 75×90×10.5	SPGW 75×90×10.5	1	
7	OR	OR 25.7×3.5	OR 25.7×3.5	1	
8	ZL50EⅡ-ZA-04	活塞	piston	1	
9	ZL50EⅡ-ZA-05	活塞杆	Pole piston	1	
10	OR	OR 79.6×5.7	OR 79.6×5.7	1	
11	BRT2	BRT2 80.5×90×1.9	BRT2 80.5×90×1.9	1	
12	ZL50EⅡ-ZA-06	缸盖	Cylinder Head	1	
13	GB70-85	螺钉 M10×40	Bolt M10×40	7	
14	GB93-87	垫圈 10		7	
15	HBY	HBY45×60.5×6	HBY45×60.5×6	1	
16	IUH	IUH45×55×6	IUH45×55×6	1	
17	BRT2	BRT2 45×55×3	BRT2 45×55×3	1	
18	DKBI	DKBI 45×57×7×10	DKBI 45×57×7×10	1	
19	GB893.1-86	弹性挡圈 58	Snop ring58	1	
20	GB893.1-86	挡圈 75	Snop ring75	4	
21	GB9163-90	关节轴承 GE50ES	Ball-And-Socket Bearing	2	
22	ZL50EⅡ-ZA-07	油口堵头	Cover	2	

https://truckmanualshub.com/

Z50G0802T15 吸油管总成 Suction Pipe

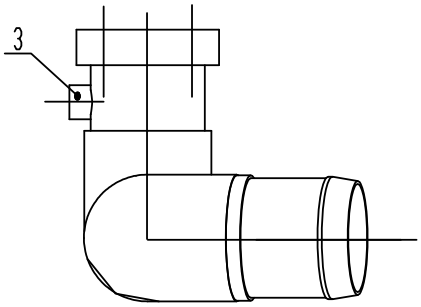

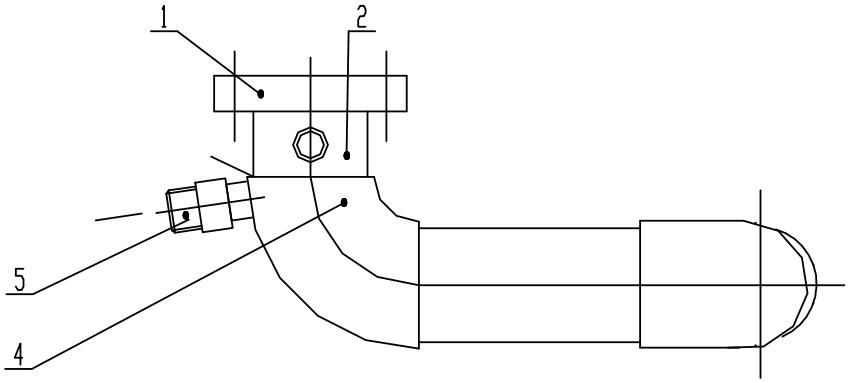

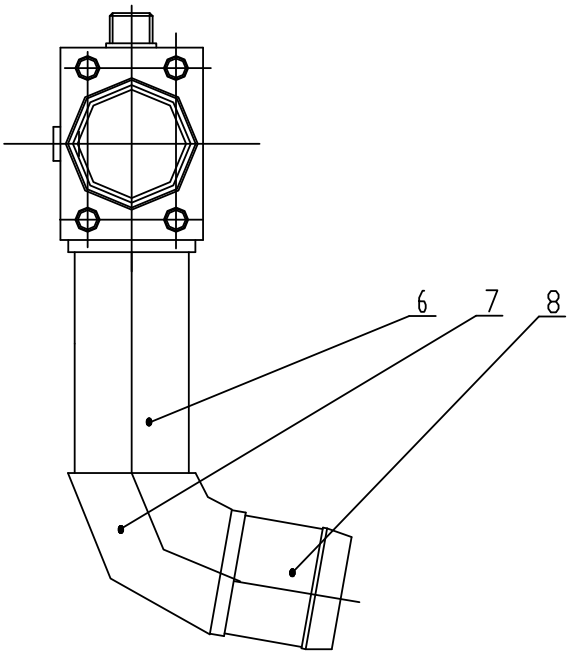

Z50G0802T15 吸油管总成 Suction Pipe

序号 Item	代号 Part No.	名称 Parts Name		数量 Q'ty	备注 Remark
1	Z50G080100001T7	法兰	Flange	1	
2	Z50G080100002T7	连接管一	Pipe	1	
3	Z50G080100003T7	焊接接头	Connector	1	
4	Z50G080200001T15	90°弯接头（短半径）	Connector	1	
5	1CW-30-25	焊接接头	Connector	1	
6	Z50G080100004T7	连接管二	Pipe	1	
7	Z50G080100005T7	80°弯头	Elbow	1	
8	Z50G080100006T7	软管接头	Connector	1	

https://truckmanualshub.com/

Z50G0803T15 优先转控阀总成 Valve

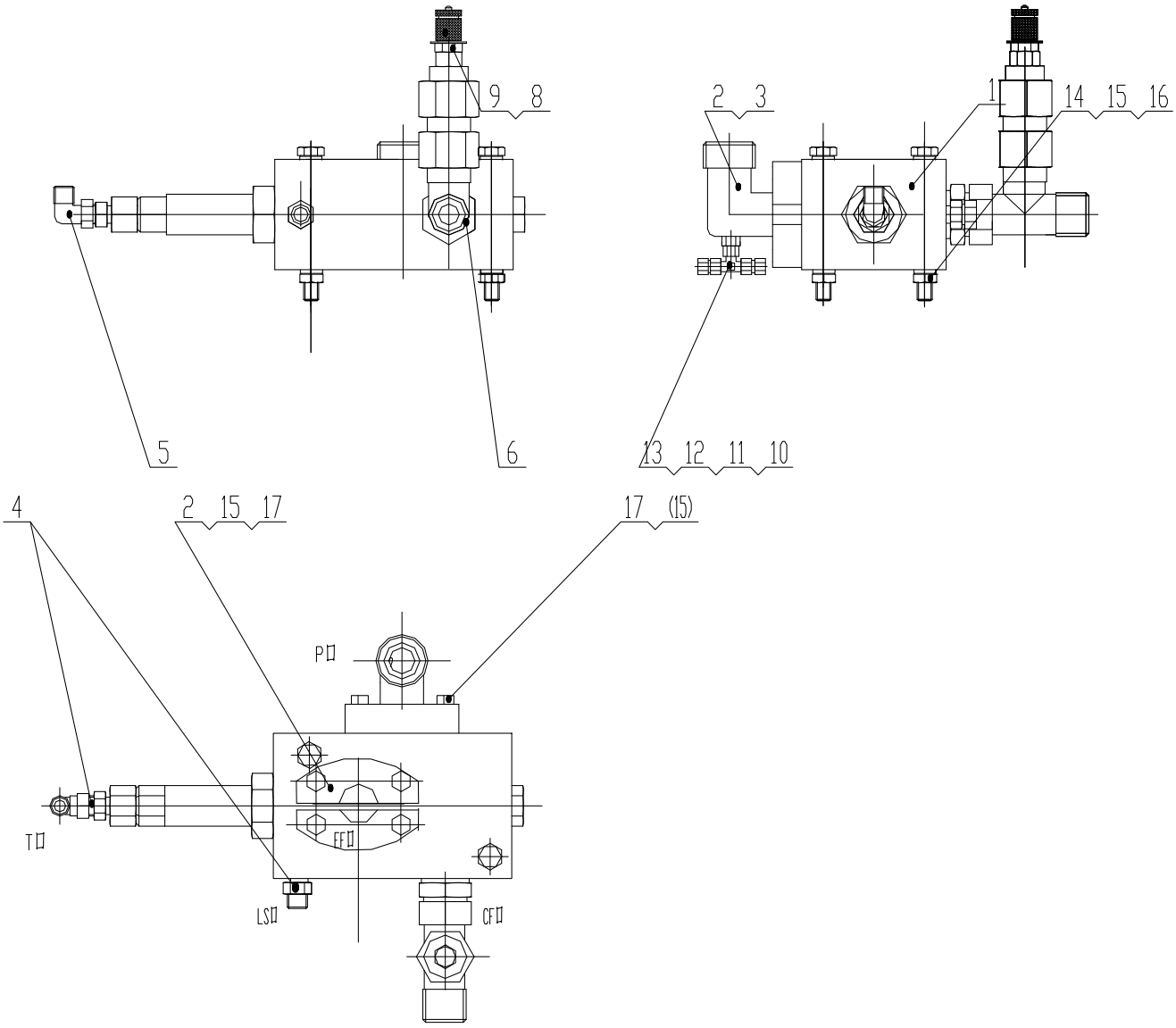

https://truckmanualshub.com/

Z50G0803T15　优先转控阀总成　Valve

序号 Item	代　号 Part No.	名　　称 Parts	Name	数量 Q'ty	备注 Remark
1	VLE-150/882-6902-065	优先转控阀	Valve	1	
2	FL-20Z	法兰组件	Flange	2	
3	1DFL9-36-20M12(CG)Z	法兰接头	Connector	1	
4	1CM-14-12WDZ	端直通接头	Connector	2	
5	2C9-14Z	90°弯头	Connector	1	
6	1CM-30-33WDZ	端直通接头	Connector	1	
8	NCCH-30-30-14Z	三通接头	Connector	1	
9	PT-3	测压接头	Connector	1	
10	1CM-12WDZ	端直通接头	Connector	1	
11	BC-12Z	三通接头	Connector	1	
12	7MC-12SZ	过渡接头	Connector	2	
13	4M-12WDZ	堵头	Plug	1	
14	GB/T70.1-2000	螺栓M10X100	Bolt M10X100	2	
15	GB93-87	垫圈10	Washer 10	10	
16	GB/T 6170-2000	螺母M10	Nut M10	2	
17	GB/T 5783-2000	螺栓M10X30	Bolt M10X30	8	

Z50G0804T15 应急转向动力总成 Lash-up Clamp

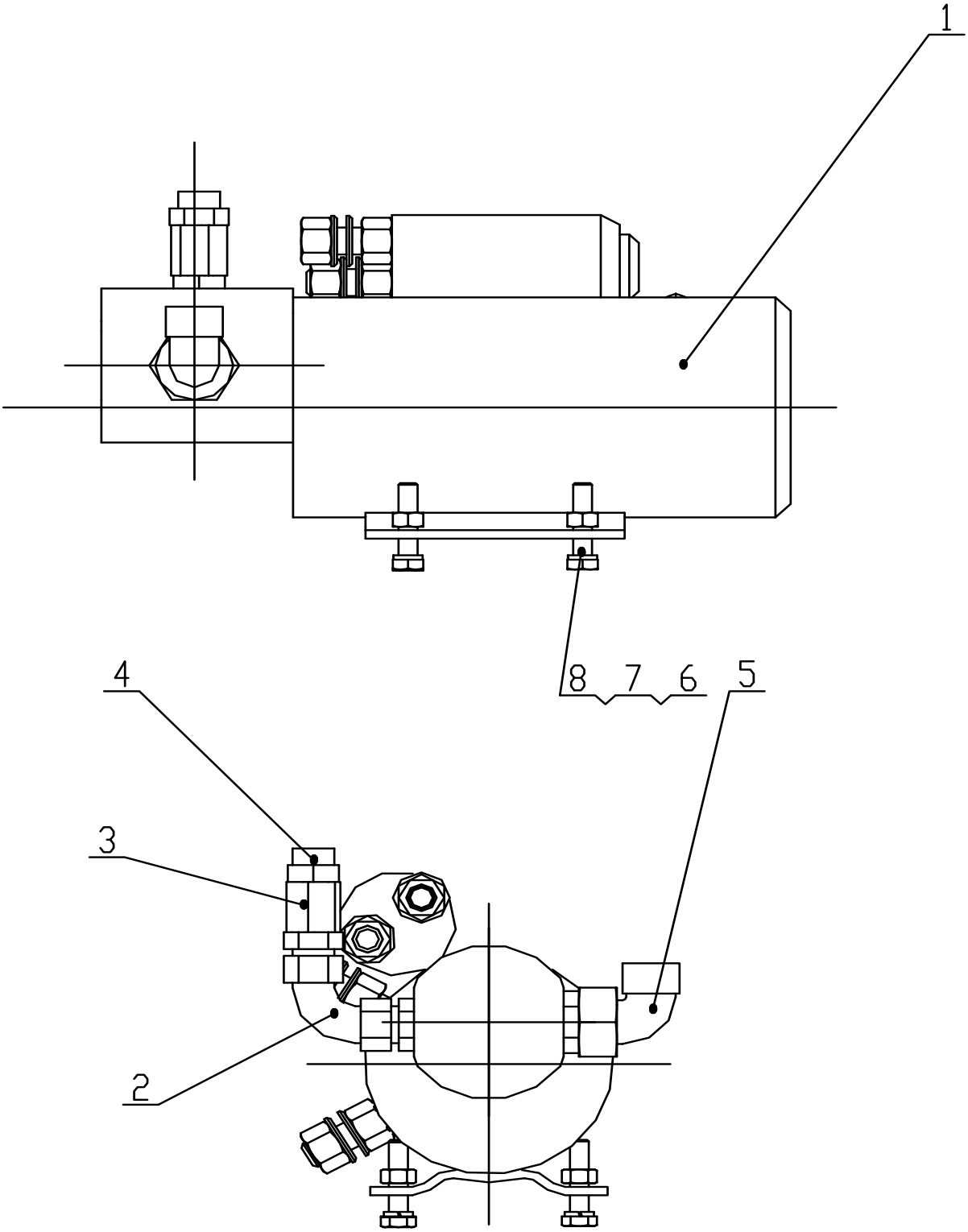

Z50G0804T15 应急转向动力总成 Lash-up Clamp

序号 Item	代号 Part No.	名称 Parts Name		数量 Q'ty	备注 Remark
1	12869-00	应急转向动力单元	Lash-up Clamp	1	
2	2HC9-22-18OGZ	弯接头	Connector	1	
3	RD-12L	单向阀	Valve	1	
4	2C-22-18Z	接头	Connector	1	
5	1CM-30-27WD（M27X2）Z	接头	Connector	1	
6	GB/T 93-1987	垫圈10	Washer 10	4	
7	GB/T 5783-2000	螺栓M10×45	Bolt M10X45	4	
8	GB/T 41-2000	螺母M10	Nut M10	4	

12869-00 应急转向动力单元 Lash-up Clamp

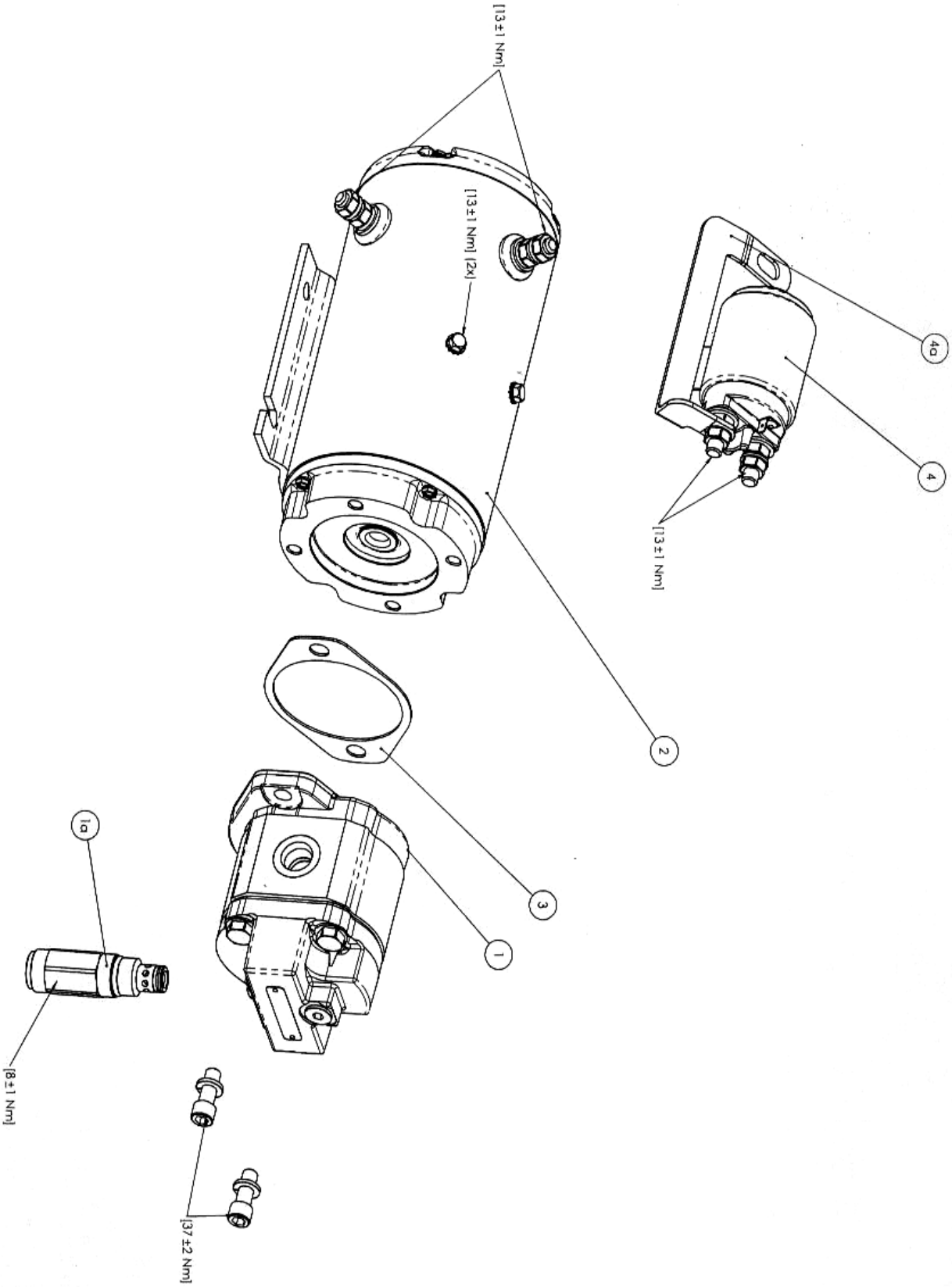

12869-00 应急转向动力单元 Lash-up Clamp

序号 Item	代号 Part No.	名 称 Parts Name		数量 Q'ty	备注 Remark
1		泵总成	Pump Assembly	1	
1a		溢流阀	Pressure relief valve	1	
2		马达	Motor	1	
3		纸垫	Garket	1	
4		起动开关	Start Switch Kit	1	
4a		母线	Bus Bar	1	

https://truckmanualshub.com/

制动系统

Braking System

Z50G09T15　制动系统　Braking System

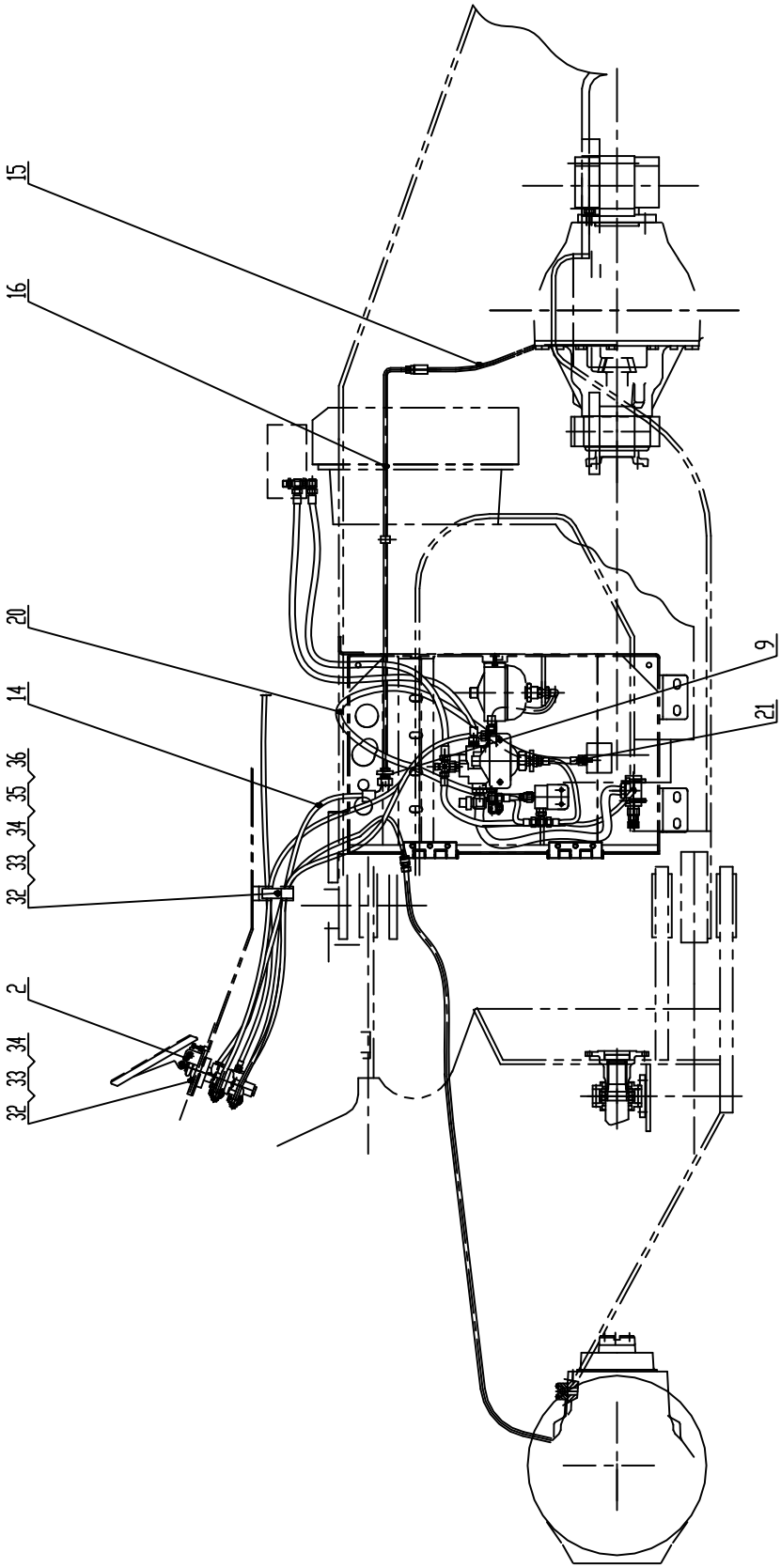

Z50G09T15　制动系统　Braking System

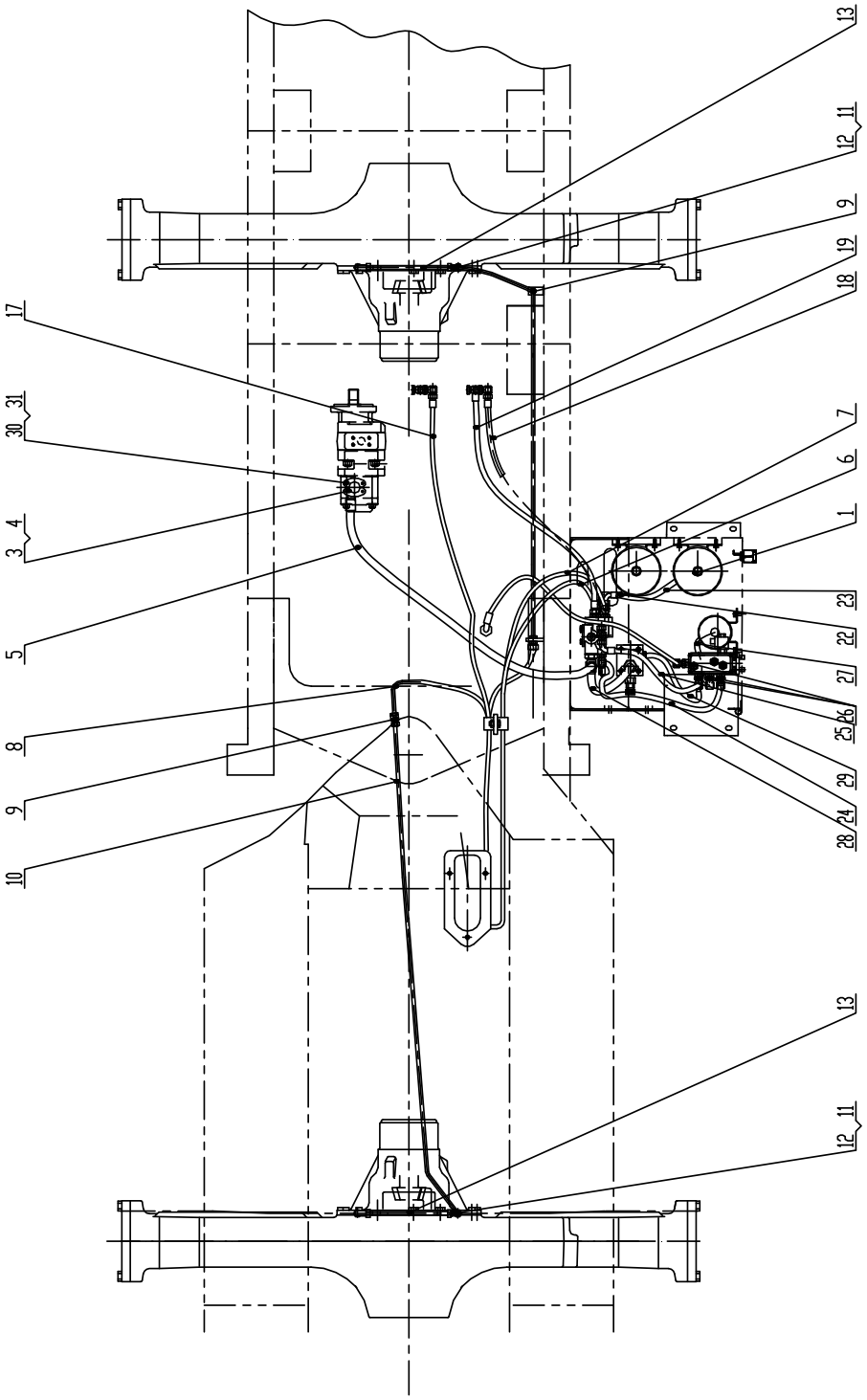

Z50G09T15 制动系统 Braking System

序号 No.	代号 Part No.	名称 Parts Name		数量 Qty	备注 Remark
1	Z50G0901T15	左箱制动元件总成	Valve Assembly	1	
2	Z50G0902T15	脚制动阀总成	Service Brakes	1	
3	1CFL-26-16Z	法兰接头	Connector	1	
4	FL-16Z	法兰	Flange	1	
5	20491-26-08ZX2T08AGX1145V270	胶管总成	Hose	1	
6	20491-18-06Z/20411-18-08ZX2T08AGX1800	胶管总成	Hose	1	
7	20491-18-06Z/20411-18-08ZX2T08AGX1860	胶管总成	Hose	1	
8	20411-16-04Z/20411-18-04ZTX1T04AGX1440	胶管总成	Hose	1	
9	6C-16LNZ	隔壁接头	Connector	3	
10	20491-16-04ZX1T04AGX2255V180	胶管总成	Hose	2	
11	1CH9-16-14OGZ	可调向接头	Connector	4	
12	BC-16Z	三通接头	Connector	2	
13	Z50G090901	桥上制动管	Steel tube	2	
14	20491-16-04Z/20411-18-04ZTX1T04AGX1000	胶管总成	Hose	1	
15	20411-16-04Z/20441-16-04ZX1T04AGX515	胶管总成	Hose	1	
16	Z50G0903T15	钢管总成	Steel tube	1	
17	20491-18-06Z/20411-18-06ZX1T06AGX1740	胶管总成	Hose	1	
18	20491-18-06ZX1T06AGX1450	胶管总成	Hose	1	
19	20411-18-06ZX1T06AGX1425	胶管总成	Hose	1	
20	20411-18-05Z/20491-16-05ZX1T05AGX2065	胶管总成	Hose	1	
21	1CM-16-10WDZ	过渡接头	Connector	1	
22	20491-18-06Z/20411-18-06ZX1T06AGX420	胶管总成	Hose	1	
23	20491-18-06Z/20411-18-06ZX1T06AGX600	胶管总成	Hose	1	
24	20411-18-06ZX1T06AGX880	胶管总成	Hose	1	

Z50G09T15 制动系统 Braking System

序号 No.	代号 Part No.	名称 Parts Name		数量 Qty	备注 Remark
25	20491-18-06Z/20411-18-06ZX1T06AGX785	胶管总成	Hose	1	
26	2C9-18Z	弯头	Connector	3	
27	20411-18-06ZX1T06AGX420	胶管总成	Hose	1	
28	20491-26-08Z/20411-26-08ZX2T08AGX450	胶管总成	Hose	1	
29	20491-18-06Z/20411-18-06ZX1T06AGX550	胶管总成	Hose	1	
30	GB/T 93-1987	垫圈 10	Washer 10	4	
31	GB/T 5783-2000	螺栓 M10X30	Bolt M10X30	4	
32	GB/T 93-1987	垫圈 8	Washer 8	4	
33	GB/T 97.1-2000	垫圈 8	Washer 8	4	
34	GB/T 5783-2000	螺栓 M18X35	Bolt M8X35	4	
35	GB/T 6170-2000	螺母 M8	Nut M8	1	
36	K0608-18Z	管夹	Clip	4	

https://truckmanualshub.com/

Z50G0901T15 左箱制动元件总成 Valve Assembly

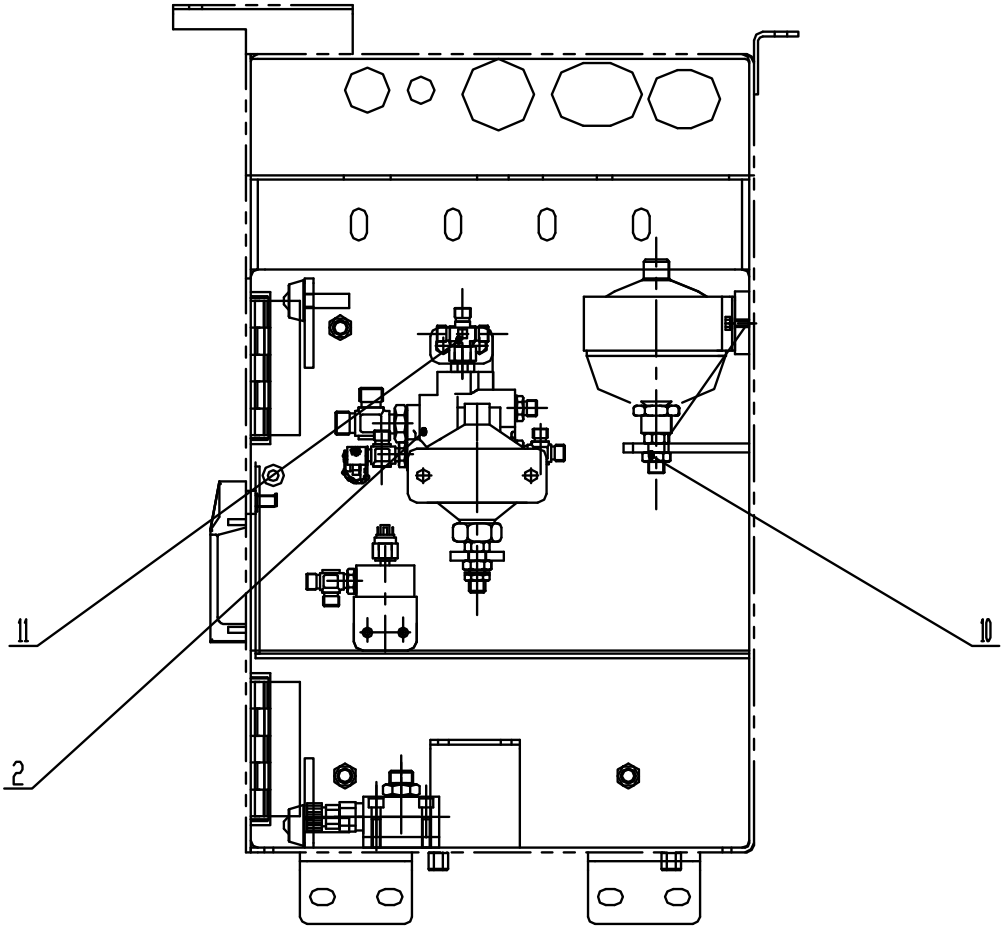

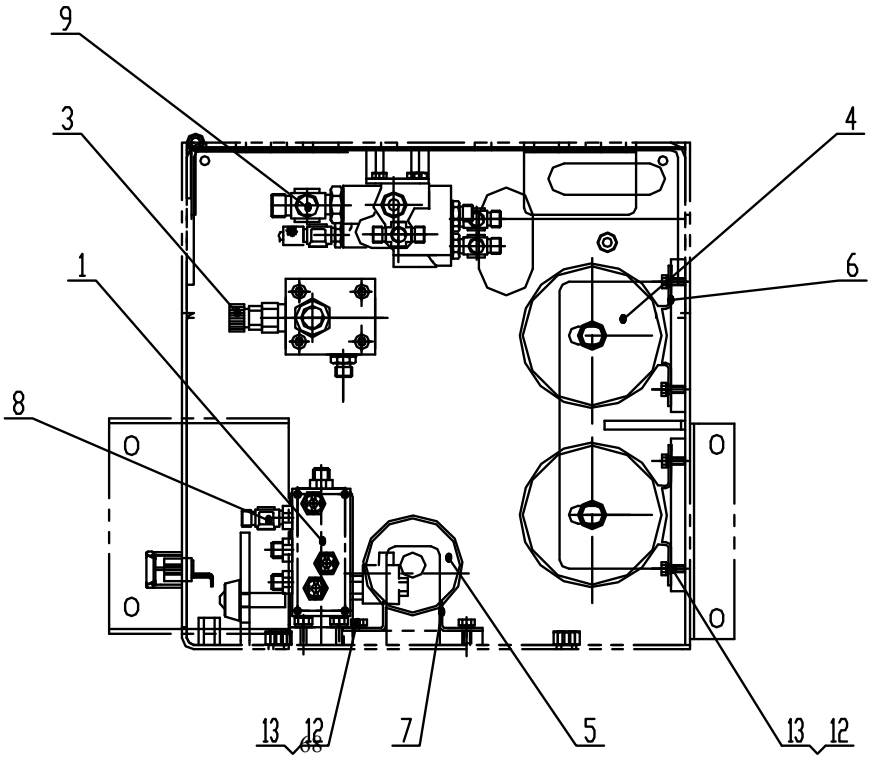

Z50G0901T15 左箱制动元件总成 Valve Assembly

序号 No.	代号 Part No.	名称 Parts Name		数量 Qty	备注 Remark
1	Z50G090101T15	集成阀总成	Valve Assembly	1	
2	Z50G090102T15	充液阀总成	Control manifold Assembly	1	
3	Z50G090103T15	溢流阀总成	safety valve	1	
4	SBO330-1.4E1/112U-330 AK	行车蓄能器	accumulators	2	
5	SBO210-0.5E1/112U-200 AK	停车蓄能器	accumulators	1	
6	NXJ-A3	蓄能器紧固箍	Clip	2	
7	NXJ-A2	蓄能器紧固箍	Clip	1	
8	CC-18Z	三通接头	Connector	1	
9	CC-26Z	三通接头	Connector	1	
10	6GC-08-18/LNZ	隔壁接头	Connector	3	
11	XC-18Z	四通	Connector	1	
12	GB/T 93-1987	垫圈 8	Washer 8	6	
13	GB/T 5783-2000	螺栓 M8X16	Bolt M8X16	6	

Z50G090101T15 集成阀总成 Valve Assembly

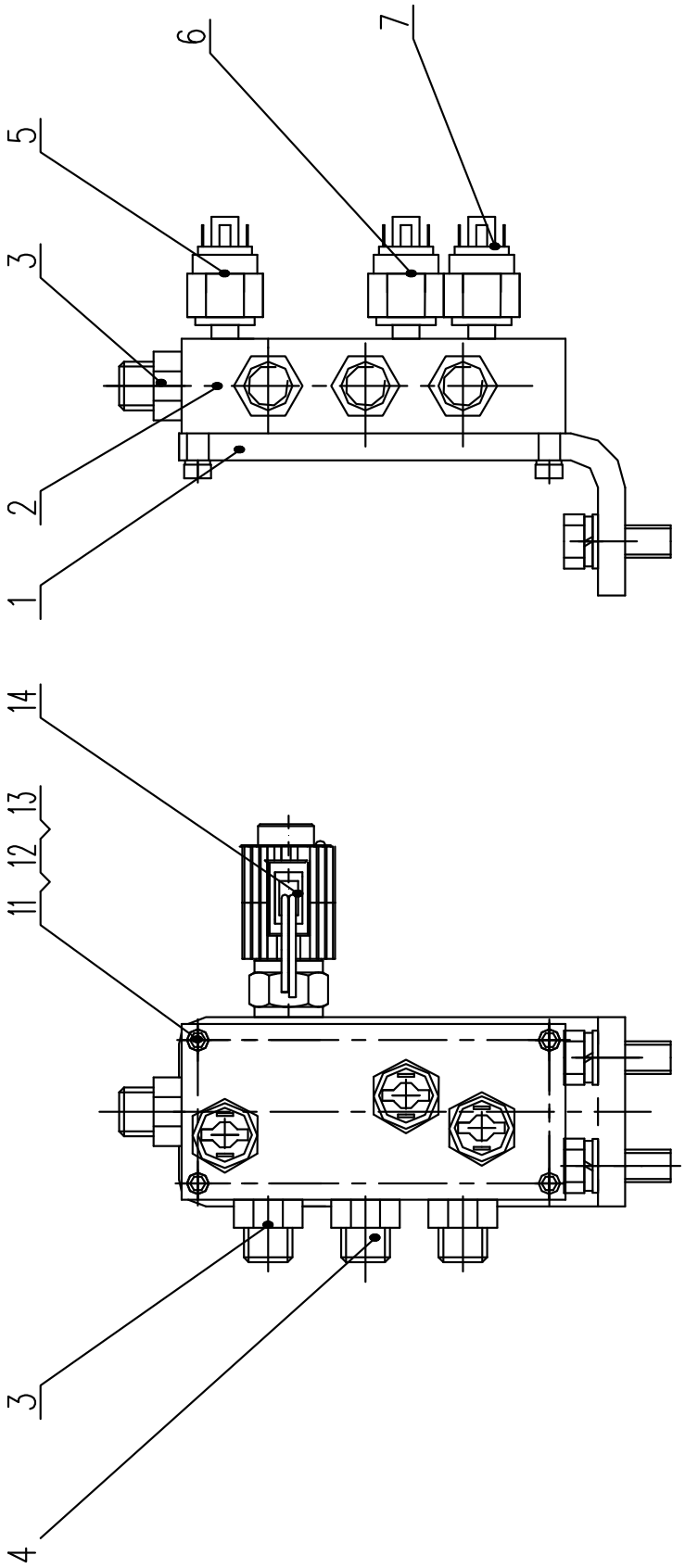

Z50G090101T15 集成阀总成 Valve Assembly

序号 No.	代号 Part No.	名称 Parts Name		数量 Qty	备注 Remark
1	Z50G090101001T15	集成阀支架底板	board	1	
2	M22362	制动阀块总成	Valve	1	
3	1CO-18-08Z	过渡接头	Connector	3	
4	1CN-18-12Z	过渡接头	Connector	1	
5	PS61-50-2MNZ-B-SP-RB-FS105BarF	停车制动指示灯开关	Press on-off	1	
6	PS61-50-2MNZ-A-SP-RB-FS69BarF	紧急制动压力开关	Press on-off	1	
7	PS61-50-2MNZ-B-SP-RB-FS103BarF	低压报警开关	Press on-off	1	
8	GB/T 5783-2000	螺栓 M10X30	Bolt M10X30	2	
9	GB/T93-1987	垫圈 10	Washer 10	2	
10	GB/T97.1-2002	垫圈 10	Washer 10	2	
11	GB/T 5783-2000	螺栓 M5X50	Bolt M5X50	4	
12	GB/T 93-2000	垫圈 5	Washer 5	4	
13	GB/T 97.1-2000	垫圈 5	Washer 5	4	
14	M22362-2	电磁阀	Valve	1	

Z50G090102T15 Control manifold Assembly 充液阀总成

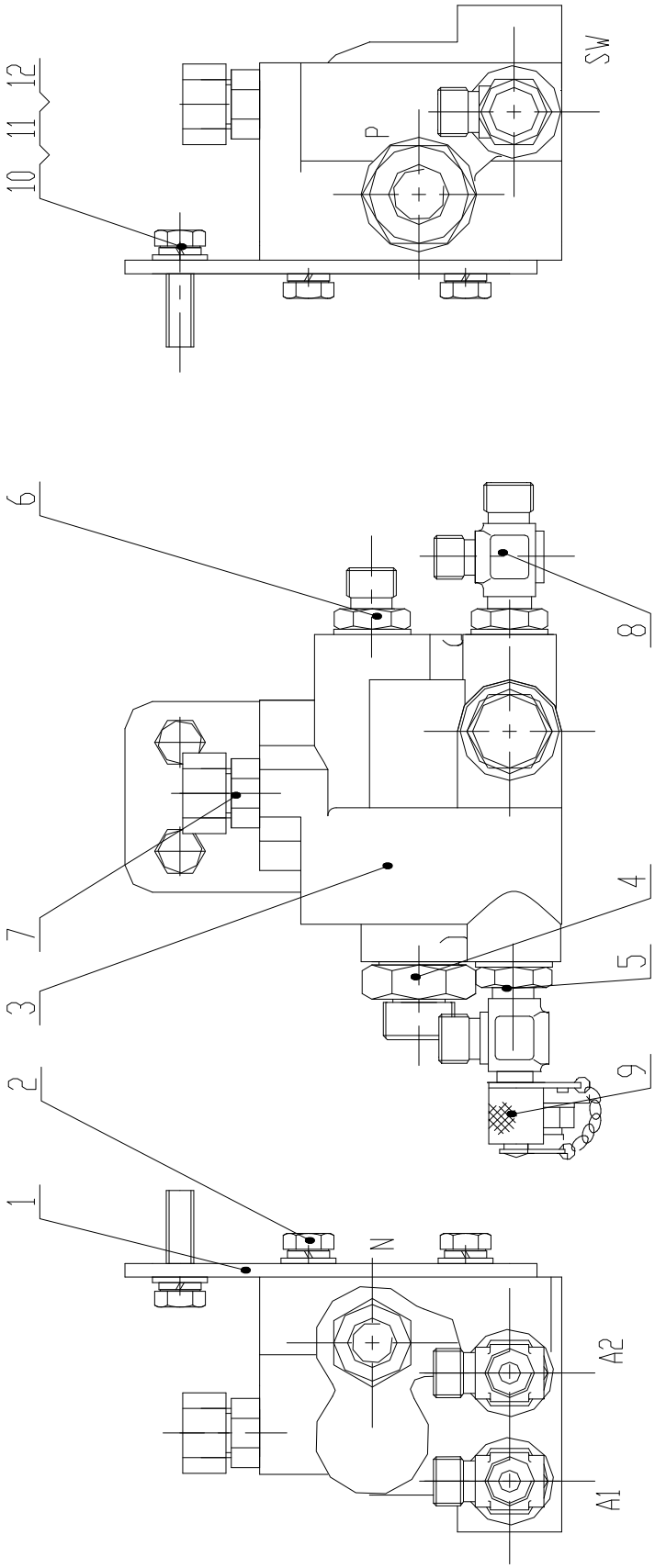

Z50G090102T15 Control manifold Assembly 充液阀总成

序号 No.	代号 Part No.	名称 Parts Name		数量 Qty	备注 Remark
1	Z50G090102001T15	充液阀支板	board	1	
2	Z30090100008	螺栓	Bolt	2	
3	06-463-230	充液阀	Control manifold	1	
4	1CO-26-12Z	过渡接头	Connector	1	
5	1CO-18-08Z	过渡接头	Connector	3	
6	1CO-18-12Z	过渡接头	Connector	1	
7	2OC-08-12Z	过渡接头	Connector	1	
8	CC-18Z	三通接头	Connector	3	
9	1-908-06-20-010Z	测压接头	Connector	1	
10	GB/T 93-1987	垫圈 10	Washer 10	4	
11	GB/T 97.1-2000	垫圈 10	Washer 10	4	
12	GB/T 5783-2000	螺栓 M10X35	Bolt M10X35	2	

06-463-230 充液阀 Control manifold

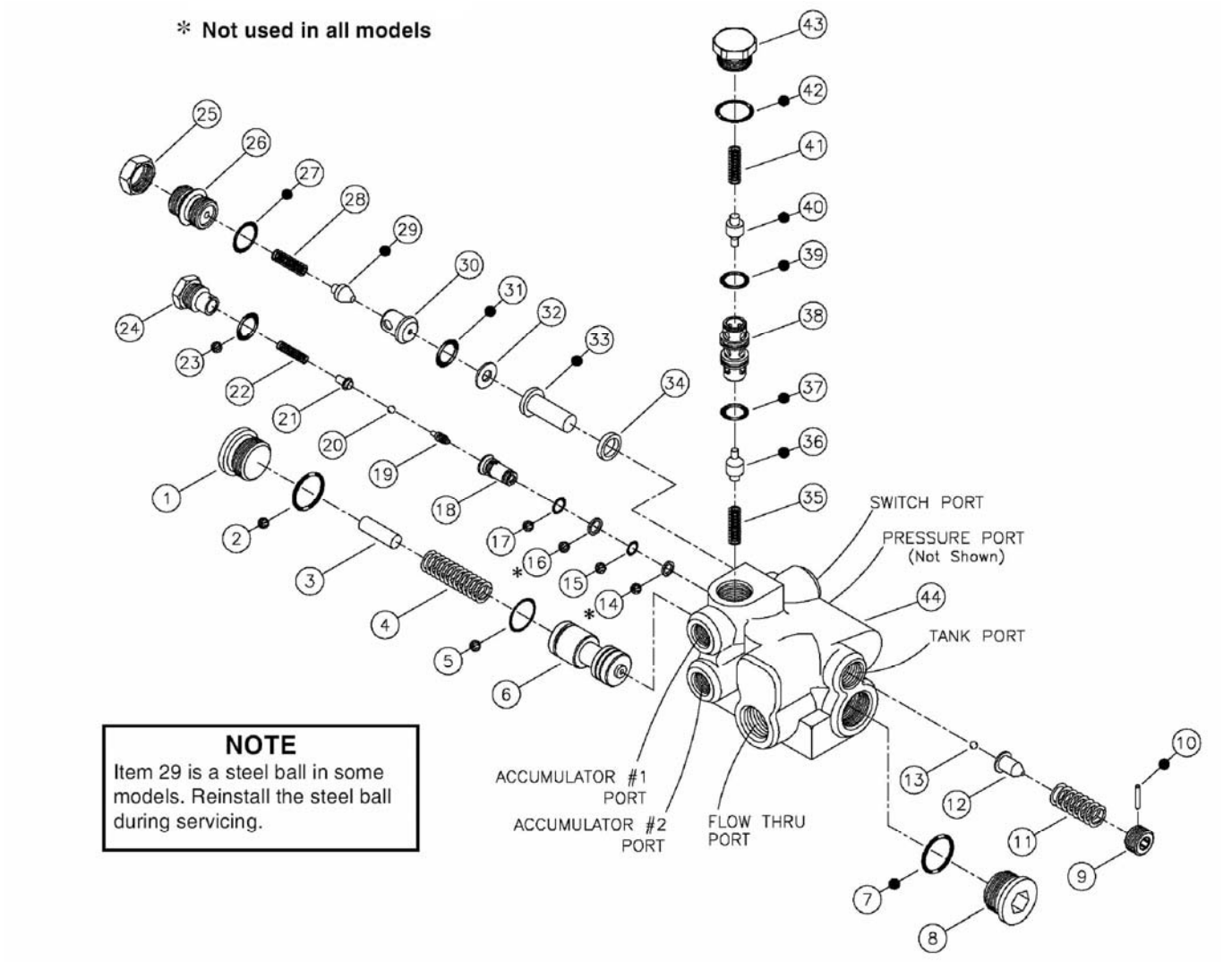

06-463-230 充液阀 Control manifold

序号 Item	代号 Part No.	名称 Parts Name		数量 Q'ty	备注 Remark
1		堵头	Plug	1	
2		0形圈	0-Ring	1	
3		阀芯	Spool	1	
4		弹簧	Spring	1	
5		0形圈	0-Ring	1	
6		顶杆	Pole	1	
7		0形圈	0-Ring	1	
8		堵头	Plug	1	
9		丝堵	Plug	1	
10		销子	Pin	1	
11		弹簧	Spring	1	
12		阀芯	Spool	1	
13		滚珠	Ball bearing	1	
14		垫圈	Washer	1	
15		0形圈	0-Ring	1	
16		垫圈	Washer	1	
17		0形圈	0-Ring	1	
18		阀芯	Spool	1	
19		顶杆	Pole	1	
20		滚珠	Ball bearing	1	
21		顶杆	Pole	1	
22		弹簧	Spring	1	
23		0形圈	0-Ring	1	
24		丝堵	Plug	1	
25		螺帽	Screw cap	1	
26		丝堵	Plug	1	
27		0形圈	0-Ring	1	
28		弹簧	Spring	1	
29		顶杆	Pole	1	
30		阀芯	Spool	1	
31		0形圈	0-Ring	1	
32		垫圈	Washer	1	
33		顶杆	Pole	1	
34		阀芯座	Spool Seat	1	
35		弹簧	Spring	1	

06-463-230 充液阀 Control manifold

序号 Item	代号 Part No.	名 称 Parts Name		数量 Q'ty	备注 Remark
36		顶杆	Pole	1	
37		0形圈	0-Ring	1	
38		阀芯	Spool	1	
39		0形圈	0-Ring	1	
40		顶杆	Pole	1	
41		弹簧	Spring	1	
42		0形圈	0-Ring	1	
43		丝堵	Plug	1	
44		阀体	Valve Body	1	

Z50G090103T15 溢流阀总成 Safety valve

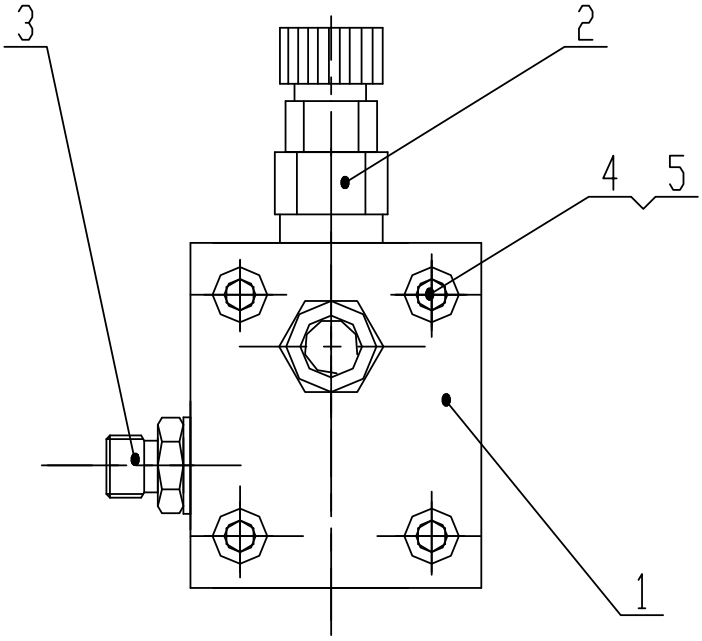

Z50G090103T15 溢流阀总成 Safety valve

序号 Item	代号 Part No.	名 称 Parts Name		数量 Q'ty	备注 Remark
1	P165.40.11-2	阀座	Valve body	1	
2	DB10K2-40B/200Y	溢流阀	Safety valve	1	
3	1CH-26-18Z	过渡接头	Connector	1	
4	1CH-18Z	过渡接头	Connector	1	
5	GB/T 70.1-2002	螺钉M10X55	Bolt M10X55	4	
6	GB/T 93-1987	垫圈10	Washer 10	4	

Z50G0902T15 Service Brakes 脚制动阀总成

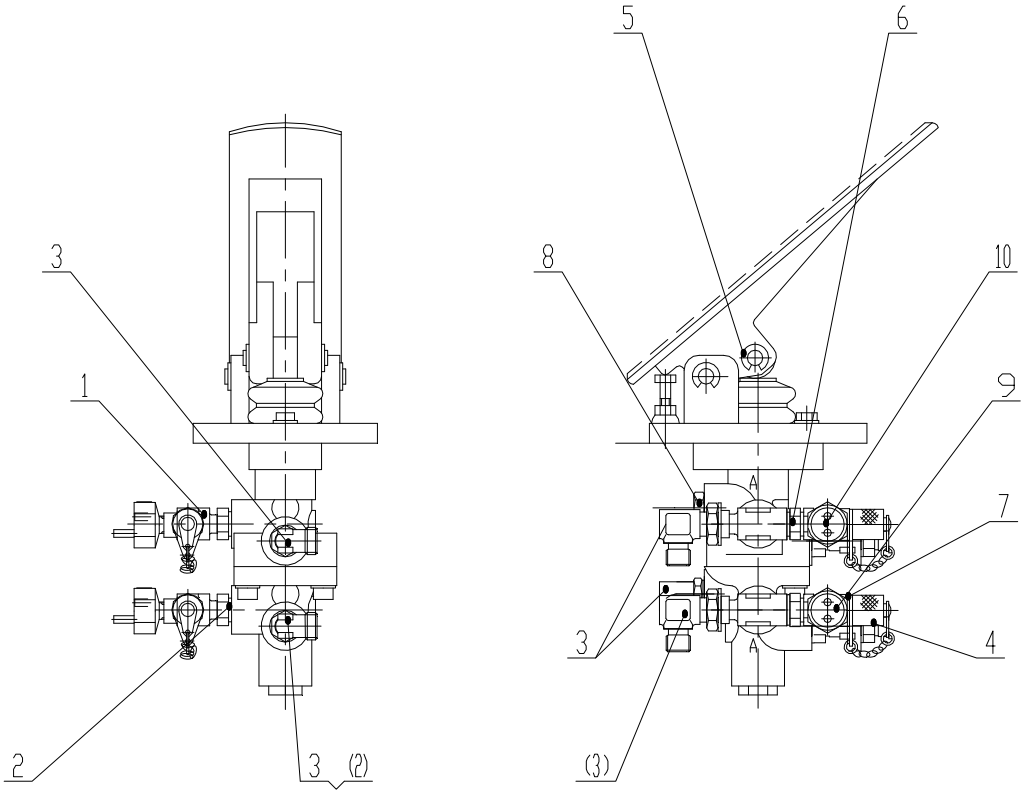

Z50G0902T15 Service Brakes 脚制动阀总成

序号 No.	代号 Part No.	名称 Parts Name		数量 Qty	备注 Remark
1	BC-18Z	三通接头	Connector	2	
2	1C0-18-06Z	端直通接头	Connector	5	
3	2C9-18Z	直角接头	Connector	5	
4	1-906-24-30-010Z	测压接头	Connector	2	
5	06-466-218	脚制动阀	Service Brakes	1	
6	2HC-16-18Z	直接头体	Connector	2	
7	GHNH-16-02-14CGZ	三通接头体	Connector	2	
8	Z30090200004	螺塞	bolt	1	
9	PS61-15-2MNZ-A-SP-RB-FS5	行车制动灯开关	Press on-off	1	
10	PS61-30-2MNZ-A-SP-RB-FS3	切断动力开关	Press on-off	1	

06-466-218 脚制动阀 Service Brakes

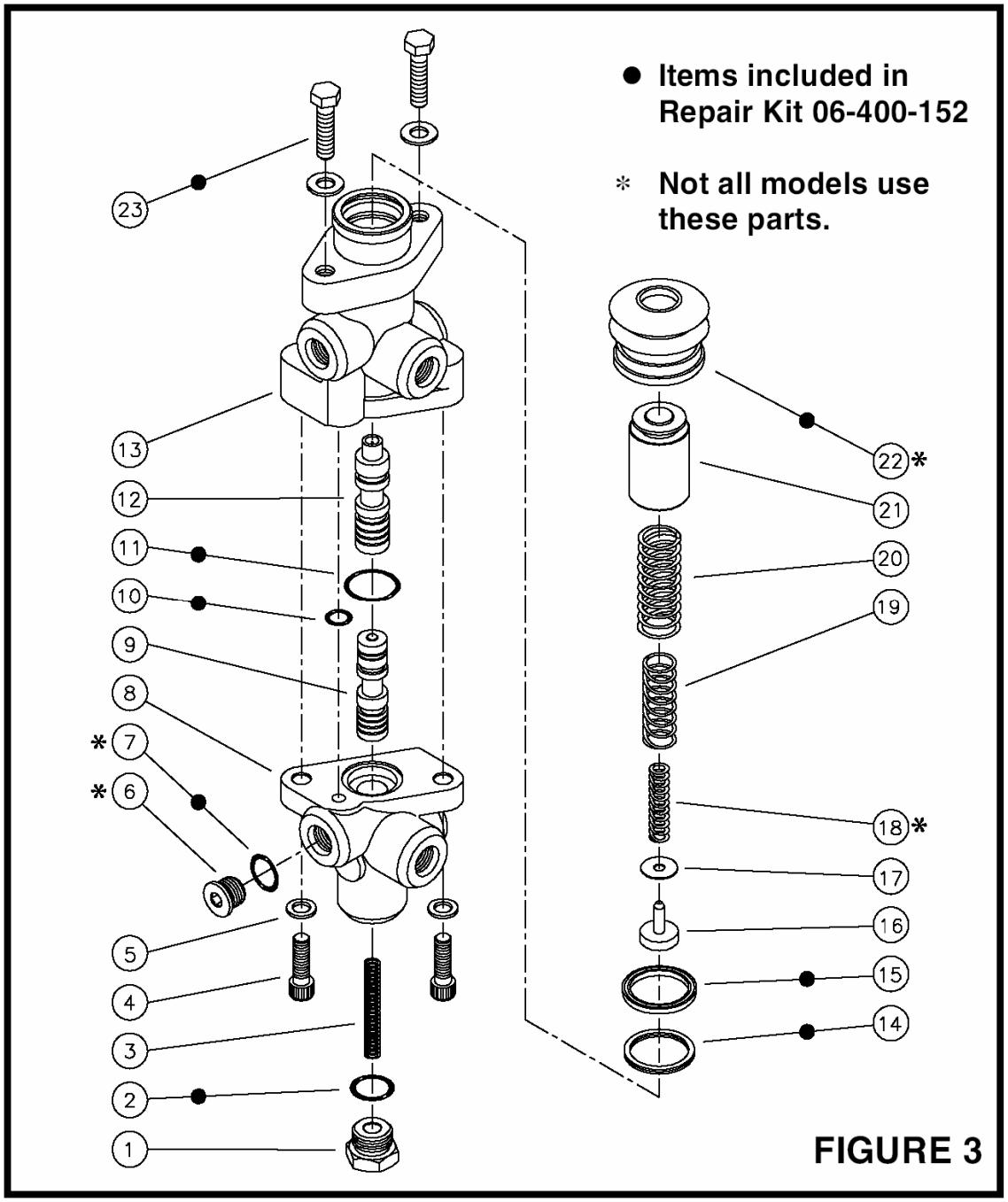

FIGURE 3

06-466-218 脚制动阀 Service Brakes

序号 Item	代号 Part No.	名称 Parts Name		数量 Q'ty	备注 Remark
1		丝堵	Plug	1	
2		O形圈	O-Ring	1	
3		弹簧	Spring	1	
4		螺栓	Bolt	2	
5		垫圈	Washer	2	
6		丝堵	Plug	1	
7		O形圈	O-Ring	1	
8		阀体	Valve Body	1	
9		阀芯	Spool	1	
10		O形圈	O-Ring	1	
11		O形圈	O-Ring	1	
12		阀芯	Spool	1	
13		阀体	Valve Body	1	
14		密封	Seal	1	
15		CUP	CUP	1	
16		弹簧挡圈	Ring	1	
17		垫片	Washer	1	
18		弹簧	Spring	1	
19		弹簧	Spring	1	
20		弹簧	Spring	1	
21		活塞	Piston	1	
22		安全罩	Cover	1	
23		螺钉	Screw	2	

https://truckmanualshub.com/

工作液压系统

Implement Hydraulic System

Z50G10T15工作液压系统 Implement Hydraulic System

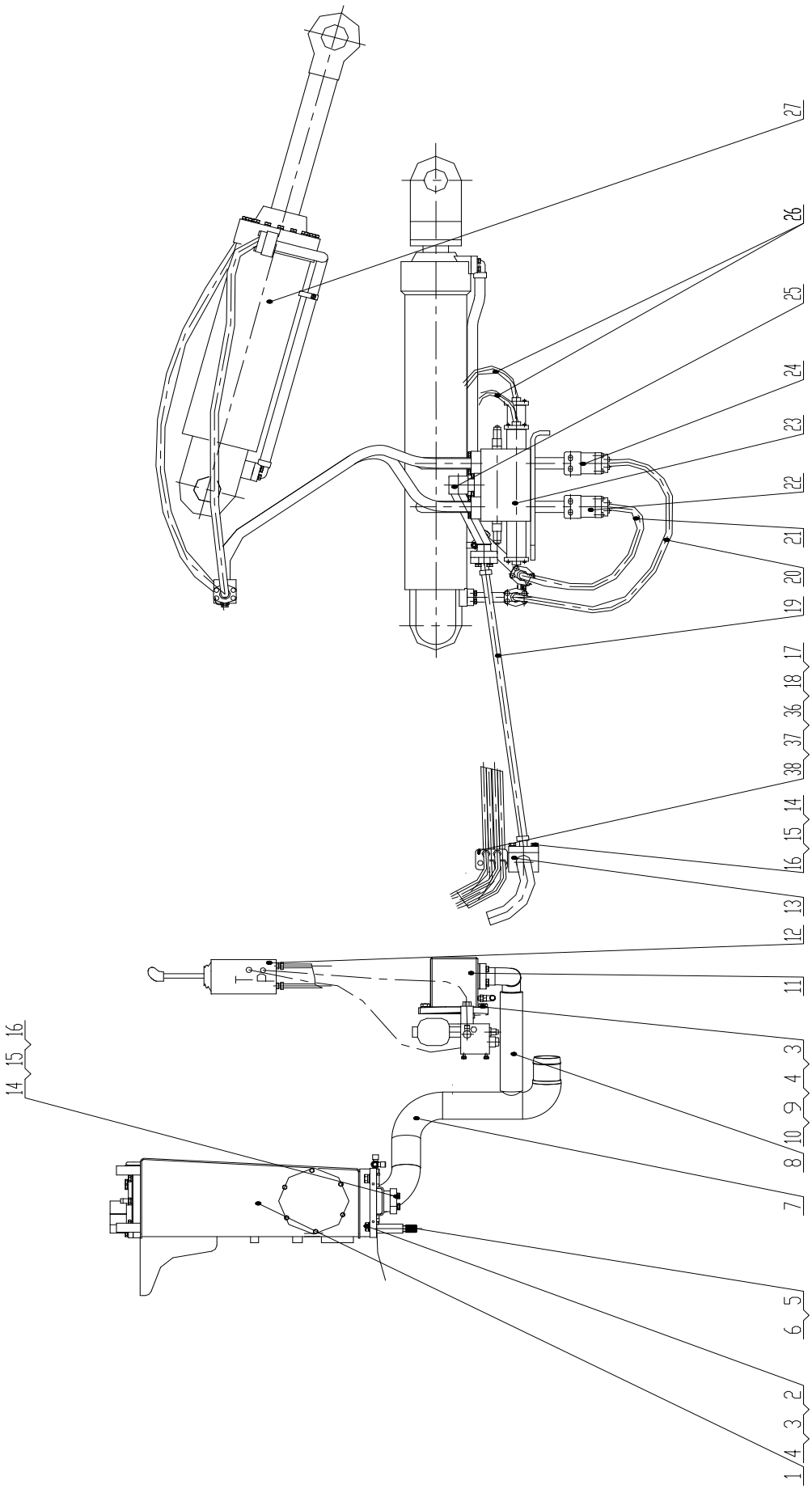

Z50G10T15工作液压系统 Implement Hydraulic System

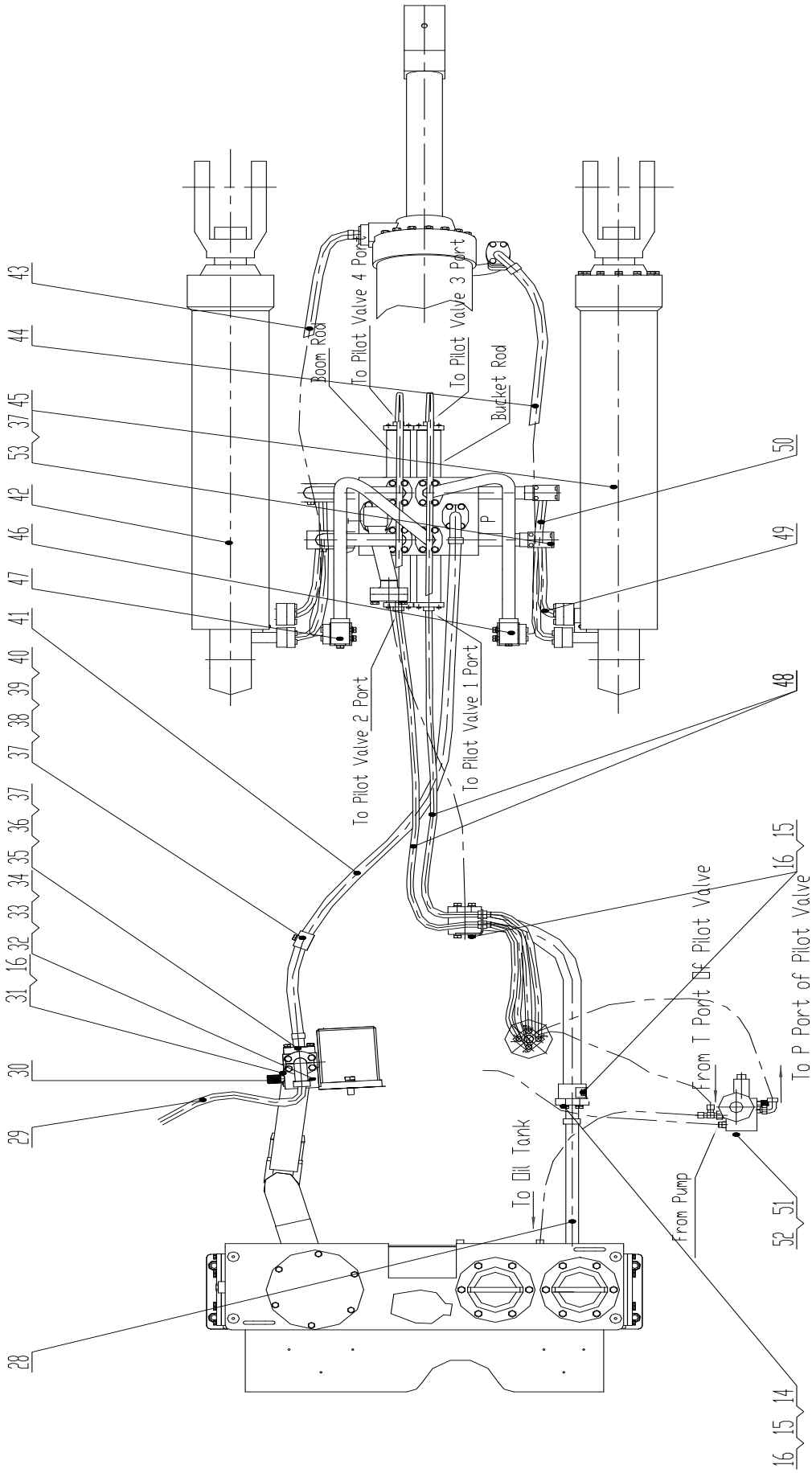

Z50G10T15 工作液压系统 Implement Hydraulic System

序号 No.	代 号 Part No.	名 称 Parts Name		数量 Q'ty	备 注 Remark
1	Z50G1001T15	液压油箱	Hydraulic Oil Tank	1	
2	GB/T5783-2000	螺栓 M16X40	BoltM16X40	4	
3	GB/T93-1987	垫圈 16	Washer16	6	
4	GB/T97.2-2002	垫圈 16	Washer16	6	
5	1H-30-33FAZ	接头体	Connector	1	做随机备件，不装配 Spare Part
6	20030-30-12FAZ	接头体	Connector	1	
7	Z50G1003T15	箱端吸油管总成	Steel Tube Assembly	1	
8	Z50G1004T15	吸油管总成	Steel Tube Assembly	1	
9	GB/T5783-2000	螺栓 M16X45	BoltM16X45	2	
10	Z50G080000001T7	纸垫	Gasket	1	
11	T6DM-B35-3L03-C1M0	叶片泵	Pump	1	
12	Z50G1005T15	先导液压系统	Pilot Hydraulic System	1	
13	Z50G1002T15	回油管总成	Steel Tube Assembly	1	
14	FL-24Z	法兰	Flange	3	
15	GB/T5783-2000	螺栓 M12X35	BoltM12X35	17	
16	GB/T93-1987	垫圈 12	Washer12	21	
17	Z50G100000002T15	先导管过渡板	Plate	1	
18	6C-16/LNZ	过板接头	Connector	4	
19	87311-24-24Z/87341-24-24ZX1T24AGX1190	胶管	Hose	1	
20	87392-16-16H130Z/87342-16-16ZX4SP16AGX1325 V270° +RS YWEX	胶管	Hose	1	
21	87392-16-16Z/87342-16-16ZX4SP16AGX1360 V270° +RS YWEX	胶管	Hose	1	
22	Z50G1013T15	提升缸小腔硬管总成	Steel Tube Assembly	1	
23	Z50G1009T7	多路阀总成	Multi-Way Inverter Valve	1	
24	Z50G1014T15	提升缸大腔硬管总成	Steel Tube Assembly	1	
25	Z50G1015T15	阀端回油管总成	Steel Tube Assembly	1	
26	20491-16-04TZX1T04AGX1965 V270°	胶管	Hose	2	
27	Z50G1006T15	翻斗缸总成	Tilting Cylinder	1	
28	87391-24-24Z/87311-24-24ZX1T24AGX730	胶管	Hose	1	

Z50G10T15 工作液压系统 Implement Hydraulic System

序号 No.	代 号 Part No.	名 称 Parts Name		数量 Q'ty	备 注 Remark
29	87312-20-16Z/20592-42-16TZX4SP16AGX1165	胶管	Hose	1	
30	PT-3-DKL	测压接头	Connector	1	
31	GB/T70.1-2000	螺钉 M12x100	Bolt M12X100	4	
32	Z50G100000001T15	汇流体	Connector	1	
33	GB/T3452.1-1992	O 形圈 37.5X3.55	O-Ring37.5x3.55	1	
34	1DFL-42-20L125Z	法兰过渡接头	Connector	1	
35	FL-20Z	法兰	Flange	2	
36	GB/T5783-2000	螺栓 M10X30	BoltM10X30	10	
37	GB/T93-1987	垫圈 10	Washer10	16	
38	GB/T6170-2000	螺母 M10	Nut M10	2	
39	GB/T5783-2000	螺栓 M10X55	BoltM10X55	2	
40	Z50G100000004T15	上管夹	Clip	1	
41	87392-20-20Z/87312-20-20ZX4SH20AGX2010 DCN	胶管	Hose	1	
42	Z50G1007T15	左提升缸总成	Tilting Cylinder	1	
43	87392-16-16ZX4SP16AGX 1345 V0° STC	胶管	Hose	1	
44	87392-16-16ZX4SP16AGX 1265 V90° YWES	胶管	Hose	1	
45	Z50G1008T15	右提升缸总成	Tilting Cylinder	1	
46	Z50G1010T7	翻斗缸大腔硬管总成	Steel Tube Assembly	1	
47	Z50G1011T7	翻斗缸小腔硬管总成	Steel Tube Assembly	1	
48	20441-16-04Z/20491-16-04ZX1T04AGX1300 V90°	胶管	Hose	2	
49	87392-16-16Z/87342-16-16ZX4SP16AGX1360 V90° +RS YWEX	胶管	Hose	1	
50	87392-16-16H130Z/87342-16-16ZX4SP16AGX1325 V90° +RS YWEX	胶管	Hose	1	
51	GB/T5783-2000	螺栓 M8X20	Washer8	2	
52	GB/T93-1987	垫圈 8	Bolt M8X20	2	
53	GB/T5783-2000	螺栓 M10X20	Bolt M10X20	4	

Z50G1001T15 液压油箱　Hydraulic Oil Tank

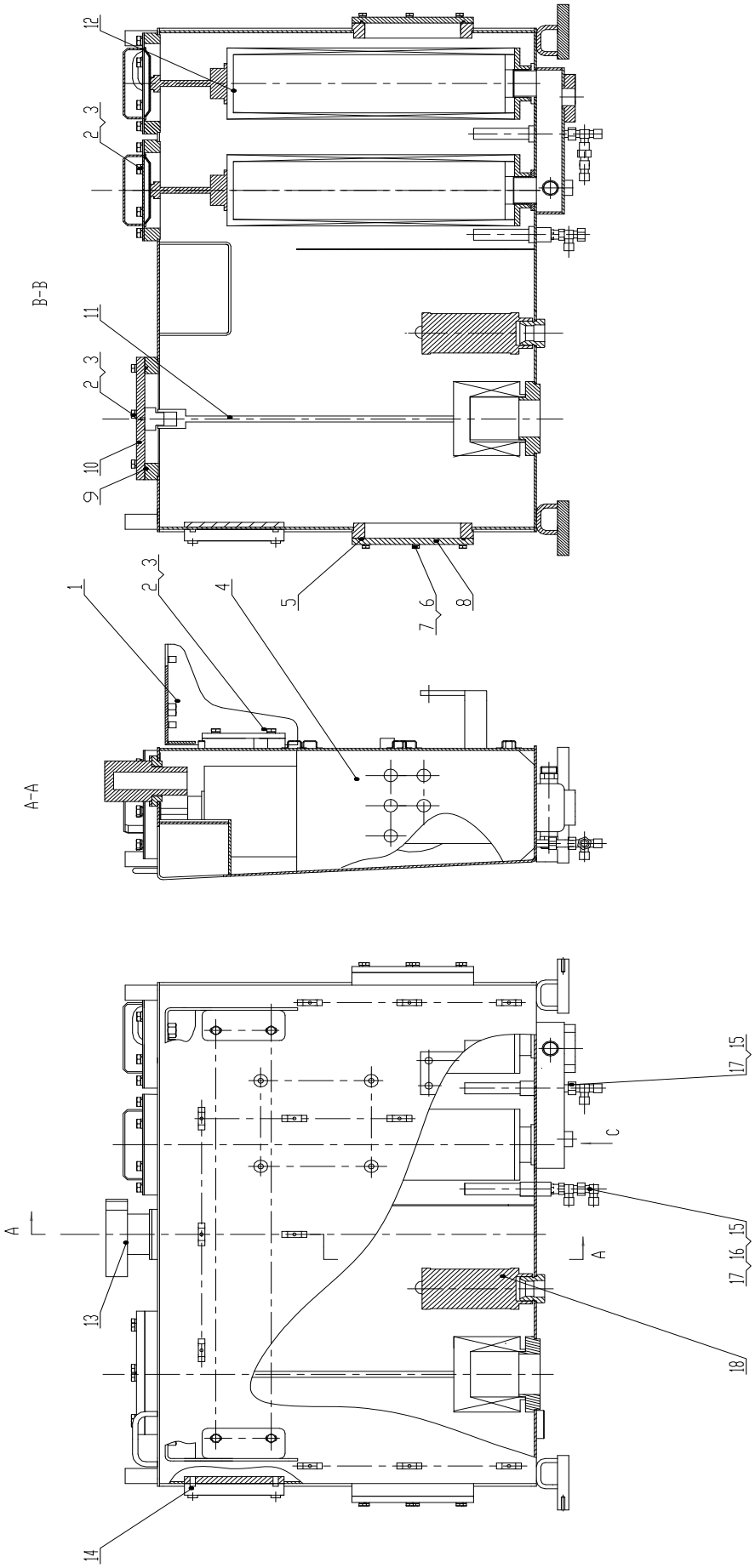

Z50G1001T15 液压油箱　Hydraulic Oil Tank

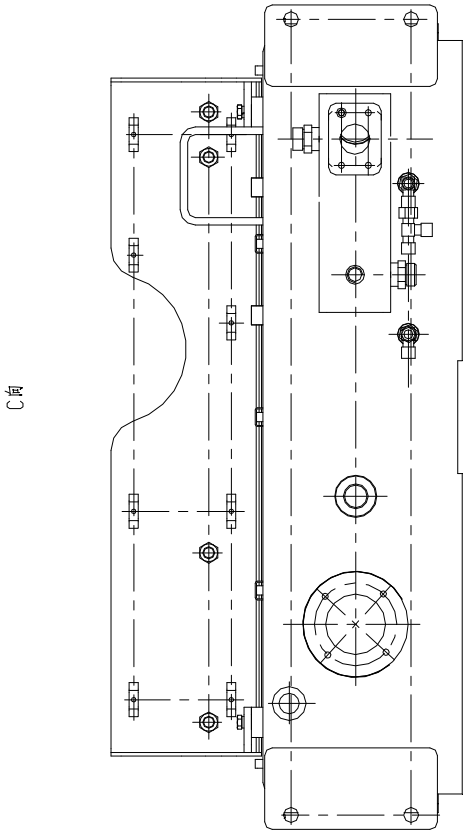

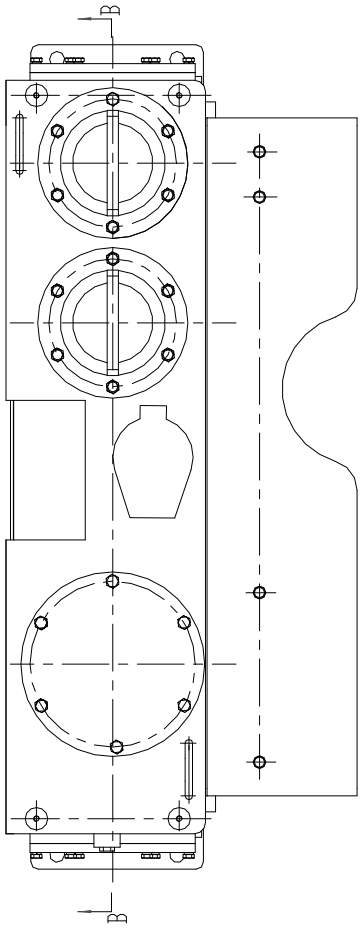

Z50G1001T15 液压油箱 Hydraulic Oil Tank

序号 Item	代号 Part No.	名称 Parts Name		数量 Q‘ty	备注 Remark
1	Z50G100101T15	机罩支撑	Support Plate	1	
2	GB/T5783-2000	螺栓 M10X25	BoltM10X25	22	
3	GB/T93-1987	垫圈 10	Washe10	22	
4	Z50G100102T15	油箱体	Oil Tank Body	1	
5	GB/T3452.1-1992	O 型圈 180X3.55	O-Ring180x3.55	2	
6	GB/T93-1987	垫圈 8	Washer8	12	
7	GB/T5783-2000	螺栓 M8X25	Bolt M8X25	12	
8	Z50E100100007	清洗法兰	Flange	2	
9	GB/T3452.1-1992	O 型圈 200X3.55	O-Ring200x3.55	1	
10	Z50E100103T56	盖板总成	Plate Assembly	1	
11	TL369C（L=665）	吸油过滤器	Filter	1	
12	TL369D	回油滤油器	Filter	2	
13	TK50E	空滤器	Air Cleaner	1	
14	YWZ-150(刻度)	液位计	Instrument	1	
15	1CH-18Z	接头	Connector	2	
16	1CH9-180GZ	接头	Connector	1	
17	CC-18Z	接头	Connector	2	
18	WU160X100-J	冷却泵吸油滤	Filter	1	

Z50G100102T15 油箱体 Oil Tank Body

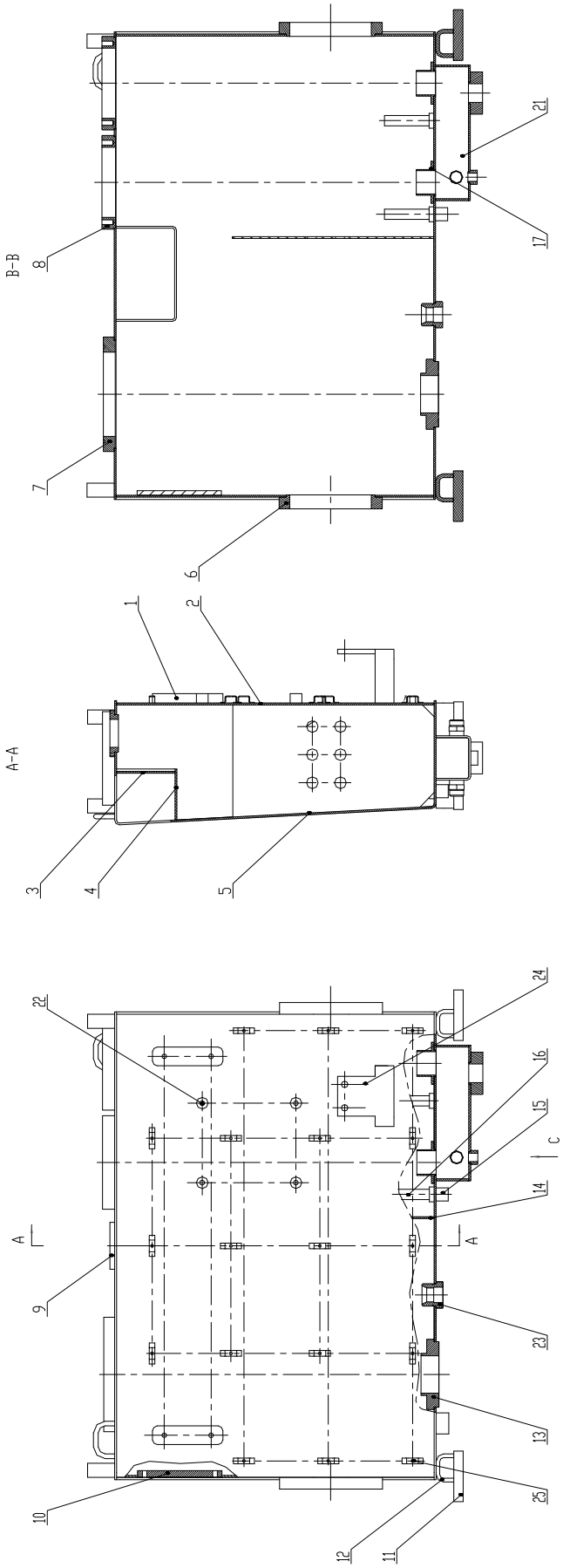

Z50G100102T15 油箱体 Oil Tank Body

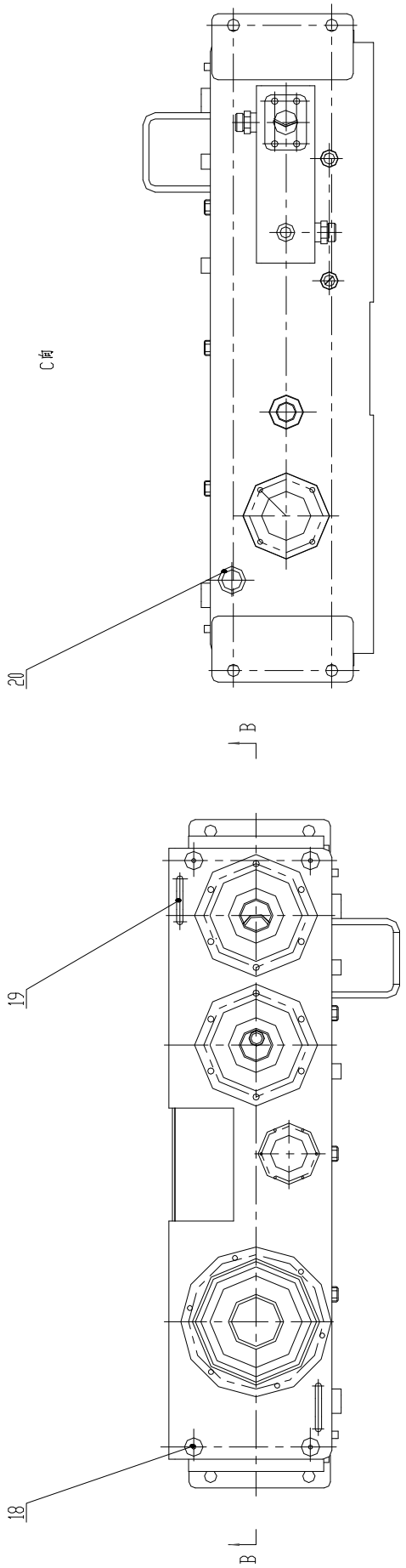

Z50G100102T15 油箱体 Oil Tank Body

序号 Item	代号 Part No.	名称 Parts Name		数量 Q'ty	备注 Remark
1	Z50G100102001T15	连接板	Plate	2	
2	Z50G100102002T15	侧围板	Plate	1	
3	Z50G100102003T15	封板	Plate	1	
4	Z50G100102004T15	围板	Plate	1	
5	Z50G100102005T15	主围板	Plate	1	
6	Z50E100101008T56	清洗法兰座	Seat	2	
7	Z50G100102006T15	法兰一	Flange	1	
8	Z50G100102008T15	法兰座	Seat	2	
9	Z5EH100100001T4	空滤器座板	Seat	1	
10	CG50.10.4.1-6	油标座板	Seat	1	
11	Z50G100102009T15	支座	Seat	2	
12	Z50G100102010T15	垫板	Plate	2	
13	Z50G100100003T7	吸油滤座板	Seat	1	
14	Z50G100102011T15	隔板	Plate	1	
15	Z50G100100008T7	底座	Seat	2	
16	Z50G100100007T7	小回油管	Steel Pipe	2	
17	Z50G100102012T15	回油滤座板	Seat	2	
18	Z50E100101005T56	联接块	Block	4	
19	ZL40.10.1.1-16	吊环	Flying rings	2	
20	Z30100100010	放油接头座	Seat	1	
21	Z50G1001021T15	回油箱总成	Tank Assembly	1	
22	Z50G100100011T7	空滤器座子	Seat	4	
23	Z50G100100010T7	冷却泵吸油接头	Connector	1	
24	P3B08010025T6	滤油器支架	Bracket	1	
25	Z35G120901001T8	泡膜扣固定卡板	Board	18	

Z50G1002T15 回油管总成　Steel Tube Assembly

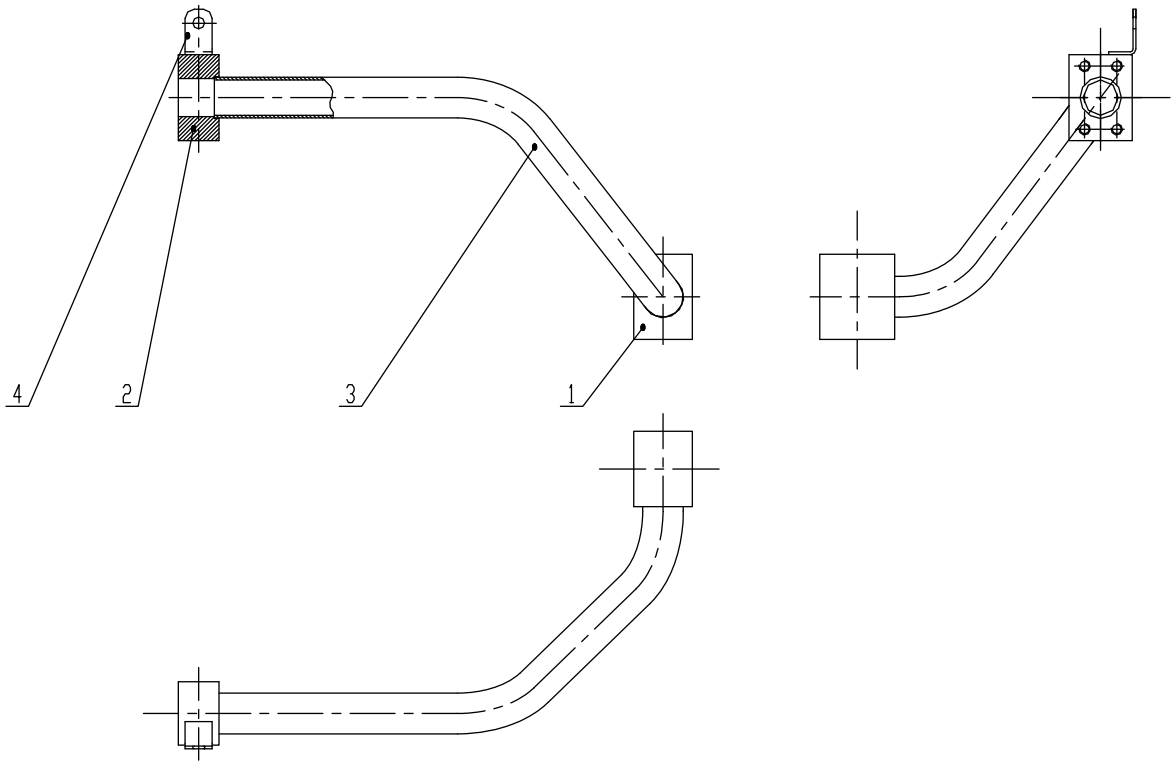

Z50G1002T15 回油管总成　Steel Tube Assembly

序号 Item	代　　号 Part No.	名　　称 Parts Name		数量 Q‘ty	备注 Remark
1	Z50G100200001T15	回油法兰一	Flange	1	
2	Z50G100200002T15	回油法兰二	Flange	1	
3	Z50G100200003T15	钢管	Steel Pipe	1	
4	Z50G100200004T15	连接板	Plate	1	

Z50G1003T15 油箱吸油管总成　Steel Tube Assembly

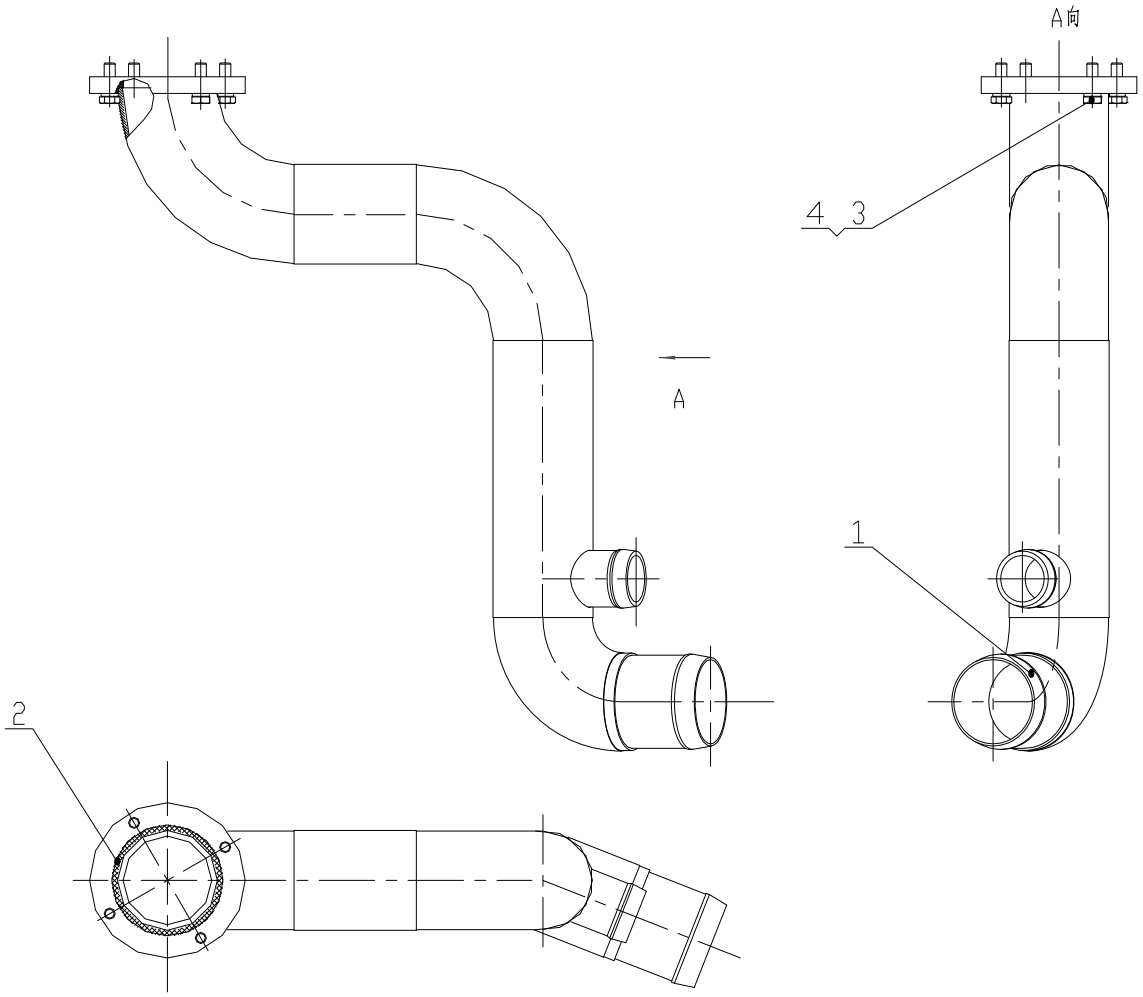

Z50G1003T15 油箱吸油管总成　Steel Tube Assembly

序号 Item	代　　号 Part No.	名　　称 Parts Name		数量 Q‘ty	备注 Remark
1	Z50G100301T15	箱端吸油管	Steel Pipe Assembly	1	
2	GB/T3452.1-1992	O 形圈 90X3.55	O-Ring90X3.55	1	
3	GB/T5783-2000	螺栓 M10X30	Bolt M10X30	4	
4	GB/T93-1987	垫圈 10	Washer10	4	

Z50G100301T15 箱端吸油管　Steel Pipe Assembly

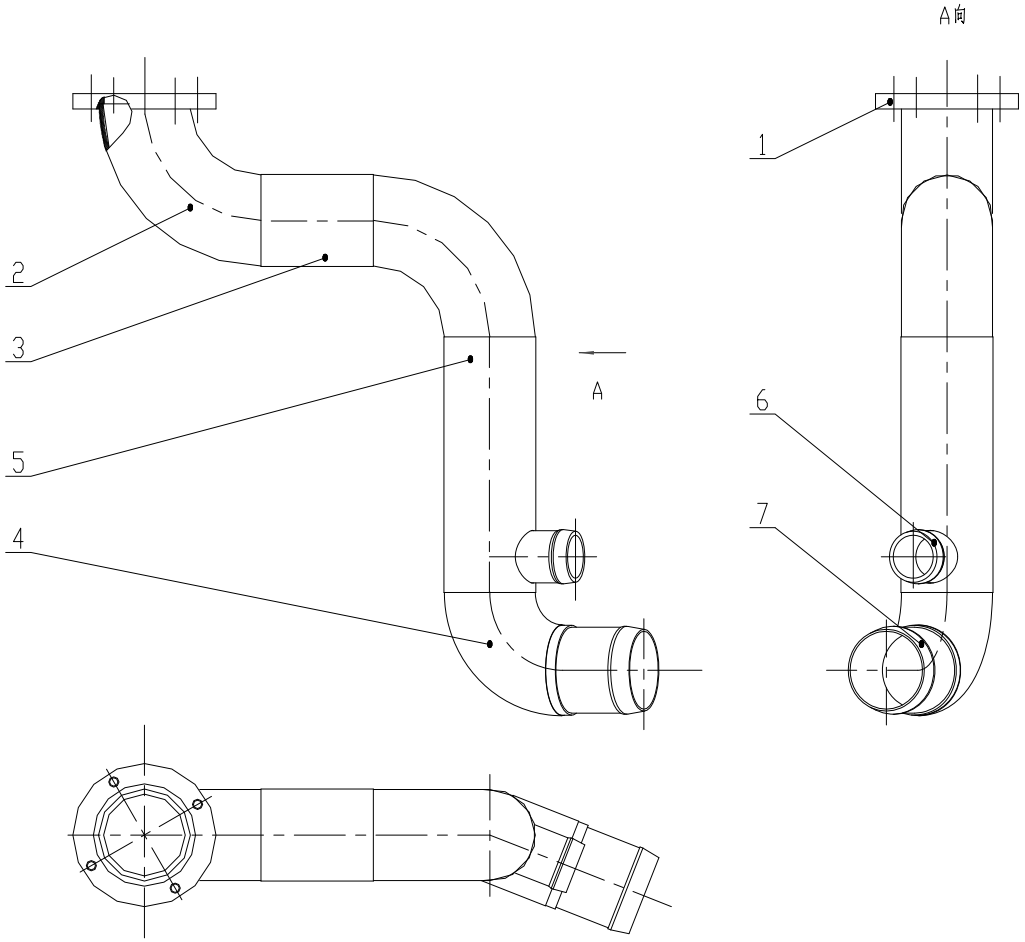

Z50G100301T15 箱端吸油管　Steel Pipe Assembly

序号 Item	代　　号 Part No.	名　　称 Parts Name		数量 Q'ty	备注 Remark
1	Z50G100300001T7	法兰	Flange	1	
2	GB/T12459-2005	90°长弯头	Elbow	2	90 E(L)80-4
3	Z50G100300002T15	连接管一	Steel Pipe	1	
4	GB/T12459-2005	90°短弯头	Elbow	1	90 E(S)80-4
5	Z50G100300003T15	连接管二	Steel Pipe	1	
6	CG50.10.9-2.	软管接头	Connector	1	
7	Z50G080100006T7	软管接头	Connector	1	

Z50G1004T15 吸油管总成　Steel Tube Assembly

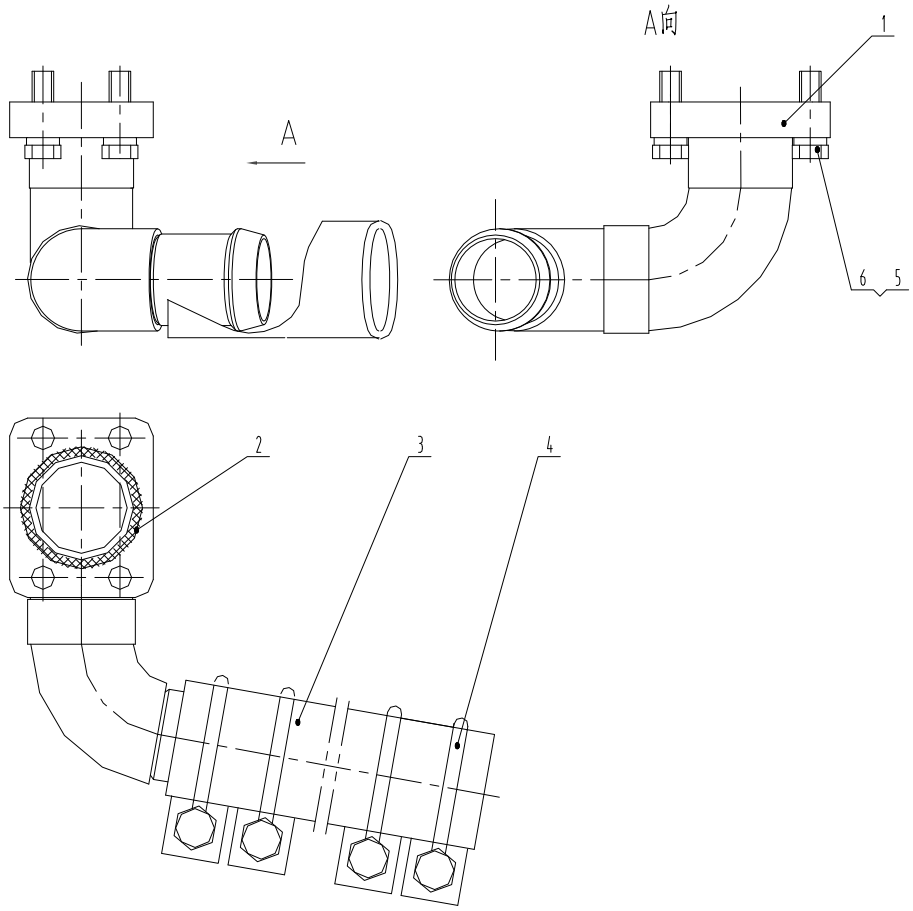

Z50G1004T15 吸油管总成　Steel Tube Assembly

序号 Item	代　　号 Part No.	名　　称 Name	Parts	数量 Q'ty	备注 Remark
1	Z50G100401T15	吸油管	Steel Pipe	1	
2	GB/T3452.1-1992	0 形圈 58 x 3.55	O-Ring58X3.55	1	
3	φ51X330	吸油胶管	Hose	1	
4	φ65-φ75	钢丝卡箍	Clip	4	
5	GB/T5783-2000	螺栓 M12x40	Bolt M12x40	4	
6	GB/T93-1987	垫圈 12	Washer12	4	

Z50G1005T15 先导液压系统 Pilot Hydraulic System

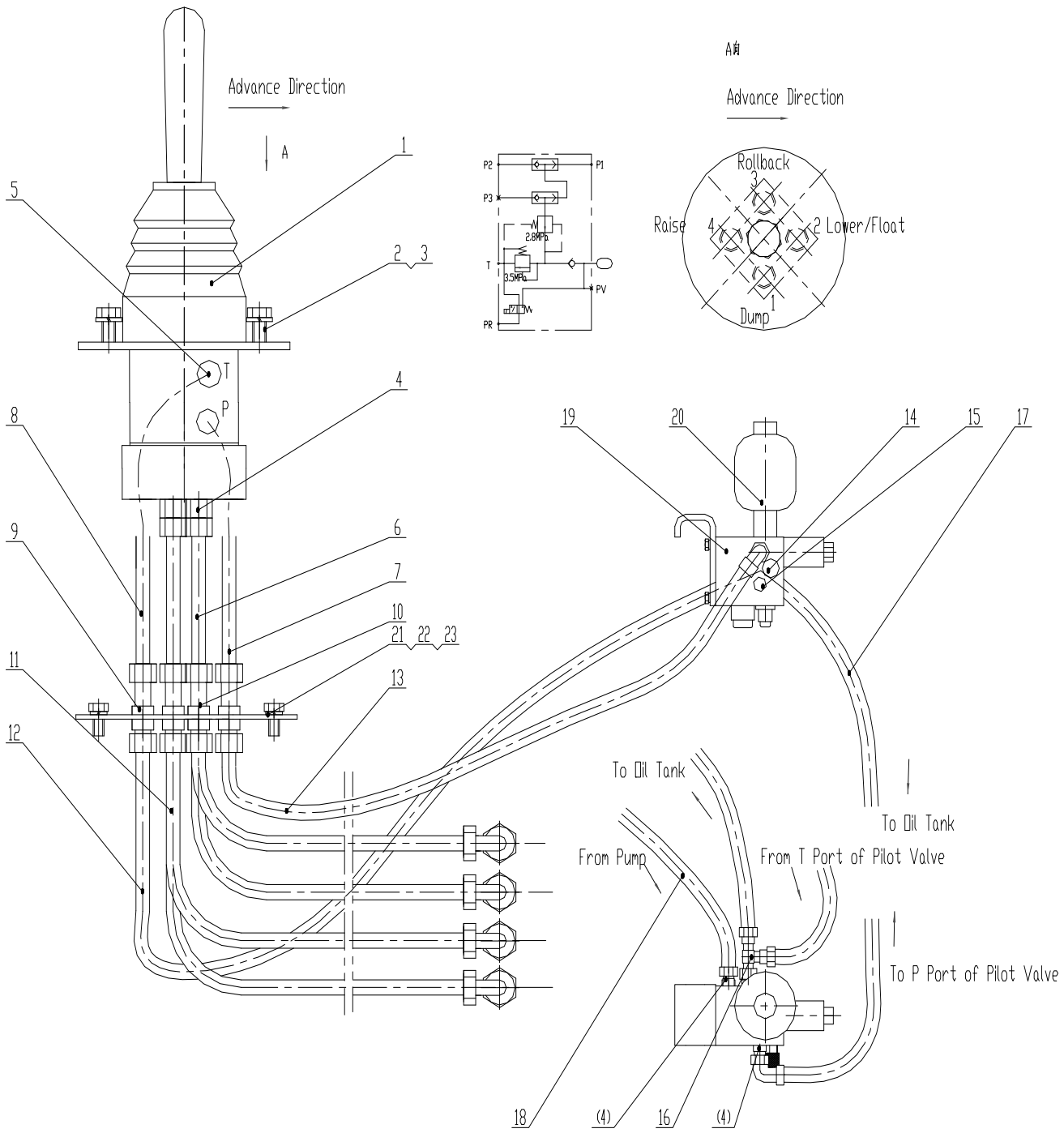

Z50G1005T15 先导液压系统 Pilot Hydraulic System

序号 Item	代号 Part No.	名称 Parts Name		数量 Q‘ty	备注 Remark
1	406-1044-1145	先导阀	Pilot Valve	1	
2	GB/T5783-2000	螺栓 M6X20	BoltM6X20	4	
3	GB/T93-1987	垫圈 6	Washer6	4	
4	1CH-16-14Z	接头	Connector	7	
5	1CH-18-14Z	接头	Connector	2	
6	20411-16-04TZX1T04AGX560	胶管	Hose	4	
7	20411-16-04TZX1T04AGX570	胶管	Hose	1	
8	20491-18-06Z/20411-18-06ZX1T06AGX615	胶管	Hose	1	
9	6C-18/LNZ	过板接头	Connector	1	
10	6C-16/LNZ	过板接头	Connector	5	
11	20411-16-04TZX1T04AGX930	胶管	Hose	4	
12	20411-18-06ZX1T06AGX880	胶管	Hose	1	
13	20411-16-04Z/20491-16-04ZX1T04AGX930	胶管	Hose	1	
14	PT-3-DKL	测压接头	Connector	1	
15	4M-14WDZ	堵头	Plug	2	
16	CC-18Z	三通接头	Connector	1	
17	20491-18-06Z/20411-18-06ZX1T06AGX1040	胶管	Hose	1	
18	20411-16-04Z/20491-16-04ZX2T04AGX1060	胶管	Hose	1	
19	DKF1-00	先导供油阀	Valve	1	
20	SBO210-0.32E1/112U-210AK60	蓄能器	Accumulator	1	
21	Z50G100500001T15	安装板	Plate	1	
22	GB/T5783-2000	螺栓 M8X16	Bolt M8X16	4	
23	GB/T93-1987	垫圈 8	Washer8	4	

DKF1-00　先导供油阀 Valve

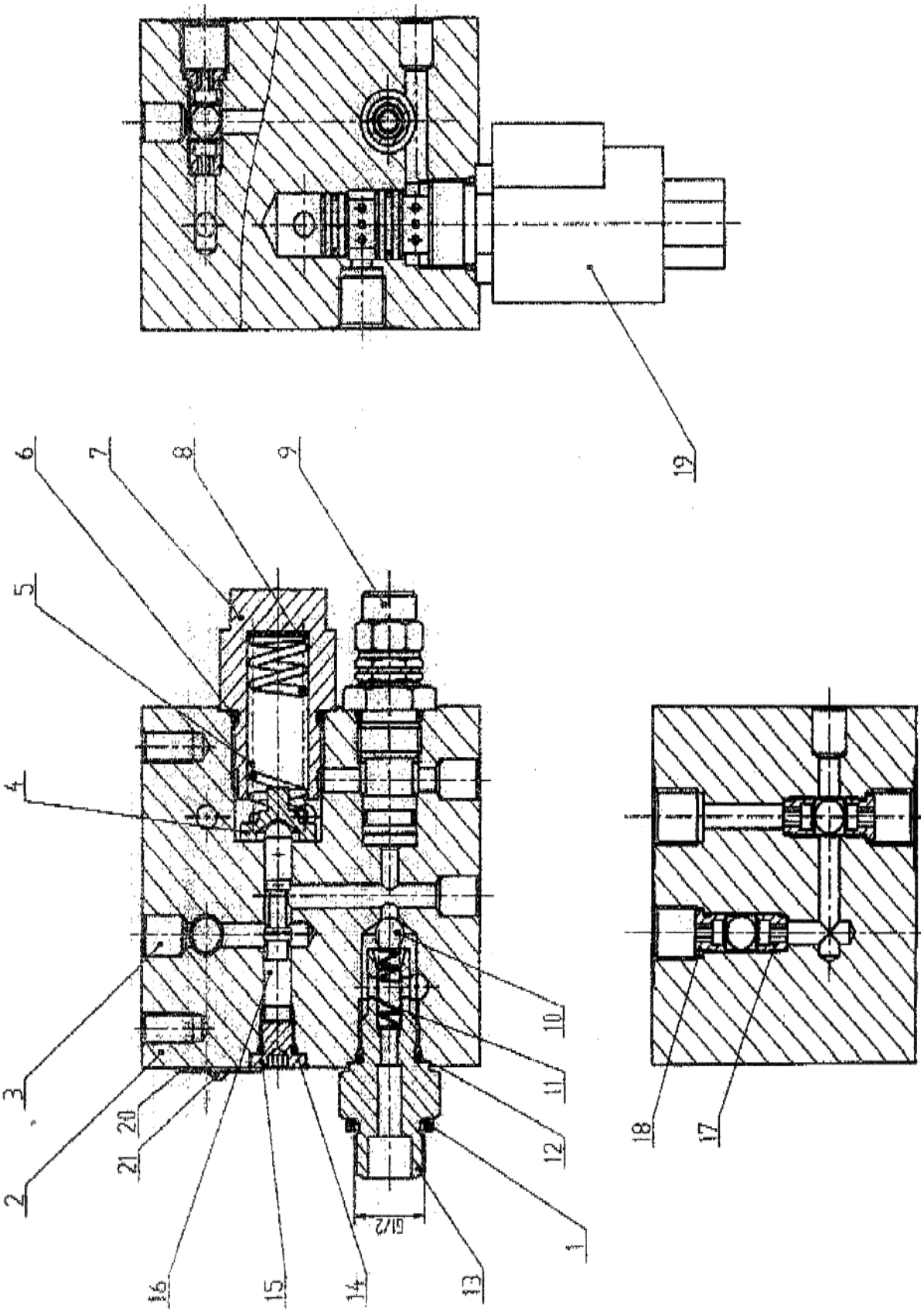

DKF1-00　先导供油阀 Valve

序号 Item	代　　号 Part No.	名　　称 Parts Name		数量 Q‘ty	备注 Remark
1		紫铜垫圈	Washer	1	
2		阀体	Valve	1	
3		球通式接头（10）	Connector	7	
4		弹簧座	Spring Seat	1	
5		弹簧	Spring	1	
6	GB/T3452.1-1992	O 形圈 22.4X2.65	O-Ring22.4X2.65	1	
7		阀座	Valve Seal	1	
8		垫圈	Washer	1	
9		安全阀	Valve	1	
10		钢球（8.5）	Steel Sphere	3	
11		回位弹簧	Spring	1	
12	GB/T3452.1-1992	O 形圈 15X2.65	O-Ring15X2.65	1	
13		蓄能器接头	Connector	1	
14	GB/T3452.1-1992	O 形圈 8X1.8	O-Ring8X1.8	1	
15		堵头	Plug	1	
16		阀芯	Spool	1	
17		梭阀座 1	Seat1	2	
18		梭阀座	Seat	2	
19		电磁换向阀	Valve	2	
20		标牌	Nameplate	1	
21	GB/T827-1986	铆钉 2X4	Rivet 2X4	2	

Z50G1006T15 翻斗缸总成 Tilting Cylinder Assembly

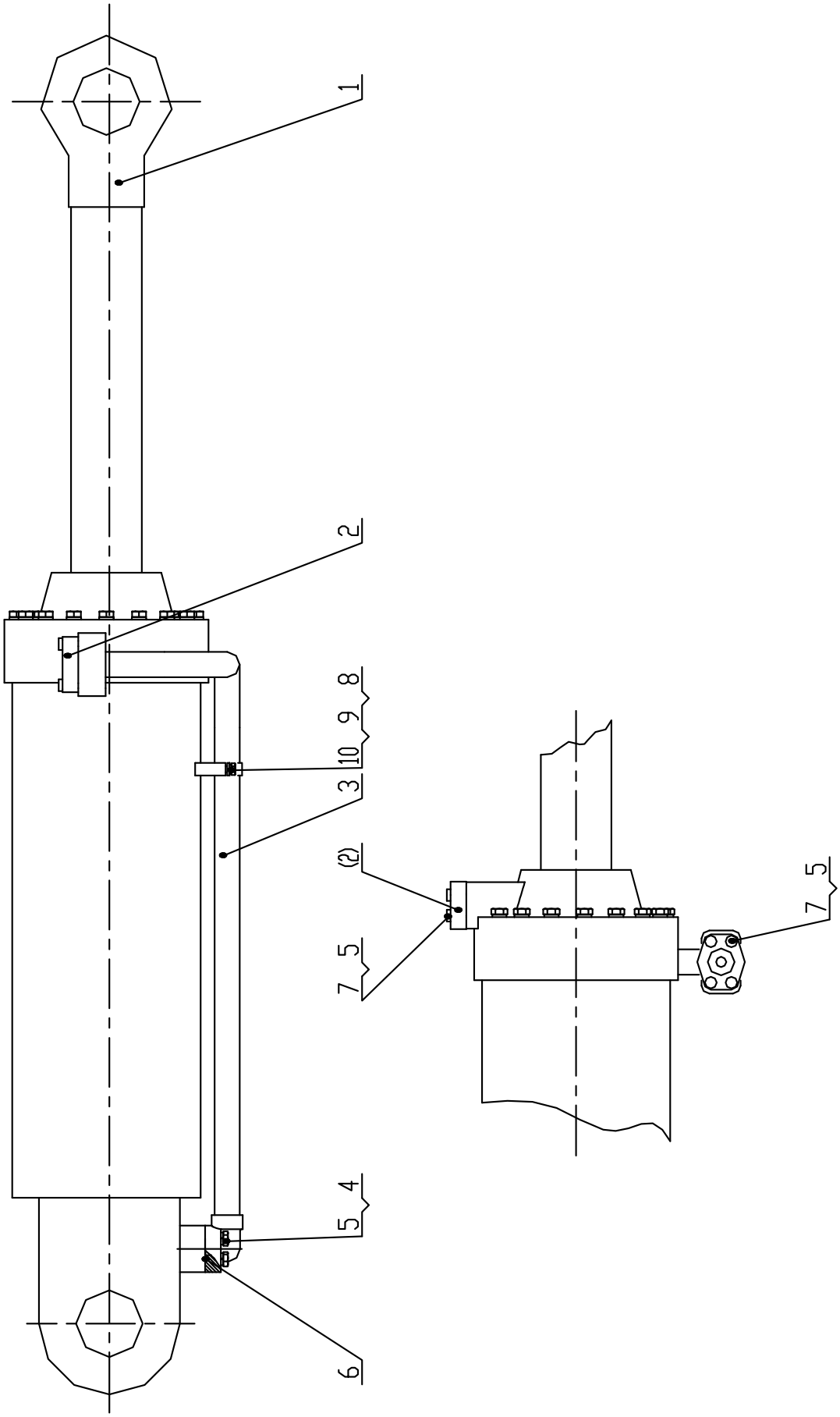

Z50G1006T15 翻斗缸总成 Tilting Cylinder Assembly

序号 Item	代号 Part No.	名称 Parts Name		数量 Q‘ty	备注 Remark
1	CG958G-F-00	翻斗油缸	Tilting Cylinder	1	
2	FL-16	法兰	Flange	2	
3	Z50G100601T15	翻斗缸钢管	Steel Tube	1	
4	GB/T5783-2000	螺栓 M10X35	BoltM10x35	4	
5	GB/T93-1987	垫圈 10	Washer10	12	
6	GB/T3452.1-1992	O 形圈 32.5X3.55	O-Ring32.5x3.55	1	
7	GB/T5783-2000	螺栓 M10X30	BoltM10x30	8	
8	Z50G100600001T15	压板	Plate	1	
9	GB/T5783-2000	螺栓 M8X16	Bolt M8X16	2	
10	GB/T93-1987	垫圈 8	Washer8	2	

CG958G-F-00 翻斗油缸 Tilting Cylinder

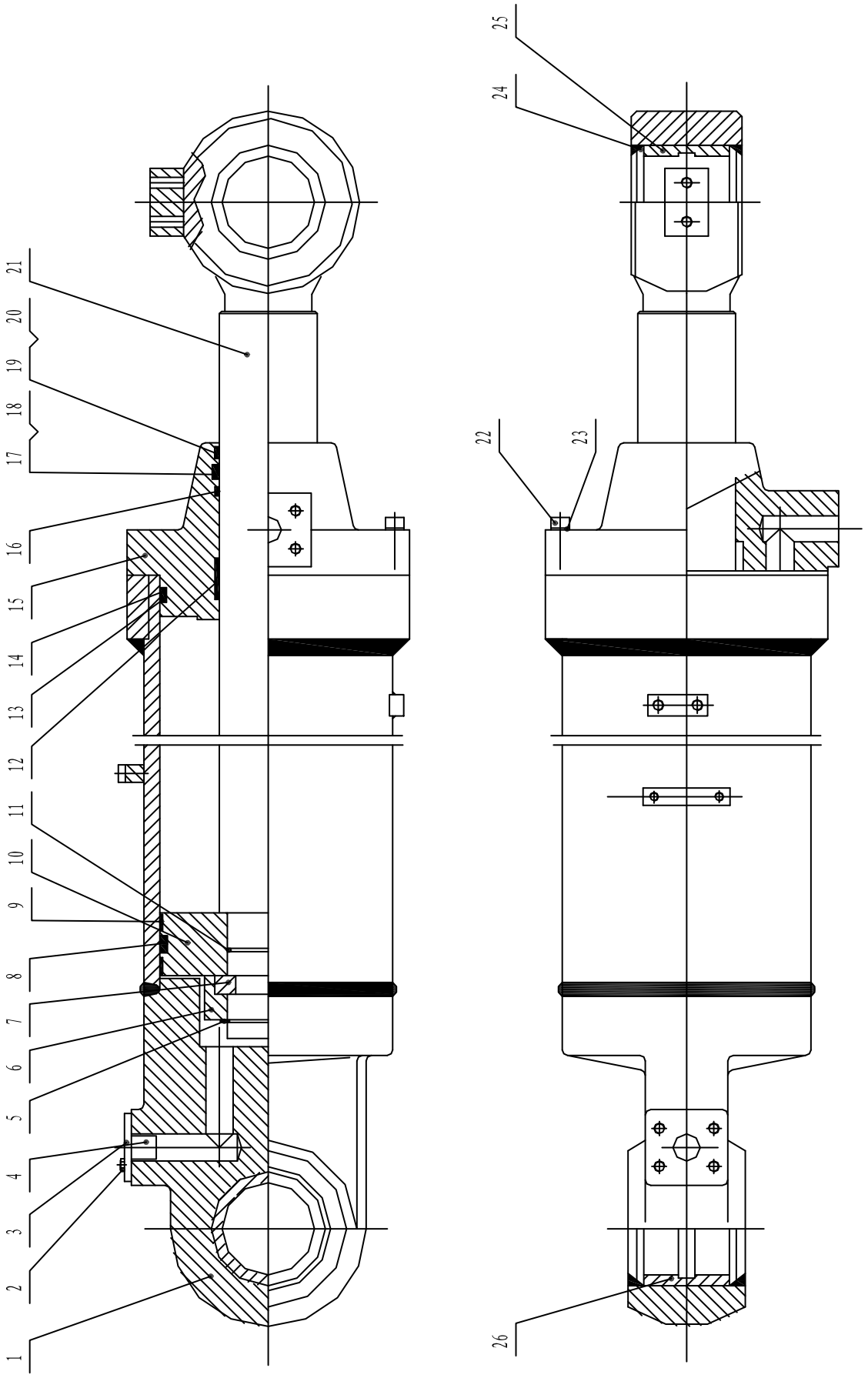

CG958G-F-00 翻斗油缸 Tilting Cylinder

序号 Item	代号 Part No.	名称 Parts Name		数量 Q'ty	备注 Remark
1	ZL50E-II-F-01	缸体	Cylinder	1	
2	GB/T30-1976	螺栓 M10-12Q	Bolt M10-12Q	4	
3	ZL50E-II-F-02	油口盖板	Cover	2	
4	JB/ZQ3876-86	油口堵头 25.5	Plug25.5	2	
5	GB/T894.1-1986	挡圈 70	Snap Ring70	1	
6	ZL50E-II-F-04	卡键帽	Lock Ring	1	
7	ZL50E-II-F-05	卡键	Ring Key	1	
8	SPGW	SPGW 密封 177×200×15.5	SPGW Seal 177×200×15.5	1	
9	WR	WR192×200×20	WR192×200×20	2	
10	ZL50EⅡ-F-06	活塞	Piston	1	
11	OR	OR 59.6×5.7	OR 59.6×5.7	1	
12	WR	WR80×85×50	WR80×85×50	2	
13	OR	OR 189.3×5.7	OR 189.3×5.7	1	
14	BRT2	BRT2 190.5×200×1.9	BRT2 190.5×200×1.9	1	
15	ZL50EⅡ-F-08	缸盖	Cylinder Head	1	
16	HBY	HBY 90×105.5×6	HBY 90×105.5×6	1	
17	IUH	IUH 90×105×9	IUH 90×105×9	1	
18	BRT2	BRT2 80×90×3	BRT2 80×90×3	1	
19	DKBI	DKBI 90×104×8×11	DKBI 90×104×8×11	1	
20	GB/T893.1-1986	弹性挡圈	Snap Ring	2	
21	ZL50EⅡ-F-09	活塞杆	Pole Piston	1	
22	GB/T93-1987	垫圈 12	Washer12	17	
23	GB/T5783-2000	螺栓 M12×70	Bolt M12×70	17	
24	ZL50EⅡ-F-10	防尘圈	Ring	4	
25	ZL50EⅡ-F-11	衬套	Bush	1	
26	ZL50EⅡ-F-12	衬套 2	Bush2	1	

Z50G1007T15 左提升缸总成 Left Lift Cylinder Assembly

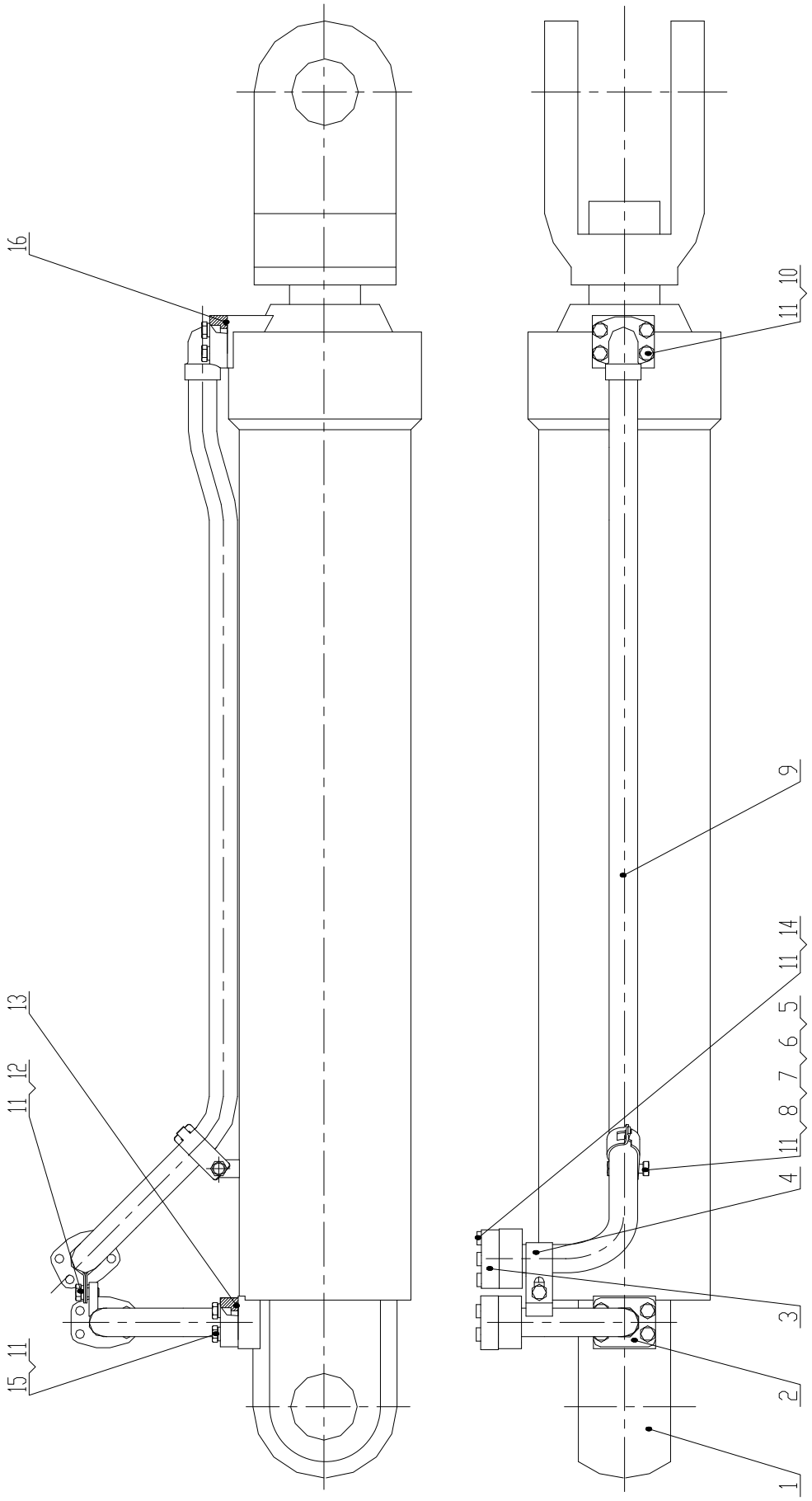

Z50G1007T15 左提升缸总成 Left Lift Cylinder Assembly

序号 Item	代号 Part No.	名称 Parts Name		数量 Q‘ty	备注 Remark
1	CG958G-DB-00	动臂油缸	Lift Cylinder	1	
2	Z50G100702T15	弯管总成	Elbow Assembly	1	
3	FL-16Z	法兰组件	Flange	2	
4	Z50G100700001T15	管夹	Clamp	1	
5	CQ32Z	管夹	Clamp	1	
6	GB/T6170-2000	螺母 M10	Nut M10	1	
7	GB/T97.1-2002	垫圈 10	Washer10	1	
8	GB/T5783-2000	螺栓 M10X40	BoltM10X40	1	
9	Z50G100701T15	左动臂弯管总成	Elbow Assembly	1	
10	GB/T70.1-2000	螺钉 M10X35	BoltM10X35	4	
11	GB/T93-1987	垫圈 10	Washer10	18	
12	GB/T5783-2000	螺栓 M10X20	BoltM10X20	1	
13	GB/T3452.1-1992	O 形圈 36.5X3.55	O-Ring 36.5x3.55	1	
14	GB/T5783-2000	螺栓 M10X30	BoltM10X30	8	
15	GB/T5783-2000	螺栓 M10X35	BoltM10X35	4	
16	GB/T3452.1-1992	O 形圈 32.5X3.55	O-Ring 32.5x3.55	1	

Z50G1008T15 右提升缸总成 Right Lift Cylinder Assembly

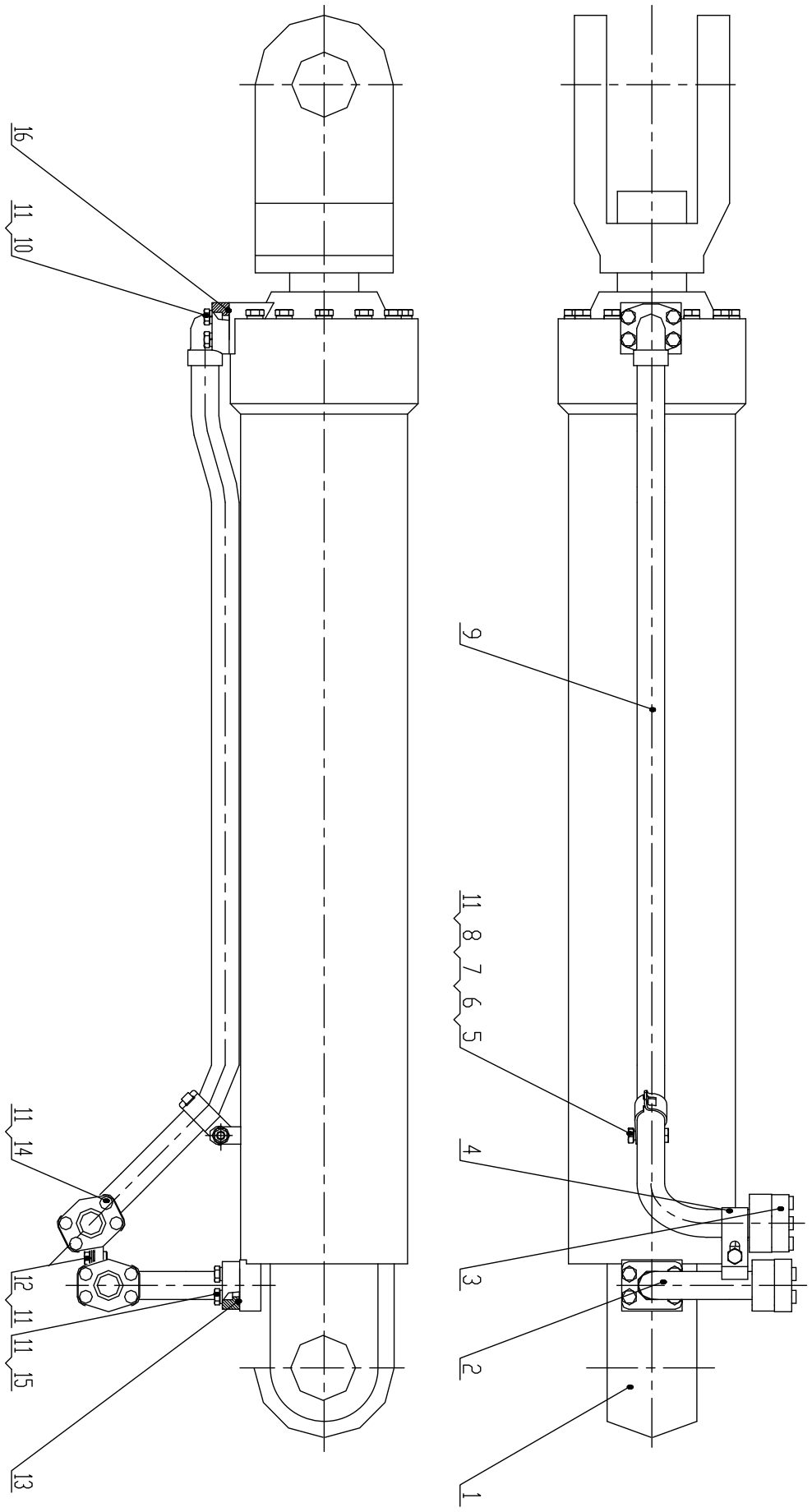

Z50G1008T15 右提升缸总成 Right Lift Cylinder Assembly

序号 Item	代号 Part No.	名称 Parts Name		数量 Q‘ty	备注 Remark
1	CG958G-DB-00	动臂油缸	Lift Cylinder	1	
2	Z50G100802T15	弯管总成	Elbow Assembly	1	
3	FL-16Z	法兰组件	Flange	2	
4	Z50G100700001T15	管夹	Clamp	1	
5	CQ32Z	管夹	Clamp	1	
6	GB/T6170-2000	螺母 M10	Nut M10	1	
7	GB/T97.2-2002	垫圈 10	Washer10	1	
8	GB/T5783-2000	螺栓 M10X40	BoltM10X40	1	
9	Z50G100801T15	左动臂弯管总成	Elbow Assembly	1	
10	GB/T70.1-2000	螺钉 M10X35	BoltM10X35	4	
11	GB/T93-1987	垫圈 10	Washer10	18	
12	GB/T5783-2000	螺栓 M10X20	BoltM10X20	1	
13	GB/T3452.1-1992	O 形圈 36.5X3.55	O-Ring 36.5x3.55	1	
14	GB/T5783-2000	螺栓 M10X30	BoltM10X30	8	
15	GB/T5783-2000	螺栓 M10X35	BoltM10X35	4	
16	GB/T3452.1-1992	O 形圈 32.5X3.55	O-Ring 32.5x3.55	1	

CG958G-DB-00 动臂油缸 Lift Cylinder

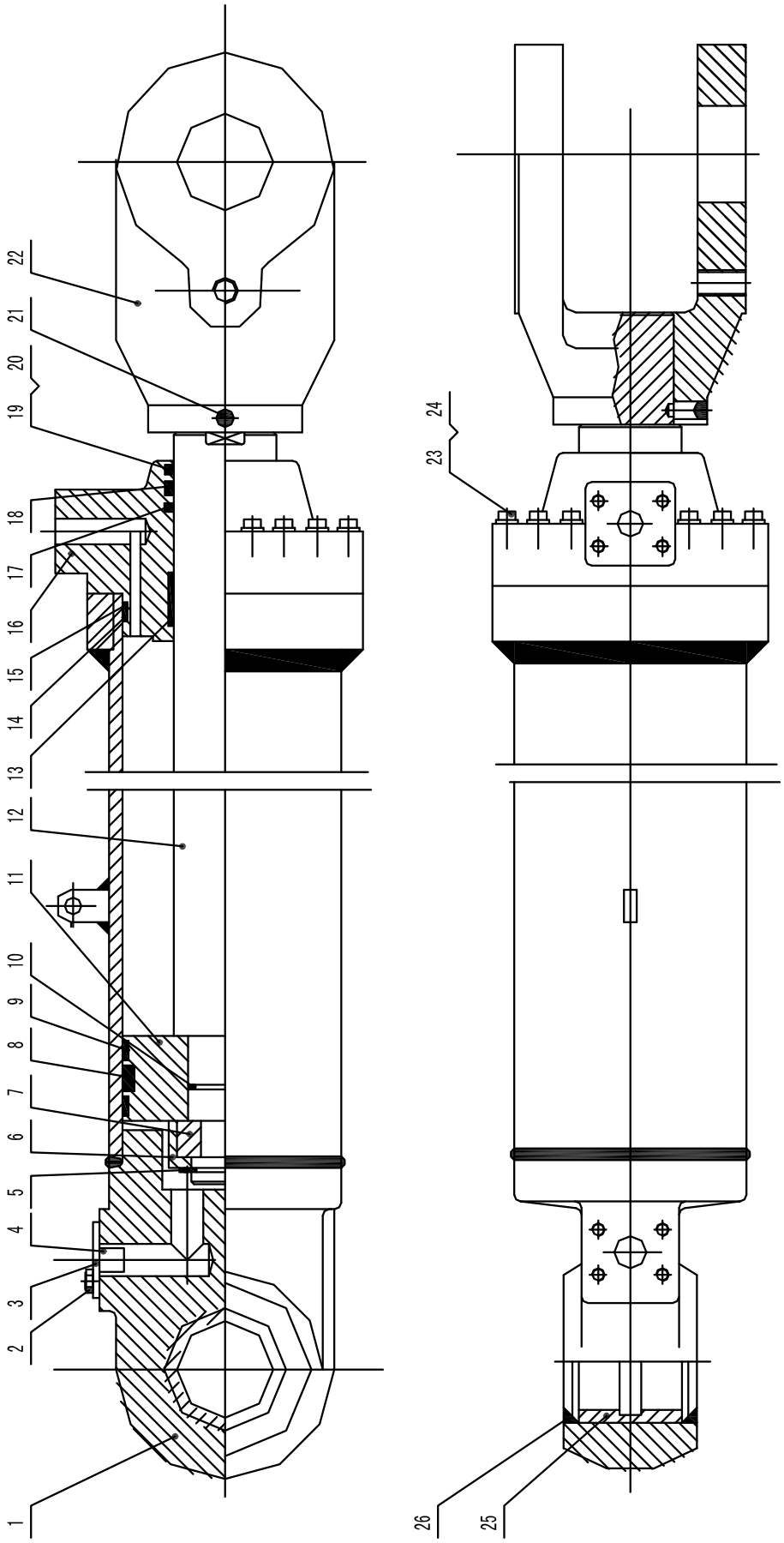

CG958G-DB-00 动臂油缸 Lift Cylinder

序号 Item	代　　号 Part No.	名　　称 Parts Name		数量 Q'ty	备注 Remark
1	ZL50CrCE-T-01	缸体	Cylinder	1	
2	GB/T30-1976	螺栓 M10-12Q	Bolt M10-12Q	4	
3	ZL50E-II-T-02	油口盖板	Cover	2	
4	JB/ZQ3876-86	油口堵头 25.5	Snap ring32	1	
5	GB894-76	挡圈 60	Snap ring60	1	
6	ZL50E-II-T-04	卡键帽	Lock ring	1	
7	ZL50E-II-T-05	卡键	Ring Key	1	
8	SPGW	SPGW 密封 160×137×15.5	SPGW 密封 160×137×15.5	1	
9	WR	WR160×15×2.5	WR160×15×2.5	2	
10	OR	OR 55.6×3.5	OR 55.6×3.5	1	
11	ZL50E-II-T-06	活塞	Piston	1	
12	ZL50E-II-T-08	活塞杆	Pole Piston	1	
13	WR	WR85×80×50×2.5	WR85×80×50×2.5	2	
14	OR	OR 149.6×5.7	OR 149.6×5.7	1	
15	BRT2	BRT2 190.5×200×1.9	BRT2 190.5×200×1.9	1	
16	ZL50CrCE-T-01	缸盖	Cylinder Head	1	
17	HBTS	HBTS 80×95.5×5.9	HBTS 80×95.5×5.9	1	
18	IDI	IDI 80×95×9	IDI 80×95×9	1	
19	LBH	LBH80×90×8×6	LBH80×90×8×6	1	
20	GB1235-76	挡圈 90×80×2	Snap ring90×80×2	1	
21	GB79-76	内六角圆柱端紧定螺钉 M10X30	Bolt M10×30	1	
22	ZL50EⅡ-T-10	杆头	Pole head	1	
23	GB70-76	螺栓 M16X65	Bolt M16×65	11	
24	GB93-76	垫圈 16	Washer16	11	
25	ZL50EⅡ-T-11	衬套	Bush	1	
26	ZL50EⅡ-F-12	防尘圈	Ring	2	

Z50G1009T7 多路阀总成 Multi-Way Inverter Valve

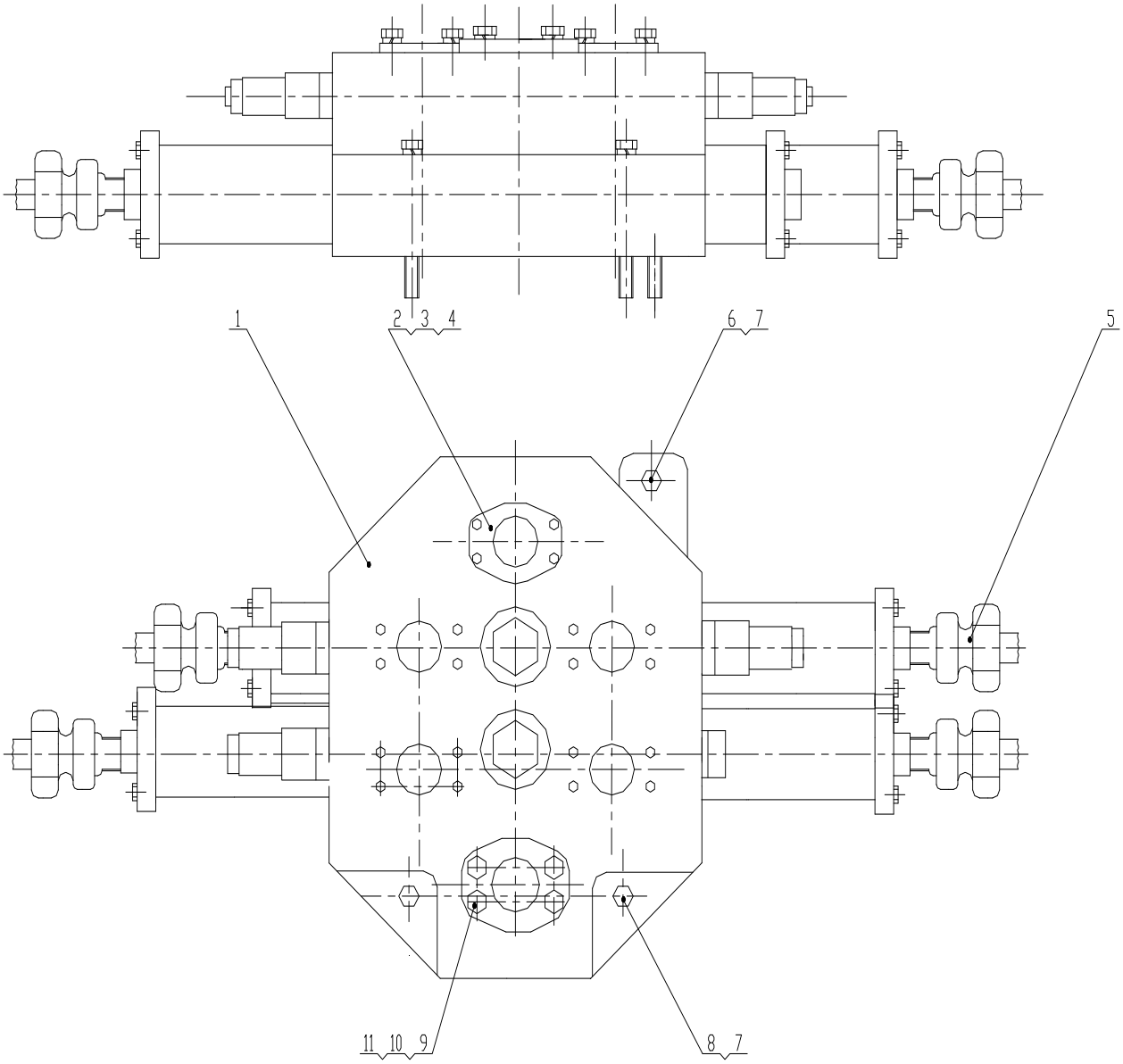

Z50G1009T7 多路阀总成 Multi-Way Inverter Valve

序号 Item	代号 Part No.	名称 Parts Name		数量 Q‘ty	备注 Remark
1	7130-B104	多路阀	Multi-Way Inverter Valve	1	
2	FL-20Z	法兰组合	Flange	1	
3	GB/T5783-2000	螺栓 M10X30	BoltM10x30	4	
4	GB/T93-1987	垫圈 M10	Washer10	4	
5	1CO-16-06Z	端直通接头	Connector	4	
6	GB/T5782-2000	螺栓 M16X65	BoltM16x65	1	
7	GB/T93-1987	垫圈 M16	Washer16	3	
8	GB/T5782-2000	螺栓 M16X100	BoltM16x100	2	
9	FL-24Z	法兰组合	Flange	1	
10	GB/T5783-2000	螺栓 M12X35	BoltM12x35	4	
11	GB/T93-1987	垫圈 12	Washer12	4	

Z50G1010T7 翻斗缸大腔硬管总成 Steel Tube Assembly

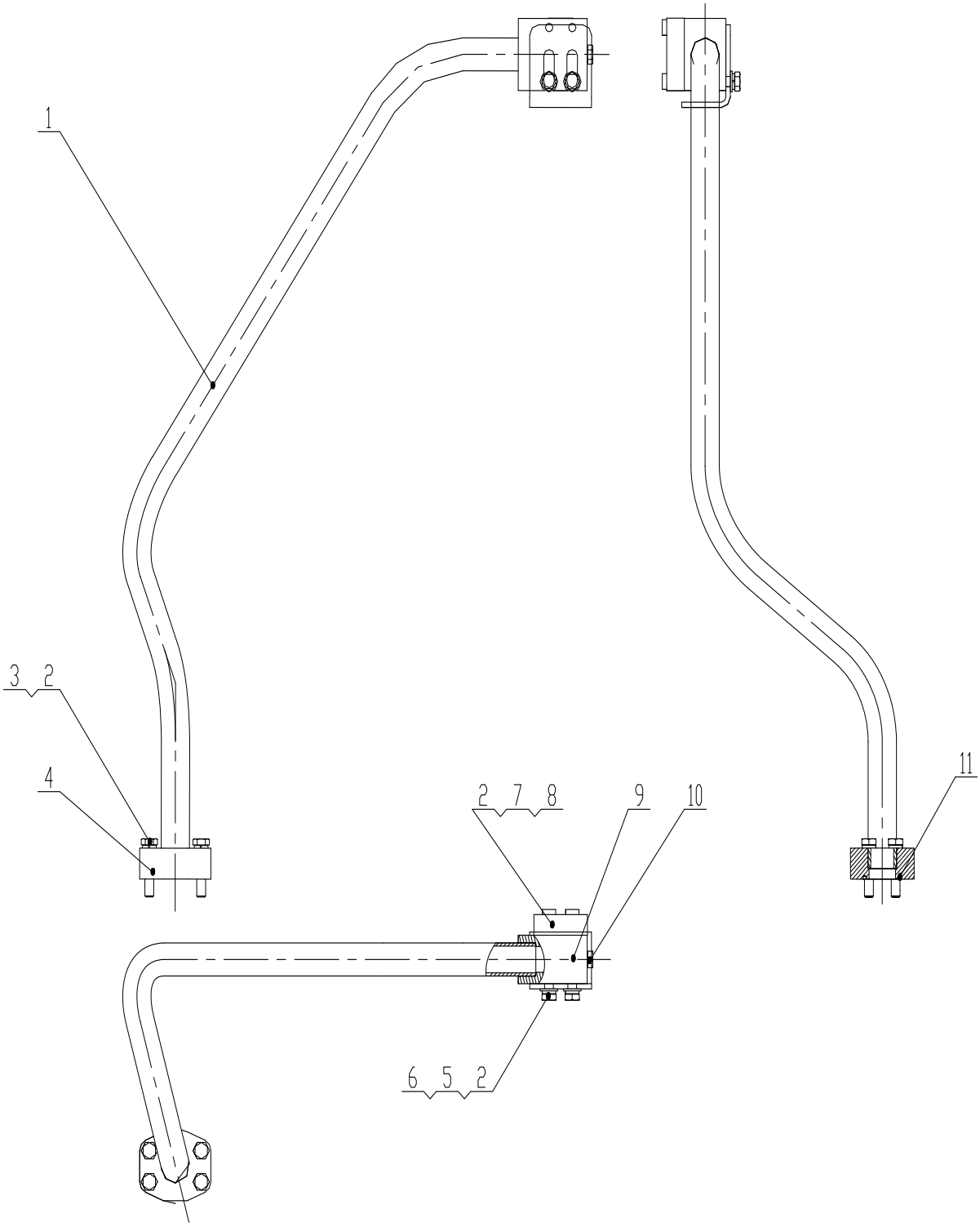

Z50G1010T7 翻斗缸大腔硬管总成 Steel Tube Assembly

序号 Item	代号 Part No.	名称 Parts Name		数量 Q‘ty	备注 Remark
1	Z50G10100001T7	翻斗缸大腔硬管	Steel Tube	1	
2	GB/T93-1987	垫圈 10	Washer10	10	
3	GB/T5783-2000	螺栓 M10X50	BoltM10X50	4	
4	CG50.10.11.1-1a	法兰	Flange	1	
5	GB/T97.1-2002	垫圈 10	Washer10	2	
6	GB/T5783-2000	螺栓 M10X25	BoltM10x25	2	
7	FL-16Z	法兰组件	Flange	1	
8	GB/T5783-2000	螺栓 M10x30	BoltM10x30	4	
9	CG50.10.11.1-3a	直角接头	Connector	1	
10	4MN-14WDZ	堵头 M14X1.5	PlugM14X1.5	1	
11	GB/T3452.1-1992	0 形圈 36.5X3.55	O-Ring36.5x3.55	1	

Z50G1011T7 翻斗缸小腔硬管总成 Steel Tube Assembly

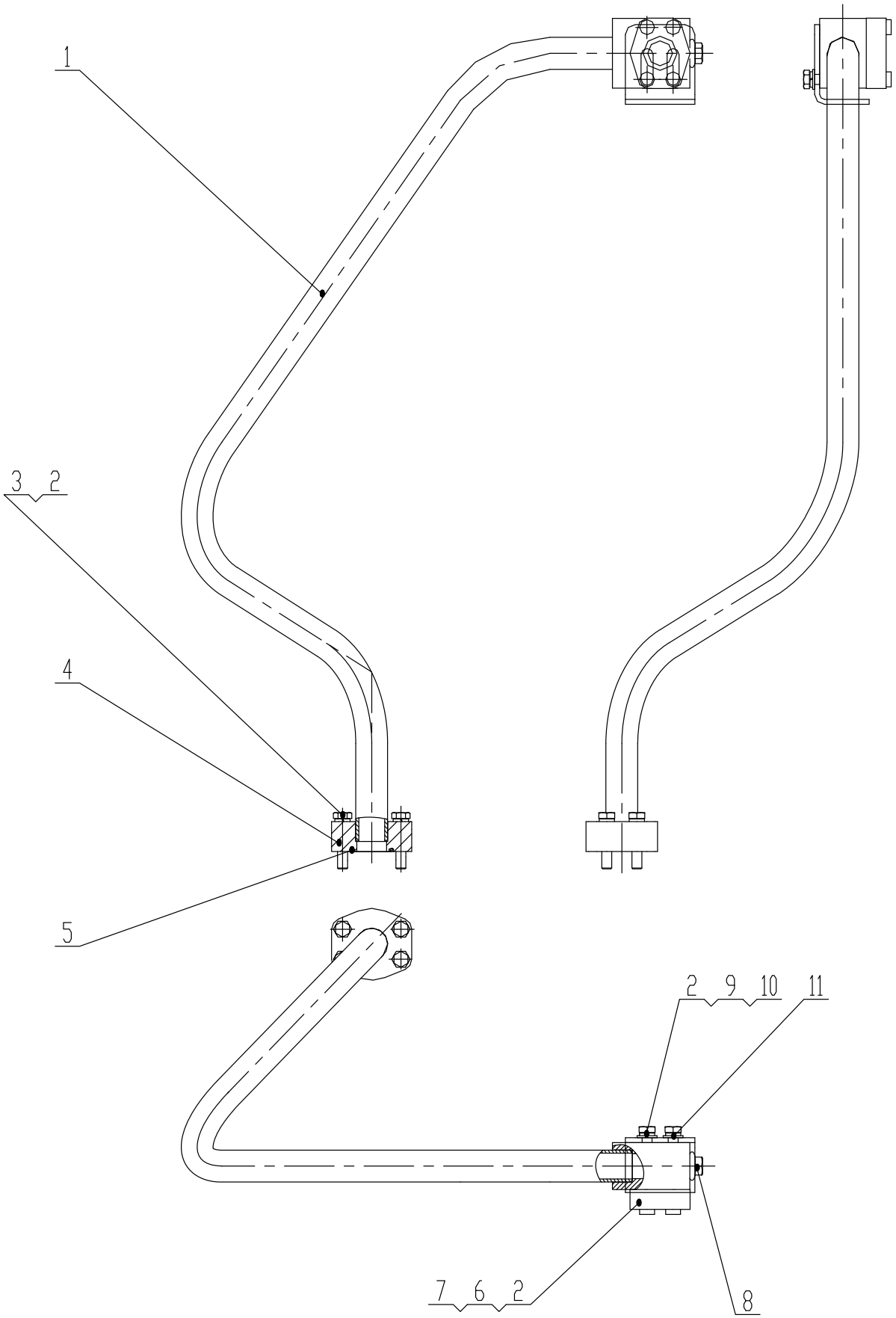

Z50G1011T7 翻斗缸小腔硬管总成 Steel Tube Assembly

序号 Item	代号 Part No.	名称 Parts Name		数量 Q‘ty	备注 Remark
1	Z50G101100001T7	翻斗缸小腔硬管	Steel Tube	1	
2	GB/T93-1987	垫圈 10	Washer10	10	
3	GB/T5783-2000	螺栓 M10X50	BoltM10x50	4	
4	CG50.10.11.1-1a	法兰	Flange	1	
5	GB/T3452.1-1992	0 形圈 36.5X3.55	O-Ring36.5x3.55	1	
6	FL-16Z	法兰组件	Flange	1	
7	GB/T5783-2000	螺栓 M10x30		4	
8	4MN-14WDZ	堵头 M14X1.5	Plug M14X1.5	1	
9	GB/T97.1-2002	垫圈 10	Washer10	2	
10	GB/T5783-2000	螺栓 M10X25	BoltM10X25	2	
11	CG50.10.11.1-3a	直角接头	Connector	1	

Z50G1013T15 提升缸小腔硬管总成 Steel Tube Assembly

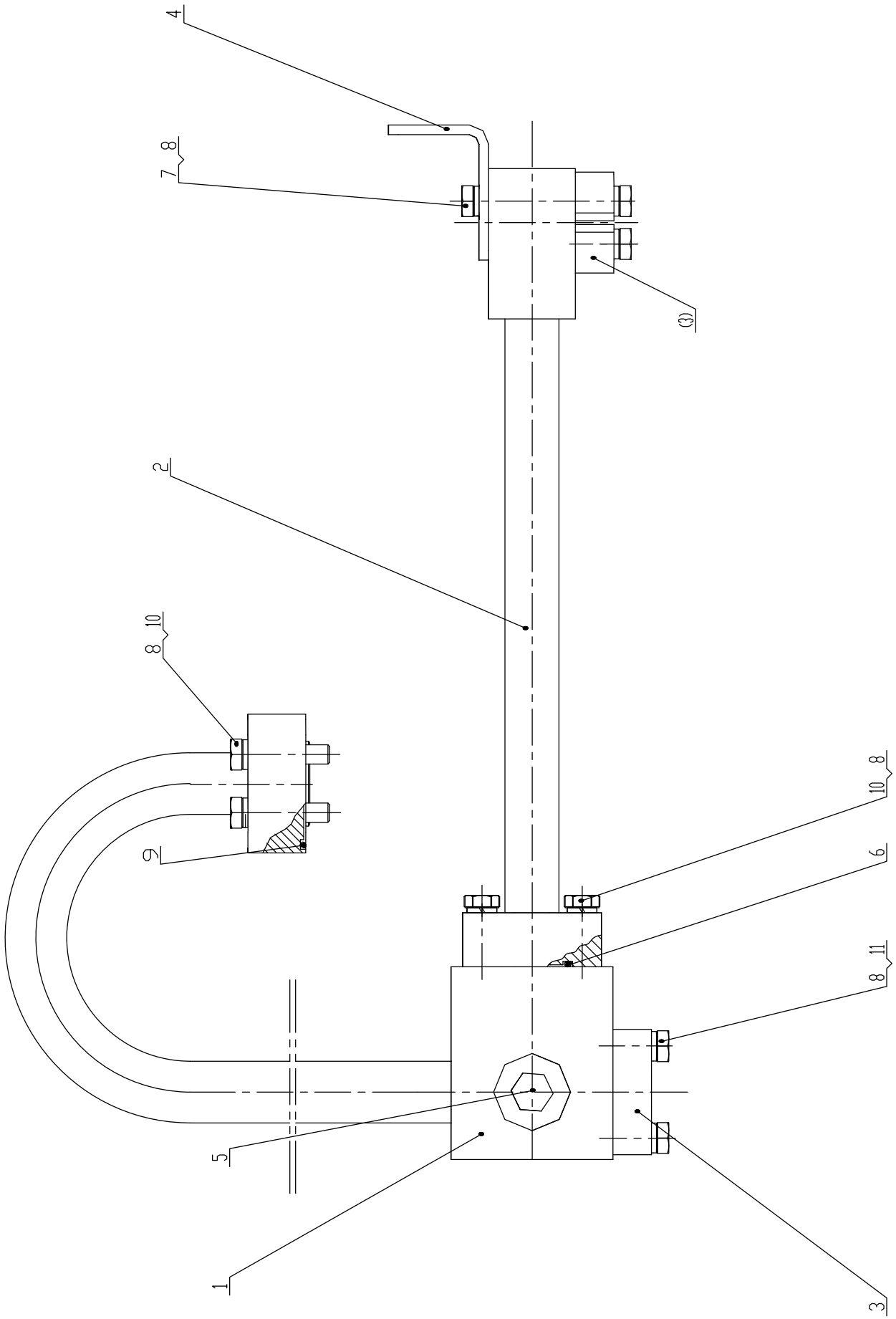

Z50G1013T15 提升缸小腔硬管总成 Steel Tube Assembly

序号 Item	代号 Part No.	名称 Parts Name		数量 Q‘ty	备注 Remark
1	Z50G101301T15	四通接头总成	Connector Assembly	1	
2	Z50G101302T15	长弯管总成	Elbow Assembly	1	
3	FL-16Z	法兰组件	Flange	2	
4	Z50E100500001T38	支板	Plate	1	
5	4M-14WDZ	螺塞 M14X1.5	Nut M14X1.5	1	
6	GB/T3452.1-1992	0 形圈 32.5X3.55	O-Ring32.5x3.55	1	
7	GB/T5783-2000	螺栓 M10X20	BoltM10X20	2	
8	GB/T93-1987	垫圈 10	Washer10	18	
9	GB/T3452.1-1992	0 形圈 37.5X3.55	O-Ring37.5x3.55	1	
10	GB/T5783-2000	螺栓 M10X40	BoltM10x40	8	
11	GB/T5783-2000	螺栓 M10X30	BoltM10x30	8	

Z50G1014T15 提升缸大腔硬管总成 Steel Tube Assembly

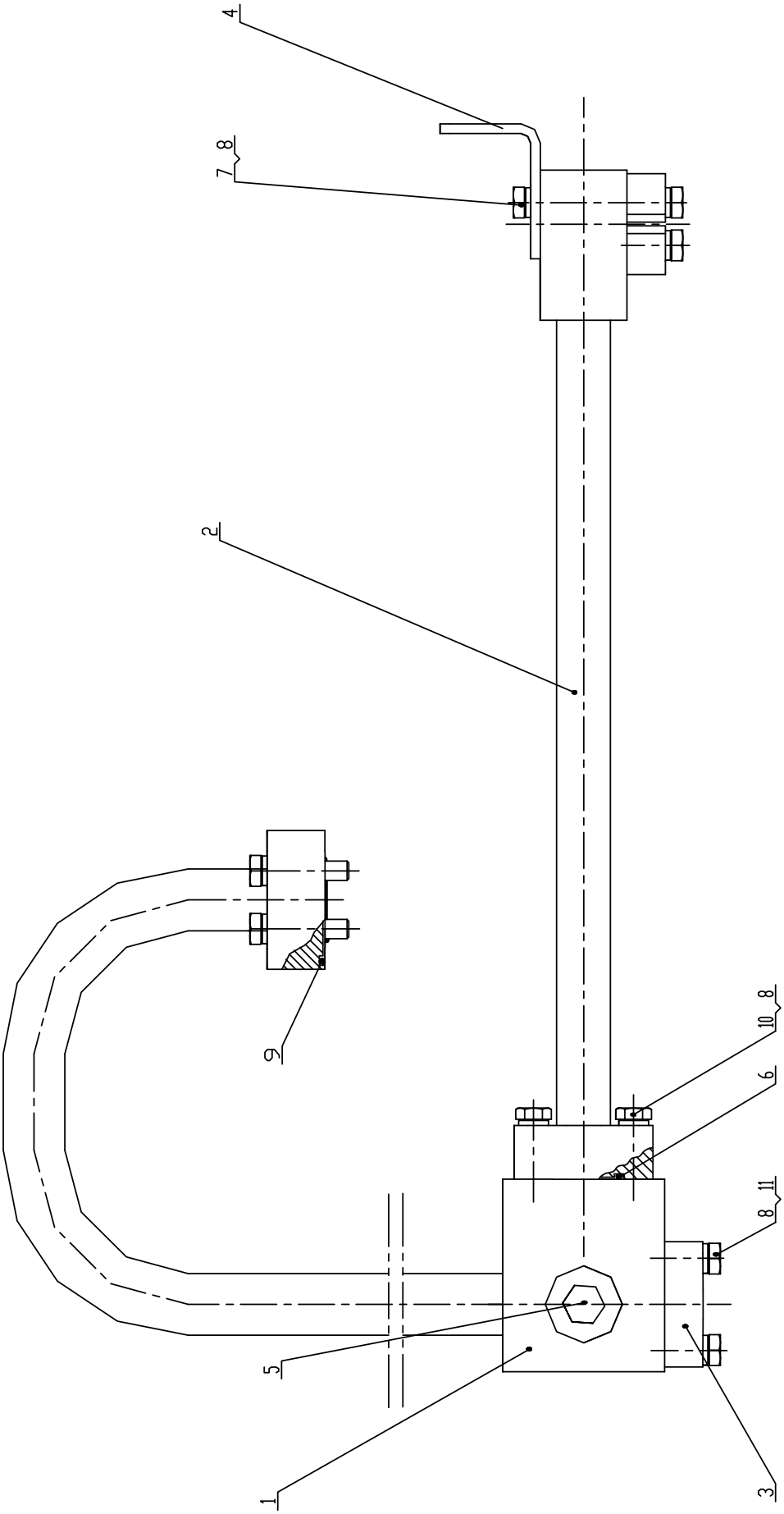

Z50G1014T15 提升缸大腔硬管总成 Steel Tube Assembly

序号 Item	代号 Part No.	名称 Parts Name		数量 Q‘ty	备注 Remark
1	Z50G101401T15	四通接头总成	Connector Assembly	1	
2	Z50G101402T15	长弯管总成	Elbow Assembly	1	
3	FL-16Z	法兰组件	Flange	2	
4	Z50E100500001T38	支板	Plate	1	
5	4M-14WDZ	螺塞 M14X1.5	Nut M14X1.5	1	
6	GB/T3452.1-1992	0 形圈 32.5X3.55	O-Ring32.5x3.55	1	
7	GB/T5783-2000	螺栓 M10X20	BoltM10X20	2	
8	GB/T93-1987	垫圈 10	Washer10	18	
9	GB/T3452.1-1992	0 形圈 37.5X3.55	O-Ring37.5x3.55	1	
10	GB/T5783-2000	螺栓 M10X40	BoltM10x40	8	
11	GB/T5783-2000	螺栓 M10X30	BoltM10x30	8	

Z50G1015T15 阀端回油管总成 Steel Tube Assembly

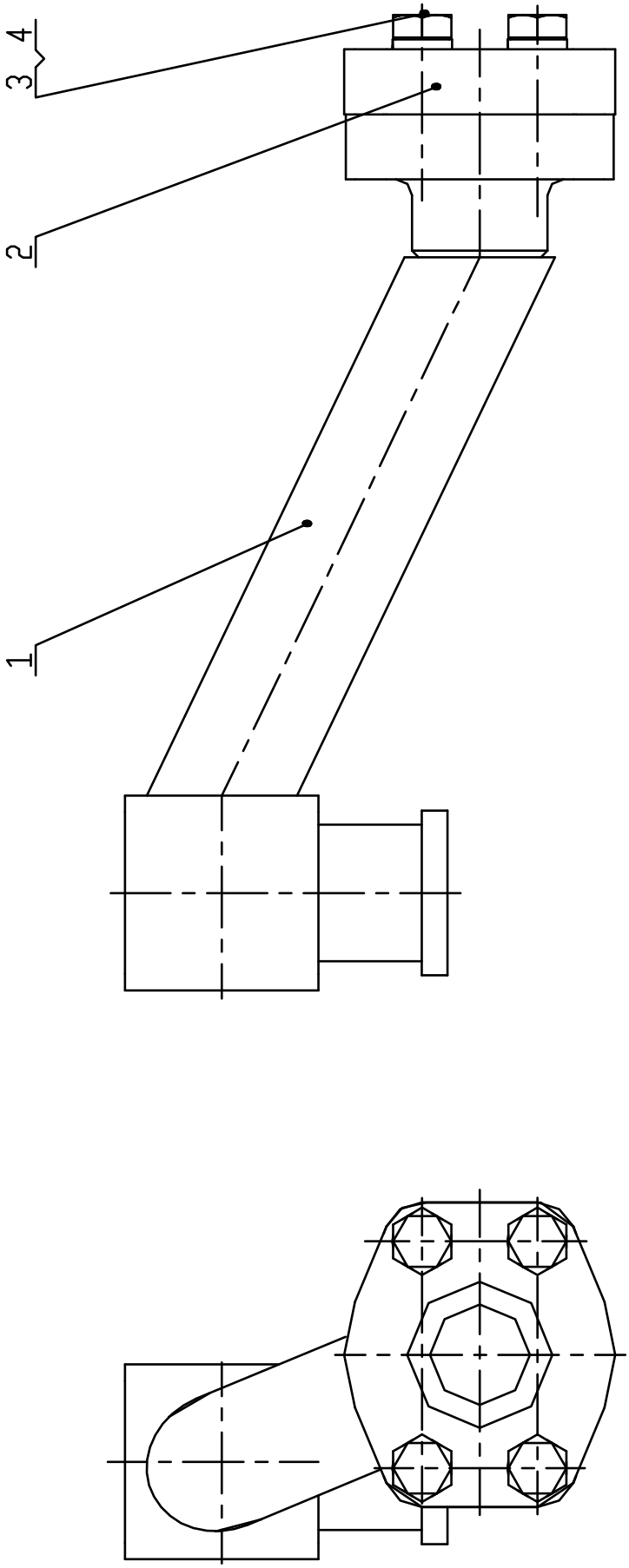

Z50G1015T15 阀端回油管总成 Steel Tube Assembly

序号 Item	代　　号 Part No.	名　　称 Parts Name		数量 Q‘ty	备注 Remark
1	Z50G101501T15	阀端回油管	Steel Pipe	1	
2	FL-24Z	法兰组件	Flange	1	
3	GB/T5783-2000	螺栓 M12X35	Bolt M12X.35	4	
4	GB/T93-1987	垫圈 12	Washer12	4	

Z50G10T15A 工作液压系统 Implement Hydraulic System

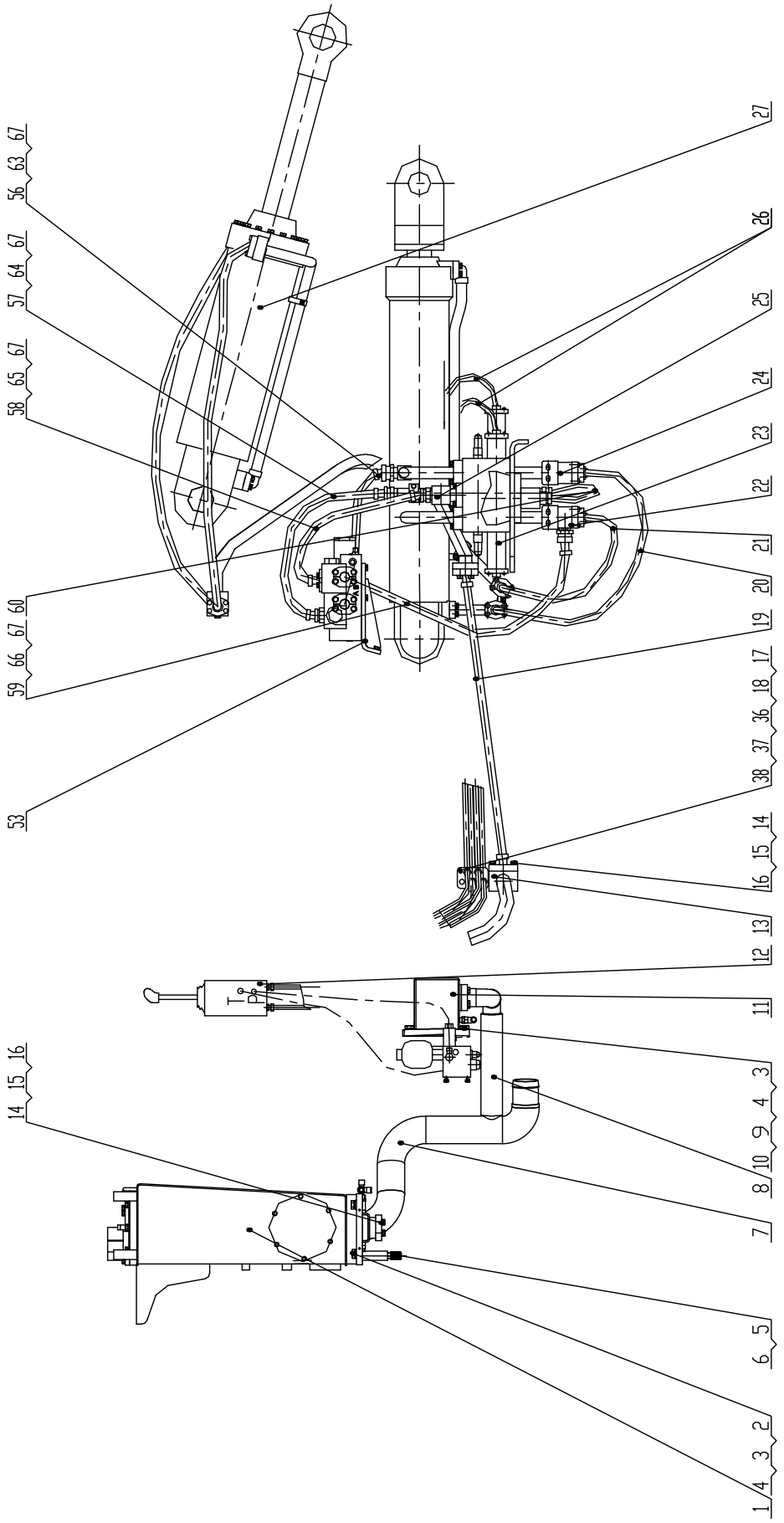

Z50G10T15A 工作液压系统 Implement Hydraulic System

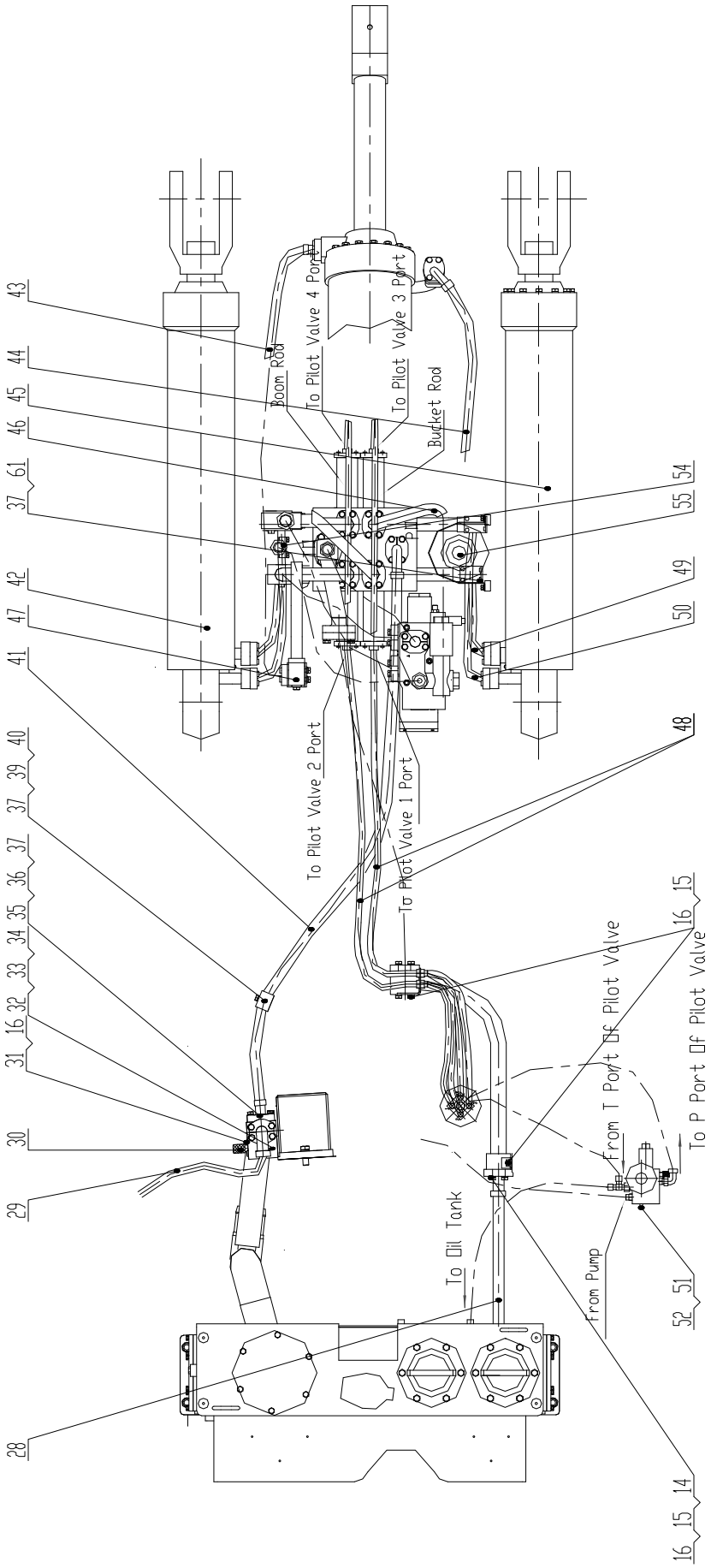

Z50G10T15A 工作液压系统 Implement Hydraulic System

序号 No.	代 号 Part No.	名 称 Parts Name		数量 Q'ty	备 注 Remark
1	Z50G1001T15	液压油箱	Hydraulic Oil Tank	1	
2	GB/T5783-2000	螺栓 M16X40	BoltM16X40	4	
3	GB/T93-1987	垫圈 16	Washer16	6	
4	GB/T97.2-2002	垫圈 16	Washer16	6	
5	1H-30-33FAZ	接头体	Connector	1	做随机备件，不装配 Spare Part
6	20030-30-12FAZ	接头体	Connector	1	
7	Z50G1003T15	箱端吸油管总成	Steel Tube Assembly	1	
8	Z50G1004T15	吸油管总成	Steel Tube Assembly	1	
9	GB/T5783-2000	螺栓 M16X45	BoltM16X45	2	
10	Z50G080000001T7	纸垫	Gasket	1	
11	T6DM-B35-3L03-C1M0	叶片泵	Pump	1	
12	Z50G1005T15	先导液压系统	Pilot Hydraulic System	1	
13	Z50G1002T15	回油管总成	Steel Tube Assembly	1	
14	FL-24Z	法兰	Flange	3	
15	GB/T5783-2000	螺栓 M12X35	BoltM12X35	17	
16	GB/T93-1987	垫圈 12	Washer12	21	
17	Z50G100000002T15	先导管过渡板	Plate	1	
18	6C-16/LNZ	过板接头	Connector	4	
19	87311-24-24Z/87341-24-24ZX1T24AGX1190	胶管	Hose	1	
20	87392-16-16H130Z/87342-16-16ZX4SP16AGX1325 V270° +RS YWEX	胶管	Hose	1	
21	87392-16-16Z/87342-16-16ZX4SP16AGX1360 V270° +RS YWEX	胶管	Hose	1	
22	Z50G1013T15A	提升缸小腔硬管总成	Steel Tube Assembly	1	
23	Z50G1009T7	多路阀总成	Multi-Way Inverter Valve	1	
24	Z50G1014T15A	提升缸大腔硬管总成	Steel Tube Assembly	1	
25	Z50G1015T15A	阀端回油管总成	Steel Tube Assembly	1	
26	20491-16-04TZX1T04AGX1965 V270°	胶管	Hose	2	
27	Z50G1006T15	翻斗缸总成	Tilting Cylinder	1	
28	87391-24-24Z/87311-24-24ZX1T24AGX730	胶管	Hose	1	

Z50G10T15A 工作液压系统 Implement Hydraulic System

序号 No.	代 号 Part No.	名 称 Parts Name		数量 Q'ty	备 注 Remark
29	87312-20-16Z/20592-42-16TZX4SP16AGX1165	胶管	Hose	1	
30	PT-3-DKL	测压接头	Connector	1	
31	GB/T70.1-2000	螺钉 M12X100	BoltM12X100	4	
32	Z50G100000001T15	汇流体	Connector	1	
33	GB/T3452.1-1992	O 形圈 37.5X3.55	O-Ring37.5x3.55	1	
34	1DFL-42-20L125Z	法兰过渡接头	Connector	1	
35	FL-20Z	法兰	Flange	2	
36	GB/T5783-2000	螺栓 M10X30	BoltM10X30	10	
37	GB/T93-1987	垫圈 10	Washer10	16	
38	GB/T6170-2000	螺母 M10	Nut M10	2	
39	GB/T5783-2000	螺栓 M10X55	BoltM10X55	2	
40	Z50G100000004T15	上管夹	Clip	1	
41	87392-20-20Z/87312-20-20ZX4SH20AGX2010 DCN	胶管	Hose	1	
42	Z50G1007T15	左提升缸总成	Tilting Cylinder	1	
43	87392-16-16ZX4SP16AGX1345 V0° STC	胶管	Hose	1	
44	87392-16-16ZX4SP16AGX1265 V90° YWES	胶管	Hose	1	
45	Z50G1008T15	右提升缸总成	Tilting Cylinder	1	
46	Z50G1010T7	翻斗缸大腔硬管总成	Steel Tube Assembly	1	
47	Z50G1011T7	翻斗缸小腔硬管总成	Steel Tube Assembly	1	
48	20441-16-04Z/20491-16-04ZX1T04AGX1300 V90°	胶管	Hose	2	
49	87392-16-16Z/87342-16-16ZX4SP16AGX1360 V90° +RS YWEX	胶管	Hose	1	
50	87392-16-16H130Z/87342-16-16ZX4SP16AGX1325 V90° +RS YWEX	胶管	Hose	1	
51	GB/T5783-2000	螺栓 M8X20	Washer8	2	
52	GB/T93-1987	垫圈 8	Bolt M8X20	2	
53	Z50G1001T15A	稳定模块总成	Ride Control Valve	1	装力士乐用 REXROTH
54	Z50G1002T15A	钢管总成	Steel Tube Assembly	1	
55	Z50G1003T15A	蓄能器总成	Accumulator	1	

Z50G10T15A 工作液压系统 Implement Hydraulic System

序号 No.	代 号 Part No.	名 称 Parts Name		数量 Q'ty	备 注 Remark
56	20512-42-16Z/87342-20-16ZX4SP16X460	胶管	Hose	1	装力士乐用 REXROTH
57	20592-36-16ZX4SP16X545V0°	胶管	Hose	1	装力士乐用 REXROTH
58	20411-36-16Z/87391-20-16ZX1T16AGX615	胶管	Hose	1	装力士乐用 REXROTH
59	20592-42-16Z/87642-20-16ZX4SP16X765	胶管	Hose	1	装力士乐用 REXROTH
60	20592-36-16ZX4SP16X725V0°	胶管	Hose	1	
61	GB/T5783-2000	螺栓 M10X20	BoltM10X20	4	
62	Z50G1004T15A	稳定模块总成	Ride Control Valve	1	装派克用 Parker
63	20512-42-16Z/20592-36-16ZX4SP16AGX	胶管	Hose	1	装派克用 Parker
64	20592-36-16ZX4SP16AGX	胶管	Hose	1	装派克用 Parker
65	87691-16-16Z/20411-36-16ZX1T16AGX	胶管	Hose	1	装派克用 Parker
66	20592-42-16Z/20512-36-16ZX4SP16AGX	胶管	Hose	1	装派克用 Parker
67	2D9-36Z	接头体	Connector	2	装派克用 Parker

Z50G1001T15A 稳定模块总成 Ride Control Valve(装力士乐用 REXROTH)

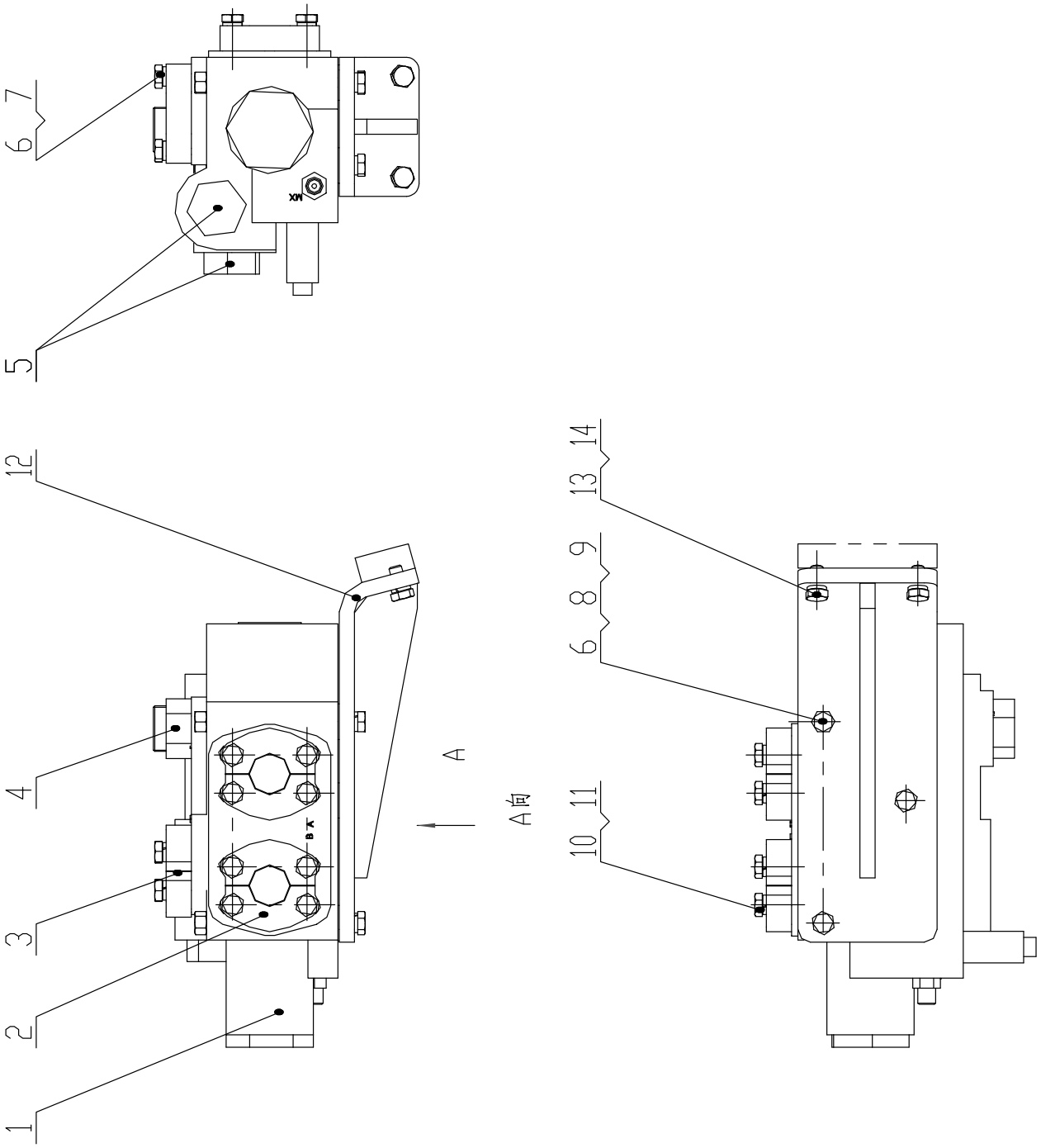

Z50G1001T15A 稳定模块总成 Ride Control Valve(装力士乐用 REXROTH)

序号 Item	代号 Part No.	名称 Parts Name		数量 Q'ty	备注 Remark
1	RSM2-25B2XA000B12OG24C4V11	稳定模块阀	Ride Control Valve	1	
2	FS-20Z	法兰	Flange	2	
3	FL-20Z	法兰	Flange	1	
4	1DG-36-16Z	接头	Connector	1	
5	4B-16WDZ	螺堵	Plug	2	
6	GB/T93-1987	垫圈 10	Washer10	7	
7	GB/T5783-2000	螺栓 M10X30	Bolt M10X30	4	
8	GB/T5781-2000	螺栓 M10X120	Bolt M10X120	3	
9	GB/T6170-2000	螺母 M10	Nut M10	3	
10	GB/T5783-2000	螺栓 M14X50	Bolt M14X50	8	
11	GB/T93-1987	垫圈 14	Washer14	8	
12	Z50G100101T15A	支架总成	Bracket	1	
13	GB/T93-1987	垫圈 12	Washer12	2	
14	GB/T5783-2000	螺栓 M12X30	Bolt M12X30	2	

Z50G1002T15A 钢管总成 Steel Pipe Assembly

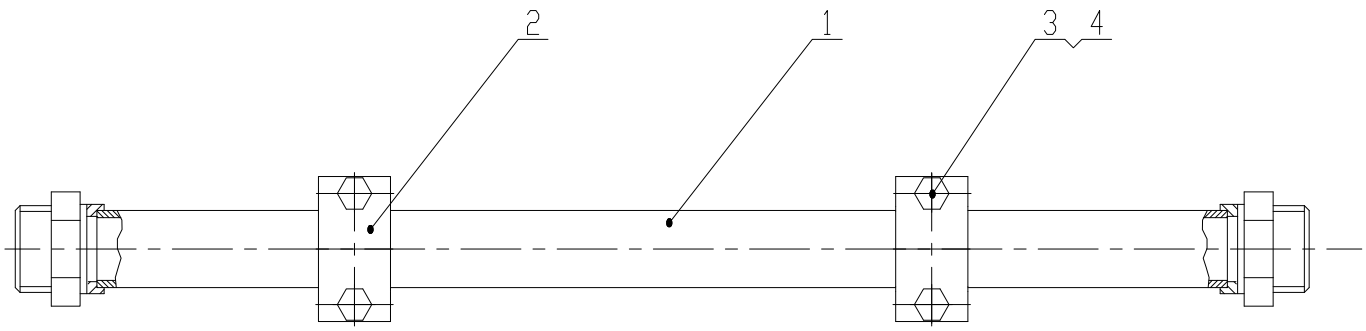

Z50G1002T15A 钢管总成 Steel Pipe Assembly

序号 Item	代 号 Part No.	名 称 Parts Name		数量 Q‘ty	备注 Remark
1	Z50G100201T15A	焊接钢管	Steel Pipe	1	
2	Z50G100200002T15A	压板	Plate	2	
3	GB/T5783-2000	螺栓 M8X40	Bolt M8X40	4	
4	GB/T93-1987	垫圈 8	Washer8	4	

Z50G1003T15A 蓄能器总成 Accumulator

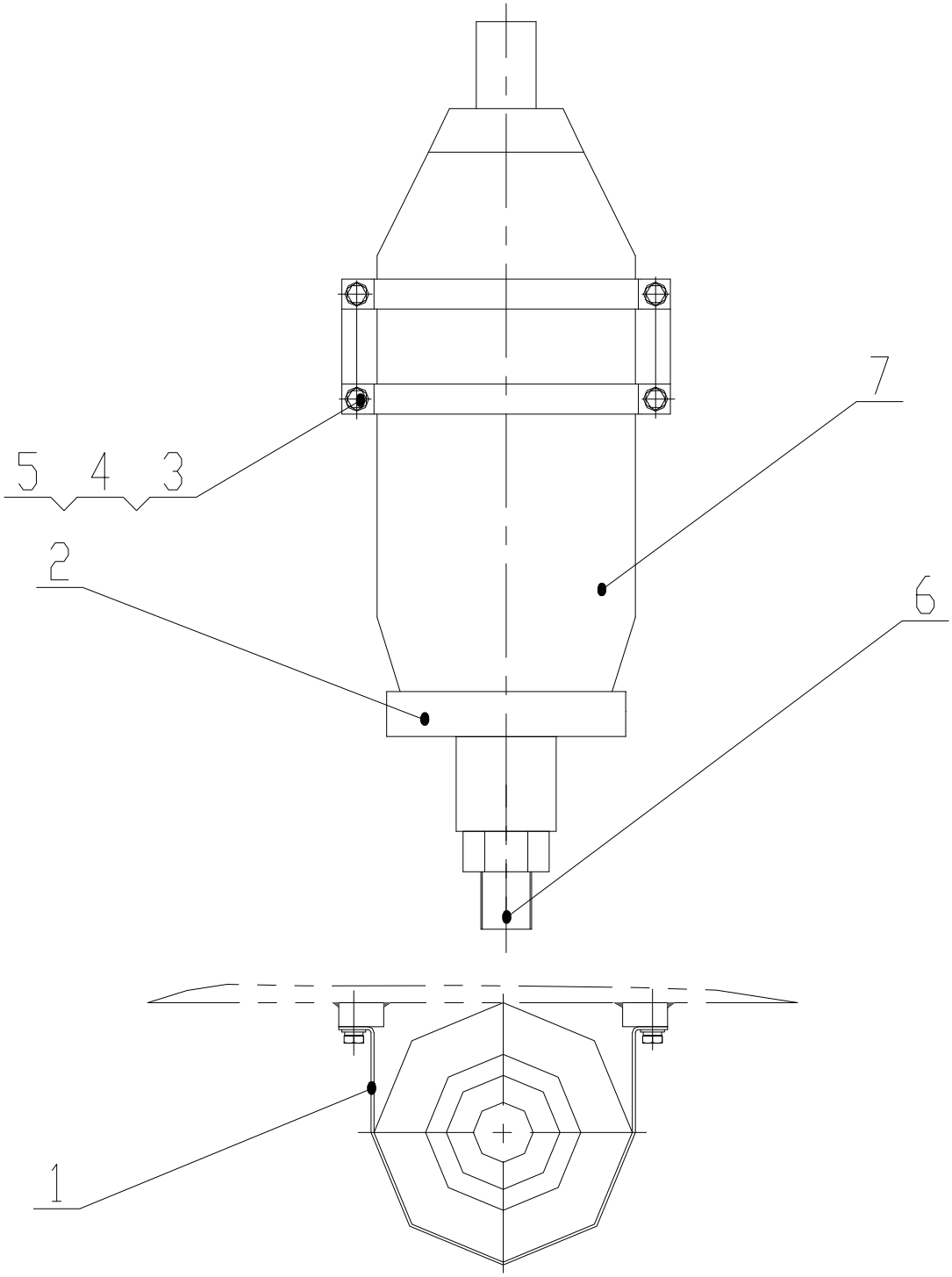

Z50G1003T15A 蓄能器总成 Accumulator

序号 Item	代号 Part No.	名称 Parts Name		数量 Q‘ty	备注 Remark
1	Z50G100300001T15A	卡箍	Hoop	2	
2	Z50G090100001	橡胶垫	Washer	1	
3	GB/T5783-2000	螺栓 M8X20	Bolt M8X20	4	
4	GB/T93-1987	垫圈 8	Washer8	4	
5	GB/T97.1-2002	垫圈 8	Washer8	4	
6	1DG-36-20Z	接头	Connector	1	
7	SB330-6A1-112A9-330A	蓄能器	Accumulator	1	

Z50G1004T15A 稳定模块总成 Ride Control Valve(装派克用 Parker)

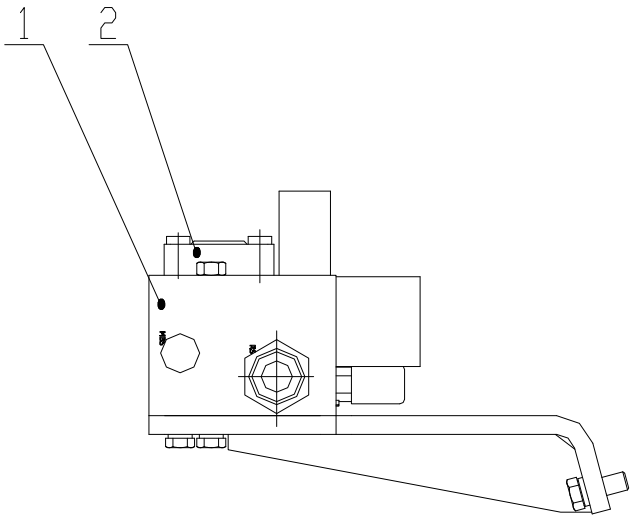

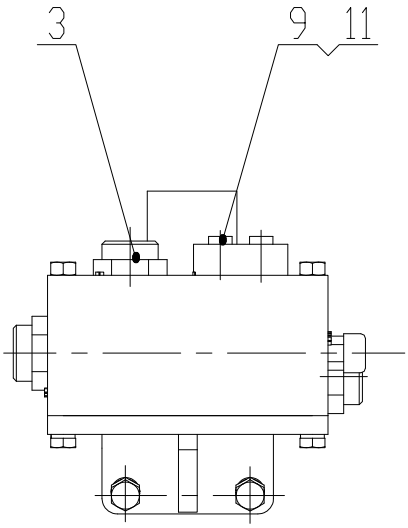

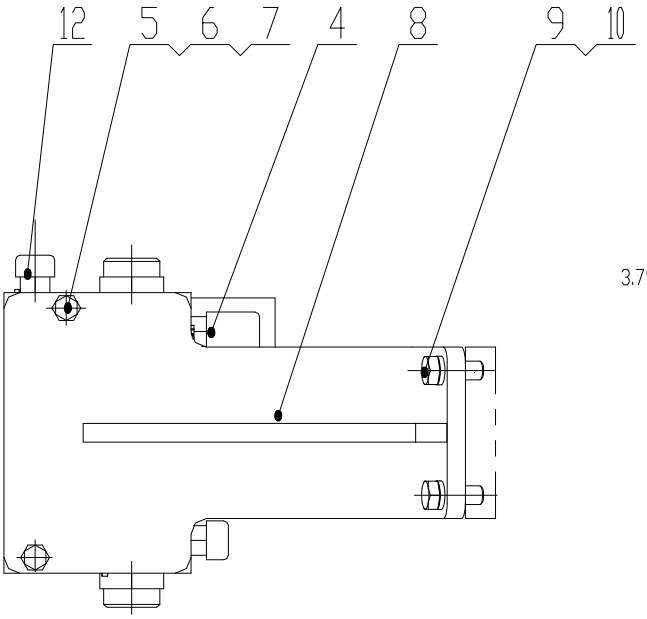

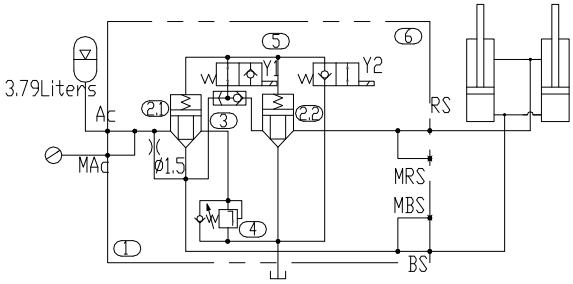

Z50G1004T15A 稳定模块总成 Ride Control Valve(装派克用 Parker)

序号 Item	代号 Part No.	名称 Parts Name		数量 Q‘ty	备注 Remark
1	PHGZ-PU-06027-B0-0-TJ	稳定模块阀	Ride Control Valve	1	
2	FS-16Z	法兰	Flange	1	
3	1DH-36-33Z	接头	Connector	3	
4	PT-3-DKL	测压接头	Connector	3	
5	GB/T93-1987	垫圈 10	Washer10	2	
6	GB/T5782-2000	螺栓 M10X110	Bolt M10X110	2	
7	GB/T6170-2000	螺母 M10	Nut M10	2	
8	Z50G100401T15A	支架总成	Bracket	1	
9	GB/T93-1987	垫圈 12	Washer12	6	
10	GB/T5783-2000	螺栓 M12X30	BoltM12X30	2	
11	GB/T5783-2000	螺栓 M12X45	Bolt M12X45	4	
12	4MN-14WDZ	螺塞	Plug	2	

Z50G1013T15A 提升缸小腔硬管总成 Steel Tube Assembly

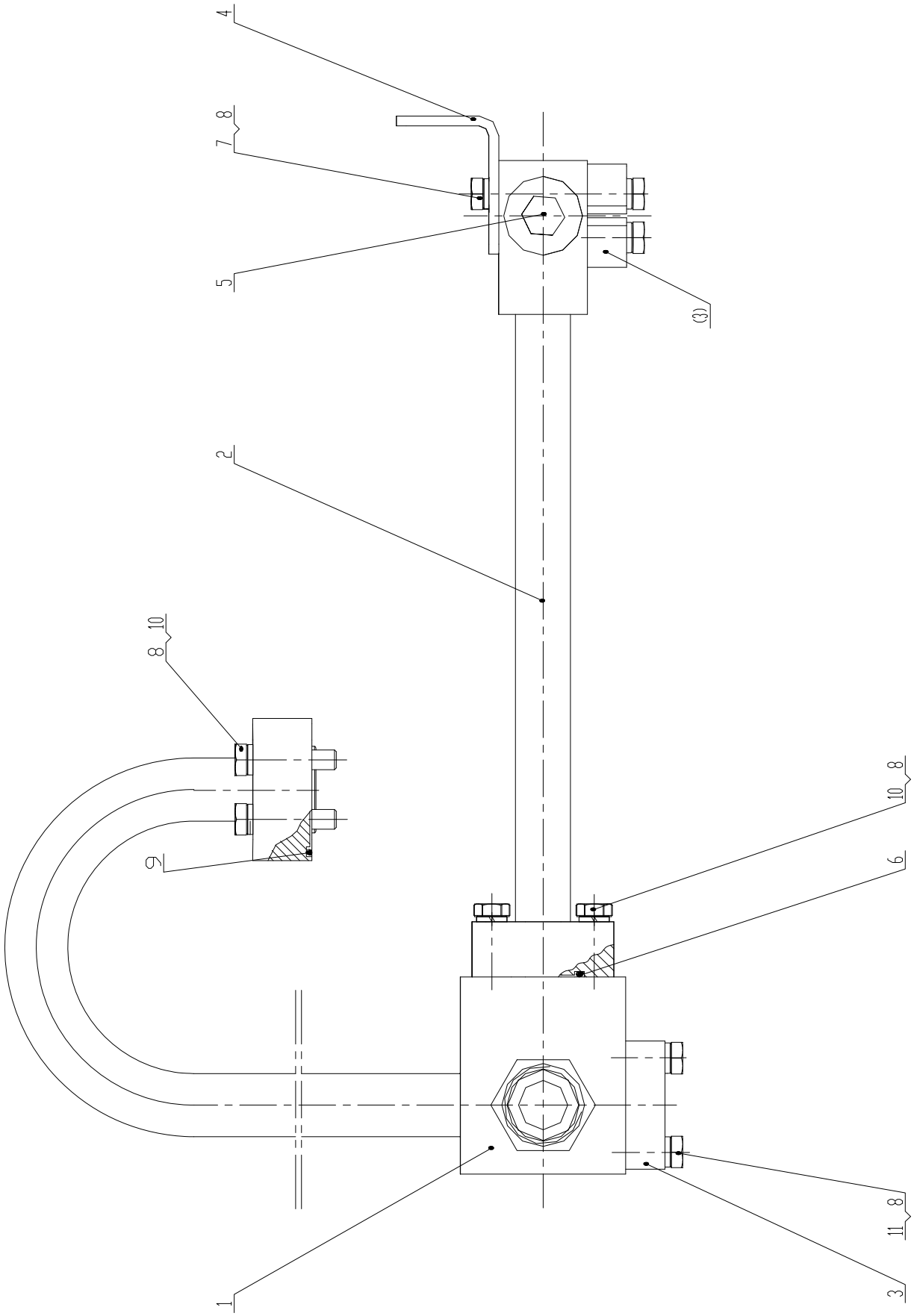

Z50G1013T15A 提升缸小腔硬管总成 Steel Tube Assembly

序号 Item	代号 Part No.	名称 Parts Name		数量 Q‘ty	备注 Remark
1	Z50G101301T15A	四通接头总成	Connector Assembly	1	
2	Z50G101302T15A	长弯管总成	Elbow Assembly	1	
3	FL-16Z	法兰组件	Flange	2	
4	Z50E100500001T38	支板	Plate	1	
5	4M-14WDZ	螺塞 M14X1.5	Nut M14X1.5	1	
6	GB/T3452.1-1992	0 形圈 32.5X3.55	O-Ring32.5x3.55	1	
7	GB/T5783-2000	螺栓 M10X20	BoltM10X20	2	
8	GB/T93-1987	垫圈 10	Washer10	18	
9	GB/T3452.1-1992	0 形圈 37.5X3.55	O-Ring37.5x3.55	1	
10	GB/T5783-2000	螺栓 M10X40	BoltM10x40	8	
11	GB/T5783-2000	螺栓 M10X30	BoltM10x30	8	

Z50G1014AT15 提升缸大腔硬管总成 Steel Tube Assembly

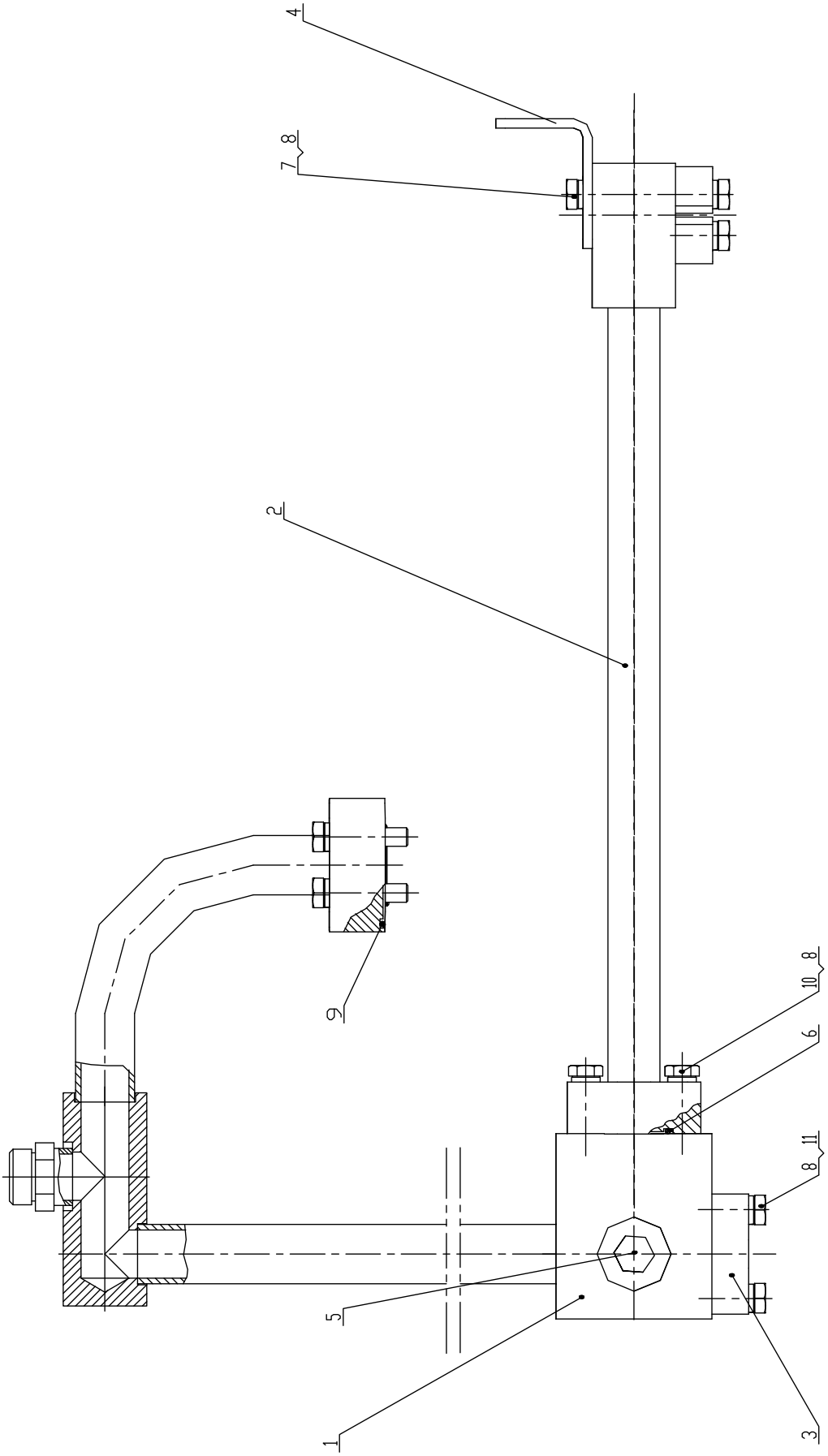

Z50G1014AT15 提升缸大腔硬管总成 Steel Tube Assembly

序号 Item	代号 Part No.	名称 Parts Name		数量 Q‘ty	备注 Remark
1	Z50G101401T15A	四通接头总成	Connector Assembly	1	
2	Z50G101402T15	长弯管总成	Elbow Assembly	1	
3	FL-16Z	法兰组件	Flange	2	
4	Z50E100500001T38	支板	Plate	1	
5	4M-14WDZ	螺塞 M14X1.5	Nut M14X1.5	1	
6	GB/T3452.1-1992	0 形圈 32.5X3.55	O-Ring32.5x3.55	1	
7	GB/T5783-2000	螺栓 M10X20	BoltM10X20	2	
8	GB/T93-1987	垫圈 10	Washer10	18	
9	GB/T3452.1-1992	0 形圈 37.5X3.55	O-Ring37.5x3.55	1	
10	GB/T5783-2000	螺栓 M10X40	BoltM10x40	8	
11	GB/T5783-2000	螺栓 M10X30	BoltM10x30	8	

Z50G1015T15A 阀端回油管总成 Steel Tube Assembly

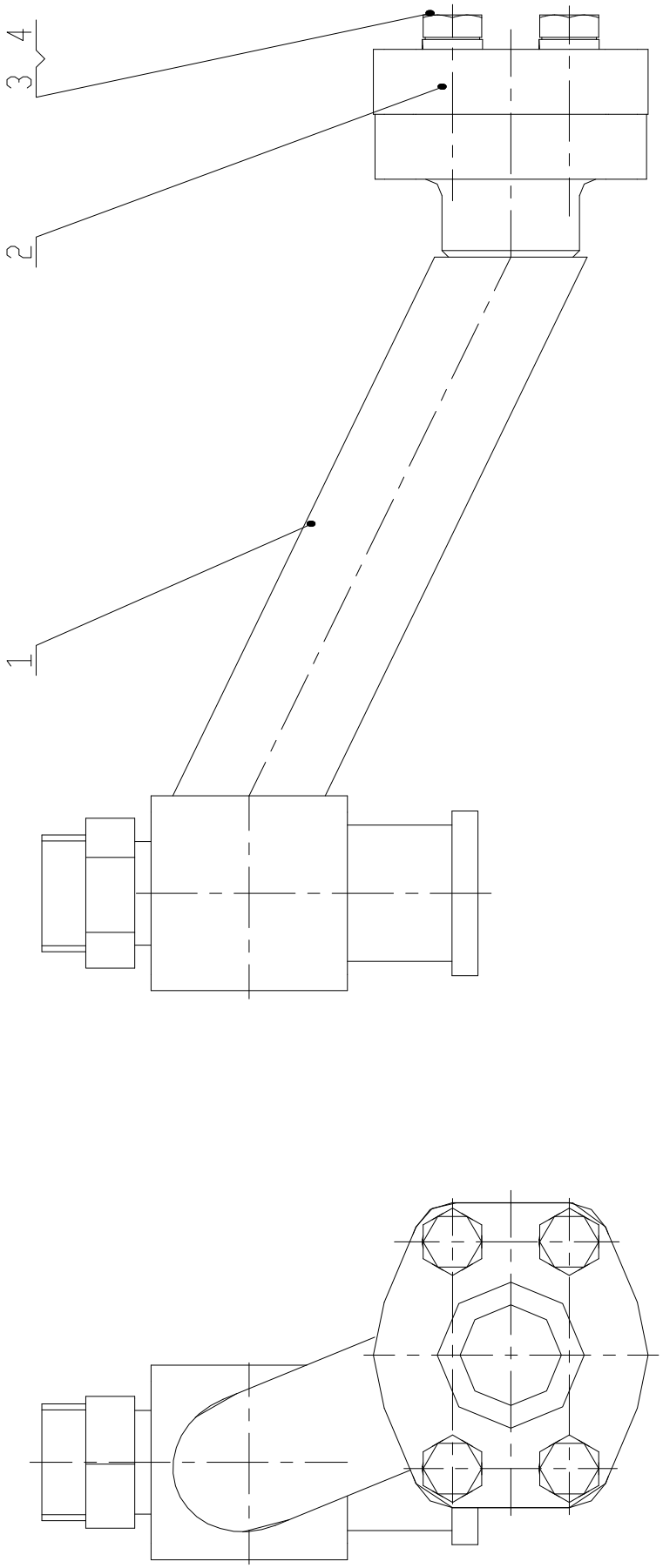

Z50G1015T15A 阀端回油管总成 Steel Tube Assembly

序号 Item	代号 Part No.	名称 Parts Name		数量 Q‘ty	备注 Remark
1	Z50G101501T15A	阀端回油管	Steel Pipe	1	
2	FL-24Z	法兰组件	Flange	1	
3	GB/T5783-2000	螺栓 M12X35	Bolt M12X.35	4	
4	GB/T93-1987	垫圈 12	Washer12	4	

Z50G10T16A 多种作业装置工作液压系统 Implement Hydraulic System

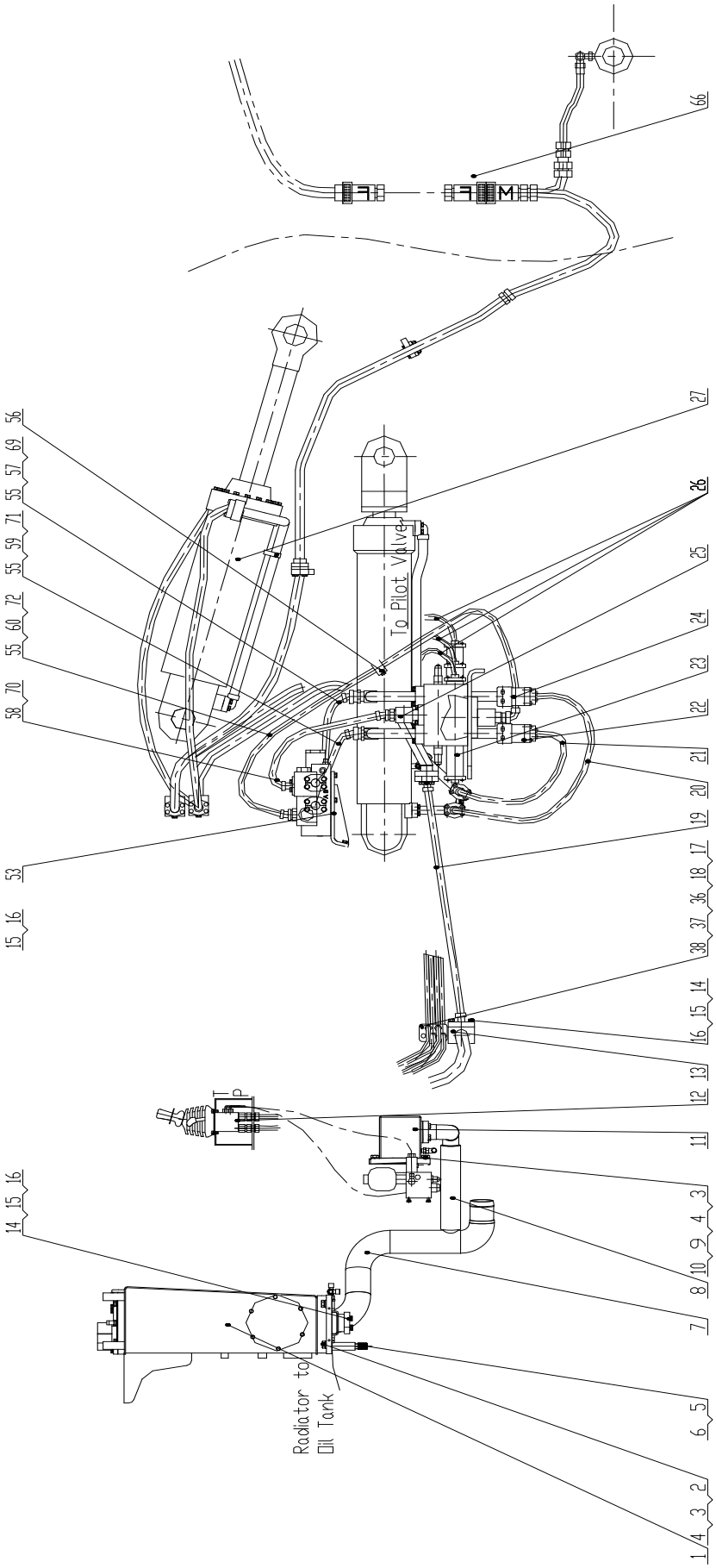

https://truckmanualshub.com/

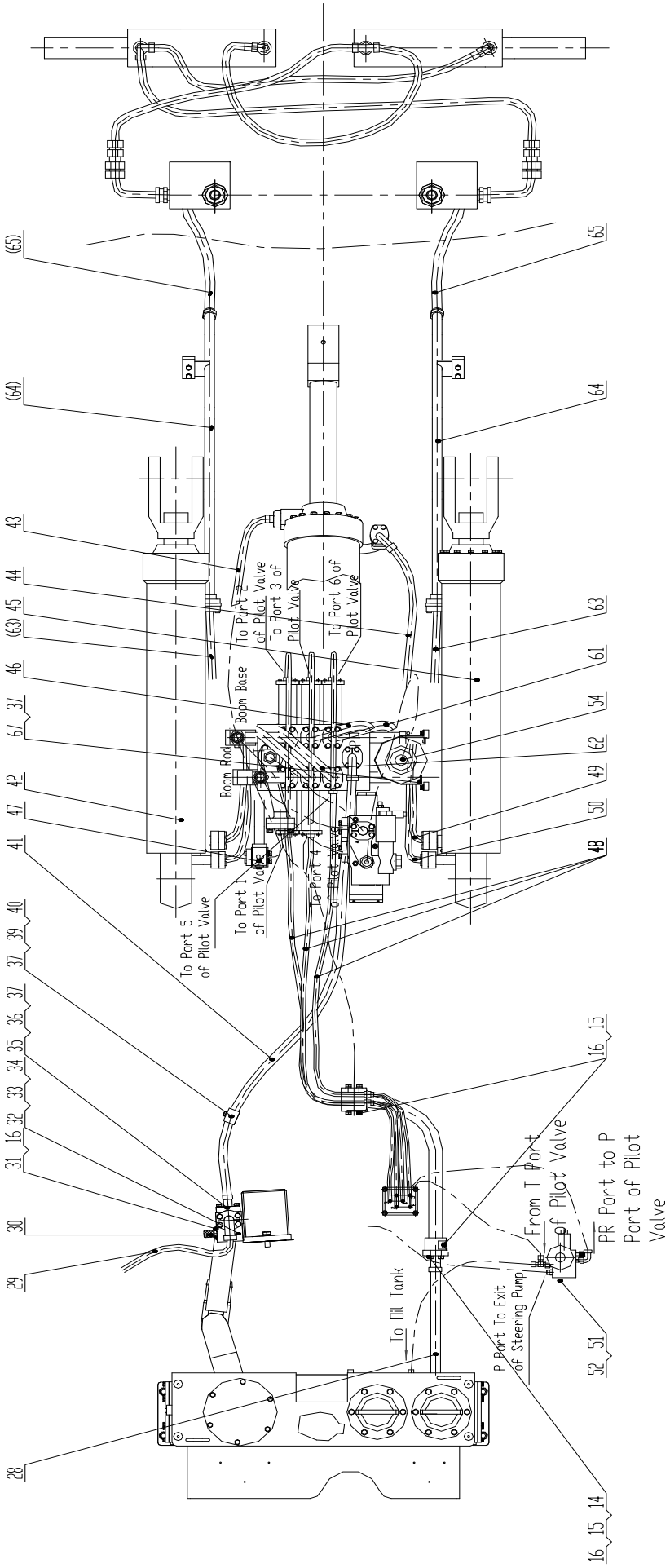

Z50G10T16A 多种作业装置工作液压系统 Implement Hydraulic System

序号 Item	代号 Part No.	名称 Parts Name		数量 Q'ty	备注 Remark
1	Z50G1001T15	液压油箱	Hydraulic Oil Tank	1	
2	GB/T5783-2000	螺栓 M16X40	Bolt	4	
3	GB/T93-1987	垫圈 16	Washer	6	
4	GB/T97.2-2002	垫圈 16	Washer	6	
5	1H-30-33FAZ	接头体	Connector	1	只作随机备件，不装配 Spare Part
6	20030-30-12FAZ	接头体	Connector	1	
7	Z50G1003T15	箱端吸油管总成	Steel Tube Assembly	1	
8	Z50G1004T15	吸油管总成	Steel Tube Assembly	1	
9	GB/T5783-2000	螺栓 M16X45	Bolt	2	
10	Z50G080000001T7	纸垫	Cushion	1	
11	T6DM-B35-3L03-C1M0	叶片泵	Pump	1	
12	Z50G1005T16A	先导液压系统	Pilot Hydraulic System	1	
13	Z50G1002T15	回油管总成	Steel Tube Assembly	1	
14	FL-24Z	法兰	Flange	4	
15	GB/T5783-2000	螺栓 M12X35	Bolt	21	
16	GB/T93-1987	垫圈 12	Washer	27	
17	Z50G100000002T16A	先导管过渡板	Plate	1	
18	6C-16/LNZ	过板接头	Connector	6	
19	87311-24-24Z/87341-24-24ZX1T24AGX1190	胶管	Hose	1	
20	87392-16-16H130Z/87342-16-16ZX4SP16AGX1325 V270° +RS YWEX	胶管	Hose	1	
21	87392-16-16Z/87342-16-16ZX4SP16AGX1360 V270° +RS YWEX	胶管	Hose	1	
22	Z50G1013T16A	提升缸小腔硬管总成	Steel Tube Assembly	1	
23	Z50G1009T16A	多路阀总成	Multi-way Valve Assembly	1	
24	Z50G1014T16A	提升缸大腔硬管总成	Steel Tube Assembly	1	
25	Z50G1015T15A	阀端回油管总成	Steel Tube Assembly	1	
26	20491-16-04TZX1T04AGX1965 V270°	胶管	Hose	3	
27	Z50G1006T15	翻斗缸总成	Tilting Cylinder Assembly	1	
28	87391-24-24Z/87311-24-24ZX1T24AGX730	胶管	Hose	1	
29	87312-20-16Z/20592-42-16TZX4SP16AGX1165	胶管	Hose	1	
30	PT-3-DKL	测压接头	Connector	1	
31	GB/T70.1-2000	螺钉 M12X100	Screw	4	

32	Z50G100000001T15	汇流体	Flange	1	
33	GB/T3452.1-1992	O 形圈 37.5X3.55	O Ring	1	
34	1DFL-42-20H125Z	法兰过渡接头	Connector	1	
35	FL-20Z	法兰	Flange	2	
36	GB/T5783-2000	螺栓 M10X30	Bolt	10	
37	GB/T93-1987	垫圈 10	Washer	14	
38	GB/T6170-2000	螺母 M10	Nut	2	
39	GB/T5783-2000	螺栓 M12X55	Bolt	2	
40	Z50G100000004T15	上管夹	Clip	1	
41	87392-20-20Z/87312-20-20ZX4SH20AGX2010 DCN	胶管	Hose	1	
42	Z50G1007T15	左提升缸总成	Tilting Cylinder Assembly	1	
43	1CH-30-33FAZ	胶管	Hose	1	
44	20030-30-12FA	胶管	Hose	1	
45	20491-16-04Z/20411-16-04ZX1T04X1020	右提升缸总成	Tilting Cylinder Assembly	1	
46	Z50G1010T16A	翻斗缸大腔硬管总成	Steel Tube Assembly	1	
47	Z50G1011T16A	翻斗缸小腔硬管总成	Steel Tube Assembly	1	
48	20441-16-04Z/20491-16-04ZX1T04AGX1300 V90°	胶管	Hose	3	
49	87392-16-16Z/87342-16-16ZX4SP16AGX1360 V90° +RS YWEX	胶管	Hose	1	
50	87392-16-16H130Z/87342-16-16ZX4SP16AGX1325 V90° +RS YWEX	胶管	Hose	1	
51	GB/T5783-2000	螺栓 M8X20	Bolt	2	
52	GB/T93-1987	垫圈 8	Washer	2	
53	Z50G1001T15A	稳定模块总成	Ride Control Valve Assembly	1	装力士乐用 REXROTH
54	Z50G1003T15A	蓄能器总成	Accumulator Assembly	1	
55	2D9-36	接头体	Connector	3	
56	Z50G1019T16A	管夹总成	Clip Assembly	1	
57	20512-36-16Z/87612-20-16ZX4SP16AGX700	胶管	Hose	1	装力士乐用 REXROTH
58	20411-36-16Z/87391-20-16ZX1T16AGX650	胶管	Hose	1	装力士乐用 REXROTH
59	20512-36-16Z/87642-20-16ZX4SP16AGX330	胶管	Hose	1	装力士乐用 REXROTH
60	20592-36-16Z/20512-36-16ZX4SP16AGX1370	胶管	Hose	1	装力士乐用 REXROTH

61	Z50G1015T16A	辅助联大腔硬管总成	Steel Tube Assembly	1	
62	Z50G1016T16A	辅助联小腔硬管总成	Steel Tube Assembly	1	
63	87392-16-16Z/87312-16-16ZX4SP16AGX1180	胶管	Hose	2	
64	Z50G1017T16A	动臂上钢管总成	Steel Tube Assembly	2	
65	20512-36-12Z/12212-12-12ZX4SP16AGX1010+RS	胶管	Hose	2	
66	Z50G1018T16A	快换架液压系统	Hydraulic System	1	
67	GB/T5783-2000	螺栓 M10X20	Bolt	4	
68	Z50G1004T15A	稳定模块总成	Ride Control Valve Assembly	1	装派克用 Parker
69	20512-36-16Z/20592-36-16ZX4SP16AGX830	胶管	Hose	1	装派克用 Parker
70	20411-36-16Z/87691-16-16ZX1T16AGX620	胶管	Hose	1	装派克用 Parker
71	20512-36-16Z/20542-36-16X4SP16AGX330	胶管	Hose	1	装派克用 Parker
72	20592-36-16Z/20512-36-16ZX4SP16AGX1260	胶管	Hose	1	装派克用 Parker

Z50G1005T16A 先导液压系统　Pilot Hydraulic System

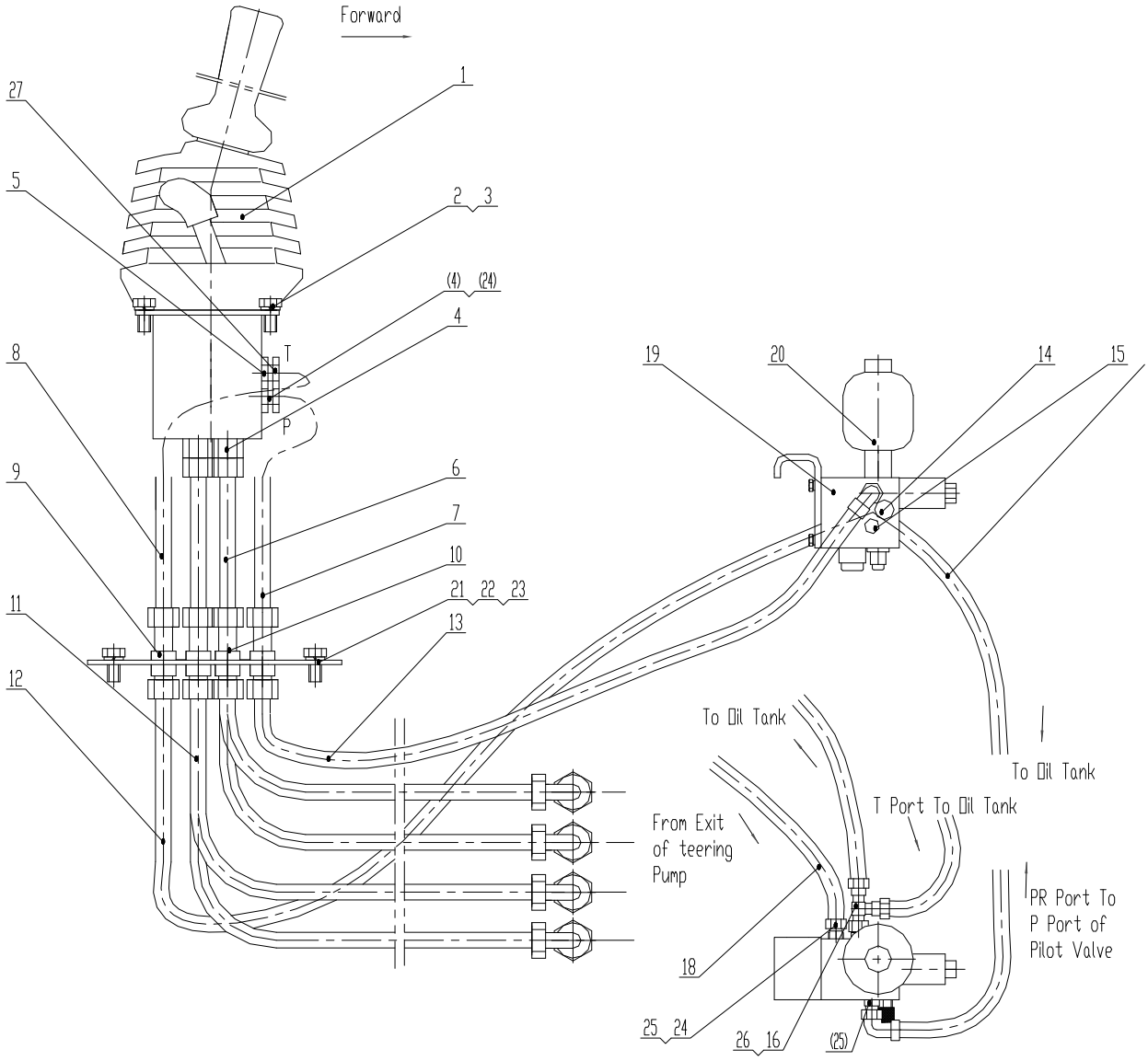

Z50G1005T16A 先导液压系统　Pilot Hydraulic System

序号 Item	代　　号 Part No.	名　　称 Parts Name		数量 Q‘ty	备注 Remark
1	606-1021-1213	先导阀	Pilot Valve	1	
2	GB/T5783-2000	螺栓 M6X20	Bolt	4	
3	GB/T93-1987	垫圈 6	Washer	4	
4	1CO-16-04Z	接头	Connector	7	
5	1CO-18-04Z	接头	Connector	1	
6	20411-16-04TZX1T04AGX535	胶管	Hose	6	
7	20491-16-04Z/20411-16-04TZX1T04AGX590	进油胶管	Hose	1	
8	20411-18-06ZX1T06AGX615	回油胶管	Hose	1	
9	6C-18/LNZ	过板接头	Connector	1	
10	6C-16/LNZ	过板接头	Connector	7	
11	20411-16-04TZX1T04AGX930	胶管	Hose	6	
12	20411-18-06ZX1T06AGX880	胶管	Hose	1	
13	20411-16-04Z/20491-16-04ZX1T04AGX930	胶管	Hose	1	
14	PT-3-DKL	测压接头	Connector	1	
15	4M-14WDZ	堵头	Plug	2	
16	CC-18Z	三通接头	Connector	1	
17	20491-18-06Z/20411-18-06ZX1T06AGX1040	胶管	Hose	1	
18	20411-16-04Z/20491-16-04ZX2T04AGX1060	胶管	Hose	1	
19	DKF1-00	先导供油阀	Valve	1	
20	SBO210-0.32E1/112U-210AK60	蓄能器	Accumulator	1	
21	Z50G100500001T16A	安装板	Plate	1	
22	GB/T5783-2000	螺栓 M8X16	Bolt	4	
23	GB/T93-1987	垫圈 8	Washer	4	
24	2C9-16Z	接头	Connector	1	
25	1CH-16-14Z	接头	Connector	2	
26	1CH-18-14Z	接头	Connector	1	
27	2C9-18Z	接头	Connector	1	

Z50G1009T16A 多路阀总成　Multi-way Valve Assembly

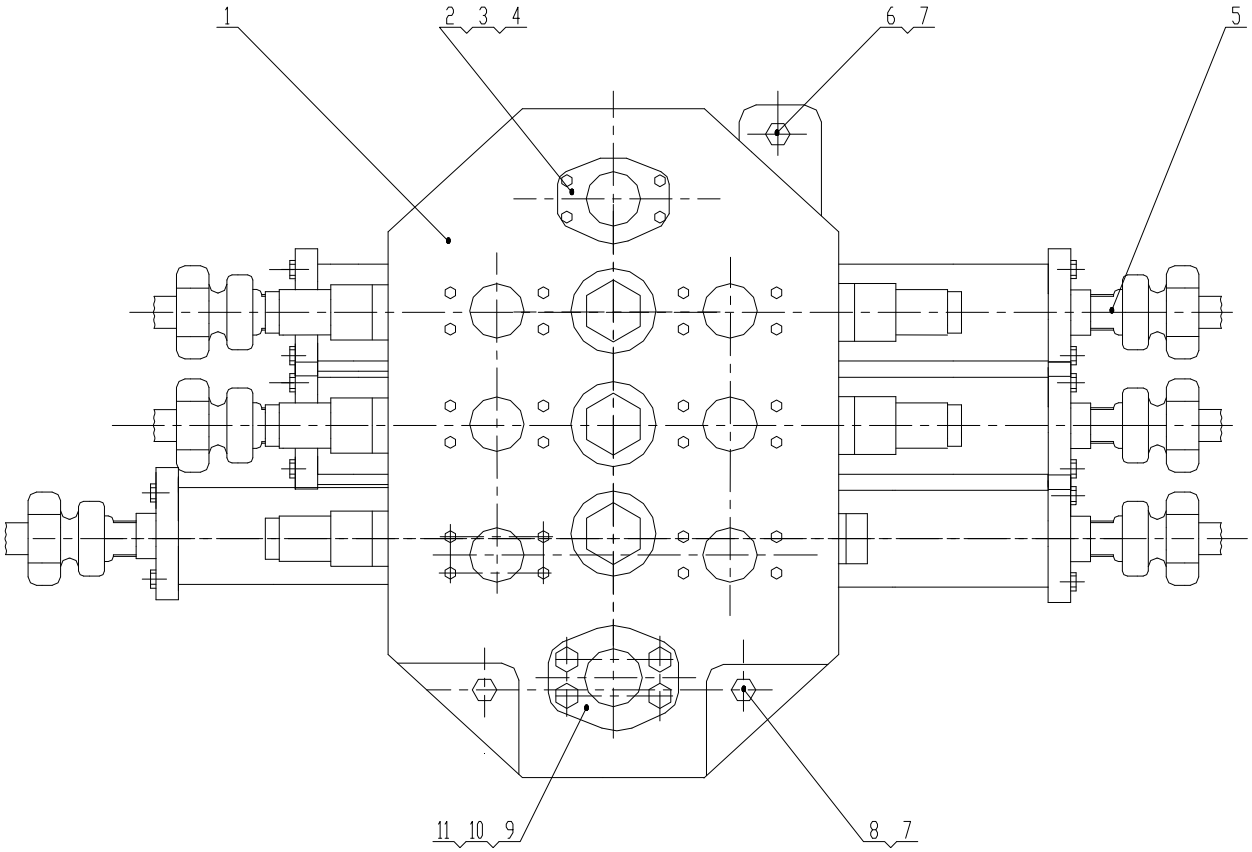

Z50G1009T16A 多路阀总成　Multi-way Valve Assembly

序号 Item	代　　号 Part No.	名　　称 Parts Name		数量 Q‘ty	备注 Remark
1	7130-C	多路阀	Multi-way Valve	1	
2	FL-20Z	法兰	Flange	1	
3	GB/T5783-2000	螺栓 M10X30	Bolt	4	
4	GB/T93-1987	垫圈 M10	Washer	4	
5	1CO-16-06Z	端直通接头	Connector	6	
6	GB/T5782-2000	螺栓 M16X65	Bolt	1	
7	GB/T93-1987	垫圈 M16	Washer	3	
8	GB/T5782-2000	螺栓 M16X100	Bolt	2	
9	FL-24Z	法兰	Flange	1	
10	GB/T5783-2000	螺栓 M12X35	Bolt	4	
11	GB/T93-1987	垫圈 M12	Washer	4	

Z50G1010T16A 翻斗缸大腔硬管总成　Steel Tube Assembly

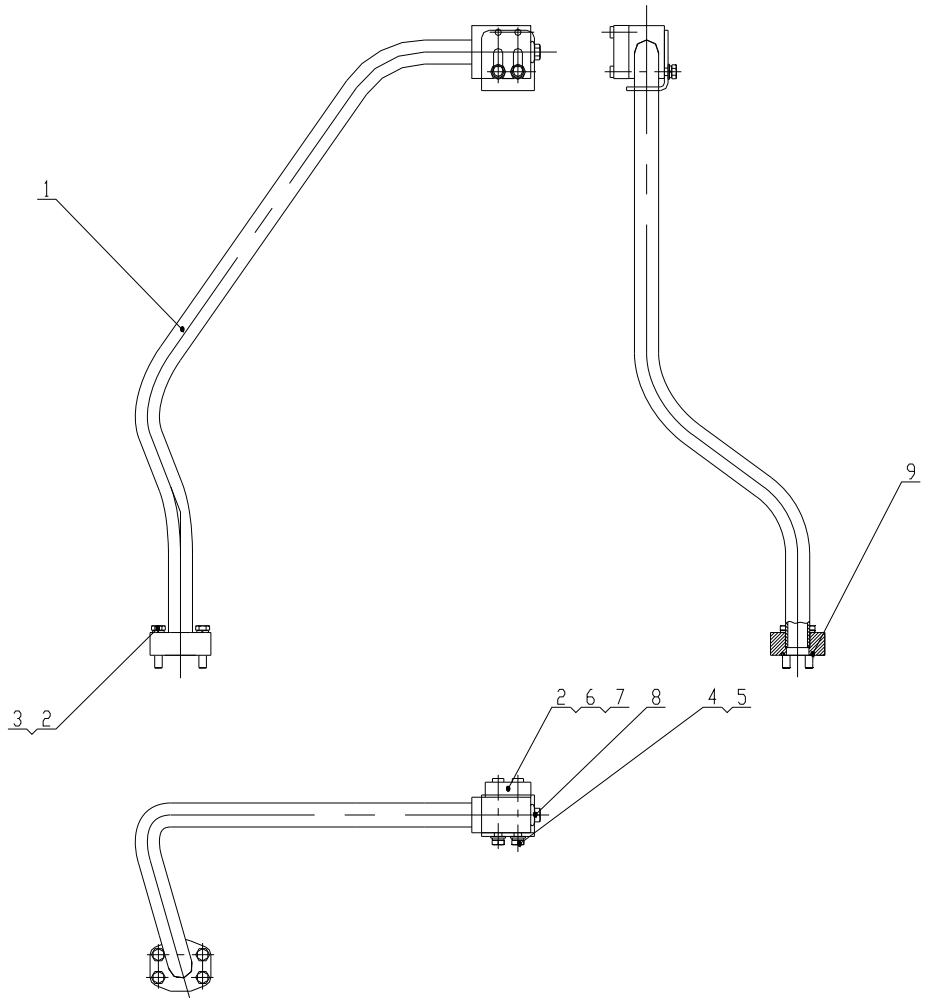

Z50G1010T16A 翻斗缸大腔硬管总成　Steel Tube Assembly

序号 Item	代号 Part No.	名称 Parts Name		数量 Q'ty	备注 Remark
1	Z50G101001T16A	翻斗缸大腔硬管焊接总成	Tube Weld Assembly	1	
2	GB/T93-1987	垫圈 10	Washer	10	
3	GB/T5783-2000	螺栓 M10x45	Bolt	4	
4	GB/T97.2-2002	垫圈 10	Washer	2	
5	GB/T5783-2000	螺栓 M10x25	Bolt	2	
6	FL-16Z	法兰组件	Flange	1	
7	GB/T5783-2000	螺栓 M10x30	Bolt	4	
8	4MN-14WDZ	堵头 M14x1.5	Plug	1	
9	GB/T3452.1-1992	O 型圈 36.5x3.55	O Ring	1	

Z50G1011T16A 翻斗缸小腔硬管总成　Steel Tube Assembly

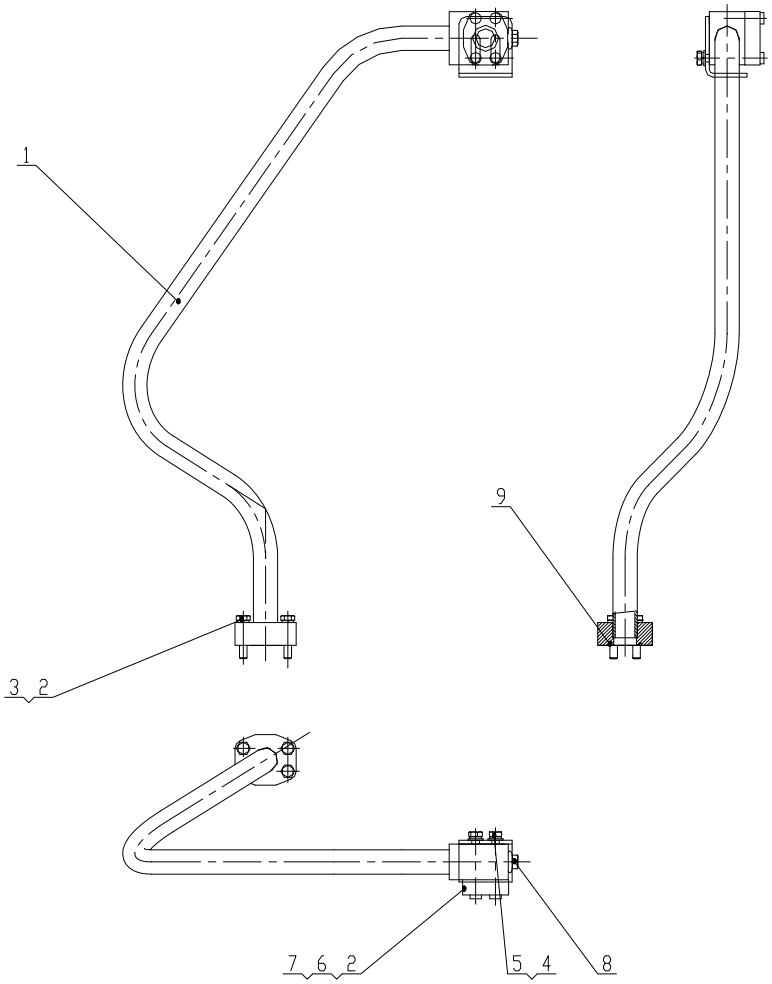

Z50G1011T16A 翻斗缸小腔硬管总成　Steel Tube Assembly

序号 Item	代号 Part No.	名称 Parts Name		数量 Q'ty	备注 Remark
1	Z50G101101T16A	翻斗缸小腔硬管焊接总成	Steel Tube Weld Assembly	1	
2	GB/T93-1987	垫圈 10	Washer	10	
3	GB/T5783-2000	螺栓 M10x45	Bolt	4	
4	GB/T97.2-2002	垫圈 10	Washer	2	
5	GB/T5783-2000	螺栓 M10x25	Bolt	2	
6	FL-16Z	法兰组件	Flange	1	
7	GB/T5783-2000	螺栓 M10x30	Bolt	4	
8	4MN-14WDZ	堵头 M14x1.5	Plug	1	
9	GB/T3452.1-1992	O 型圈 36.5x3.55	O Ring	1	

Z50G1013T16A 提升缸小腔硬管总成　Steel Tube Assembly

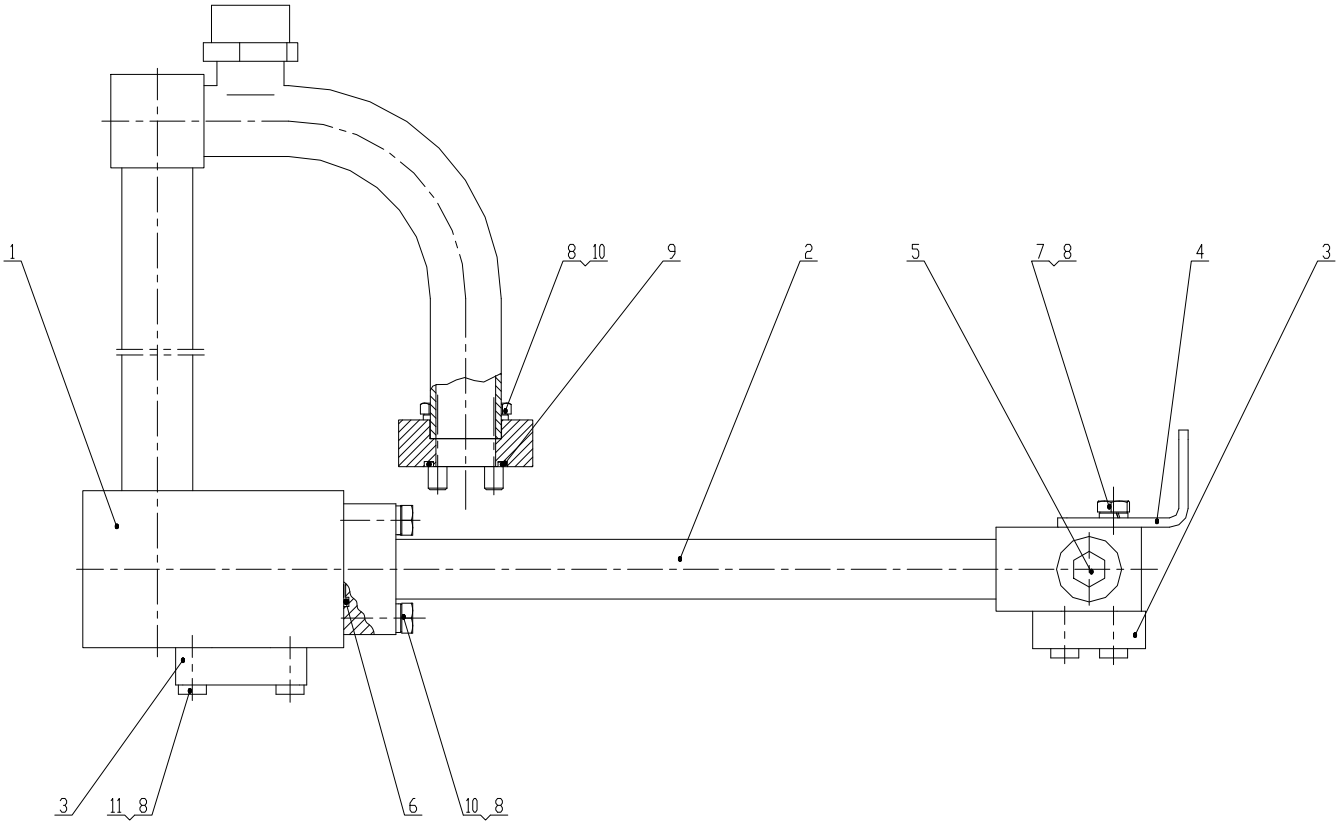

Z50G1013T16A 提升缸小腔硬管总成　Steel Tube Assembly

序号 Item	代　　号 Part No.	名　　称 Parts Name		数量 Q‘ty	备注 Remark
1	Z50G101301T16A	四通接头总成	Connector Assembly	1	
2	Z50G101302T15A	长弯管总成	Tube Assembly	1	
3	FL-16Z	法兰组件	Flange	1	
4	Z50E100500001T38	支板	Plate	1	
5	4M-14WDZ	螺塞 M14X1.5	Plug		
6	GB/T3452.1-1992	0 形圈 32.5X3.55	O Ring		
7	GB/T5783-2000	螺栓 M10X20	Bolt		
8	GB/T93-1987	垫圈 10	Washer		
9	GB/T3452.1-1992	0 形圈 37.5X3.55	O Ring		
10	GB/T5783-2000	螺栓 M10X40	Bolt		
11	GB/T5783-2000	螺栓 M10X30	Bolt		

Z50G1014T16A 提升缸大腔硬管总成 Steel Tube Assembly

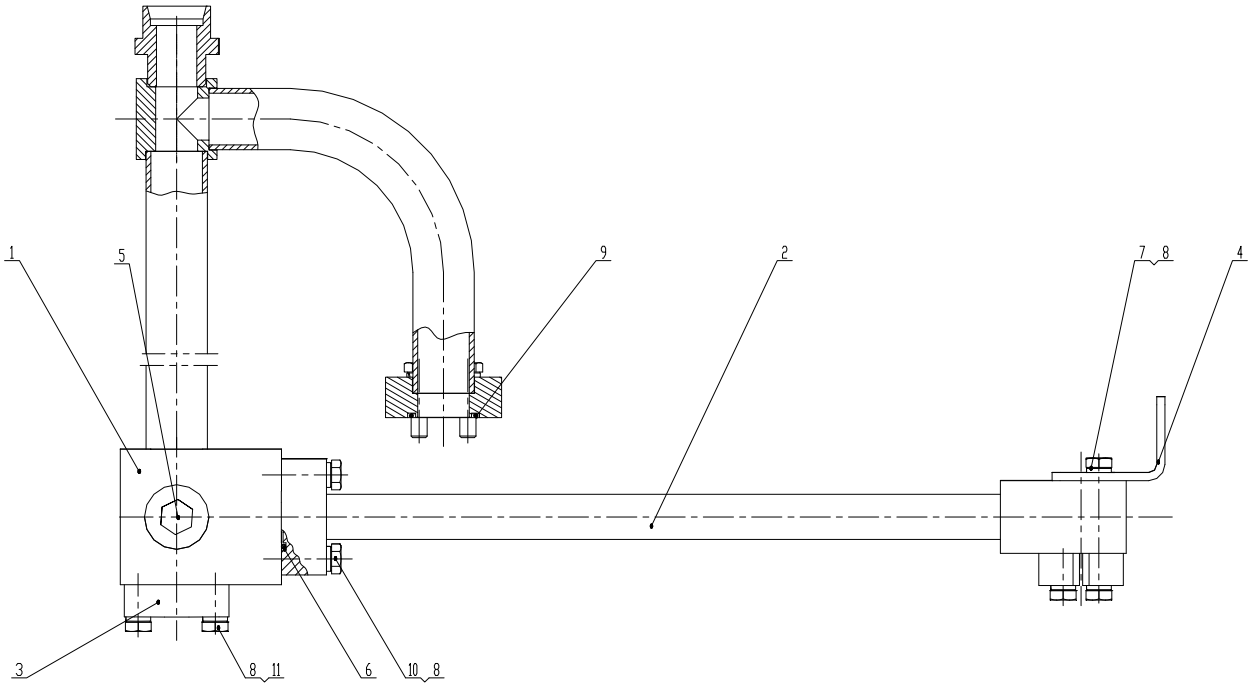

Z50G1014T16A 提升缸大腔硬管总成 Steel Tube Assembly

序号 Item	代号 Part No.	名称 Parts Name		数量 Q'ty	备注 Remark
1	Z50G101401T16A	四通接头总成	Connector Assembly	1	
2	Z50G101402T15	长弯管总成	Tube Assembly	1	
3	FL-16Z	法兰组件	Flange	2	
4	Z50E100500001T38	支板	Plate	1	
5	4M-14WDZ	螺塞 M14X1.5	Plug	1	
6	GB/T3452.1-1992	0 形圈 32.5X3.55	O Ring	1	
7	GB/T5783-2000	螺栓 M10X20	Bolt	2	
8	GB/T93-1987	垫圈 10	Washer	18	
9	GB/T3452.1-1992	0 形圈 37.5X3.55	O Ring	1	
10	GB/T5783-2000	螺栓 M10X40	Bolt	8	
11	GB/T5783-2000	螺栓 M10X30	Bolt	8	

Z50G1015T16A 辅助联大腔硬管总成　Steel Tube Assembly

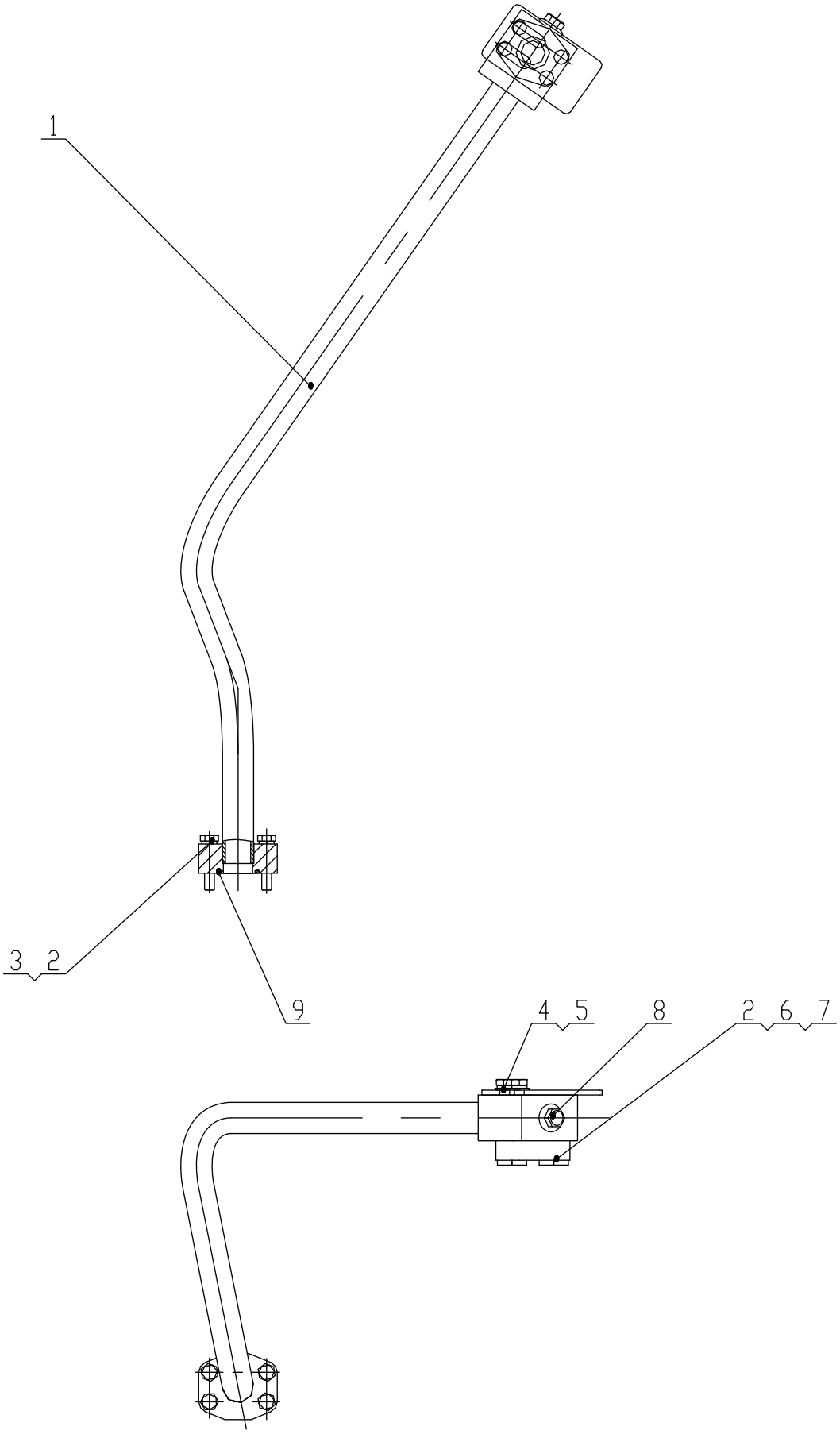

Z50G1015T16A 辅助联大腔硬管总成　Steel Tube Assembly

序号 Item	代号 Part No.	名　　称 Parts Name		数量 Q'ty	备注 Remark
1	Z50G101501T16A	辅助联大腔硬管焊接总成	Steel Tube Weld Assembly	1	
2	GB/T93-1987	垫圈 10	Washer	10	
3	GB/T5783-2000	螺栓 M10x45	Bolt	4	
4	GB/T97.2-2002	垫圈 10	Washer	2	
5	GB/T5783-2000	螺栓 M10x25	Bolt	2	
6	FL-16Z	法兰组件	Flange	1	
7	GB/T5783-2000	螺栓 M10x30	Bolt	4	
8	4MN-14WDZ	堵头 M14x1.5	Plug	1	
9	GB/T3452.1-1992	O 型圈 36.5x3.55	O Ring	1	

Z50G1016T16A 辅助联小腔硬管总成　Steel Tube Assembly

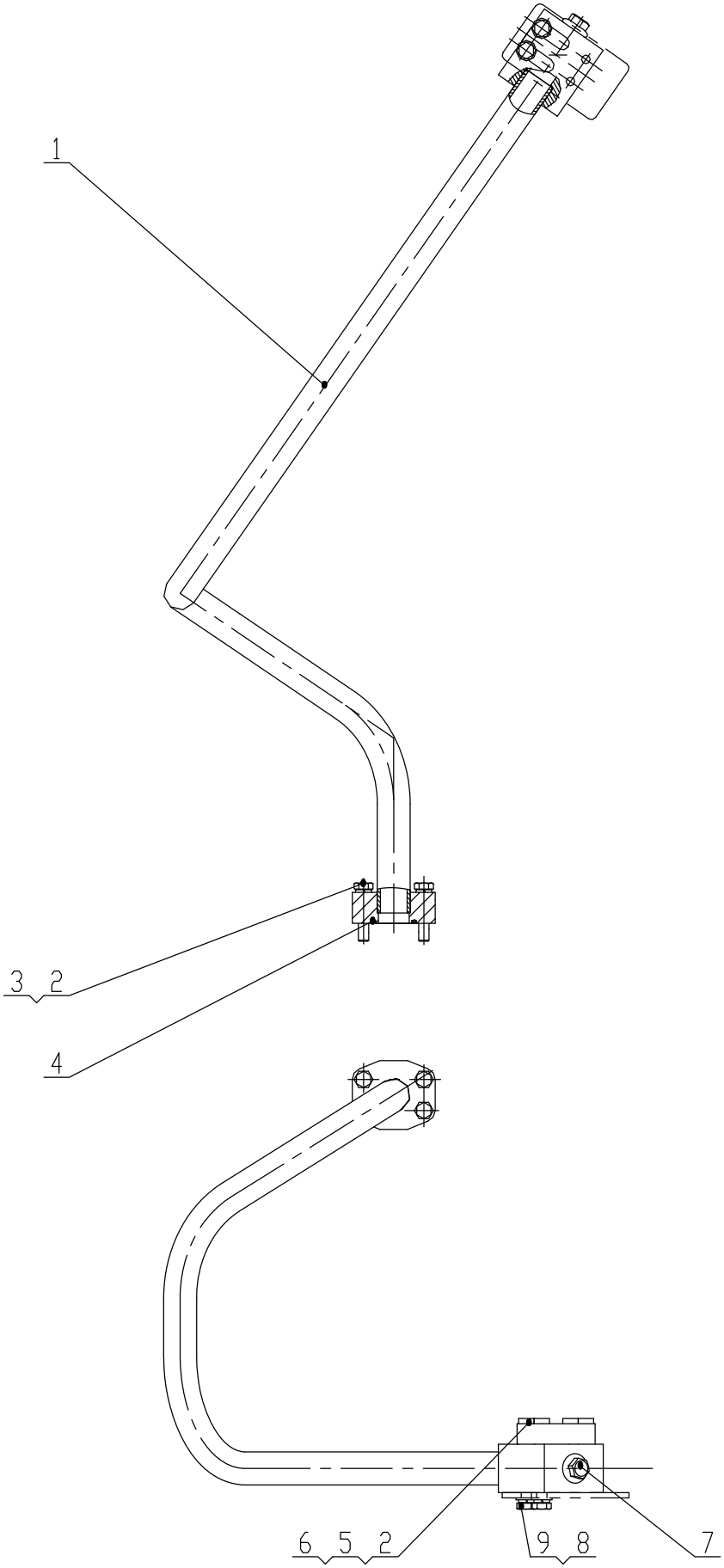

Z50G1016T16A 辅助联小腔硬管总成　Steel Tube Assembly

序号 Item	代号 Part No.	名　称 Parts Name		数量 Q'ty	备注 Remark
1	Z50G101601T16A	辅助联小腔硬管总成	Steel Tube Weld Assembly	1	
2	GB/T93-1987	垫圈 10	Washer	10	
3	GB/T5783-2000	螺栓 M10x45	Bolt	4	
4	GB/T3452.1-1992	O 型圈 36.5x3.55	O Ring	1	
5	FL-16Z	法兰组件	Flange	1	
6	GB/T5783-2000	螺栓 M10x30	Bolt	4	
7	4MN-14WDZ	堵头 M14x1.5	Plug	1	
8	GB/T97.2-2002	垫圈 10	Washer	2	
9	GB/T5783-2000	螺栓 M10x25	Bolt	2	

Z50G1017T16A 动臂上钢管总成　Steel Tube Assembly

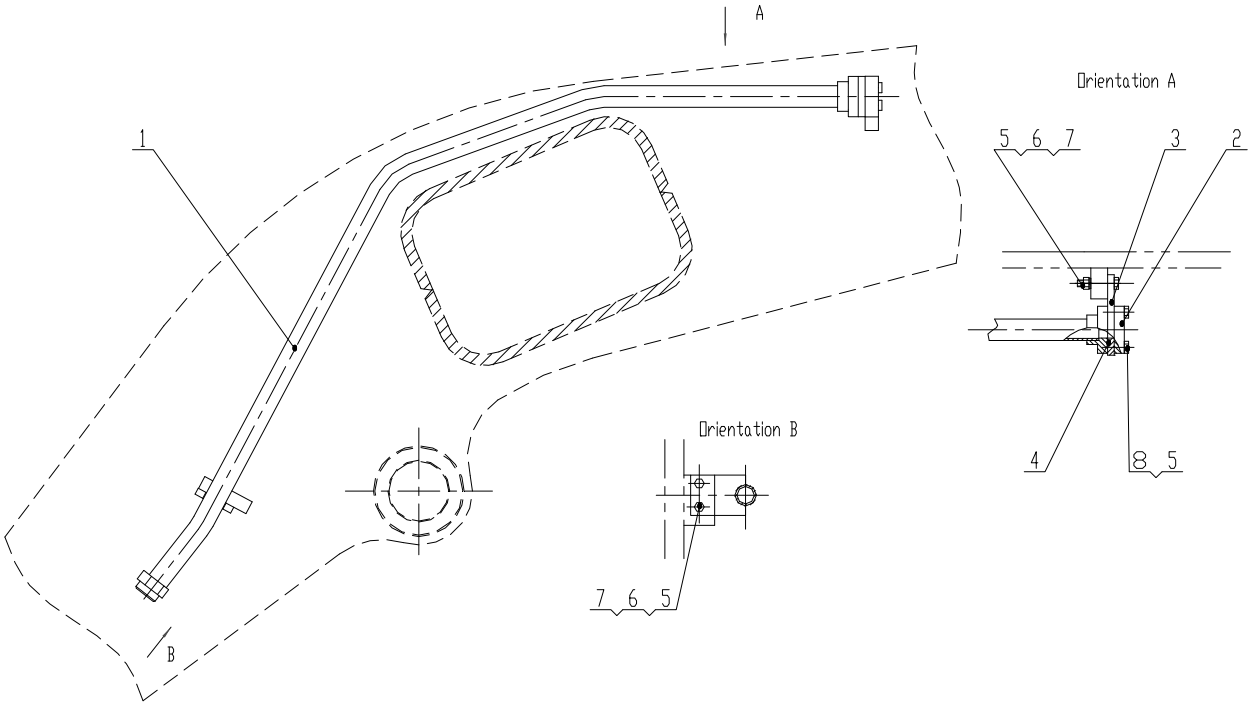

Z50G1017T16A 动臂上钢管总成　Steel Tube Assembly

序号 Item	代号 Part No.	名称 Parts Name		数量 Q'ty	备注 Remark
1	Z50G101701T16A	钢管总成	Steel Tube Assembly	1	
2	FL-16Z	法兰夹组件	Flange	1	
3	Z50F590105001	连接板	Plate	1	
4	GB/T3452.1-1992	O 型圈 36.5X3.55	O Ring	1	
5	GB/T93-1987	垫圈 10	Washer	8	
6	GB/T5783-2000	螺栓 M10X45	Bolt	4	
7	GB/T6170-2000	螺母 M10	Nut	4	
8	GB/T5783-2000	螺栓 M10X30	Bolt	4	

Z50G1018T16A 快换架液压系统 Hydraulic System

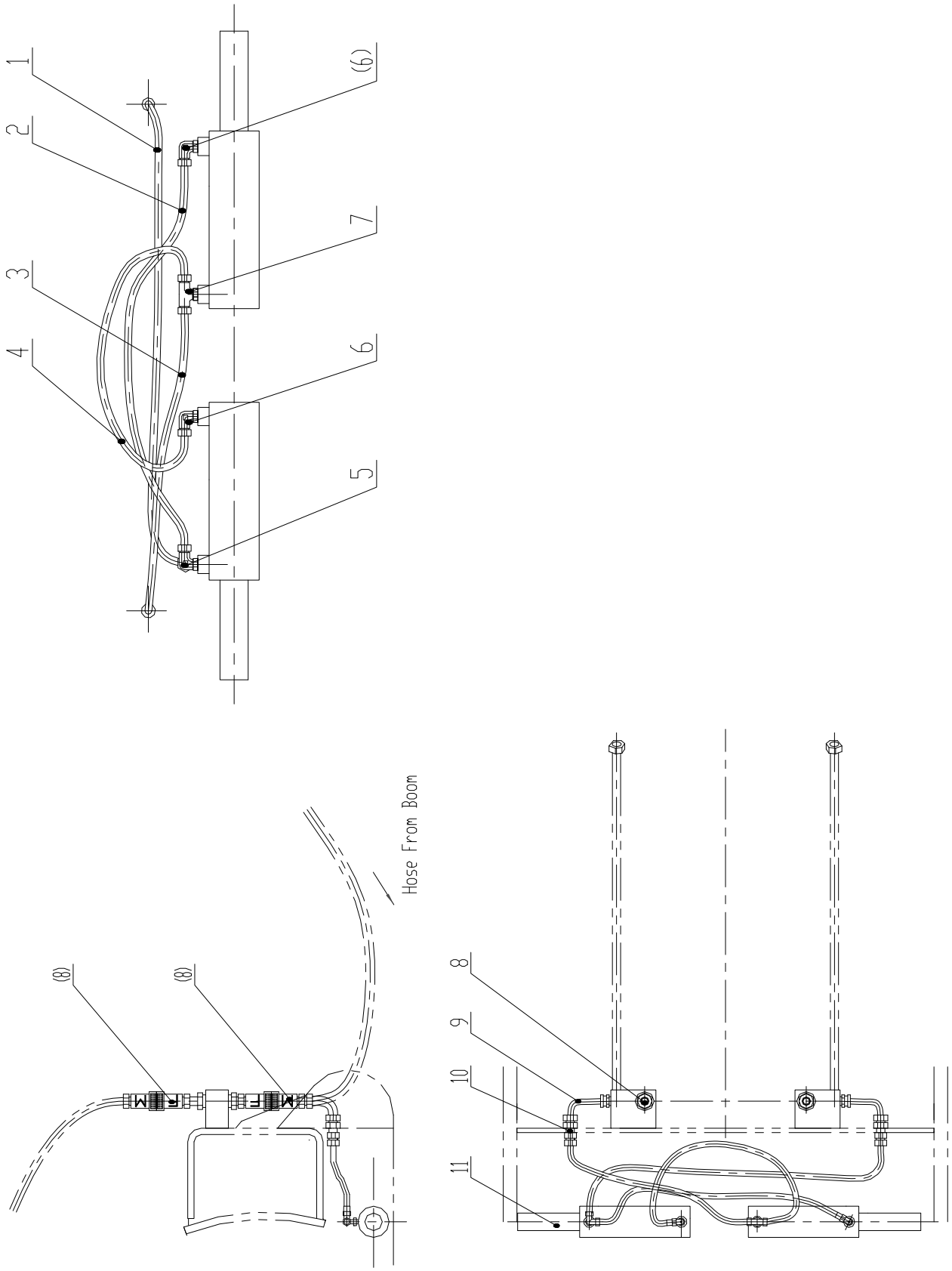

Z50G1018T16A 快换架液压系统 Hydraulic System

序号 Item	代号 Part No.	名称 Parts Name		数量 Q'ty	备注 Remark
1	20491-22-08ZX2T08AGX500 V0	胶管	Hose	1	
2	20491-22-08ZX2T08AGX620 V0	胶管	Hose	1	
3	20491-22-08ZX2T08AGX500 V0	胶管	Hose	1	
4	20491-22-08ZX2T08AGX620 V0	胶管	Hose	1	
5	AC-22Y（OG）Z	可调向三通接头	Connector	1	
6	1CH9-22OGZ	可调向直角接头	Connector	2	
7	ACHC-22OGZ	可调向三通接头	Connector	1	
8	ANV34 GASF/MZ	快换接头总成	Connector Assembly	6	
9	20491-22-08ZX2T08AGX370 V90+RNL	胶管	Hose	2	
10	6C-22/LNZ	过板接头	Connector	2	
11	ZL30K63/45.00	50 快换油缸	Cylinder	2	

https://truckmanualshub.com/

后传动轴
Rear Driving Shaft

Z50G11 后传动轴 **Rear Drive Shaft**

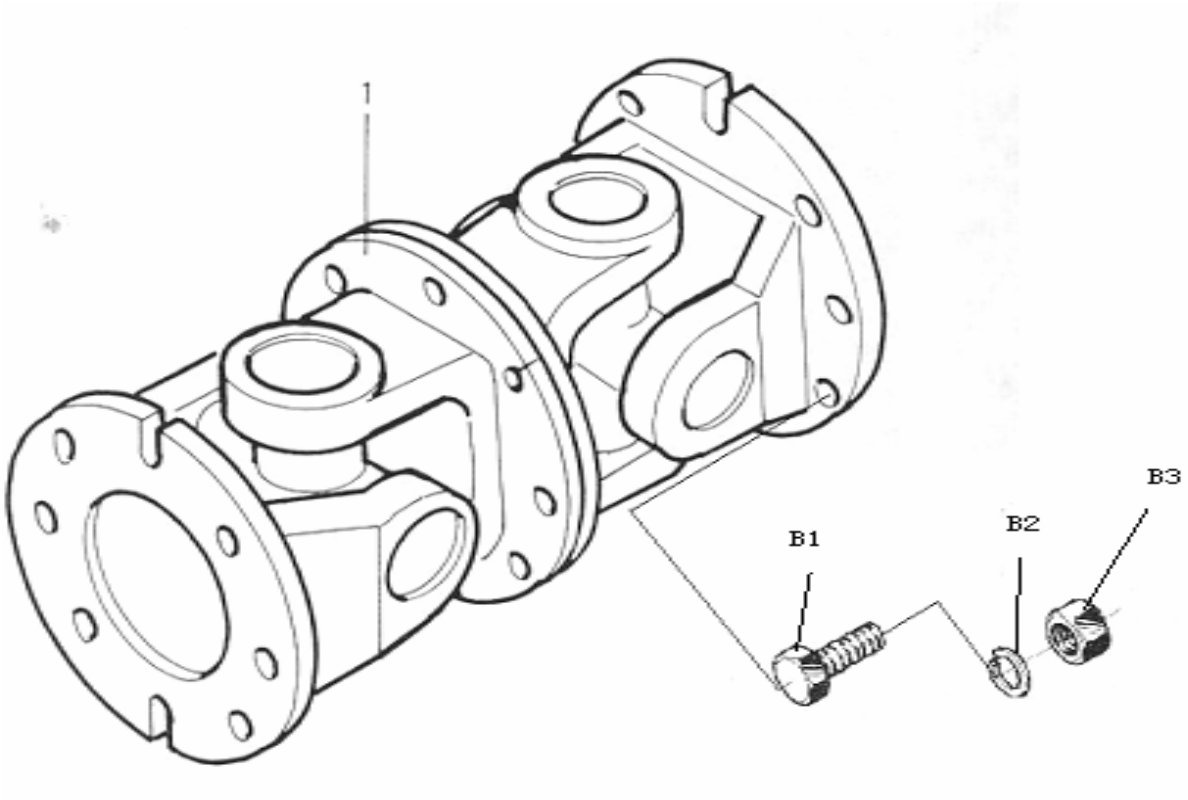

Z50G11 后传动轴 **Rear Drive Shaft**

序号 Item	代号 Part No.	名 称 Parts Name		数量 Q'ty	备注 Remark
1	Z50G11	后传动轴总成	Rear Drive Shaft	1	
B1	GB5783-2000	螺栓M12X40	Bolt M12X40	8	
B3	GB889.1-2000	螺母M12	Nut M12	8	
	GB6171-2000	螺母M12X1.5	Nut M12 X1.5	8	

https://truckmanualshub.com/

车身车架

Frame Group

Z50G12T17 车身车架（一） Frame Group(Ⅰ)

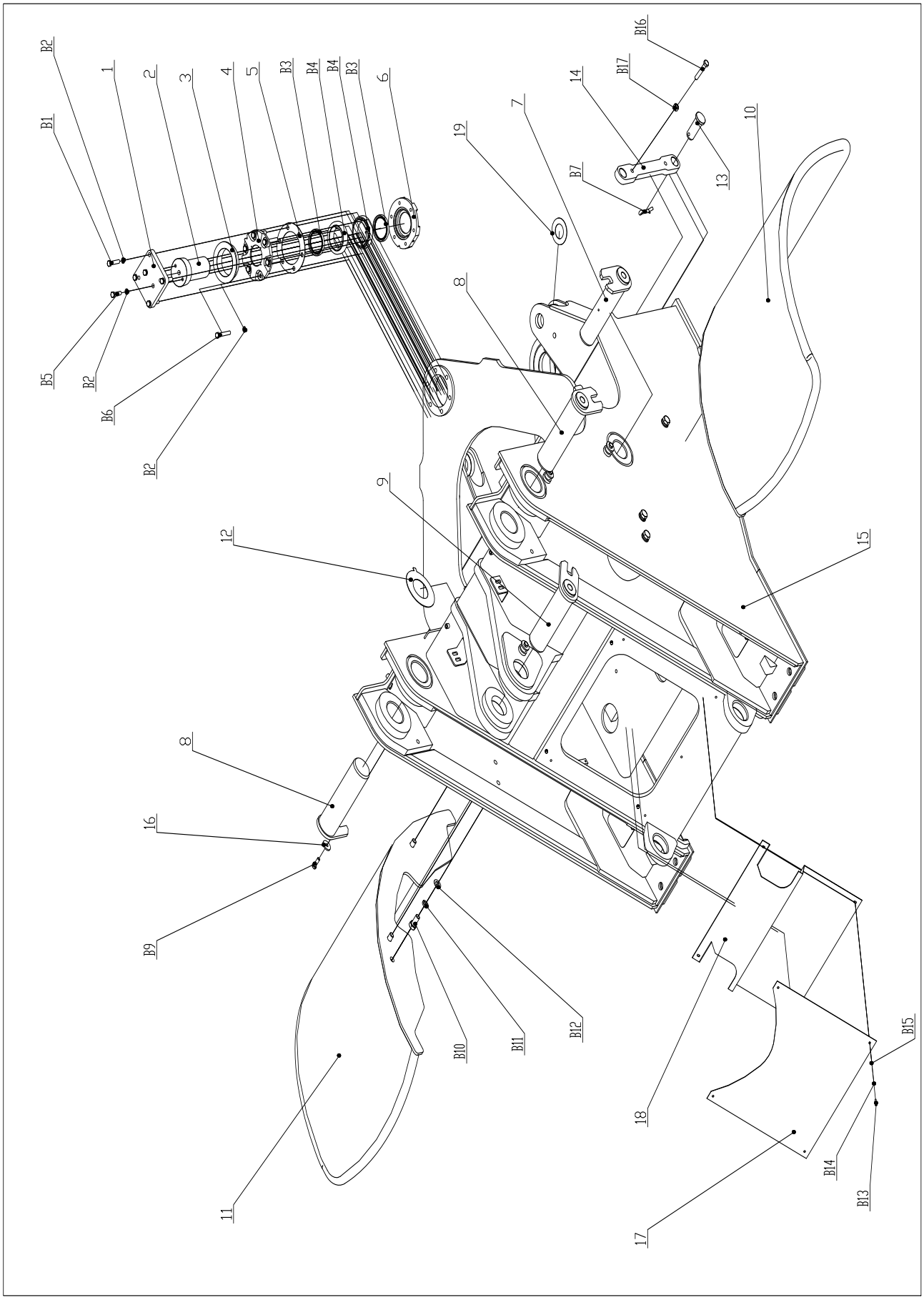

Z50G12T17 车身车架（一） Frame Group(Ⅰ)

序号 Item	代号 Part No.	名称 Parts Name		数量 Q'ty	备注 Remark
1	CG50.12-3	压板	Plate	1	
2	CG50.12-5	上铰接销轴	Upper Hinge Pin	1	
3	CG50.12-4	锥形环	Cone-Shaped Ring	1	
4	CG50.12-6	上铰接轴承上盖	Bearing Cover	1	
5	CG50.12-7	调整垫片	Adjusting Shim	1组	
6	CG50.12-8	上铰接轴承下盖	Lower Bearing Cover	1	
7	Z50F1202	提升油缸销轴总成	Pin Shaft	2	
8	Z50F1203	动臂销轴总成	Pin Shaft	2	
9	Z50F1211	翻斗油缸销轴总成	Pin Shaft	1	
10	Z50G1202T17	前左护泥总成	Front Left Fender Assembly	1	
11	Z50G1203T17	前右护泥总成	Front Right Fender Assembly	1	
12	Z50E120000005	垫片	Shim	1组	
13	Z5EⅡ120000003	轴	Shaft	2	
14	Z50G120000001T15	锁紧杆	Lock Rod	1	
15	Z50G1201T15	前车架总成	Front Frame Assembly	1	
16	ZL40.14-1	垫圈	Washer	5	
17	Z50E120000022	前封板	Front Seal Plate	1	
18	Z50G120000003T17	前封板	Front Seal Plat	1	装快换架时使用
19	Z50E120000004	垫片	Shim	1组	
B1	GB/T5782-2000	螺栓 M12X70	Bolt M12X70	4	
B2	GB/T93-87	垫圈12	Washer 12	25	
B3	HG4-692-67	油封PD70X90X12	Oil Seal PD70X90X12	2	
B4	GB/T297-94	轴承32014	Bearing 32014	2	
B5	GB/T5782-2000	螺栓 M12X55	Bolt M12X55	2	
B6	GB/T5782-2000	螺栓 M12X90	Bolt M12X90	6	
B7	GB/T91-86	销10X60	Pin 10X60	2	
B8	JB/T7940.1-95	油杯M10X1	Oil Cup M10X1	7	
B9	GB/T5783-2000	螺栓 M12X25	Bolt M12X25	5	
B10	GB/T5783-2000	螺栓 M20X40	Bolt M20X40	6	
B11	GB/T93-87	垫圈20	Washer 20	6	
B12	GB/T97.1-2002	垫圈20	Washer 20	6	
B13	GB/T5783-2000	螺栓 M6X20	Bolt M6X20	4	
B14	GB/T93-87	垫圈6	Washer 6	4	

Z50G12T17 车身车架（一） Frame Group(Ⅰ)

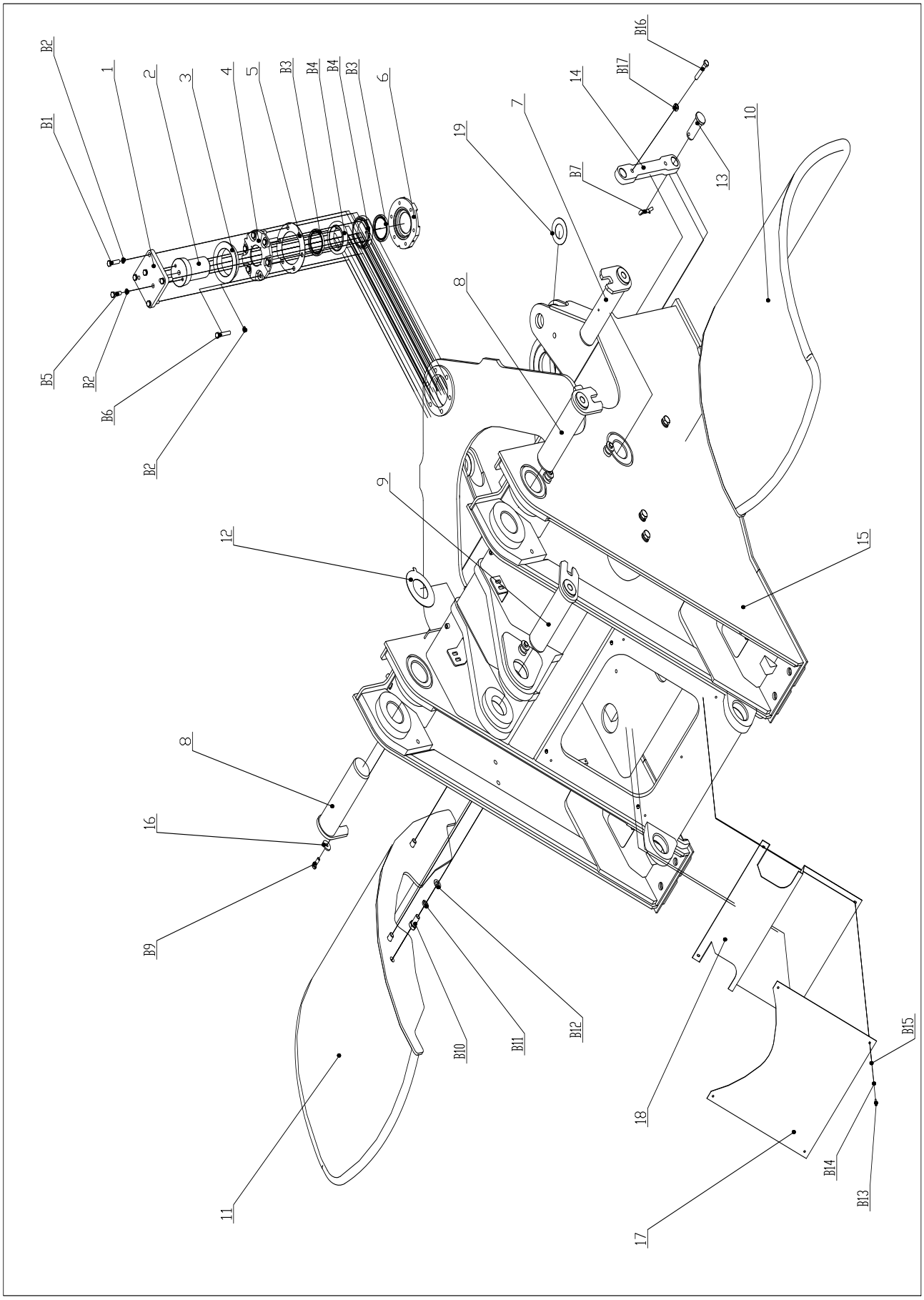

Z50G12T17 车身车架（一） Frame Group(Ⅰ)

序号 Item	代号 Part No.	名 称 Parts Name		数量 Q'ty	备注 Remark
B15	GB/T97.1-2002	垫圈6	Washer 6	4	
B16	GB/T5780-2000	螺栓 M14X80	Bolt M14X80	1	
B17	GB/T6170-2000	螺母M14	Nut M14	1	

Z50G12T17 车身车架（二） Frame Group(Ⅱ)

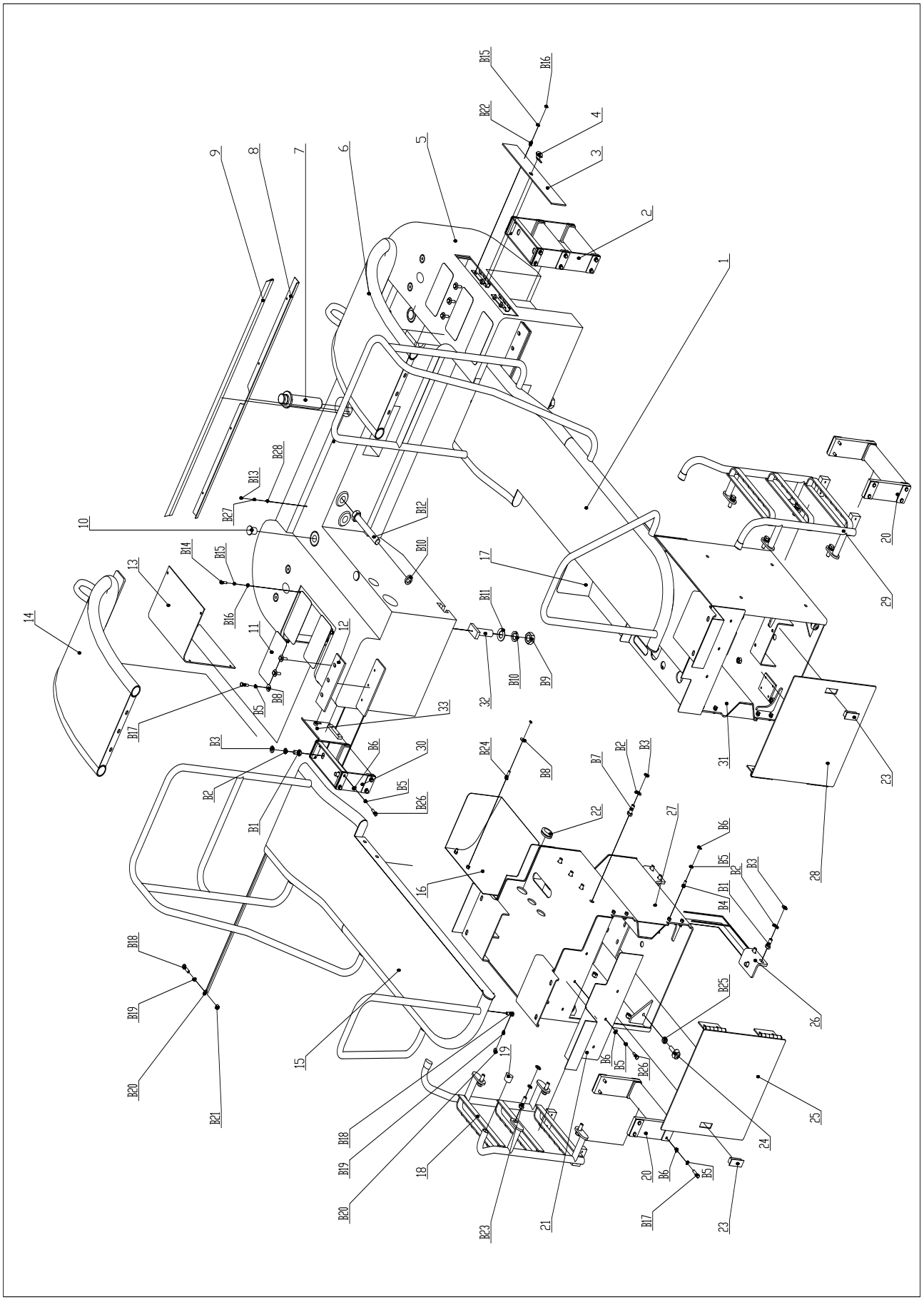

Z50G12T17 车身车架（二） Frame Group(Ⅱ)

序号 Item	代号 Part No.	名称 Parts Name		数量 Q'ty	备注 Remark
1	Z50G120401T15	左后护泥	Left Rear Fender	1	
2	Z50G121102T15	配重脚踏	Ladder Of Ballast	1	
3	Z38G121103T2	电源开关箱门体	Door Of Left Box	1	
4	GMS506	锁	Lock	2	
5	Z50G121101T17	配重焊接体	Ballast	1	
6	Z50G120402T15	左后护泥支撑	Brace Of Left Rear Fender	1	
7	Z50G120000001T17	牵引销	Pin	1	
8	Z50G121100006T15	胶条安装L型板	Fixing Plate Of Rubber Strip	1	
9	Z38G121100007T1	配重胶条	Rubber Strip	1	
10	Z50E120000002T15	橡胶螺塞	Rubber Plug	3	
11	YN20T01282P1	防滑垫	Skidproof Cushion	4	
12	Z38G120000002T2	后护泥支撑胶皮	Rubber Cushion	2	
13	Z50G121100001T17	电瓶箱封板	Right Close Plate	1	
14	Z50G120502T15	右后护泥支撑	Brace Of Right Rear Fender	1	
15	Z50G120501T15	右后护泥	Right Rear Fender	1	
16	Z50G1228T15	右L型圆封板总成	Right Back Decorative Plate	1	
17	Z50G1225T15	左L型圆封板总成	Left Back Decorative Plate	1	
18	Z50G121901T15	扶梯支架	Staircase	1	
19	Z50G121800001T15	橡胶套	Rubber Sheath	4	
20	Z301211	脚踏板	Ladder	2	
21	Z50G120000003T15	安装箱封板	Decorative Plate	4	左右对称各二件
22	Z38G121600002T1	胶条	Rubber Strip	2	
23	MS606-1-2	锁	Lock	2	
24	Z50G120900004T15	橡胶块	Shock Absorber	4	
25	Z50G121702T2	盖板总成	Door Of Right Installation Box	1	
26	Z50G121600002T17	支撑板	Plate Of underprop	4	
27	Z50G121701T17	右安装箱体	Right Installation Box	1	
28	Z50G121602T17	盖板总成	Door Of Left Installation Box	1	
29	Z50G121801T15	扶梯支架	Staircase	1	
30	Z50G121101T15	配重脚踏	Ladder Of Ballast	1	
31	Z50G121601T17	左安装箱体	Left Installation Box	1	
32	Z50G120000002T17	自制配重螺栓	Bolt Of Ballast	2	
33	Z38G121102T2	加油箱门体	Door Of Right Box		

https://truckmanualshub.com/

Z50G12T17 车身车架（二） Frame Group(Ⅱ)

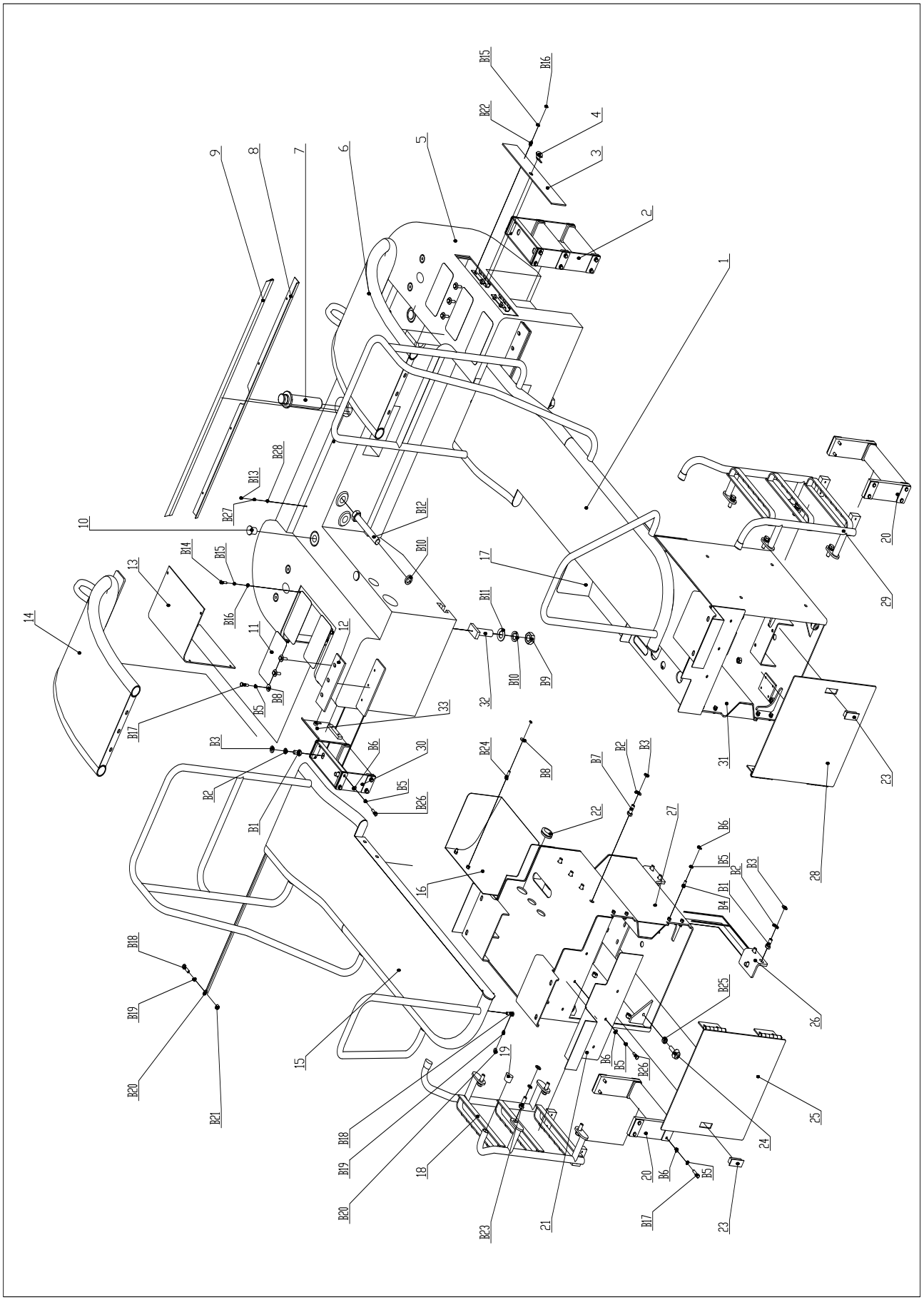

Z50G12T17 车身车架（二） Frame Group(Ⅱ)

序号 Item	代号 Part No.	名称 Parts Name		数量 Q'ty	备注 Remark
B1	GB/T5783-2000	螺栓M16X35	Bolt M16X35	12	
B2	GB/T93-87	垫圈16	Washer 16	28	
B3	GB/T97.1-2002	垫圈16	Washer 16	28	
B4	GB/T5783-2000	螺栓M10X25	Bolt M10X25	8	
B5	GB/T93-87	垫圈10	Washer 10	46	
B6	GB/T97.1-2002	垫圈10	Washer 10	42	
B7	GB/T5783-2000	螺栓M16X40	Bolt M16X40	8	
B8	GB/T96.1-2002	垫圈10	Washer 10	4	
B9	GB/T6170-2000	螺母M30	Nut M30	2	
B10	GB/T93-87	垫圈30	Washer 30	6	
B11	GB/T97.1-2002	垫圈30	Washer 30	2	
B12	GB/T5782-2000	螺栓M30X200	Bolt M30X200	4	
B13	GB/T5783-2000	螺钉M6X16	Bolt M6X12	4	
B14	GB/T5783-2000	螺栓M8X40	Bolt M8X25	6	
B15	GB/T93-87	垫圈8	Washer 8	12	
B16	GB/T97.1-2002	垫圈8	Washer 8	12	
B17	GB/T5783-2000	螺栓M10X40	Bolt M10X40	22	
B18	GB/T5783-2000	螺栓M12X45	Bolt M12X45	14	
B19	GB/T93-87	垫圈12	Washer 12	14	
B20	GB/T97.1-2002	垫圈12	Washer 12	14	
B21	GB/T6170-2000	螺母M12	Nut M12	6	
B22	GB/T5783-2000	螺栓M8X16	Bolt M8X16	6	
B23	GB/T5783-2000	螺栓M16X45	Bolt M16X45	8	
B24	GB/T5783-2000	螺栓M10X35	Bolt M10X35	4	
B25	GB/T6170-2000	螺母M16	Nut M16	2	
B26	GB/T5783-2000	螺栓M10X30	Bolt M10X30	12	
B27	GB/T93-87	垫圈6	Washer 6	4	
B28	GB/T97.1-2002	垫圈6	Washer 6	4	

Z50G12T17 车身车架（三） Frame Group(Ⅲ)

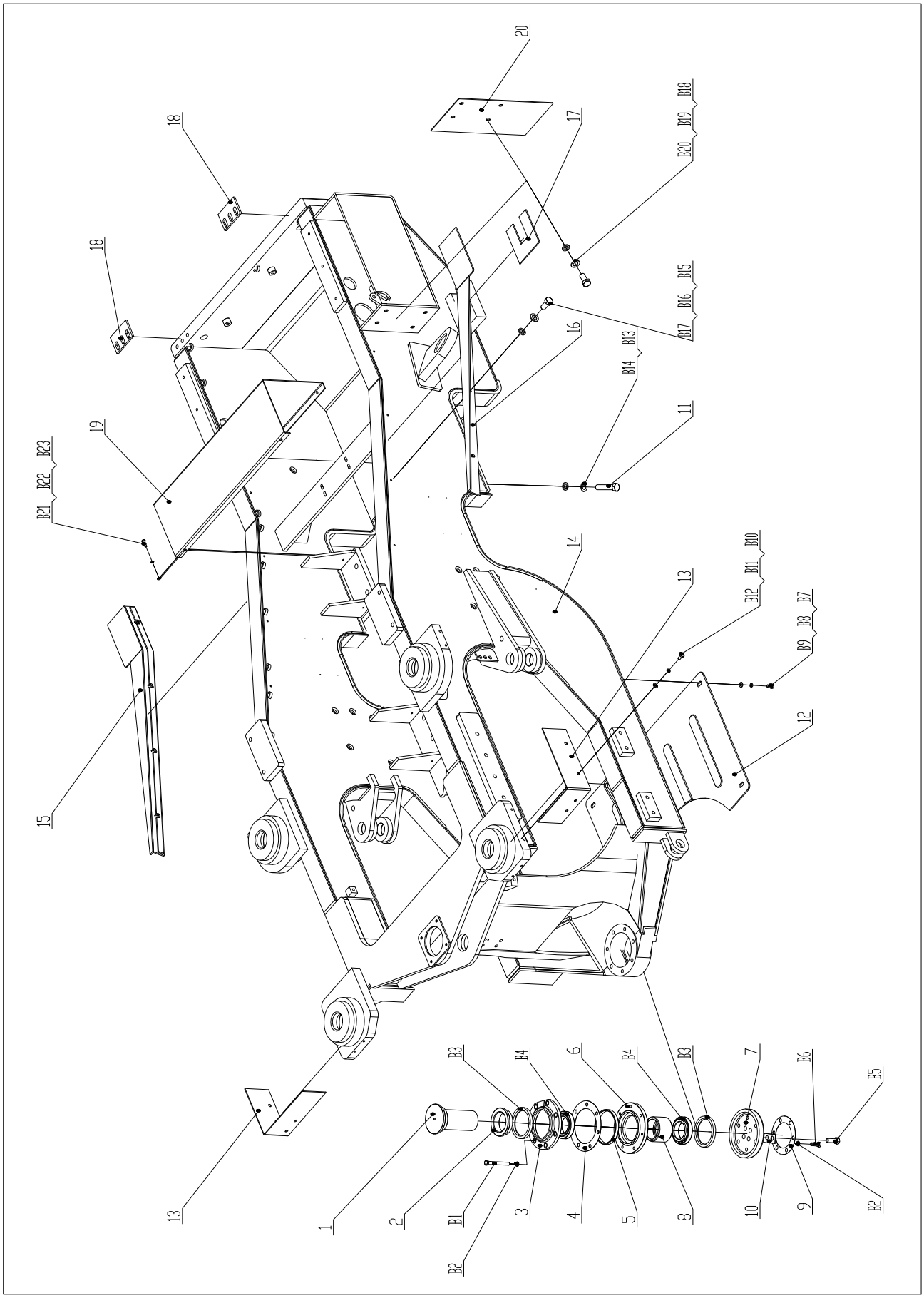

Z50G12T17 车身车架（三） Frame Group(Ⅲ)

序号 Item	代号 Part No.	名 称 Parts Name		数量 Q'ty	备注 Remark
1	CG50.12-9	下铰接销轴	Lower Pin Shaft	1	
2	CG50.12-10	挡环	Snap Ring	1	
3	CG50.12-11	下铰接轴承上盖	Lower Bearing Cover	1	
4	CG50.12-12	上调整垫片	Upper Adjusting Shim	1组	
5	CG50.12-13	挡环	Snap Ring	1	
6	CG50.12-14	下铰接轴承下盖	Lower Bearing Cover	1	
7	CG50.12-15	挡环	Snap Ring	1	
8	CG50.12-17	调整垫片	Adjusting Shim	1组	
9	CG50.12-16	孔板	Hole Plate	1	
10	CG50.12-26	止动垫圈	Thrust Washer	1	
11	CG50.12-25	螺栓	Bolt	8	
12	Z50G120000004T15	后车架封板	Rear Frame Plate	1	
13	Z50G120000005T15	前支架封板	Plate	2	
14	Z50G1208T17	L型封板	Rear Frame	1	
15	Z50G1227T15	机罩右封板	Shield Plate	1	
16	Z50G1226T15	机罩左封板	Shield Plate	1	
17	Z50G120000008T15	配重调整垫片	Adjusting Shim	2组	
18	Z50G120000007T15	机罩垫片	Adjusting Shim	2组	
19	Z50G120000006T15	后封板	Plate	1	
20	Z50G120000002T15	机罩推杆箱封板	Plate	1	
B1	GB/T5782-2000	螺栓M12X110	Bolt M12X110	7	
B2	GB/T93-87	垫圈12	Washer 12	13	
B3	GB/T13871-92	油封100X125X12	Oil Seal 100X125X12	2	
B4	GB/T297-94	轴承32216	Bearing 32216	2	
B5	GB/T5783-2000	螺栓M16X45	Bolt M16X45	4	
B6	GB/T5783-2000	螺栓M12X35	Bolt M12X35	6	
B7	GB/T5783-2000	螺栓M12×35	Bolt M12X35	4	
B8	GB/T93-87	垫圈12	Washer 12	4	

Z50G12T17 车身车架（三） Frame Group(Ⅲ)

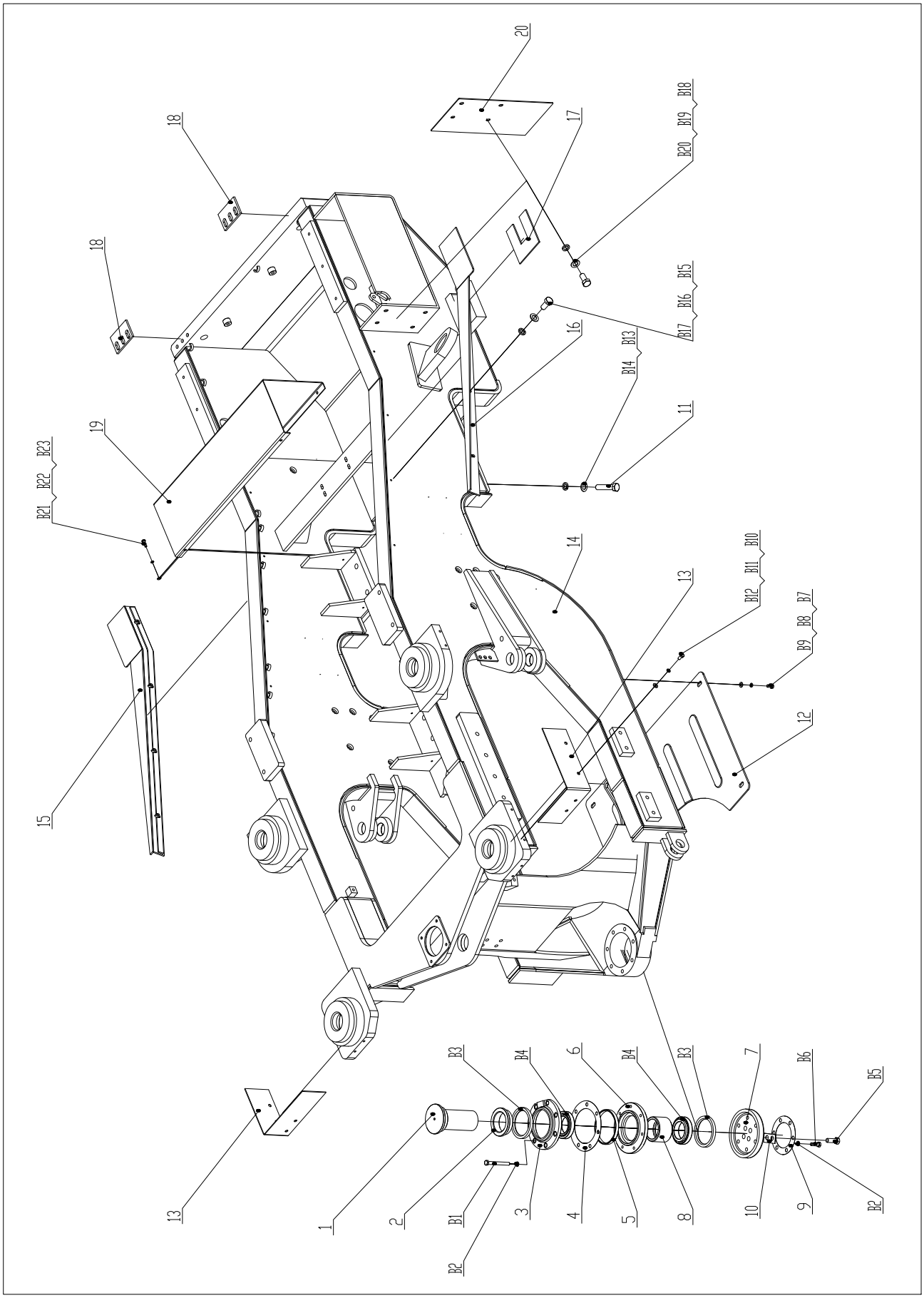

Z50G12T17 车身车架（三） Frame Group(Ⅲ)

序号 Item	代号 Part No.	名 称 Parts Name		数量 Q'ty	备注 Remark
B9	GB/T97.1-2002	垫圈12	Washer 12	4	
B10	GB/T5783-2000	螺栓M10×20	Bolt M10X20	8	
B11	GB/T93-87	垫圈10	Washer 10	8	
B12	GB/T97.1-2002	垫圈10	Washer 10	8	
B13	GB/T93-87	垫圈18	Washer 18	8	
B14	GB/T6171-2000	螺母18	Nut 18	16	
B15	GB/T5783-2000	螺栓M10×20	Bolt M10X20	8	
B16	GB/T93-87	垫圈10	Washer 10	8	
B17	GB/T97.1-2002	垫圈10	Washer 10	8	
B18	GB/T5783-2000	螺栓M10×35	Bolt M10X35	4	
B19	GB/T93-87	垫圈10	Washer 10	4	s
B20	GB/T97.1-2002	垫圈10	Washer 10	4	
B21	GB/T5783-2000	螺栓M8×35	Bolt M8X25	5	
B22	GB/T93-87	垫圈8	Washer 8	5	
B23	GB/T97.1-2002	垫圈8	Washer 8	5	

Z50G12T17　车身车架（四）　Frame Group（IⅤ）

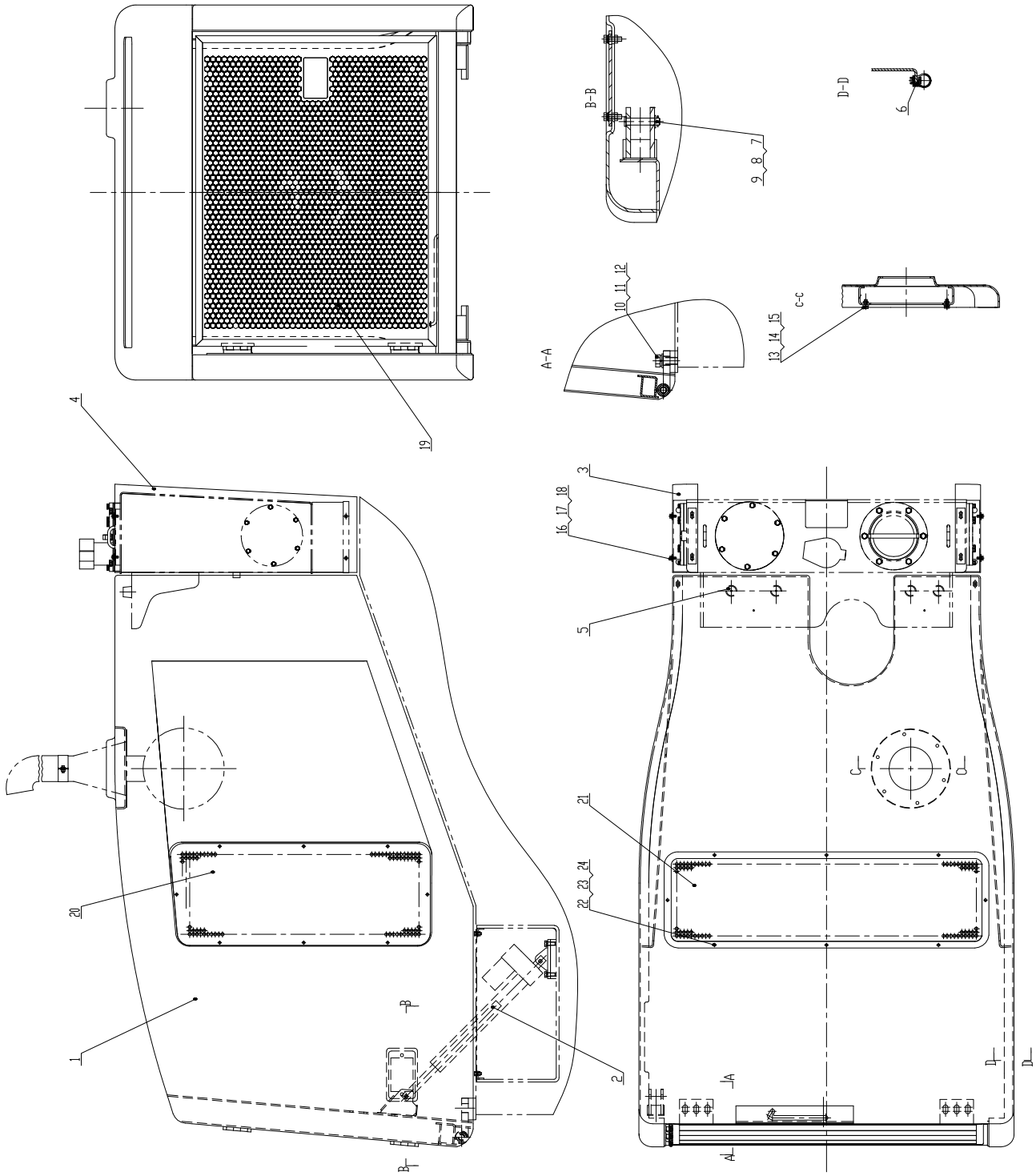

Z50G12T17　车身车架（四）　Frame Group（IⅤ）

序号 No.	代 号 Part No.	名 称 Part Name		数量 Q'ty	备注 Remark
1	Z50G120901T15	机罩体	Main Hood	1	
2	D24-21B5-12	电动执行器	Electrak	1	
3	Z50G120900001T15	油箱左护板	Left Plate	1	
4	Z50G120900002T15	油箱右护板	Right Plate	1	
5	Z50G120900004T15	橡胶块	Shock absorber	4	
6		胶条L=2.05m	Rubber	2	
7	GB/T882-2000	销轴B12×60	Pin	2	
8	GB/T91-2000	销3.2×40	Pin	2	
9	GB/T95-2002	垫圈12	Washer 12	2	
10	GB/T5783-2000	螺栓M16×50	Bolt M16×50	6	
11	GB/T93-1987	垫圈16	Washer 16	6	
12	GB/T97.1-2002	垫圈16	Washer 16	6	
13	GB/T5783-2000	螺栓M10×35	Bolt M10×35	6	
14	GB/T93-1987	垫圈10	Washer 10	6	
15	GB/T97.1-2002	垫圈10	Washer 10	6	
16	GB/T5783-2000	螺栓M8×15	Bolt M8×15	8	
17	GB/T93-1987	垫圈8	Washer 8	8	
18	GB/T96.1-2002	垫圈8	Washer 8	8	
19	Z50G120903T15	后门	Rear Door	1	
20	Z50G120900005T15	孔板	Plate	2	
21	Z50G120900006T15	孔板	Plate	1	
22	GB/T5783-2000	螺栓M6×20	Bolt M6×20	24	
23	GB/T93-1987	垫圈6	Washer 6	24	
24	GB/T96.1-2002	垫圈6	Washer 6	24	

https://truckmanualshub.com/

驾驶室

Cab

Z50G13T15 驾驶室 Cab

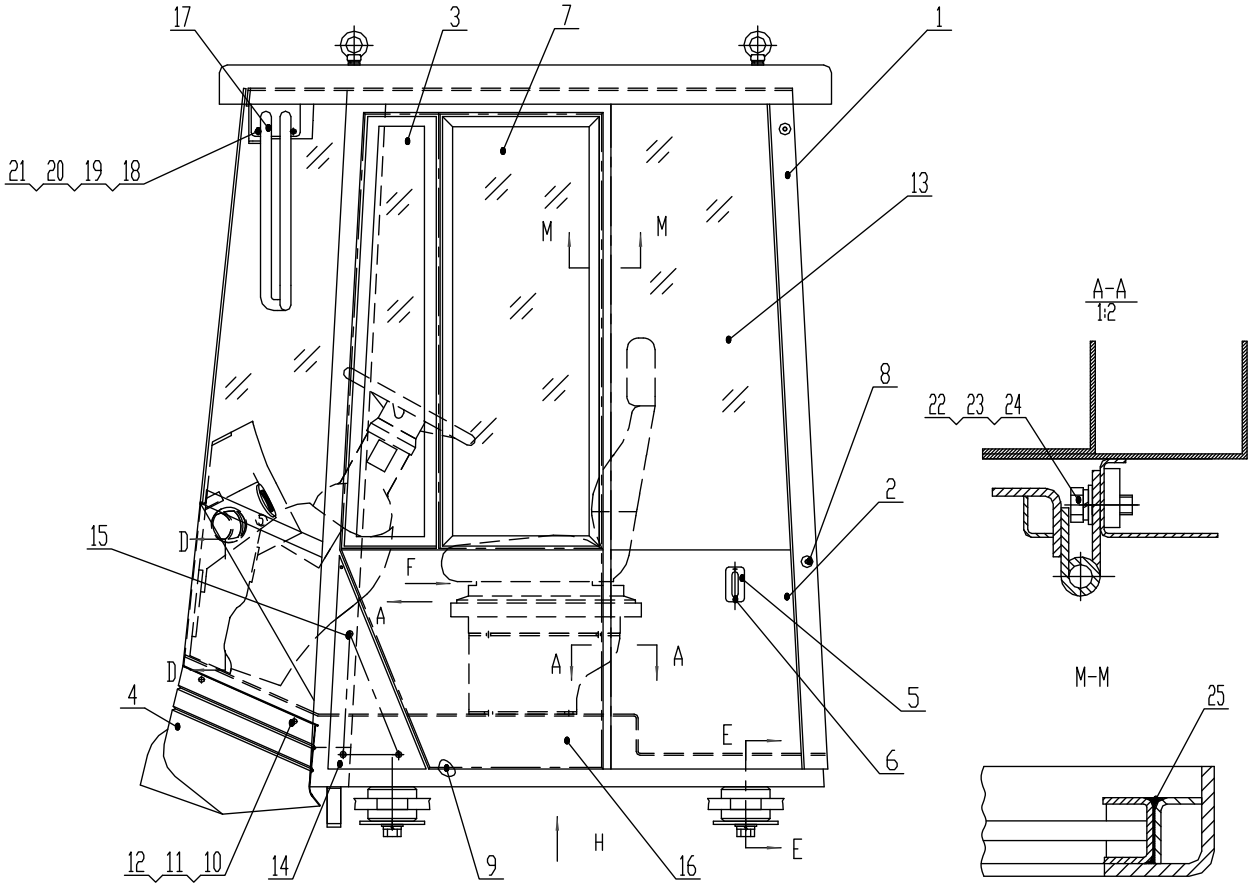

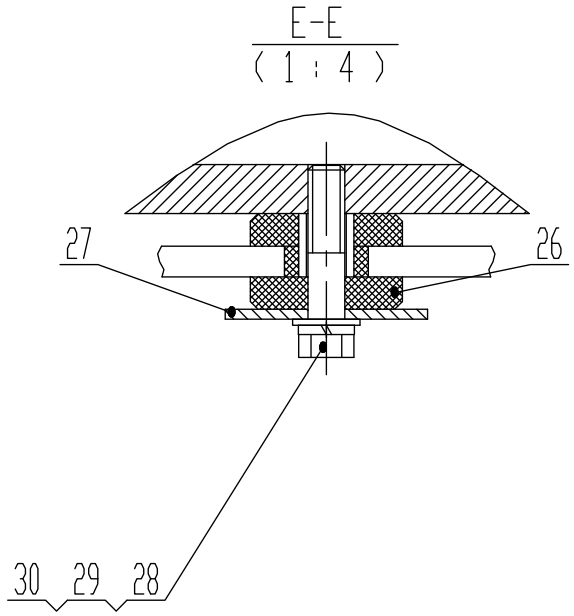

Z50G13T15 驾驶室 Cab

序号 Item	代号 Part No	名称 Parts Name		数量 Q'ty	备注 Remark
1	Z50G1301T15	机棚	Cab Body	1	
2	Z50G1302T15	内装饰	Adorning Assembly	1套	
3	Z50G130000014T15	门小玻璃	Glass	2	
4	Z50G1304T15	前围板	Boarding	1	
5	Z50G130000026T15	锁孔盖板	Sheet	1	
6	GB/T5283-1985	螺钉ST4.2X16	Bolt ST4.2X16	2	
7	Z50G1307T15	推拉窗总成	Glass	2	
8	Z50G1308T15	门垫	Underlay	2	
9	Z50G130000018T15	门胶条	Glue	2	
10	GB/T5783-2000	螺栓M8X30	Bolt M8X30	7	
11	GB/T93-1987	垫圈8	Washer 8	7	
12	GB/T96.1-2002	垫圈8	Washer 8	7	
13	Z50G130000017T15	后侧窗玻璃	Glass	2	
14	Z50G130100001T15	三角封板	Sheet	2	
15	M8X30GB/T68-2000	螺钉	Bolt	6	
16	Z50G130103T15	左车门	Door	2	
17	Z50G130105T15	倒车镜支架	Bracket	2	
18	GB/T5783-2000	螺栓M8X25	Bolt M8X25	8	
19	GB/97.1-2002	垫圈8	Washer 8	8	
20	GB/T93-1987	垫圈8	Washer 8	8	
21	Z50G130100018T15	倒车镜架座	Sheet	2	
22	GB/T5783-2000	螺栓M10X25	Bolt M10X25	12	
23	GB/97.1-2002	垫圈10	Washer 10	12	
24	GB/T93-1987	垫圈10	Washer 10	12	
25	Z50G130000024T15	玻璃胶	Glue	台套	
26	CB-2205-77	减震器	Shock Absorber	4	
27	Z50G130000019T15	垫板	Sheet	4	
28	GB/T5786-2000	螺栓M24X2X150	Bolt M24X2X150	4	
29	GB/T93-1987	垫圈24	Washer 24	4	
30	GB/T97.1-2002	垫圈24	Washer 24	4	

Z50G13T15 驾驶室 Cab

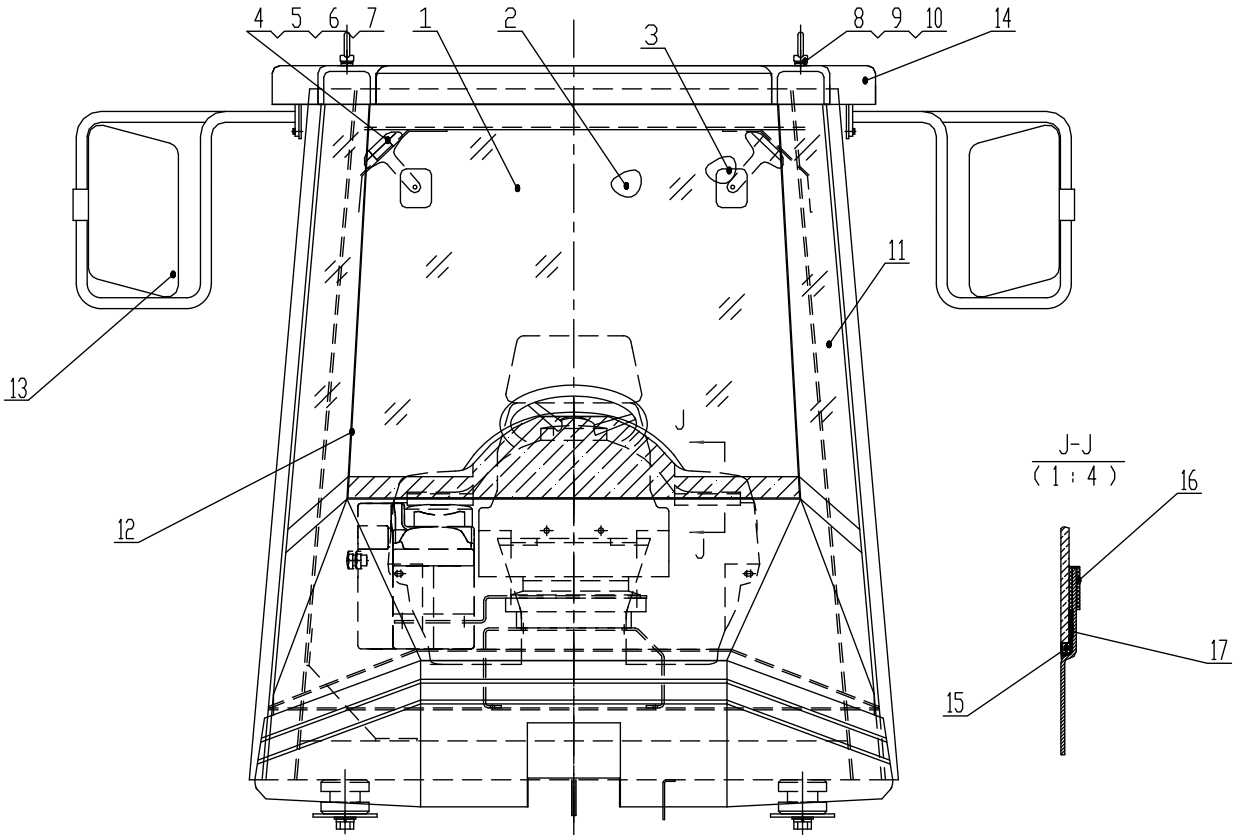

Z50G13T15 驾驶室 Cab

序号 Item	代号 Part No	名称 Parts Name		数量 Q'ty	备注 Remark
1	Z50G130000012T15	前窗玻璃	Glass	1	
2	Z50G130000016T15	后窗玻璃	Glass	1	
3	2020型	内视镜	Glass	2	
4	Z50G130100021T15	内视镜架	Bracket	2	
5	GB/T5783-2000	螺栓M6X16	Bolt M6X16	4	
6	GB/97.1-2002	垫圈6	Washer 10	4	
7	GB/T93-1987	垫圈6	Washer 10	4	
8	GB/T825-1988	吊环螺钉M16	Bolt M16	4	
9	Z50G130100011T15	橡胶垫	Glue	4	
10	Z50G130100012T15	垫板	Sheet	4	
11	Z50G130000013T15	前侧窗玻璃	Glass	2	
12	Z50G130000025T15	玻璃胶(白色)	Glue	台套	
13	938型	倒车镜	Glass	2	
14	Z50G130102T15	外顶盖	Coping	1	
15	Z50G130000024T15	玻璃胶	Glue	台套	
16	Z50G130000023T15	胶条	Glue	1套	
17	Z50G130000029T15	泡沫条	Foam	1套	

https://truckmanualshub.com/

Z50G13T15 驾驶室 Cab

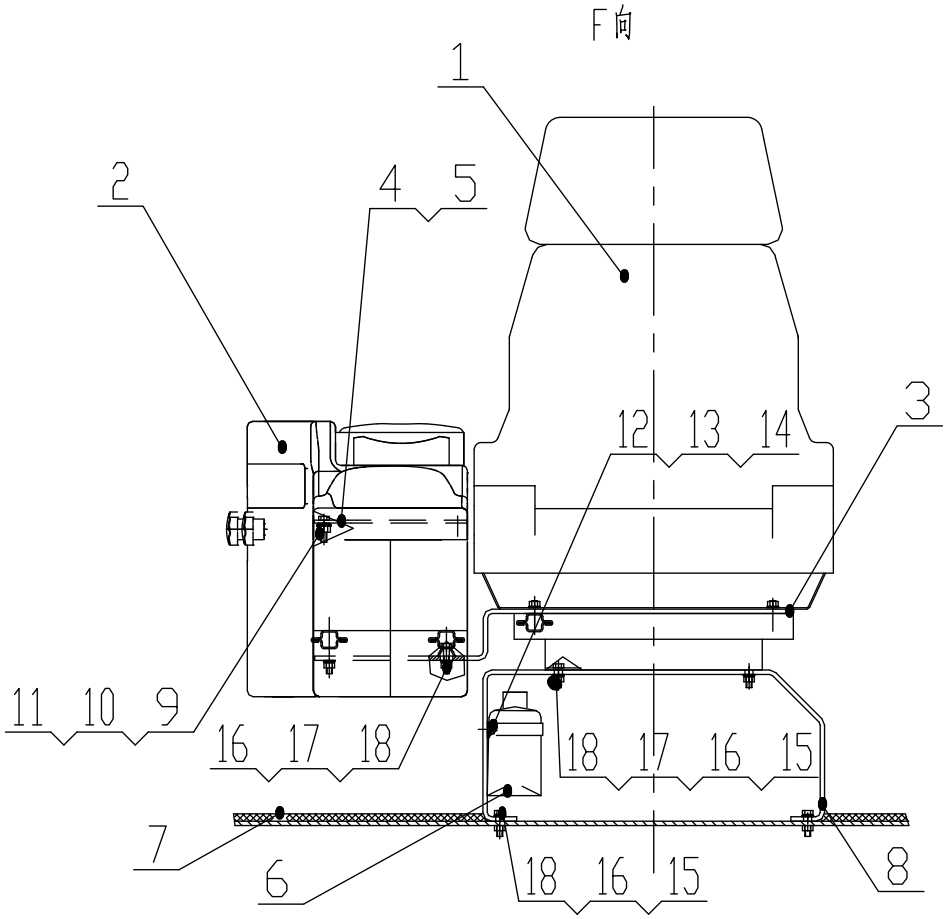

Z50G13T15 驾驶室 Cab

序号 Item	代号 Part No	名称 Parts Name		数量 Q'ty	备注 Remark
1	MSG85/722	座椅	Seat	1	
2	Z50G1305T15	操纵箱总成	Control Box Assembly	1	
3	Z50G130000009T15	操纵箱连接板	Sheet	1	
4	Z50G130000006T15	先导安装板	Sheet	1	
5	Z50G130000007T15	先导安装板	Sheet	1	
6	MFJL-450	灭火器	Fire Extinguisher	1	
7	Z50G130000011T15	地板垫	Floor Board Cushion	1	
8	Z50G130000008T15	座椅连接板	Sheet	1	
9	GB/T5783-2000	螺栓M10X30	Bolt M10X30	4	
10	GB/T93-1987	垫圈10	Washer 10	4	
11	GB/T97.1-2002	垫圈10	Washer 10	4	
12	GB/T818-2000	螺钉M6X16	Bolt M6X16	2	
13	GB/T93-1987	垫圈6	Washer 6	2	
14	GB/T97.1-2002	垫圈6	Washer 6	2	
15	GB/T5783-2000	螺栓M8X30	Bolt M8X30	8	
16	GB/T93-1987	垫圈8	Washer 8	12	
17	GB/T6170-2000	螺母M8	Nut M8	8	
18	GB/T97.1-2002	垫圈8	Washer 8	12	

https://truckmanualshub.com/

Z50G13T15 驾驶室 Cab

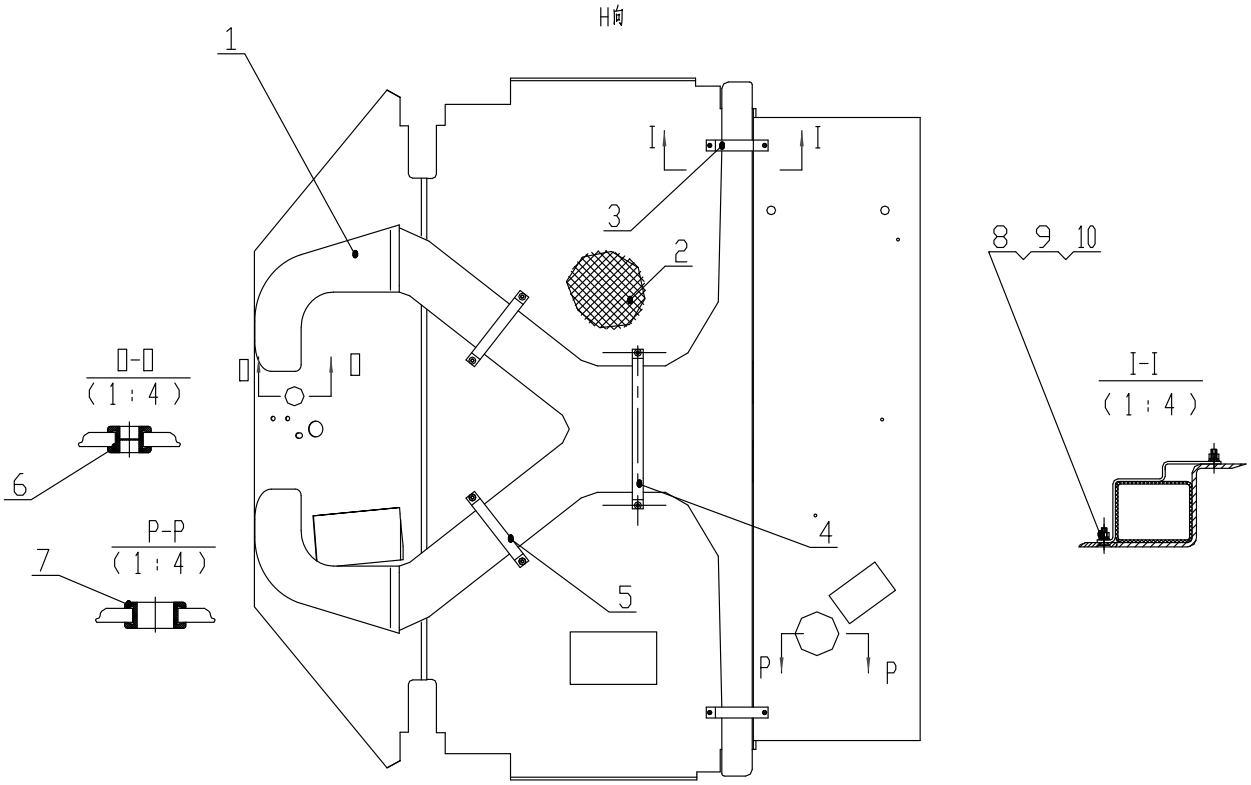

Z50G13T15 驾驶室 Cab

序号 Item	代号 Part No	名 称 Parts Name		数量 Q'ty	备注 Remark
1	Z50G1306T15	风道总成	Place With a Draught	1	
2	Z50G1309T15	泡沫	Foam	台套	
3	Z50G130000020T15	风道固定卡（一）	Bracket	2	
4	Z50G130000021T15	风道固定卡（二）	Bracket	1	
5	Z50G130000022T15	风道固定卡（三）	Bracket	2	
6	Z50G130000027T15	保护套	Rubber	1	
7	Z50G130000028T15	保护套	Rubber	1	
8	GB/T93-1987	垫圈6	Washer 6	10	
9	GB/T97.1-2002	垫圈6	Washer 6	10	
10	GB/T6170-2000	螺母M6	Nut M6	10	

https://truckmanualshub.com/

Z50G13T15 驾驶室 Cab

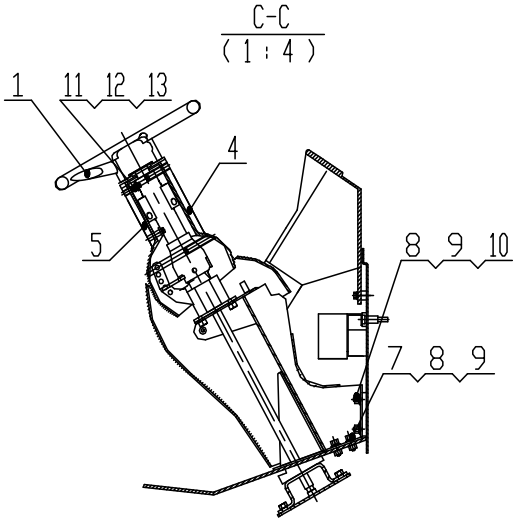

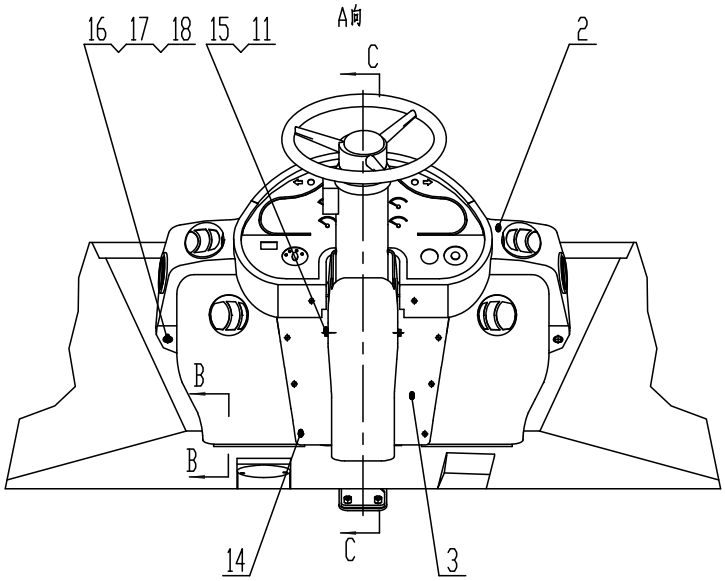

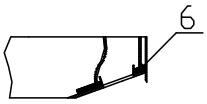

Z50G13T15 驾驶室 Cab

序号 Item	代号 Part No	名称 Parts Name		数量 Q'ty	备注 Remark
1	Z50G1303T15	方向机	Steering Wheel	1	
2	Z50G130000001T15	仪表台	Instrument Assemble	1	
3	Z50G130000002T15	下包壳	Wrap	1	
4	Z50G130000003T15	上前包壳	Wrap	1	
5	Z50G130000004T15	上后包壳	Wrap	1	
6	Z50G1309T15	泡沫	Foam	台套	
7	GB/T5783-2000	螺栓M10X30	Bolt M10X30	4	
8	GB/T93-1987	垫圈10	Washer 10	8	
9	GB/T97.1-2002	垫圈10	Washer 10	8	
10	GB/T6170-2000	螺母M10	Nut M10	4	
11	GB/T818-2000	螺钉M6X16	Bolt M6X16	10	
12	GB/T93-1987	垫圈6	Washer 6	8	
13	GB/T97.1-2002	垫圈6	Washer 6	8	
14	GB/T819.1-2000	螺钉M6X16	Bolt M6X16	8	
15	GB/T96.1-2002	垫圈6	Washer 6	2	
16	GB/T5783-2000	螺栓M8X30	Bolt M8X30	2	
17	GB/T93-1987	垫圈8	Washer 8	2	
18	GB/T6170-2000	螺母M8	Nut M8	2	

https://truckmanualshub.com/

工作装置
Implement

Z50G14T17 工作装置（一） Implement (I)

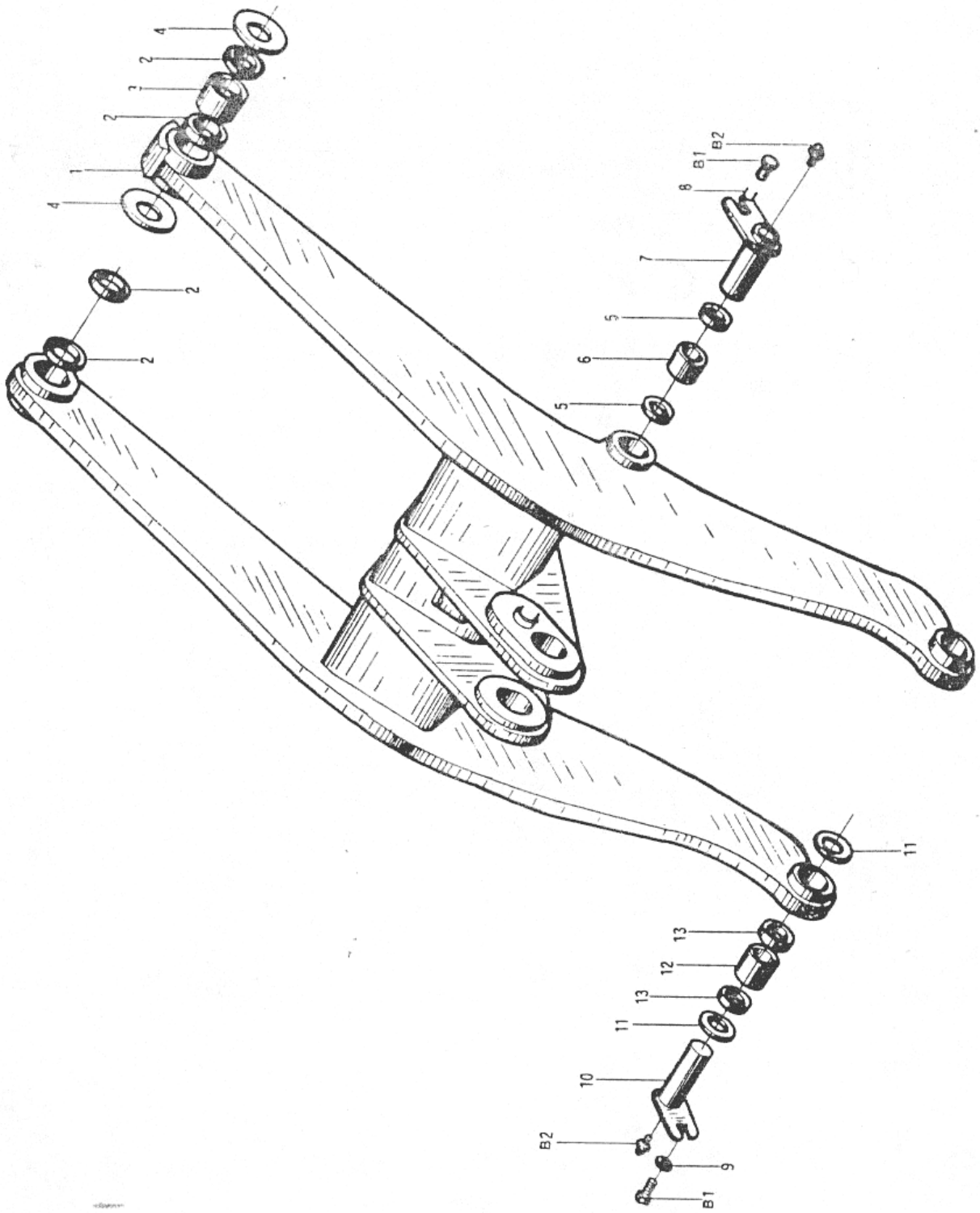

Z50G14 T17 工作装置（一） Implement (I)

序号 Item	代号 Part No.	名 Parts	称 Name	数量 Q'ty	备注 Remark
1	Z50G1403T17	动臂	Left Arm	1	
2	CG40.14-8	骨架式防尘圈90X104	Seal Ring 90X104	4	
3	CG40.14-11	轴套	Bushing	2	
4	Z50F140000003	垫片	Washer	4	
5	CG40.14-7	骨架式防尘圈75X89	Seal Ring 75X89	4	
6	CG40.14-12	轴套	Bushing	2	
7	ZL40.14.8	销轴总成	Pin Shaft Assembly	2	
8	CG40.8.6-3	螺套	Screw Sleeve	4	
9	ZL40.14-1	垫圈	Washer	4	
10	ZL40.14.9	销轴总成	Pin Shaft Assembly	2	
11	Z50F140000002	垫片	Shim	4	
12	ZL40.14-13	轴套	Bushing	2	
13	CG40.14-4	骨架式防尘圈65X79	Seal Ring 65X79	4	
B1	GB/T5783-2000	螺栓 M20X40	Bolt M20X40	4	
B2	JB/T7940.1-1995	油杯 M10X1	Oil Cup M10X1	4	

https://truckmanualshub.com/

Z50G14T17　工作装置（二） Implement (II)

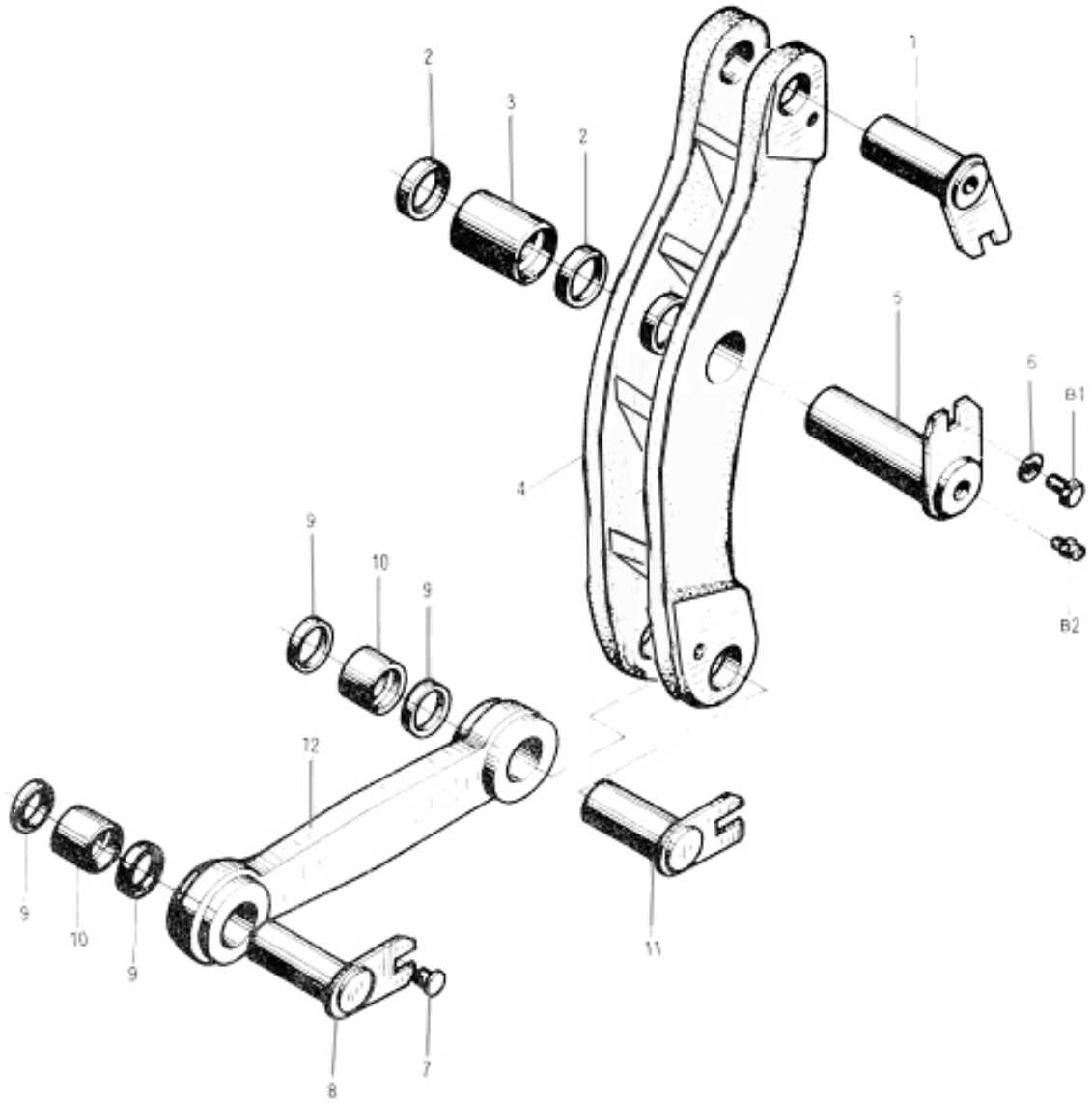

Z50G14T17　工作装置（二） Implement (II)

序号 Item	代号 Part No.	名　　称 Parts Name		数量 Q'ty	备注 Remark
1	ZL40.14.6	销轴总成	Pin Shaft Assembly	1	
2	CG50.14-5	骨 架 式 防 尘 圈 110X126	Seal Ring 110X126	2	
3	CG50.14-2	轴套	Bushing	1	
4	Z50F1412	摇臂	Rocker Arm	1	
5	ZL40.14.5	销轴总成	Pin Shaft Assembly	1	
6	ZL40.14-1	垫圈	Washer	4	
7	CG50.8.6-3	螺套	Screw Sleeve	4	
8	ZL40.14.7	销轴总成	Pin Shaft Assembly	1	
9	CG50.14-6	骨 架 式 防 尘 圈 85X99	Seal Ring 85X99	4	
10	CG50.14-3	轴套	Bushing	2	
11	ZL40.14.4	销轴总成	Pin Shaft Assembly	1	
12	Z50F1402	拉杆	Pull Rod	1	
B1	GB/T5783-2000	螺栓 M12X25	Bolt M12X25	4	
B2	JB7940.1-1995	油杯 M10X1	Oil Cup M10X1	4	

Z50G14T17 工作装置（三） Implement (III)

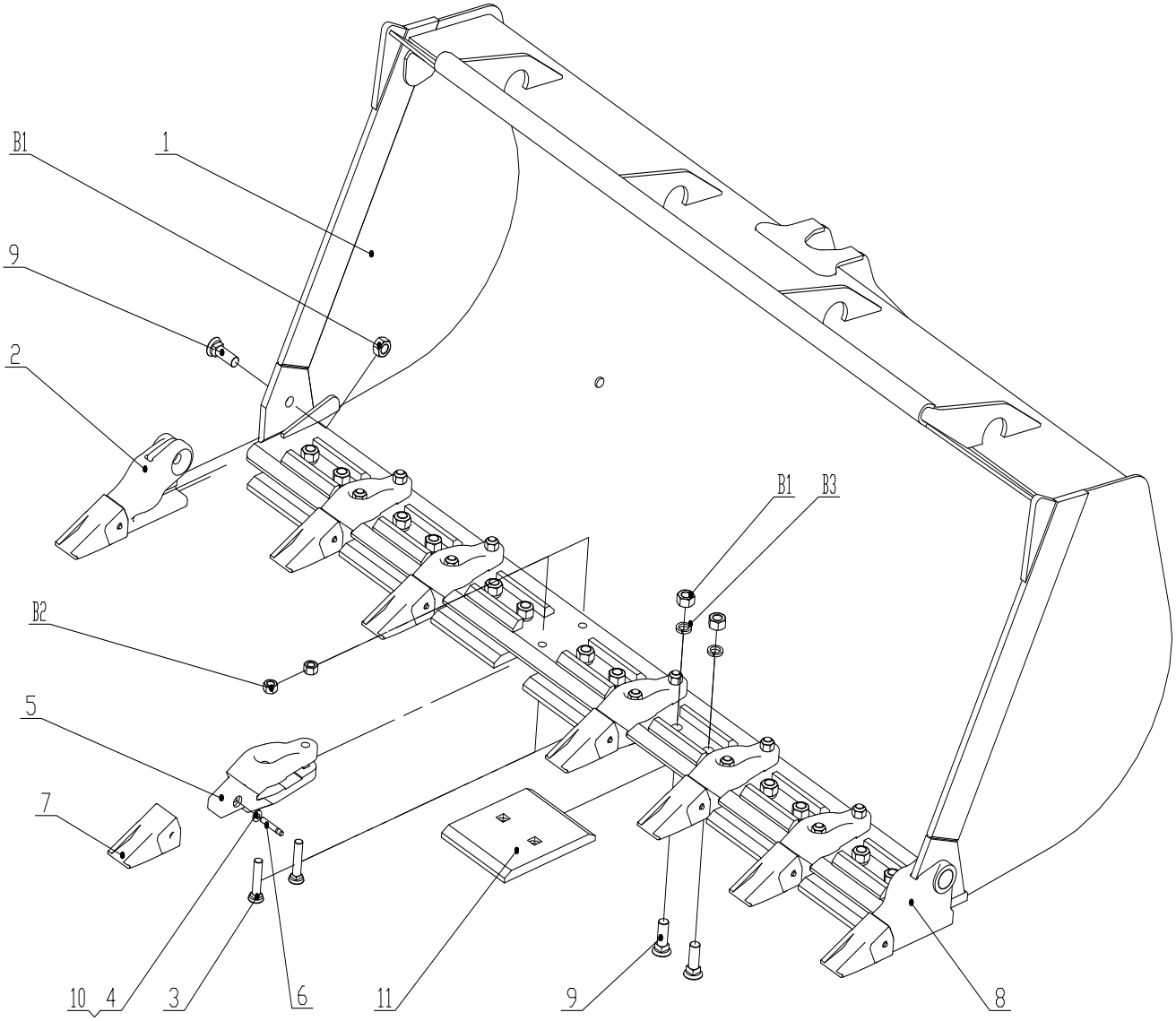

https://truckmanualshub.com/

Z50G14T17 工作装置（三） Implement (III)

序号 Item	代号 Part No.	名 Parts	称 Name	数量 Q'ty	备注 Remark
1	Z50G140101T17	铲斗	Bucket	1	
2	Z50F140000002	右侧斗齿	Teeth	1	
3	Z50F140000008	沉头方颈螺栓	Bolt	12	
4	Z30140100003A	卡环	Clip	8	
5	Z50F140000006	中斗齿	Bucket Tooth	6	
6	Z50F140000005	销轴	Pin Shaft	8	
7	Z50F140000007	斗齿靴	Boot-Bucket Tooth	8	
8	Z50F140000009	左侧斗齿	Teeth	1	
9	CG40.14-22	沉头方颈螺栓	Bolt	16	
10	Z30140100005	橡胶皮套	Rubber Cover	8	
11	Z50F660000001	可卸防磨板	Plate	7	
B1	GB/T6170-2000	螺母 M30	Nut M30	16	
B2	GB/T6170-2000	螺母 M24	Nut M24	12	
B3	GB/T93-1987	垫圈 30	Washer 30	14	

https://truckmanualshub.com/

电气系统

Electrical System

Z50G15T17 车架线路 Chassis Wiring

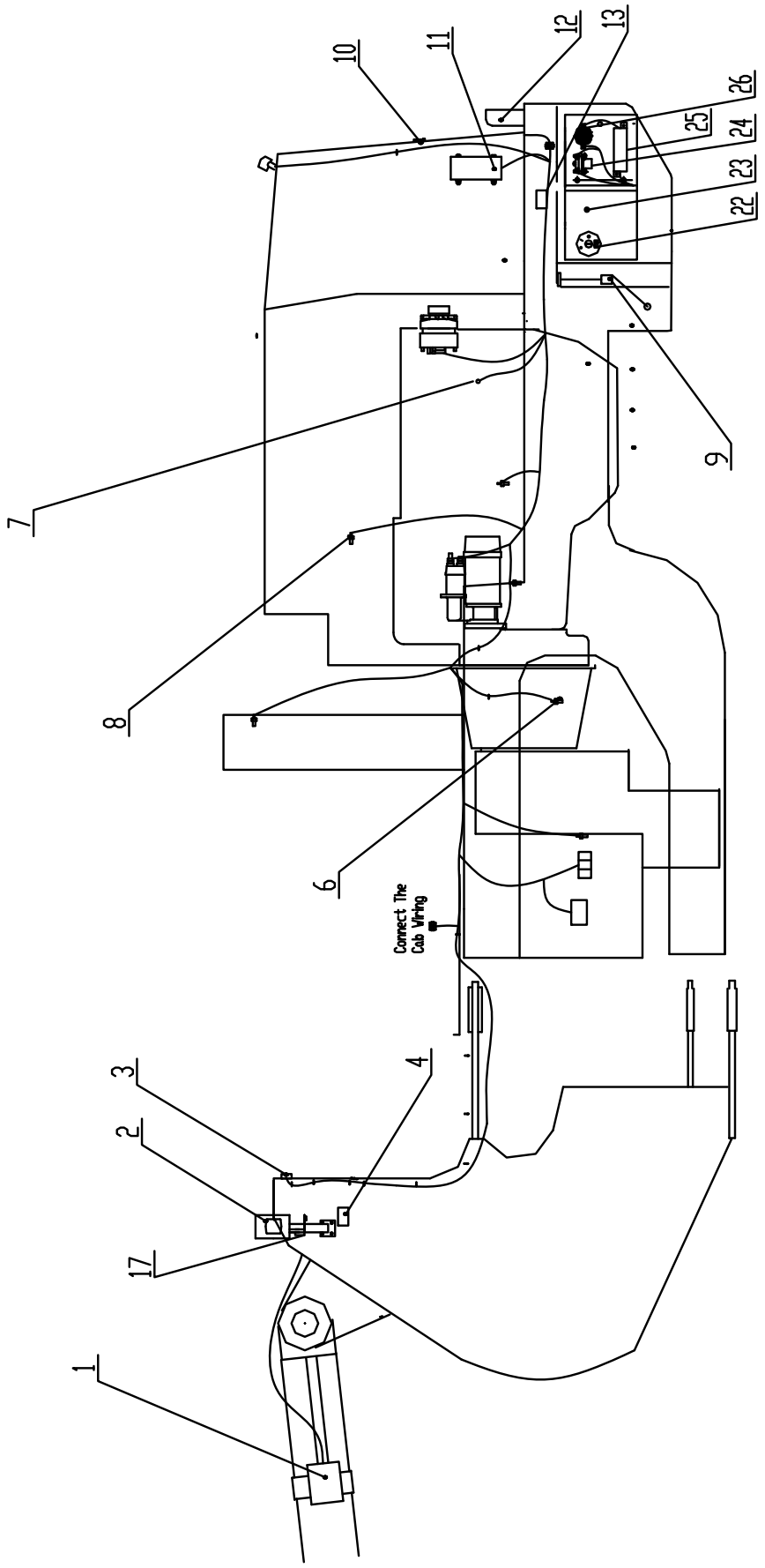

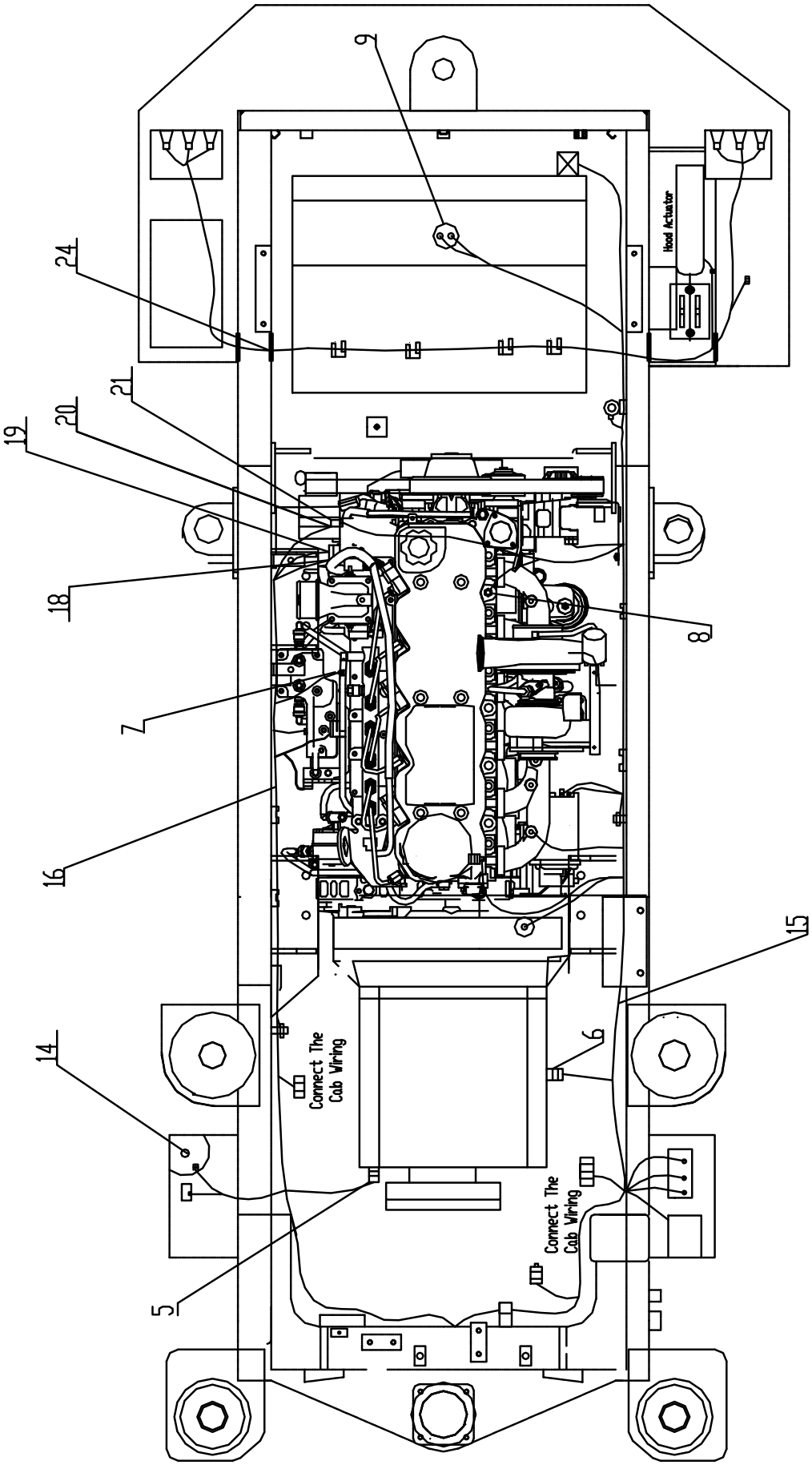
9
24
21
20
19
18
7
16
14
5
Connect The Cab Wiring
6
Connect The Cab Wiring
15
8
Hood Actuator

Z50G15T17 电气元件 Electrical Component

序号 No.	代　号 Part No.	名　称 Parts Name		数量 Q'ty	备　注 Remark
1	ZDSPK-1	铲斗找平控制器	Bucket Positioned CON	1	UB
2	CG.G	前组合灯	Front Combined Lamp	2	
3	ZDTSK-1	动臂提升控制器	Lift Kick-out Control	1	UK
4	F	前侧面反射器	Side Reflector	2	
5	M10×1	换档压力传感器	T/C Oil Pressure SW	1	DQP
6	M14×1.5	变矩器油温传感器	T/C Oil Temp Sensor	1	DQT
7	NPT 1/8	机油压力传感器	Oil Pres.Sensor	1	DWP
8	NPT 1/2	发动机水温传感器	Coolant Temp.Sensor	1	DET
9	226 801 015 001C	燃油传感器	Fuel Level Sensor	1	DOL
10	T	后反射器（红色）	Tail Reflector	2	
11	3T1815	倒车报警器	Back-up alarm	1	HR
12	CG.ML	后组合灯	Tail Combined Lamp	2	
13	M	车身反射器	Side Reflector	2	
14	30W/24V	洗涤器	Washer motor	1	MS
15	Z50G1503T17	车架线束	Chassis Harness	1	
16	Z50G150301T17	发动机线束	Engine Harness	1	
17	N024	电喇叭	Horn	1	HO
18	DTP06-4S	4 针连接器	Receptacle Kit(4 pin)	1	J3
19	DRC26-50S-04	50 针连接器	Receptacle Kit(50Pin)	1	J2
20	DTP06-3S	J1939 插座	Receptacle Kit(3 pin)	3	J4
21	DT04-3P	终端电阻	Terminating Resistor	3	J5
22	JK862A	电瓶负极开关	Battery Disconnect SW	1	SB
23	2NT1-7	后机罩倾翻开关	Hood Tilt SW	1	SCD
24	MZJ-50/006	启动继电器	Start Relay	1	KS
25	ANL 125A+PANL-C	单路熔断器总成	Fuse 125 A	1	FP
23	3916302	加热继电器	AIH Relay	1	KE
24	Φ60×35	护孔圈	Rubber Ring	2	

Z50G15T17 机棚电气总成 Cab Electrical Equipment Group

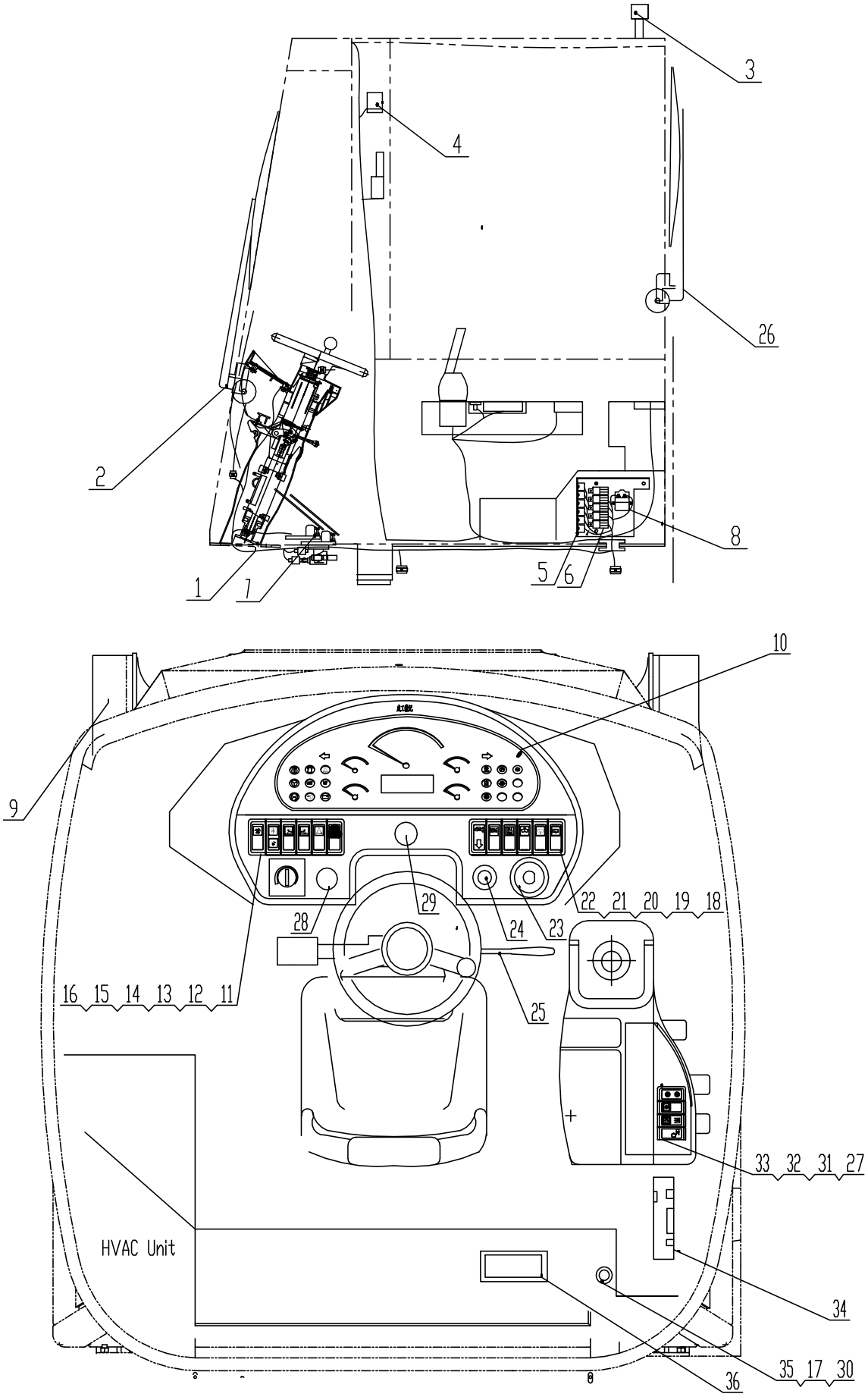

Z50G15T17 电气元件 Electrical Component

序号 No.	代 号 Part No.	名 称 Parts Name		数量 Q'ty	备 注 Remark
1	Z50G1502T17	驾驶室线束	Cab Harness	1	
2	CG50H-A	前雨刮器	Front Window Wiper	1	MWF
3	35.091.000.42	旋转警示灯	Rotating Beacon	1	LC
4	CG.F1 10W/24V	壁灯	Dome Lamp	2	LW
5	JQ201S-PLD	继电器	Relay	8	K
6	JQ604	闪光器	Flasher	2	KFR/KFT
7	WM526/350827	电控油门踏板	Electric Governor	1	SOA
8	MZJ-100A/006	附件继电器	Main Relay	1	KG
9	50W/24V	前工作灯	Front Flood Lamp	2	LF
10	DJC-10H	电子监测器	Electronic Monitor	1	UI
11	JK993-052b-2.61B/2.61A	空调风量开关	Fan Speed SW	1	SAC
12	JK993-052b-2.38/2.37	空调模式开关	Heating and AC SW	1	SA
13	JK993-000-3.67	前工作灯开关	Front Flood Lamp SW	1	SLF
14	JK993-000-3.67	后工作灯开关	Tail Flood Lamp SW	1	SLR
15	JK993-000-2.4	应急警示灯开关	Hazard SW	1	SLA
16	JK993-000-3.40	旋转警示灯开关	Rotating Beacon SW	1	SLC
17	HDC16-9	诊断插座保护盖	Cab	1	
18	JK993-045-2.5	前窗雨刮开关	Front Wiper SW	1	SWF
19	JK993-045-2.28	后窗雨刮开关	Front Wiper SW	1	SWR
20	JK993-000-2.6	洗涤泵开关	Washer Motor SW	1	SSF
21	JK993-065-8.1	怠速调整开关	Idle/Dia SW	1	SI
22	JK993-000-7.98	故障诊断开关	Diagnosis SW	1	SD
23	JK430	起动开关	Engine Start SW	1	SS
24	LP01012	点烟器	Cigarette Lighter	1	EC
25	303A	组合灯开关	Lamp SW	1	SLG
26	CG50H-A	后雨刮器	Rear Window Wiper	1	MWR
27	JK993-000-8.34	集中润滑开关	Intermediate Lube SW	1	SHC
28	ZB2BS54C+ZB2BZ102C	停车制动按钮	Parking Button	1	SP
29	CZ-315	电源插座	24V Power Receptacle	1	CS
30	1060-16-0144	诊断插座插针	Pin	5	
31	JK993-000-12.61	车辆减震开关	Ride Control SW	1	SRC

Z50G15T17 电气元件 Electrical Component

序号 No.	代　号 Part No.	名　称 Parts Name		数量 Q'ty	备　注 Remark
32	JK993-000-4.67/4.67	动力截断选择开关	Neutralizer Override SW	1	SDP
33	JK993-000-13.44/13.43	操作琐止开关	Hydraulic Lock SW	1	SHL
34	TK-727	收放机	Radio	1	RD
35	HD10-9-1939P	维修用插座	ServiceTool Connector	1	J1
36	15713-24/16-2-1-A	24 路保险	Fuse	1	FP

车载后视监控系统 Vehicle Rear Video System

(Optional)

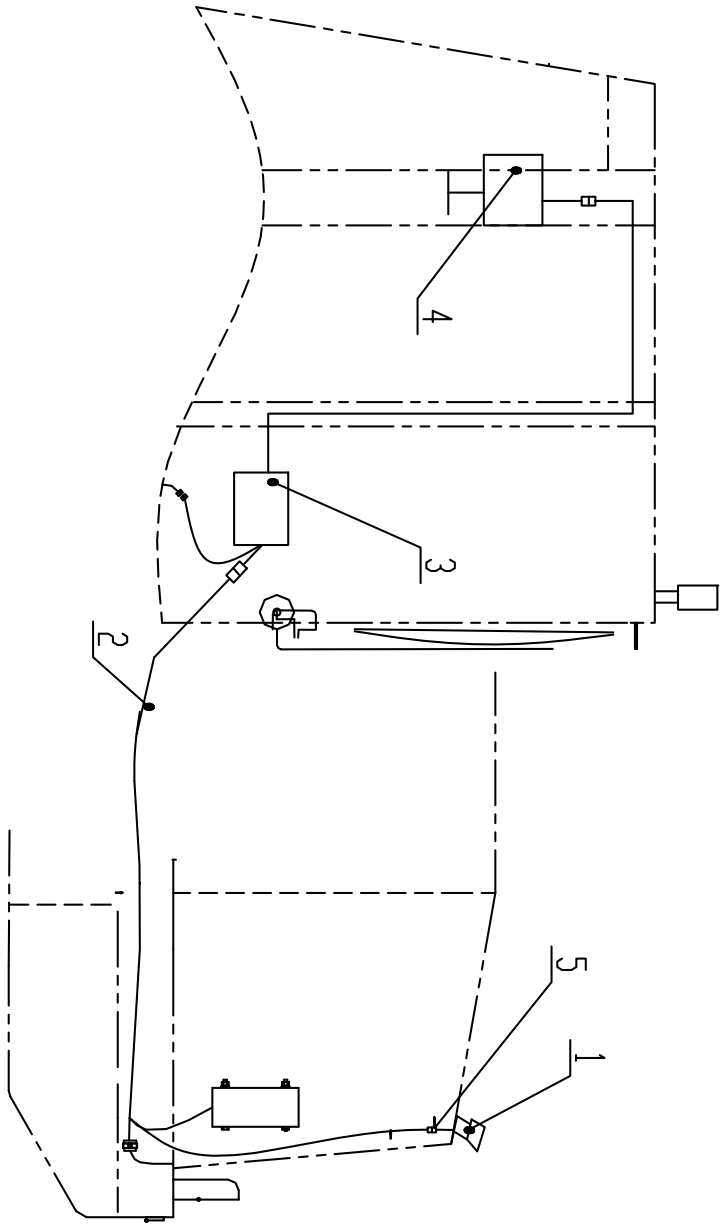

Z50G15T17 电气元件 Electrical Component

序号 No.	代　号 Part No.	名　称 Parts Name		数量 Q'ty	备　注 Remark
1	AE-CM11B	红外摄像头	Camera	1	URA
2	L	后视线束	Harness	1	
3	AE-CB112	控制盒	Controller	1	URV
4	AE-TM56E	显示器	LCD	1	URI
5	JS-200T	扎带	Locking Cable Ties	5	

Z50G15T17 电瓶线路　Battery Wiring

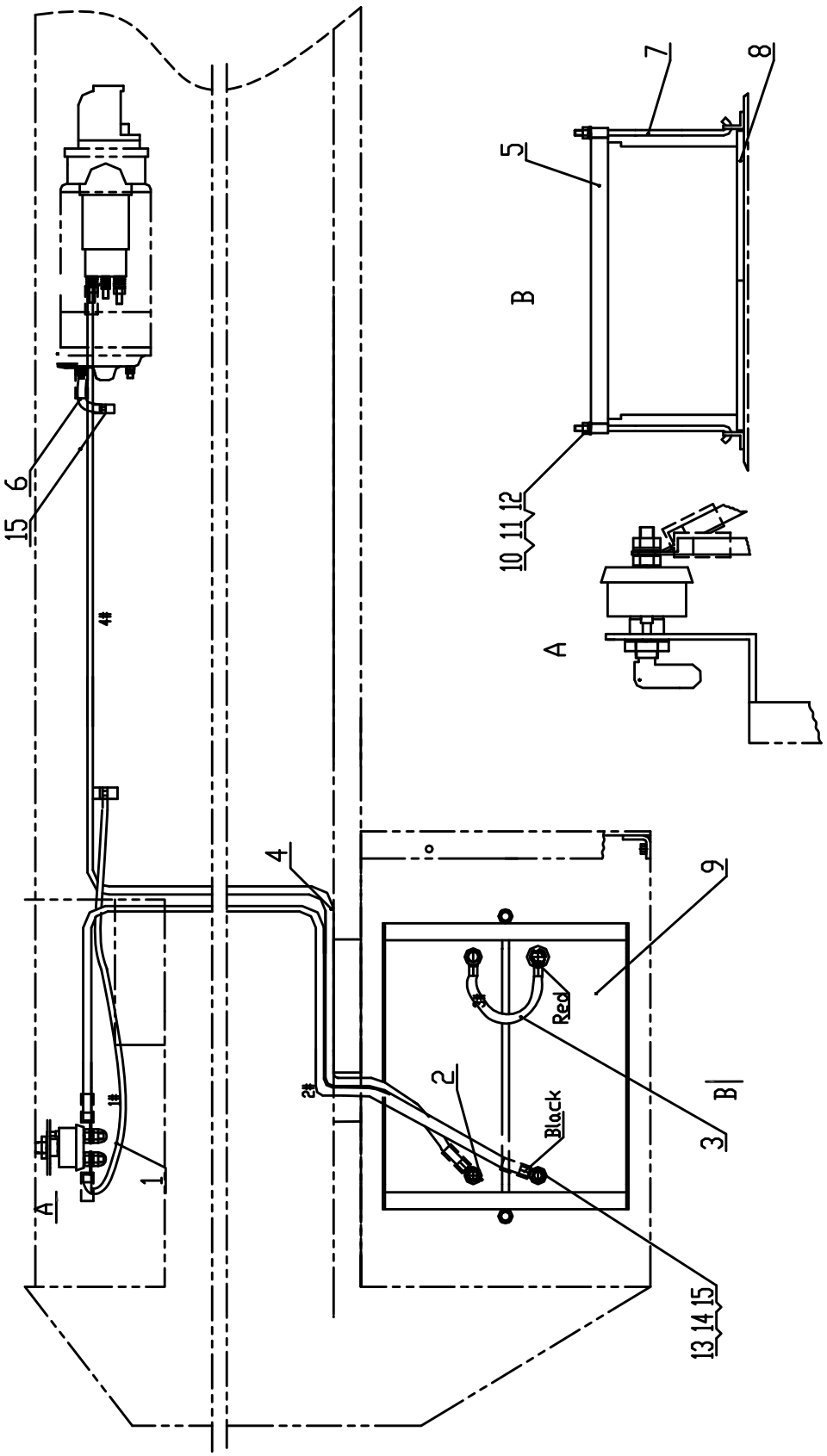

Z50G15T17 电气元件 Electrical Component

序号 No.	代　号 Part No.	名　称 Parts Name		数量 Q'ty	备　注 Remark
1	Z38G150801T2	蓄电池导线 1#	Cable 1#	1	
2	Z38G150802T2	蓄电池导线 2#	Cable 2#	1	
3	Z38G150803T2	蓄电池导线 3#	Cable 3#	1	
4	Z38G150804T2	蓄电池导线 4#	Cable 4#	1	
5	Z50G150805T17	电池压框	Bracket	1	
6	Z3BⅡ150800001	搭铁线	Ground Harness	1	
7	Z50G150800002	拉杆	Rod	2	
8	Z50G150800004	耐酸防震电池垫	Cushion	1	
9	6-QW-120B	蓄电池	Battery	2	GB
10	GB/T 97.1-2002	垫圈 8	Washer	2	
11	GB/T 93-1987	垫圈 8	Washer	2	
12	GB/T 41-2000	螺母 8	Nut	2	
13	GB/T 97.1-2002	垫圈 10	Washer	4	
14	GB/T 93-1987	垫圈 10	Washer	4	
15	GB/T 6170-2000	螺母 M10	Nut	6	

https://truckmanualshub.com/

Z50G15T17 系统原理图 Electrical Schematic

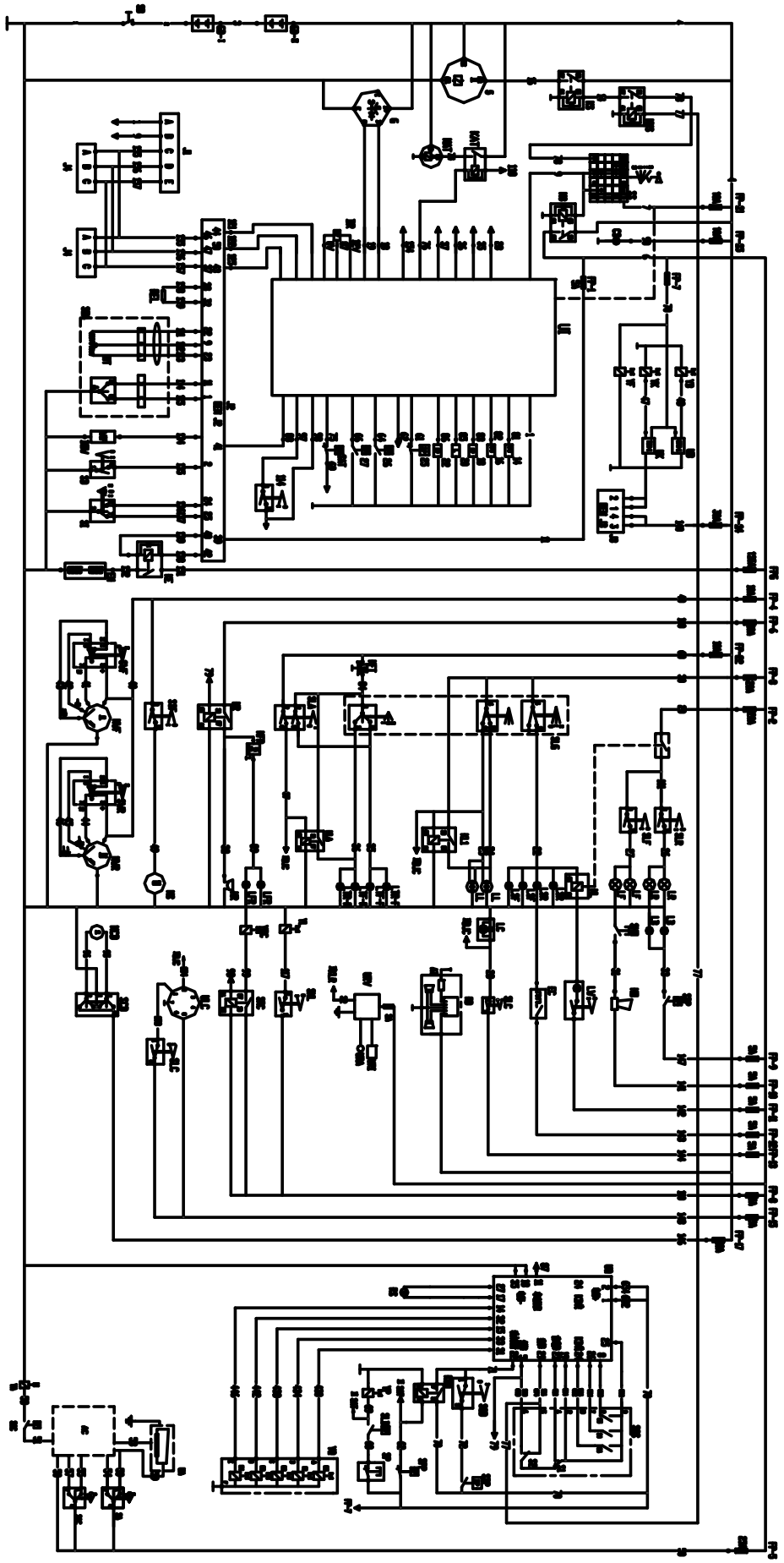

https://truckmanualshub.com/

找平和提升装置

Bucket Positioner -Tilt Adjustment and Bucket Lift kickout

Z50G16T17 找平和提升装置 Level Device

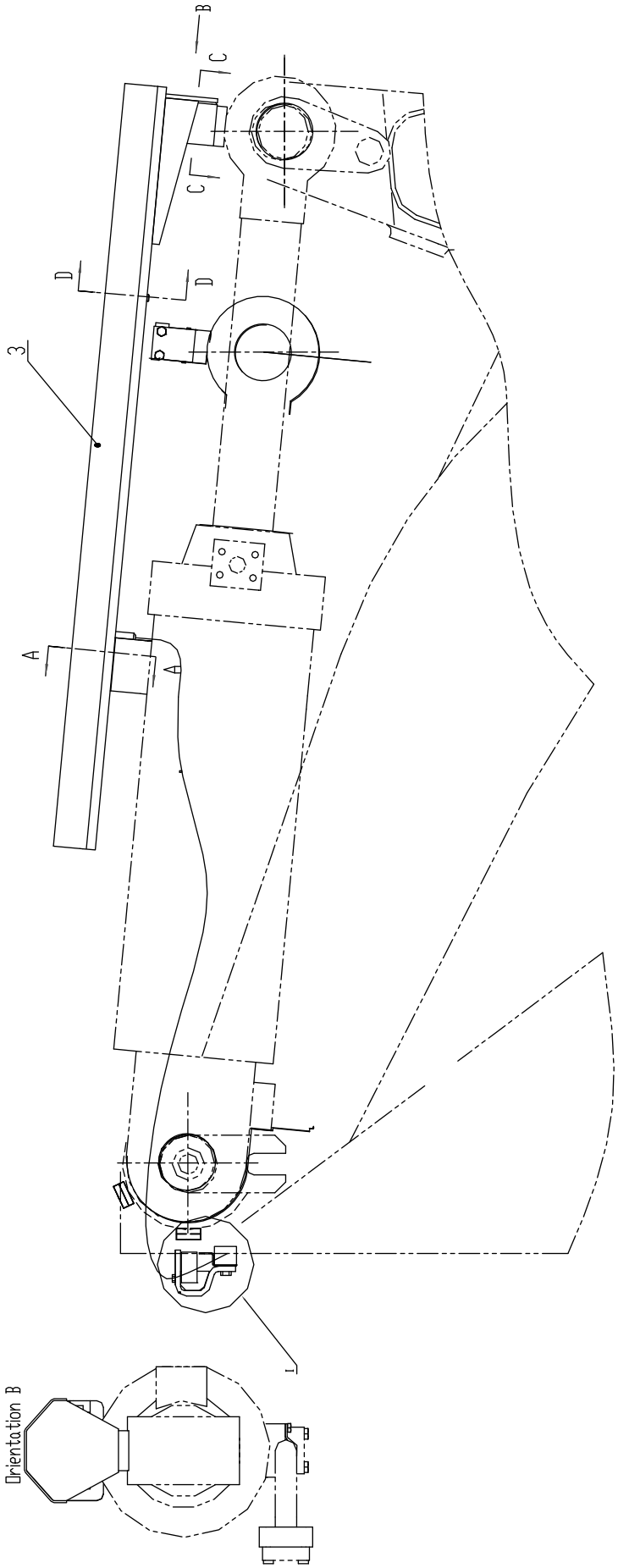

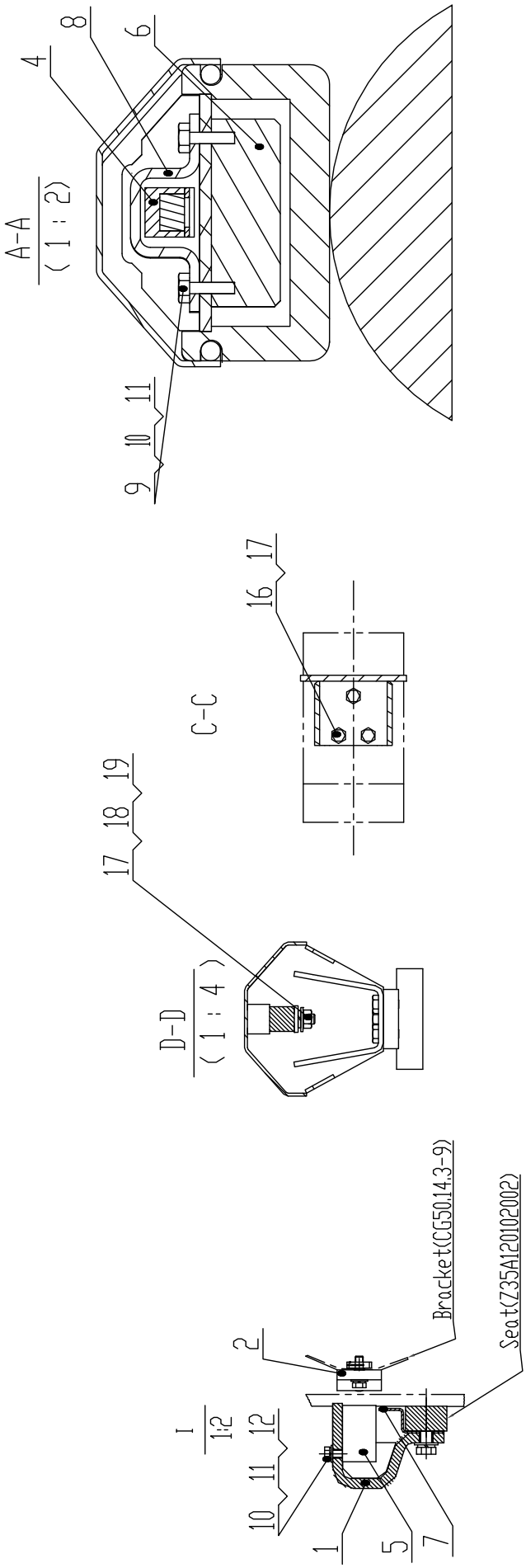
A-A
(1 : 2)
4
8
6
9
10
11
C-C
16
17
D-D
(1 : 4)
17
18
19
I
1:2
10
11
12
1
5
7
2
Bracket(CG50.14.3-9)
Seat(Z35A12010200 2)

Z50G16T17 找平和提升装置 Level Device

序号 Item	代号 Part No.	名称 Parts Name		数量 Q‘ty	备注 Remark
1	Z35A1601B	提升控制器安装支架	Bracket	1	
2	Z50G1603T17	提升磁钢安装座	Seat	1	
3	Z50G1601T17	防护罩总成	Cover	1	
4	Z50G1602T17	水平定位拉杆	Position Pole	1	
5	Z35A1607B	提升限位控制器	Controller	1	
6	Z35A1608B	水平定位控制器	Controller	1	
7	Z35A160000001B	挡泥板	Plate	1	
8	Z50G160000001T17	尺标架	Bracket	1	
9	GB/T 5783-2000	螺栓 M8×30	Bolt	2	
10	GB/T 93-1987	垫圈 8	Washer	4	
11	GB/T 97.1-2002	垫圈 8	Washer	4	
12	GB/T 5783-2000	螺栓 M8×30	Bolt	2	
13	GB/T 5783-2000	螺栓 M12×25	Bolt	2	
14	GB/T 93-1987	垫圈 12	Washer	2	
15	GB/T 97.1-2002	垫圈 12	Washer	2	
16	GB/T 70.1-2000	螺钉 M10X20	Screw	3	
17	GB/T 93-1987	垫圈 10	Washer	4	
18	GB/T 6177.1-2000	粗牙六角法兰面螺母 M10	Nut	1	
19	GB/T 96.1-2002	垫圈 10	Washer	1	

https://truckmanualshub.com/

Z35A1601B 提升控制器安装支架 Bracket

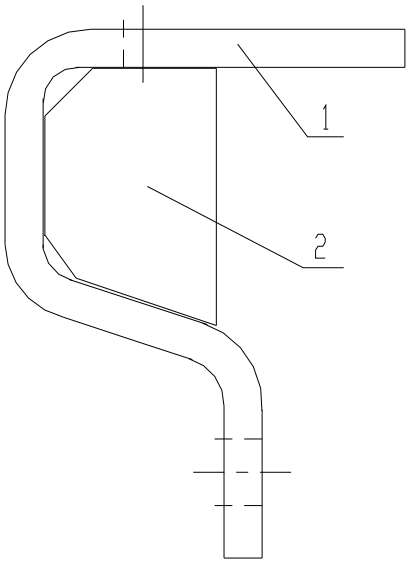

Z35A1601B 提升控制器安装支架 Bracket

序号 Item	代　　号 Part No.	名　　称 Parts Name		数量 Q‘ty	备注 Remark
1	Z35A160100001B	弯板	Plate	1	
2	Z35A160100002B	侧板	Plate	2	

Z50G1603T17 提升磁钢安装座 Seat

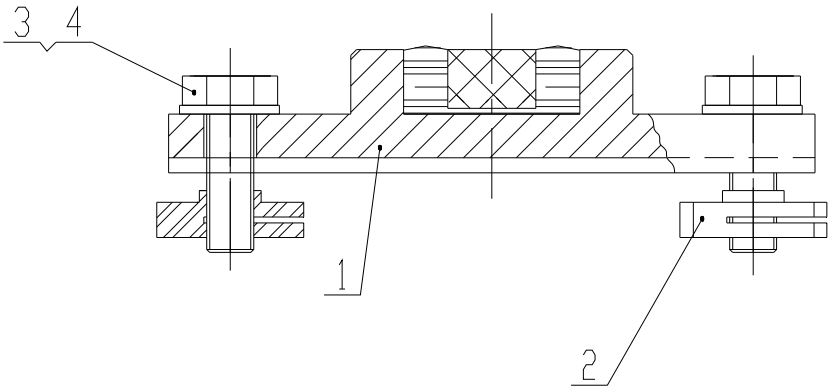

Z50G1603T17 提升磁钢安装座 Seat

序号 Item	代号 Part No.	名称 Parts Name		数量 Q‘ty	备注 Remark
1	Z35A160201B	磁钢座	Seat	1	
2	Z35A160200001B	小夹铁	Shim	2	
3	GB/T 5781-2000	螺栓 M8×25	Bolt	2	
4	GB/T 97.1-2002	垫圈 8	Washer	2	

https://truckmanualshub.com/

Z35A160201B 磁钢座 Seat

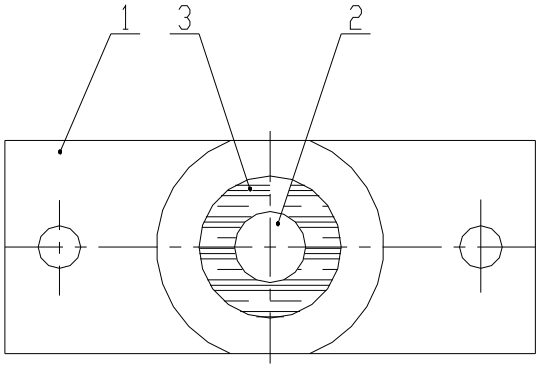

Z35A160201B 磁钢座 Seat

序号 Item	代　　号 Part No.	名　　称 Parts Name		数量 Q‘ty	备注 Remark
1	Z35A160201001B	磁钢座体	Seat	1	
2	Z35A160201002B	圆磁钢	Circular Alnico	1	
3		树脂粘结剂	Adhesive		

Z50G1602T17 水平定位拉杆 Position Pole

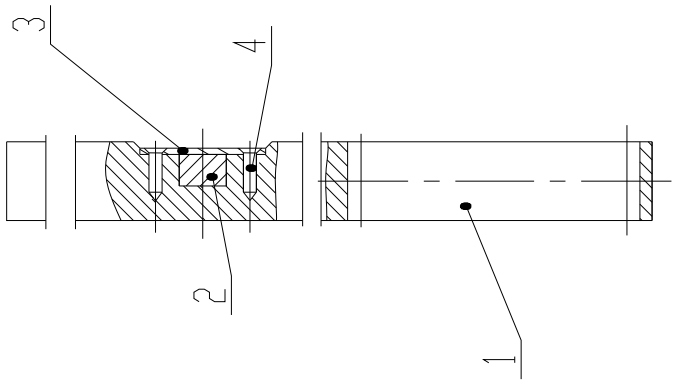

Z50G1602T17 水平定位拉杆 Position Pole

序号 Item	代　　号 Part No.	名　　称 Parts Name		数量 Q‘ty	备注 Remark
1	Z50G160200001T17	定位拉杆	Position Pole	1	
2	Z35A160201002B	圆磁钢	Circular Alnico	1	
3	Z50E160100002T56	盖	Cover	1	
4	GB/T954-1986	铆 4X15	Rivet	2	

https://truckmanualshub.com/

空调系统

Air-conditioner System

Z50G17T15 空调系统 Air-conditioner System

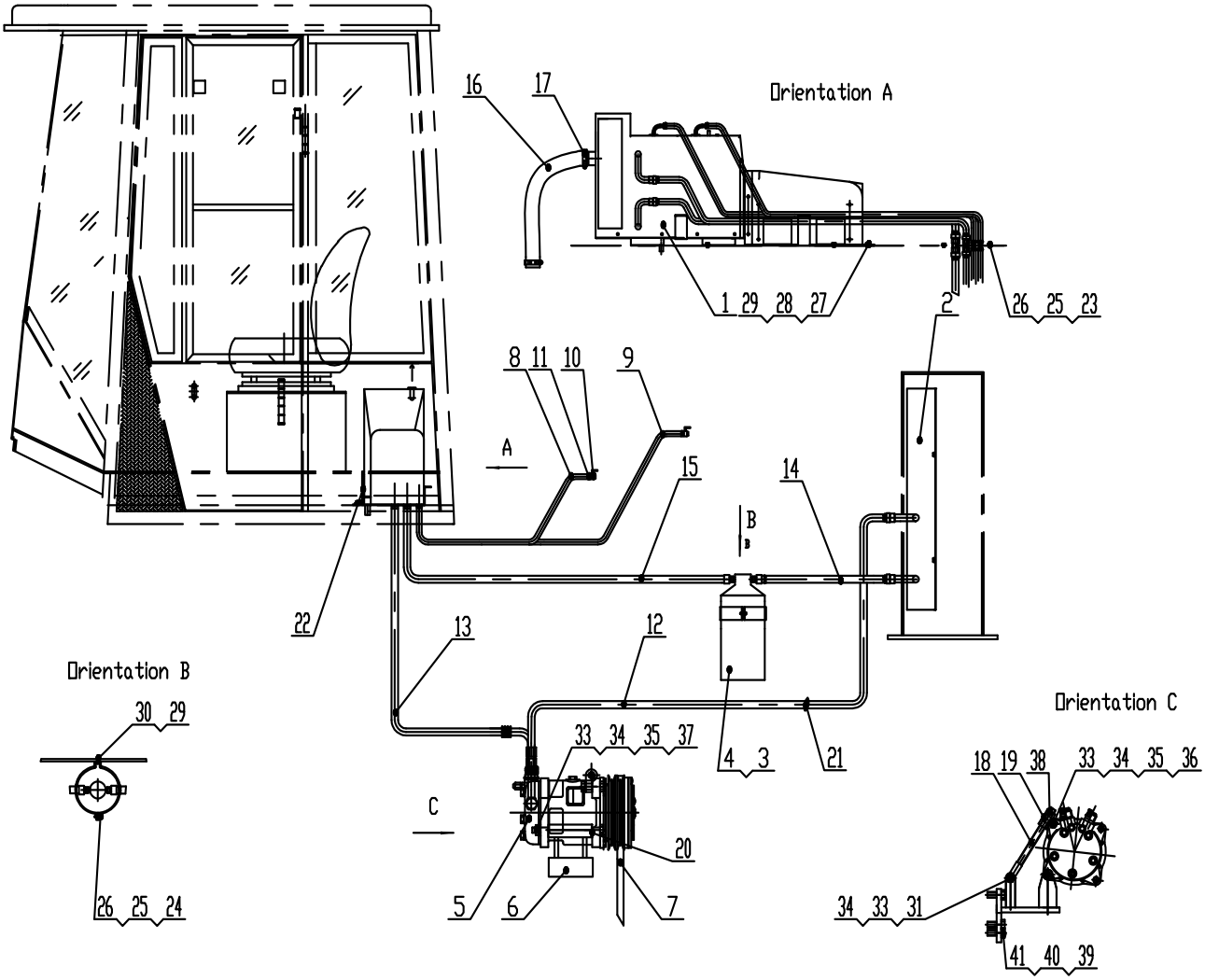

Z50G17T15 空调系统 Air-conditioner System

序号 No.	代 号 Part No.	名 称 Parts Name		数量 Q'ty	备 注 Remark
1	KQ2N3.0-CG2	蒸发器总成	Evaporator Assembly	1	
2	Z50G170000001T15	冷凝器总成	Condenser Assembly	1	
3	Z50G170000002T15	储液瓶	Storage Bottle	1	
4	HFC-R134a	制冷剂	R134a	1050ml	
5	SE5H14/24V	压缩机	Compressor	1	
6	Z50G170101T7	压缩机支架	Compressor Bracket	1	
7	Z50G170000003T15	三角带	Three-cornered Strap	1	
8	Z50G170000004T15	进水管	Inlet Pipe	1	
9	Z50G170000005T15	出水管	Outlet Pipe	1	
10	Z3/8	水阀	Valve	2	
11		喉箍 20-30	Hoop	4	
12	Z50G170000006T15	高压管	High Pressure Pipe	1	
13	Z50G170000007T15	低压管	Low Pressure Pipe	1	
14	Z50G170000008T15	冷凝器出口管	Condenser Outlet Pipe	1	
15	Z50G170000009T15	蒸发器进口管	Evaporator Inlet Pipe	1	
16	Z50G170000010T15	风管	Pipe	1	
17	Z50G170000011T15	卡箍	Hoop	1	
18	P165.17.1-2	调节螺杆	Adjustive screw	1	
19	Z35G130501003	调节座	Adjustive seat	2 组	
20	Z40F130501002T2	垫片	Washer	1	
21	ZD 200X8	扎带	Locking Cable Ties	20	
22	Z50G170000012T15	密封泡沫	Foam		
23	GB/T 5782-2000	螺栓 M6X20	Bolt M6X20	4	
24	GB/T 5782-2000	螺栓 M6X30	Bolt M6X30	1	
25	GB/T 97.1-2002	垫圈 6	Washer 6	5	
26	GB/T 93-1987	垫圈 6	Washer 6	5	
27	GB/T 5782-2000	螺栓 M8X25	Bolt M8X25	5	
28	GB/T 97.1-2002	垫圈 8	Washer 8	5	
29	GB/T 93-1987	垫圈 8	Washer 8	6	
30	GB/T 6170-2000	螺母 M8	Nut M8	1	
31	GB/T 5783-2000	螺栓 M10X25	Bolt M10X25	1	
32	GB/T 5782-2000	螺栓 M10X30	Bolt M10X30	4	

Z50G17T15 空调系统 Air-conditioner System

序号 No.	代 号 Part No.	名 称 Parts Name		数量 Q'ty	备 注 Remark
33	GB/T 95-2002	垫圈 10	Washer 10	7	
34	GB/T 93-1987	垫圈 10	Washer 10	7	
35	GB/T 6170-2000	螺母 M10	Nut M10	2	
36	GB/T 5783-2000	螺栓M10X40	Bolt M10X40	1	
37	GB/T31.1-88	螺栓M10X130	Bolt M10X130	1	
38	GB/T 6170-2000	螺母M12	Nut M12	2	
39	GB/T 5783-2000	螺栓M12X30	Bolt M12X30	3	
40	GB/T 93-87	垫圈12	Washer 12	3	
41	GB/T 95-2002	垫圈12	Washer 12	3	

https://truckmanualshub.com/

风扇控制系统

Fan Control System

Z50G18T17 风扇控制系统 Fan Control System

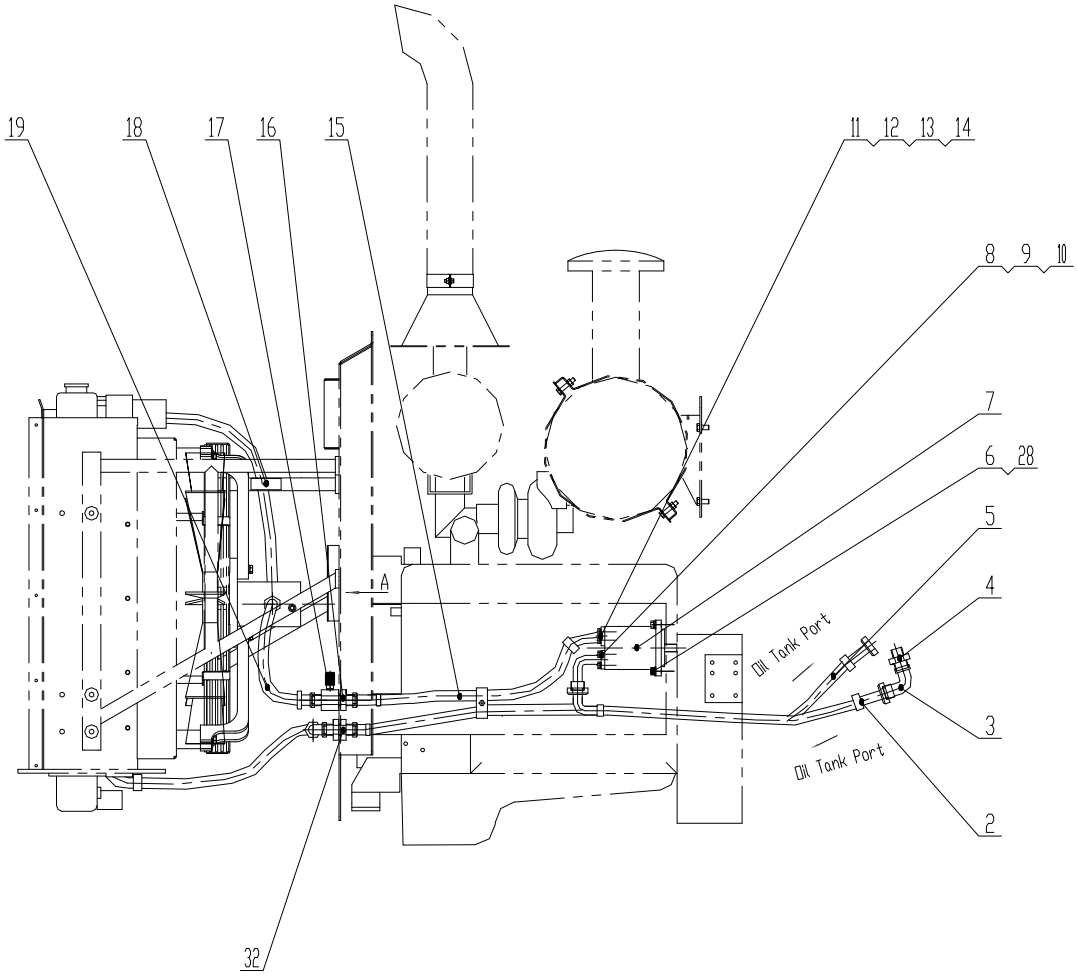

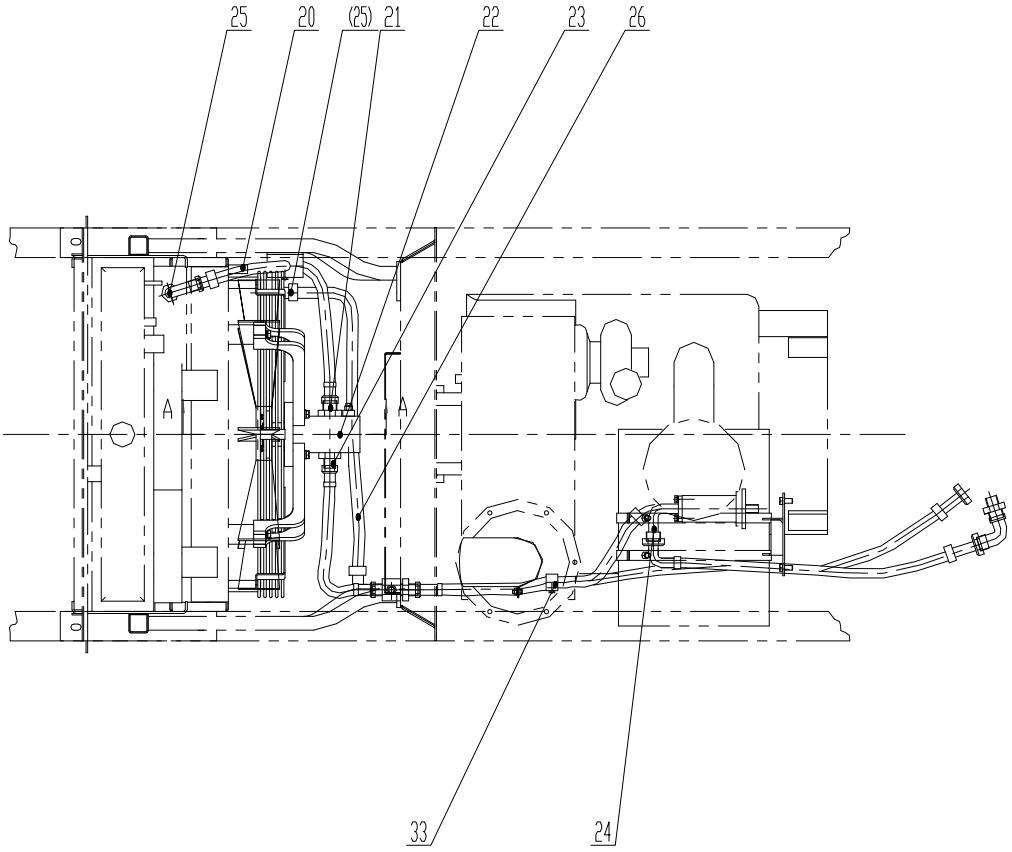

Z50G18T17 风扇控制系统 Fan Control System

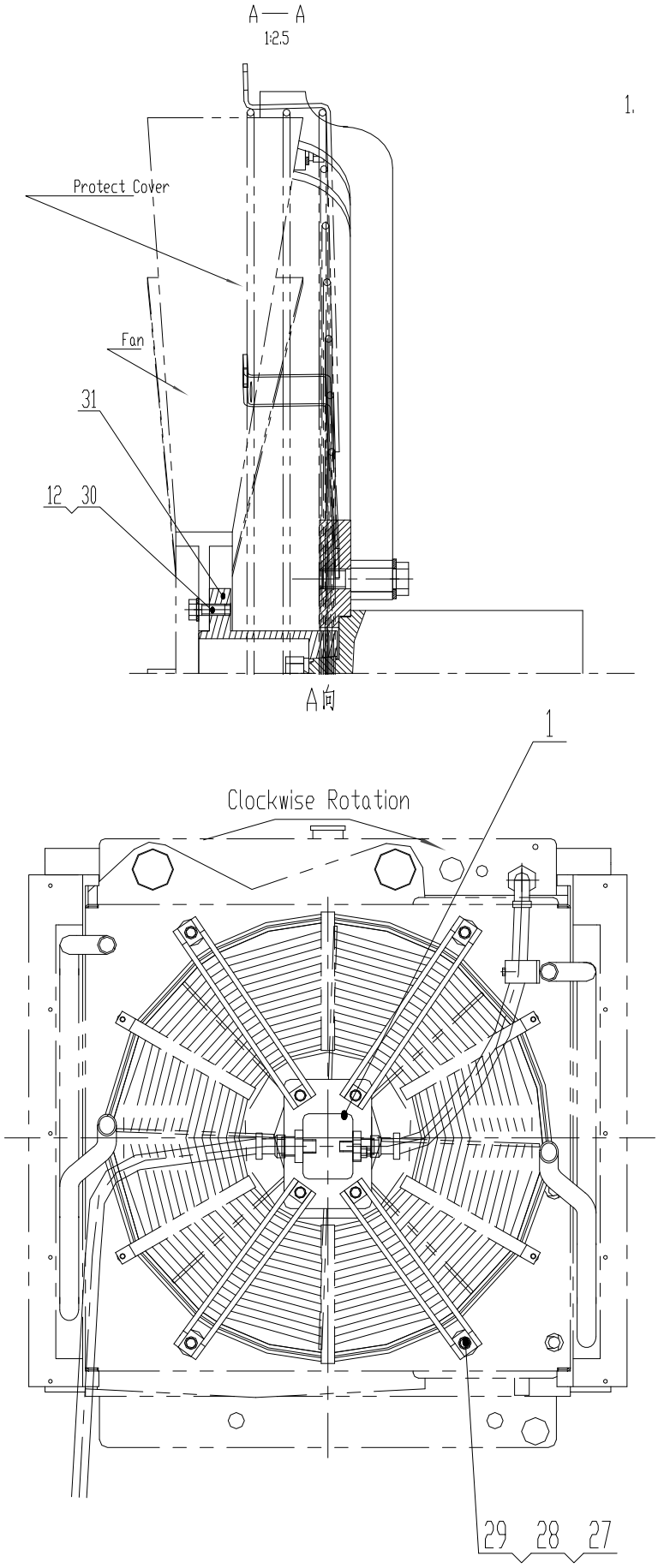

Z50G18T17 风扇控制系统 Fan Control System

序号 No.	代 号 Part No.	名 称 Parts Name		数量 Q'ty	备 注 Remark
1	Z50G1801T17	马达支架总成	Motor Bracket Assembly	1	
2	20491-36-16Z/20411-36-16ZX1T16GTX840	胶管	Hose	1	
3	2C9-36Z	接头	Connector	1	
4	1CH-36-33Z	接头	Connector	1	
5	20411-30-12Z/20491-30-12ZX1T12GTX1190	胶管	Hose	1	
6	GB/T 70.1-2000	螺钉 M12X30	BoltM12X30	2	
7	CBQz-F532-AFφL	齿轮泵	Gear Pump	1	
8	FL-20Z	法兰	Flange	1	
9	GB/T93-1987	垫圈 10	Washer10	4	
10	GB/T5783-2000	螺钉 M10X30	BoltM10X30	4	
11	FL-12Z	法兰	Flange	1	
12	GB/T93-1987	垫圈 8	Washer8	9	
13	GB/T5783-2000	螺栓 M8X30	BoltM8X30	4	
14	GB/T97.1-2002	垫圈 8	Washer8	4	
15	87342-12-12TZ/20512-30-12TZX4SP12AGX760	胶管	Hose	1	
16	KDMD-30-14-30FALNZ	过板接头	Connector	1	
17	4M-14WDZ	堵头	Plug	1	
18	TLPG14-428-DKL	管夹	Clip	1	
19	20592-30-12TZ/20512-30-12TZX4SP12AGX500+RNL	胶管	Hose	1	
20	20491-30-12T/20411-30-12TX1T12AGX2185+RNL	胶管	Hose	1	
21	1CG-30-16Z	接头	Connector	1	
22	WM09A1C310L07TB122HGNNR2320001M	液压马达	Hydraulic Motor	1	
23	1DG-30-12Z	接头	Connector	1	
24	1CFL9-36-20Z	直角接头	Connector	1	
25	2C9-30Z	接头	Connector	2	
26	20441-30-12TZ/20411-30-12TZXIT12AGX940	胶管	Hose	1	
27	GB/T93-1987	垫圈 12	Washer12	4	
28	GB/T97.1-2000	垫圈 12	Washer12	6	
29	GB/T5782-2000	螺栓 M12X50	BoltM12X50	4	
30	GB/T5783-2000	螺钉 M8X20	BoltM8X20	5	

https://truckmanualshub.com/

Z50G18T17 风扇控制系统 Fan Control System

序号 No.	代 号 Part No.	名 称 Parts Name		数量 Q'ty	备 注 Remark
31	Z50G180000002T17	连接盘	Plate	1	
32	6C-30LNZ	过板接头	Connector	1	
33	TTPG3-430-DKL	管夹	Clip	1	

Z50G1801T17 马达支架总成 Motor Bracket Assembly

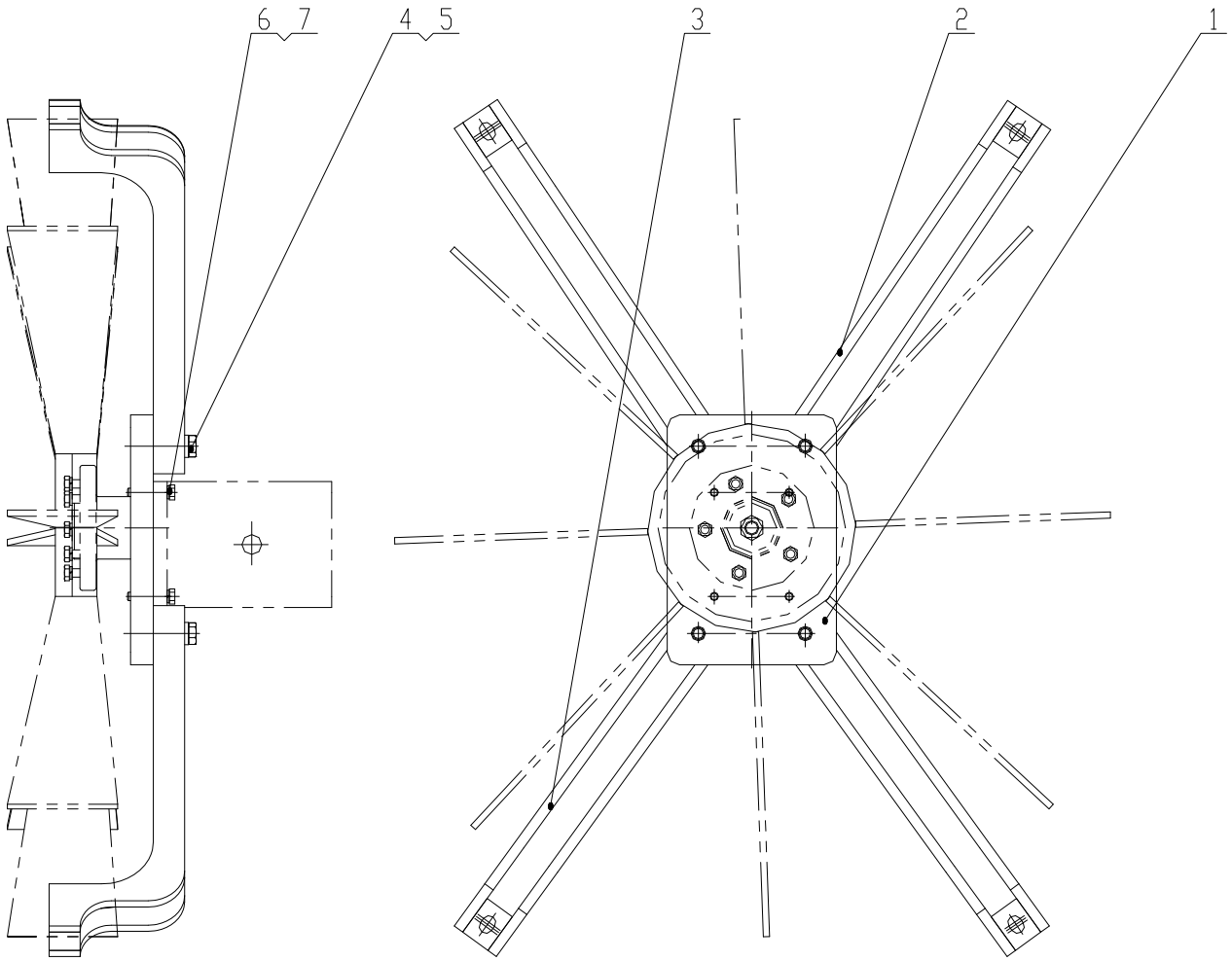

Z50G1801T17 马达支架总成 Motor Bracket Assembly

序号 Item	代号 Part No.	名称 Parts Name		数量 Q‘ty	备注 Remark
1	Z50G180100001T7	安装板	Plate	1	
2	Z50G180101T17	上连接辐板总成	Plate Assembly	2	
3	Z50G180102T17	下连接辐板总成	Plate Assembly	2	
4	GB/T5783-2000	螺栓 M14x50	BoltM14X50	4	
5	GB/T93-1987	垫圈 14	Washer14	4	
6	GB/T5783-2000	螺栓 M8x35	BoltM8X35	4	
7	GB/T93-1987	垫圈 8	Washer8	4	

https://truckmanualshub.com/

提升臂架支承装置

The safety support of lift cylinder

Z50G19T15　提升臂架支承装置 The safety support of lift cylinder

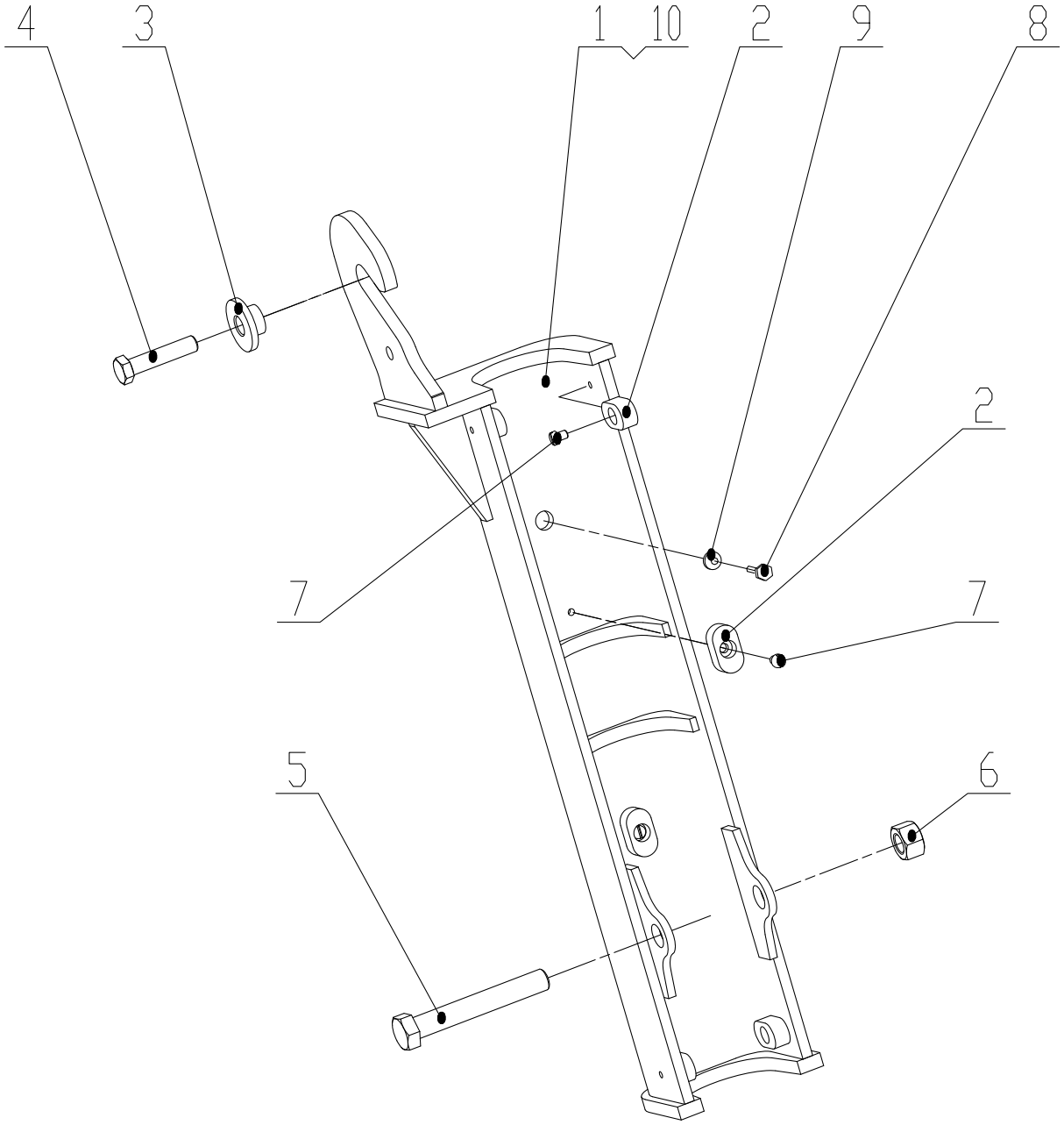

Z50G19T15 提升臂架支承装置 The safety support of lift cylinder

序号 Item	代号 Part No.	名 Parts	称 Name	数量 Q'ty	备注 Remark
1	Z50G1901T15	油缸保护杆(左)	The Safety Support（Left）	1	
2	Z50E120902002	减震垫	Seal Ring 90X104	12	
3	Z50G190000001T7	过渡套	Bushing	2	
4	GB/T 5783-86	螺栓 M20 x 60 8.8	Bolt M20 x 60 8.8	2	
5	GB/T 5780-86	螺栓 M16x140 4.8	Bolt M16x140 4.8	2	
6	GB/T 6170-86	螺母 M16 8	Nut M16 8	2	
7	GB/T 65-2000	螺钉 M6 x 8 4.8	Bolt M6 x 8 4.8	12	
8	GB/T 5783-2000	螺钉 M12 x 30 8.8	Bolt M12 x 30 8.8	4	
9	GB/T 93-1987	垫圈 12 65Mn	Washer 12 65Mn	4	
10	Z50G1902T15	油缸保护杆(右)	The Safety Stand (Right)	1	

https://truckmanualshub.com/

手动集中润滑油路系统
Manual Centralized Lubricating System

Z50G21T15 手动集中润滑油路系

Manual Centralized Lubricating System

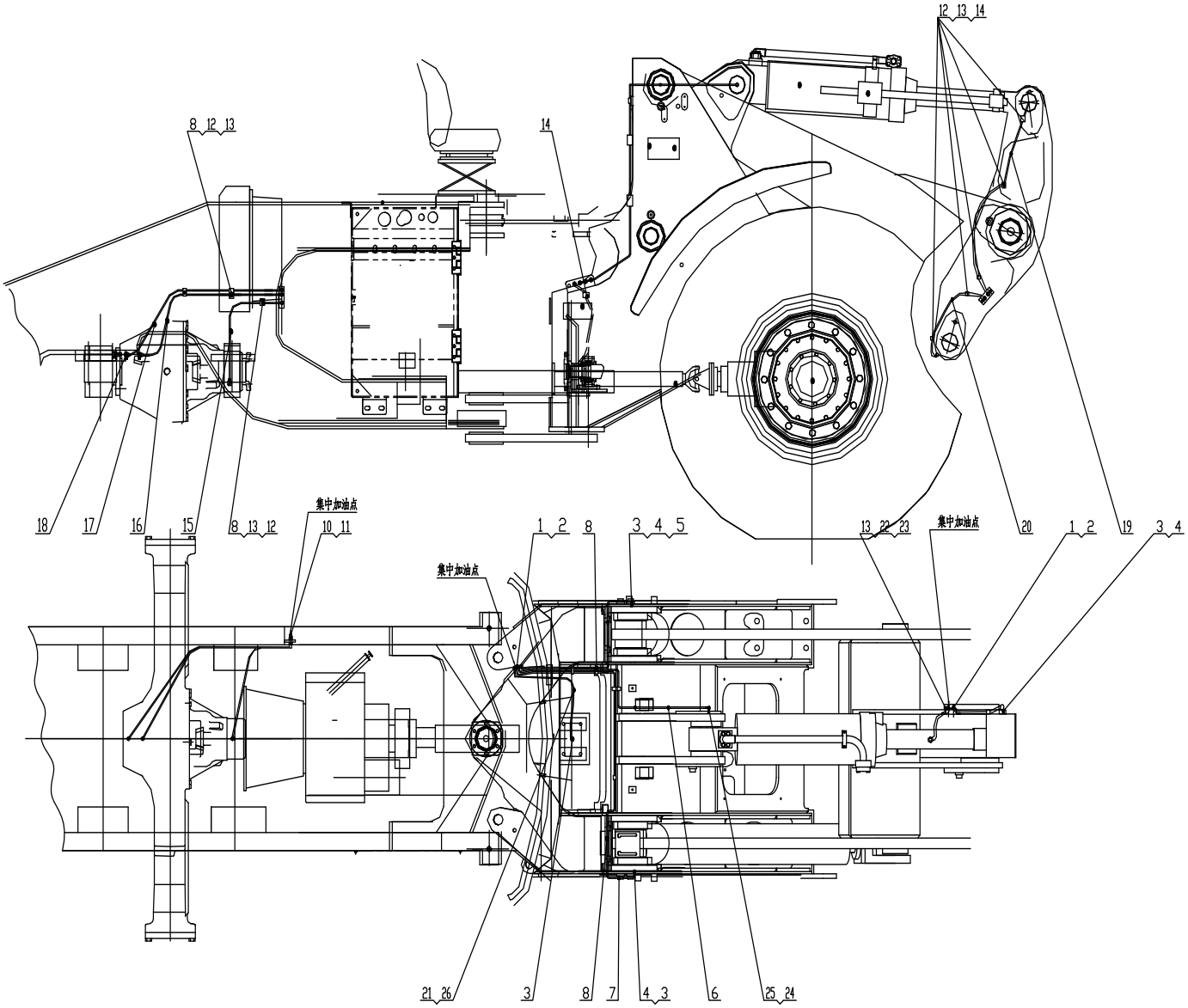

Z50G21T15手动集中润滑油路系
Manual Centralized Lubricating System

序号 Item	代号 Part No.	名称 Parts Name		数量 Q'ty	备注 Remark
1	5QM9-12C-10FALNZ	接头	Connector	6	
2	JB/T7940.1-1995	油杯M10X1	Oil Cup M10X1	9	
3	1QH-12C(1.25)-10(六方L=20)Z	接头	Connector	6	
4	2Q9-12C（1.25）Z	接头	Connector	5	
5	Z50G2101T15	润滑管1	Lubricate Conduit1	1	
6	Z50G2102T15	润滑管2	Lubricate Conduit2	1	
7	Z50G2103T15	润滑管3	Lubricate Conduit3	1	
8	K0608-06Z	管夹	Clamp	11	
10	JB/T7940.2-1995	油杯M10X1	Oil Cup M10X1	3	
11	5QM-12C-10L70/LNZ	接头	Connector	3	
12	GB/T 5783-2000	螺栓M8X16	Bolt M8X16	15	
13	GB/T 93-1987	垫圈8	Washer8	17	
14	K0608-12Z	管夹	Clamp	4	
15	Z50G2107T15	润滑管4	Lubricate Conduit4	1	
16	Z50G2108T15	润滑管5	Lubricate Conduit5	1	
17	Z50G2109T15	润滑管6	Lubricate Conduit6	1	
18	1QH9-12C-10OGZ	可调向接头	Connector	3	
19	Z50G2104T15	树脂润滑管总成1	Lubricate Conduit1	1	
20	Z50G2105T15	树脂润滑管总成2	Lubricate Conduit2	1	
21	Z50G2106T15	树脂润滑管总成3	Lubricate Conduit3	1	
22	Z50G210000001T15	支架	Supporting plate	1	
23	GB/T 70.1-2000	螺栓M8X20	Bolt M8X20	2	
24	5HN-10FAZ	接头	Connector	1	
25	1QH9-12-10Z	接头	Connector	1	
26	Z50G2110T15	树脂润滑管总成4	Lubricate Conduit3	1	