https://truckmanualshub.com/

WKV INDUSTRY

LOCUST 853

YANMAR 4TNV94

KATALÓG NÁHRADNÝCH DIELOV
KATALOG NÁHRADNÍCH DÍLU
SPARE PARTS CATALOGUE
КАТАЛОГ ЗАПАСНЫХ ЧАСТЕЙ

Vydanie - Vydání - Edition - Изда́ние : VIII/2007

https://truckmanualshub.com/

https://truckmanualshub.com/

WKV INDUSTRY

LOCUST 853

YANMAR 4TNV94

KATALÓG NÁHRADNÝCH DIELOV
KATALOG NÁHRADNÍCH DÍLU
SPARE PARTS CATALOGUE
КАТАЛОГ ЗАПАСНЫХ ЧАСТЕЙ

Vydanie - Vydání - Edition - Изда́ние : VIII/2007

https://truckmanualshub.com/

OBSAH
OBSAH
CONTENTS
СОДЕРЖАНИЕ

RÁM ÚPLNÝ 11
RÁM ÚPLNÝ
CHASSIS COMPLET
РАМА КОМПЛЕКТНАЯ

POHON POJAZDU PRAVÝ (WAY INDUSTRY) 15
POHON POJEZDU PRAVÝ
GEAR BOX RIGHT
ПРИВОД ХОДА ПРАВЫЙ

POHON POJAZDU ĽAVÝ (WAY INDUSTRY) 19
POHON POJEZDU LEVÝ
GEAR BOX LEFT
ПРИВОД ХОДА ЛЕВЫЙ

PALIVOVÝ SYSTÉM 23
PALIVOVÝ SYSTÉM
FUEL SYSTEM
ТОПЛИВНАЯ СИСТЕМА

HYDRAULICKÝ SYSTÉM 25
HYDRAULICKÝ SYSTÉM
HYDRAULIC SYSTEM
ГИДРАВЛИЧЕСКАЯ СИСТЕМА

HYDRAULICKÝ VALEC 70/36/550 37
HYDRAULICKÝ VÁLEC
HYDRAULIC CYLINDER
ГИДРОЦИЛИНДР

HYDRAULICKÝ VALEC 63/36/800 39
HYDRAULICKÝ VÁLEC
HYDRAULIC CYLINDER
ГИДРОЦИЛИНДР

OVLÁDANIE ROZVÁDZAČA 41
OVLÁDÁNÍ ROZVADĚČE
DISTRIBUTION CONTROL
УПРАВЛЕНИЕ РАСПРЕДЕЛИТЕЛЯ

OVLÁDANIE VSTREKOVACIEHO ČERPADLA 49
OVLÁDÁNÍ VSTŘIKOVACÍHO ČERPADLA
FUEL INJECTION PUMP CONTROL
УПРАВЛЕНИЕ ВПРЫСКИВАЮЩЕГО НАСОСА

OVLÁDANIE VSTREKOVACIEHO ČERPADLA 51
OVLÁDÁNÍ VSTŘIKOVACÍHO ČERPADLA
FUEL INJECTION PUMP CONTROL
УПРАВЛЕНИЕ ВПРЫСКИВАЮЩЕГО НАСОСА

PRACOVNÉ ZARIADENIE 53
PRACOVNÍ ZAŘÍZENÍ
WORKING OUTFIT
РАБОЧЕЕ ОБОРУДОВАНИЕ

ELEKTROINŠTALÁCIA RÁMU 57
ELEKTROINSTALACE RÁMU
ELECTRICAL EQUIPMENT – FRAME
ЭЛЕКТРООБОРУДОВАНИЕ РАМЫ

ELEKTROINŠTALÁCIA KABÍNY 61
ELEKTROINSTALACE KABÍNY
ELECTRICAL EQUIPMENT-CAB
ЭЛЕКТРООБОРУДОВАНИЕ КАБИНЫ

ELEKTROINŠTALÁCIA KABÍNY 63
ELEKTROINSTALACE KABÍNY
ELECTRICAL EQUIPMENT-CAB
ЭЛЕКТРООБОРУДОВАНИЕ КАБИНЫ

PRÍSTROJOVÝ PANEL 65
PŘÍSTROJOVÝ PANEL
INSTRUMENT BOARD
ЩИТОК ПРИБОРОВ

KÁBLOVÁ SPOJKA KABÍNY, ZVÄZOK I 69
KÁBELOVÁ SPOJKA KABÍNY, SVAZEK I
CAB CABLE CONNECTOR, BUNDLE I
ШТЕПСЕЛЬНАЯ МУФТА КАБИНЫ, ПУЧОК I

KÁBLOVÁ SPOJKA KABÍNY, ZVÄZOK II 71
KÁBELOVÁ SPOJKA KABÍNY, SVAZEK II
CAB CABLE CONNECTOR, BUNDLE II
ШТЕПСЕЛЬНАЯ МУФТА КАБИНЫ, ПУЧОК II

KÁBLOVÁ SPOJKA RÁMU, ZVÄZOK I 73
KÁBELOVÁ SPOJKA RÁMU, SVAZEK I
FRAME CABLE CONNECTOR, BUNDLE I
ШТЕПСЕЛЬНАЯ МУФТА РАМЫ, ПУЧОК I

KÁBLOVÁ SPOJKA RÁMU, ZVÄZOK II 75
KÁBELOVÁ SPOJKA RÁMU, SVAZEK II
FRAME CABLE CONNECTOR, BUNDLE II
ШТЕПСЕЛЬНАЯ МУФТА РАМЫ, ПУЧОК II

ELEKTROINŠTALÁCIA - VYROVNÁVANIE 77
ELEKTROINSTALACE - VYROVNÁVÁNÍ
ELECTRICAL EQUIPMENT - BALANCING
ЭЛЕКТРООБОРУДОВАНИЕ - ВЫРАВНИВАНИЕ

BLATNÍKY 79
BLATNÍKY
MUDGUARDS
КРЫЛЬЯ

KAROSÉRIA 81
KAROSERIE
BODYWORK
КУЗОВ

KÚRENIE 85
TOPENÍ
HEATING EQUIPMENT
ОТОПЛЕНИЕ

ÚPLNÉ KOLESO 87
KOLO ÚPLNÉ
WHEEL COMPLETE
КОЛЕСО В СБОРЕ

KABÍNA 89
KABINA
CAB
КАБИНА

DVERE 95
DVEŘE
DOOR
ДВЕРИ

https://truckmanualshub.com/

MOTOR S PRÍSLUŠENSTVOM 99
MOTOR S PŘÍSLUŠENSTVÍM
ENGINE WITH EQUIPMENT
ДВИГАТЕЛЬ С ПРИНАДЛЕЖНОСТЯМИ

CHLADIACI SYSTÉM 103
CHLADÍCÍ SYSTÉM
COOLING SYSTEM
ОХЛАДЯЮЩАЯ СИСТЕМА

LOPATA 107
LŽÍCE
BUCKET
КОВШ

VÝSTROJ 109
VÝSTROJ
EQUIPMENT
ПРИНАДЛЕЖНОСТИ

NÁLEPKY, SYMBOLY 111
NÁLEPKY, SYMBOLY
LABELS, SYMBOLS
НАКЛЕЙКИ, ЗНАКИ

© 2007 WAY Industry ®

Katalóg náhradných dielov
Katalog náhradních dílu
Spare parts catalogue
Каталог запасных частей

Vydanie - Vydání - Edition - Изда́ние : **VIII/2007**
Číslo - Číslo - Number - Номер : **11980606**

https://truckmanualshub.com/

VZOR OBJEDNÁVANIA ND
VZOR OBJEDNÁVÁNÍ ND
ORDERING OF SPARES
ОБРАЗЕЦ ЗАКАЗЫВАНИЯ ЗАПАСНЫХ ЧАСТЕЙ

UPOZORNENIE

1. Textová časť katalógu je vpísaná do stĺpcov

2. Pri objednávaní náhradných dielov je potrebné uviesť :

- Výrobné číslo stroja, pre ktorý sú náhradné diely určené
- Názov súčiastky
- Objednávacie číslo súčiastky
- Počet kusov

3. Objednávky posielajte na adresu: **WAY INDUSTRY, a.s.**
Priemyselná 937/4
963 01 Krupina
Slovakia

Tel.: +421-45-5501 212
Fax: +421-45-5501 325

UPOZORNĚNÍ

1. Textová časť katalogu je vepsaná do sloupců

2. Při objednávání náhradních dílů je potřebné uvést:

- Výrobní číslo stroje, pro který jsou náhradní díly určené
- Název součástky
- Objednávácí číslo součástky
- Počet kusů

3. Objednávky zasílejte na adresu: **WAY INDUSTRY, a.s.**
Priemyselná 937/4
963 01 Krupina
Slovakia

Tel.: +421-45-5501 212
Fax: +421-45-5501 325

https://truckmanualshub.com/

ATTENTION

1. Textual part of the catalogue is writed to the charts:

2. When ordering spare parts, you have to state:

- Serial number of machine for which spares are intended
- Name of the part
- Ordering number of the part
- Number of pieces

3. Adress your orders to: **WAY INDUSTRY, a.s.**
Priemyselná 937/4
963 01 Krupina
Slovakia

Tel.: +421-45-5501 212
Fax: +421-45-5501 325

ПРЕДУПРЕЖДЕНИЕ

1. Текстовая часть каталога записана в столбиках:

2. В заявке запасных частей необходимо приводить:

- Заводской номер погрузчика для которово запасные части предназначены
- Наименование детали
- Заказочный номер детали
- Количество штук

3. Заявки отправляйте по адресу: **WAY INDUSTRY, a.s.**
Priemyselná 937/4
963 01 Krupina
Slovakia

Телфакс .: +421-45-5501 325
Тел: +421-45-5501 212

https://truckmanualshub.com/

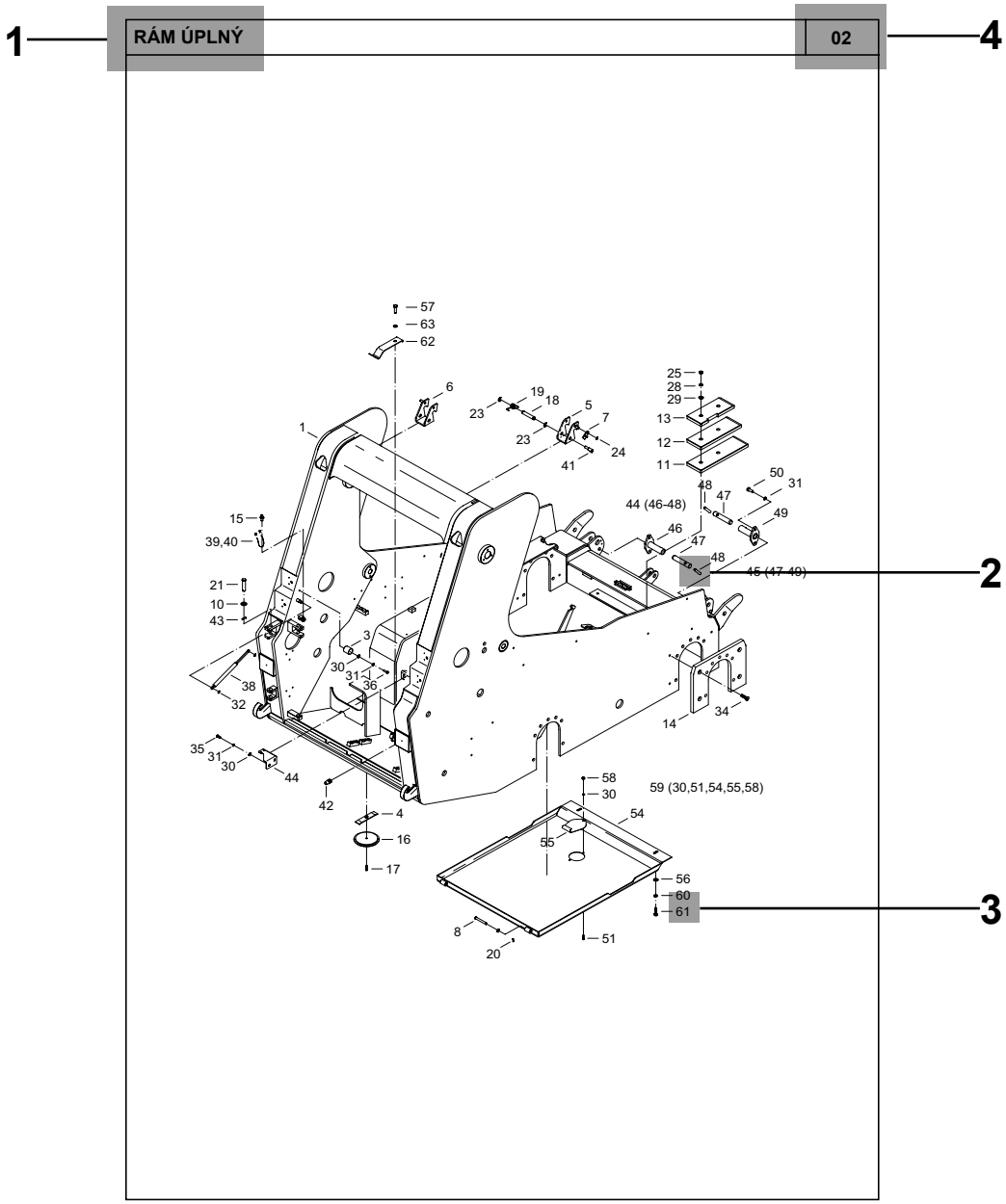

1 ► **Názov skupiny** - Název skupiny - Name of group - Наименование группы
2 ► **Súčiastka** - Součástka - Part - Деталь
3 ► **Pozícia** - Pozice - Item - Позиция
4 ► **Číslo skupiny** - Číslo skupiny - Number of group - Номер группы

https://truckmanualshub.com/

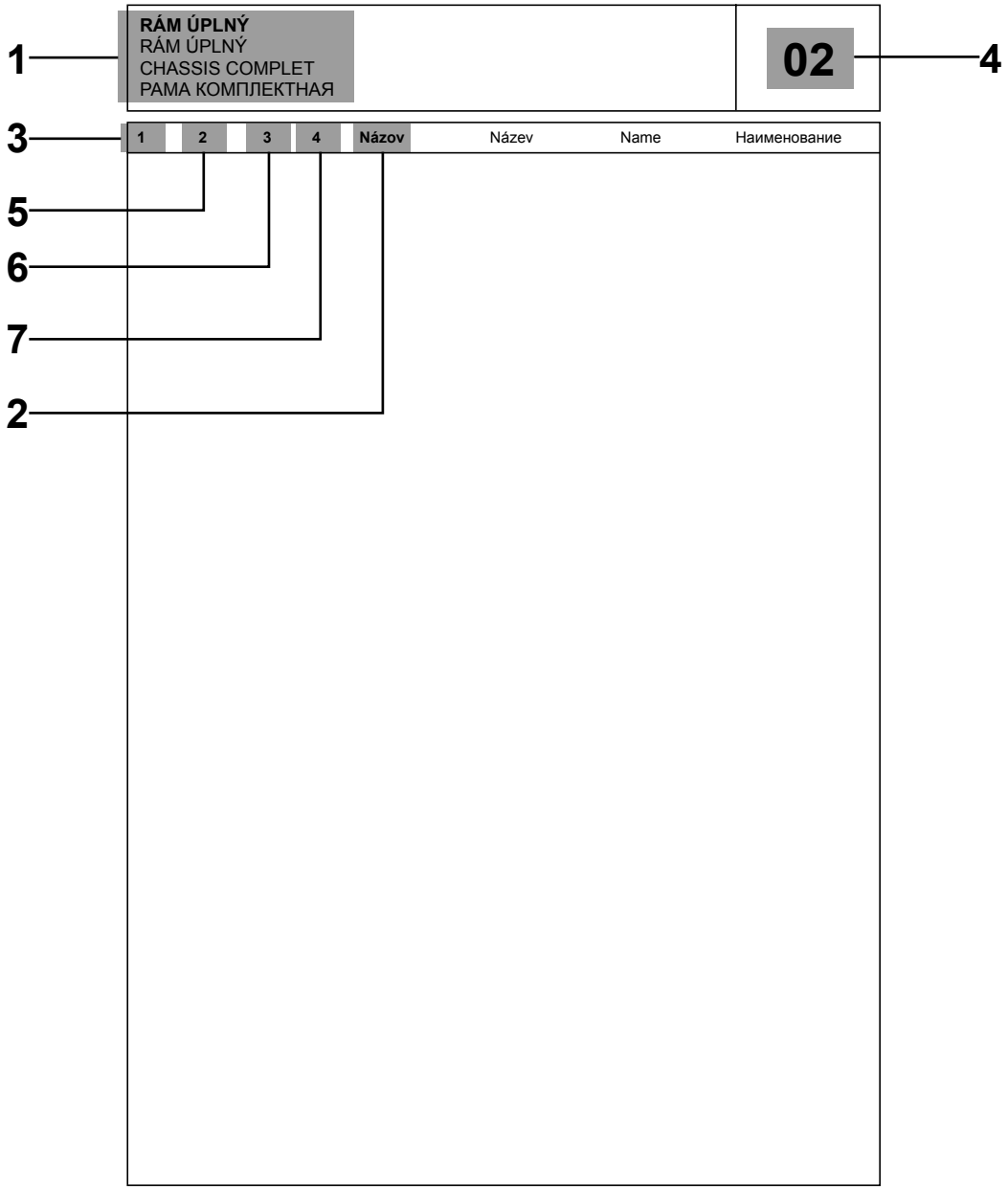

1 ► **Názov skupiny** - Název skupiny - Name of group -Наименование группы
2 ► **Názov súčiastky** - Název součástky - Name of part -Наименование детали
3 ► **Pozícia** - Pozice - Item -Позиция
4 ► **Číslo skupiny** - Číslo skupiny - Number of group - Номер группы
5 ► **Objednávacie číslo** - Objednávací číslo - Ordering number - Заказочный номер
6 ► **Počet kusov** - Počet kusů - Number of pieces - Количество штук
7 ► **Zmena** - Změna - Modification - Изменение
(napríklad: 463/02→ = platí od výrobného čísla 463/02
například: 463/02→ = platí od výrobního čísla 463/02
for example: 463/02→ = part valid from serial number 463/02
например: 463/02→ = Действующий с № 463/02)

https://truckmanualshub.com/

RÁM ÚPLNÝ

02

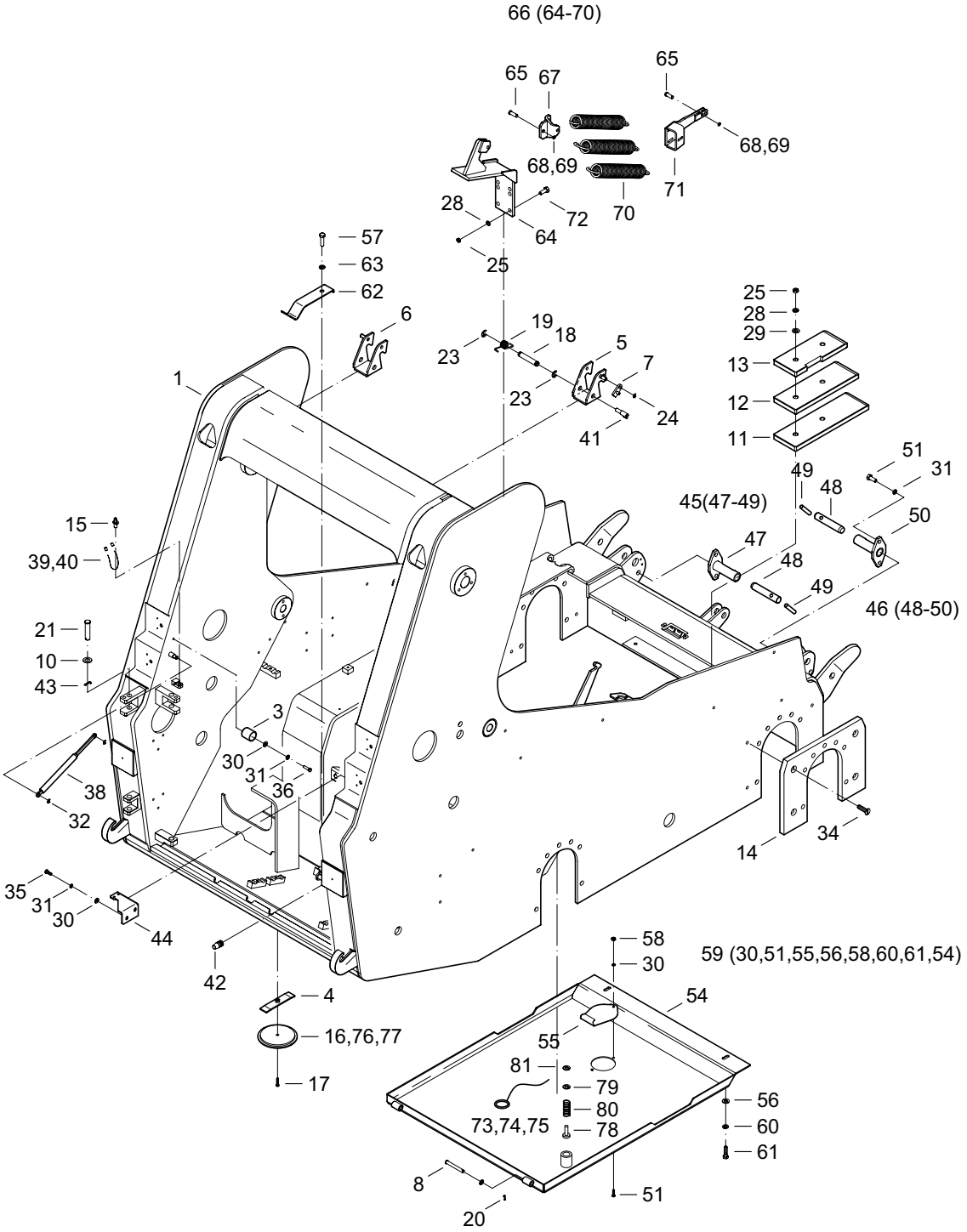

https://truckmanualshub.com/

RÁM ÚPLNÝ
RÁM ÚPLNÝ
CHASSIS COMPLET
РАМА КОМПЛЕКТНАЯ

02

1	2	3	4	Názov	Název	Name	Наименование
1	**12020001**	1		RÁM	RÁM	FRAME	РАМА
3	**11020003**	2		DRŽIAK	TŘMEN	HOLDER	ДЕРЖАТЕЛЬ
4	**00020021**	2		KONZOLA	KONZOLA	BRACKET	КОНСОЛЬ
5	**00020003**	1		ČEĽUSŤ PRAVÁ	ČELIST PRAVÁ	JAW RIGHT	ЧЕЛЮСТЬ ПРАВАЯ
6	**00020002**	1		ČEĽUSŤ ĽAVÁ	ČELIST LEVÁ	JAW LEFT	ЧЕЛЮСТЬ ЛЕВАЯ
7	**00020015**	2		POISTKA	POJISTKA	SAFETY	СТОПОР
8	**07020007**	2		ČAP	ČEP	PIN	ЦАПФА
10	**11020010**	2		PODLOŽKA	PODLOŽKA	WASHER	ПРОКЛАДКА
11	**11020011**	2		ZÁVAŽIE	ZÁVAŽÍ	WEIGHT	КОНТРГРУЗ
12	**11020012**	2		ZÁVAŽIE	ZÁVAŽÍ	WEIGHT	КОНТРГРУЗ
13	**11020013**	2		ZÁVAŽIE	ZÁVAŽÍ	WEIGHT	КОНТРГРУЗ
14	**11020014**	2		ZÁVAŽIE	ZÁVAŽÍ	WEIGHT	КОНТРГРУЗ
15	**11020015**	1		POISTKA	POJISTKA	SAFETY	СТОПОР
16	**00020022**	2		ZÁTKA	ZÁTKA	PLUG	ПРОБКА
17	**00063045**	2		SKRUTKA M8X25	ŠROUB	SCREW	БОЛТ
18	**00020014**	2		ČAP	ČEP	PIN	ЦАПФА
19	**00020007**	2		PRUŽINA	PRUŽINA	SPRING	ПРУЖИНА
20	**07020012**	2		ZÁVLAČKA 2,5X28	ZÁVLAČKA	COTTER PIN	ШПЛИНТ
21	**07120009**	2		ČAP	ČEP	PIN	ЦАПФА
23	**07020014**	4		KRÚŽOK 12	KROUŽEK	RING	КОЛЬЦО
24	**07020015**	2		KRÚŽOK 7	KROUŽEK	RING	КОЛЬЦО
25	**00031049**	4		MATICA M12	MATICE	NUT	ГАЙКА
26	**00083021**	2		PODLOŽKA 10,5	PODLOŽKA	WASHER	ШАЙБА
28	**00031052**	4		PODLOŽKA 12	PODLOŽKA	WASHER	ШАЙБА
29	**09151019**	4		PODLOŽKA 13	PODLOŽKA	WASHER	ШАЙБА
30	**00020018**	5		PODLOŽKA 8,4	PODLOŽKA	WASHER	ШАЙБА
31	**00020019**	8		PODLOŽKA 8	PODLOŽKA	WASHER	ШАЙБА
32	**00020020**	4		POISTNÝ KRÚŽOK 10	POJIST. KROUŽEK	SAFETY RING	СТОПОРНОЕ КОЛЬЦО
34	**11020034**	8		SKRUTKA M12X30	ŠROUB	SCREW	БОЛТ
35	**01092018**	2		SKRUTKA M8X16	ŠROUB	SCREW	БОЛТ
36	**11020036**	2		SKRUTKA M8X16	ŠROUB	SCREW	БОЛТ
38	**07151022**	2		VZPERA PV200	VZPĚRA	STRUT	ОПОРА
39	**00120041**	2		RÚRKA TRKR 8X1-1-10	TRUBKA	PIPE	ТРУБКА
40	**09121024**	1		VODIČ	VODIČ	CONDUCTOR	ПРОВОД
41	**07020020**	1		ZÁMOK FAB	ZÁMEK	LOCK	ЗАМОК
42	**08120013**	2		DORAZ	DORAZ	STOP	УПОР
43	**07120032**	2		ZÁVLAČKA 4X22	ZÁVLAČKA	COTTER PIN	ШПЛИНТ
44	**11020044**	1	022/04→	KONZOLA	KONZOLA	BRACKET	КОНСОЛЬ
45	**07020033**	1	032/04→	ARETÁCIA KABÍNY L	ARETACE KABINY	CAB LOCKER	АРРЕТИРОВАНИЕ АБИНЫ
46	**07020034**	1	032/04→	ARETÁCIA KABÍNY P	ARETACE KABINY	CAB LOCKER	АРРЕТИРОВАНИЕ АБИНЫ
47	**07020035**	1	032/04→	TELESO ARETÁCIE	TĚLESO ARETACE	LOCKER BODY	КОРПУС
48	**07020036**	2	032/04→	ČAPÍK	ČEPÍK	PIN	ЦАПФА
49	**07020037**	2	032/04→	PÁČKA	PÁČKA	LEVER	РЫЧАЖОК
50	**07020038**	1	032/04→	TELESO ARETÁCIE	TĚLESO ARETACE	LOCKER BODY	КОРПУС
51	**01050017**	5	032/04→	SKRUTKA M8X18	ŠROUB	SCREW	БОЛТ
54	**11020054**	1	147/05→	DNO	DNO	FLOOR	ДНО
55	**11020055**	1	147/05→	KRYT	KRYT	COVER	КРЫШКА

https://truckmanualshub.com/

RÁM ÚPLNÝ

02

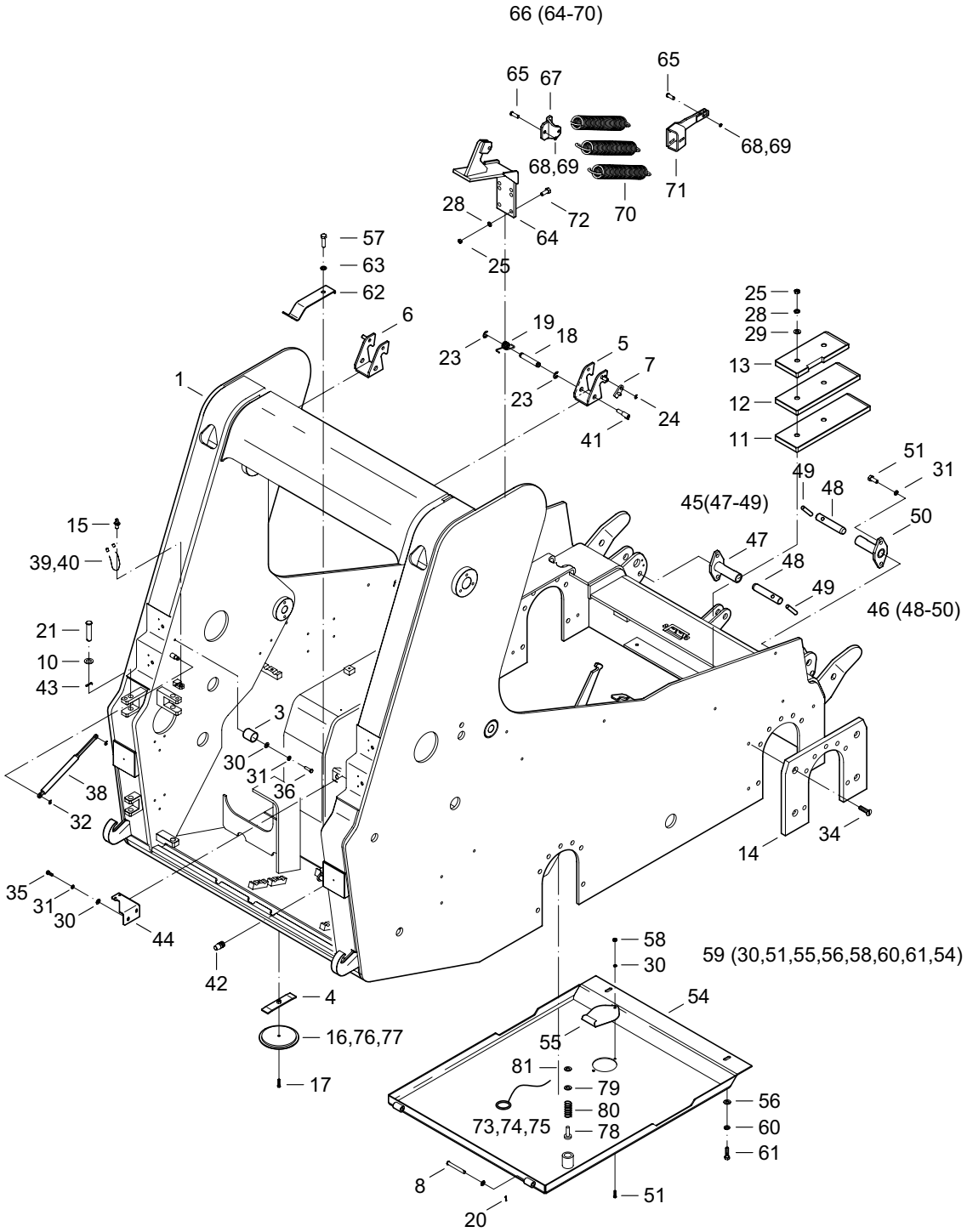

https://truckmanualshub.com/

RÁM ÚPLNÝ
RÁM ÚPLNÝ
CHASSIS COMPLET
РАМА КОМПЛЕКТНАЯ

02

1	2	3	4	Názov	Název	Name	Наименование
56	**00111038**	1	147/05→	PODLOŽKA 17	PODLOŽKA	WASHER	ШАЙБА
57	**00101038**	2	147/05→	SKRUTKA M6X16	ŠROUB	SCREW	БОЛТ
58	**10011038**	1	147/05→	MATICA M8	MATICE	NUT	ГАЙКА
59	**11020059**	1	147/05→	DNO	DNO	FLOOR	ДНО
60	**09020041**	2	147/05→	PODLOŽKA 16	PODLOŽKA	WASHER	ШАЙБА
61	**07020042**	2	147/05→	SKRUTKA M16X40	ŠROUB	SCREW	БОЛТ
62	**11020062**	2	147/05→	PRÍCHYTKA	PŘÍCHYTKA	CLAMP	ЗАПОНКА
63	**00176005**	2	147/05→	PODLOŽKA 6	PODLOŽKA	WASHER	ШАЙБА
64	**11020064**	1		KONZOLA	KONZOLA	BRACKET	КОНСОЛЬ
65	**11020065**	2		ČAP	ČEP	PIN	ЦАПФА
66	**11020066**	1		KONZOLA PRUŽINY	KONZOLA	BRACKET	КОНСОЛЬ
67	**11020067**	1		VAHADLO	VAHADLO	ROCKER	КОРОМЫСЛО
68	**09121067**	2		ZÁVLAČKA 3,2X18	ZÁVLAČKA	COTTER PIN	ШПЛИНТ
69	**00083021**	2		PODLOŽKA 10,5	PODLOŽKA	WASHER	ШАЙБА
70	**00151021**	3		PRUŽINA	PRUŽINA	SPRING	ПРУЖИНА
71	**11020071**	1		TIAHLO	TÁHLO	DRAW BAR	ТЯГА
72	**00171005**	4		SKRUTKA M12X35	ŠROUB	SCREW	БОЛТ
73	**00120042**	2		KRÚŽOK	KROUŽEK	RING	КОЛЬЦО
74	**11091036**	1		VODIČ L=750	VODIČ	CONDUCTOR	ПРОВОД
75	**11091036**	1		VODIČ L=630	VODIČ	CONDUCTOR	ПРОВОД
76	**00020025**	2		KRÚŽOK 125X3	KROUŽEK	RING	КОЛЬЦО
77	**07020019**	2		TES. KRÚŽOK 8X12	TĚSNÍCÍ KROUŽEK	SEALING RING	УПЛОТНИТЕЛЬНОЕ КОЛЬЦО
78	**11020078**	2		VENTIL	VENTIL	VALVE	КЛАПАН
79	**11020079**	2		PODLOŽKA	PODLOŽKA	WASHER	ШАЙБА
80	**11020080**	2		PRUŽINA	PRUŽINA	SPRING	ПРУЖИНА
81	**11020081**	2		KRÚŽOK 35	KROUŽEK	RING	КОЛЬЦО

https://truckmanualshub.com/

POHON POJAZDU PRAVÝ (WAY INDUSTRY) | 3.3

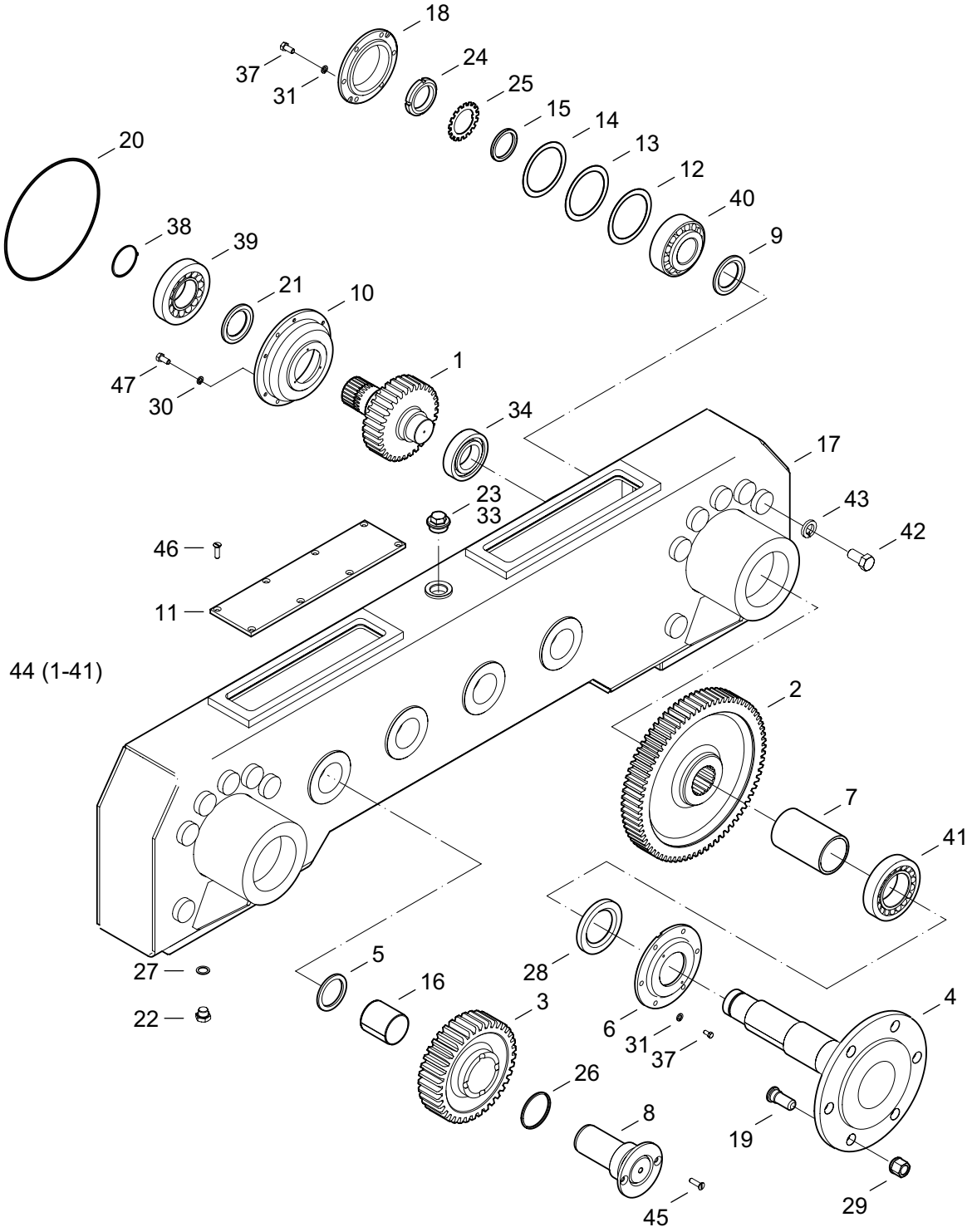

https://truckmanualshub.com/

POHON POJAZDU PRAVÝ (WAY INDUSTRY)
POHON POJEZDU PRAVÝ
GEAR BOX RIGHT
ПРИВОД ХОДА ПРАВЫЙ

3.3

1	2	3	4	Názov	Název	Name	Наименование
1	**07033001**	1		PASTOROK	PASTOREK	PINION	ШЕСТЕРНЯ
2	**07031003**	2		KOLESO	KOLO	WHEEL	КОЛЕСО
3	**12033003**	4		KOLESO	KOLO	WHEEL	КОЛЕСО
4	**07031005**	2		HRIADEĽ	HŘÍDEL	SHAFT	ВАЛ
5	**07033005**	2		KRÚŽOK 65	KROUŽEK	RING	КОЛЬЦО
6	**07031007**	2		VEKO	VÍKO	COVER	КРЫШКА ЛЕВАЯ
7	**07033007**	2		ROZPERKA	ROZPĚRKA	SPACER	РАСПОРКА
8	**07033008**	4		HRIADEĽ	HŘÍDEL	SHAFT	ВАЛ
9	**07033009**	2		KRÚŽOK 70X8	KROUŽEK	RING	КОЛЬЦО
10	**07033010**	1		VEKO	VÍKO	COVER	КРЫШКА ЛЕВАЯ
11	**07033011**	2		VEKO	VÍKO	COVER	КРЫШКА ЛЕВАЯ
12	**07033012**	4		PODLOŽKA	PODLOŽKA	WASHER	ШАЙБА
13	**07033013**	2		PODLOŽKA	PODLOŽKA	WASHER	ШАЙБА
14	**07033014**	2		PODLOŽKA	PODLOŽKA	WASHER	ШАЙБА
15	**07031012**	2		PODLOŽKA	PODLOŽKA	WASHER	ШАЙБА
16	**07033016**	4		PÚZDRO	POUZDRO	BUSHING	ВТУЛКА
17	**12033017**	1		TELESO SKRINE PRAVÉ	TĚLESO SKŘÍNĚ PRAVÉ	HOUSING	КОРПУС КОРОБКИ ПРАВЫЙ
18	**07033018**	2		VEKO	VÍKO	COVER	КРЫШКА ЛЕВАЯ
19	**00031027**	12		SKRUTKA M18X1,5	ŠROUB	SCREW	ГАЙКА
20	**07061032**	1		O-KRÚŽOK 214X2,62	O-KROUŽEK	O-RING	O-КОЛЬЦО
21	**07033021**	1		GUFERO 60X75X8	GUFERO	SEAL	САЛЬНИК
22	**00075015**	3		ZÁTKA M16X1,5	ZÁTKA	PLUG	ПРОБКА
23	**07033023**	1		ZÁTKA M30x1,5	ZÁTKA	PLUG	ПРОБКА
24	**00033016**	2		MATICA M24	MATICE	NUT	ГАЙКА
25	**00033017**	2		PODLOŽKA	PODLOŽKA	WASHER	ШАЙБА
26	**07033026**	4		KRÚŽOK 60X3	KROUŽEK	RING	КОЛЬЦО
27	**00066014**	3		KRÚŽOK 16X22	KROUŽEK	RING	КОЛЬЦО
28	**07031015**	2		GUFERO 60X95X10	GUFERO	SEAL	САЛЬНИК
29	**00031028**	12		MATICA M18X1,5A	MATICE	NUT	ГАЙКА
30	**00031055**	6		PODLOŽKA 6	PODLOŽKA	WASHER	ШАЙБА
31	**00020019**	28		PODLOŽKA 8	PODLOŽKA	WASHER	ШАЙБА
32	**06344043**	6		SKRUTKA M6X14	ŠROUB	SCREW	ГАЙКА
33	**00066016**	1		TES. KRÚŽOK 30X36	TĚSNÍCÍ KROUŽEK	SEALING RING	УПЛОТНИТЕЛЬНОЕ КОЛЬЦО
34	**07031018**	1		LOŽISKO 6209	LOŽISKO	BEARING	ПОДШИПНИК
35	**07120031**	16		SKRUTKA M6X14	ŠROUB	SCREW	ГАЙКА
36	**07062069**	8		SKRUTKA M8X16	ŠROUB	SCREW	ГАЙКА
37	**00020010**	24		SKRUTKA M8X20	ŠROUB	SCREW	ГАЙКА
38	**07033038**	1		POISTNÝ KRÚŽOK 50	POJIST. KROUŽEK	SAFETY RING	СТОПОРНОЕ КОЛЬЦО
39	**07031017**	1		LOŽISKO 31310	LOŽISKO	BEARING	ПОДШИПНИК
40	**07031013**	2		LOŽISKO 32309	LOŽISKO	BEARING	ПОДШИПНИК
41	**07031014**	2		LOŽISKO 32212	LOŽISKO	BEARING	ПОДШИПНИК
42	**00031044**	14		SKRUTKA M14X30	ŠROUB	SCREW	ГАЙКА

https://truckmanualshub.com/

POHON POJAZDU PRAVÝ (WAY INDUSTRY) 3.3

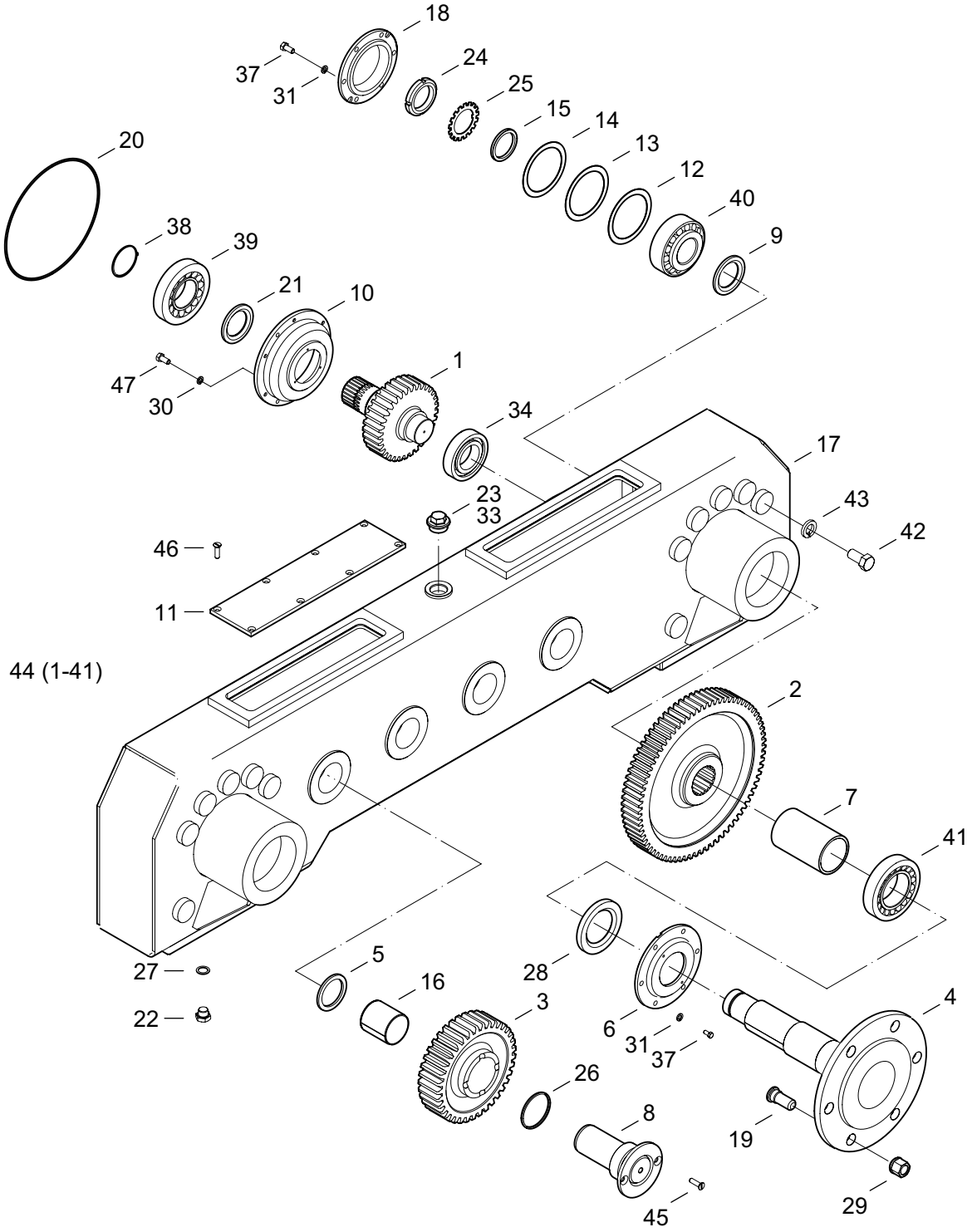

https://truckmanualshub.com/

POHON POJAZDU PRAVÝ (WAY INDUSTRY)
POHON POJEZDU PRAVÝ
GEAR BOX RIGHT
ПРИВОД ХОДА ПРАВЫЙ

3.3

1	2	3	4	Názov	Název	Name	Наименование
43	**00176003**	14		PODLOŽKA 14	PODLOŽKA	WASHER	ШАЙБА
44	**12033044**	1		PREVODOVKA PRAVÁ	PŘEVODOVKA PRAVÁ	GEAR BOX RIGHT	КОРОБКА ПЕРЕДАЧ РАВАЯ
45	**07033045**	8		SKRUTKA M8X16	ŠROUB	SCREW	ГАЙКА
46	**07033046**	16		SKRUTKA M6X12	ŠROUB	SCREW	ГАЙКА
47	**07033047**	6		SKRUTKA M6X16	ŠROUB	SCREW	ГАЙКА

https://truckmanualshub.com/

POHON POJAZDU ĽAVÝ (WAY INDUSTRY) 3.4

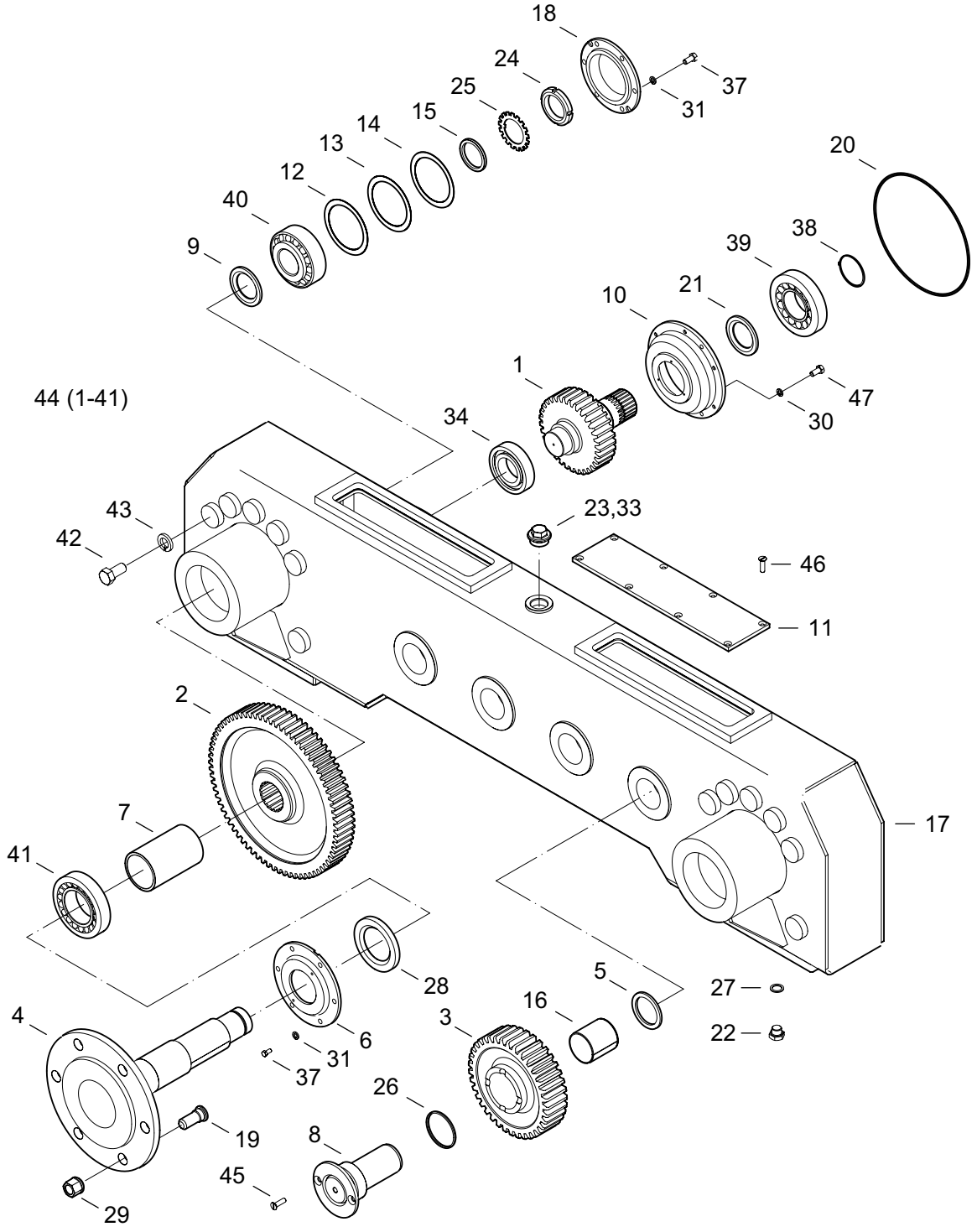

https://truckmanualshub.com/

POHON POJAZDU ĽAVÝ (WAY INDUSTRY)
POHON POJEZDU LEVÝ
GEAR BOX LEFT
ПРИВОД ХОДА ЛЕВЫЙ

3.4

1	2	3	4	Názov	Název	Name	Наименование
1	**07033001**	1		PASTOROK	PASTOREK	PINION	ШЕСТЕРНЯ
2	**07031003**	2		KOLESO	KOLO	WHEEL	КОЛЕСО
3	**12034003**	4		KOLESO	KOLO	WHEEL	КОЛЕСО
4	**07031005**	2		HRIADEĽ	HŘÍDEL	SHAFT	ВАЛ
5	**07033005**	2		KRÚŽOK 65	KROUŽEK	RING	КОЛЬЦО
6	**07031007**	2		VEKO	VÍKO	COVER	КРЫШКА ЛЕВАЯ
7	**07033007**	2		ROZPERKA	ROZPĚRKA	SPACER	РАСПОРКА
8	**07033008**	4		HRIADEĽ	HŘÍDEL	SHAFT	ВАЛ
9	**07033009**	2		KRÚŽOK 70X8	KROUŽEK	RING	КОЛЬЦО
10	**07033010**	1		VEKO	VÍKO	COVER	КРЫШКА ЛЕВАЯ
11	**07033011**	2		VEKO	VÍKO	COVER	КРЫШКА ЛЕВАЯ
12	**07033012**	4		PODLOŽKA	PODLOŽKA	WASHER	ШАЙБА
13	**07033013**	2		PODLOŽKA	PODLOŽKA	WASHER	ШАЙБА
14	**07033014**	2		PODLOŽKA	PODLOŽKA	WASHER	ШАЙБА
15	**07031012**	2		PODLOŽKA	PODLOŽKA	WASHER	ШАЙБА
16	**07033016**	4		PÚZDRO	POUZDRO	BUSHING	ВТУЛКА
17	**12034017**	1		TELESO SKRINE ĽAVÉ	TĚLESO SKŘÍNĚ LEVÉ	HOUSING LEFT	КОРПУС КОРОБКИ ЛЕВЫЙ
18	**07033018**	2		VEKO	VÍKO	COVER	КРЫШКА ЛЕВАЯ
19	**00031027**	12		SKRUTKA M18X1,5	ŠROUB	SCREW	ГАЙКА
20	**07061032**	1		O-KRÚŽOK 214X2,62	O-KROUŽEK	O-RING	O-КОЛЬЦО
21	**07033021**	1		GUFERO 60X75X8	GUFERO	SEAL	САЛЬНИК
22	**00075015**	3		ZÁTKA M16X1,5	ZÁTKA	PLUG	ПРОБКА
23	**07033023**	1		ZÁTKA M30x1,5	ZÁTKA	PLUG	ПРОБКА
24	**00033016**	2		MATICA M24	MATICE	NUT	ГАЙКА
25	**00033017**	2		PODLOŽKA	PODLOŽKA	WASHER	ШАЙБА
26	**07033026**	4		KRÚŽOK 60X3	KROUŽEK	RING	КОЛЬЦО
27	**00066014**	3		KRÚŽOK 16X22	KROUŽEK	RING	КОЛЬЦО
28	**07031015**	2		GUFERO 60X95X10	GUFERO	SEAL	САЛЬНИК
29	**00031028**	12		MATICA M18X1,5A	MATICE	NUT	ГАЙКА
30	**00031055**	6		PODLOŽKA 6	PODLOŽKA	WASHER	ШАЙБА
31	**00020019**	28		PODLOŽKA 8	PODLOŽKA	WASHER	ШАЙБА
32	**06344043**	6		SKRUTKA M6X14	ŠROUB	SCREW	ГАЙКА
33	**00066016**	1		TES. KRÚŽOK 30X36	TĚSNÍCÍ KROUŽEK	SEALING RING	УПЛОТНИТЕЛЬНОЕ КОЛЬЦО
34	**07031018**	1		LOŽISKO 6209	LOŽISKO	BEARING	ПОДШИПНИК
35	**07120031**	16		SKRUTKA M6X14	ŠROUB	SCREW	ГАЙКА
36	**07062069**	8		SKRUTKA M8X16	ŠROUB	SCREW	ГАЙКА
37	**00020010**	24		SKRUTKA M8X20	ŠROUB	SCREW	ГАЙКА
38	**07033038**	1		POISTNÝ KRÚŽOK 50	POJIST. KROUŽEK	SAFETY RING	СТОПОРНОЕ КОЛЬЦО
39	**07031017**	1		LOŽISKO 31310	LOŽISKO	BEARING	ПОДШИПНИК
40	**07031013**	2		LOŽISKO 32309	LOŽISKO	BEARING	ПОДШИПНИК
41	**07031014**	2		LOŽISKO 32212	LOŽISKO	BEARING	ПОДШИПНИК
42	**00031044**	14		SKRUTKA M14X30	ŠROUB	SCREW	ГАЙКА

https://truckmanualshub.com/

POHON POJAZDU ĽAVÝ (WAY INDUSTRY) 3.4

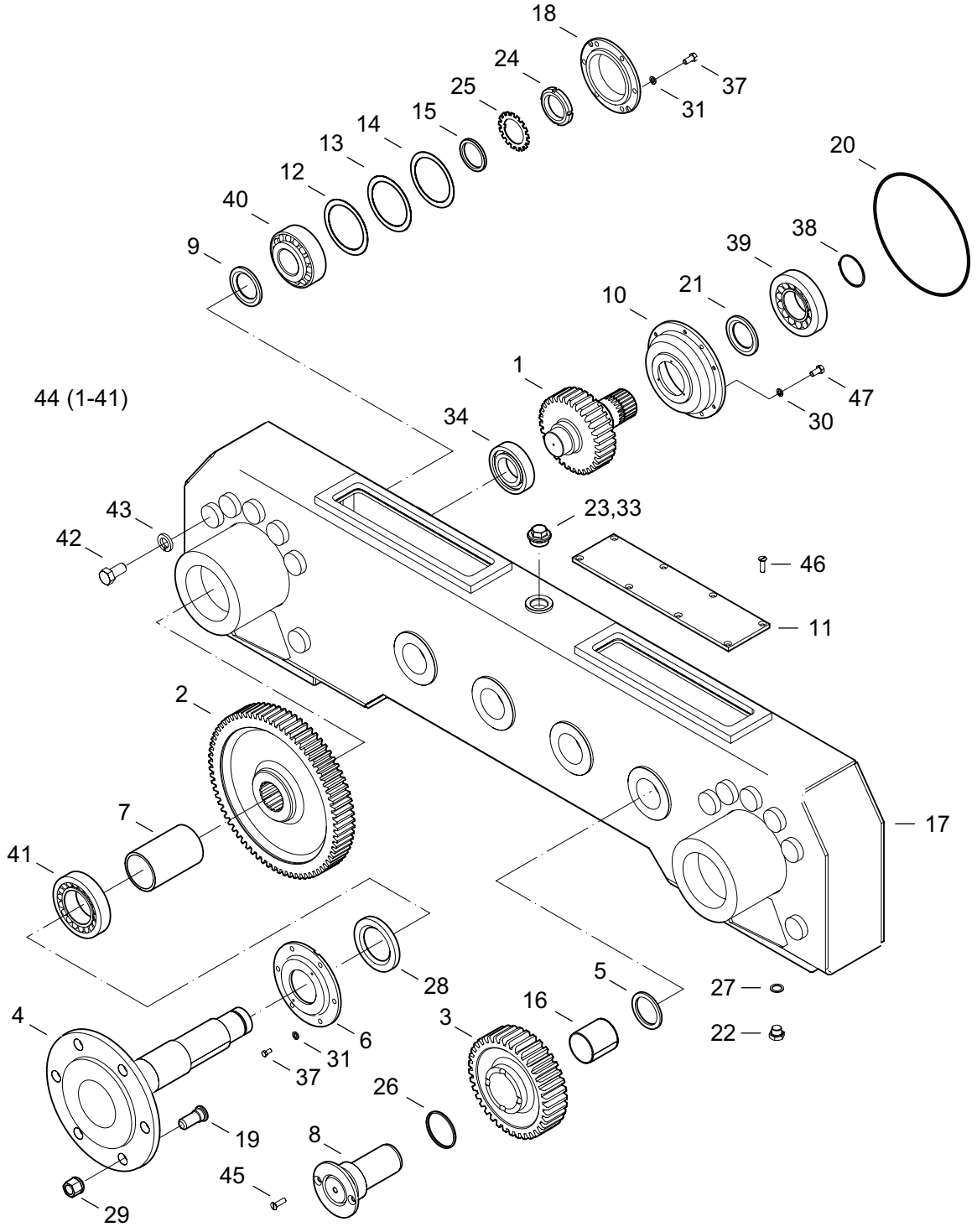

https://truckmanualshub.com/

POHON POJAZDU ĽAVÝ (WAY INDUSTRY)
POHON POJEZDU LEVÝ
GEAR BOX LEFT
ПРИВОД ХОДА ЛЕВЫЙ

3.4

1	2	3	4	Názov	Název	Name	Наименование
43	**00176003**	14		PODLOŽKA 14	PODLOŽKA	WASHER	ШАЙБА
44	**12034044**	1		PREVODOVKA ĽAVÁ	PŘEVODOVKA LEVÁ	GEAR BOX LEFT	КОРОБКА ПЕРЕДАЧ
45	**07033045**	8		SKRUTKA M8X16	ŠROUB	SCREW	ГАЙКА
46	**07033046**	16		SKRUTKA M6X12	ŠROUB	SCREW	ГАЙКА
47	**07033047**	6		SKRUTKA M6X16	ŠROUB	SCREW	ГАЙКА

https://truckmanualshub.com/

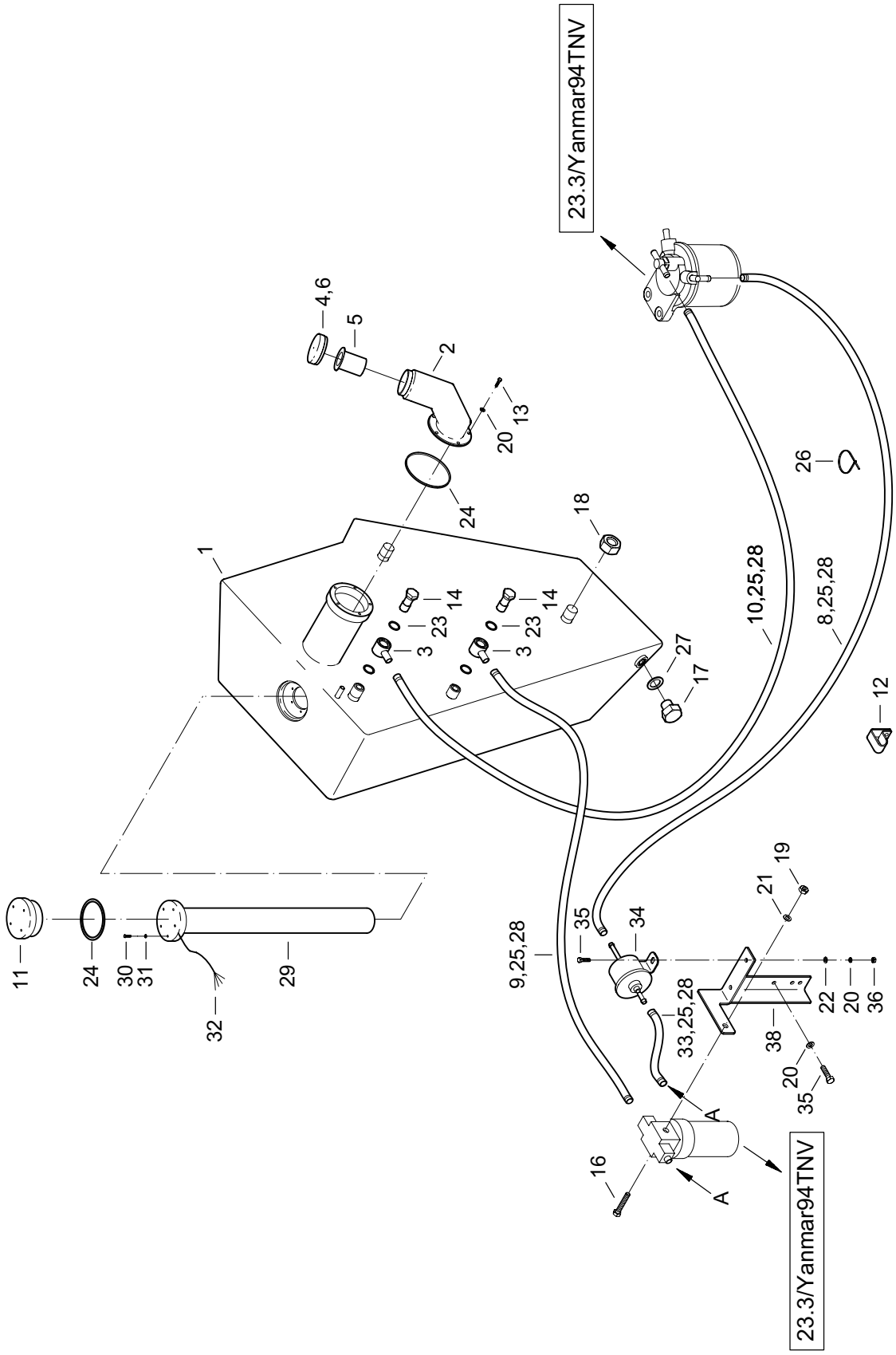

https://truckmanualshub.com/

PALIVOVÝ SYSTÉM
PALIVOVÝ SYSTÉM
FUEL SYSTEM
ТОПЛИВНАЯ СИСТЕМА

05

1	2	3	4	Názov	Název	Name	Наименование
1	**11050001**	1		PALIVOVÁ NÁDRŽ	PALIVOVÁ NÁDRŽ	FUEL TANK	ТОПЛИВНЫЙ БАК
2	**08050002**	1		HRDLO NALIEVACIE	NALÉVACÍ HRDLO	FILLER	ЗАЛИВНОЕ ГОРЛО
3	**00050052**	2		POTRUBIE	POTRUBÍ	PIPING	ТРУБОПРОВОД
4	**08050005**	1		UZÁVER	UZÁVĚR	CLOSURE	ЗАТВОР
5	**07050007**	1		SITKO	SÍTKO	STRAINER	СЕТКА
6	**08050007**	1		TESNENIE	TĚSNĚNÍ	SEALING	УПЛОТНЕНИЕ
8	**07050011**	1		HADICA 15-800	HADICE	HOSE	ШЛАНГ
9	**07050011**	1		HADICA 15-1050	HADICE	HOSE	ШЛАНГ
10	**07050011**	1		HADICA 15-2000	HADICE	HOSE	ШЛАНГ
11	**07050014**	1		UZÁVER	UZÁVĚR	CLOSURE	ЗАТВОР
12	**07050031**	1		PRÍCHYTKA	PŘÍCHYTKA	CLAMP	ЗАПОНКА
13	**06261026**	5		SKRUTKA M6X12	ŠROUB	SCREW	БОЛТ
14	**00050062**	2		SKRUTKA M14X1,5-10	ŠROUB	SCREW	БОЛТ
15	**00050010**	2		SKRUTKA M10X30	ŠROUB	SCREW	БОЛТ
16	**01050016**	1		SKRUTKA M8X70	ŠROUB	SCREW	БОЛТ
17	**07050020**	1		ZÁTKA M16X1,5	ZÁTKA	SCREW	ПРОБКА
18	**07050021**	4		MATICA M24	MATICE	NUT	ГАЙКА
19	**00020016**	1		MATICA M8	MATICE	NUT	ГАЙКА
20	**00031055**	9		PODLOŽKA 6	PODLOŽKA	WASHER	ШАЙБА
21	**00020019**	1		PODLOŽKA 8	PODLOŽKA	WASHER	ШАЙБА
22	**00020029**	2		PODLOŽKA 6,4	PODLOŽKA	WASHER	ШАЙБА
23	**00083008**	4		TES. KRÚŽOK 14X18	TĚSNÍCÍ KROUŽEK	SEALING RING	УПЛОТНИТЕЛЬНОЕ КОЛЬЦО
24	**07050028**	2		TES. KRÚŽOK 70X3	TĚSNÍCÍ KROUŽEK	SEALING RING	УПЛОТНИТЕЛЬНОЕ КОЛЬЦО
25	**11050025**	4,1m		PRUŽINA TRUBICOVÁ	PRUŽINA	TUBE SPRING	ПРУЖИНА
26	**08432018**	1		PÁS VIAZACÍ	PÁSEK	TAPE	ПЕРЕВЯЗОЧНАЯ ЛЕНТА
27	**00062033**	1		TES. KRÚŽOK 16X20	TĚSNÍCÍ KROUŽEK	SEALING RING	УПЛОТНИТЕЛЬНОЕ КОЛЬЦО
28	**01050013**	6		HADICOVÁ SPONA	HADICOVÁ SPONA	CLIP	ХОМУТ
29	**08050030**	1		SNÍMAČ HLADINY	SNÍMAČ HLADINY	SENSING	ДАТЧИК УРОВНЯ
30	**07050033**	6		SKRUTKA M4X20	ŠROUB	SCREW	БОЛТ
31	**00111035**	6		PODLOŽKA 4,1	PODLOŽKA	WASHER	ШАЙБА
32	**11050032**	1		ZAPOJENIE SNÍMAČA	ZAPOJENÍ SNÍMAČE	SENSOR CONNECTION	ВКЛЮЧЕНИЕ ДАТЧИКА
33	**07050011**	1		HADICA 15-220	HADICE	HOSE	ШЛАНГ
34	**07233020**	1		DOPRAVNÉ ČERPADLO ZOSTAVA	DOPRAVNÍ ČERPADLO SESTAVA	FEED PUMP	ПОДКАЧИВАЮЩИЙ НАСОС
35	**00101038**	4		SKRUTKA M6X16	ŠROUB	SCREW	БОЛТ
36	**00081060**	2		MATICA M6	MATICE	NUT	ГАЙКА
38	**07051041**	1		KONZOLA	KONZOLA	BRACKET	КОНСОЛЬ

https://truckmanualshub.com/

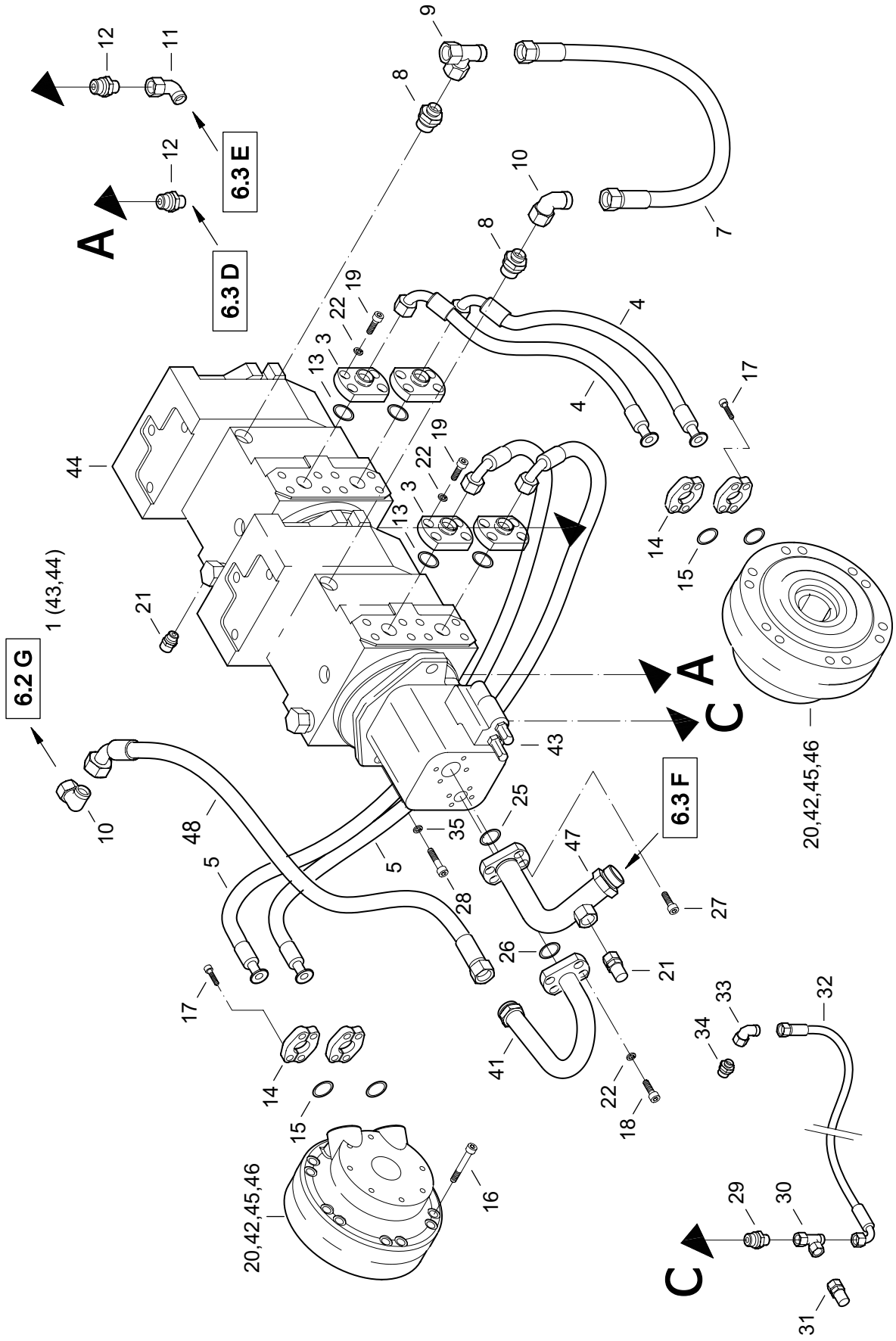

https://truckmanualshub.com/

HYDRAULICKÝ SYSTÉM
HYDRAULICKÝ SYSTÉM
HYDRAULIC SYSTEM
ГИДРАВЛИЧЕСКАЯ СИСТЕМА

6.1

1	2	3	4	Názov	Název	Name	Наименование
1	**11061001**	1		ČERPADLO ÚPLNÉ	ČERPADLO	PUMP ASSEMBLY	НАСОСЫ
3	**11061003**	4		PRÍRUBA	PŘÍRUBA	FLANGE	ФЛАНЕЦ
4	**11061004**	2		HADICA PHD 416X560	HADICE	HOSE	ШЛАНГ
5	**11061005**	2		HADICA PHD 416X830	HADICE	HOSE	ШЛАНГ
6	**11061006**	1		HADICA PHD 216X440	HADICE	HOSE	ШЛАНГ
7	**11061007**	1		HADICA PTE 216X430	HADICE	HOSE	ШЛАНГ
8	**09153021**	2		HRDLO M22X1,5	HRDLO	SOCKET	ШТУЦЕР
9	**11061009**	1		T-HRDLO	T-HRDLO	T-SOCKET	Т-ШТУЦЕР
10	**11061010**	1		T-HRDLO	T-HRDLO	T-SOCKET	Т-ШТУЦЕР
11	**08062052**	2		L-HRDLO	L-HRDLO	L-SOCKET	L-ШТУЦЕР
12	**11061012**	2		HRDLO	HRDLO	SOCKET	ШТУЦЕР
13	**01063010**	4		O-KRÚŽOK 28X2,65	O-KROUŽEK	O-RING	O-КОЛЬЦО
14	**11061014**	8		PRÍRUBA	PŘÍRUBA	FLANGE	ФЛАНЕЦ
15	**09061024**	4		O-KRÚŽOK	O-KROUŽEK	O-RING	O-КОЛЬЦО
16	**07061026**	20		SKRUTKA M12X75	ŠROUB	SCREW	БОЛТ
17	**07061029**	16		SKRUTKA 7/16X3/4	ŠROUB	SCREW	БОЛТ
18	**01071025**	4		SKRUTKA M10X25	ŠROUB	SCREW	БОЛТ
19	**09173016**	16		SKRUTKA M10X20	ŠROUB	SCREW	БОЛТ
20	**07061009**	2		KRÚŽOK HYDROBÁZY	KROUŽEK HYDROBAZY	RING	КОЛЬЦО ГИДРОБАЗЫ
21	**11061021**	5		MERACIE HRDLO	HRDLO	SOCKET	ШТУЦЕР
22	**00020029**	20		PODLOŽKA 10	PODLOŽKA	WASHER	ШАЙБА
25	**08061037**	1		TESNIACI KRÚŽOK	TĚSNÍCÍ KROUŽEK	SEALING RING	УПЛОТНИТЕЛЬНОЕ КОЛЬЦО
26	**07061024**	1		TESNIACI KRÚŽOK	TĚSNÍCÍ KROUŽEK	SEALING RING	УПЛОТНИТЕЛЬНОЕ КОЛЬЦО
27	**00262037**	4		SKRUTKA M12X20	ŠROUB	SCREW	БОЛТ
28	**00272015**	2		SKRUTKA M12X30	ŠROUB	SCREW	БОЛТ
29	**08061041**	1		HRDLO	HRDLO	SOCKET	ШТУЦЕР
30	**09081032**	1		T-HRDLO	T-HRDLO	T-SOCKET	Т-ШТУЦЕР
31	**07081089**	1		MERACIE HRDLO	HRDLO	SOCKET	ШТУЦЕР
32	**08061042**	1		HADICA PHD 108X1400	HADICE	HOSE	ШЛАНГ
33	**11061033**	1		L-HRDLO	L-HRDLO	L-SOCKET	L-ШТУЦЕР
34	**07081043**	1		HRDLO	HRDLO	SOCKET	ШТУЦЕР
35	**08120012**	2		PODLOŽKA 13	PODLOŽKA	WASHER	ШАЙБА
41	**12061037**	1		POTRUBIE	POTRUBÍ	PIPING	ТРУБОПРОВОД
42	**08061002**	2		HYDROBÁZA	HYDROBAZA	HYDROMOTOR	ГИДРОБАЗА
43	**08061032**	1		ČERPADLO AXIÁLNE	ČERPADLO	PUMP	НАСОСЫ
44	**08061001**	1		ČERPADLÁ	ČERPADLA	PUMPS	НАСОСЫ
45	**07061032**	2		O-KRÚŽOK	O-KROUŽEK	O-RING	O-КОЛЬЦО
46	**07061033**	1		SADA TESNENÍ	SADA TĚSNĚNÍ	GASKET SET	НАБОР УПЛОТНЕНИЙ
47	**11061047**	1		POTRUBIE	POTRUBÍ	PIPING	ТРУБОПРОВОД
48	**07061037**	1		HADICA	HADICE	HOSE	ШЛАНГ

https://truckmanualshub.com/

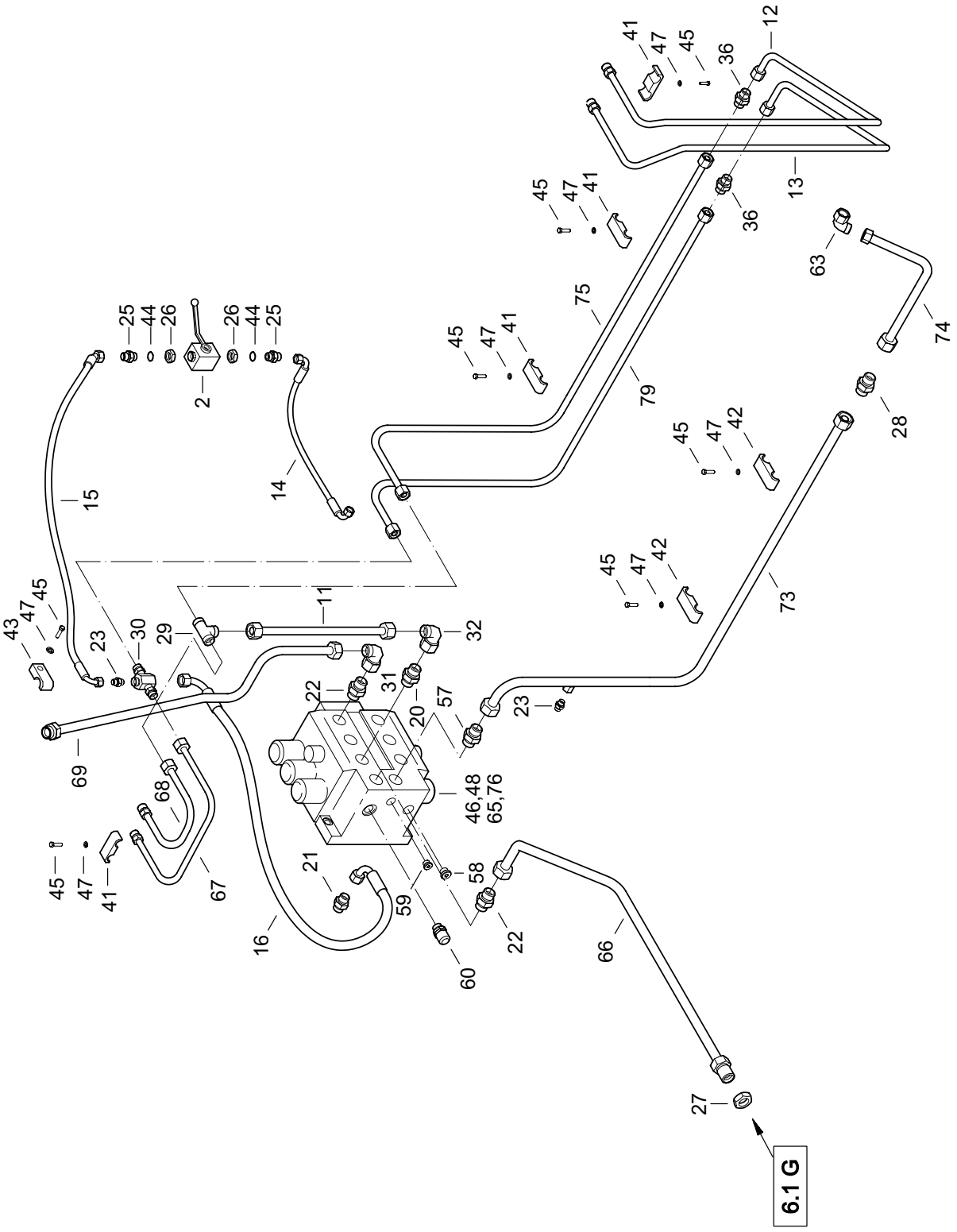

https://truckmanualshub.com/

1	2	3	4	**Názov**	Název	Name	Наименование
2	**11062002**	1		GUĽOVÝ VENTIL	KULOVÝVENTIL	BALL VALVE	ШАРОВОЙ КЛАПАН
11	**11062011**	1		POTRUBIE	POTRUBÍ	PIPING	ТРУБОПРОВОД
12	**12062012**	1		POTRUBIE	POTRUBÍ	PIPING	ТРУБОПРОВОД
13	**12062013**	1		POTRUBIE	POTRUBÍ	PIPING	ТРУБОПРОВОД
14	**11062014**	1		HADICA PHD 106X500	HADICE	HOSE	ШЛАНГ
15	**11062015**	1		HADICA PHD 106X450	HADICE	HOSE	ШЛАНГ
16	**11062016**	1		HADICA PHD 213X400	HADICE	HOSE	ШЛАНГ
20	**00062088**	1		HRDLO	HRDLO	SOCKET	ШТУЦЕР
21	**07420003**	1		HRDLO	HRDLO	SOCKET	ШТУЦЕР
22	**07420009**	3		HRDLO	HRDLO	SOCKET	ШТУЦЕР
23	**08062029**	2		HRDLO	HRDLO	SOCKET	ШТУЦЕР
24	**09081015**	1		HRDLO	HRDLO	SOCKET	ШТУЦЕР
25	**11062025**	2		HRDLO	HRDLO	SOCKET	ШТУЦЕР
26	**00176002**	1		MATICA M14X1,5	MATICE	NUT	ГАЙКА
27	**00062066**	1		MATICA	MATICE	NUT	ГАЙКА
28	**11062028**	3		SPOJKA	SPOJKA	ELBOW	СЦЕПЛЕНИЕ
29	**11062029**	1		T-HRDLO	T-HRDLO	T-SOCKET	Т-ШТУЦЕР
30	**11062030**	1		POTRUBIE	POTRUBÍ	PIPING	ТРУБОПРОВОД
31	**11061012**	1		L-HRDLO	L-HRDLO	L-SOCKET	L-ШТУЦЕР
32	**11062032**	1		L-HRDLO	L-HRDLO	L-SOCKET	L-ШТУЦЕР
36	**11062036**	2		SPOJKA	SPOJKA	ELBOW	СЦЕПЛЕНИЕ
41	**11062041**	4		PRÍCHYTKA	PŘÍCHYTKA	CLAMP	ЗАПОНКА
42	**11062042**	2		PRÍCHYTKA	PŘÍCHYTKA	CLAMP	ЗАПОНКА
43	**11062043**	1		PRÍCHYTKA	PŘÍCHYTKA	CLAMP	ЗАПОНКА
44	**00061062**	2		O-KRÚŽOK 16X2	O-KROUŽEK	O-RING	О-КОЛЬЦО
45	**00064046**	7		SKRUTKA M8X30	ŠROUB	SCREW	БОЛТ
46	**01071025**	3		SKRUTKA M10X25	ŠROUB	SCREW	БОЛТ
47	**00020019**	7		PODLOŽKA 8	PODLOŽKA	WASHER	ШАЙБА
48	**00020029**	3		PODLOŽKA 10	PODLOŽKA	WASHER	ШАЙБА
57	**11062057**	1		HRDLO	HRDLO	SOCKET	ШТУЦЕР
58	**11062058**	1		ZÁTKA	ZÁTKA	PLUG	ПРОБКА
59	**00064112**	1		ZÁTKA	ZÁTKA	PLUG	ПРОБКА
60	**11062060**	1		MERACIE HRDLO	HRDLO	SOCKET	ШТУЦЕР
63	**09175019**	1		L-HRDLO	L-HRDLO	L-SOCKET	L-ШТУЦЕР
65	**11062065**	1		ROZVÁDZAČ	ROZVADĚČ	DISTRIBUTOR	РАСПРЕДЕЛИТЕЛЬ
66	**11062066**	1		POTRUBIE	POTRUBÍ	PIPING	ТРУБОПРОВОД
67	**11062067**	1		POTRUBIE	POTRUBÍ	PIPING	ТРУБОПРОВОД
68	**11062068**	1		POTRUBIE	POTRUBÍ	PIPING	ТРУБОПРОВОД
69	**11062069**	1		POTRUBIE	POTRUBÍ	PIPING	ТРУБОПРОВОД
73	**11062073**	1		POTRUBIE	POTRUBÍ	PIPING	ТРУБОПРОВОД
74	**11062074**	1		POTRUBIE	POTRUBÍ	PIPING	ТРУБОПРОВОД
75	**11062075**	1		POTRUBIE	POTRUBÍ	PIPING	ТРУБОПРОВОД
76	**11062076**	3		PODLOŽKA	PODLOŽKA	WASHER	ШАЙБА
79	**11062079**	1		POTRUBIE	POTRUBÍ	PIPING	ТРУБОПРОВОД

https://truckmanualshub.com/

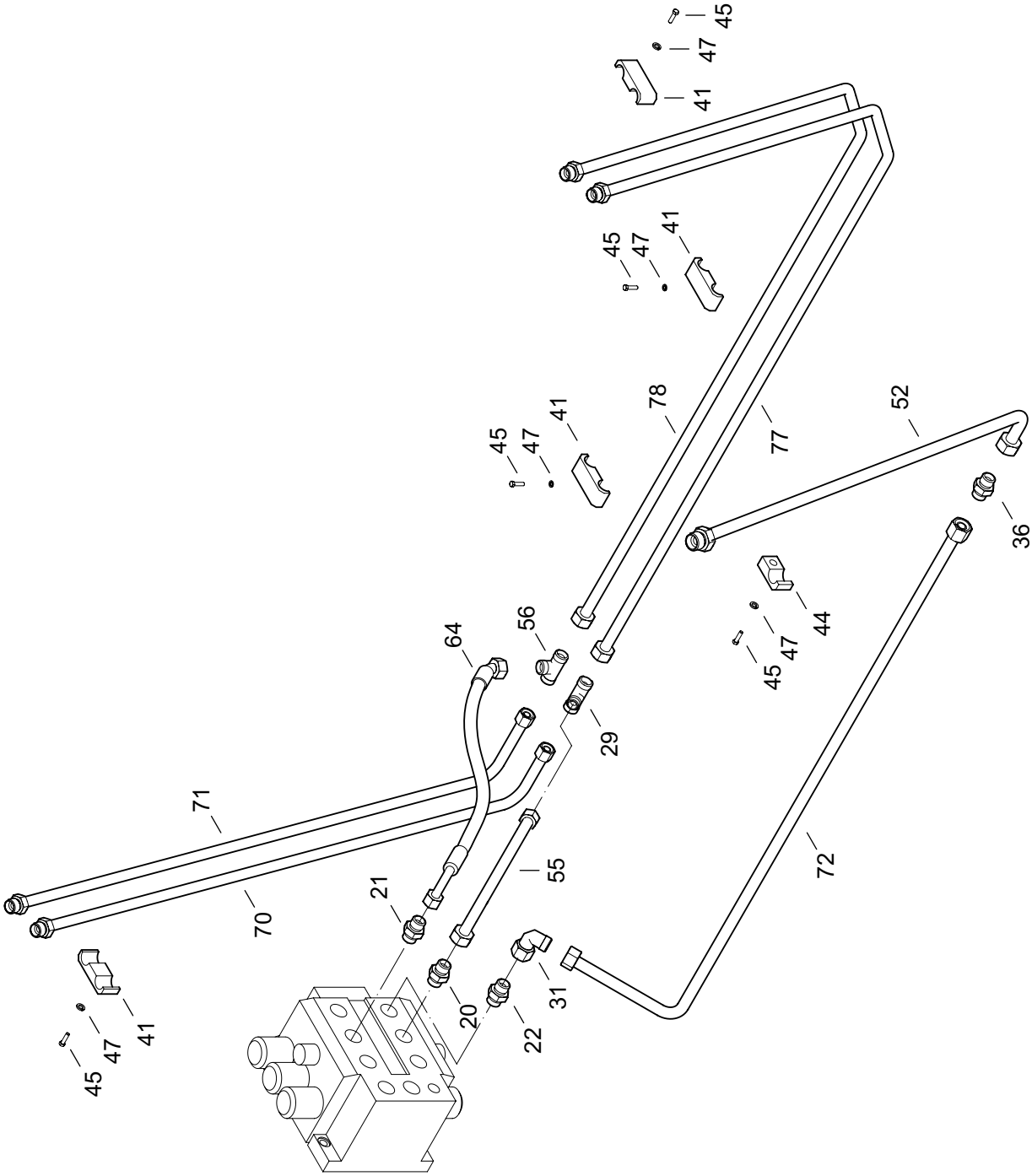

https://truckmanualshub.com/

1	2	3	4	**Názov**	Název	Name	Наименование
20	**00062088**	1		HRDLO	HRDLO	SOCKET	ШТУЦЕР
21	**07420003**	1		HRDLO	HRDLO	SOCKET	ШТУЦЕР
22	**07420009**	1		HRDLO	HRDLO	SOCKET	ШТУЦЕР
29	**11062029**	1		T-HRDLO	T-HRDLO	T-SOCKET	Т-ШТУЦЕР
31	**11061012**	1		L-HRDLO	L-HRDLO	L-SOCKET	L-ШТУЦЕР
36	**11062036**	1		SPOJKA	SPOJKA	ELBOW	СЦЕПЛЕНИЕ
41	**09062031**	4		PRÍCHYTKA	PŘÍCHYTKA	CLAMP	ЗАПОНКА
43	**11062043**	1		PRÍCHYTKA	PŘÍCHYTKA	CLAMP	ЗАПОНКА
45	**00064046**	5		SKRUTKA M8X30	ŠROUB	SCREW	БОЛТ
47	**00020019**	5		PODLOŽKA 8	PODLOŽKA	WASHER	ШАЙБА
52	**11062052**	1		POTRUBIE	POTRUBÍ	PIPING	ТРУБОПРОВОД
55	**11062055**	1		POTRUBIE	POTRUBÍ	PIPING	ТРУБОПРОВОД
56	**11062056**	1		T-HRDLO	T-HRDLO	T-SOCKET	Т-ШТУЦЕР
64	**12062062**	1		HADICA PHD 213X360	HADICE	HOSE	ШЛАНГ
70	**11062070**	1		POTRUBIE	POTRUBÍ	PIPING	ТРУБОПРОВОД
71	**11062071**	1		POTRUBIE	POTRUBÍ	PIPING	ТРУБОПРОВОД
72	**11062072**	1		POTRUBIE	POTRUBÍ	PIPING	ТРУБОПРОВОД
77	**11062077**	1		POTRUBIE	POTRUBÍ	PIPING	ТРУБОПРОВОД
78	**11062078**	1		POTRUBIE	POTRUBÍ	PIPING	ТРУБОПРОВОД

https://truckmanualshub.com/

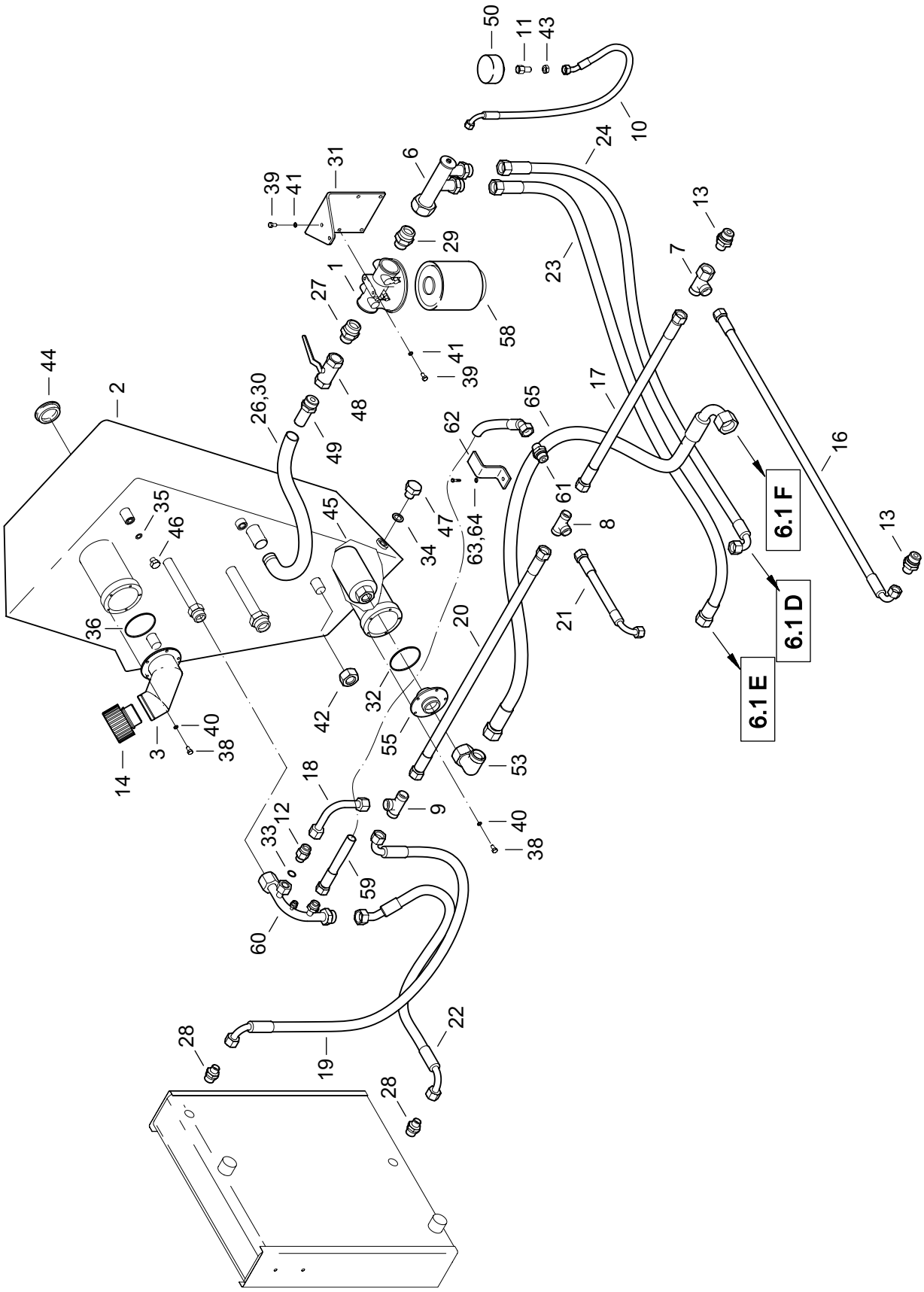

https://truckmanualshub.com/

HYDRAULICKÝ SYSTÉM
HYDRAULICKÝ SYSTÉM
HYDRAULIC SYSTEM
ГИДРАВЛИЧЕСКАЯ СИСТЕМА

6.3

1	2	3	4	Názov	Název	Name	Наименование
1	**09065001**	1		FILTER	FILTR	FILTER	ФИЛЬТР
2	**11063002**	1		HYDRAULICKÁ NÁDRŽ	HYDRAULICKÁ NÁDRŽ	OIL TANK	ГИДРАВЛИЧЕСКИЙ БАК
3	**11063003**	1		NALIEVACIE HRDLO	NALÉVACÍ HRDLO	FILLER	ЗАЛИВНОЕ ГОРЛО
6	**11063006**	1		POTRUBIE	POTRUBÍ	PIPING	ТРУБОПРОВОД
7	**11063007**	1		T-HRDLO	T-HRDLO	T-SOCKET	Т-ШТУЦЕР
8	**11063008**	1		T-SPOJKA	T-SPOJKA	T-ELBOW	Т-СЦЕПЛЕНИЕ
9	**11063009**	1		T-SPOJKA	T-SPOJKA	T-ELBOW	Т-СЦЕПЛЕНИЕ
10	**11063010**	1		HADICA 106X400	HADICE	HOSE	ШЛАНГ
11	**08065024**	1		HRDLO	HRDLO	SOCKET	ШТУЦЕР
12	**11063012**	1		PREPÚŠŤACÍ VENTIL VENTIL	PŘEPOUŠTĚCÍ	RELIEF VALVE	ПЕРЕПУСКНОЙ КЛАПАН
13	**11063013**	2		HRDLO	HRDLO	SOCKET	ШТУЦЕР
14	**11063014**	1		UZÁVER	UZÁVĚR	CLOSURE	ЗАТВОР
16	**11063016**	1		HADICA PTE 216-630	HADICE	HOSE	ШЛАНГ
17	**11063017**	1		HADICA PTE 216-680	HADICE	HOSE	ШЛАНГ
18	**11063018**	1		POTRUBIE	POTRUBÍ	PIPING	ТРУБОПРОВОД
19	**11063019**	1		HADICA PHD 120X1230	HADICE	HOSE	ШЛАНГ
20	**11063020**	1		HADICA PHD 120X530	HADICE	HOSE	ШЛАНГ
21	**11063021**	1		HADICA PTE 216X200	HADICE	HOSE	ШЛАНГ
22	**11063022**	1		HADICA PHD 120X1130	HADICE	HOSE	ШЛАНГ
23	**11063023**	1		HADICA PHD 120X770	HADICE	HOSE	ШЛАНГ
24	**11063024**	1		HADICA PHD 120X830	HADICE	HOSE	ШЛАНГ
25	**11063025**	1		HADICA PHD 132X1550	HADICE	HOSE	ШЛАНГ
26	**00061105**	1		HADICA TMS 650	HADICE	HOSE	ШЛАНГ
27	**09065006**	1		VSUVKA	VSUVKA	INSERTION	НИППЕЛЬ
28	**08420003**	2		HRDLO	HRDLO	SOCKET	ШТУЦЕР
29	**11063029**	1		HRDLO	HRDLO	SOCKET	ШТУЦЕР
30	**09065014**	2		HADICOVÁ SPONA	HADICOVÁ SPONA	CLIP	ХОМУТ
31	**11063031**	1		KONZOLA	KONZOLA	BRACKET	КОНСОЛЬ
32	**11063032**	1		O-KRÚŽOK 8X3,55	O-KROUŽEK	O-RING	О-КОЛЬЦО
33	**00062030**	1		TESNIACI KRÚŽOK 27X32	TĚSNÍCÍ KROUŽEK	SEALING RING	УПЛОТНИТЕЛЬНОЕ КОЛЬЦО
34	**00062033**	1		TESNIACI KRÚŽOK 16X20	TĚSNÍCÍ KROUŽEK	SEALING RING	УПЛОТНИТЕЛЬНОЕ КОЛЬЦО
35	**00062048**	1		TESNIACI KRÚŽOK 12X16	TĚSNÍCÍ KROUŽEK	SEALING RING	УПЛОТНИТЕЛЬНОЕ КОЛЬЦО

https://truckmanualshub.com/

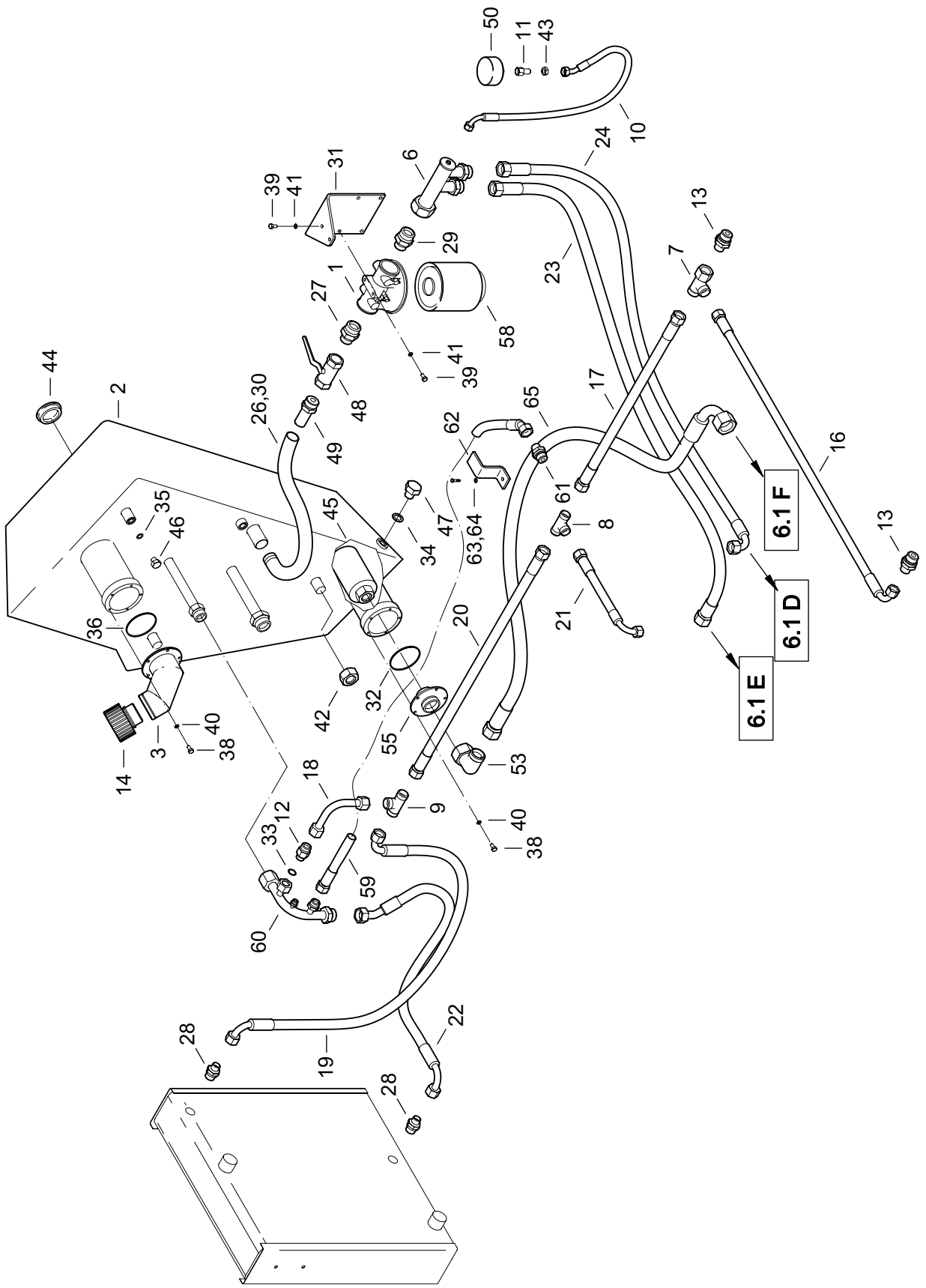

https://truckmanualshub.com/

1	2	3	4	**Názov**	Název	Name	Наименование
36	**07050028**	1		O-KRÚŽOK 70X3	O-KROUŽEK	O-RING	О-КОЛЬЦО
38	**08120030**	10		SKRUTKA M6X14	ŠROUB	SCREW	БОЛТ
39	**01050017**	6		SKRUTKA M8X18	ŠROUB	SCREW	БОЛТ
40	**00031055**	10		PODLOŽKA 6	PODLOŽKA	WASHER	ШАЙБА
41	**00020019**	6		PODLOŽKA 8	PODLOŽKA	WASHER	ШАЙБА
42	**07050021**	3		MATICA M24	MATICE	NUT	ГАЙКА
43	**00176002**	1		MATICA M14X1,5	MATICE	NUT	ГАЙКА
44	**00066018**	1		OLEJOZNAK M52X1,5	OLEJOZNAK	OIL GAUGE	УКАЗАТЕЛЬ УРОВНЯ МАСЛА
45	**11063045**	1		FILTER	FILTR	FILTER	ФИЛЬТР
46	**00066020**	1		ZÁTKA M12X1,5-10	ZÁTKA	PLUG	ПРОБКА
47	**07050020**	1		ZÁTKA M16X1,5	ZÁTKA	PLUG	ПРОБКА
48	**08063037**	1		GUĽOVÝ VENTIL	KULOVÝVENTIL	BALL VALVE	ШАРОВОЙ КЛАПАН
49	**08063038**	1		HRDLO	HRDLO	SOCKET	ШТУЦЕР
50	**00066019**	1		VÁKUOMANOMETER	VAKUOMETR	VACUUMMETER	ВАКУУММЕТР
53	**11063053**	1		L-HRDLO	L-HRDLO	L-SOCKET	L-ШТУЦЕР
55	**11063055**	1		VEKO ÚPLNÉ	VÍKO ÚPLNÉ	COVER	КРЫШКА В СБОРЕ
58	**09065029**	1		ČISTIACA VLOŽKA	ČISTÍCÍ VLOŽKA	FILTER ELEMENT	ФИЛЬТР
59	**11063059**	1		HADICA PTE 213X1300	HADICE	HOSE	ШЛАНГ
60	**11063060**	1		POTRUBIE	POTRUBÍ	PIPING	ТРУБОПРОВОД
61	**08063042**	1		HRDLO	HRDLO	SOCKET	ШТУЦЕР
62	**11063062**	1		PRÍCHYTKA	PŘÍCHYTKA	CLAMP	ЗАПОНКА
63	**00261072**	1		SKRUTKA M8X14	ŠROUB	SCREW	БОЛТ
64	**11063064**	1		PODLOŽKA 8,2	PODLOŽKA	WASHER	ШАЙБА
65	**11063065**	1		HADICA	HADICE	HOSE	ШЛАНГ

https://truckmanualshub.com/

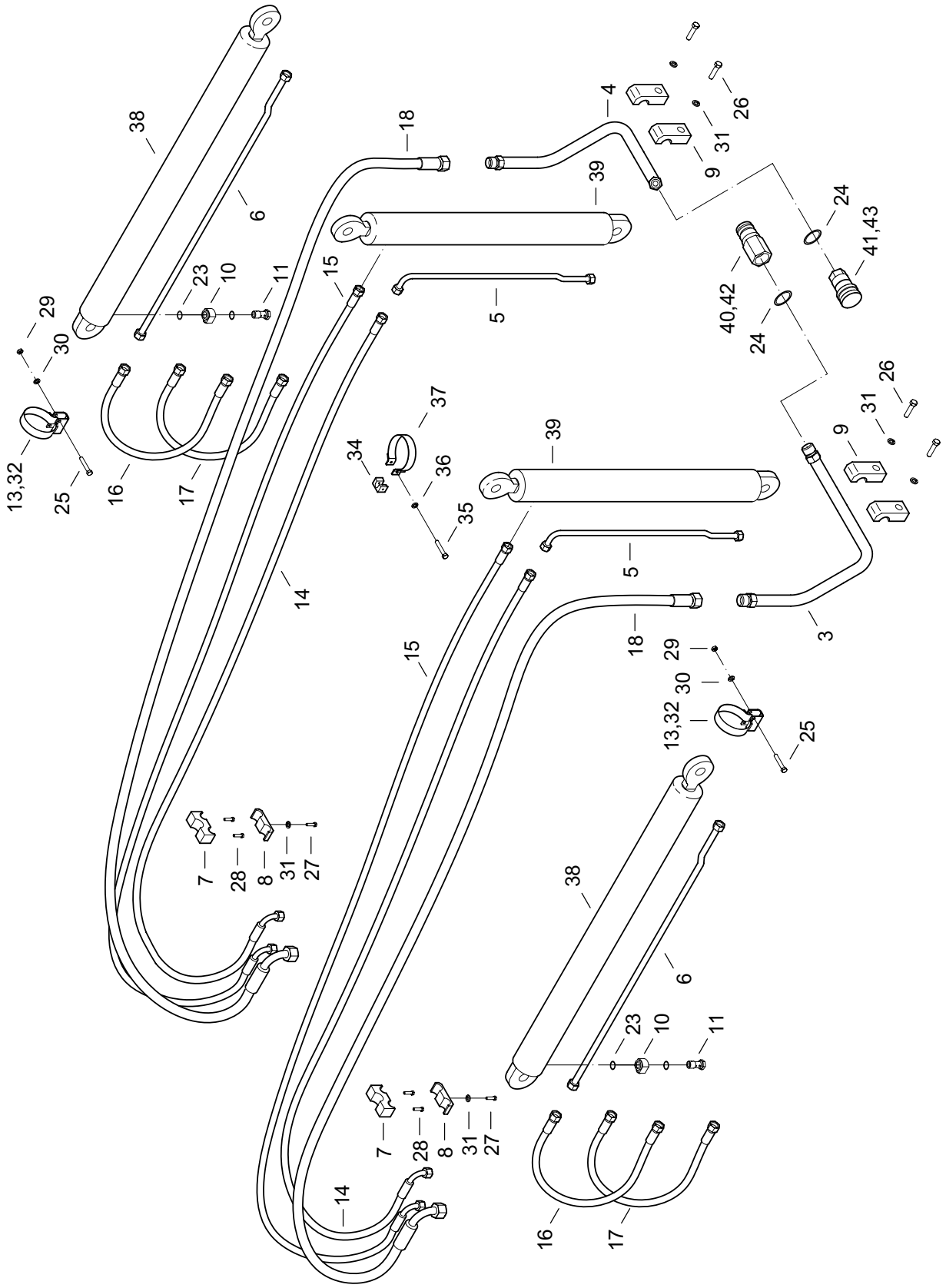

https://truckmanualshub.com/

1	2	3	4	**Názov**	Název	Name	Наименование
3	**11064003**	1		POTRUBIE	POTRUBÍ	PIPING	ТРУБОПРОВОД
4	**11064004**	1		POTRUBIE	POTRUBÍ	PIPING	ТРУБОПРОВОД
5	**11064005**	2		POTRUBIE	POTRUBÍ	PIPING	ТРУБОПРОВОД
6	**11064006**	2		POTRUBIE	POTRUBÍ	PIPING	ТРУБОПРОВОД
7	**11064007**	2		PRÍCHYTKA	PŘÍCHYTKA	CLAMP	ЗАПОНКА
8	**11064008**	2		PRÍCHYTKA	PŘÍCHYTKA	CLAMP	ЗАПОНКА
9	**11062043**	4		PRÍCHYTKA	PŘÍCHYTKA	CLAMP	ЗАПОНКА
10	**11064010**	2		OKO	OKO	EYE	ОЧКО
11	**11064011**	2		VENTIL	VENTIL	VALVE	КЛАПАН
13	**00067030**	2		SPONA	SPONA	CLIP	ХОМУТ
14	**11064014**	2		HADICA AOL 90 HL PHD 210X2300	HADICE	HOSE	ШЛАНГ
15	**11064015**	2		HADICA AOL 90 AOL PHD 210X2300	HADICE	HOSE	ШЛАНГ
16	**11064016**	2		HADICA AOL HL PHD 210X450	HADICE	HOSE	ШЛАНГ
17	**11064017**	2		HADICA HL HL PHD 210X450	HADICE	HOSE	ШЛАНГ
18	**11064018**	2		HADICA AOL 90 AOL PHD 216X2700	HADICE	HOSE	ШЛАНГ
23	**00063039**	4		TESNIACI KRÚŽOK 22X27	TĚSNÍCÍ KROUŽEK	SEALING RING	УПЛОТНИТЕЛЬНОЕ КОЛЬЦО
24	**00062030**	2		TESNIACI KRÚŽOK 27X32	TĚSNÍCÍ KROUŽEK	SEALING RING	УПЛОТНИТЕЛЬНОЕ КОЛЬЦО
25	**00067031**	4		SKRUTKA M6X35	ŠROUB	SCREW	БОЛТ
26	**07172008**	4		SKRUTKA M8X30	ŠROUB	SCREW	БОЛТ
27	**07172007**	2		SKRUTKA M8X25	ŠROUB	SCREW	БОЛТ
28	**11064028**	4		SKRUTKA M8X25	ŠROUB	SCREW	БОЛТ
29	**00081060**	4		MATICA M6	MATICE	NUT	ГАЙКА
30	**00031055**	4		PODLOŽKA 6	PODLOŽKA	WASHER	ШАЙБА
31	**00020019**	10		PODLOŽKA 8	PODLOŽKA	WASHER	ШАЙБА
32	**01153012**	2		TESNENIE	TĚSNĚNÍ	SEAL	УПЛОТНЕНИЕ
34	**11064034**	2	022/04→	TELESO UPÍNKY	TĚLESO	BODY	КОРПУС
35	**11064035**	4	022/04→	SKRUTKA M5X8	ŠROUB	SCREW	БОЛТ
36	**00081064**	4	022/04→	PODLOŽKA 5,1	PODLOŽKA	WASHER	ШАЙБА
37	**11064037**	2	022/04→	SPONA	SPONA	CLIP	ХОМУТ
38	**11064038**	2		HYDRAULICKÝ VALEC 63/36/800	HYDRAULICKÝ VÁLEC	HYDRAULIC CYLINDER ASSY	ГИДРОЦИЛИНДР ПРАВЫЙ
39	**11064039**	2		HYDRAULICKÝ VALEC 70/40/550	HYDRAULICKÝ VÁLEC	HYDRAULIC CYLIDER ASSY	ГИДРОЦИЛИНДР ЛЕВЫЙ
40	**07064054**	1		ZÁSTRČKA SPOJKY	ZÁSTRČKA SPOJKY	TWIN PLUG CONNECTOR	РОЗЕТКА МУФТЫ
41	**07064055**	1		OBJÍMKA SPOJKY	OBJÍMKA SPOJKY	TWIN PLUG CONNECTOR	ОБОЙМА МУФТЫ
42	**07064056**	1		KRYTKA ZÁSTRČKY	KRYTKA ZÁSTRČKY	RUBBER CAP	КРЫШКА
43	**07064057**	1		KRYTKA OBJÍMKY	KRYTKA OBJÍMKY	RUBBERCAP	КРЫШКА

https://truckmanualshub.com/

HYDRAULICKÝ VALEC 70/36/550 | 7.1

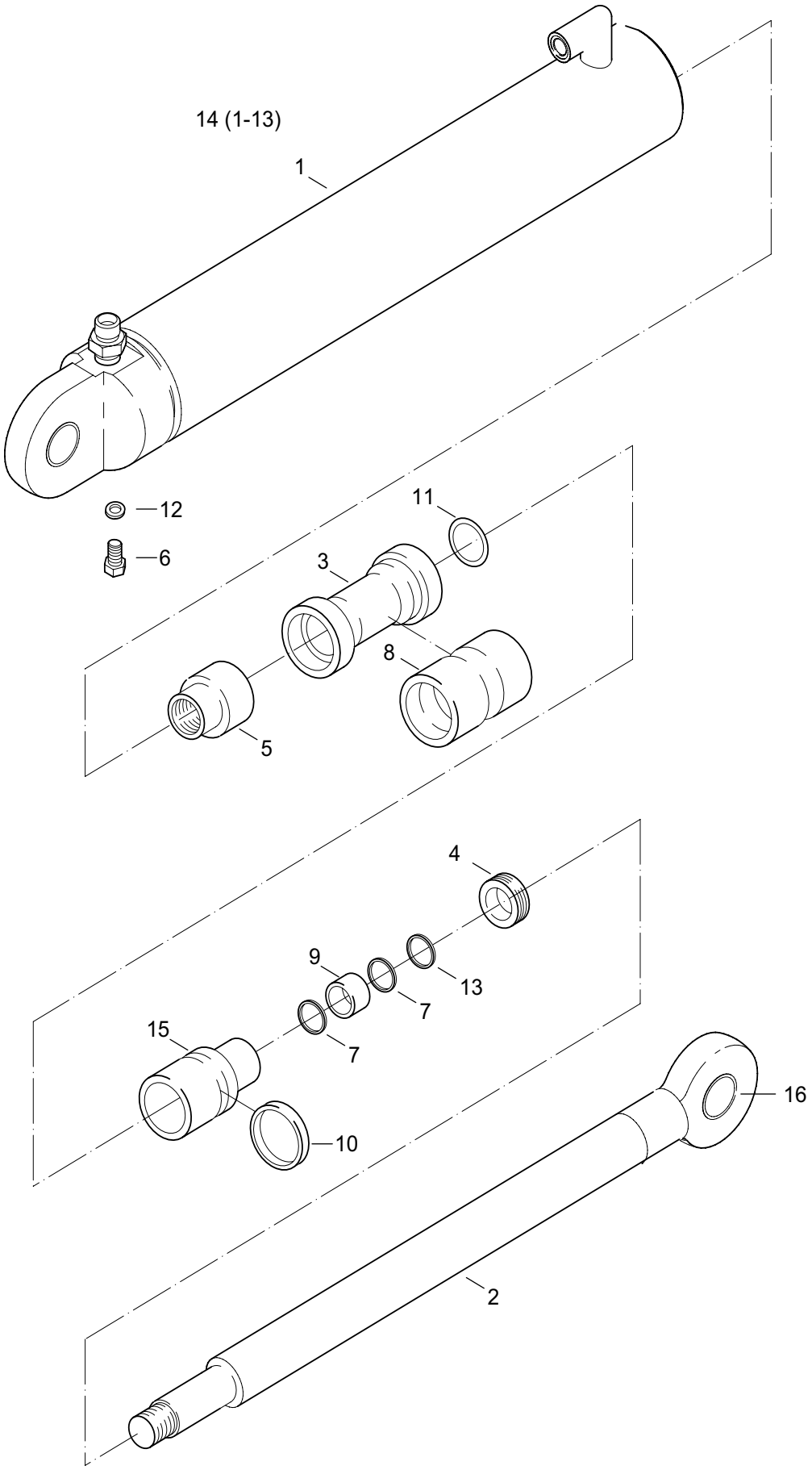

https://truckmanualshub.com/

HYDRAULICKÝ VALEC 70/36/550
HYDRAULICKÝ VÁLEC
HYDRAULIC CYLINDER
ГИДРОЦИЛИНДР

7.1

1	2	3	4	Názov	Název	Name	Наименование
1	**11071001**	1		VALEC S VEKOM	VÁLEC S VÍKEM	CYLINDER WITH COVER	ЦИЛИНДР С КРЫШКОЙ
2	**11071002**	1		PIESTNICA S LOŽISKOM	PÍSTNICE S LOŽISKEM	PISTON ROD WITH BEARING	ШТОК С ПОДШИПНИКОМ
3	**11071003**	1		PIEST	PÍST	PISTON	ПОРШЕНЬ
4	**11071004**	1		MATICA VEKA	MATICE VÍKA	COVER NUT	ГАЙКА КРЫШКИ
5	**00079007**	1		MATICA	MATICE	NUT	ГАЙКА
6	**00076010**	1		SKRUTKA M6X10	ŠROUB	SCREW	БОЛТ
7	**00076022**	2		VODIACI KRÚŽOK 5,6X2,5	VODÍCÍ KROUŽEK	GUIDE RING	ВОДЯЩЕЕ КОЛЬЦО
8	**11071008**	1		MANŽETA 70X50X22,4	MANŽETA	COLLAR	МАНЖЕТА
9	**00079008**	1		MANŽETA 36X46X7,3	MANŽETA	COLLAR	МАНЖЕТА
10	**11071010**	1		O-KRÚŽOK 64X3	O-KROUŽEK	O-RING	О-КОЛЬЦО
11	**00076016**	1		O-KRÚŽOK 25X2	O-KROUŽEK	O-RING	О-КОЛЬЦО
12	**00076017**	1		TESNIACI KRÚŽOK	TĚSNÍCÍ KROUŽEK	SEALING RING	УПЛОТНИТЕЛЬНОЕ
13	**00079016**	1		STIERACÍ KRÚŽOK	STÍRACÍ KROUŽEK	RING	КОЛЬЦО
14	**11064002**	1		HYDRAULICKÝ VALEC	HYDRAULICKÝ VÁLEC	HYDRAULIC CYLINDER	ГИДРОЦИЛИНДР
15	**11071015**	1		PREDNÉ VEKO	PŘEDNÍ VÍKO	FRONT COVER	ПЕРЕДНЯЯ РЫШКА
16	**11071016**	2		LOŽISKO	LOŽISKO	BEARING	ПОДШИПНИК

https://truckmanualshub.com/

HYDRAULICKÝ VALEC 63/36/800 | 7.2

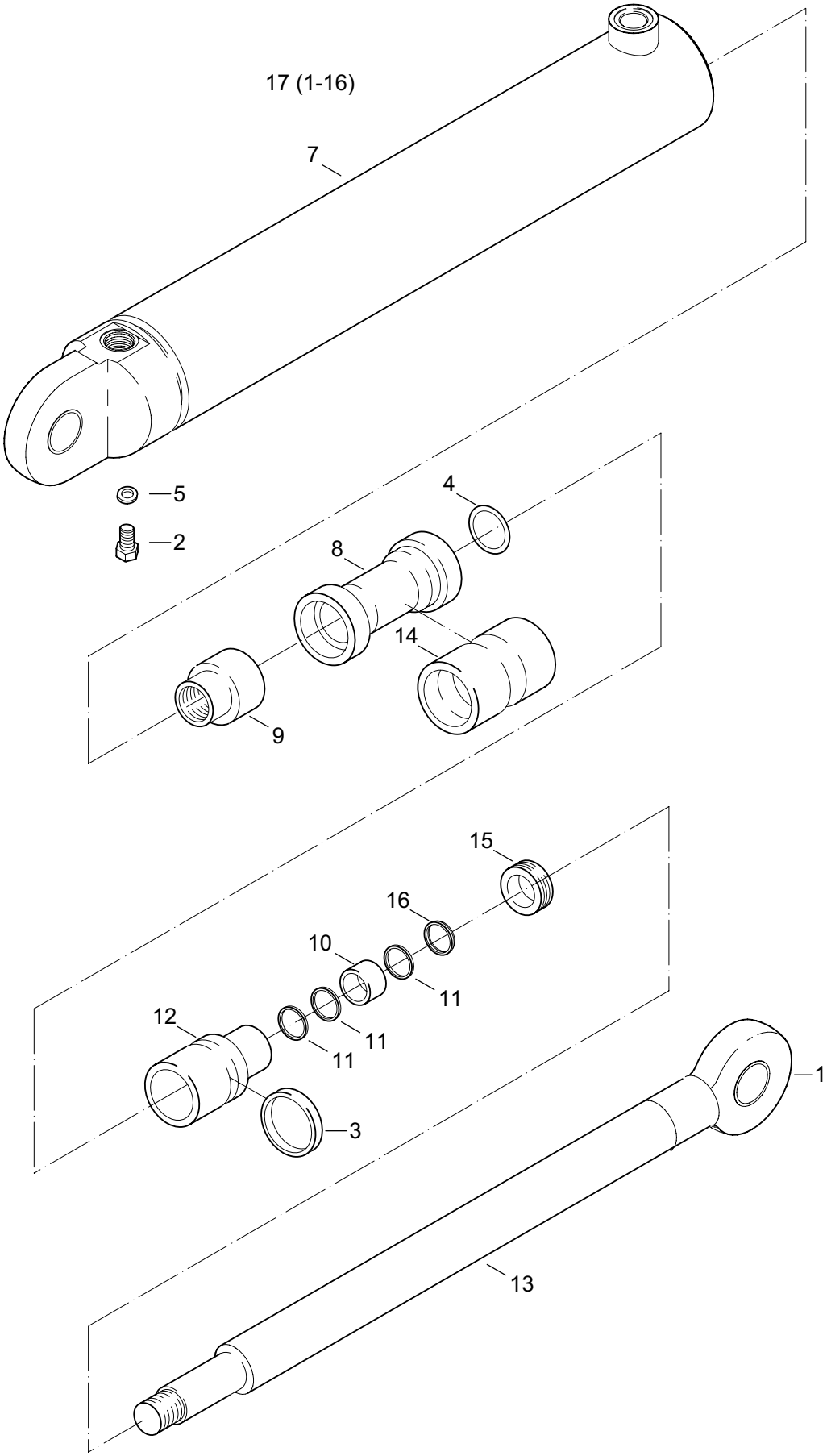

https://truckmanualshub.com/

HYDRAULICKÝ VALEC 63/36/800
HYDRAULICKÝ VÁLEC
HYDRAULIC CYLINDER
ГИДРОЦИЛИНДР

7.2

1	2	3	4	Názov	Název	Name	Наименование
1	**00076002**	1		LOŽISKO	LOŽISKO	BEARING	ПОДШИПНИК
2	**00076010**	1		SKRUTKA	ŠROUB	SCREW	БОЛТ
3	**00076015**	2		O-KRÚŽOK 55X3	O-KROUŽEK	O-RING	O-КОЛЬЦО
4	**00076016**	1		O-KRÚŽOK 25X2	O-KROUŽEK	O-RING	O-КОЛЬЦО
5	**00076017**	1		TESNIACI KRÚŽOK	TĚSNÍCÍ KROUŽEK	SEALING RING	УПЛОТНИТЕЛЬНОЕ КОЛЬЦО
7	**11072007**	1		VALEC S VEKOM	VÁLEC S VÍKEM	CYLINDER WITH COVER	ЦИЛИНДР С КРЫШКОЙ
8	**00079005**	1		PIEST	PÍST	PISTON	ПОРШЕНЬ
9	**00079007**	1		MATICA	MATICE	NUT	ГАЙКА
10	**00079008**	1		MANŽETA	MANŽETA	COLLAR	МАНЖЕТА
11	**00079009**	3		VODIACI KRÚŽOK 36X39X5,6	VODÍCÍ KROUŽEK	GUIDE RING	ВОДЯЩЕЕ КОЛЬЦО
12	**00079010**	1		PREDNÉ VEKO	PŘEDNÍ VÍKO	FRONT COVER	ПЕРЕДНЯЯ РЫШКА
13	**11072013**	1		PIESTNICA S LOŽISKOM	PÍSTNICE S LOŽISKEM	PISTON ROD WITH BEARING	ШТОК С ПОДШИПНИКОМ
14	**00076013**	1		MANŽETA L43	MANŽETA	COLLAR	МАНЖЕТА
15	**00079015**	1		MATICA VEKA	MATICE VÍKA	COVER NUT	ГАЙКА КРЫШКИ
16	**00079016**	1		TESNIACI KRÚŽOK	TĚSNÍCÍ KROUŽEK	SEALING RING	УПЛОТНИТЕЛЬНОЕ КОЛЬЦО
17	**11064001**	1		HYDRAULICKÝ VALEC	HYDRAULICKÝ VÁLEC	HYDRAULIC CYLINDER	ГИДРОЦИЛИНДР

https://truckmanualshub.com/

OVLÁDANIE ROZVÁDZAČA

8.1

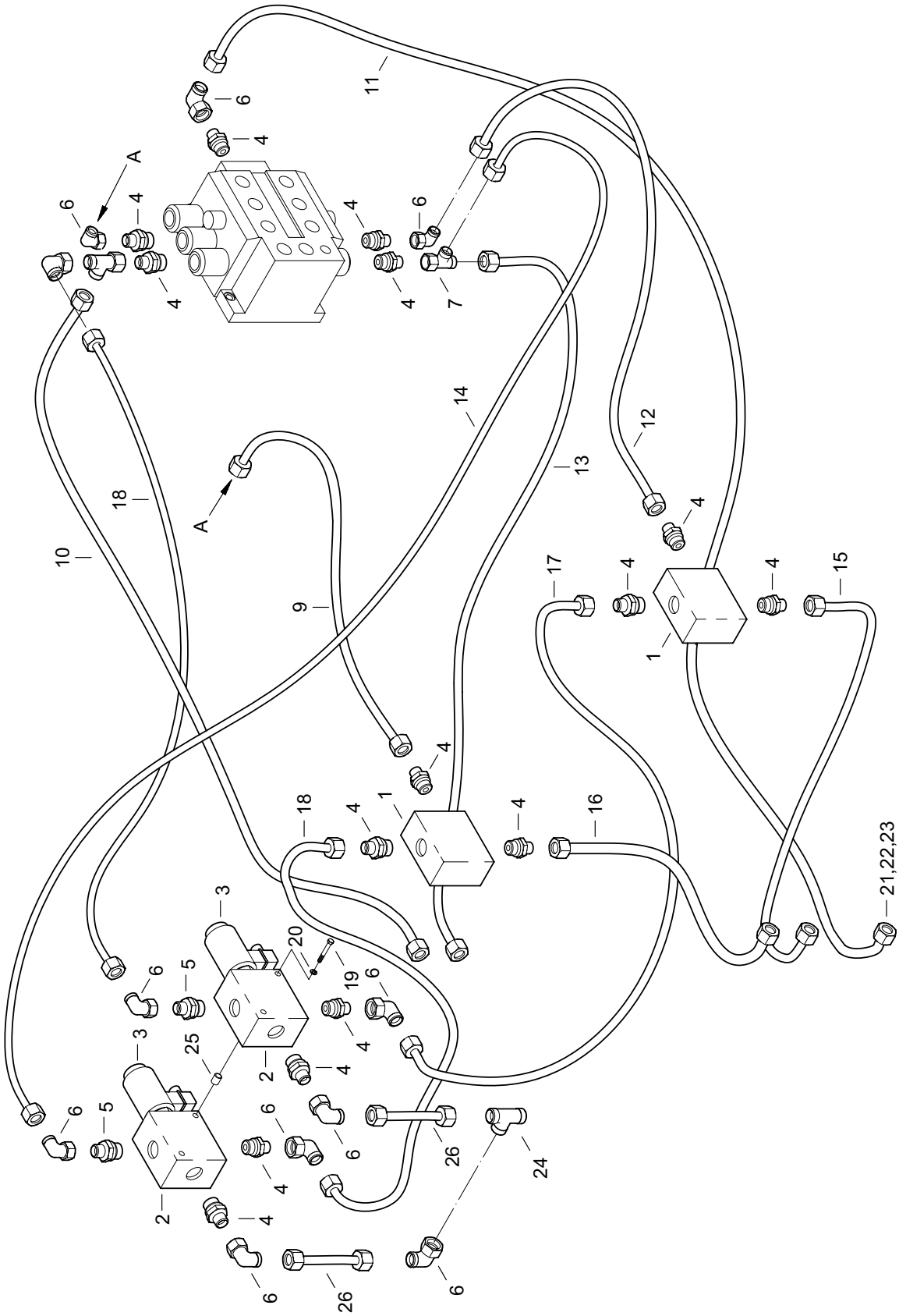

https://truckmanualshub.com/

OVLÁDANIE ROZVÁDZAČA (160/05→)
OVLÁDÁNÍ ROZVADĚČE
DISTRIBUTION CONTROL
УПРАВЛЕНИЕ РАСПРЕДЕЛИТЕЛЯ

8.1

1	2	3	4	Názov	Název	Name	Наименование
1	**11081001**	2		LOGICKÝ VENTIL	VENTIL	VALVE	КЛАПАН
2	**00082030**	2		KOCKA	KOCKA	CUBE	КУБИК
3	**00292001**	2		ELEKTROMAGNETIC. VENTIL	ELEKTROMAGNET. VENTIL	ELECTROMAGNETIC VALVE	ЭЛЕКТРОМАГНИТНЫЙ КЛАПАН
4	**07081043**	15		HRDLO G 1/4	HRDLO	SOCKET	ШТУЦЕР
5	**11081005**	2		HRDLO	HRDLO	SOCKET	ШТУЦЕР
6	**07081040**	10		L-HRDLO	L-HRDLO	L-SOCKET	Л-ШТУЦЕР
7	**09081032**	1		T-HRDLO	T-HRDLO	T-SOCKET	Т-ШТУЦЕР
9	**01083031**	1		HADICA 10X2X380	HADICE	HOSE	ШЛАНГ
11	**01083031**	1		HADICA 10X2X1300	HADICE	HOSE	ШЛАНГ
10	**01083031**	1	032/04→	HADICA 10X2X1000	HADICE	HOSE	ШЛАНГ
12	**01083031**	1		HADICA 10X2X140	HADICE	HOSE	ШЛАНГ
13	**01083031**	1		HADICA 10X2X900	HADICE	HOSE	ШЛАНГ
14	**01083031**	1		HADICA 10X20X700	HADICE	HOSE	ШЛАНГ
15	**01083031**	1		HADICA 10X2X1370	HADICE	HOSE	ШЛАНГ
16	**01083031**	1		HADICA 10X2X1300	HADICE	HOSE	ШЛАНГ
17	**01083031**	1	032/04→	HADICA 10X2X400	HADICE	HOSE	ШЛАНГ
18	**01083031**	2		HADICA 10X2X600	HADICE	HOSE	ШЛАНГ
19	**07081052**	2		SKRUTKA M6X80	ŠROUB	SCREW	БОЛТ
20	**00031055**	2		PODLOŽKA 6	PODLOŽKA	WASHER	ШАЙБА
21	**00081107**	24		MATICA M16X1,5	MATICE	NUT	ГАЙКА
22	**00081108**	24		PRSTEŇ	PRSTEN	RING	КОЛЬЦО
23	**00081109**	24		VSUVKA 6	VSUVKA	INSERTION	ВКЛАДЫШ
24	**07081039**	1	032/04→	T-HRDLO M16X1,5	T-HRDLO	T-SOCKET	Т-ШТУЦЕР
25	**07081059**	2	032/04→	PODLOŽKA	PODLOŽKA	WASHER	ШАЙБА
26	**01083031**	2	032/04→	HADICA 10X2X150	HADICE	HOSE	ШЛАНГ

K pozíciám 9-18,26 sa dodávajú po 2 kusy poz. 21,22,23
K pozicím 9-18,26 se dodávají po 2 kusy poz. 21,22,23
Items 9-18,26 are delivered with 2 pieces of items 21,22,23
К позициям 9-18,26 доставляются по 2 штуки поз. 21,22,23

https://truckmanualshub.com/

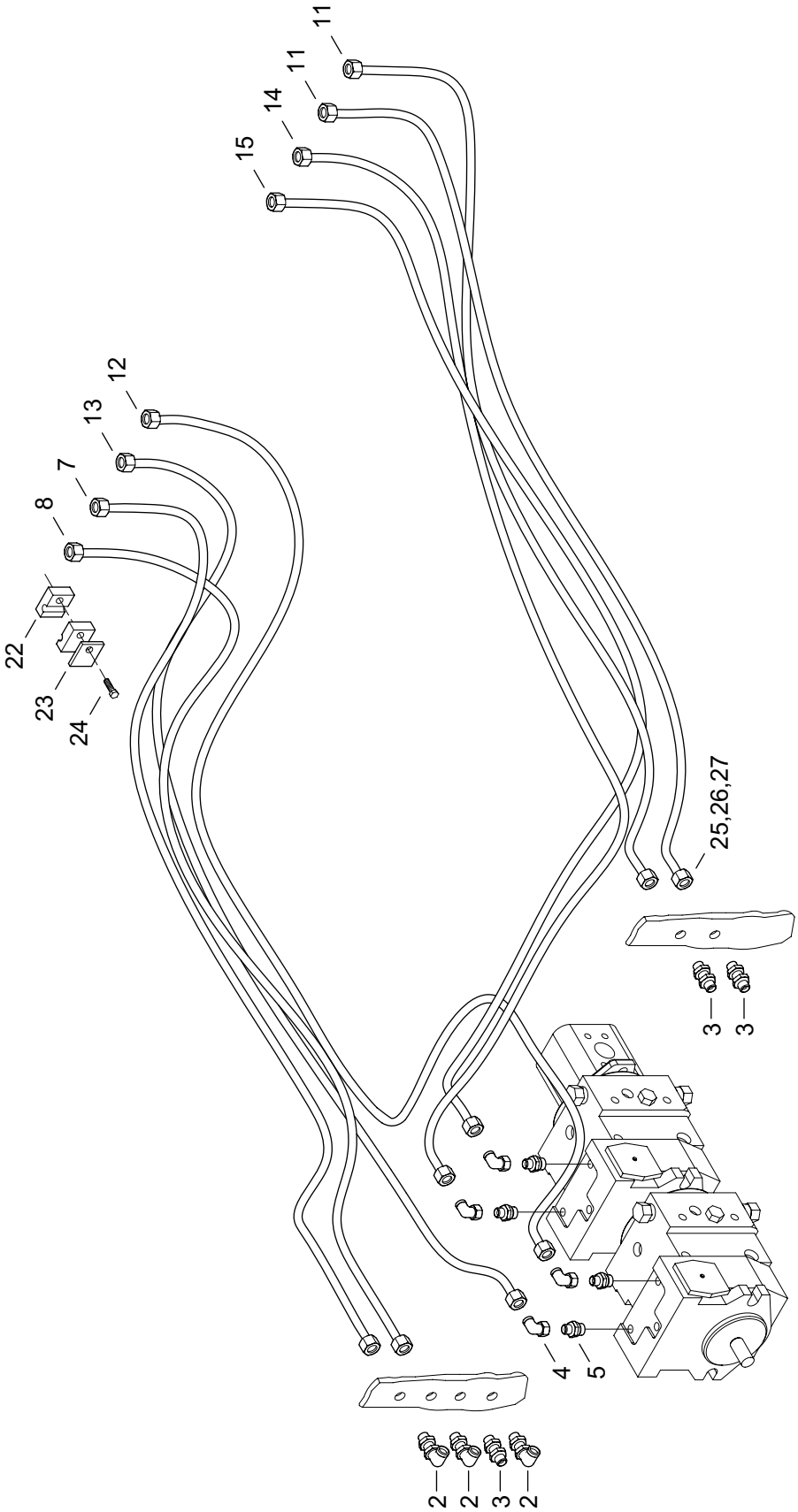

https://truckmanualshub.com/

OVLÁDANIE ROZVÁDZAČA (160/05→)
OVLÁDÁNÍ ROZVADĚČE
DISTRIBUTION CONTROL
УПРАВЛЕНИЕ РАСПРЕДЕЛИТЕЛЯ

1	2	3	4	Názov	Název	Name	Наименование
2	**11082002**	4		L-HRDLO	L-HRDLO	L-SOCKET	Л-ШТУЦЕР
3	**08081049**	2		HRDLO	HRDLO	SOCKET	ШТУЦЕР
4	**07081040**	4		L-HRDLO M16X1,5	L-HRDLO	L-SOCKET	Л-ШТУЦЕР
5	**07081042**	4		HRDLO M12X1,5	HRDLO	SOCKET	ШТУЦЕР
7	**01083031**	1		HADICA 10X2X1300	HADICE	HOSE	ШЛАНГ
8	**01083031**	1		HADICA 10X2X1260	HADICE	HOSE	ШЛАНГ
11	**01083031**	2		HADICA 10X2X1220	HADICE	HOSE	ШЛАНГ
12	**01083031**	1		HADICA 10X2X1860	HADICE	HOSE	ШЛАНГ
13	**01083031**	1		HADICA 10X2X1740	HADICE	HOSE	ШЛАНГ
14	**01083031**	1		HADICA 10X2X1600	HADICE	HOSE	ШЛАНГ
15	**01083031**	1		HADICA 10X2X1500	HADICE	HOSE	ШЛАНГ
22	**07081044**	16		LÔŽKO	LŮŽKO	BED	СТАНИНА
23	**07081045**	8		PLATNIČKA HORNÁ	LAMELA HORNÍ	UPPER PLATE	ПЛАСТИНА
24	**07081046**	8		SKRUTKA M6X30	ŠROUB	SCREW	БОЛТ
25	**00081107**	16		MATICA M16X1,5	MATICE	NUT	ГАЙКА
26	**00081108**	16		PRSTEŇ	PRSTEN	RING	КОЛЬЦО
27	**00081109**	16		VSUVKA 6	VSUVKA	INSERTION	ВКЛАДЫШ

K pozíciám 7-15 sa dodávajú po 2 kusy poz. 25,26,27
K pozicím 7-15 se dodávají po 2 kusy poz. 25,26,27
Items 7-15 are delivered with 2 pieces of items 25,26,27
К позициям 7-15 доставляются по 2 штуки поз. 25,26,27

https://truckmanualshub.com/

OVLÁDANIE ROZVÁDZAČA

8.3

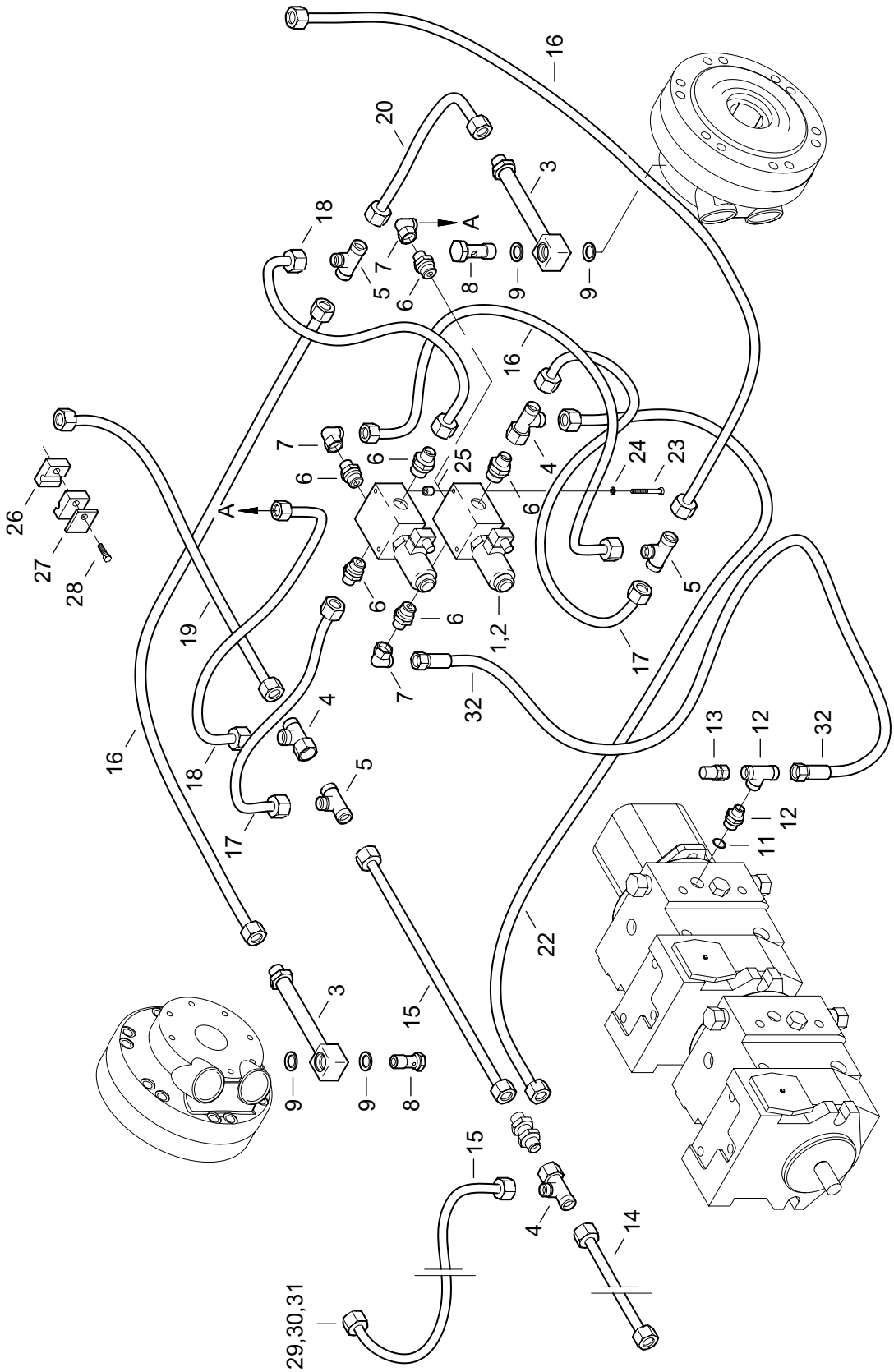

https://truckmanualshub.com/

OVLÁDANIE ROZVÁDZAČA (160/05→)
OVLÁDÁNÍ ROZVADĚČE
DISTRIBUTION CONTROL
УПРАВЛЕНИЕ РАСПРЕДЕЛИТЕЛЯ

8.3

1	2	3	4	Názov	Název	Name	Наименование
1	**00082030**	2		KOCKA	KOCKA	CUBE	КУБИК
2	**00292001**	2		ELEKTROMAGNETIC. VENTIL	ELEKTROMAGNET. VENTIL	ELECTROMAGNETIC VALVE	ЭЛЕКТРОМАГНИТНЫЙ КЛАПАН
3	**07081038**	2		POTRUBIE	POTRUBÍ	PIPING	ТРУБОПРОВОД
4	**09081032**	3		T-HRDLO	T-HRDLO	T-SOCKET	Т-ШТУЦЕР
5	**07081039**	3		T-HRDLO M16X1,5	T-HRDLO	T-SOCKET	Т-ШТУЦЕР
6	**07081043**	6		HRDLO G 1/4	HRDLO	SOCKET	ШТУЦЕР
7	**07081040**	2		L-HRDLO	L-HRDLO	L-SOCKET	Л-ШТУЦЕР
8	**07081058**	2		SKRUTKA 9/16-18 UNF	ŠROUB	SCREW	БОЛТ
9	**00083008**	4		TESNIACI KRÚŽOK 14X18	TĚSNÍCÍ KROUŽEK	SEALING RING	УПЛОТНИТЕЛЬНОЕ КОЛЬЦО
10	**00081104**	1		HRDLO	HRDLO	SOCKET	ШТУЦЕР
11	**07081051**	1		O-KRÚŽOK 22,4X2,65	O-KROUŽEK	O-RING	О-КОЛЬЦО
12	**08081088**	1		T-HRDLO M16X1,5	T-HRDLO	T-SOCKET	Т-ШТУЦЕР
13	**07081089**	1		MERACIE HRDLO M16X1,5	HRDLO	SOCKET	ШТУЦЕР
14	**01083031**	1		HADICA WESTAMID 10X2X800	HADICE	HOSE	ШЛАНГ
15	**01083031**	2		HADICA 10X2X1000	HADICE	HOSE	ШЛАНГ
16	**01083031**	3		HADICA 10X2X400	HADICE	HOSE	ШЛАНГ
17	**01083031**	2		HADICA 10X2X250	HADICE	HOSE	ШЛАНГ
18	**01083031**	2		HADICA WESTAMID 10X2X300	HADICE	HOSE	ШЛАНГ
19	**01083031**	1		HADICA 10X2X360	HADICE	HOSE	ШЛАНГ
20	**01083031**	1		HADICA 10X2X600	HADICE	HOSE	ШЛАНГ
22	**01083031**	1		HADICA WESTAMID 10X2X1000	HADICE	HOSE	ШЛАНГ
23	**07081052**	4		SKRUTKA M6X80	ŠROUB	SCREW	БОЛТ
24	**00031055**	4		PODLOŽKA 6	PODLOŽKA	WASHER	ШАЙБА
25	**07081059**	4		PODLOŽKA	PODLOŽKA	WASHER	ШАЙБА
26	**07081044**	4		LÔŽKO	LŮŽKO	BED	СТАНИНА
27	**07081045**	2		PLATNIČKA HORNÁ	LAMELA HORNÍ	SHEET	ПЛАСТИНА
28	**07081046**	2		SKRUTKA M6X30	ŠROUB	SCREW	БОЛТ
29	**00081107**	26		MATICA M16X1,5	MATICE	NUT	ГАЙКА
30	**00081108**	26		PRSTEŇ	PRSTEN	RING	КОЛЬЦО
31	**00081109**	26		VSUVKA 6	VSUVKA	INSERTION	ВКЛАДЫШ
32	**07081097**	1		HADICA	HADICE	HOSE	ШЛАНГ

K pozíciám 14-22 sa dodávajú po 2 kusy poz. 29,30,31
K pozicím 14-22 se dodávají po 2 kusy poz. 29,30,31
Items 14-22 are delivered with 2 pieces of items 29,30,31
К позициям 14-22 доставляются по 2 штуки поз. 29,30,31

https://truckmanualshub.com/

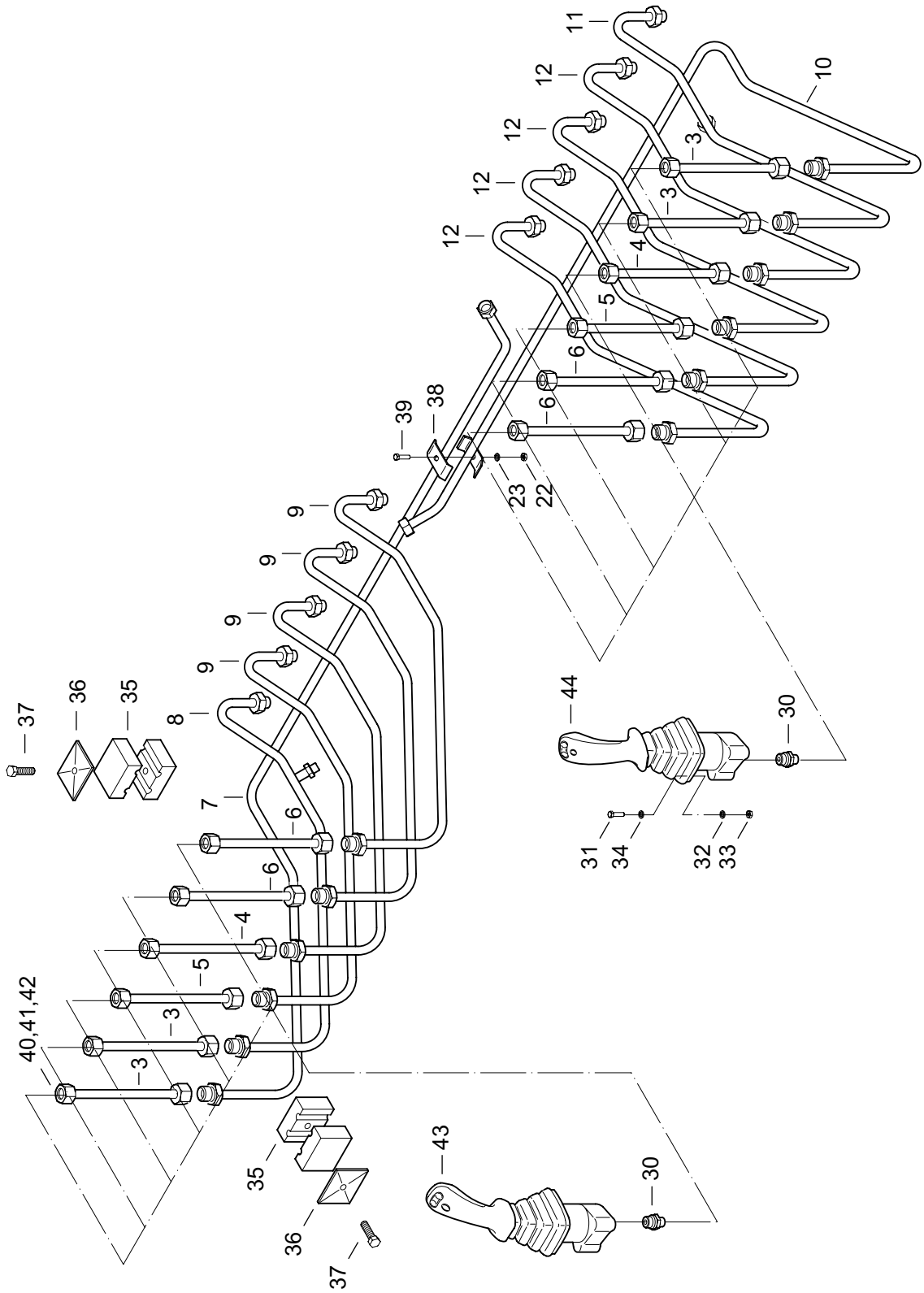

https://truckmanualshub.com/

OVLÁDANIE ROZVÁDZAČA (160/05→)
OVLÁDÁNÍ ROZVADĚČE
DISTRIBUTION CONTROL
УПРАВЛЕНИЕ РАСПРЕДЕЛИТЕЛЯ

8.4

1	2	3	4	Názov	Název	Name	Наименование
3	**01083031**	4		HADICA WESTAMID 10X2X365	HADICE	HOSE	ШЛАНГ
4	**01083031**	2		HADICA 10X2X385	HADICE	HOSE	ШЛАНГ
5	**01083031**	2		HADICA 10X2X405	HADICE	HOSE	ШЛАНГ
6	**01083031**	4		HADICA 10X2X435	HADICE	HOSE	ШЛАНГ
7	**11084007**	1		POTRUBIE	POTRUBÍ	PIPING	ТРУБОПРОВОД
8	**11084008**	1		POTRUBIE	POTRUBÍ	PIPING	ТРУБОПРОВОД
9	**11084009**	4		POTRUBIE	POTRUBÍ	PIPING	ТРУБОПРОВОД
10	**11084010**	1		POTRUBIE	POTRUBÍ	PIPING	ТРУБОПРОВОД
11	**11084011**	1		POTRUBIE	POTRUBÍ	PIPING	ТРУБОПРОВОД
12	**11084012**	4		POTRUBIE	POTRUBÍ	PIPING	ТРУБОПРОВОД
22	**00020016**	1		MATICA M8	MATICE	NUT	ГАЙКА
23	**00020019**	1		PODLOŽKA 8	PODLOŽKA	WASHER	ШАЙБА
30	**07081043**	12		HRDLO G 1/4	HRDLO	SOCKET	ШТУЦЕР
31	**00081057**	8		SKRUTKA M6X55	ŠROUB	SCREW	БОЛТ
33	**00081060**	8		MATICA M6	MATICE	NUT	ГАЙКА
34	**00081061**	8		PODLOŽKA OZDOB.6	PODLOŽKA	WASHER	ШАЙБА
35	**07081014**	12		LÔŽKO	LŮŽKO	BED	СТАНИНА
36	**07081015**	12		PLATNIČKA HORNÁ	LAMELA HORNÍ	SHEET	ПЛАСТИНА
37	**07081016**	12		SKRUTKA M6X35	ŠROUB	SCREW	БОЛТ
38	**00081034**	2		PRÍCHYTKA	PŘÍCHYTKA	CLAMP	ЗАПОНКА
39	**00020010**	1		SKRUTKA M8X20	ŠROUB	SCREW	БОЛТ
40	**00081107**	24		MATICA M16X1,5	MATICE	NUT	ГАЙКА
41	**00081108**	24		PRSTEŇ	PRSTEN	RING	КОЛЬЦО
42	**00081109**	24		VSUVKA 6	VSUVKA	INSERTION	ВКЛАДЫШ
43	**11084043**	1		DIAĽKOVÝ OVLÁDAČ	DÁLKOVÝ OVLADAČ	REMOTE CONTROLLER	ДИСТАНЦИОННОЕ УПРАВЛЕНИЕ
44	**11084044**	1		DIAĽKOVÝ OVLÁDAČ	DÁLKOVÝ OVLADAČ	REMOTE CONTROLLER	ДИСТАНЦИОННОЕ УПРАВЛЕНИЕ

K pozíciám 3-6 sa dodávajú po 2 kusy poz. 40,41,42
K pozicím 3-6 se dodávají po 2 kusy poz. 40,41,42
Items 3-6 are delivered with 2 pieces of items 40,41,42
К позициям 3-6 доставляются по 2 штуки поз. 40,41,42

https://truckmanualshub.com/

OVLÁDANIE VSTREKOVACIEHO ČERPADLA 8.5

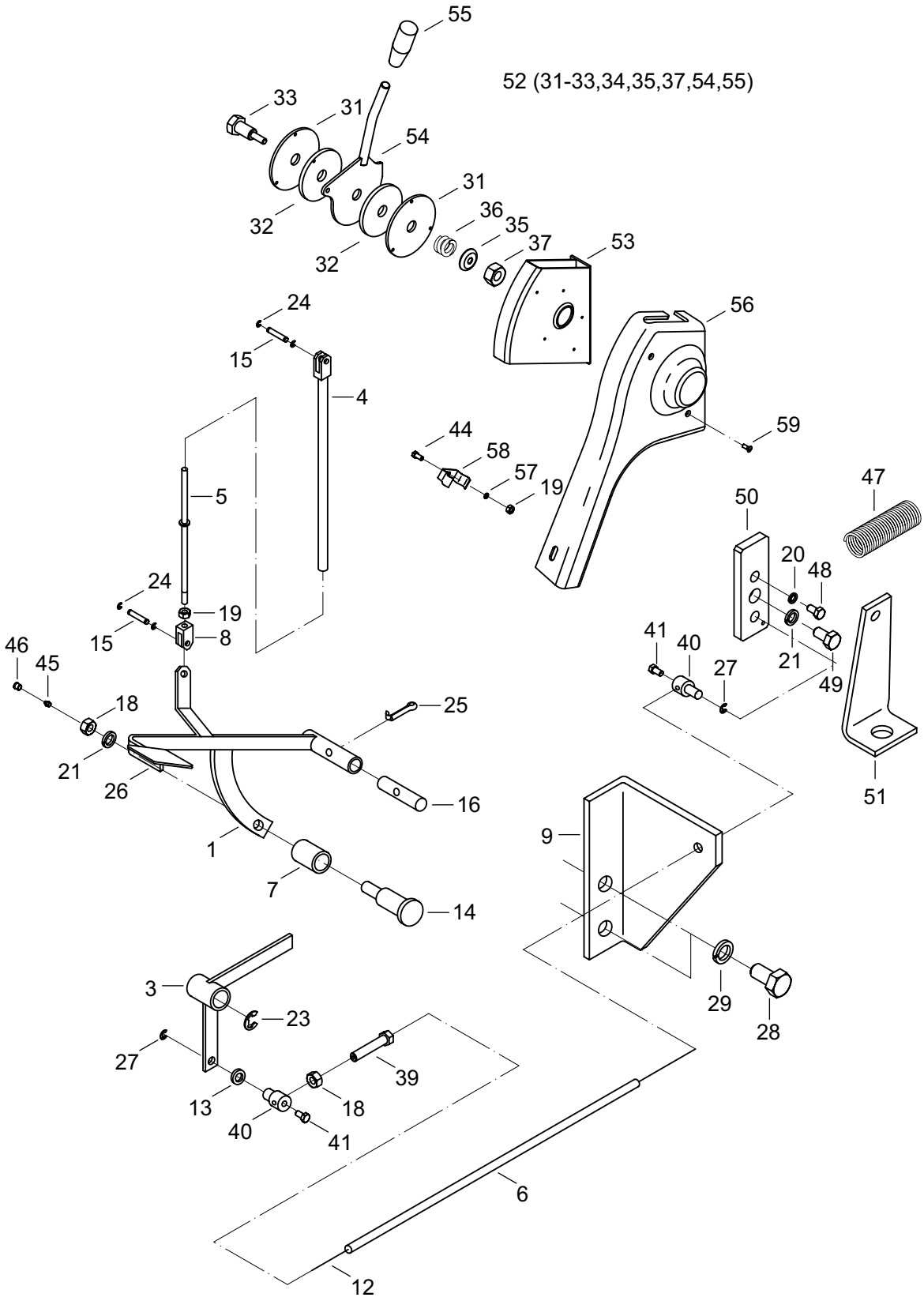

https://truckmanualshub.com/

OVLÁDANIE VSTREKOVACIEHO ČERPADLA
OVLÁDÁNÍ VSTŘIKOVACÍHO ČERPADLA
FUEL INJECTION PUMP CONTROL
УПРАВЛЕНИЕ ВПРЫСКИВАЮЩЕГО НАСОСА

8.5

1	2	3	4	**Názov**	Název	Name	Наименование
1	**07082001/1**	1		PEDÁL	PEDAL	PEDAL	ПЕДАЛЬ
3	**07082003/1**	1		PÁKA	PÁKA	LEVER	РЫЧАГ
4	**07082004**	1		RÚRKA	TRUBKA	PIPE	ТРУБКА
5	**07082005**	1		TYČ	TYČ	BAR	ШТАНГА
6	**01087001**	1		HADICA 3/6,2-1500	HADICE	HOSE	ШЛАНГ
7	**07082007**	1		VALČEK	VÁLEČEK	ROLLER	РОЛИК
8	**00084019**	1		VIDLICA	VIDLICE	FORK	ВИЛКА
9	**00084055**	1		KONZOLA	KONZOLA	BRACKET	КОНСОЛЬ
12	**01087003**	1		LANKO 2-1900	LANKO	CORD	ТРОСИК
13	**00020012**	1		PODLOŽKA 6	PODLOŽKA	WASHER	ШАЙБА
14	**07082014**	1		ČAP	ČEP	PIN	ЦАПФА
15	**00083062**	2		KOLÍK 6X20	KOLÍK	PIN	ШТИФТ
16	**00084023**	1		KOLÍK – ÚPRAVA	KOLÍK-ÚPRAVA	PIN	ШТИФТ
18	**00020016**	2		MATICA M8	MATICE	NUT	ГАЙКА
19	**00081060**	4		MATICA M6	MATICE	NUT	ГАЙКА
20	**00031055**	2		PODLOŽKA 6,1	PODLOŽKA	WASHER	ШАЙБА
21	**00020019**	1		PODLOŽKA 8,2	PODLOŽKA	WASHER	ШАЙБА
23	**07082023**	1		KRÚŽOK 9	KROUŽEK	RING	КОЛЬЦО
24	**07082024**	4		KRÚŽOK 5	KROUŽEK	RING	КОЛЬЦО
25	**00174027**	1		ZÁVLAČKA 3,2X25	ZÁVLAČKA	SPLIT PIN	ШПЛИНТ
26	**00083026**	1		STUPAČKA	STUPAČKA	RUBBER CAP	ПОДНОЖКА
27	**00084057**	2		KRÚŽOK 4	KROUŽEK	RING	КОЛЬЦО
28	**01091009**	2		SKRUTKA M10X16	ŠROUB	SCREW	БОЛТ
29	**00020029**	2		PODLOŽKA 10	PODLOŽKA	WASHER	ШАЙБА
31	**00084005**	2		TRECÍ KOTÚČ	TŘECÍ KOTOUČ	DISK	ДИСК ТРЕНИЯ
32	**00084007**	2		OBLOŽENIE	OBLOŽENÍ	LINING	ОБЛИЦОВКА
33	**00084006**	1		SKRUTKA-ÚPRAVA	ŠROUB-ÚPRAVA	SCREW	БОЛТ
35	**00084009**	1		PODLOŽKA	PODLOŽKA	WASHER	ШАЙБА С ГАЙКОЙ
				S MATICOU	S MATICÍ	WITH NUT	
36	**00084010**	1		PRUŽINA	PRUŽINA	SPRING	ПРУЖИНА
37	**00084011**	1		MATICA M8	MATICE	NUT	ГАЙКА
39	**07082039**	1		SKRUTKA	ŠROUB	SCREW	БОЛТ
40	**07082040**	2		ČAP	ČEP	PIN	ЦАПФА
41	**07082041**	2		SKRUTKA M4X10	ŠROUB	SCREW	БОЛТ
44	**07082044**	2		SKRUTKA M6X20	ŠROUB	SCREW	БОЛТ
45	**01122005**	1		HLAVICA MK6	MAZNICE	GREASE	МАСЛЁНКА
						LUBRICATOR	
46	**00090023**	1		KRYT HLAVICE	KRYT MAZNICE	GREASE	КРЫШКА
						LUBRICATOR COVER	МАСЛЁНКИ
47	**00084017**	1		PRUŽINA	PRUŽINA	SPRING	ПРУЖИНА
48	**00081062**	1		SKRUTKA M6X12	ŠROUB	SCREW	БОЛТ
49	**07083049**	1		SKRUTKA M8X12	ŠROUB	SCREW	БОЛТ
50	**07083050**	1		PÁKA	PÁKA	LEVER	РЫЧАГ С ДИСКОМ
51	**07083051**	1		KONZOLA	KONZOLA	BRACKET	КОНСОЛЬ
52	**07083052**	1		RUČNÁ PÁKA	RUČNÍ PÁKA	HAND LEVER	РУЧНОЙ РЫЧАГ
53	**07083053**	1		KONZOLA	KONZOLA	BRACKET	КОНСОЛЬ
54	**07083054**	1		PÁKA	PÁKA	LEVER	РЫЧАГ С ДИСКОМ
				S KOTÚČOM	S KOTOUČEM	WITH DISK	
55	**07156028**	1		RUKOVÄŤ	RUKOJEŤ	HANDLE	РУКОЯТКА

https://truckmanualshub.com/

OVLÁDANIE VSTREKOVACIEHO ČERPADLA 8.5

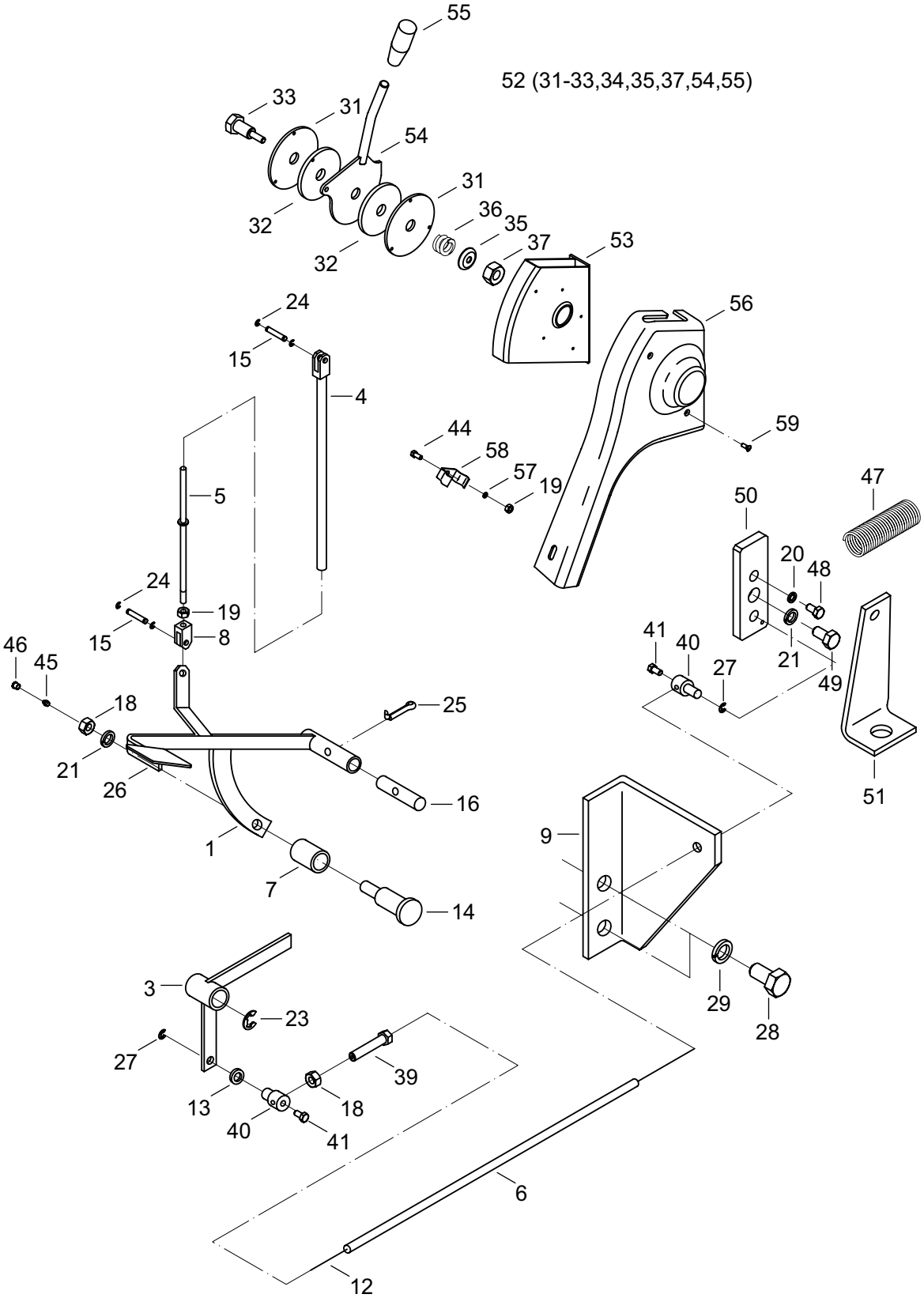

https://truckmanualshub.com/

OVLÁDANIE VSTREKOVACIEHO ČERPADLA
OVLÁDÁNÍ VSTŘIKOVACÍHO ČERPADLA
FUEL INJECTION PUMP CONTROL
УПРАВЛЕНИЕ ВПРЫСКИВАЮЩЕГО НАСОСА

8.5

1	2	3	4	**Názov**	Název	Name	Наименование
56	**07083056**	1		KRYT	KRYT	COVER	КРЫШКА
57	**00020012**	1		PODLOŽKA 6,4	PODLOŽKA	WASHER	ШАЙБА
58	**07083058**	1		PRÍCHYTKA	PŘÍCHYTKA	CLAMP	ЗАПОНКА
59	**07152021**	1		SKRUTKA M4,8X16	ŠROUB	SCREW	БОЛТ

https://truckmanualshub.com/

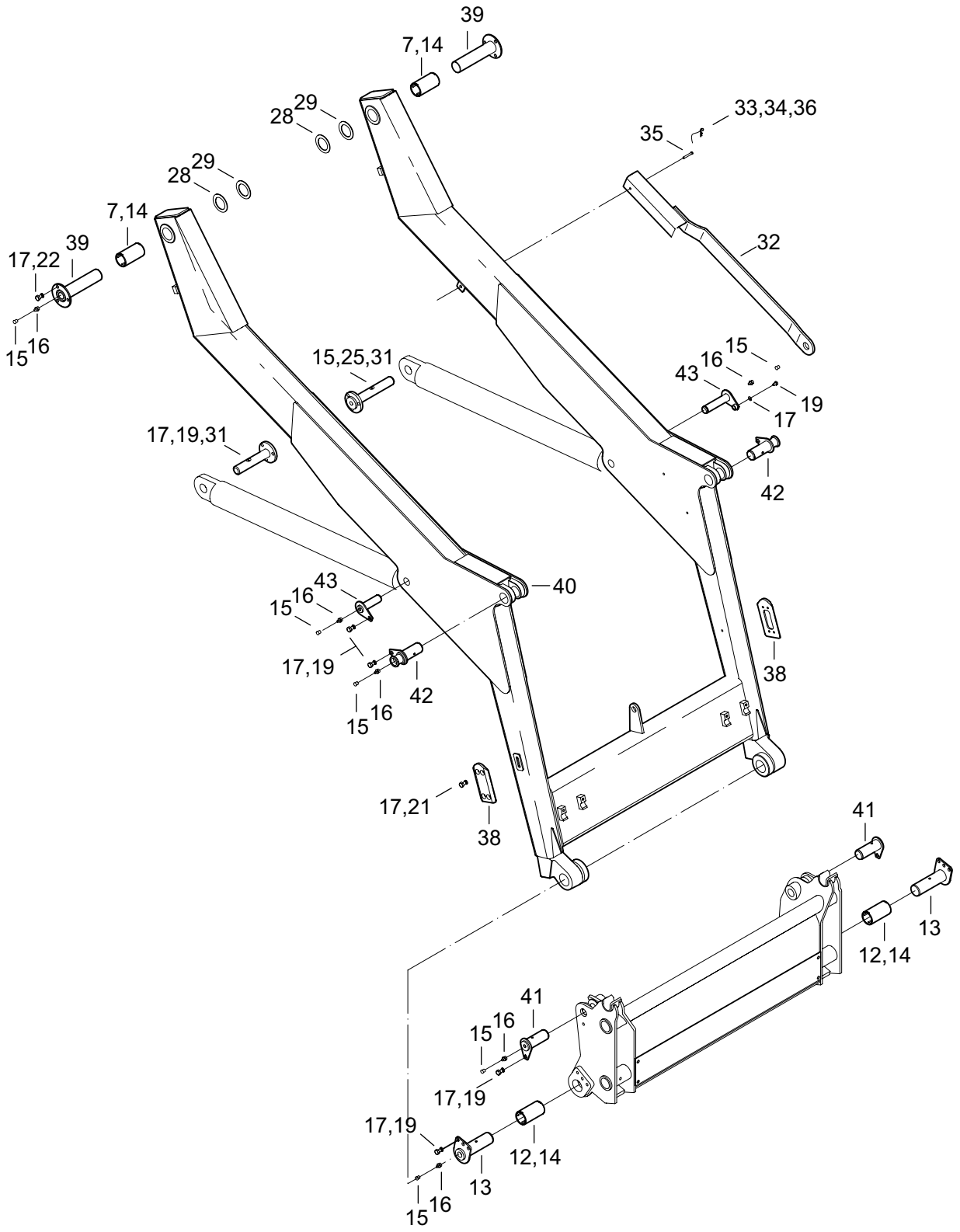

https://truckmanualshub.com/

1	2	3	4	**Názov**	Název	Name	Наименование
7	**08090019**	2		PÚZDRO TRKR 60X12	POUZDRO	BUSHING	ВТУЛКА
12	**00091011**	2		PÚZDRO	POUZDRO	BUSHING	ВТУЛКА
13	**00091013**	2		ČAP S POISTKOU	ČEP S POJISTKOU	PIN WITH SAFETY	ЦАПФА СО СТОПОРОМ
14	**00091026**	8		KRÚŽOK 40X2	KROUŽEK	RING	КОЛЬЦО
15	**00090023**	12		KRYT HLAVICE	KRYT MAZNICE	GREASE LUBRICATOR COVER	КРЫШКА МАСЛЁНКИ
16	**00090024**	12		HLAVICA MK10X1	MAZNICE	GREASE LUBRICATOR	МАСЛЁНКА
17	**00020029**	22		PODLOŽKA 10	PODLOŽKA	WASHER	ШАЙБА
19	**11091019**	15		SKRUTKA M10X18	ŠROUB	SCREW	БОЛТ
21	**00174090**	8		SKRUTKA M6X10	ŠROUB	SCREW	БОЛТ
22	**00020028**	6		SKRUTKA M10X20	ŠROUB	SCREW	БОЛТ
28	**11091028**	2		KRÚŽOK	KROUŽEK	RING	КОЛЬЦО
29	**11091029**	6		KRÚŽOK	KROUŽEK	RING	КОЛЬЦО
31	**11091031**	2		ČAP S POISTKOU	ČEP S POJISTKOU	PIN WITH SAFETY	ЦАПФА СО СТОПОРОМ
32	**11091032**	1		VZPERA	VZPĚRA	STRUT	ОПОРА
33	**00120041**	1		RÚRKA	TRUBKA	PIPE	ТРУБКА
34	**10023013**	1		ZÁVLAČKA	ZÁVLAČKA	SPLIT PIN	ШПЛИНТ
35	**11091035**	1		ČAP	ČEP	PIN	ЦАПФА
36	**11091036**	1		VODIČ	VODIČ	CONDUCTOR	ПРОВОД
38	**11091038**	2		NÁRAZNÍK	NÁRAZNÍK	BUFFER	БРЕКЕР
39	**11091039**	2		ČAP	ČEP	PIN	ЦАПФА
40	**11091040**	1		VÝLOŽNÍK	VÝLOŽNÍK	JIB	СТРЕЛА
41	**11091041**	2		ČAP S POISTKOU	ČEP S POJISTKOU	PIN WITH SAFETY	ЦАПФА СО СТОПОРОМ
42	**11091042**	2		ČAP S POISTKOU	ČEP S POJISTKOU	PIN WITH SAFETY	ЦАПФА СО СТОПОРОМ
43	**11091043**	2		ČAP S POISTKOU	ČEP S POJISTKOU	PIN WITH SAFETY	ЦАПФА СО СТОПОРОМ

https://truckmanualshub.com/

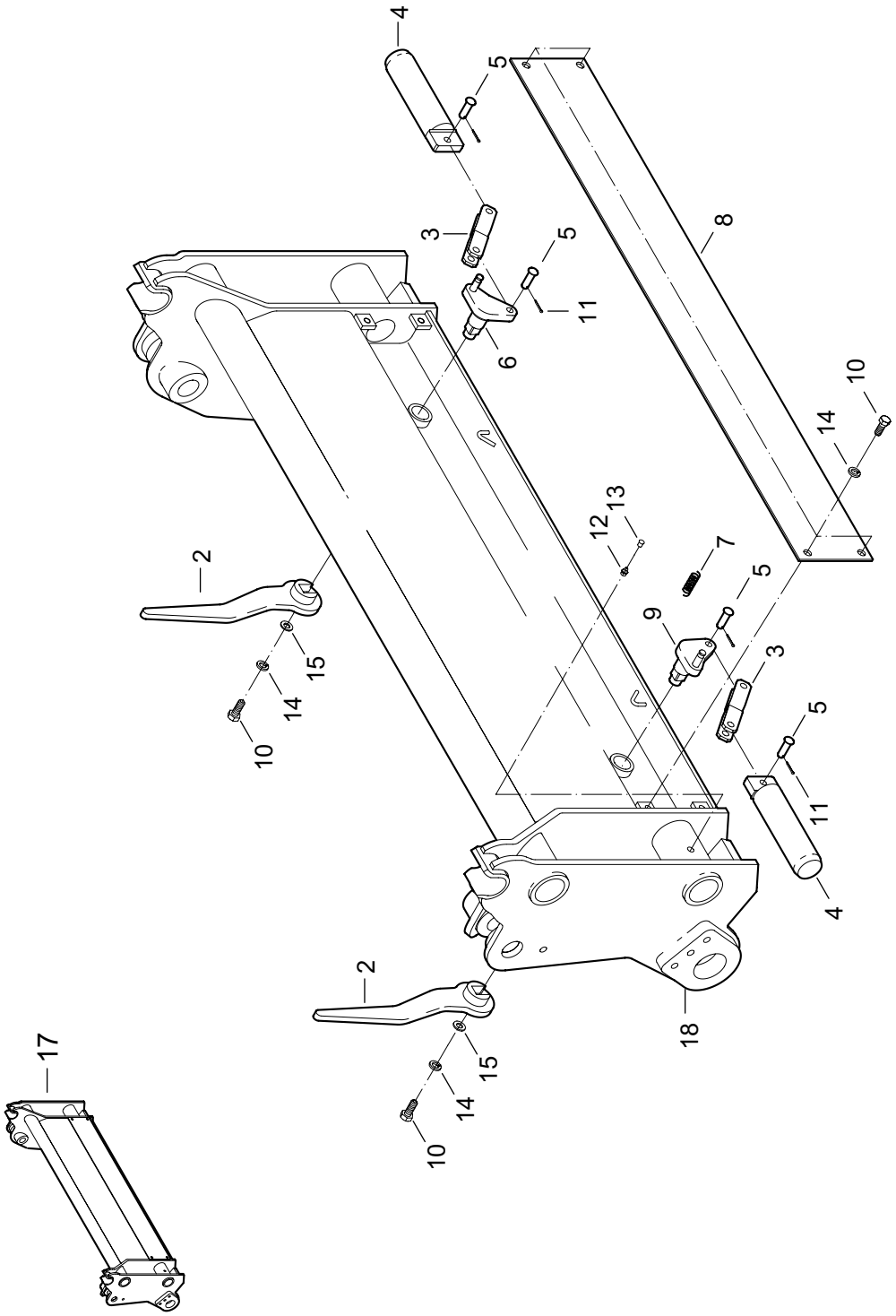

https://truckmanualshub.com/

1	2	3	4	**Názov**	Název	Name	Наименование
2	**00091007**	2		PÁKA ÚPLNÁ	PÁKA ÚPLNÁ	LEVER	РЫЧАГ В СБОРЕ
3	**00092045**	2		TIAHLO	TÁHLO	DRAW BAR	ТЯГА
4	**00091004**	2		ČAP KR 45	ČEP	PIN	ЦАПФА
5	**00091008**	4		ČAP	ČEP	PIN	ЦАПФА
6	**00092047**	1		ČAP ÚPLNÝ ĽAVÝ	ČEP ÚPLNÝ LEVÝ	PIN LEFT	ЦАПФА В СБОРЕ
7	**00092048**	2		PRUŽINA	PRUŽINA	SPRING	ПРУЖИНА
8	**00091010**	1		KRYT	KRYT	COVER	КРЫШКА
9	**00092046**	1		ČAP ÚPLNÝ PRAVÝ	ČEP ÚPLNÝ PRAVÝ	PIN RIGHT	ЦАПФА В СБОРЕ
10	**00091019**	6		SKRUTKA M10X12	ŠROUB	SCREW	БОЛТ
11	**01084005**	4		ZÁVLAČKA 2X20	ZÁVLAČKA	COTTER PIN	ШПЛИНТ
12	**00090024**	2		HLAVICA MK10X1	MAZNICE	GREASE LUBRICATOR	МАСЛЁНКА
13	**00090023**	2		KRYT HLAVICE	KRYT MAZNICE	GREASE LUBRICATOR COVER	КРЫШКА МАСЛЁНКИ
14	**00020019**	6		PODLOŽKA 8	PODLOŽKA	WASHER	ШАЙБА
15	**00020018**	2		PODLOŽKA 8,4	PODLOŽKA	WASHER	ШАЙБА
17	**11092017**	1		RÝCHLOUPÍNAČ	RYCHLOUPÍNAČ	SPEED CLAMPING DEVICE	БЫСТРОЗАЖИМНОЕ УСТРОЙСТВО
18	**11092018**	1		RÁM RÝCHLOUPÍNAČA	RÁM RYCHLOUPÍNAČE	FRAME	РАМА БЫСТРОЗАЖИМ. УСТРОЙСТВА

https://truckmanualshub.com/

ELEKTROINŠTALÁCIA RÁMU

20.1

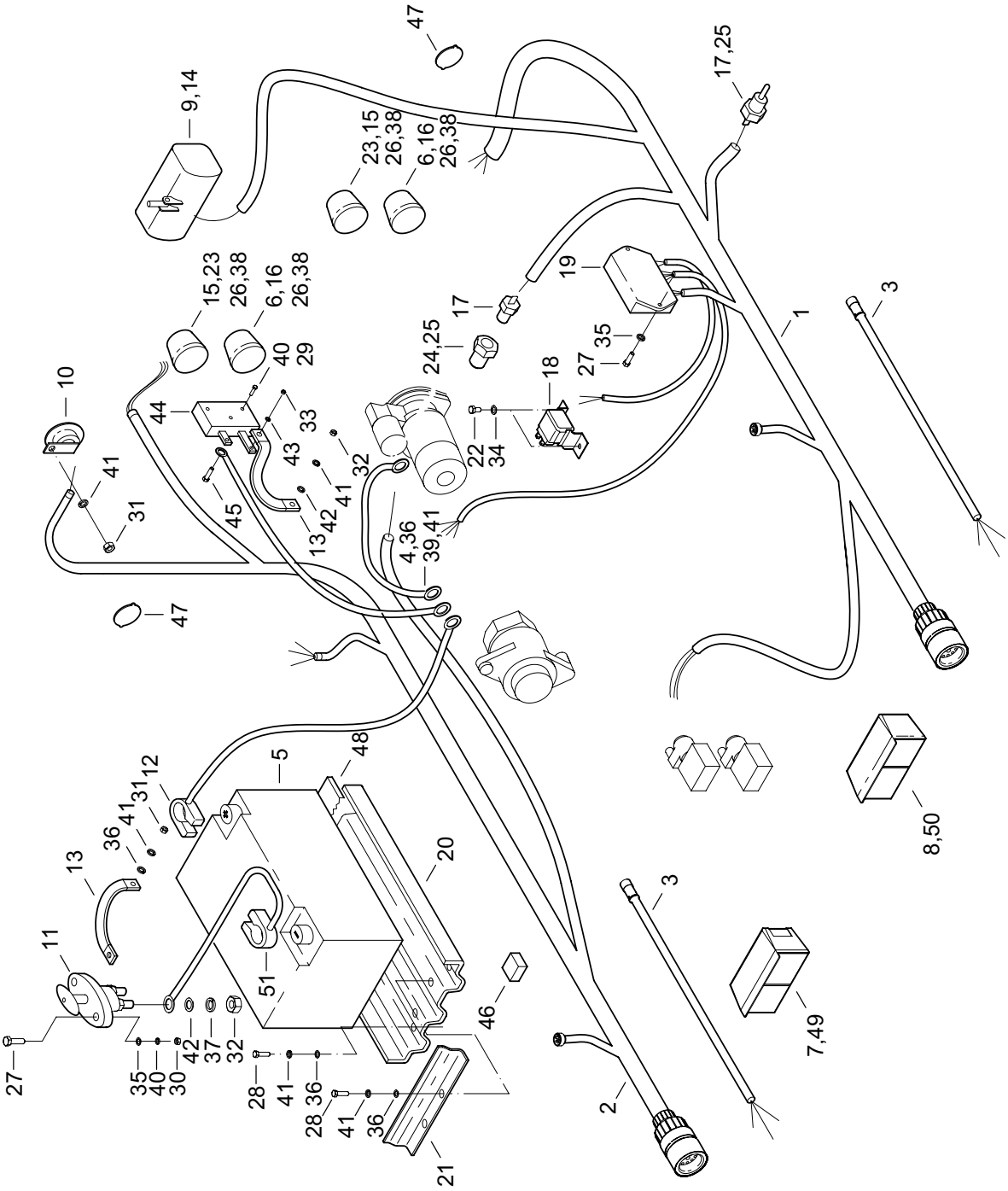

https://truckmanualshub.com/

ELEKTROINŠTALÁCIA RÁMU (160/05→)
ELEKTROINSTALACE RÁMU
ELECTRICAL EQUIPMENT – FRAME
ЭЛЕКТРООБОРУДОВАНИЕ РАМЫ

20.1

1	2	3	4	Názov	Název	Name	Наименование
1	**11101048**	1		ZVÄZOK RÁMU I.	SVAZEK RÁMU I.	FRAME BUNDLE	ПУЧОК РАМЫ
2	**11201002**	1		ZVÄZOK RÁMU II.	SVAZEK RÁMU II.	FRAME BUNDLE	ПУЧОК РАМЫ
3	**11101003**	2		ZVÄZOK BLATNÍKOV	SVAZEK BLATNÍKŮ	MUDGUARD BUNDLE	ПУЧОК КРЫЛЪЕВ
4	**08101003**	1		VOĽNÉ VODIČE	VOLNÉ VODIČE	FREE CONDUCTORS	СВОБОДНЫЕ ПРОВОДА
5	**07101004**	1		AKUMULÁTOR	AKUMULÁTOR	ACCUMULATOR	АККУМУЛЯТОР
6	**08101006**	2		SVETLO ZADNÉ ŽLTÉ	ZADNÍ SVĚTLO ŽLUTÉ	REAR LIGHT YELLOW	ЗАДНИЙ СВЕТ ЖОЛТЫЙ
7	**07110017**	1		PREDNÉ SKUP. SVETLO PRAVÉ	PŘEDNÍ SKUP. SVĚTLO PRAVÉ	FRONT GROUP LIGHT RIGHT	ГРУППОВЫЙ СВЕТ ПЕРЕДНИЙ ПРАВЫЙ
8	**07110018**	1		PREDNÉ SKUP. SVETLO ĽAVÉ	PREDNÍ SKUP. SVĚTLO LEVÉ	FRONT GROUP LIGHT LEFT	ГРУППОВЫЙ СВЕТ ПЕРЕДНИЙ ЛЕВЫЙ
9	**07101006/1**	1		SVETLOMET HELLA	SVĚTLOMET	SPOTLIGHT	ФАРА
10	**00101021**	1		HÚKAČKA	HOUKAČKA	HORN	ГУДОК
11	**00101009**	1		ODPOJOVAČ AKUMULÁTORA	ODPOJOVAČ AKUMULÁTORU	DISCONNECTOR OF ACCUMULATOR	ВЫКЛЮЧАТЕЛЬ МАССЫ
12	**07101009**	1		AKUMULÁTOROVÁ SVORKA (+)	AKUMULÁTOROVÁ SVORKA	STORAGE BATTERY TERMINAL	КЛЕМА АККУМУЛЯТОРА
13	**00101025**	3		UZEMŇOVACÍ PÁS	ZEMNÍCÍ PÁS	EARTH STRAP	ПОЯС МАССЫ
14	**00254035**	1		ŽIAROVKA 12V/55W	ŽÁROVKA	BULB	ЛАМПОЧКА
15	**00252032**	4		ŽIAROVKA 12V/5W	ŽÁROVKA	BULB	ЛАМПОЧКА
16	**00111026**	4		ŽIAROVKA 12V/21W	ŽÁROVKA	BULB	ЛАМПОЧКА
17	**06134004**	2		SNÍMAČ TEPLOTY	SNÍMAČ TEPLOTY	TEMPERATURE SENSOR	ДАТЧИК ТЕМПЕРАТУРЫ
18	**07101040**	1		RELÉ RL/180 12	RELÉ	RELAY	РЕЛЕ
19	**00106066**	1		ELEKTRONIKA ESD1	RELÉ	ELECTRONIC	РЕЛЕ
20	**07101016**	1		NOSIČ AKUMULÁTORA	NOSIČ AKUMULÁTORU	CARRIER OF ACCUMULATOR	ДЕРЖАТЕЛЬ АККУМУЛЯТОРА
21	**08101045**	1		POISTKA	POJISTKA	SAFETY	СТОПОР
22	**09083038**	2		SKRUTKA M5X10	ŠROUB	SCREW	БОЛТ
23	**08101005**	2		SVETLO ZADNÉ ČERVENÉ	ZADNÍ SVĚTLO ČERVENÉ	REAR LIGHT RED	ЗАДНИЙ СВЕТ КРАСНЫЙ
24	**07101029**	1		HRDLO	HRDLO	SOCKET	ШТУЦЕР
25	**00083008**	2		TESNIACI KRÚŽOK	TĚSNÍCÍ KROUŽEK	SEALING RING	УПЛОТНИТЕЛЬНОЕ КОЛЬЦО
26	**07050033**	8		SKRUTKA M4X20	ŠROUB	SCREW	БОЛТ
27	**08101022**	4		SKRUTKA M6X20	ŠROUB	SCREW	БОЛТ
28	**00020009**	6		SKRUTKA M8X16	ŠROUB	SCREW	БОЛТ
29	**07101042**	3		SKRUTKA M6X50	ŠROUB	SCREW	БОЛТ
30	**00081060**	9		MATICA M6	MATICE	NUT	ГАЙКА
31	**00020016**	2		MATICA M8	MATICE	NUT	ГАЙКА
32	**00050011**	2		MATICA M10	MATICE	NUT	ГАЙКА
33	**00031049**	2		MATICA M12	MATICE	NUT	ГАЙКА
34	**00050022**	2		PODLOŽKA 5,3	PODLOŽKA	WASHER	ПРОКЛАДКА
35	**00020012**	2		PODLOŽKA 6,4	PODLOŽKA	WASHER	ПРОКЛАДКА
36	**00020018**	10		PODLOŽKA 8,4	PODLOŽKA	WASHER	ПРОКЛАДКА
37	**00083021**	2		PODLOŽKA 10,5	PODLOŽKA	WASHER	ПРОКЛАДКА
38	**00111035**	8		PODLOŽKA 4,1	PODLOŽKA	WASHER	ПРОКЛАДКА

https://truckmanualshub.com/

ELEKTROINŠTALÁCIA RÁMU

20.1

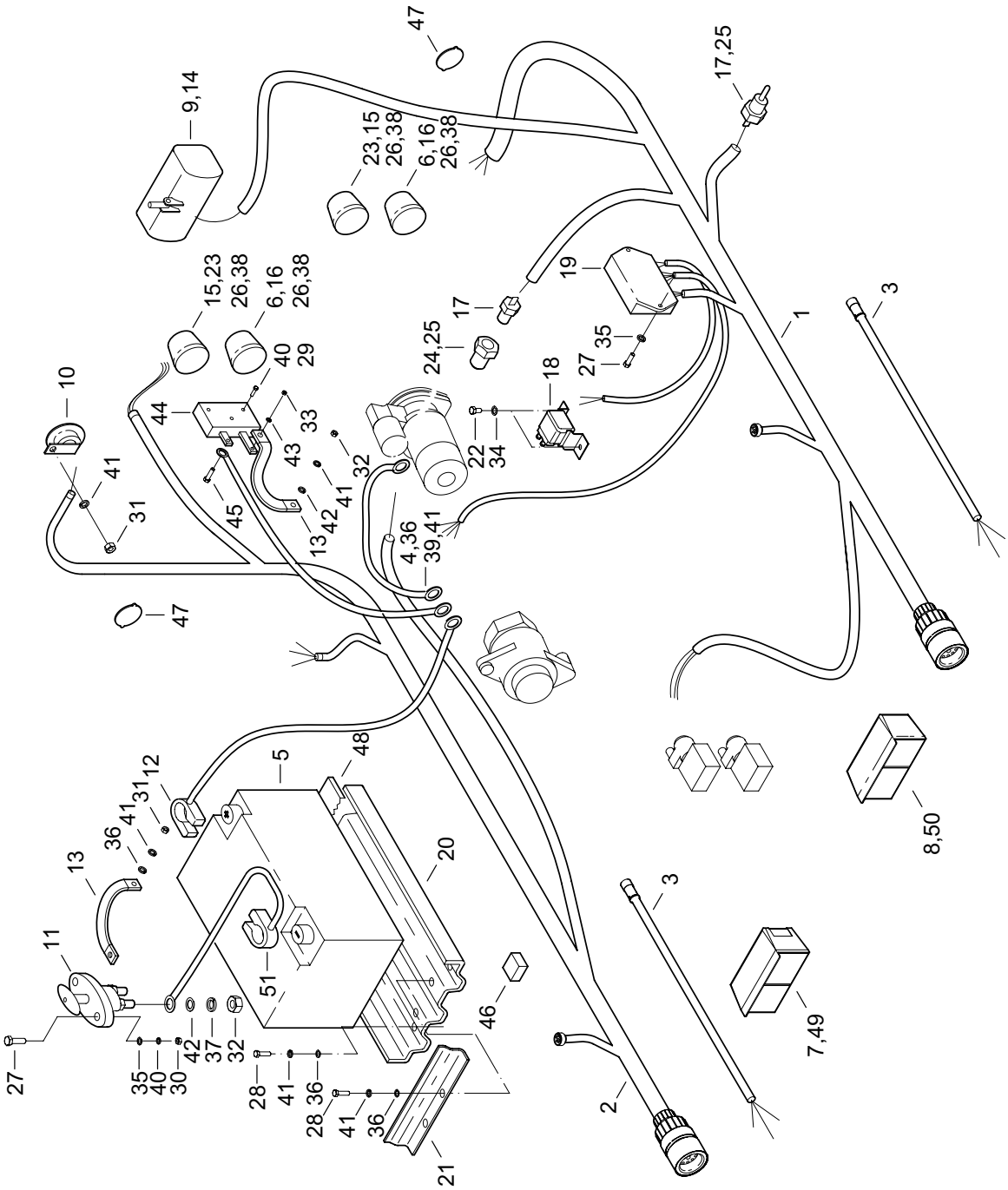

https://truckmanualshub.com/

1	2	3	4	**Názov**	Název	Name	Наименование
39	**00081064**	3		PODLOŽKA 5,1	PODLOŽKA	WASHER	ПРОКЛАДКА
40	**00031055**	11		PODLOŽKA 6,1	PODLOŽKA	WASHER	ПРОКЛАДКА
41	**00020019**	10		PODLOŽKA 8,2	PODLOŽKA	WASHER	ПРОКЛАДКА
42	**00020029**	2		PODLOŽKA 10,2	PODLOŽKA	WASHER	ПРОКЛАДКА
43	**00031052**	2		PODLOŽKA 12,4	PODLOŽKA	WASHER	ПРОКЛАДКА
44	**00101010**	1		ZÁSUVKA AKUMULÁTORA	ZÁSUVKA AKUMULÁTORU	ACCUMULATOR SOCKET	РОЗЕТКА АККУМУЛЯТОРА
45	**00120033**	2		SKRUTKA M12X20	ŠROUB	SCREW	БОЛТ
46	**00101018**	1		SPÍNAČ	SPÍNAČ	SWITCH	ВЫКЛЮЧАТЕЛЬ
47	**11260025**	2		ODRAZOVÉ SKLO	ODRAZKA	REFLACTING GLASS	ОТРАЖАТЕЛЬ СВЕТА
48	**07101033**	1		GUMA	PRYŽ	RUBBER	РЕЗИНА
49	**07110035**	1		KRYT SVETLA P	KRYT SVĚTLA	LIGHT COVER	КРЫШКА СВЕТА
50	**07110036**	1		KRYT SVETLA L	KRYT SVĚTLA	LIGHT COVER	КРЫШКА СВЕТА
51	**07101025**	1		AKUMULÁTOROVÁ SVORKA (-)	AKUMULÁTOROVÁ SVORKA	STORAGE BATTERY TERMINAL	КЛЕМА АККУМУЛЯТОРА

https://truckmanualshub.com/

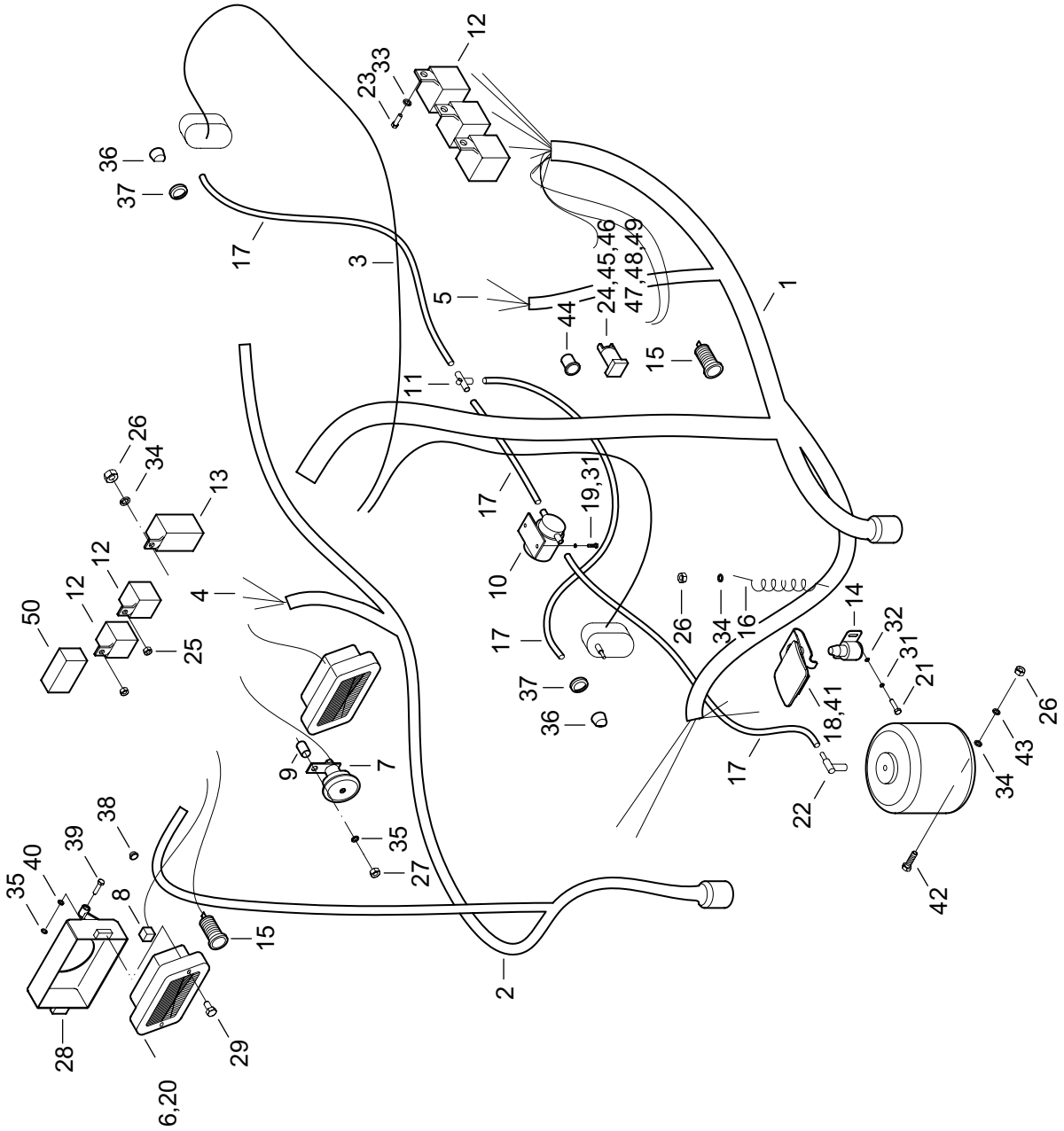

https://truckmanualshub.com/

ELEKTROINŠTALÁCIA KABÍNY (160/05→)
ELEKTROINSTALACE KABÍNY
ELECTRICAL EQUIPMENT-CAB
ЭЛЕКТРООБОРУДОВАНИЕ КАБИНЫ

20.2

1	2	3	4	Názov	Název	Name	Наименование
1	**07202001**	1		ZVÄZOK KABÍNY I.	SVAZEK KABÍNY I.	CABIN BUNDLE	ПУЧОК КАБИНЫ
2	**07202002**	1		ZVÄZOK KABÍNY II.	SVAZEK KABÍNY II.	CABIN BUNDLE	ПУЧОК КАБИНЫ
3	**07202003**	1		VOĽNÉ VODIČE	VOLNÉ VODIČE	FREE CONDUCTORS	СВОБОДНЫЕ ПРОВОДА
4	**07202004**	1		ZAPOJENIE OVLÁDAČA P	ZAPOJENÍ OVLADAČE P	SENSOR CONNECTION R	ВКЛЮЧЕНИЕ
5	**07202005**	1		ZAPOJENIE OVLÁDAČA L	ZAPOJENÍ OVLADAČE L	SENSOR CONNECTIONL	ВКЛЮЧЕНИЕ
6	**07102026**	2		SVETLOMET PRACOV.	SVĚTLOMET	SPOTLIGHT	ФАРА
7	**00101021**	1		HÚKAČKA 12V	HOUKAČKA	HORN	ГУДОК
8	**00111020**	2		SVORKOVNICA	SVORKOVNICE	TERMINAL	РАСПРЕДЕЛИТЕЛЬНАЯ КОЛОДКА
9	**00101089**	1		RÚRKA	TRUBKA	PIPE	ТРУБКА
10	**07102036**	1		MOTORČEK	MOTORČEK	ENGINE	ЭЛЕКТРОМОТОР
11	**07102037**	1		ROZVODKA	ROZVODKA	ADAPTOR	РАЗВОДКА
12	**07107003**	5		RELÉ PREPÍNACIE	RELÉ PŘEPÍNACÍ	RELAY	РЕЛЕ
13	**00103011**	1		PRERUŠOVAČ SMEROVÝCH SVETIEL	PŘERUŠOVAČ SMĚR. SVĚTEL	INTERRUPTOR	ПРЕРЫВАТЕЛЬ ПОВОРОТА
14	**12202014**	2		SPÍNAČ MECHANICKÝ	SPÍNAČ MECHANICKÝ	SWITCH MECHANICAL	ВЫКЛЮЧАТЕЛЬ МЕХАНИЧЕСКИЙ
15	**00103012**	2		ZÁSUVKA	ZÁSUVKA	SOCKET	РОЗЕТКА
16	**00101026**	1		VODIČ	VODIČ	CONDUCTOR CYA	ПРОВОД
17	**07102040**	5M		HADIČKA	HADIČKA	TUBE	ШЛАНГ
18	**12202018**	1		STUPAČKA	STUPAČKA	RUBBER CAP	ПОДНОЖКА
19	**00130016**	2		SKRUTKA M4X8	ŠROUB	SCREW	БОЛТ
20	**01101026**	2		ŽIAROVKA 12V/60W/55W	ŽÁROVKA	BULB	ЛАМПОЧКА
21	**00107010**	2		SKRUTKA M4X12	ŠROUB	SCREW	БОЛТ
22	**12202022**	1		L-HRDLO	L-HRDLO	L-SOCKET	Л-ШТУЦЕР
23	**00081058**	3		SKRUTKA M5X16	ŠROUB	SCREW	БОЛТ
24	**09103045**	1		SYMBOL ČERVENÝ	SYMBOL	SYMBOL	СИМБОЛ
25	**00103018**	2		MATICA M5	MATICE	NUT	ГАЙКА
26	**00081060**	7		MATICA M6	MATICE	NUT	ГАЙКА
27	**00020016**	1		MATICA M8	MATICE	NUT	ГАЙКА
28	**07102042**	2		DRŽIAK SVETLA	DRŽÁK SVĚTLA	SPOTLIGHT HOLDER	ЛАМПОЧКА
29	**07102029**	4		SKRUTKA M4X35	ŠROUB	SCREW	БОЛТ
31	**00111035**	4		PODLOŽKA 4	PODLOŽKA	WASHER	ПРОКЛАДКА
32	**00102020**	2		PODLOŽKA 4,3	PODLOŽKA	WASHER	ПРОКЛАДКА
33	**00081064**	7		PODLOŽKA 5,1	PODLOŽKA	WASHER	ПРОКЛАДКА
34	**00031055**	7		PODLOŽKA 6,1	PODLOŽKA	WASHER	ПРОКЛАДКА
35	**00020019**	3		PODLOŽKA 8,2	PODLOŽKA	WASHER	ПРОКЛАДКА
36	**07102039**	2		TRYSKA	TRYSKA	SPRAY	ФОРСУНКА
37	**07102038**	2		ZÁTKA	ZÁTKA	PLUG	ПРОБКА
38	**00101034**	12		PRIECHODKA 8X2	PRŮCHODKA	REDUCING SLEEVE	ПРОХОДНОЙ ЗОЛЯТОР
39	**00067025**	4		SKRUTKA M8X16	ŠROUB	SCREW	БОЛТ

https://truckmanualshub.com/

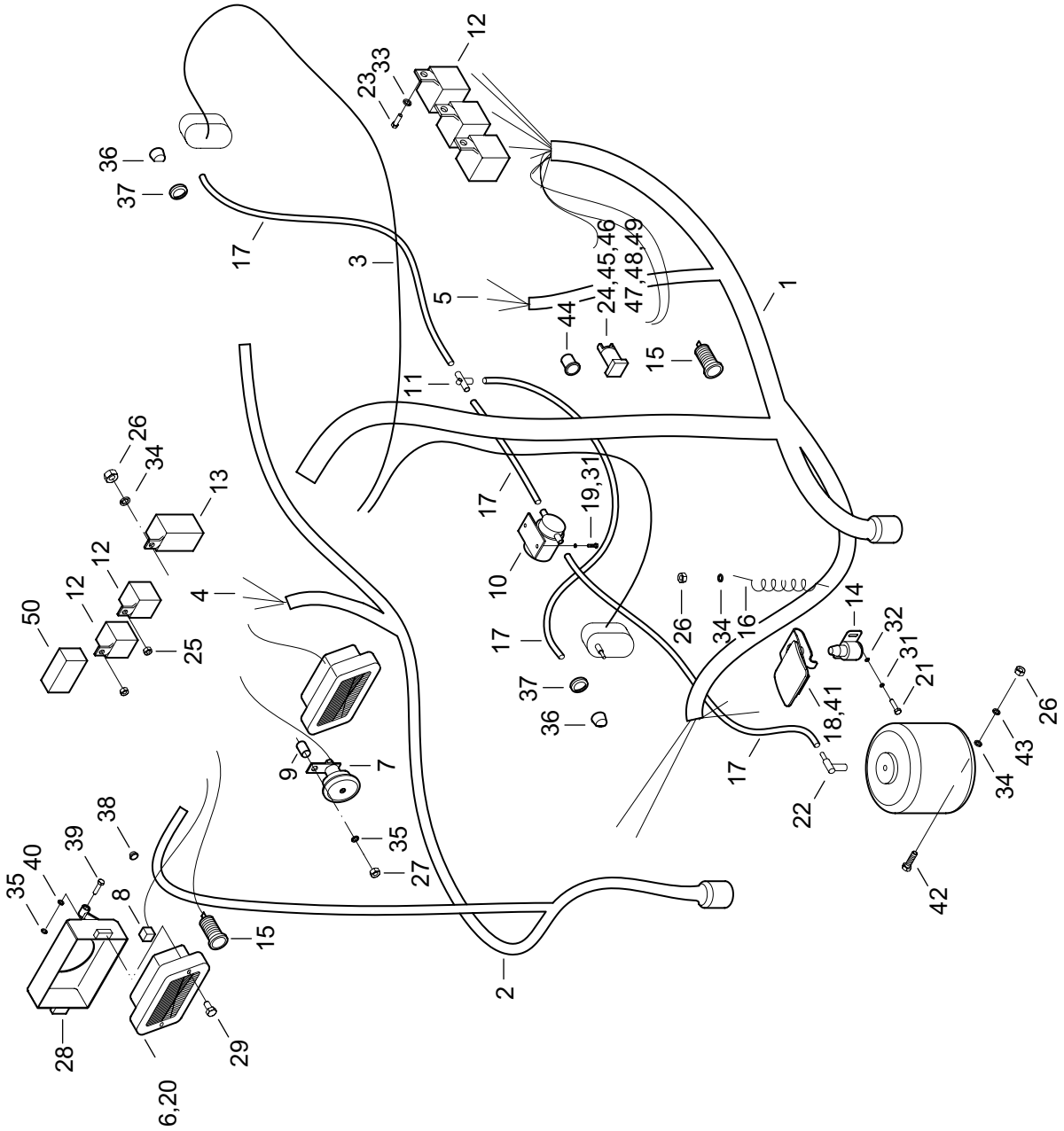

https://truckmanualshub.com/

1	2	3	4	**Názov**	Název	Name	Наименование
40	**00020018**	4		PODLOŽKA 8	PODLOŽKA	WASHER	ПРОКЛАДКА
41	**06334012**	1		SKRUTKA M8X16	ŠROUB	SCREW	БОЛТ
42	**07082044**	2		SKRUTKA M6X20	ŠROUB	SCREW	БОЛТ
43	**00020012**	2		PODLOŽKA 6,4	PODLOŽKA	WASHER	ПРОКЛАДКА
44	**00103006**	1		SPÍNAČ	SPÍNAČ	SWITCH	ВЫКЛЮЧАТЕЛЬ
45	**12202045**	1		SYMBOL „POD TLAKOM“	SYMBOL	SYMBOL	СИМБОЛ
46	**07103022**	1		DRŽIAK	DRŽÁK	HOLDER	ДЕРЖАТЕЛЬ
47	**07103023**	1		KRYTKA	KRYTKA	COVER	КРЫШКА
48	**07103024**	1		RÁMČEK	RÁMEČEK	FRAME	РАМКА
49	**07103025**	1		ŽIAROVKA 12V	ŽÁROVKA	BULB	ЛАМПОЧКА
50	**07202050**	1		SPÍNAČ SB 01	SPÍNAČ	SWITCH	ВЫКЛЮЧАТЕЛЬ

https://truckmanualshub.com/

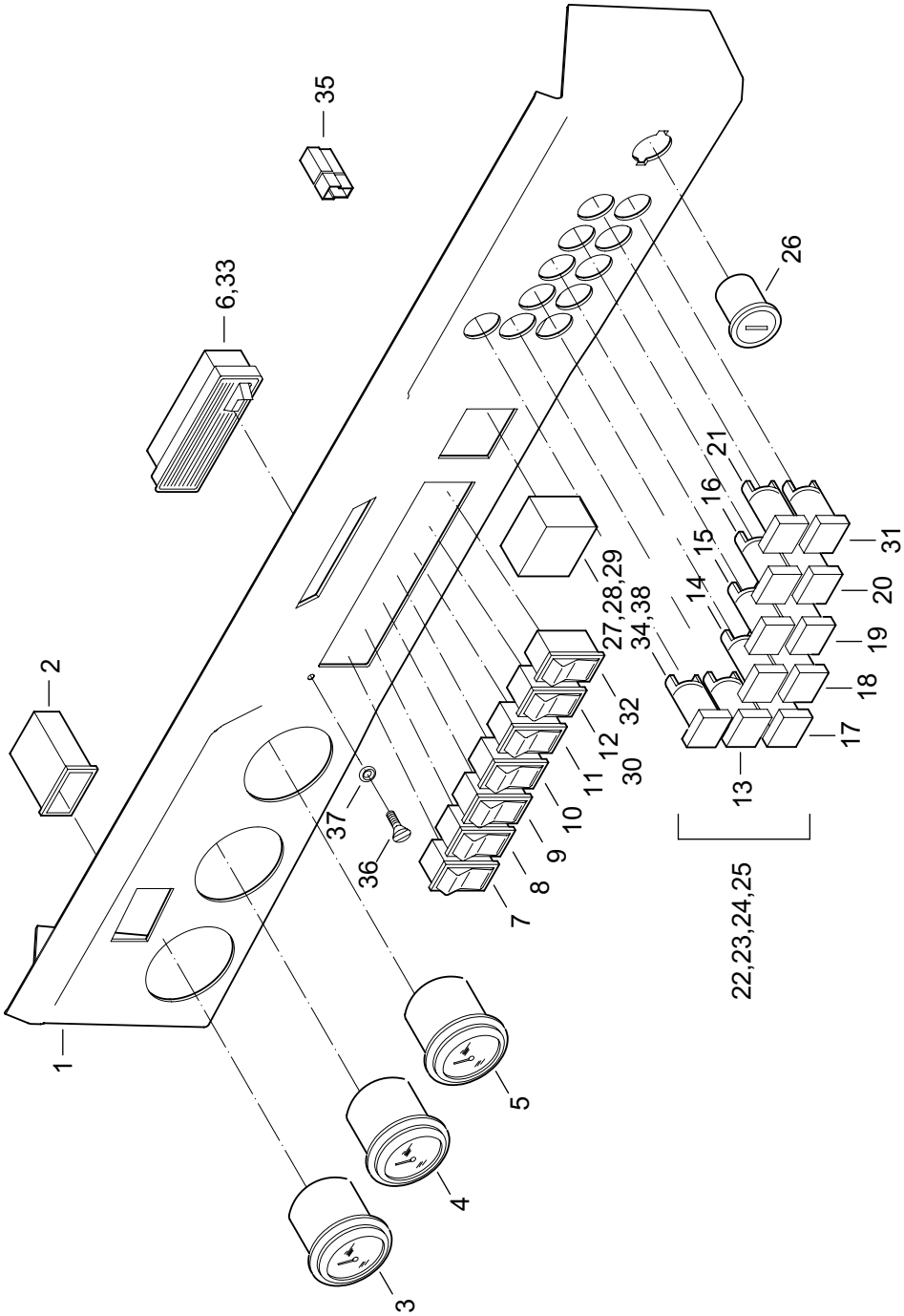

https://truckmanualshub.com/

PRÍSTROJOVÝ PANEL (160/05→)
PŘÍSTROJOVÝ PANEL
INSTRUMENT BOARD
ЩИТОК ПРИБОРОВ

20.3

1	2	3	4	Názov	Název	Name	Наименование
1	**11203001**	1		PRÍSTROJOVÝ PANEL	PŘÍSTROJOVÝ PANEL	INSTRUMENT BOARD	ПРИБОРНЫЙ ЩИТОК
2	**07103002**	1		POČÍTAČ MOTOHODÍN	POČÍTAČ MH	ENGINE HOURS COMPUTER	УКАЗАТЕЛЬ МОТОЧАСОВ
3	**07103003**	1		TEPLOMER VODY WATER	TEPLOMĚR VODY	THERMOMETER-	ТЕРМОМЕТР ВОДЫ
4	**07103004**	1		TEPLOMER OLEJA	TEPLOMĚR OLEJE	THERMOMETER-OIL	ТЕРМОМЕТР МАСЛА
5	**07103005**	1		PALIVOMER	PALIVOMĚR	FUEL LEVEL GAUGE	ТОПЛИВОМЕТР
6	**00101013**	1		STROPNÉ SVETLO	STROPNÍ SVĚTLO	CEILING LIGHT	ПОТОЛОЧНЫЙ СВЕТ
7	**07103007**	1		SPÍNAČ STIERAČA	SPÍNAČ STĚRAČE	WIND SCREEN VIPER SWITCH	ВКЛЮЧАТЕЛЬ СТЕКЛООЧИСТИТЕЛЯ
8	**07103008**	1		SPÍNAČ KÚRENIA	SPÍNAČ TOPENÍ	HEATING SWITCH	ВЛЮЧАТЕЛЬ ПЕЧКИ
9	**07103009**	1		SPÍNAČ SVETLA	SPÍNAČ SVĚTLA	LIGHT SWITCH	ВКЛЮЧАТЕЛЬ СВЕТА
10	**07103010**	1		PREPÍNAČ PRACOV. SVETIEL	PŘEPÍNAČ PRAC. SVĚTEL	WORKING LIGHTS SWITCH	ПЕРЕКЛЮЧАТЕЛЬ РАБОЧЕГО СВЕТА
11	**07103011**	1		SPÍNAČ MAJÁKA	SPÍNAČ MAJÁKU	BEACON SWITCH	ВКЛЮЧАТЕЛЬ МАЯЧКА
12	**07103012**	1		PREPÍNAČ „BRZDA“	PŘEPÍNAČ „BRZDA“	BRAKE SWITCH	ПЕРЕКЛЮЧАТЕЛЬ ТОРМОЗА
13	**07103013**	1		SYMBOL NABÍJANIE	SYMBOL „NABÍJENÍ“	SYMBOL CHARGING	СИМБОЛ ЗАРЯДКИ
14	**07103014**	1		SYMBOL MASTENIE	SYMBOL „MAZÁNÍ“	SYMBOL „LUBRICATION“	СИМБОЛ СМАЗКИ
15	**07103015**	1		SYMBOL ŽERAVENIE	SYMBOL „ŽHAVENÍ“	SYMBOL „GLOWING“	СИМБОЛ НАКАЛИВАНИЕ
16	**07103016**	1		SYMBOL MAJÁK	SYMBOL „MAJÁK“	SYMBOL BEACON	СИМБОЛ МАЯЧКА
17	**07103017**	1		SYMBOL SMEROVKY	SYMBOL „SMĚROVKY“	SYMBOL „DIRECT INDICATOR“	СИМБОЛ МИГАНИ ПОВОРОТА
18	**07103018**	1		SYMBOL SVETLÁ	SYMBOL „SVĚTLA“	SYMBOL „LIGHTS“	СИМБОЛ СВЕТА
19	**07103019**	1		SYMBOL PRACOVNÉ SVETLÁ	SYMBOL „PRAC. SVĚTLA“	SYMBOL. „WORK LIGHTS“	СИМБОЛ РАБОЧЕГО СВЕТА
20	**07103020**	1		SYMBOL PARK. BRZDA	SYMBOL „PARK BRZDA“	SYMBOL „BRAKE“	СИМБОЛ ПАРКИРОВ. ТОРМОЗА
21	**07103021**	1		SYMBOL REZERVA PALIVA	SYMBOL „REZERVA PALIVA“	SYMBOL „FUEL LEVEL“	СИМБОЛ ЗАПАСА ТОПЛИВА
22	**07103022**	12		DRŽIAK	DRŽÁK	HOLDER	ДЕРЖАТЕЛЬ
23	**07103023**	12		KRYTKA	KRYTKA	COVER	КРЫШКА
24	**07103024**	12		RÁMČEK	RÁMEČEK	FRAME	РАМКА
25	**07103025**	12		ŽIAROVKA 12V	ŽÁROVKA	BULB	ЛАМПОЧКА
26	**00103009**	1		SPÍNACIA SKRINKA	SPÍNACÍ SKŘÍŇKA	SWITCH BOX	КОРОБКА ЗАЖИГАНИЯ
27	**07102007**	1		POISTKOVÁ SKRINKA	POJISTKOVÁ SKŘÍŇKA	FUSE BOX	КОРОБКА ПРЕДОХРАНИТЕЛЕЙ
28	**07102013**	4		POISTKA 15A	POJISTKA	FUSE	ПРЕДОХРАНИТЕЛЬ
29	**07103035**	1		POISTKA 25A	POJISTKA	FUSE	ПРЕДОХРАНИТЕЛЬ

https://truckmanualshub.com/

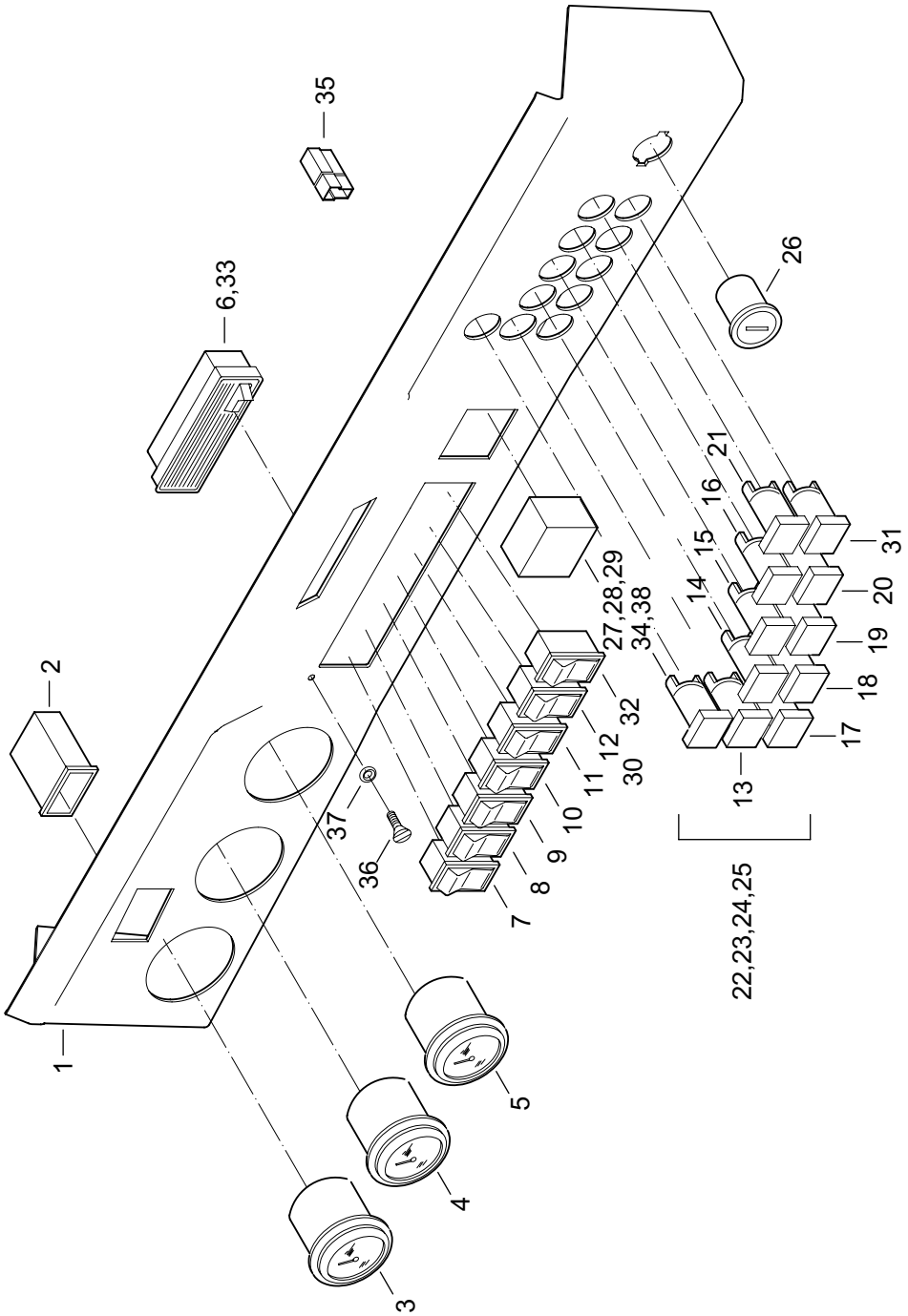

https://truckmanualshub.com/

PRÍSTROJOVÝ PANEL (160/05→)
PŘÍSTROJOVÝ PANEL
INSTRUMENT BOARD
ЩИТОК ПРИБОРОВ

20.3

1	2	3	4	Názov	Název	Name	Наименование
30	**12202030**	1		ŠTÍTOK	ŠTÍTEK	TICKET	ЩИТОК
31	**07103034**	1		SYMBOL VÝSTRAŽNÉ SVETLÁ	SYMBOL VÝSTRAŽ. SVĚTLA	SYMBOL WARNING LIGHTS	СИМБОЛПРЕДУПР. СВЕТА
32	**07103033**	1		SPÍNAČ VAROVNÝCH SVETIEL	SPÍNAČ VAROV. SVĚTEL	SWITCH	ВКЛЮЧАТЕЛЬ ПРЕДУПР.СВЕТА
33	**00101029**	1		ŽIAROVKA 12V/5W	ŽÁROVKA	BULB	ЛАМПОЧКА
34	**12202039**	1		SYMBOL „ARETÁCIE“	SYMBOL	SYMBOL	СИМБОЛ
35	**00238030**	1		DIÓDA 1,1A	DIODA	DIODE	ДИОД
36	**00153013**	2		SKRUTKA M6X30	ŠROUB	SCREW	БОЛТ
37	**00081061**	2		PODLOŽKA OZDOBNÁ 6X14,5	PODLOŽKA OZDOBNÁ	WASHER	ПРОКЛАДКА
38	**09105046**	1		SYMBOL	SYMBOL	SYMBOL	СИМБОЛ

https://truckmanualshub.com/

RÝCHLOSPOJKA KABÍNY ZVÄZOK I

10.4

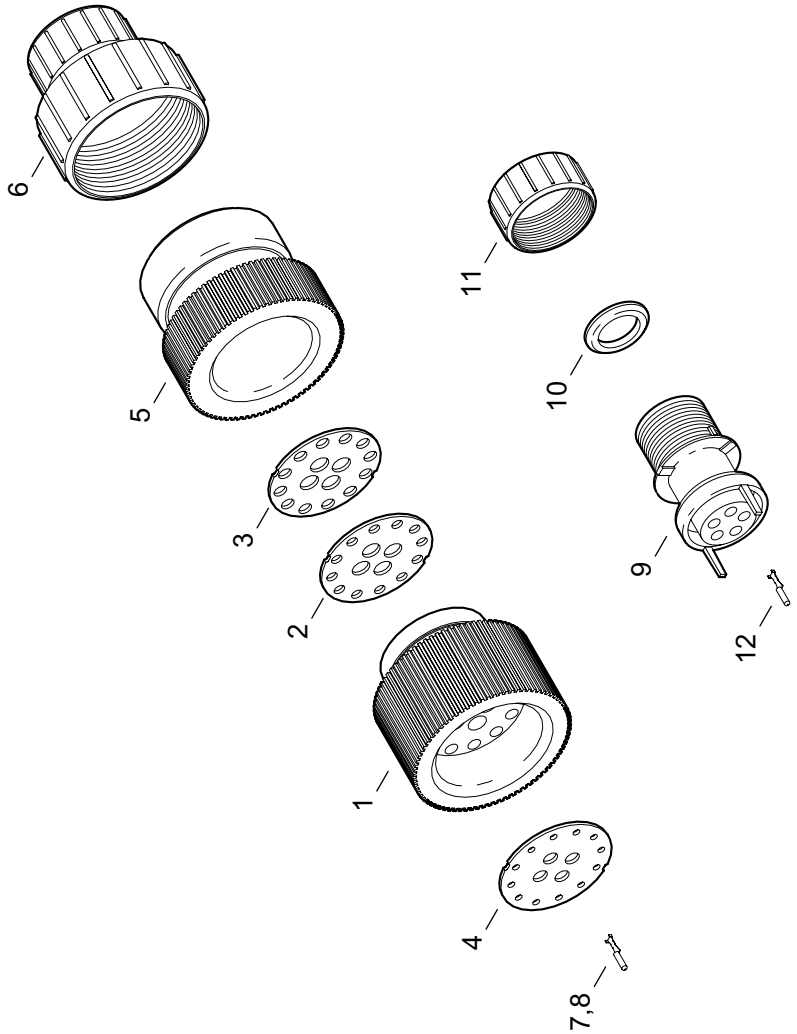

https://truckmanualshub.com/

KÁBLOVÁ SPOJKA KABÍNY, ZVÄZOK I
KÁBELOVÁ SPOJKA KABÍNY, SVAZEK I
CAB CABLE CONNECTOR, BUNDLE I
ШТЕПСЕЛЬНАЯ МУФТА КАБИНЫ, ПУЧОК I

10.4

1	2	3	4	**Názov**	Název	Name	Наименование
1	**07104001**	1		KOLÍKOVÁ SPOJKA 16-pol.	KOLÍKOVÁ SPOJKA	CONNECTOR	МУФТА
2	**07104002**	1		TESNENIE SPOJKY	TĚSNĚNÍ	SEAL	УПЛОТНЕНИЕ
3	**07104003**	1		PRÍTLAČNÁ DOSKA SPOJKY	PŘÍTLAČNÍ DESKA	PRESSER PLATE	ПРИЖИМНАЯ ДОСКА
4	**07104004**	1		CENTROVACIA PODLOŽKA	PODLOŽKA	PLATE	ПРОКЛАДКА
5	**07104005**	1		ADAPTÉR SPOJKY	ADAPTÉR	ADAPTER	АДАПТЕР
6	**07104006**	1		REDUKCIA	REDUKCE	REDUCTION	ПЕРЕХОДНИК
7	**07104007**	12		KOLÍK 1,6	KOLÍK	PIN	ШТИФТ
8	**07104008**	4		KOLÍK 3,5	KOLÍK	PIN	ШТИФТ
9	**07104009**	1		DUTINKOVÁ ZÁSUVKA 5-pol.	DUTINKOVÁ ZÁSUVKA	SOCKET TUBE	ПАТРОННАЯ РОЗЕТКА
10	**07104010**	1		TESNENIE HADICE 10	TĚSNĚNÍ	SEAL	УПЛОТНЕНИЕ
11	**07104011**	1		ZAISŤOVACIA MATICA	MATICE	NUT	ГАЙКА
12	**09102004**	5		DUTINKA 1,6	DUTINKA	TUBE	ПАТРОН

https://truckmanualshub.com/

RÝCHLOSPOJKA KABÍNY ZVÄZOK II | 10.5

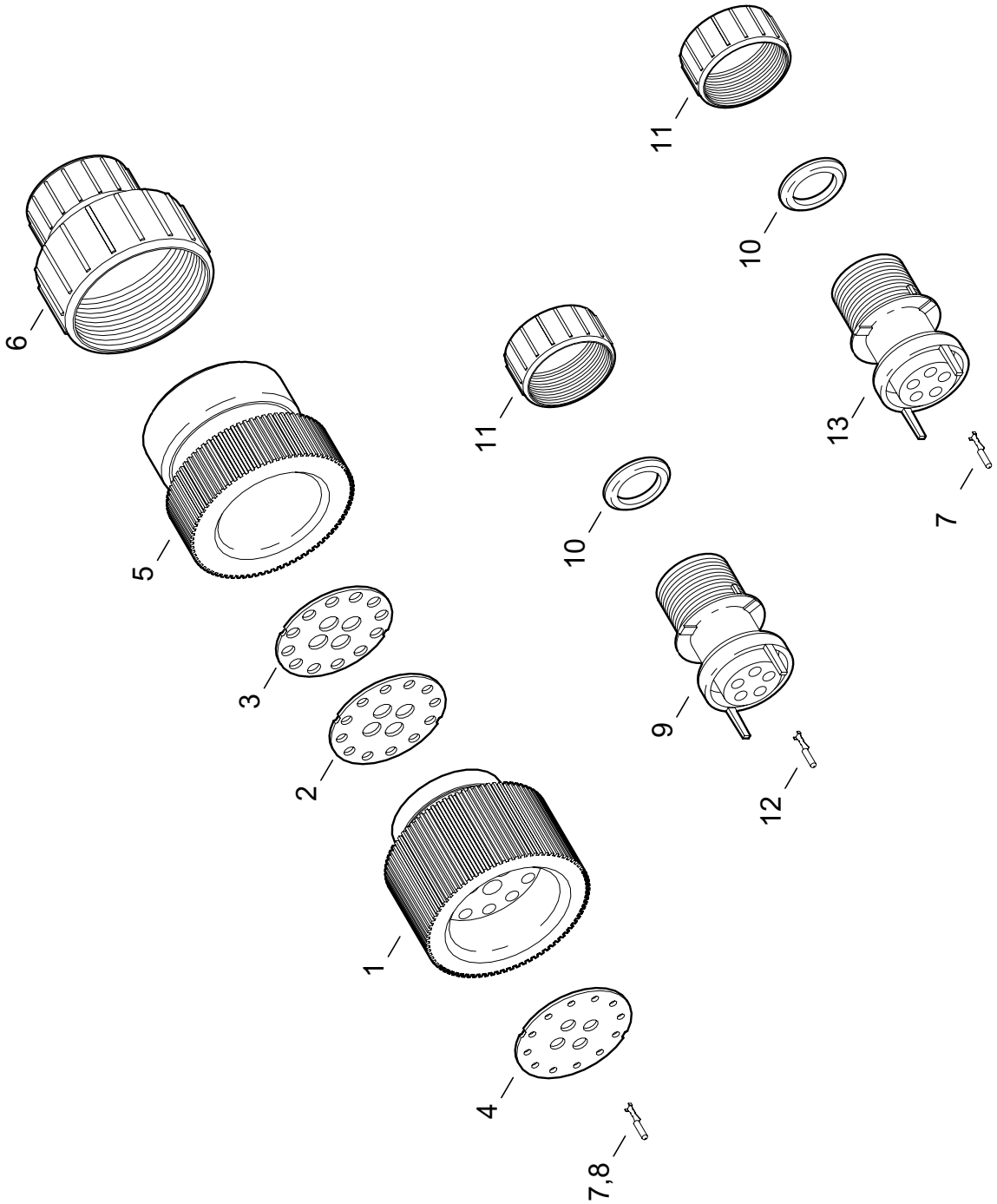

https://truckmanualshub.com/

KÁBLOVÁ SPOJKA KABÍNY, ZVÄZOK II
KÁBELOVÁ SPOJKA KABÍNY, SVAZEK II
CAB CABLE CONNECTOR, BUNDLE II
ШТЕПСЕЛЬНАЯ МУФТА КАБИНЫ, ПУЧОК II

10.5

1	2	3	4	**Názov**	Název	Name	Наименование
1	**07104001**	1		KOLÍKOVÁ SPOJKA 16-pol.	KOLÍKOVÁ SPOJKA	CONNECTOR	МУФТА
2	**07104002**	1		TESNENIE SPOJKY	TĚSNĚNÍ	SEAL	УПЛОТНЕНИЕ
3	**07104003**	1		PRÍTLAČNÁ DOSKA SPOJKY	PŘÍTLAČNÍ DESKA	PRESSER PLATE	ПРИЖИМНАЯ ДОСКА
4	**07104004**	1		CENTROVACIA PODLOŽKA	PODLOŽKA	PLATE	ПРОКЛАДКА
5	**07104005**	1		ADAPTÉR SPOJKY	ADAPTÉR	ADAPTER	АДАПТЕР
6	**07104006**	1		REDUKCIA	REDUKCE	REDUCTION	ПЕРЕХОДНИК
7	**07104007**	18		KOLÍK 1,6	KOLÍK	PIN	ШТИФТ
8	**07105008**	2		KOLÍK 3,5	KOLÍK	PIN	ШТИФТ
9	**07104009**	1		DUTINKOVÁ ZÁSUVKA 5-pol.	DUTINKOVÁ ZÁSUVKA	SOCKET TUBE	ПАТРОННАЯ РОЗЕТКА
10	**07104010**	3		TESNENIE HADICE 10	TĚSNĚNÍ	SEAL	УПЛОТНЕНИЕ
11	**07104011**	3		ZAISŤOVACIA MATICA	MATICE	NUT	ГАЙКА
12	**09102004**	5		DUTINKA 1,6	DUTINKA	TUBE	ПАТРОН
13	**07105013**	2		KOLÍKOVÁ ZÁSUVKA 5-pol.	KOLIKOVA ZÁSUVKA	SOCKET	РОЗЕТКА

https://truckmanualshub.com/

RÝCHLOSPOJKA RÁMU ZVÄZOK I

10.6

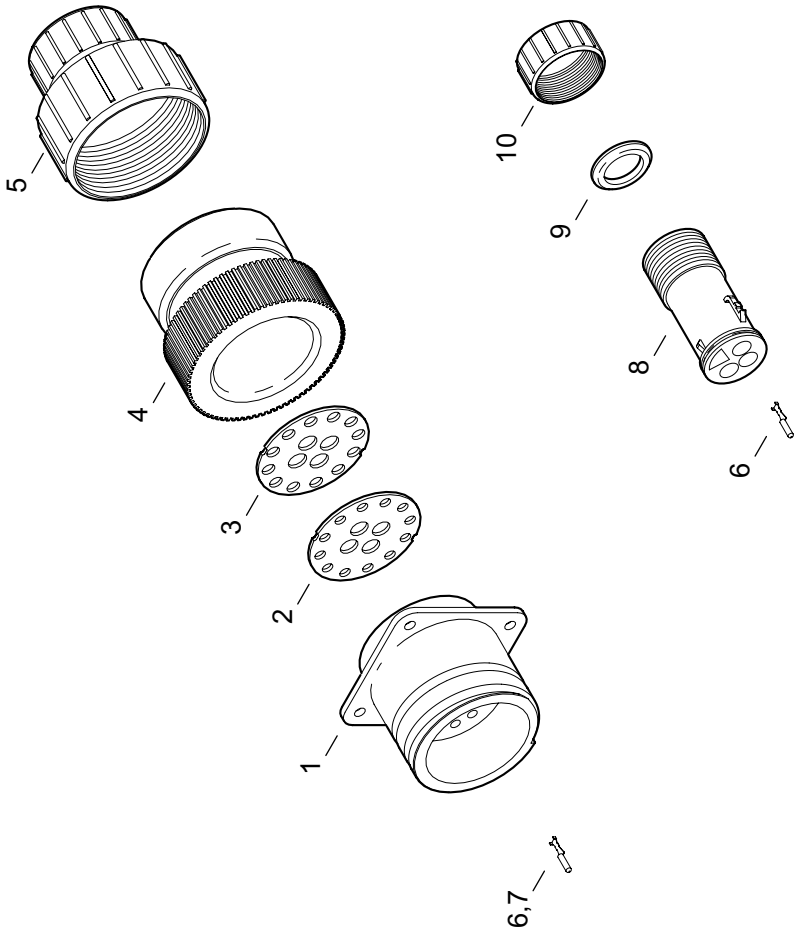

https://truckmanualshub.com/

KÁBLOVÁ SPOJKA RÁMU, ZVÄZOK I
KÁBELOVÁ SPOJKA RÁMU, SVAZEK I
FRAME CABLE CONNECTOR, BUNDLE I
ШТЕПСЕЛЬНАЯ МУФТА РАМЫ, ПУЧОК I

10.6

1	2	3	4	**Názov**	Název	Name	Наименование
1	**09102003**	1		DUTINKOVÁ SPOJKA 16-pol.	DUTINKOVÁ SPOJKA	CONNECTOR	МУФТА
2	**07104002**	1		TESNENIE SPOJKY	TĚSNĚNÍ	SEAL	УПЛОТНЕНИЕ
3	**07104003**	1		PRÍTLAČNÁ DOSKA SPOJKY	PŘÍTLAČNÍ DESKA	PRESSER PLATE	ПРИЖИМНАЯ ДОСКА
4	**07104005**	1		ADAPTÉR SPOJKY	ADAPTÉR	ADAPTER	АДАПТЕР
5	**07104006**	1		REDUKCIA	REDUKCE	REDUCTION	ПЕРЕХОДНИК
6	**09102004**	12		DUTINKA 1,6	DUTINKA	TUBE	ПАТРОН
7	**07106007**	8		DUTINKA 3,5	DUTINKA	TUBE	ПАТРОН
8	**07106008**	1		DUTINKOVÁ ZÁSUVKA 3-pol.	DUTINKOVÁ ZÁSUVKA	SOCKET TUBE	ПАТРОННАЯ РОЗЕТКА
9	**07106009**	1		TESNENIE HADICE 8,5	TĚSNĚNÍ	SEAL	УПЛОТНЕНИЕ
10	**07106010**	1		ZAISŤOVACIA MATICA	MATICE	NUT	ГАЙКА

https://truckmanualshub.com/

RÝCHLOSPOJKA RÁMU ZVÄZOK II

10.7

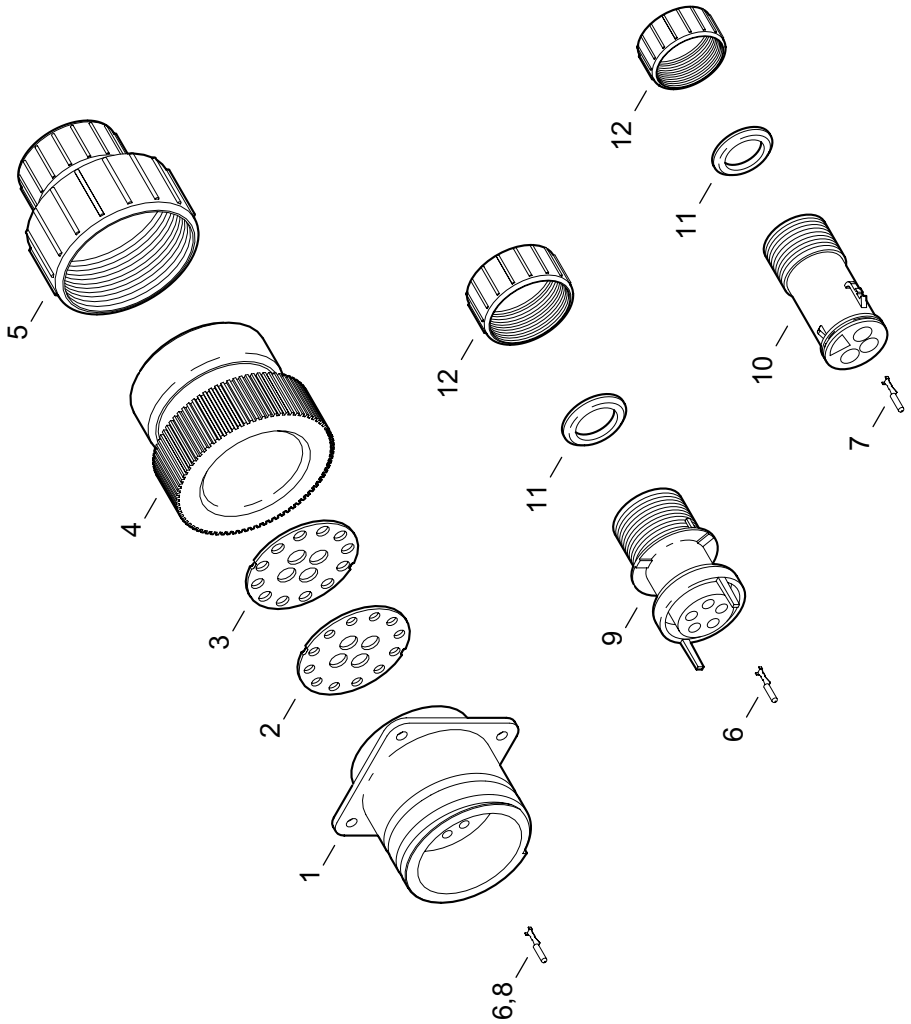

https://truckmanualshub.com/

KÁBLOVÁ SPOJKA RÁMU, ZVÄZOK II
KÁBELOVÁ SPOJKA RÁMU, SVAZEK II
FRAME CABLE CONNECTOR, BUNDLE II
ШТЕПСЕЛЬНАЯ МУФТА РАМЫ, ПУЧОК II

10.7

1	2	3	4	**Názov**	Název	Name	Наименование
1	**09102003**	1		DUTINKOVÁ SPOJKA 16-pol.	DUTINKOVÁ SPOJKA	CONNECTOR	МУФТА
2	**07104002**	1		TESNENIE SPOJKY	TĚSNĚNÍ	SEAL	УПЛОТНЕНИЕ
3	**07104003**	1		PRÍTLAČNÁ DOSKA SPOJKY	PŘÍTLAČNÍ DESKA	PRESSER PLATE	ПРИЖИМНАЯ ДОСКА
4	**07104005**	1		ADAPTÉR SPOJKY	ADAPTÉR	ADAPTER	АДАПТЕР
5	**07104006**	1		REDUKCIA	REDUKCE	REDUCTION	ПЕРЕХОДНИК
6	**09102004**	13		DUTINKA 1,6	DUTINKA	TUBE	ПАТРОН
7	**07106007**	4		DUTINKA 3,5	DUTINKA	TUBE	ПАТРОН
8	**07107008**	1		DUTINKA 3,5	DUTINKA	TUBE	ПАТРОН
9	**07104009**	1		DUTINKOVÁ ZÁSUVKA 5-pol.	DUTINKOVÁ ZÁSUVKA	SOCKET TUBE	ПАТРОННАЯ РОЗЕТКА
10	**07106008**	1		DUTINKOVÁ ZÁSUVKA 3-pol.	DUTINKOVÁ ZÁSUVKA	SOCKET TUBE	ПАТРОННАЯ РОЗЕТКА
11	**07106009**	2		TESNENIE HADICE 8,5	TĚSNĚNÍ	SEAL	УПЛОТНЕНИЕ
10	**07106010**	2		ZAISŤOVACIA MATICA	MATICE	NUT	ГАЙКА

https://truckmanualshub.com/

ELEKTROINŠTALÁCIA RÁMU - VYROVNÁVANIE

10.8

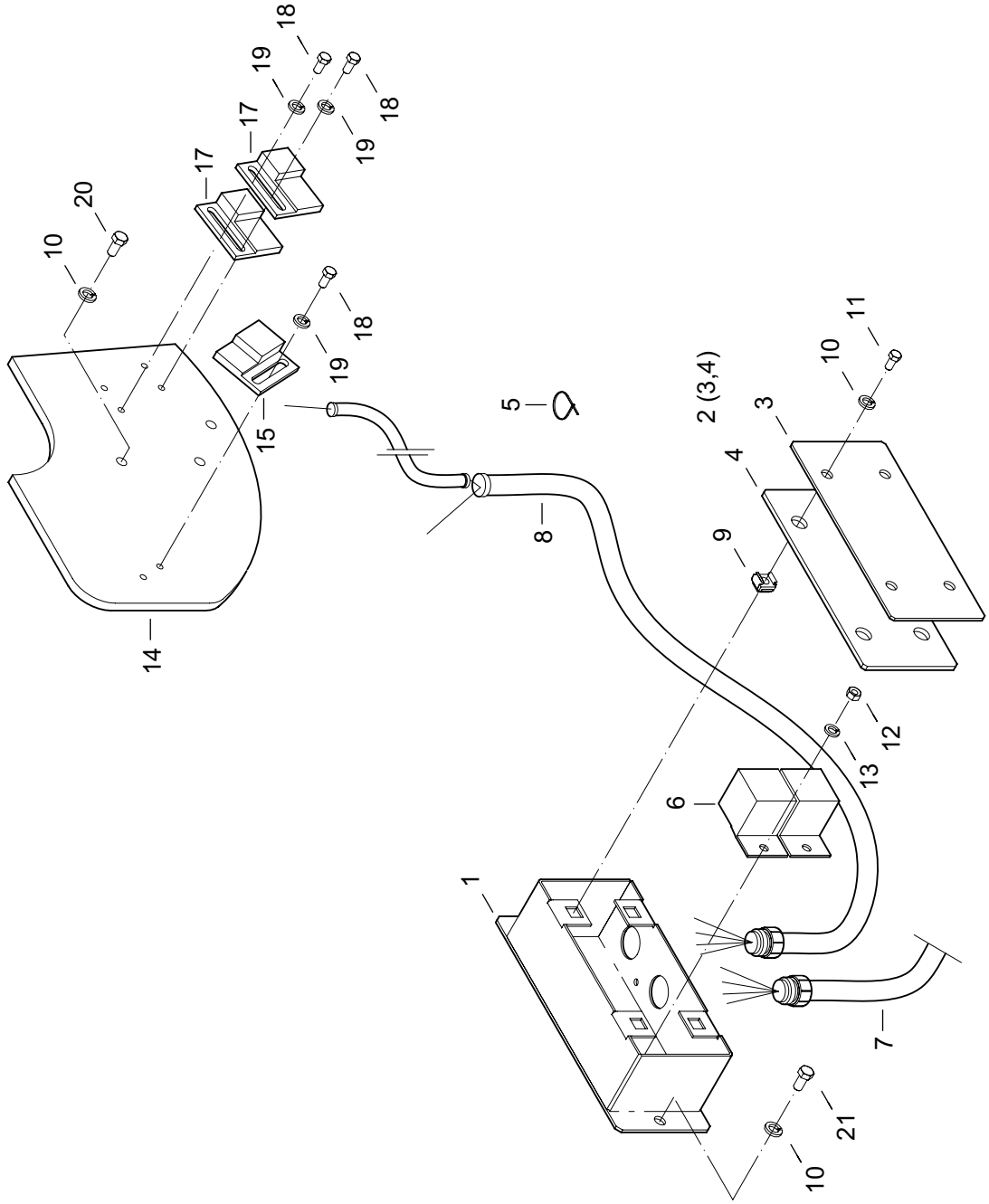

https://truckmanualshub.com/

1	2	3	4	**Názov**	Název	Name	Наименование
1	**11108001**	1		KRABIČKA	KRABIČKA	BOX	КОРОВОЧКА
2	**11108002**	1		KRYT	KRYT	COVER	КРЫШКА
3	**11108003**	1		PLECH	PLECH	SHEET	ЛИСТ
4	**11108004**	1		GUMA	PRYŽ	RUBBER	РЕЗИНА
5	**08432018**	30		PÁSKA	PÁSEK	TAPE	ПЕРЕВЯЗОЧНАЯ ЛЕНТА
6	**09103016**	2		RELÉ 12V/30A	RELÉ	RELAY	РЕЛЕ
7	**11108007**	1		ZAPOJENIE SNÍMAČA	ZAPOJENÍ SNÍMAČE	SENSOR CONNECTION	ВКЛЮЧЕНИЕ ДАТЧИКА
8	**11108008**	1		ZVÄZOK SNÍMANIA POLOHY	SVAZEK	BUNDLE	ПУЧОК
9	**09153034**	4		MATICA M6	MATICE	NUT	ГАЙКА
10	**00176005**	12		PODLOŽKA 6	PODLOŽKA	WASHER	ПРОКЛАДКА
11	**00083047**	4		SKRUTKA M6X16	ŠROUB	SCREW	БОЛТ
12	**00103018**	2		MATICA M5	MATICE	NUT	ГАЙКА
13	**11108013**	3		PODLOŽKA 5	PODLOŽKA	WASHER	ПРОКЛАДКА
14	**11108014**	1		KOTÚČ VYROVNÁVANIA	KOTOUČ	CIRCLE	ДИСК
15	**11108015**	1		PLATNIČKA 1	PLATNIČKA	PLATE	ПЛАСТИНА
17	**11108017**	2		PLATNIČKA 3	PLATNIČKA	PLATE	ПЛАСТИНА
18	**01050014**	6		SKRUTKA M5X10	ŠROUB	SCREW	БОЛТ
19	**00050022**	6		PODLOŽKA 5,3	PODLOŽKA	WASHER	ПРОКЛАДКА
20	**00101038**	5		SKRUTKA M6X16	ŠROUB	SCREW	БОЛТ

https://truckmanualshub.com/

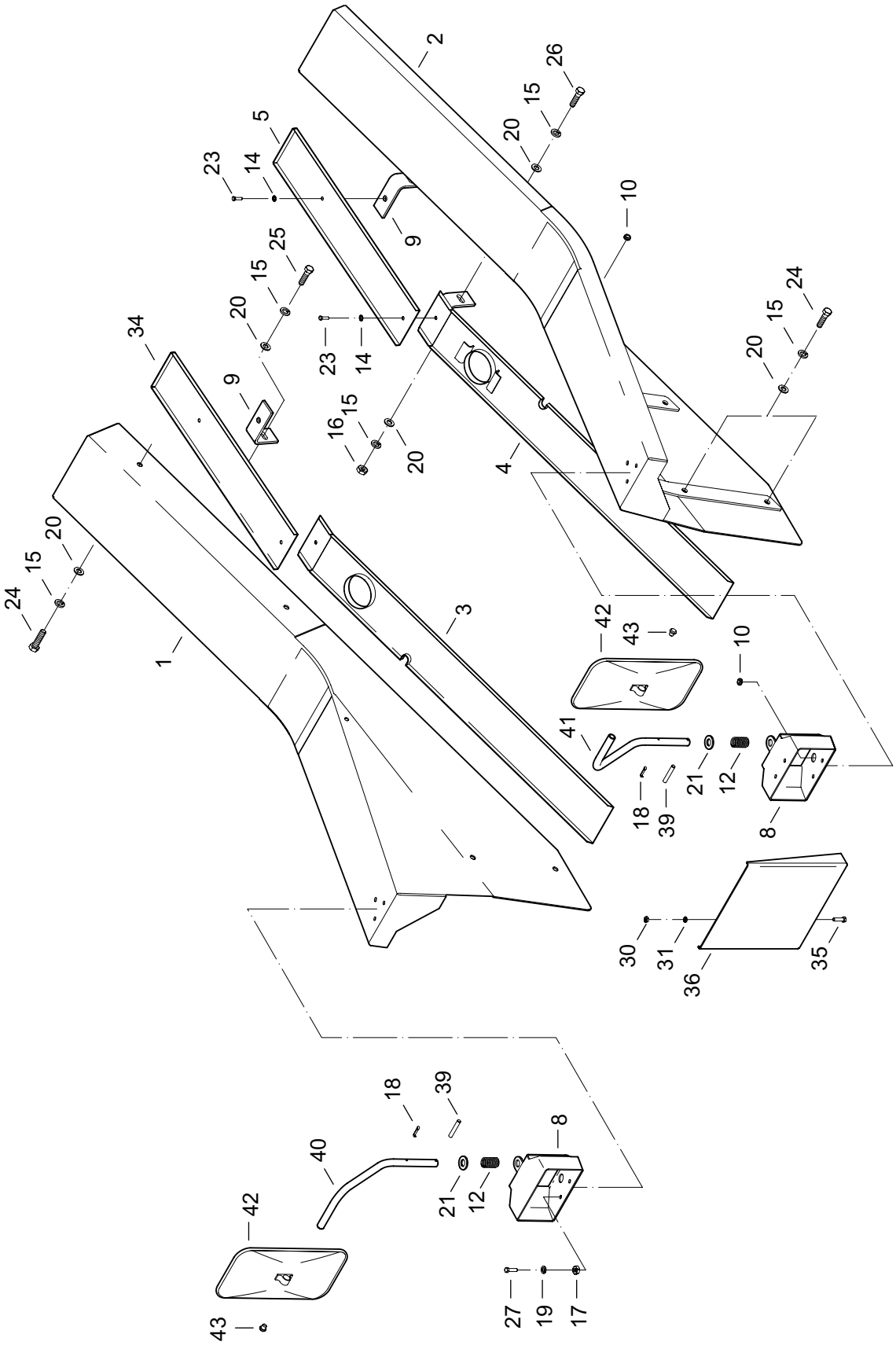

https://truckmanualshub.com/

BLATNÍKY
BLATNÍKY
MUDGUARDS
КРЫЛЬЯ

11

1	2	3	4	Názov	Název	Name	Наименование
1	**11110001**	1		BLATNÍK PRAVÝ	BLATNÍK PRAVÝ	MUDGUARD RIGHT	КРЫЛО ПРАВОЕ
2	**11110002**	1		BLATNÍK ĽAVÝ	BLATNÍK LEVÝ	MUDGUARD LEFT	КРЫЛО ЛЕВОЕ
3	**11110003**	1		KRYT PREDNÝ PRAVÝ	KRYT PŘEDNÍ PRAVÝ	FRONT COVER RIGHT	КРЫШКА ПЕРЕДНЯЯ ПРАВАЯ
4	**11110004**	1		KRYT PREDNÝ ĽAVÝ	KRYT PŘEDNÍ LEVÝ	FRONT COVER LEFT	КРЫШКА ПЕРЕДНЯЯ ЛЕВАЯ
8	**11110008**	2		DRŽIAK	DRŽÁK	HOLDER	ДЕРЖАТЕЛЬ
9	**11110009**	2		PRÍCHYTKA	PŘÍCHYTKA	CLAMP	ЗАПОНКА
10	**00101034**	4		PRIECHODKA 8X2	PRŮCHODKA	REDUCING SLEEVE	ПРОХОДНОЙ ЗОЛЯТОР
12	**00111019**	2		PRUŽINA	PRUŽINA	SPRING	ПРУЖИНА
14	**00081061**	4		PODLOŽKA	PODLOŽKA	WASHER	ПРОКЛАДКА
15	**00020029**	16		PODLOŽKA 10	PODLOŽKA	WASHER	ПРОКЛАДКА
16	**00050011**	4		MATICA M10	MATICE	NUT	ГАЙКА
17	**00084011**	4		MATICA M8	MATICE	NUT	ГАЙКА
18	**07110015**	2		ZÁVLAČKA 4X25	ZÁVLAČKA	COTTER PIN	ШПЛИНТ
19	**00020018**	8		PODLOŽKA 8,4	PODLOŽKA	WASHER	ПРОКЛАДКА
20	**00083021**	16		PODLOŽKA 10,5	PODLOŽKA	WASHER	ПРОКЛАДКА
21	**00111038**	2		PODLOŽKA 17	PODLOŽKA	WASHER	ПРОКЛАДКА
23	**07120031**	4		SKRUTKA M6X14	ŠROUB	SCREW	БОЛТ
24	**01071010**	6		SKRUTKA M10X25	ŠROUB	SCREW	БОЛТ
25	**00063044**	2		SKRUTKA M10X20	ŠROUB	SCREW	БОЛТ
26	**08110013**	4		SKRUTKA M10X45	ŠROUB	SCREW	БОЛТ
27	**01050017**	4		SKRUTKA M8X18	ŠROUB	SCREW	БОЛТ
28	**07172007**	2		SKRUTKA M8X25	ŠROUB	SCREW	БОЛТ
29	**11064028**	4		SKRUTKA M8X25	ŠROUB	SCREW	БОЛТ
30	**00081060**	12		MATICA M6	MATICE	NUT	ГАЙКА
31	**00031055**	12		PODLOŽKA 6	PODLOŽKA	WASHER	ПРОКЛАДКА
32	**00020019**	8		PODLOŽKA 8	PODLOŽKA	WASHER	ПРОКЛАДКА
33	**01153012**	2		TESNENIE	TĚSNĚNÍ	SEAL	УПЛОТНЕНИЕ
34	**11110034**	1		ZADNÝ KRYT PRAVÝ	ZADNÍ KRYT PRAVÝ	REAR COVER	ЗАДНЯЯ КРЫШКА
35	**11110035**	2		SKRUTKA M8X25	ŠROUB	SCREW	БОЛТ
36	**11110036**	1		DRŽIAK ŠPZ	DRŽÁK ŠPZ	HOLDER	ДЕРЖАТЕЛЬ
39	**07111055**	2		KOLÍK 5	KOLÍK	PIN	ШТИФТ
40	**07111056**	1		DRŽIAK PRAVÝ	DRŽÁK PRAVÝ	HOLDER	ДЕРЖАТЕЛЬ
41	**07111057**	1		DRŽIAK ĽAVÝ	DRŽÁK LEVÝ	HOLDER	ДЕРЖАТЕЛЬ
42	**07111058**	2		SPÄTNÉ ZRKADLO	ZPĚTNÉ ZRCÁTKO	BACK MIRROR	ОБРАТНОЕ ЗЕРКАЛО
43	**07111059**	2		ZÁTKA	ZÁTKA	PLUG	ПРОБКА

https://truckmanualshub.com/

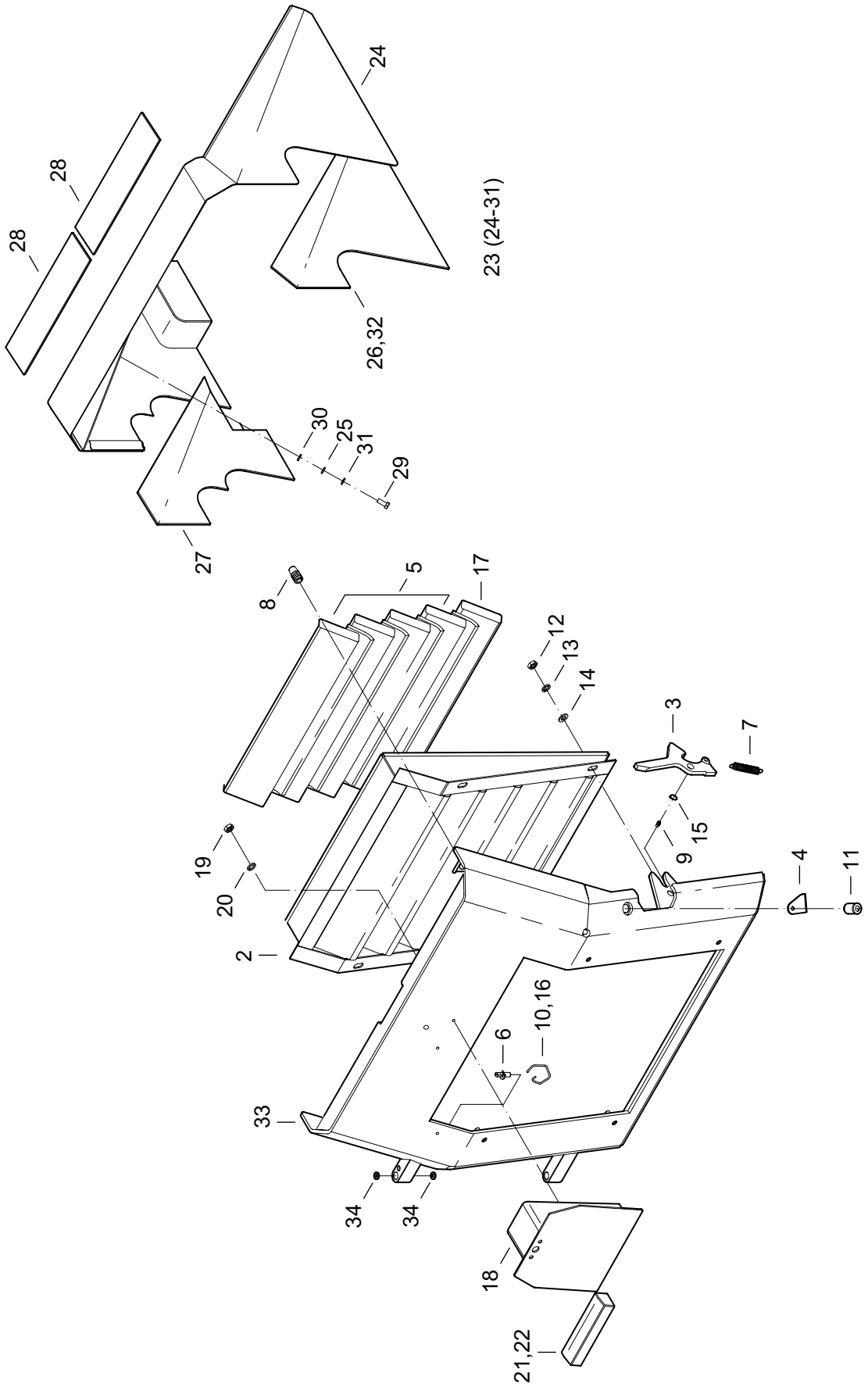

https://truckmanualshub.com/

1	2	3	4	**Názov**	Název	Name	Наименование
2	**11123002**	1		RÁMČEK	RÁMEČEK	FRAME	РАМКА
3	**08120004**	1		PÁKA	PÁKA	LEVER	РЫЧАГ
4	**08120005**	1		ZÁVORA	ZÁVORA	LATCH	ЗАПОР
5	**11121005**	4		MOLITAN	MOLITAN	LINING	ОБЛИЦОВКА
6	**11020015**	1		POISTKA	POJISTKA	CATCH	СТОПОР
7	**07120007**	1		PRUŽINA	PRUŽINA	SPRING	ПРУЖИНА
8	**08120013**	1		GUMENÝ DORAZ	PRYŽOVÝ DORAZ	RUBBER STOP	УПОР
9	**01122005**	1		HLAVICA MK6	MAZNICE	GREASE LUBRIFICATOR	МАСЛЁНКА
10	**09121024**	1		VODIČ	VODIČ	CONDUCTOR	ПРОВОД
11	**07120016**	1		ZÁMOK FAB 1311	ZÁMEK	LOCK	ЗАМОК
12	**08120009**	4		MATICA M12	MATICE	NUT	ГАЙКА
13	**09174014**	4		PODLOŽKA 12	PODLOŽKA	WASHER	ПРОКЛАДКА
14	**09151019**	4		PODLOŽKA 13	PODLOŽKA	WASHER	ПРОКЛАДКА
15	**00020013**	1		POISTNÝ KRÚŽOK 16	POJIST. KROUŽEK	SAFETY RING	СТОПОРНОЕ КОЛЬЦО
16	**00120041**	2		RÚRKA TRKR 8X1-1-10	TRUBKA	PIPE	ТРУБКА
17	**11123017**	1		MOLITAN	MOLITAN	LINING	ОБЛИЦОВКА
18	**08120040**	1		KONZOLA	KONZOLA	BRACKET	КОНСОЛЬ
19	**00081060**	2		MATICA M6	MATICE	NUT	ГАЙКА
20	**00031055**	2		PODLOŽKA 6	PODLOŽKA	WASHER	ПРОКЛАДКА
21	**04040006**	1		SVETLO	SVĚTLO	LIGHT	СВЕТ
22	**00101029**	2		ŽIAROVKA 12V/5W	ŽÁROVKA	BULB	ЛАМПОЧКА
23	**11123023**	1		KRYT MOTORA	KRYT MOTORU	ENGINE COVER	КРЫШКА ДВИГАТЕЛЯ
24	**11123024**	1		KRYT MOTORA	KRYT MOTORU	ENGINE COVER	КРЫШКА ДВИГАТЕЛЯ
25	**11121018**	8		PODLOŽKA	PODLOŽKA	WASHER	ПРОКЛАДКА
26	**11121019**	1		IZOLÁCIA	IZOLACE	ISOLATION	ИЗОЛЯЦИЯ
27	**11123027**	1		IZOLÁCIA	IZOLACE	ISOLATION	ИЗОЛЯЦИЯ
28	**11121021**	2		IZOLÁCIA	IZOLACE	ISOLATION	ИЗОЛЯЦИЯ
29	**00020010**	4		SKRUTKA M8X20	ŠROUB	SCREW	БОЛТ
30	**00020018**	4		PODLOŽKA 8,4	PODLOŽKA	WASHER	ПРОКЛАДКА
31	**00020019**	4		PODLOŽKA 8	PODLOŽKA	WASHER	ПРОКЛАДКА
32	**07121049**	1,8M		PÁSKA	PÁSEK	TAPE	ПЕРЕВЯЗОЧНАЯ ЛЕНТА
33	**11123033**	1		ZADNÝ KRYT	ZADNÍ KRYT	REAR COVER	ЗАДНЯЯ КРЫШКА
34	**11123034**	4		PÚZDRO	POUZDRO	BUSHING	ВТУЛКА

https://truckmanualshub.com/

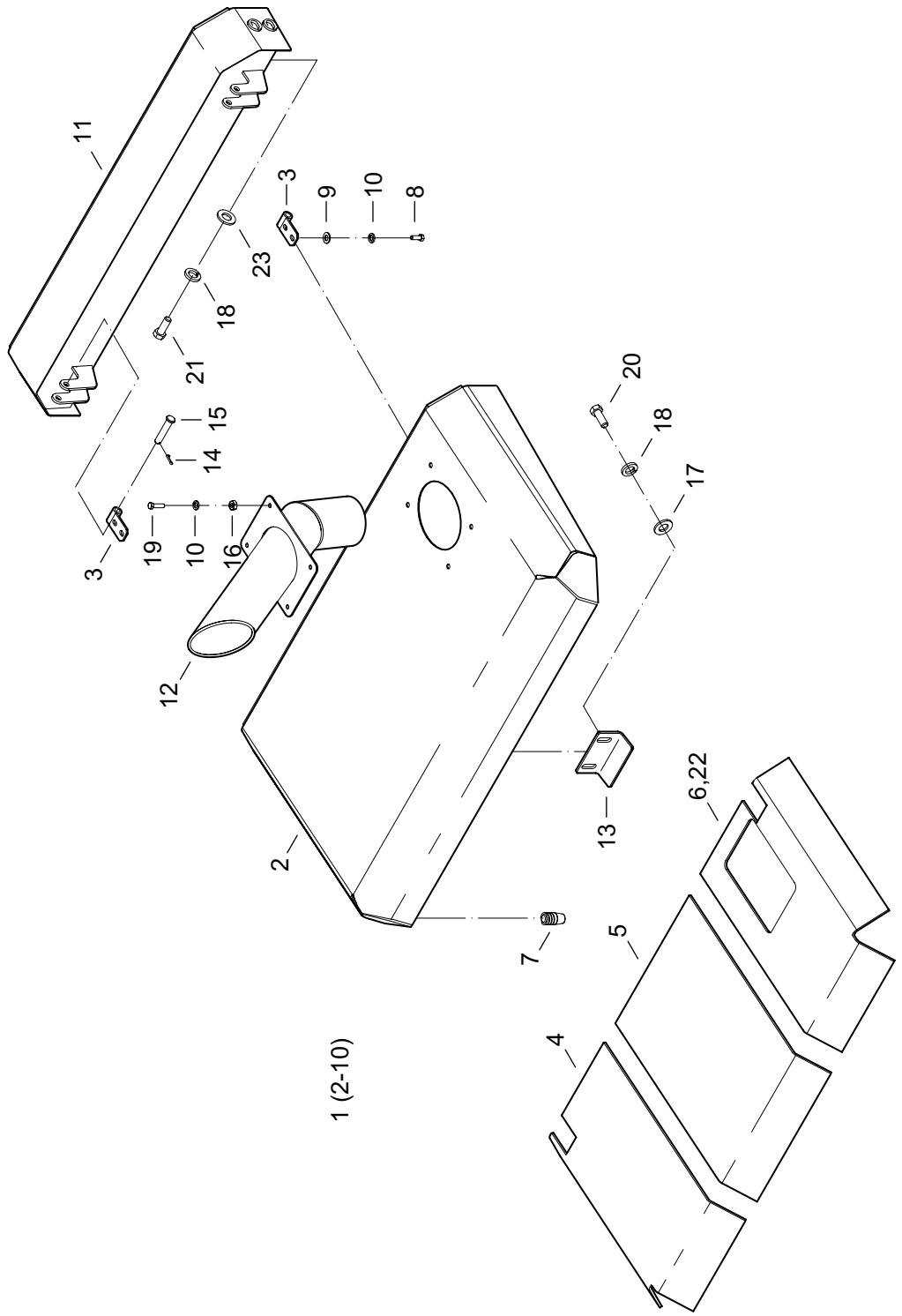

https://truckmanualshub.com/

KAROSÉRIA
KAROSERIE
BODYWORK
КУЗОВ

12.4

1	2	3	4	Názov	Název	Name	Наименование
1	**11124001**	1		ODKLÁPACÍ KRYT	ODKLÁPĚCÍ KRYT	COVER	КРЫШКА
2	**11124002**	1		ODKLÁPACÍ KRYT	ODKLÁPĚCÍ KRYT	COVER	КРЫШКА
3	**11122028**	2		UCHO	UCHO	WING	ПРОУШИНА
4	**11124004**	1		IZOLÁCIA	IZOLACE	ISOLATION	ИЗОЛЯЦИЯ
5	**11122017**	1		IZOLÁCIA	IZOLACE	ISOLATION	ИЗОЛЯЦИЯ
6	**11124006**	1		IZOLÁCIA	IZOLACE	ISOLATION	ИЗОЛЯЦИЯ
7	**08120013**	2		GUMENÝ DORAZ	PRYŽOVÝ DORAZ	RUBBER STOP	УПОР
8	**00101038**	4		SKRUTKA M6X16	ŠROUB	SCREW	БОЛТ
9	**00020012**	8		PODLOŽKA 6,4	PODLOŽKA	WASHER	ПРОКЛАДКА
10	**00031055**	8		PODLOŽKA 6	PODLOŽKA	WASHER	ПРОКЛАДКА
11	**11124011**	1		PEVNÁ ČASŤ	PEVNÁ ČÁST	SOLID PART	НЕПОДВИЖНАЯ ЧАСТЬ
12	**11124012**	1		VÝFUK	VÝFUK	EXHAUST	ВЫХЛОП
13	**11122004**	1		DORAZ	DORAZ	STOP	УПОР
14	**00020024**	2		ZÁVLAČKA 2X16	ZÁVLAČKA	COTTER PIN	ШПЛИНТ
15	**11122004**	2		ČAP 8X40	ČEP	PIN	ЦАПФА
16	**00081060**	4		MATICA M6	MATICE	NUT	ГАЙКА
17	**00020018**	2		PODLOŽKA 8,4	PODLOŽKA	WASHER	ПРОКЛАДКА
18	**00020019**	6		PODLOŽKA 8	PODLOŽKA	WASHER	ПРОКЛАДКА
19	**08120030**	4		SKRUTKA M6X14	ŠROUB	SCREW	БОЛТ
20	**00020009**	2		SKRUTKA M8X16	ŠROUB	SCREW	БОЛТ
21	**00063045**	4		SKRUTKA M8X25	ŠROUB	SCREW	БОЛТ
22	**07121049**	4,9M		PÁSKA	PÁSEK	TAPE	ПЕРЕВЯЗОЧНАЯ ЛЕНТА
23	**00120036**	8		PODLOŽKA 8,4	PODLOŽKA	WASHER	ПРОКЛАДКА

https://truckmanualshub.com/

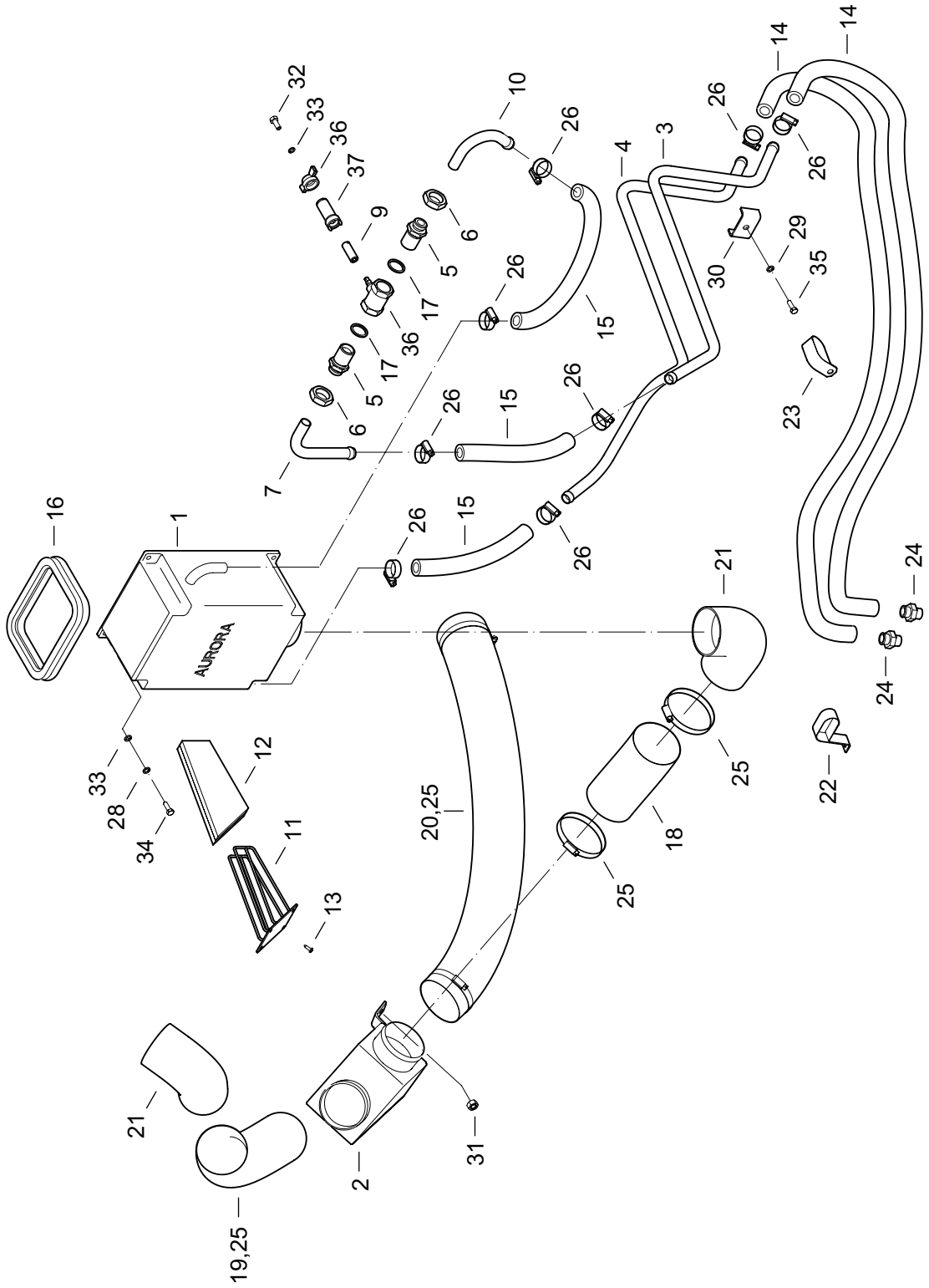

https://truckmanualshub.com/

KÚRENIE
TOPENÍ
HEATING EQUIPMENT
ОТОПЛЕНИЕ

13.3

1	2	3	4	Názov	Název	Name	Наименование
1	**07133001**	1		KÚRENIE AURORA	TOPENÍ	HEATING	ПЕЧКИ
2	**07133002**	1		ROZVOD VZDUCHU	ROZVOD VZDUCHU	AIR DISTRIBUTION	РАСПРЕДЕЛЕНИЕ ВОЗДУХА
3	**07133003**	1		RÚRKA PRAVÁ	TRUBKA PRAVÁ	PIPE RIGHT	ТРУБКА ПРАВАЯ
4	**07133004**	1		RÚRKA ĽAVÁ	TRUBKA LEVÁ	PIPE LEFT	ТРУБКА ЛЕВАЯ
5	**07133005**	2		HRDLO	HRDLO	SOCKET	ШТУЦЕР
6	**07133006**	2		MATICA M24X1,5	MATICE	NUT	ГАЙКА
7	**07133007**	1		POTRUBIE	POTRUBÍ	PIPING	ТРУБОПРОВОД
9	**07133009**	1		SKRUTKA	ŠROUB	SCREW	БОЛТ
10	**07133010**	1		POTRUBIE	POTRUBÍ	PIPING	ТРУБОПРОВОД
11	**07133011**	2		FILTER	FILTR	FILTER	ФИЛЬТР
12	**00133012**	4		VLOŽKA	VLOŽKA	INSERT	ВКЛАДЫШ
13	**00105022**	8		SKRUTKA 3,9X9,5	ŠROUB	SCREW	БОЛТ
14	**07130019**	2		HADICA L 2600	HADICE	HOSE	ШЛАНГ
15	**07130019**	3		HADICA L 250	HADICE	HOSE	ШЛАНГ
16	**01155013**	1		TESNENIE	TĚSNĚNÍ	DOOR GLAS SEAL	УПЛОТНЕНИЕ СТЕКЛА
17	**00063039**	2		TESNIACI KRÚŽOK	TĚSNÍCÍ KROUŽEK	SEALING RING	УПЛОТНИТЕЛЬНОЕ КОЛЬЦО
18	**01130014**	1		HADICA 80HV 72 L150 80HV 72 L180	HADICE	HOSE	ШЛАНГ
19	**01130014**	1		HADICA 80HV 72 L150 80HV 72 L600	HADICE	HOSE	ШЛАНГ
20	**01130014**	1		HADICA 80HV 72 L150 80HV 72 L720	HADICE	HOSE	ШЛАНГ
21	**07130015**	2		KOLENO ROZVODU	KOLENO	ELBOW	ШТУЦЕР
22	**07050031**	1		PRÍCHYTKA	PŘÍCHYTKA	CLAMP	ЗАПОНКА
23	**00131043**	1		PRÍCHYTKA	PŘÍCHYTKA	CLAMP	ЗАПОНКА
24	**00132042**	2		HRDLO KÚRENIA	HRDLO TOPENÍ	SOCKET	ШТУЦЕР
25	**00212029**	6		HADICOVÁ SPONA	SPONA	CLIP	ХОМУТ
26	**07130020**	10		HADICOVÁ SPONA	SPONA	CLIP	ХОМУТ
28	**00031055**	4		PODLOŽKA 6	PODLOŽKA	WASHER	ПРОКЛАДКА
29	**00214030**	4		PODLOŽKA 8	PODLOŽKA	WASHER	ПРОКЛАДКА
30	**07130014**	2		PRÍCHYTKA	PŘÍCHYTKA	CLAMP	ЗАПОНКА
31	**00020016**	2		MATICA M8	MATICE	NUT	ГАЙКА
32	**00083047**	1		SKRUTKA M6X16	ŠROUB	SCREW	БОЛТ
33	**00020012**	5		PODLOŽKA 6,4	PODLOŽKA	WASHER	ПРОКЛАДКА
34	**00101038**	4		SKRUTKA M6X16	ŠROUB	SCREW	БОЛТ
35	**00067025**	2		SKRUTKA M8X30	ŠROUB	SCREW	БОЛТ
36	**06242025**	1		VODNÝ VENTIL	VODNÍ VENTIL	WATER VALVE	ВОДЯНОЙ КЛАПАН
37	**07133008**	1		NADSTAVEC	NADSTAVEC	FEEDER	НАСАДКА

https://truckmanualshub.com/

ÚPLNÉ KOLESO | 14

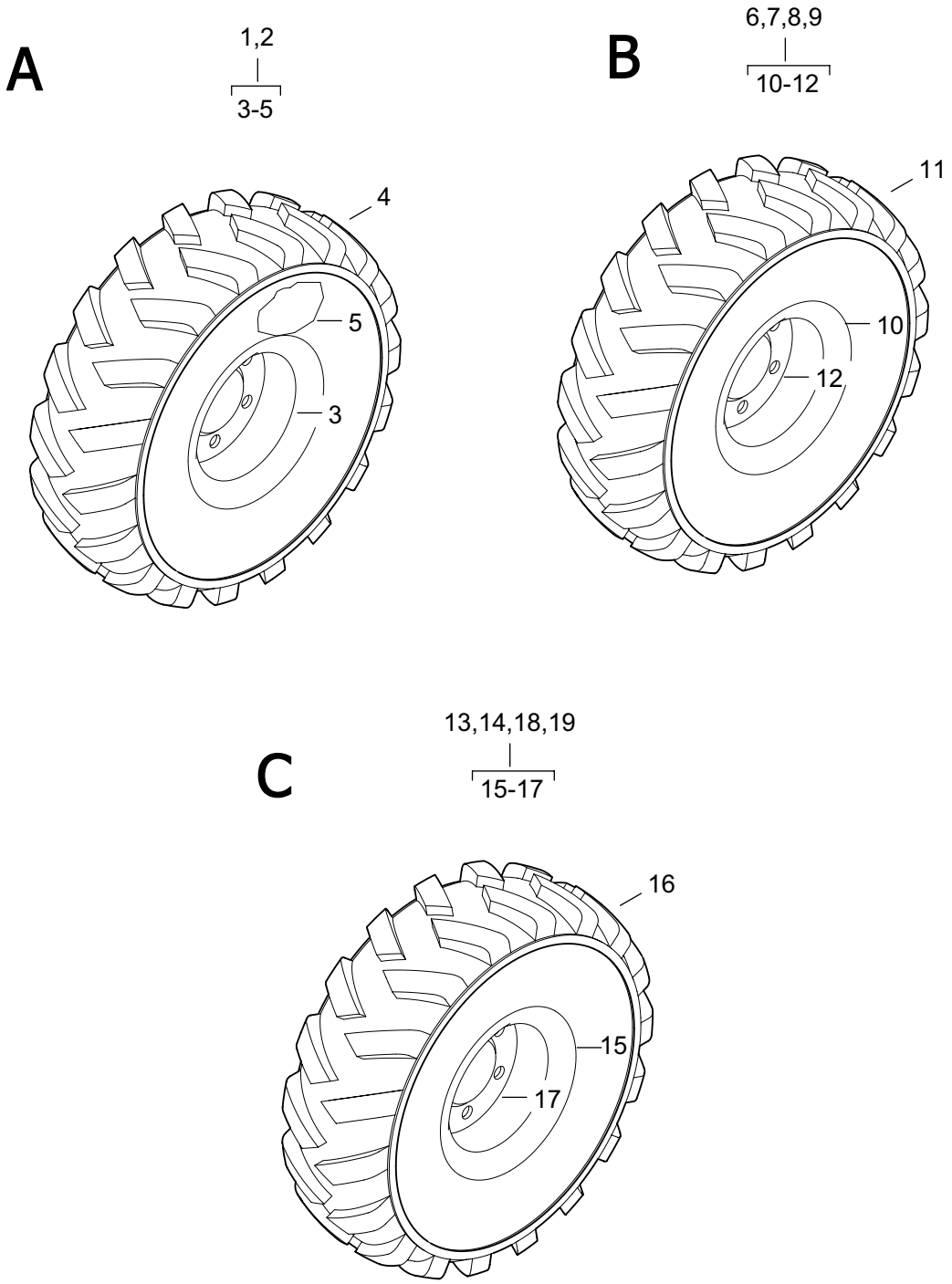

https://truckmanualshub.com/

ÚPLNÉ KOLESO
KOLO ÚPLNÉ
WHEEL COMPLETE
КОЛЕСО В СБОРЕ

14

1	2	3	4	Názov	Název	Name	Наименование
A							
1	**07140001**	2		KOLESO PRAVÉ	KOLO PRAVÉ	WHEEL RIGHT	КОЛЕСО ПРАВОЕ
2	**07140002**	2		KOLESO ĽAVÉ	KOLO LEVÉ	WHEEL LEFT	КОЛЕСО ЛЕВОЕ
3	**07140003**	4		RÁFIK ET-91530.10	RÁF	WHEEL DISC	ОБОД
4	**00140004**	4		PNEUMATIKA 10.00/75-15,3	PNEUMATIKA	TYRE	ШИНА
5	**00140003**	4		DUŠA 10-45 HS	DUŠE	AIR TUBE	КАМЕРА
B							
6	**11140006**	1		KOLESO PRAVÉ PREDNÉ	KOLO PRAVÉ PŘEDNÍ	WHEEL RIGHT	КОЛЕСО ПРАВОЕ
7	**11140007**	1		KOLESO ĽAVÉ PREDNÉ	KOLO LEVÉ PŘEDNÍ	WHEEL LEFT	КОЛЕСО ЛЕВОЕ
8	**11140008**	1		KOLESO PRAVÉ ZADNÉ	KOLO PRAVÉ ZADNÍ	WHEEL RIGHT	КОЛЕСО ПРАВОЕ
9	**11140009**	1		KOLESO ĽAVÉ ZADNÉ	KOLO LEVÉ ZADNÍ	WHEEL LEFT	КОЛЕСО ЛЕВОЕ
10	**11140010**	4		RÁFIK 9.75X16,5	RÁF	WHEEL DISC	ОБОД
11	**11140011**	4		PNEUMATIKA 12-16,5 1OPR	PNEUMATIKA	TYRE	ШИНА
12	**07140010**	4		VENTIL	VENTIL	VALVE	КЛАПАН
C							
13	**07140006**	2		KOLESO PRAVÉ PREDNÉ	KOLO PRAVÉ PŘEDNÍ	WHEEL RIGHT	КОЛЕСО ПРАВОЕ
14	**07140007**	2		KOLESO ĽAVÉ PREDNÉ	KOLO LEVÉ PŘEDNÍ	WHEEL LEFT	КОЛЕСО ЛЕВОЕ
15	**07140008**	4		RÁFIK 8,25X16,5	RÁF	WHEEL DISC	ОБОД
16	**07140009**	4		PNEUMATIKA 10-16,5/8	PNEUMATIKA	TYRE	ШИНА
17	**07140010**	4		VENTIL	VENTIL	VALVE	КЛАПАН
18	**07140011**	1		KOLESO PRAVÉ ZADNÉ	KOLO PRAVÉ ZADNÍ	WHEEL RIGHT	КОЛЕСО ПРАВОЕ
19	**07140012**	1		KOLESO ĽAVÉ ZADNÉ	KOLO LEVÉ ZADNÍ	WHEEL LEFT	КОЛЕСО ЛЕВОЕ

https://truckmanualshub.com/

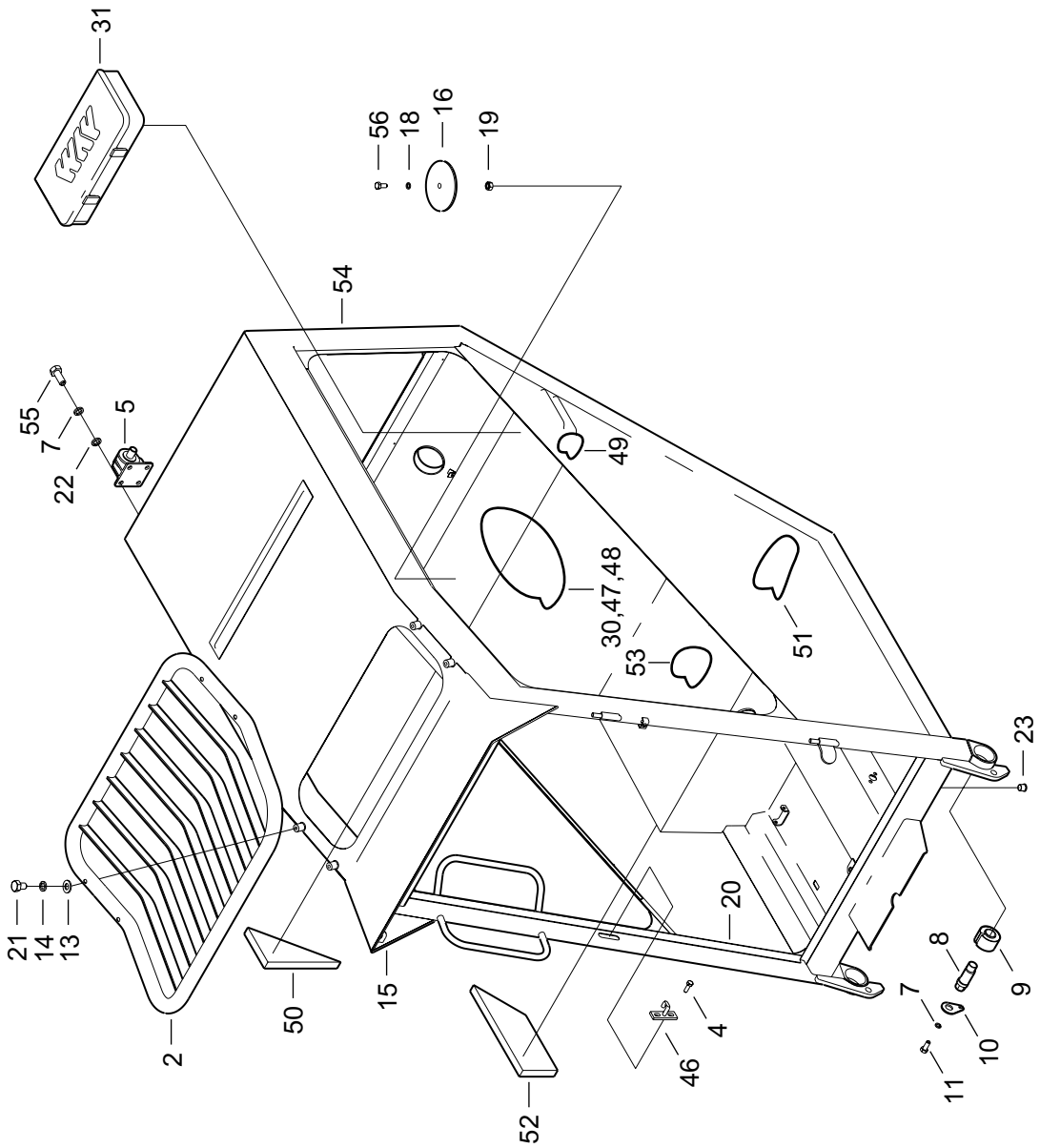

https://truckmanualshub.com/

KABÍNA
KABINA
CAB
КАБИНА

15.1

1	2	3	4	Názov	Název	Name	Наименование
2	**07151002**	1		OCHRANNÝ KRYT	OCHRANNÍ KRYT	PROTECTION COVER	ЗАЩИТНАЯ КРЫШКА
4	**07083049**	2		SKRUTKA M8X12	ŠROUB	SCREW	БОЛТ
5	**00151025**	2		SILENTBLOK	SILENTBLOK	ELASTIC BED	УПРУГОЕ ГНЕЗДО
7	**00020019**	10		PODLOŽKA 8	PODLOŽKA	WASHER	ПРОКЛАДКА
8	**00151023**	2		ČAP	ČEP	PIN	ПАЛЕЦ
9	**00151022**	2		PUZDROVÁ PRUŽINA PRUŽINA	POUZDROVÁ	BUSHING SPRING	ПРУЖИНА
10	**00151026**	2		POISTKA	POJISTKA	SAFETY	СТОПОР
11	**00020009**	2		SKRUTKA M8X16	ŠROUB	SCREW	БОЛТ
12	**00151021**	2		PRUŽINA	PRUŽINA	SPRING	ПРУЖИНА
13	**07151007**	4		PODLOŽKA	PODLOŽKA	WASHER	ПРОКЛАДКА
14	**00020029**	4		PODLOŽKA 10	PODLOŽKA	WASHER	ПРОКЛАДКА
15	**07151028**	1		PROFIL L 1300	PROFIL	PROFILE	ПРОФИЛЬ
16	**12151016**	1		PODLOŽKA	PODLOŽKA	WASHER	ПРОКЛАДКА
18	**00031055**	2		PODLOŽKA 6	PODLOŽKA	WASHER	ПРОКЛАДКА
19	**00081060**	1		MATICA M6	MATICE	NUT	ГАЙКА
20	**01155013**	1		TESNENIE DVERÍ L -3660	TĚSNĚNÍ DVEŘÍ	DOOR SEAL	УПЛОТНЕНИЕ
21	**00050010**	4		SKRUTKA M10X40	ŠROUB	SCREW	БОЛТ
22	**00151027**	4		PODLOŽKA	PODLOŽKA	WASHER	ПРОКЛАДКА
23	**12151023**	2		ZÁSLEPKA	ZÁSLEPKA	RING	КОЛЬЦО
30	**07121049**	5,6M		PÁSKA	PÁSEK	TAPE	ПЕРЕВЯЗОЧНАЯ ЛЕНТА
31	**07151031**	1		SKRINKA NA NÁRADIE	SKŘÍŇ	BOX	КОРОБКА
46	**07151046**	1		PLATNIČKA ÚPLNÁ	LAMELA	SHEET	ПЛАСТИНА
47	**07151047**	1		OBKLAD	OBLOŽENÍ	LINING	ОБЛИЦОВКА
48	**07111071**	14		TERČÍK	TERČ	TARGET	МИШЕНЬ
49	**07151049**	1		OBKLAD	OBLOŽENÍ	LINING	ОБЛИЦОВКА
50	**07151050**	1		OBKLAD	OBLOŽENÍ	LINING	ОБЛИЦОВКА
51	**07151051**	1		OBKLAD	OBLOŽENÍ	LINING	ОБЛИЦОВКА
52	**07151052**	1		OBKLAD	OBLOŽENÍ	LINING	ОБЛИЦОВКА
53	**07151053**	1		OBKLAD	OBLOŽENÍ	LINING	ОБЛИЦОВКА
54	**12151001**	1		KOSTRA KABÍNY	KOSTRA KABINY	CABINE FRAME	РАМА КАБИНЫ
55	**00031046**	8		SKRUTKA M8X20	ŠROUB	SCREW	БОЛТ
56	**09121034**	1		NIT	NÝT	RIVET	ЗАКЛЁПКА

https://truckmanualshub.com/

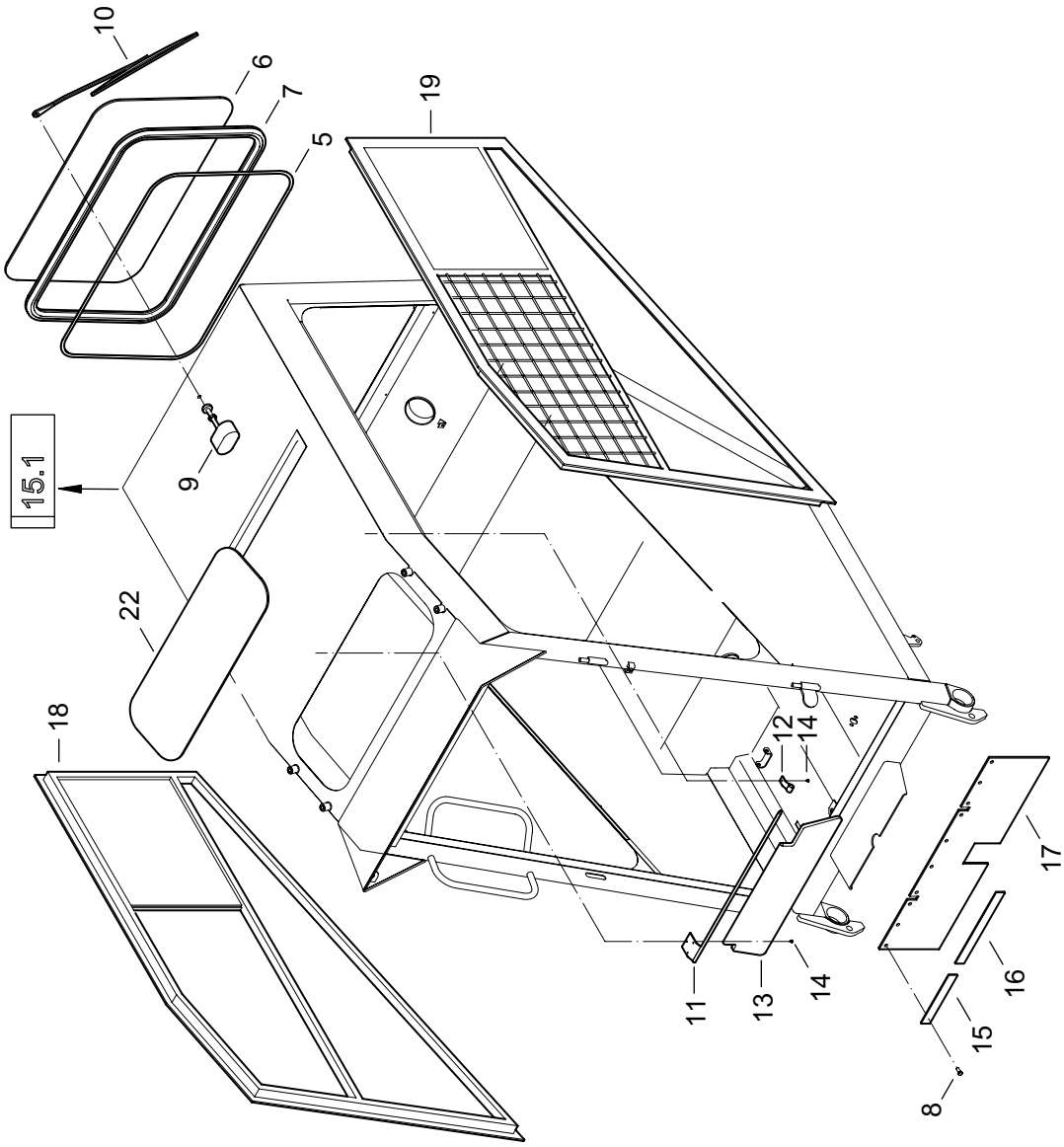

https://truckmanualshub.com/

KABÍNA
KABINA
CAB
КАБИНА

15.2

1	2	3	4	Názov	Název	Name	Наименование
6	**07152007**	1		ZADNÉ SKLO	ZADNÍ SKLO	REAR GLASS	СТЕКЛО ЗАДНЕЕ
7	**07152003**	1		TESNENIE OKNA L-1610	TĚSNĚNÍ OKNA	WINDOW SEAL	УПЛОТНЕНИЕ ОКНА
8	**07152021**	10		SKRUTKA M4,8X16	ŠROUB	SCREW	БОЛТ
9	**07152011**	1		STIERAČ 12V/1,8A	MOTOREK	ELECTROMOTOR	ЭЛЕКТРОМОТОР
10	**00152029**	1		STIERATKO PAL	RAMÍNKO	WIPER BLADE	СТЕКЛООЧИСТИТЕЛЬ
11	**00153029**	1		DRŽIAK TIENIDLA	DRŽÁK STÍNIDLA	HOLDER	ДЕРЖАТЕЛЬ
12	**00153030**	1		ÚCHYTKA	PŘÍCHYTKA	CLIP	ЗАПОНКА
13	**00153028**	1		TIENIDLO	STÍNITKO	FLAP	АБАЖУР
14	**07152014**	4		SKRUTKA M4X6	ŠROUB	SCREW	БОЛТ
15	**07152019**	2		LIŠTA	LIŠTA	STRIP	ПЛАНКА
16	**07152018**	1		LIŠTA	LIŠTA	STRIP	ПЛАНКА
17	**07152020**	1		GUMA	PRYŽ	GUM	РЕЗИНА
18	**12152018**	1		OKNO PRAVÉ	OKNO PRAVÉ	WINDOW LEFT	ОКНО ПРАВОЕ
19	**12152019**	1		OKNO ĽAVÉ	OKNO LEVÉ	WINDOW LEFT	ОКНО ЛЕВОЕ
22	**07152022**	1		HORNÉ SKLO	HORNÍ SKLO	UPPER GLASS	СТЕКЛО ВЕРХНЕЕ

https://truckmanualshub.com/

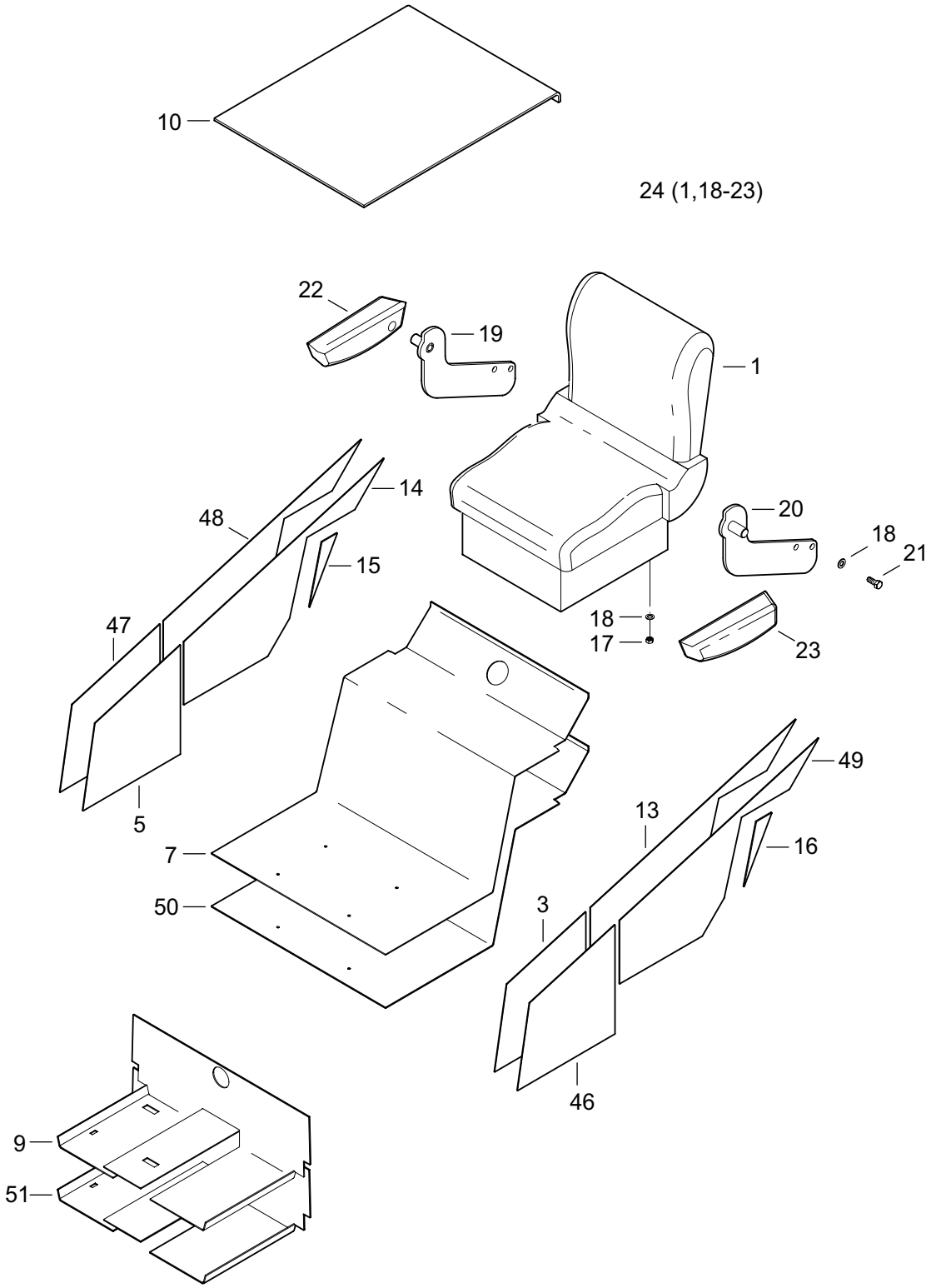

https://truckmanualshub.com/

KABÍNA
KABINA
CAB
КАБИНА

15.3

1	2	3	4	Názov	Název	Name	Наименование
1	**12153001**	1		SEDADLO SC85	SEDADLO	SEAT	СИДЕНЬЕ
3	**12153003**	1		GUMA L1	PRYŽ LEVÁ	RUBBER LEFT	РЕЗИНА ЛЕВАЯ
5	**12153005**	1		GUMA P1	PRYŽ PRAVÁ	RUBBER RIGHT	РЕЗИНА ПРАВАЯ
7	**12153007**	1		TAPO SEDAČKY	TAPO SEDAČKY	FACING	ОБКЛАДКА
9	**12153009**	1		GUMA DNA	PRYŽ DNA	FLOOR RUBBER	РЕЗИНА ПОЛА
10	**12153010**	1		TAPO STREŠNÉ	TAPO STŘEŠNÍ	FACING	ОБКЛАДКА
13	**07153027**	1		GUMA L2	PRYŽ	RUBBER	РЕЗИНА
14	**07153026**	1		GUMA P2	PRYŽ	RUBBER	РЕЗИНА
15	**12153015**	1		GUMA BOK P	PRYŽ	RUBBER	РЕЗИНА
16	**12153016**	2		GUMA BOK L	PRYŽ	RUBBER	РЕЗИНА
17	**09121032**	4		MATICA M8	MATICE	NUT	ГАЙКА
18	**00020018**	12		PODLOŽKA 8,4	PODLOŽKA	WASHER	ПРОКЛАДКА
19	**12153019**	1		KONZOLA PRAVÁ	KONZOLA PRAVÁ	BRACKET RIGHT	КОНСОЛЬ ПРАВАЯ
20	**12153020**	1		KONZOLA ĽAVÁ	KONZOLA LEVÁ	BRACKET LEFT	КОНСОЛЬ ЛЕВАЯ
21	**00063045**	4		SKRUTKA M8X25	ŠROUB	SCREW	БОЛТ
22	**12153022**	1		OPIERKA PRAVÁ	OPĚRKA PRAVÁ	RIGHT BACK	ОПОРА ПРАВАЯ
23	**12153023**	1		OPIERKA ĽAVÁ	OPĚRKA LEVÁ	LEFT BACK	ОПОРА ЛЕВАЯ
24	**12153024**	1		SEDADLO ÚPLNÉ	SEDADLO	SEAT	СИДЕНЬЕ
46	**07153046**	1		OBKLAD ĽAVÝ 1	OBLOŽENÍ	LINING	ОБЛИЦОВКА
47	**07153047**	1		OBKLAD PRAVÝ 1	OBLOŽENÍ	LINING	ОБЛИЦОВКА
48	**07153048**	1		OBKLAD PRAVÝ 2	OBLOŽENÍ	LINING	ОБЛИЦОВКА
49	**07153049**	1		OBKLAD ĽAVÝ 2	OBLOŽENÍ	LINING	ОБЛИЦОВКА
50	**07153050**	1		OBKLAD PODLAHY	OBLOŽENÍ	LINING	ОБЛИЦОВКА
51	**07153051**	1		OBKLAD SEDAČKY	OBLOŽENÍ	LINING	ОБЛИЦОВКА

https://truckmanualshub.com/

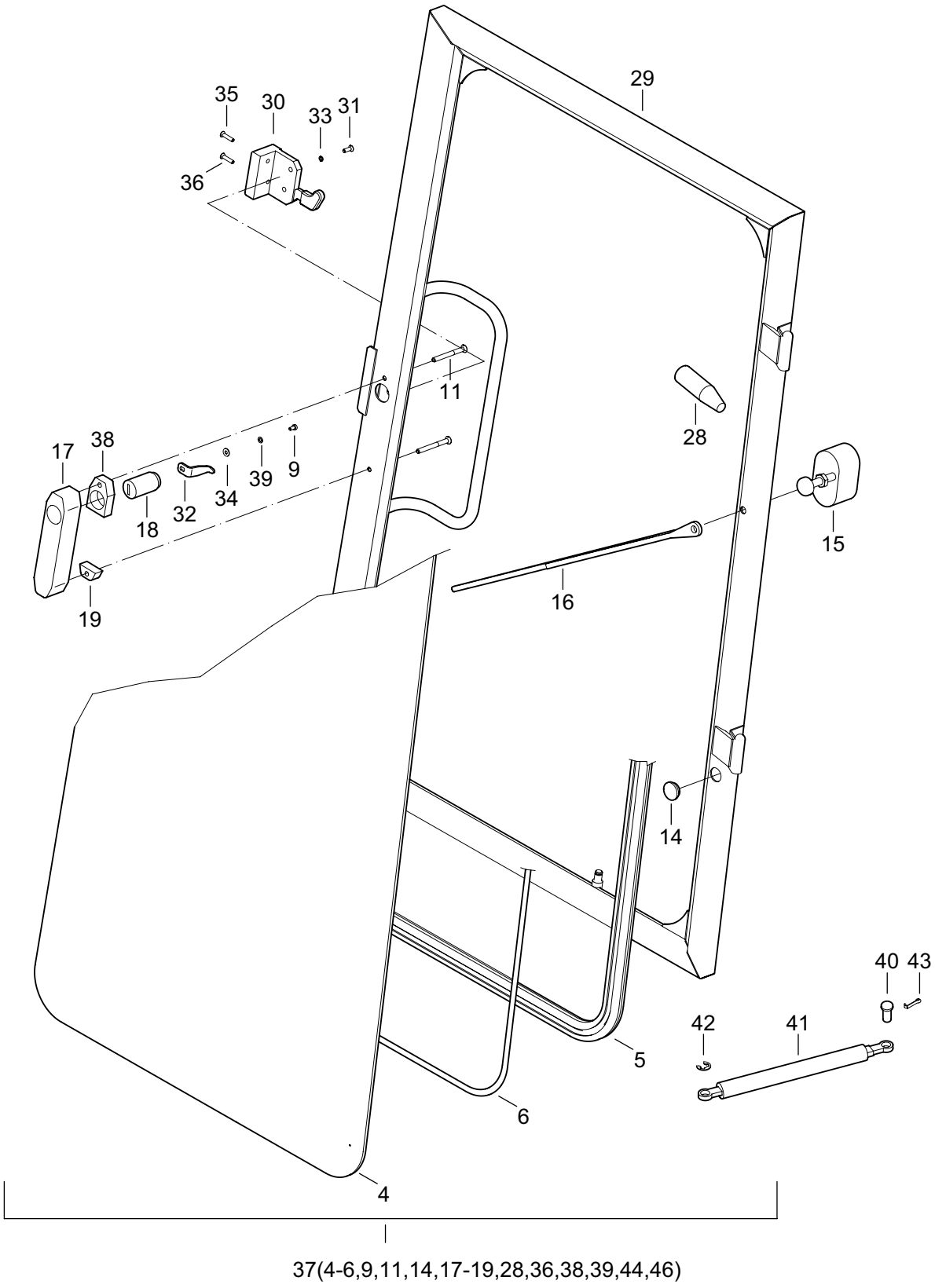

https://truckmanualshub.com/

DVERE
DVEŘE
DOOR
ДВЕРИ

15.6

1	2	3	4	Názov	Název	Name	Наименование
4	**07156004**	1		PREDNÉ SKLO	PŘEDNÍ SKLO	DOOR GLASS	СТЕКЛО ПЕРЕДНЕЕ
5	**07152003**	1		TESNENIE PRED. SKLA L 3268	TĚSNĚNÍ PŘED.	DOOR GLAS SEAL	УПЛОТНЕНИЕSKLA СТЕКЛА
6	**00151006**	1		KLINOK	KLÍNEK	RUBBER SEALING	КЛИНОК
9	**00130016**	1		SKRUTKA M4X8	ŠROUB	SCREW	БОЛТ
11	**00151019**	2		SKRUTKA M6X60	ŠROUB	SCREW	БОЛТ
14	**07156014**	1		DORAZ	DORAZ	STOP	УПОР
15	**07156015**	1		STIERAČ 12V	MOTOREK	ELECTROMOTOR	ЭЛЕКТРОМОТОР
16	**00151016**	1		STIERATKO	RAMÍNKO	WIPER ARM	СТЕКЛООЧИСТИТЕЛЬ
17	**00151009**	1		KĽUČKA	KLIKA	HANDLE	РУЧКА
18	**00151024**	1		ZÁMOK	ZÁMEK	LOCK	ЗАМОК
19	**00151033**	1		PODLOŽKA	PODLOŽKA	MOUNT	ПОДКЛАДКА
28	**07156028**	1		RUKOVÄŤ	RUKOJEŤ	HANDLE	РУКОЯТКА
29	**07156029**	1		DVERE	DVEŘE	DOOR	ДВЕРИ
30	**06210006**	1		ZÁMOK	ZÁMEK	LOCK	ЗАМОК
31	**06341033**	2		SKRUTKA M6X16	ŠROUB	SCREW	БОЛТ
32	**07156032**	1		PALEC	PALEC	FINGER	ПАЛЬЧИК
33	**00031055**	2		PODLOŽKA 6	PODLOŽKA	MOUNT	ПРОКЛАДКА
34	**x**	2		PODLOŽKA 4,3	PODLOŽKA	MOUNT	ПРОКЛАДКА
35	**07156035**	1		SKRUTKA M6X40	ŠROUB	SCREW	БОЛТ
36	**01151021**	1		SKRUTKA M6X30	ŠROUB	SCREW	БОЛТ
37	**07156037**	1		DVERE	DVEŘE	DOOR	ДВЕРИ
38	**07156038**	1		PODLOŽKA	PODLOŽKA	MOUNT	ПОДКЛАДКА
39	**00111035**	1		PODLOŽKA 4	PODLOŽKA	MOUNT	ПОДКЛАДКА
40	**07151009**	2		ČAP	ČEP	PIN	ПАЛЕЦ
41	**07151022**	1		VZPERA	VZPĚRA	STRUT	ОПОРА
42	**00020020**	1		POISTNÝ KRÚŽOK 10	POJIST. KROUŽEK	SNAP RING	СТОПОРНОЕ КОЛЬЦО
43	**00020024**	1		ZÁVLAČKA 2X16	ZÁVLAČKA	COTTER PIN	ШПЛИНТ

https://truckmanualshub.com/

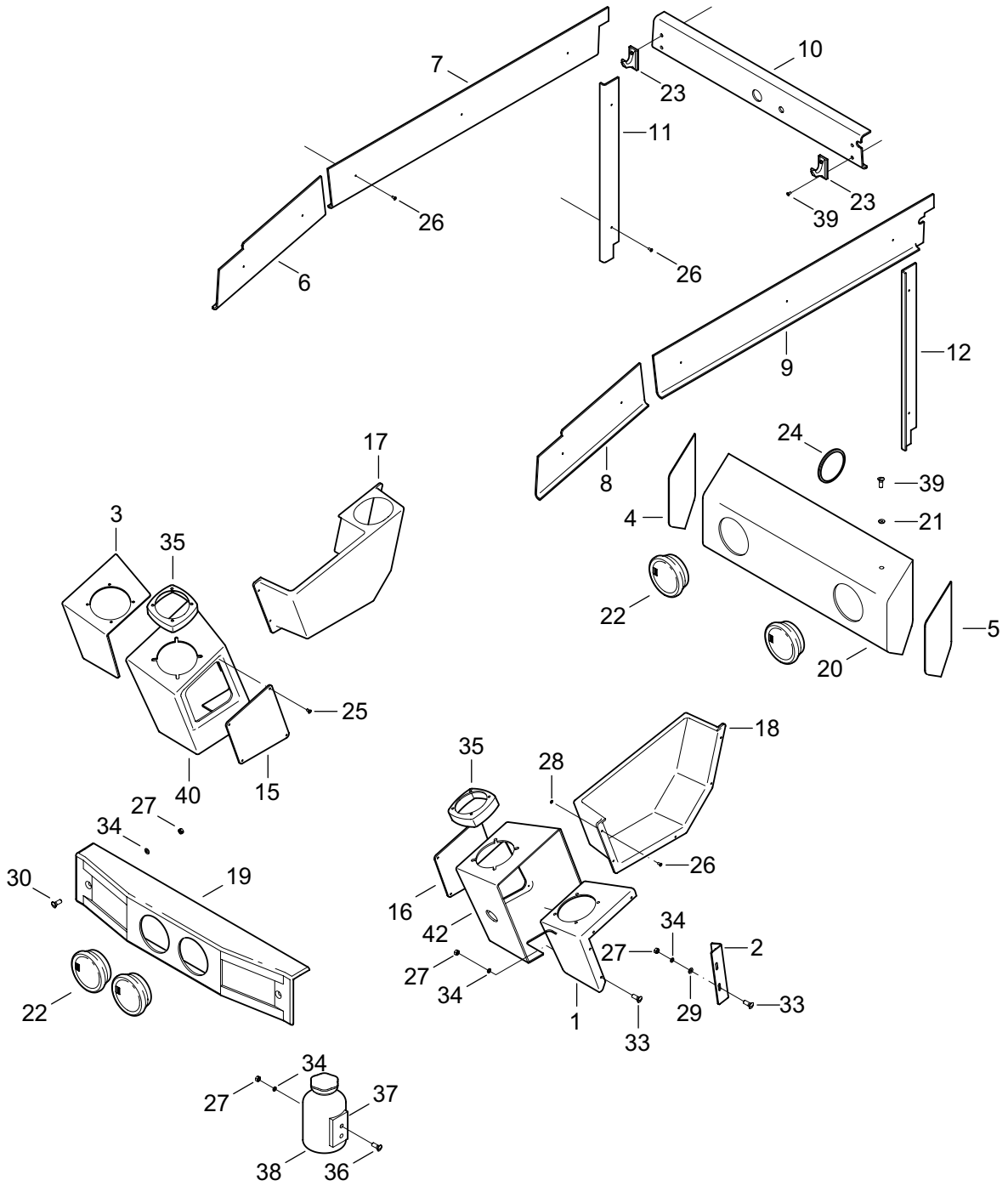

https://truckmanualshub.com/

KABÍNA
KABINA
CAB
КАБИНА

15.7

1	2	3	4	Názov	Název	Name	Наименование
1	**07157001**	1		KONZOLA ĽAVÁ	KONZOLA LEVÁ	BRACKET LEFT	КОНСОЛЬ ЛЕВАЯ
2	**07157002**	1		KONZOLA RELÁTOK	KONZOLA RELÁTEK	RELAY BRACKET	КОНСОЛЬ ДЛЯ РЕЛЕ
3	**07157003**	1		KONZOLA PRAVÁ	KONZOLA PRAVÁ	BRACKET RIGHT	КОНСОЛЬ ПРАВАЯ
4	**12154004**	1		GUMA BOK P	PRYŽ	RUBBER	РЕЗИНА
5	**12154005**	1		GUMA BOK L	PRYŽ	RUBBER	РЕЗИНА
6	**12154006**	1		LIŠTA PRAVÁ	LIŠTA PRAVÁ	RIGHT STRIP	ПЛАНКА ПРАВАЯ
7	**12154007**	1		LIŠTA PRAVÁ	LIŠTA PRAVÁ	RIGHT STRIP	ПЛАНКА ПРАВАЯ
8	**12154008**	1		LIŠTA ĽAVÁ	LIŠTA LEVÁ	LEFT STRIP	ПЛАНКА ЛЕВАЯ
9	**12154009**	1		LIŠTA ĽAVÁ	LIŠTA LEVÁ	LEFT STRIP	ПЛАНКА ЛЕВАЯ
10	**07157012**	1		KRYT STIERAČA ZADNÝ	KRYT STĚRAČE ZADNÍ	WIPER COVER	КРЫШКА СТЕКЛО-ОЧИСТИТЕЛЯ
11	**12154011**	1		LIŠTA ZVISLÁ PRAVÁ	LIŠTA SVISLÁ PRAVÁ	VERTICAL STRIP RIGHT	ПЛАНКА ОТВЕСНАЯ ПРАВАЯ
12	**12154012**	1		LIŠTA ZVISLÁ ĽAVÁ	LIŠTA SVISLÁ LEVÁ	VERTICAL STRIP LEFT	ПЛАНКА ОТВЕСНАЯ ЛЕВАЯ
15	**07157004**	1		VEKO PRAVÉ	VÍKO PRAVÉ	COVER RIGHT	КРЫШКА ПРАВАЯ
16	**07157007**	1		VEKO ĽAVÉ	VÍKO LEVÉ	COVER LEFT	КРЫШКА ЛЕВАЯ
17	**07157015**	1		KAPSA PRAVÁ	KAPSA PRAVÁ	RIGHT BAG	КАРМАН ПРАВЫЙ
18	**07157016**	1		KAPSA ĽAVÁ	KAPSA LEVÁ	LEFT BAG	КАРМАН ЛЕВЫЙ
19	**07130055**	1		KRYT	KRYT	COVER	КРЫШКА
20	**07130054**	1		KRYT ZADNÝ	KRYT ZADNÍ	REAR COVER	КРЫШКА ЗАДНЯЯ
21	**00081061**	2		PODLOŽKA 6	PODLOŽKA	WASHER	ПРОКЛАДКА
22	**01151019**	4		OFUKOVAČ ÚPLNÝ	OFUKOVAČ	BLOWER	ОБДУВКА
23	**00153020**	2		VEŠIAK	VĚŠÁK	HANGER	ПОДВЕСКА
24	**00120042**	1		KRÚŽOK	KROUŽEK	RING	КОЛЬЦО
25	**07157019**	8		SKRUTKA 3,9X13	ŠROUB	SCREW	БОЛТ
26	**07157027**	24		NIT 3,9X12	NÝT	RIVET	ЗАКЛЁПКА
27	**00081060**	13		MATICA M6	MATICE	NUT	ГАЙКА
28	**00102020**	10		PODLOŽKA 4,3	PODLOŽKA	WASHER	ПРОКЛАДКА
29	**00020012**	2		PODLOŽKA 6,4	PODLOŽKA	WASHER	ПРОКЛАДКА
30	**00153013**	2		SKRUTKA M6X30	ŠROUB	SCREW	БОЛТ
33	**07082044**	10		SKRUTKA M6x20	ŠROUB	SCREW	БОЛТ
34	**00031055**	13		PODLOŽKA 6	PODLOŽKA	WASHER	ПРОКЛАДКА
35	**07157029**	2		PODLOŽKA	PODLOŽKA	WASHER	ПРОКЛАДКА
36	**07082044**	2		SKRUTKA M6X20	ŠROUB	SCREW	БОЛТ
37	**07157028**	1		DRŽIAK	TŘMEN	HOLDER	ДЕРЖАТЕЛЬ
38	**07157017**	1		FĽAŠA	FLAŠKA	BOTTLE	БАЧОК
39	**07157021**	6		SKRUTKA M4X20	ŠROUB	SCREW	БОЛТ
40	**07157040**	1		PANEL PRAVÝ	PANEL PRAVÝ	PANEL RIGHT	ПАНЕЛЬ ПРАВАЯ
42	**07157042**	1		PANEL ĽAVÝ	PANEL LEVÝ	PANEL LEFT	ПАНЕЛЬ ЛЕВАЯ

https://truckmanualshub.com/

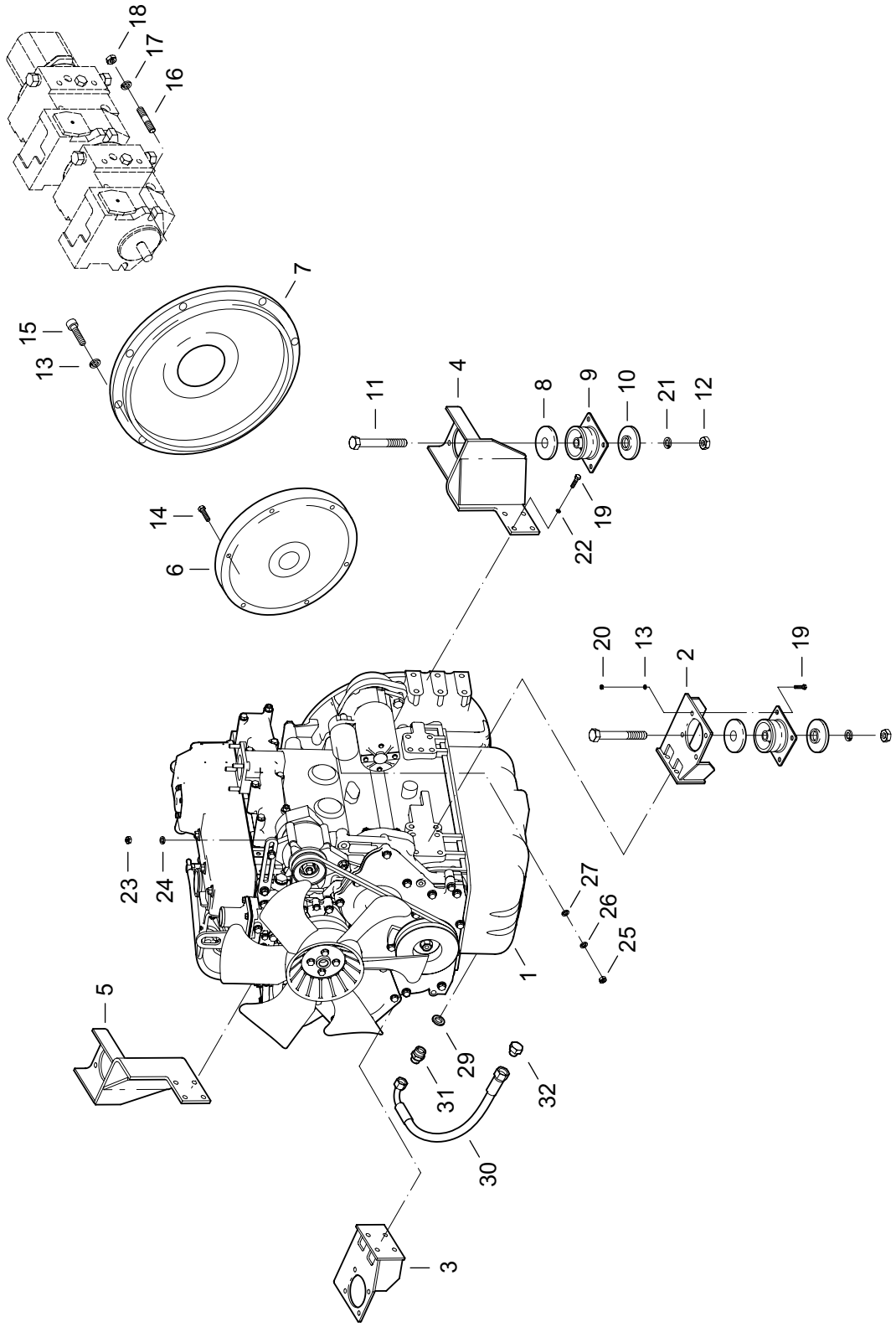

https://truckmanualshub.com/

MOTOR S PRÍSLUŠENSTVOM
MOTOR S PŘÍSLUŠENSTVÍM
ENGINE WITH EQUIPMENT
ДВИГАТЕЛЬ С ПРИНАДЛЕЖНОСТЯМИ

17.1

1	2	3	4	Názov	Název	Name	Наименование
1	**07174001**	1		MOTOR YANMAR 4 TNV 94	MOTOR	ENGINE	ДВИГАТЕЛЬ
2	**11171002**	1		KONZOLA SKRINE PRAVÁ	KONZOLA SKŘÍNĚ PRAVÁ	HOUSING BRACKET RIGHT	КОНСОЛЬ КОРОБКИ ПРАВАЯ
3	**07171002**	1		KONZOLA MOTORA ĽAVÁ	KONZOLA MOTORU LEVÁ	ENGINE BRACKET LEFT	КОНСОЛЬ ЛЕВАЯ
4	**11171004**	1		KONZOLA SKRINE ĽAVÁ	KONZOLA SKŘÍNĚ LEVÁ	HOUSING BRACKET LEFT	КОНСОЛЬ КОРОБКИ ЛЕВАЯ
5	**07171003**	1		KONZOLA MOTORA PRAVÁ	KONZOLA MOTORU PRAVÁ	ENGINE BRACKET RIGHT	КОНСОЛЬ ПРАВАЯ
6	**07171023**	1		SPOJKA CENTA	SPOJKA CENTA	CLUTCH	МУФТА
7	**00211025**	1		PRÍRUBA	PŘÍRUBA	FLANGE	ФЛАНЕЦ
8	**01071006**	4		KOTÚČ	KOTOUČ	DISK	ДИСК
9	**01071014**	4		GUMOVÁ PRUŽINA	PRYŽOVÁ PRUŽINA	RUBBER SPRING	РЕЗИНОВАЯ РУЖИНА
10	**01071022**	4		KOTÚČ	KOTOUČ	DISK	ДИСК
11	**00211012**	4		SKRUTKA M16X100	ŠROUB	SCREW	БОЛТ
12	**01071013**	4		MATICA M16	MATICE	NUT	ГАЙКА
13	**00173005**	29		PODLOŽKA 10	PODLOŽKA	WASHER	ПРОКЛАДКА
14	**09020028**	8		SKRUTKA M10X28	ŠROUB	SCREW	БОЛТ
15	**00061070**	12		SKRUTKA M10X30	ŠROUB	SCREW	БОЛТ
16	**00211025**	2		SKRUTKA ZÁVRTNÁ	ŠROUB	BOLT	ШТИФТ
17	**00211027**	2		PODLOŽKA	PODLOŽKA	WASHER	ПРОКЛАДКА
18	**00211028**	2		MATICA M14X1,5	MATICE	NUT	ГАЙКА
19	**00085020**	32		SKRUTKA M10X25	ŠROUB	SCREW	БОЛТ
20	**00173005**	16		MATICA M10	MATICE	NUT	ГАЙКА
21	**00111038**	4		PODLOŽKA 17	PODLOŽKA	WASHER	ПРОКЛАДКА
22	**00020029**	16		PODLOŽKA 10,5	PODLOŽKA	WASHER	ПРОКЛАДКА
23	**00081060**	1		MATICA M6	MATICE	NUT	ГАЙКА
24	**00031055**	1		PODLOŽKA 6	PODLOŽKA	WASHER	ПРОКЛАДКА
25	**01061006**	1		MATICA M8	MATICE	NUT	ГАЙКА
26	**00020019**	1		PODLOŽKA 8	PODLOŽKA	WASHER	ПРОКЛАДКА
27	**00020018**	1		PODLOŽKA 8,4	PODLOŽKA	WASHER	ПРОКЛАДКА
29	**00223010**	1		PODLOŽKA	PODLOŽKA	WASHER	ПРОКЛАДКА
30	**11171030**	1	147/05→	HADICA	HADICE	HOSE	ШЛАНГ
31	**11171031**	1	147/05→	HRDLO	HRDLO	SOCKET	ШТУЦЕР
32	**11171032**	1	147/05→	ZÁTKA	ZÁTKA	PLUG	ПРОБКА

https://truckmanualshub.com/

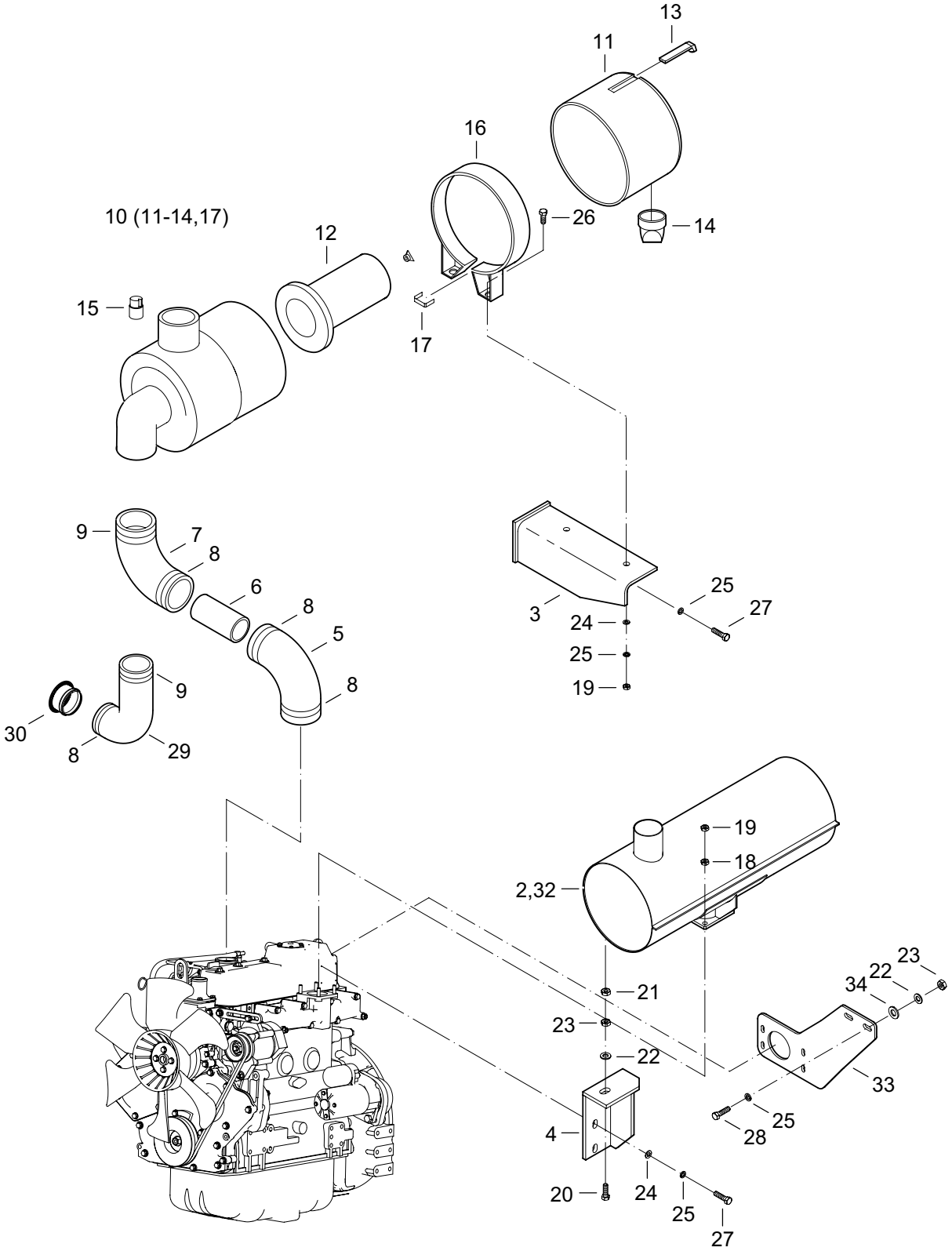

https://truckmanualshub.com/

MOTOR S PRÍSLUŠENSTVOM
MOTOR S PŘÍSLUŠENSTVÍM
ENGINE WITH EQUIPMENT
ДВИГАТЕЛЬ С ПРИНАДЛЕЖНОСТЯМИ

17.6

1	2	3	4	Názov	Název	Name	Наименование
2	**07226008**	1		TESNENIE	TĚSNĚNÍ	SEALING	УПЛОТНЕНИЕ
3	**11176003**	1		KONZOLA	KONZOLA	BRACKET	КОНСОЛЬ
4	**07175002**	1		KONZOLA	KONZOLA	BRACKET	КОНСОЛЬ
5	**11176005**	1		HADICA	HADICE	HOSE	ШЛАНГ
6	**00172039**	1		RÚRKA	TRUBKA	PIPE	ТРУБКА
7	**11176007**	1		HADICA	HADICE	HOSE	ШЛАНГ
8	**00172021**	4		SPONA 50-70	SPONA	CLAMP	ХОМУТ
9	**00212029**	2		SPONA 60-80	SPONA	CLAMP	ХОМУТ
10	**00212023**	1		ČISTIČ VZDUCHU	ČISTIČ VZDUCHU	AIR FILTER	ВОЗДУШНЫЙ ИЛЬТР
11	**07172027**	1		KRYT ČISTIČA VZDUCHU	KRYT	COVER	КРЫШКА
12	**00212024**	1		FILTRAČNÁ VLOŽKA	FILTRAČ. VLOŽKA	FILTER ELEMENT	ВКЛАДКА ФИЛЬТРА
13	**07172029**	1		UZÁVER	UZÁVĚR	CLOSURE	ЗАТВОР
14	**07172028**	1		PRACHOVKA	PRACHOVKA	DUSTER	ПЫЛЕВЫДУВКА
15	**00172041**	1		INDIKÁTOR	INDIKATOR	INDICATOR	ИДДИКАТОР
16	**00212026**	1		OBJÍMKA	OBJÍMKA	SLEEVE	ОБОЙМА
17	**07172025**	2		SPONKA	SPONA	CLAMP	ХОМУТ
18	**01087014**	4		MATICA M8	MATICE	NUT	ГАЙКА
19	**01061006**	6		MATICA M8	MATICE	NUT	ГАЙКА
20	**09020028**	1		SKRUTKA M10X28	ŠROUB	SCREW	БОЛТ
21	**00173005**	1		MATICA M10	MATICE	NUT	ГАЙКА
22	**00083021**	3		PODLOŽKA 10,5	PODLOŽKA	WASHER	ПРОКЛАДКА
23	**01084029**	3		MATICA M10	MATICE	NUT	ГАЙКА
24	**00020018**	6		PODLOŽKA 8,4	PODLOŽKA	WASHER	ПРОКЛАДКА
25	**00020019**	8		PODLOŽKA 8	PODLOŽKA	WASHER	ПРОКЛАДКА
26	**07172008**	2		SKRUTKA M8X30	ŠROUB	SCREW	БОЛТ
27	**00031046**	2		SKRUTKA M8X20	ŠROUB	SCREW	БОЛТ
28	**07172007**	6		SKRUTKA M8X25	ŠROUB	SCREW	БОЛТ
29	**11176029**	1		HADICA	HADICE	HOSE	ШЛАНГ
30	**07175030**	1		SITKO	SÍTKO	STRAINER	СЕТКА
31	**00020009**	1		SKRUTKA M8X16	ŠROUB	SCREW	БОЛТ
32	**07175033**	1		TLMIČ VÝFUKU	TLUMIČ VÝFUKU	EXHAUST SILENCER	АМОРТИЗАТОР
33	**07175034**	1		KONZOLA	KONZOLA	BRACKET	КОНСОЛЬ
34	**07175035**	2		PODLOŽKA	PODLOŽKA	WASHER	ПРОКЛАДКА

https://truckmanualshub.com/

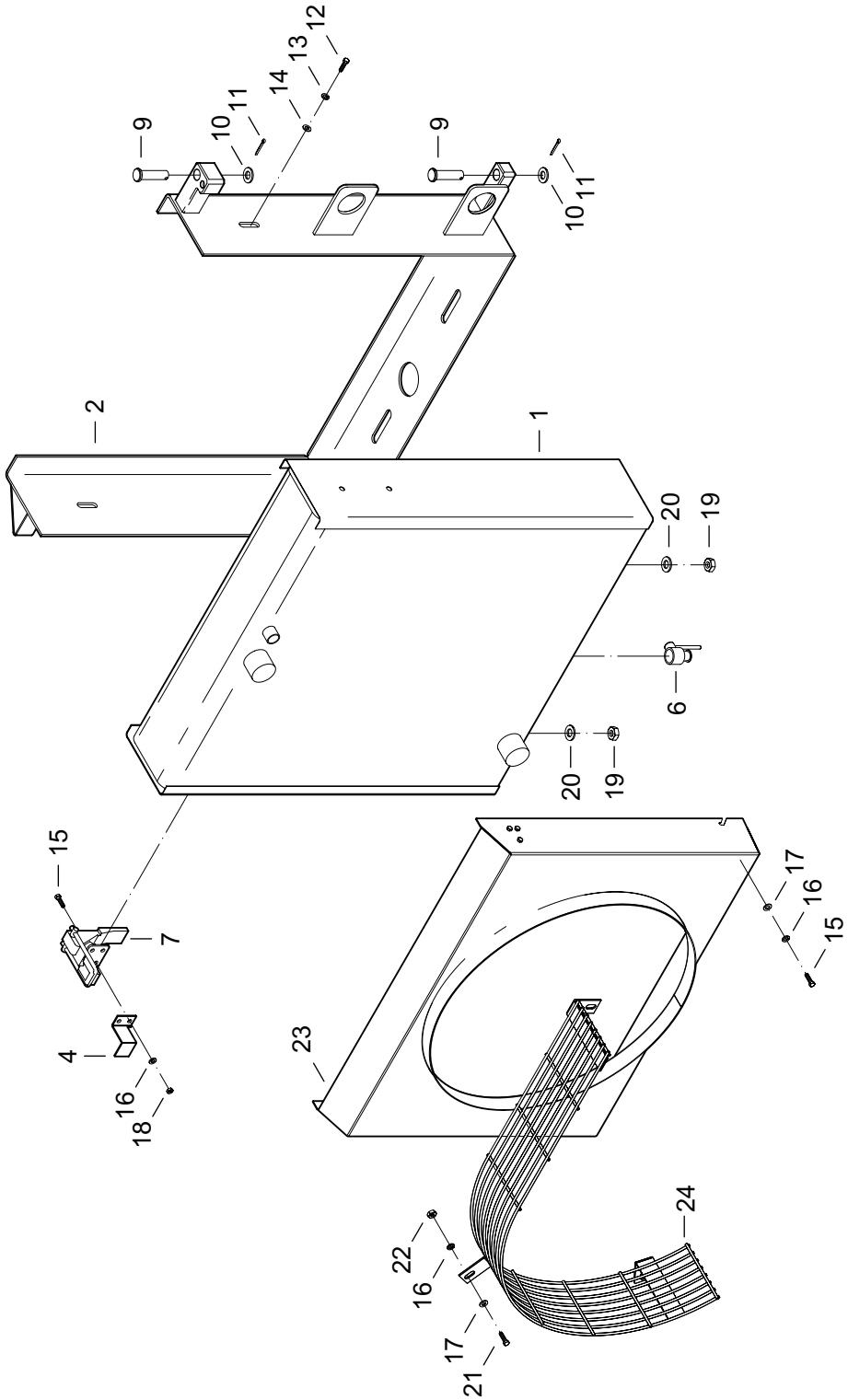

https://truckmanualshub.com/

CHLADIACI SYSTÉM
CHLADÍCÍ SYSTÉM
COOLING SYSTEM
ОХЛАДЯЮЩАЯ СИСТЕМА

17.3

1	2	3	4	Názov	Název	Name	Наименование
1	**00174073/1**	1		CHLADIČ KOMBINOVANÝ	CHLADIČ KOMBINOVANÝ	COOLER COMBINED	ХОЛОДИЛЬНИК КОМБИНИРОВАННЫЙ
2	**11173002**	1		RÁM CHLADIČA	RÁM	FRAME	РАМА
4	**11173004**	1		DORAZ	DORAZ	STOP	УПОР
6	**00174003**	1		VÝPUSTNÝ KOHÚT	VÝPUST. KOHOUT	DRAIN COCK	СЛИВНОЙ КРАН
7	**11173007**	1		UZÁVER	UZÁVĚR	CLOSURE	ЗАТВОР
8	**11173008**	1		ČAP	ČEP	PIN	ПАЛЕЦ
9	**11173009**	1		ČAP	ČEP	PIN	ПАЛЕЦ
10	**00111038**	2		PODLOŽKA 17	PODLOŽKA	WASHER	ПРОКЛАДКА
11	**07110015**	2		ZÁVLAČKA 4X25	ZÁVLAČKA	COTTER PIN	ШПЛИНТ
12	**01092018**	2		SKRUTKA M8X16	ŠROUB	SCREW	БОЛТ
13	**00020019**	2		PODLOŽKA 8	PODLOŽKA	WASHER	ПРОКЛАДКА
14	**00020018**	2		PODLOŽKA 8,5	PODLOŽKA	WASHER	ПРОКЛАДКА
15	**02121018**	12		SKRUTKA M6X16	ŠROUB	SCREW	БОЛТ
16	**00031055**	9		PODLOŽKA 6	PODLOŽKA	WASHER	ПРОКЛАДКА
17	**00020012**	9		PODLOŽKA 6,4	PODLOŽKA	WASHER	ПРОКЛАДКА
18	**01083033**	6		MATICA M6	MATICE	NUT	ГАЙКА
19	**01071017**	2		MATICA M12	MATICE	NUT	ГАЙКА
20	**09151019**	2		PODLOŽKA 13	PODLOŽKA	WASHER	ПРОКЛАДКА
21	**08120030**	3		SKRUTKA M6X14	ŠROUB	SCREW	БОЛТ
22	**00081060**	3		MATICA M6	MATICE	NUT	ГАЙКА
23	**11173023**	1		TUNEL CHLADIČA	TUNEL CHLADIČE	COOLER TUNNEL	ТУННЕЛЬ РАДИАТОРА
24	**11173024**	1		MRIEŽKA	MŘÍŽKA	GRATE	РЕШЁТКА

https://truckmanualshub.com/

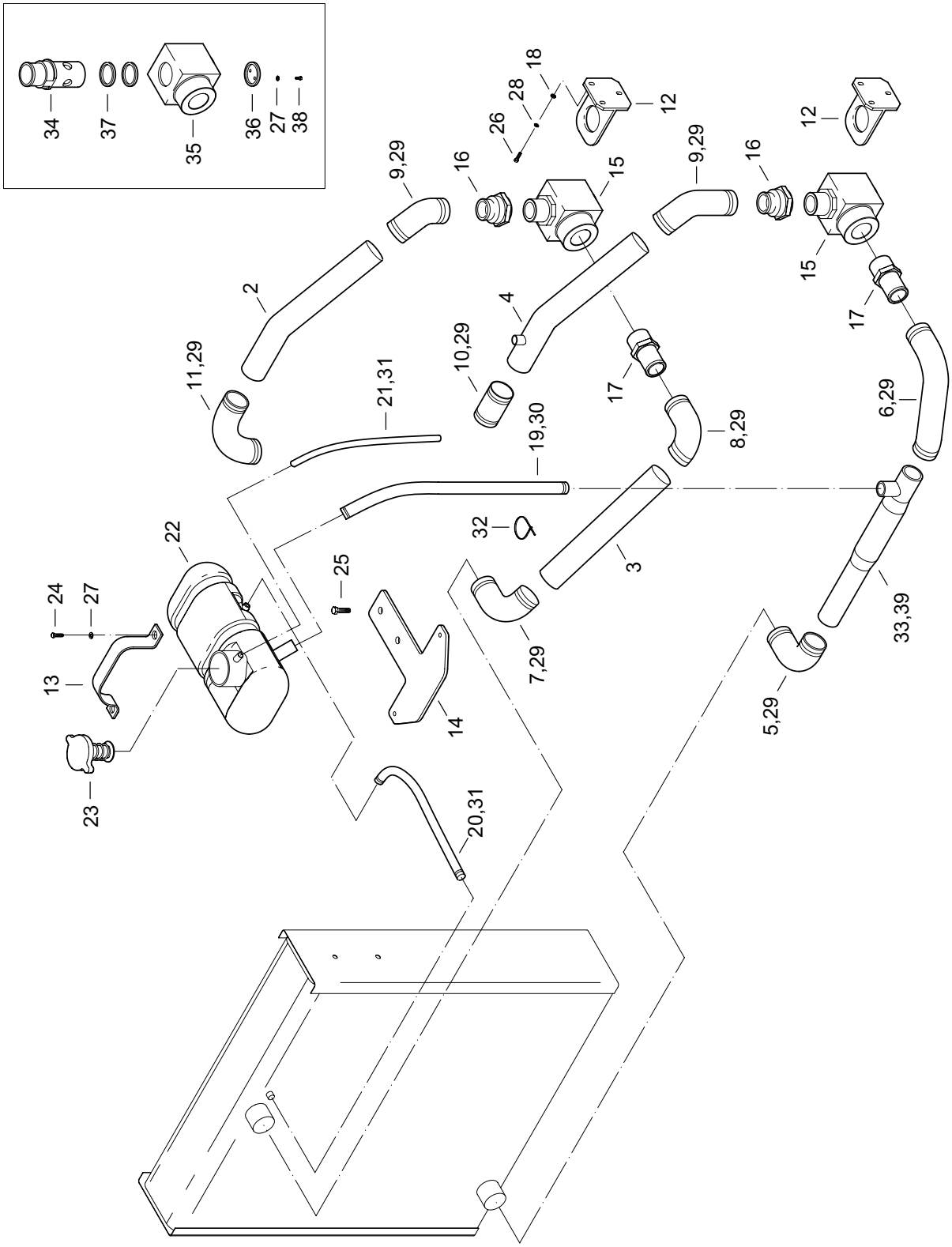

https://truckmanualshub.com/

CHLADIACI SYSTÉM
CHLADÍCÍ SYSTÉM
COOLING SYSTEM
ОХЛАДЯЮЩАЯ СИСТЕМА

17.4

1	2	3	4	Názov	Název	Name	Наименование
2	**11174002**	1		RÚRKA	TRUBKA	PIPE	ТРУБКА
3	**11174003**	1		RÚRKA	TRUBKA	PIPE	ТРУБКА
4	**11174004**	1		RÚRKA	TRUBKA	PIPE	ТРУБКА
5	**11174005**	1		KOLENO	KOLENO	BEND	КОЛЕНО
6	**11174006**	1		KOLENO	KOLENO	BEND	КОЛЕНО
7	**11174007**	1		KOLENO	KOLENO	BEND	КОЛЕНО
8	**11174008**	1		KOLENO	KOLENO	BEND	КОЛЕНО
9	**11174009**	2		KOLENO	KOLENO	BEND	КОЛЕНО
10	**11174010**	1		HADICA	HADICE	HOSE	ШЛАНГ
11	**11174011**	1		KOLENO	KOLENO	BEND	КОЛЕНО
12	**11174012**	2		KONZOLA	KONZOLA	BRACKET	КОНСОЛЬ
13	**00174078**	1		PÁS	PÁS	BELT	ПОЯС
14	**11174014**	1		KONZOLA NÁDRŽKY	KONZOLA NÁDRŽKY	BRACKET	КОНСОЛЬ БАЧКА
15	**11174015**	2		SPOJKA	SPOJKA	JOINT	СОЕДИНЕНИЕ
16	**11174016**	2		MATICA	MATICE	NUT	ГАЙКА
17	**11174017**	2		HRDLO	HRDLO	SOCKET	ШТУЦЕР
18	**00020018**	6		PODLOŽKA 8,4	PODLOŽKA	WASHER	ПРОКЛАДКА
19	**11174019**	1		HADICA TE 630	HADICE	HOSE	ШЛАНГ
20	**00211047**	1		HADICA TE 435	HADICE	HOSE	ШЛАНГ
21	**11174021**	1		HADICA TE 1000	HADICE	HOSE	ШЛАНГ
22	**02184021**	1		VYROVNÁVACIA NÁDRŽKA	VYROVNÁVACÍ NÁDRŽKA	EXPANSION CHAMBER	СРОВНИВАЮЩИЙ БАЧОК
23	**00214003**	1		ZÁTKA PRETLAKOVÁ	ZÁTKA PŘETLAKOVÁ	PLUG	ПРОБКА
24	**09081026**	2		SKRUTKA M6X20	ŠROUB	SCREW	БОЛТ
25	**00174090**	2		SKRUTKA M6X10	ŠROUB	SCREW	БОЛТ
26	**00020009**	6		SKRUTKA M8X16	ŠROUB	SCREW	БОЛТ
27	**00031055**	4		PODLOŽKA 6	PODLOŽKA	MOUNT	ПОДКЛАДКА
28	**00020019**	6		PODLOŽKA 8	PODLOŽKA	MOUNT	ПОДКЛАДКА
29	**00062034**	16		HADICOVÁ SPONA 6	HADIC. SPONA	CLIP	ХОМУТ
30	**00061019**	2		HADICOVÁ SPONA 5	HADIC. SPONA	CLIP	ХОМУТ
31	**00050017**	3		HADICOVÁ SPONA 1	HADIC. SPONA	CLIP	ХОМУТ
32	**08432018**	2		PÁS VIAZACÍ	PÁSEK	TAPE	ПЕРЕВЯЗОЧНАЯ ЛЕНТА
33	**11174033**	1		RÚRKA	TRUBKA	PIPE	ТРУБКА
34	**12174034**	1		STRED	STŘED	CENTER PART	ЦЕНТР
35	**12174035**	1		KOCKA	KOCKA	CUBE	КУБИК
36	**11174036**	2		VEKO	VÍKO	COVER	КРЫШКА ЛЕВАЯ
37	**12174037**	2		O-KRÚŽOK	O-KROUŽEK	O-RING	О-КОЛЬЦО
38	**08120029**	2		SKRUTKA M6X10	ŠROUB	SCREW	БОЛТ
39	**00172021**	1		HADICOVÁ SPONA	HADIC. SPONA	CLIP	ХОМУТ

https://truckmanualshub.com/

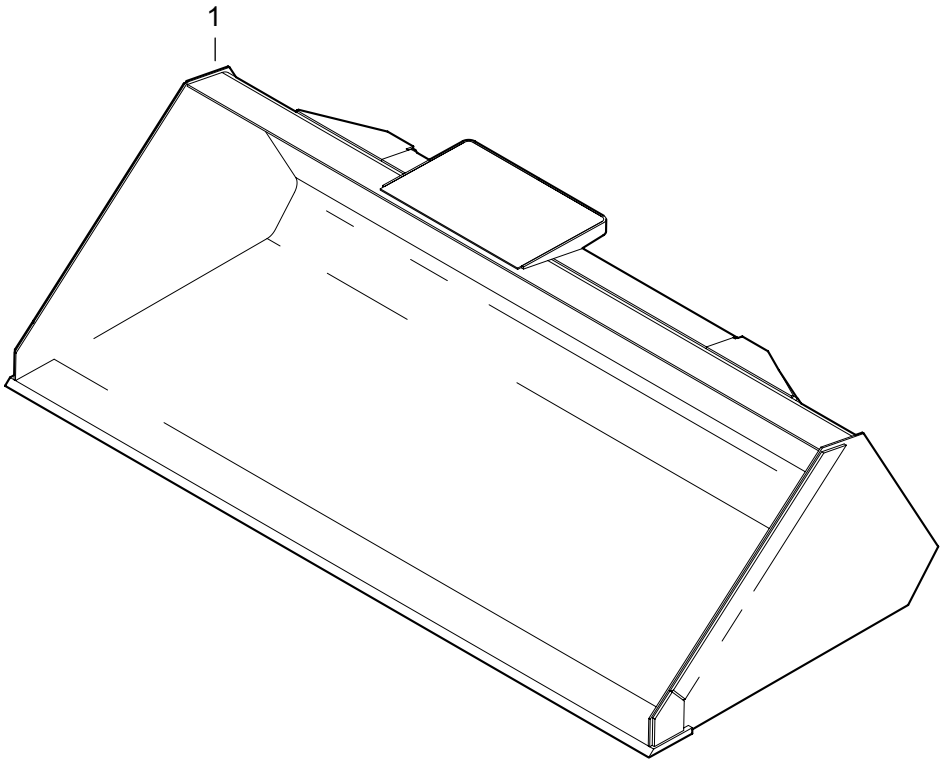

https://truckmanualshub.com/

LOPATA
LŽÍCE
BUCKET
КОВШ

34

1	2	3	4	Názov	Název	Name	Наименование
1	**00200002**	1		LOPATA 1,78M	LŽÍCE	BUCKET	КОВШ

https://truckmanualshub.com/

1 (2-19)

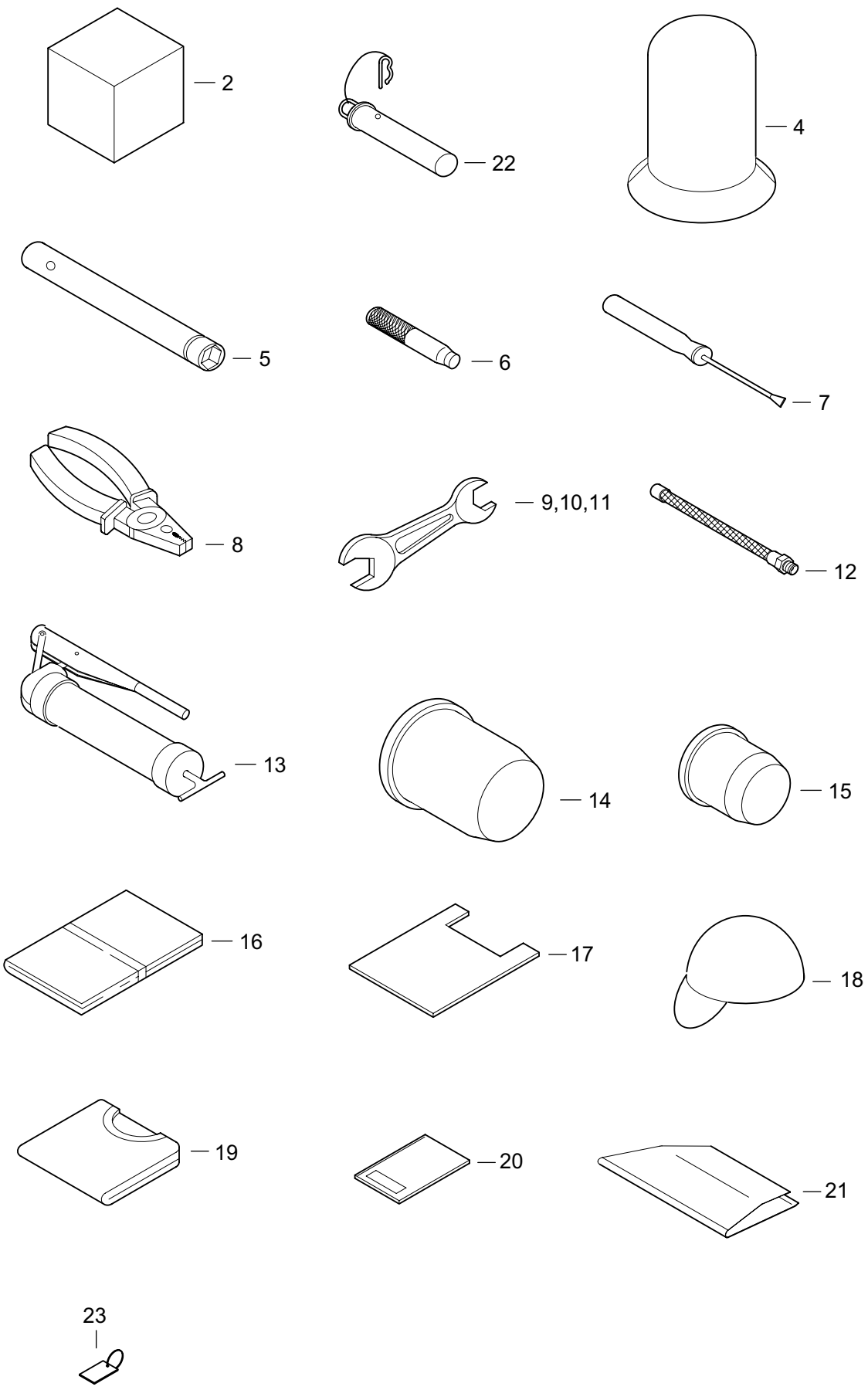

https://truckmanualshub.com/

VÝSTROJ
VÝSTROJ
EQUIPMENT
ПРИНАДЛЕЖНОСТИ

25

1	2	3	4	Názov	Název	Name	Наименование
1	**11250001**	1		VÝSTROJ	VÝSTROJ	EQUIPMENT	ПРИНАДЛЕЖНОСТИ
2	**07250028**	1		SERVISNÁ KRABIČKA	SERVISNÍ KRABIČKA	SERVICE PACK	СЕРВИСНАЯ КОРОБКА
4	**07250029**	1		MAJÁK COBO	MAJÁK	BEACON	МАЯЧОК
5	**07250029**	1		KĽÚČ DISK. MATÍC	KLÍČ DISK. MATIC	WRENCH	КЛЮЧ КОЛ. ГАЕК
6	**00252005**	1		VYRÁŽACIA TYČ	VYRÁŽECÍ TYČ	KADRIVE OUT	BARВЫТАЛКИВ. ШТАНГА
7	**00252006**	1		SKRUTKOVAČ	ŠROUBOVÁK	SCREW DRIVER	ОТВЁРТКА
8	**00252007**	1		KOMBINOVANÉ KLIEŠTE 180	KOBINOVANÉ KLEŠTĚ	COMBINED PLIERS	КЛЕЩИ
9	**00252010**	1		OTVORENÝ KĽUČ 13X17	OTEVŘENÝ KLÍČ	OPENED WRENCH	КЛЮЧ ОТКРЫТЫЙ
10	**00252011**	1		OTVORENÝ KĽÚČ 19X22	OTEVŘENÝ KLÍČ	OPENED WRENCH	КЛЮЧ ОТКРЫТЫЙ
11	**00252012**	1		OTVORENÝ KĽÚČ 24X27	OTEVŘENÝ KLÍČ	OPENED WRENCH	КЛЮЧ ОТКРЫТЫЙ
12	**00250004**	1		HADICA K MASTIACEMU LISU	HADICE K MAZACÍMU LISU	GREASE GUN HOSE	ШЛАННГ ДЛА СМАЗОЧ. ПРЕССА
13	**00250003**	1		MASTIACI LIS	MAZACÍ LIS	GREASE GUN	СМАЗОЧНЫЙ ПРЕСС
14	**09065029**	1		ČISTIACA VLOŽKA	ČISTÍCÍ VLOŽKA	FILTER ELEMENT	ФИЛЬТР
15	**00211016**	1		FILTER 80X80L	FILTR	FILTER	ФИЛЬТР
16	**07250020**	1		BRAŠŇA	BRAŠNA	BAG	СУМКА
17	**09160004**	1		TAŠKA	TAŠKA	BAG	СУМКА
18	**09160005**	1		ČIAPKA	ČEPICE	CAP	ШАПКА
19	**09160006**	1		TRIČKO	TRIKO	T-SHIRT	МАЙКА
20	**11250020**	1		NÁVOD NA OBSLUHU A ÚDRŽBU	NÁVOD K OBSLUZE A ÚDRŽBĚ	OPERATION MANUAL	РУКОВОДСТВО ПО ОВСЛУЖИВАНИЮ
21	**00250008**	1		KRYT	KRYT	COVER	КРЫШКА
22	**00252020**	1		ČAP S POISTKOU	ČEP S POJISTKOU	PIN WITH CATCH	ЦАПФА СО СТОПОРОМ

https://truckmanualshub.com/

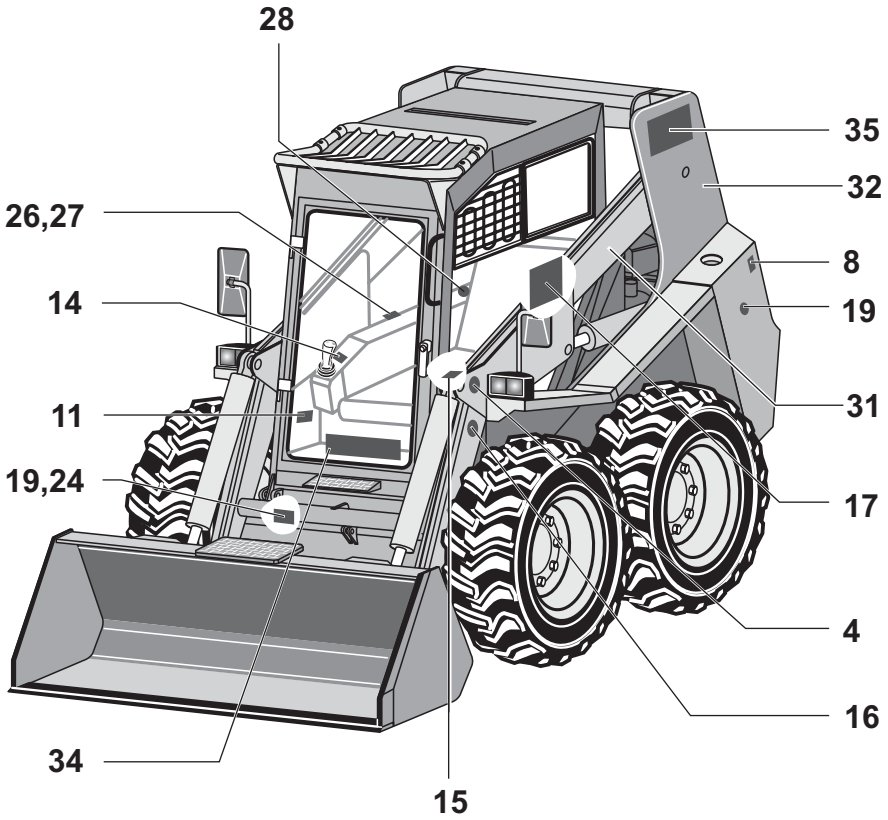

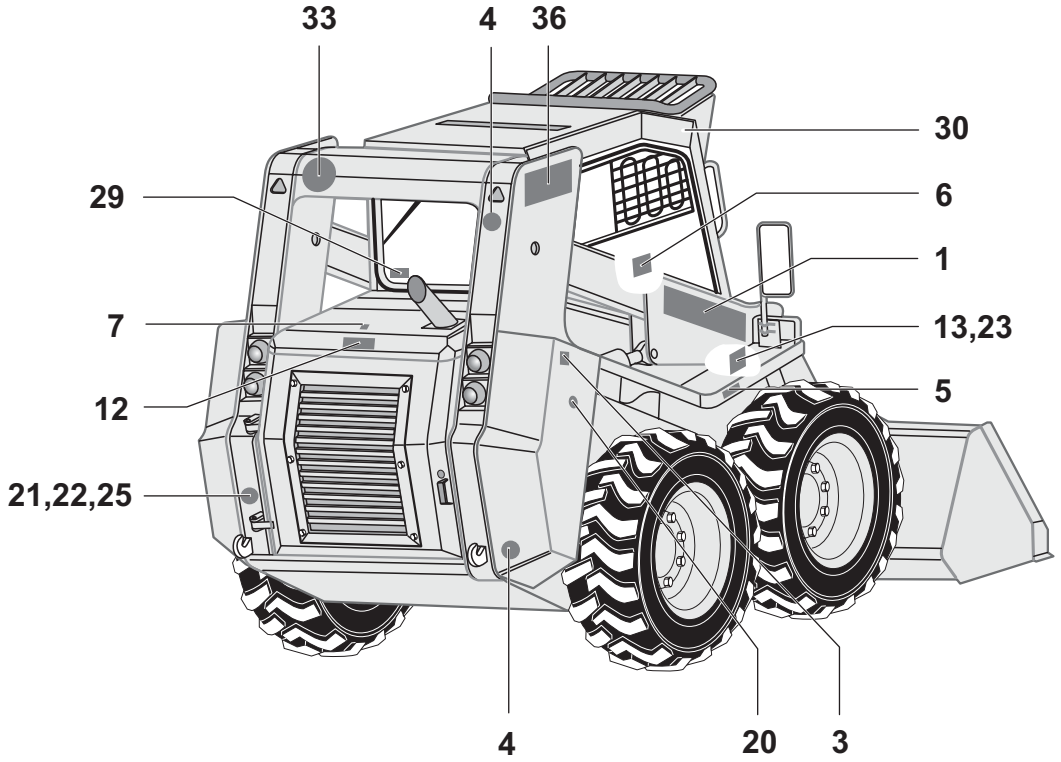

https://truckmanualshub.com/

NÁLEPKY, SYMBOLY
NÁLEPKY, SYMBOLY
LABELS, SYMBOLS
НАКЛЕЙКИ, ЗНАКИ

26

1	2	3	4	Názov	Název	Name	Наименование
1	**07260001**	2		NÁLEPKA LOCUST	NÁLEPKA	LABEL	НАКЛЕЙКА
3	**07260003**	1		NÁLEPKA PALIVO	NÁLEPKA	LABEL	НАКЛЕЙКА
4	**07260004**	6		NÁLEPKA BODU ZAVESENIA	NÁLEPKA	LABEL	НАКЛЕЙКА
5	**07260005**	2		NÁLEPKA SYMBOL 0,4 MPA	NÁLEPKA	LABEL	НАКЛЕЙКА
6	**07260006**	1		NÁLEPKA SYMBOLOV	NÁLEPKA	LABEL	НАКЛЕЙКА
7	**07260007**	1		NÁLEPKA PLNENIA CHLAD. KVAPALINY	NÁLEPKA	LABEL	НАКЛЕЙКА
8	**07260013**	1		NÁLEPKA ČERPADLA HYDRAULICKÉHO OLEJA	NÁLEPKA	LABEL	НАКЛЕЙКА
11	**07260016**	1		NÁLEPKA PLYNULEJ REGULÁCIE	NÁLEPKA	LABEL	НАКЛЕЙКА
12	**07260018**	1		NÁLEPKA “NEOTVÁRAJTE ZA CHODU MOTORA”	NÁLEPKA	LABEL	НАКЛЕЙКА
13	**01156006**	8		KLINEC 2,6X6	KLINEC	NAIL	ГВОЗДИК
14	**07260017**	1		ŠTÍTOK OVLÁDANIA PRAVÝ	ŠTÍTEK	TICKET	ЩИТОК
15	**07260018**	1		ŠTÍTOK OVLÁDANIA ĽAVÝ	ŠTÍTEK	TICKET	ЩИТОК
16	**07260021**	2		NÁLEPKA “NEBEZPEČIE VÝSTRAHA”	NÁLEPKA	LABEL	НАКЛЕЙКА
17	**11260017**	1		NÁLEPKA PLÁNU MASTENIA	NÁLEPKA	LABEL	НАКЛЕЙКА
19	**07260023**	1		ZNAK HYDRAULICKÉHO OLEJA	ZNAK	SYMBOL	ЗНАК
20	**07260024**	1		ZNAK “NAFTA”	ZNAK	SYMBOL	ЗНАК
21	**11260021**	2		PODLOŽKA 4	PODLOŽKA	MOUNT	ПОДКЛАДКА
22	**00130016**	2		SKRUTKA M4X8	ŠROUB	SCREW	БОЛТ
23	**07260019**	1		ŠTÍTOK BEZPEČNOSTI KABÍNY	ŠTÍTEK	TICKET	ЩИТОК
24	**07260025**	1		TOVÁRENSKÝ ŠTÍTOK	ŠTÍTOK	TICKET	ЩИТОК
25	**11260025**	2		ODRAZOVÉ SKLO	ODRAZKA	REFLACTING GLASS	ОТРАЖАТЕЛЬ СВЕТА
26	**07260027**	1		NÁLEPKA ZAPOJENIA BATÉRIE	NÁLEPKA	LABEL	НАКЛЕЙКА
27	**07260028**	1		NÁLEPKA ODPOJENIA BATÉRIE	NÁLEPKA	LABEL	НАКЛЕЙКА
28	**07260029**	1		NÁLEPKA KÚRENIA	NÁLEPKA	LABEL	НАКЛЕЙКА
29	**07260030**	1		NÁLEPKA NÚDZOVÉHO VÝCHODU	NÁLEPKA	LABEL	НАКЛЕЙКА

https://truckmanualshub.com/

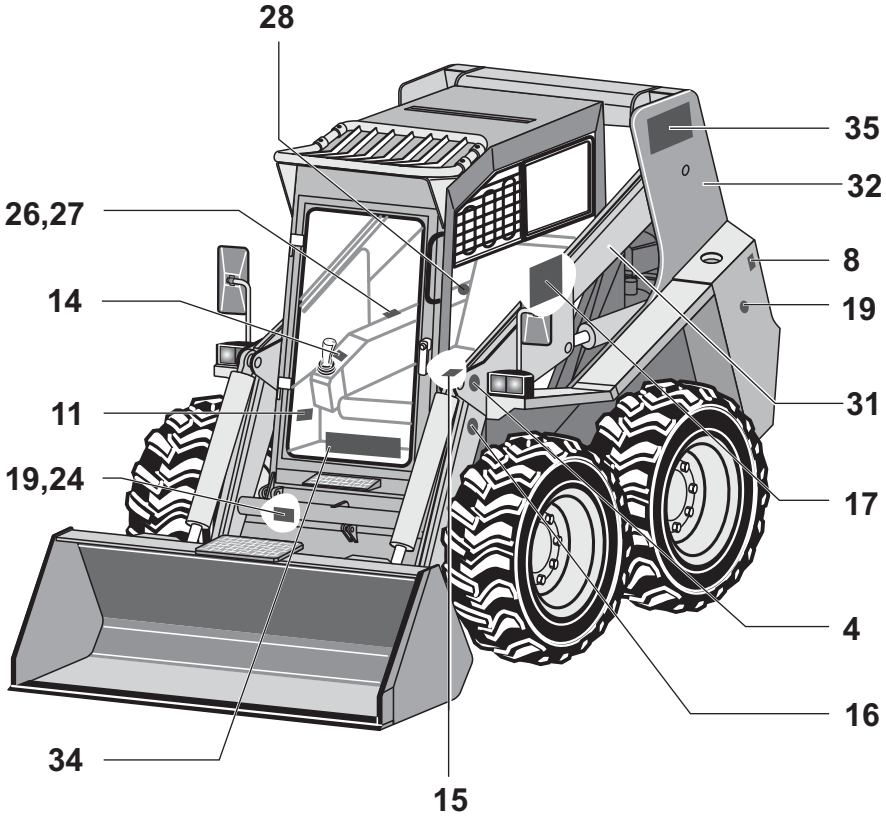

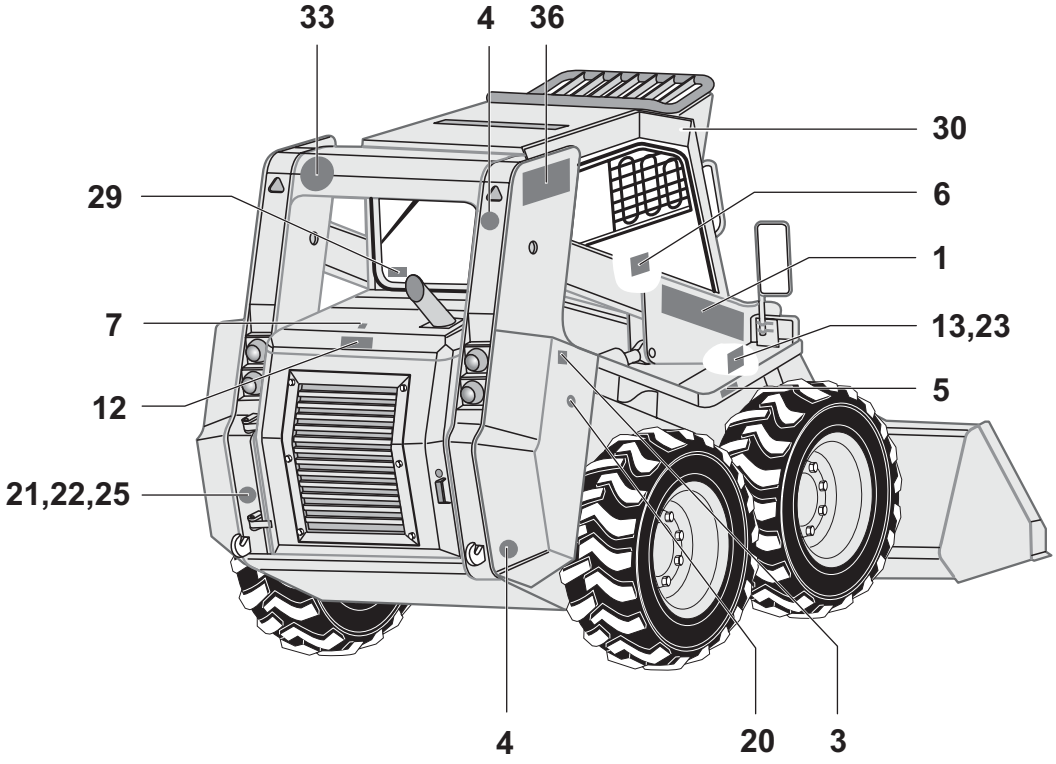

https://truckmanualshub.com/

1	2	3	4	**Názov**	Název	Name	Наименование
30	**11260030**			FARBA BLEDOŠEDÁ RAL 7047	BARVA BLEDOŠEDÁ RAL 7047	COLOUR LIGHT GREY RAL 7047	КРАСКА СЕРАЯ RAL 7047
31	**11260031**			FARBA ORANŽOVÁ RAL 2004	BARVA ORANŽOVÁ RAL 2004	COLOUR ORANGE RAL 2004	ОРАНЖЕВАЯ RAL 7043
32	**11260032**			FARBA TMAVOŠEDÁ RAL 7043	BARVA TMAVOŠEDÁ RAL 7043	DARK GREY COLOUR RAL 7043	ТЁМНО СЕРАЯ RAL 7043
33	**11260033**	1		NÁLEPKA RÝCHLOSŤ 13 KM	NÁLEPKA	LABEL	НАКЛЕЙКА
34	**11260034**	1		NÁLEPKA	NÁLEPKA	LABEL	НАКЛЕЙКА
35	**11260035**	1		NÁLEPKA LOGA FIRMY ĽAVÉ	NÁLEPKA	LABEL	НАКЛЕЙКА
36	**11260036**	1		NÁLEPKA LOGA FIRMY PRAVÉ	NÁLEPKA	LABEL	НАКЛЕЙКА

https://truckmanualshub.com/

WAY INDUSTRY, a.s.
Priemyselná 937/4
963 01 Krupina
Slovakia

Tel.: +421 45 5501 201
Fax: +421 45 5501 325

www.way-industry.sk