https://truckmanualshub.com/ 1

Grillo
AGRIGARDEN MACHINES

02511 - 18

GRILLO GH 7 – GH 9

OPERATOR'S MANUAL
MANUALE DELL'OPERATORE
MANUEL D'ENTRETIEN
GEBRAUCHSANLEITUNG
MANUAL DE INSTRUCCIONES

https://truckmanualshub.com/ 3

SUMMARY

Safety rules		
Instructions		
	Warnings	5
	Identification and servicing	7
	Technical specifications	8
	Putting the machine into service	8
	Instructions for use	9
	Maintenance and lubrication	12
Illustrations		61
EC Declaration of conformity - Noise and vibrations levels		

INDICE

Norme antinfortunistiche		
Istruzioni		
	Avvertenze	16
	Identificazione e assistenza	18
	Caratteristiche tecniche	19
	Messa in opera della macchina	19
	Istruzioni d'uso	20
	Manutenzione e lubrificazione	23
Figure		61
Certificato di conformità CE - Rumorosità e livelli di vibrazione		

INDEX

Règles de sécurité		
Instructions		
	Mises en garde	27
	Identification et assistance	29
	Caractéristiques techniques	30
	Mise en service de la machine	31
	Mode d'emploi	31
	Maintenance et lubrification	34
Illustrations		61
Certificat de conformité CE - Niveaux sonores et de vibration		

INHALTSÜBERSICHT

Sicherheitsvorschriften		
Anleitung		
	Sicherheitsrelevante Hinweise	38
	Identifikation der Maschine und Kundendienst	40
	Technische Daten	41
	Inbetriebnahme der Maschine	42
	Betriebsanleitung	42
	Wartung und Schmierung	45
Abbildungsverzeichnis		61
EG-Konformitätserklärung - Geräuschemission und Vibrationspegel		

ÍNDICE

Normas de seguridad		
Instrucciones		
	Advertencias	50
	Identificación y asistencia	52
	Características técnicas	53
	Puesta en servicio de la máquina	53
	Instrucciones de uso	54
	Mantenimiento y lubricación	57
Indice de ilustraciones		61
Certificado de conformidad CE - Niveles de ruido y vibración		

https://truckmanualshub.com/ 4

SAFETY SYMBOLS - SIMBOLOGIA PER LA SICUREZZA - SYMBOLOGIE POUR LA SECURITE – SICHERHEITSSYMBOLE- SIMBOLOGÍA DE SEGURIDAD

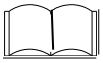

OPEN MANUAL- means that you must read the operator's manual very carefully.

MANUALE APERTO - significa che dovete leggere attentamente il manuale di uso e manutenzione.

MANUEL OUVERT – signifie qu'il faut lire avec attention le présent manuel.

OFFENES HANDBUCH – bedeutet, dass Sie die Gebrauchs- und Wartungsanleitung aufmerksam durchlesen müssen.

MANUAL ABIERTO – es decir que hay que leer muy atentamente el manual del operador.

CAUTION! - means that you have to pay particular attention to the operation you have to carry out, in particular if there is the indication "DANGER".

ATTENZIONE! - significa che dovete porre particolare attenzione all'operazione che dovete effettuare, in particolare se vi è anche l'indicazione di "Pericolo".

ATTENTION! - signifie qu'il faut faire particulière attention dans l'opération que vous allez faire, en particulier s'il y a aussi l'indication "DANGER".

VORSICHT! - bedeutet, dass Sie besondere Aufmerksamkeit beim Durchführen des Vorgangs haben müssen, insbesondere wenn auch der Hinweis "GEFAHR" aufgeführt ist.

ATENCIÓN! - es decir que hay que poner mayor atención en la operación a ejecutar si, en particular cuando hay también la indicación "Peligro".

INTERDICTION, YOU MUST NOT DO THAT! - means that it is absolutely forbidden to carry out the operations reported under this symbol because they could lead to mortal danger.

DIVIETO, NON FARE! - significa che non dovete assolutamente fare le operazioni riportate sotto questo simbolo, potrebbe comportare un pericolo mortale.

INTERDICTION, NE PAS FAIRE! - signifie qu'il est absolument interdit d' effectuer les opérations reportées sous cette indication, car elles pourraient conduire au danger de mort.

VERBOT, strengstens untersagt! - bedeutet, dass der Vorgang unter diesem Symbol absolut nicht durchgeführt werden darf, da er zur einer lebensgefährlichen Situation führen könnte.

PROHIBICIÓN, NO LO HAGAN! - es decir que no hay que hacer absolutamente las operaciones bajo este símbolo, podría comportar un peligro mortal.

NOTE, **you have to pay particular attention to the note put next to this symbol**

NOTA, dovete porre particolare attenzione alla nota posta accanto a questo simbolo.

NOTE, il faut faire attention particulière à la note mise à côté de ce symbole.

ANMERKUNG, besondere Aufmerksamkeit muss auf die Anmerkungen neben diesem Symbol gelenkt werden.

NOTA, hay que poner atención particular en la nota puesta a lado de este símbolo.

You must not repair nor lubricate the machine with moving parts or with the engine put on.

Non riparare o lubrificare la macchina con organi in movimento o motore acceso

Ne pas réparer ou lubrifier la machine avec des parties en mouvement ou à moteur en marche.

Niemals bei bewegenden Objekten oder bei laufendem Motor Reparationen oder Einschmierungen durchführen.

No reparar ni lubrificar la máquina con órganos en movimiento o motor en marcha.

You must not smoke, light matches or lift flames, trigger frames nor cause sparks.

Vietato fumare, accendere fiammiferi o fiamme, lasciare fiamme libere o creare scintille.

Il est interdit de fumer, allumer des allumettes ou du feu, laisser des flammes libres ou de causer des étincelles.

Es ist untersagt zu Rauchen, Streichhölzer oder Feuer anzuzünden, Flammen auslösen oder Funken verursachen.

Prohibido fumar, encender cerillas o fuego, dejar llamas o crear chispas.

Use personal protective equipement

Utilizzare mezzi di protezione individuali

Utilisez l'équipement de protection individuelle

Individuelle Schutzausrüstung benutzen

Utilizar dispositivo de proteccion individual

https://truckmanualshub.com/ 5

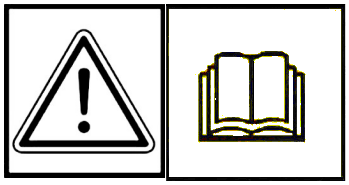

GENERAL SECURITY RULES

NORME DI CARATTERE GENERALE SULLA SICUREZZA

SICHERHEITSHINWEISE

RÈGLES GÉNÉRALES DE SÉCURITÉ

NORMAS DE CARÁCTER GENERAL SOBRE LA SEGURIDAD

NORMAS DE CARÁCTER GENERAL ACERCA DA SEGURANÇA

Pay attention to symbol **DANGER!** It points out all most dangerous operations according to the situation. All safety rules are important and therefore must be strictly observed. Always keep this handbook within the reach, read it carefully and learn how to use the equipment in a safe way. Let nobody, not provided with necessary information, work with the equipment.

*Fare attenzione al simbolo **PERICOLO!** Esso indica la presenza delle principali situazioni di pericolo. Tutte le norme antinfortunistiche contente sono importanti e vanno rispettate. Tenere sempre questo manuale a portata di mano, leggerlo attentamente ed imparare ad usare l'attrezzatura in modo sicuro. Non permettere che qualcuno operi con questa attrezzatura senza aver ricevuto istruzioni esaurienti.*

Attention au symbole **DANGER!** Il indique la présence des principales situations de danger. Toutes les normes contenues pour la prévention des accidents sont importantes et doivent être respectées scrupuleusement. Garder toujours ce manuel à la portée de la main, le lire attentivement et apprendre à utiliser ce matériel en toute sécurité. Ne pas permettre que d'autres personnes utilisent ce matériel sans avoir reçus des instructions exhaustives.

*Achtung - die mit dem Symbol **GEFAHR**! gekennzeichneten Hinweise weisen auf potentielle Gefahrensituationen hin. Alle sicherheitsrelevanten Hinweise in diesem Handbuch sind sehr wichtig und müssen unbedingt befolgt werden. Bewahren Sie dieses Handbuch stets griffbereit auf, lesen Sie es aufmerksam durch, und lernen Sie, die Maschine und die gesamte Ausrüstung sicher zu benutzen. Die Maschine darf nur von Personen benutzt werden, die vorher entsprechend unterwiesen wurden.*

Preste atención al símbolo **¡PELIGRO!** Indica la presencia de situaciones importantes de peligro. Todas las normas de prevención de accidentes detalladas son importantes y deben respetarse estrictamente. Conserve este manual al alcance de la mano, léalo atentamente y aprenda a utilizar el equipamiento de modo seguro. No permita que otras personas operen con este equipamiento sin haber recibido instrucciones exhaustivas.

	Take special care not to touch hot parts of the engine. Prestate particolare attenzione a non entrare in contatto con parti surriscaldate del motore. Veiller tout particulièrement à ne pas toucher des éléments surchauffés du moteur. Achtung – keine heißen Motorteile berühren! No tocar partes recalentadas del motor. Tome muito cuidado para não entrar em contacto com as partes aquecidas do motor.
	Engine exhaust fumes can cause sickness or death. If it is necessary to run an engine in an enclosed area, use an exhaust pipe extension to remove the fumes. Always try to work in a well ventilated area. I gas di scarico possono causare malanni o morte. Se è necessario mettere in moto un motore in uno spazio chiuso, usare una prolunga tubo di scarico per far uscire il fumo. Lavorare in una zona ben ventilata. L'exhalation des gaz d'échappement peut être cause d'intoxication ou de mort. S'il est vraiment nécessaire d'allumer le moteur à l'intérieur, appliquer au tuyau d'échappement un autre tuyau extensible pour permettre la sortie des gaz. Il est toujours mieux de travailler en plein air. Auspuffgase können Übelkeit oder Tod verursachen. Wenn es notwendig ist, einen Motor in einem geschlossenen Raum laufen zu lassen, benützen Sie eine Verlängerung, um das Auspuffgas abzuleiten. Versuchen Sie immer in einem gut belüfteten Raum zu arbeiten. Los gases de escape pueden provocar enfermedades o muerte. De tener que poner en marcha un motor en un espacio cerrado, usar una prolongación del tubo de escape para que salga el humo. Trabajar en una zona bien ventilada. Os gases de escape podem causar danos ou morte. Caso seja necessário fazer com que o motor funcione num espaço fechado, utilize uma extensão para o tubo de escape que os fumos sejam expulso para o exterior. Trabalhe numa área bem ventilada.
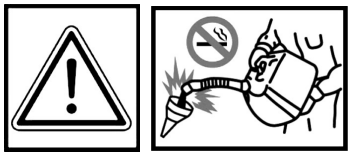	Handle fuel with care, it is highly flammable: Do not refuel machine while smoking, when machine is near an open flame or sparks, or when the engine is running. Stop the engine. Maneggiare il carburante con cura, è altamente infiammabile; non fate rifornimento mentre fumate, o vicino a fiamme o scintille, o quando il motore è acceso. Manier avec soin le carburant car c'est très inflammable. Ne pas remplir le réservoir si vous êtes en train de fumer ou pendant que la machine est près du feu ou d'étincelles ou encore pendant que la machine travaille. Arrêter le moteur. Treibstoff vorsichtig handhaben, da er sehr entzündbar ist: beim Tanken nicht rauchen. Nicht tanken, wenn die Maschine in der Nähe von Flammen oder Funken ist oder wenn der Motor läuft. Immer den Motor abschalten. Manejar el combustible con cuidado porque es sumamente inflamable; no repostar mientras se fuma o cerca de llamas o chispas, o cuando el motor está encendido. Manuseie o carburante com cuidado, pois este è altamente inflamável; não fume durante o abastecimento da máquina ou enquanto o motor estiver ligado, não o aproximado de chama ou de faíscas.

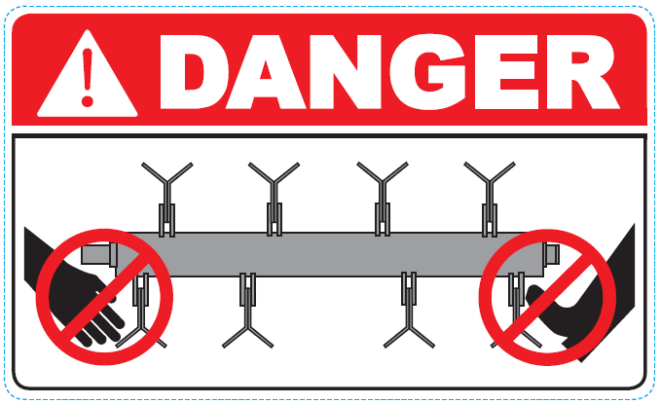

WARNING! SHARP PARTS. Keep hands and feet away. Do not operate the mower over gravel or foreign bodies which may be sucked up and ejected by the blades, generating a danger. Keep people away. Remove the key and read the instruction manual before attempting to carry out any maintenance or repairs to the machine.
ATTENZIONE! ORGANO TAGLIENTE. Tenere lontano mani e piedi. Non lavorare col rasaerba sopra alla ghiaia o corpi estranei che possono essere aspirati e centrifugati dalle lame risultando molto pericolosi, tenere lontano le persone. Togliere la chiave e leggere le istruzioni prima di effettuare qualsiasi operazione di manutenzione e riparazione.
ATTENTION! ORGANE TRANCHANT. Éloigner les mains et les pieds. Ne pas utiliser la tondeuse sur le gravier ou sur des corps qui peuvent être aspirés et centrifugés par les lames et devenir très dangereux. Les personnes doivent se trouver à une certaine distance. Enlever la clé et lire les instructions avant toute opération de maintenance et de réparation.
ACHTUNG! SCHARFE KLINGEN. Hände und Füße fernhalten. Beim Mähen nicht über Schotter, Steine oder andere Fremdkörper fahren, da diese durch die Drehbewegung der Messer angesaugt und weggeschleudert werden können (Verletzungsgefahr). Nicht in der Nähe von anderen Personen mähen. Vor jedem Wartungs- bzw. Reparatureingriff den Startschlüssel abziehen und die Gebrauchsanleitung durchlesen.
¡PELIGRO! ÓRGANO CORTANTE. Mantener alejados los pies y las manos. No limpiar la herramienta con el motor en marcha. ¡Peligro! Expulsión de objetos: mantener alejadas a las personas. Atención: quitar la llave y leer las instrucciones antes de efectuar cualquier operación de mantenimiento o reparación.
ATENÇÃO! Órgão cortante. Ficar longe com pés e mãos. Não trabalhar com a máquina sobre cascalho ou objetos que podem ser aspirados e centrifugados gerando perigo, manter-se longe das pessoas.
Tirar a chave de ignição e ler as instruções antes de efetuar qualquer operação de reparo ou serviço.

Warning! Cutting edges, keep your hands and feet away.
Do not clean the attachment when the engine is running.

Attenzione! Organo tagliente, tenere lontano piedi e mani.
Non pulire l'attrezzo col motore in moto.

Attention! Organe tranchant, ne pas approcher main et pieds.
Ne pas nettoyer le moteur quand le moteur est en marche.

Achtung! Schneidende Klinge, Hände und Füße fernhalten.
Niemals bei laufendem Motor reinigen.

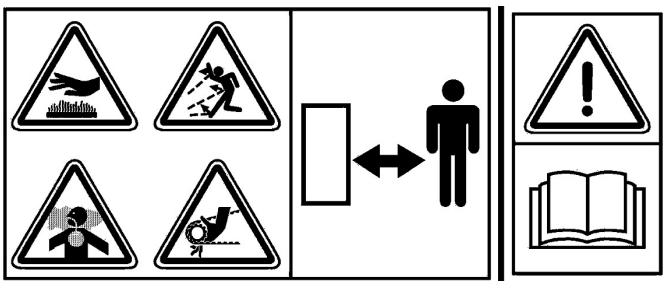

DANGER! READ THE INSTRUCTION MANUAL. KEEP SAFETY DISTANCES.

PERICOLO! LEGGERE IL MANUALE D'ISTRUZIONE. TENERE LONTANO LE PERSONE.

DANGER! LIRE LE MANUEL D'INSTRUCTIONS. RESPECTER LES DISTANCES DE SÉCURITÉ

GEFAHR! DIE GEBRAUCHS ANLEITUNG DURCHLESEN. NICHT IN DER NÄHE VON ANDEREN PERSONEN MÄHEN.

PELIGRO! LEER LAS INSTRUCCIONES. MANTENER ALEJADAS LAS PERSONAS.

PERIGO! LER O MANUAL DE INSTRUÇÕES. MANTER AS PESSOAS AFASTADAS.

Before using the machine, it is mandatory to put on the appropriate individual safety devices: body protection, protection gloves, security shoes, ear protection.

Prima di utilizzare la macchina, è obbligatorio indossare gli appositi dispositivi di sicurezza individuali: protezione del corpo, guanti di protezione, calzature di sicurezza, protezione dell'udito.

Avant d'utiliser la machine, il est obligatoire de mettre les dispositifs individuels de sécurité appropriés: protection du corps, gants de protection, chaussures de sécurité, protection de l'ouïe.

Vor dem Gebrauch der Maschine ist es vorgeschrieben, die geeignete persönlichen Schutzkleidung anzuziehen: Körperschutz, Schutzhandschuhe, Sicherheitsschuhe, Gehörschutz.

Antes de utilizar la máquina es obligatorio ponerse los dispositivos individuales de seguridad apropiados: protección del cuerpo, guantes de protección, calzado de seguridad, protección del oído.

Translation of the Original Instructions

HYDROSTATIC ALL PURPOSE FLAILS
GH 7 – GH 9

Dear customer,
Thank you for choosing our hydrostatic all purpose flail GH7 – GH9. We are sure that the performance of your new machine will fully meet your requirements. To ensure optimum performance and maintenance, please read this manual carefully and follow its instructions. This will enable you to obtain the best results and protect your investment. This manual should always be kept with the machine.

GENERAL DESCRIPTION AND INTENDED USE

The all purpose flail is a single-axle self-propelled machine equipped with an all purpose flail to cut grass in rough areas and on slopes (max. 20 °). This machine is built on a frame fitted with a petrol engine. The engine drives the wheels and P.T.O, which is usually connected to a rotary all purpose flail. Other implements can be connected to the P.T.O such as snow throwers, cutter bars and pivoting brushes. This machine is a pedestrian-controlled machine, the operator steers the machine via the handle-bar where the controls are located.

CAUTION! Before starting the engine, read this carefully. The following warnings are very important to ensure the operator's safety!

WARNINGS

Caution is the main safeguard in preventing accidents. We urge you to read the warnings that follow when using the all purpose flail, before starting any work at all. Improper use of the all purpose flail and its equipment can be dangerous. To reduce the risks to the minimum, observe the necessary precautions set out below:
1) Read the whole of this manual before using your all purpose flail. Be thoroughly familiar with the controls and the proper use of the machine before starting.
2) Pay special attention to the safety warnings and labels.
3) The rotating all purpose flail is extremely dangerous; **never insert hands or feet under the all purpose flail!**
4) Before other people are allowed to use the machine, make sure they are informed about the safety regulations and how to properly use this equipment.
5) Ensure children and animals are kept at a safe distance of about 15 metres. Do not allow people to come closer to the all purpose flail when it is being used.
6) Never allow the machine to be used by anyone under 16 years of age.
7) Do not use the machine when physically fatigued or under the influence of alcohol or drugs that could impair the operator's physical and mental capacities.
8) Thoroughly check the ground before using the all purpose flail and remove any object that could damage the tines (e.g. stones) or that could be caught up and flung down, therefore becoming highly dangerous. (e.g. branches, stones).
9) Always wear suitable clothing and footwear. It is recommended to wear safety footwear, safety goggles, ear plugs and gloves, long trousers. Do not wear clothing or accessories that could get trapped in the controls or in the all purpose flail (e.g. loose trousers, scarves…).
10) Never run with the machine.
11) Pay close attention when working on slopes. Always work across the slope and never upwards/downwards. Pay greater attention when changing direction on slopes and never work on excessively steep ground (max. 20°).
12) Pay close attention when lifting the machine from the ground or when putting it on the ground.

13) Pay close attention when operating the machine in reverse, make sure that there are no obstacles behind you. In case of danger release the handlebar and the machine will stop immediately.
14) It is dangerous to sharply activate the levers with the engine at maximum r.p.m.
15) Do not operate the engine in a confined space where dangerous carbon monoxide fumes can collect.
16) Stop the engine before refuelling and keep away from naked flames. Never smoke when refuelling.
17) **CAUTION: Petrol is highly inflammable**. Store fuel in containers especially designed for this purpose. Refuel outdoors and away from any open flames or sparks. Never smoke when refuelling. Stop the engine before refuelling and never refuel with the engine running. Never remove the tap of the fuel tank or add fuel when the engine is hot. If fuel is spilled, do not attempt to start the engine but move the machine away from the area of spillage and avoid creating any source of ignition until fuel vapours have dissipated. After refuelling all fuel caps should be closed securely.
18) Make sure you work preferably in natural light or good artificial light.

IMPROPER USE TO BE AVOIDED
19) Never use the all purpose flail to crush building, metallic and plastic material nor roots and trunks or any sort of garbage.
20) Do not use the machine to transport people, animals or objects.

FURTHER SAFETY ADVICE
21) Never disable safety devices.
22) Always stop the engine before making any adjustment or cleaning.
23) Never allow anyone to check the machine with engine running.
24) The user is always responsible for injuries or damages caused to third parties and for any risk they could run.
25) Pay close attention when working near ditches.
26) Crooked or damaged blades must always be replaced, never repaired.
27) Always use genuine Grillo spare parts.
28) Before starting any work with the machine, check that all the accident prevention systems with which it is equipped with are in perfect working order. They must never be disabled or tampered with.
29) Before starting work, check that the nuts and bolts securing the all purpose flail and tines are perfectly secured.
30) Never operate the machine without safety protective devices in place (such as mudguards and engine bonnets).
31) Never clean the all purpose flail with the engine running.
32) Never use the machine barefoot.
33) Never change the max RPM engine settings nor any other engine settings.
34) Allow the engine to cool before storing in any enclosure.
35) **CAUTION:** To reduce the risk of fire, keep the engine, the exhaust pipe and the exhaust manifolds free from grass, leaves, dust, etc…
36) Drain the fuel only outdoors.
37) Do not run with the all purpose flail.
38) Hold your feet away when starting the machine.
39) Do not lift or transport the machine with the engine running.
40) Do not store the machine with fuel in the tank where petrol vapours could reach an open flame or source of ignition.
41) Never use the machine to pull nor tow.
42) Grillo all purpose flails has been designed with the sole purpose of being used with original Grillo attachments of with attachments designed by other manufacturers expressively authorized by Grillo. Non original attachments as well as attachments produced and/or modified by non-authorized manufacturers must never been connected to the all purpose flail. If you have any question or doubt please contact the nearest Grillo authorized dealer.

Any improper use will void the warranty and the manufacturer will not be held responsible for any damage that occurs thereafter.

CAUTION!

We recommend the use of ear plugs/protection should the all purpose flail be used for a prolonged time. Use acoustic protections compliant with the current law (see picture below – Fig. A).

Fig. A

IDENTIFICATION AND SERVICING

A label is located on the frame of this machine showing its serial number. This number must be always clearly stated when ordering spare parts.

AFTER-SALES SERVICE

This manual provides instructions for use of the hydrostatic all purpose flail and for correct basic servicing which the user can carry out personally. For all procedures not described in this manual, contact your local dealer.

SPARE PARTS

Always use original spare parts, as they are the only ones to offer complete safety and interchangeability. Always state the serial number when ordering. For engine parts, refer to the specific manual.

WARRANTY

The guarantee is given in compliance with the current law. The Grillo dealer will supply the client with a copy of the registration card of the machine, which they will print from the Grillo website. For the engine, the guarantee of the relative manufacturers apply.

ORDERING SPARE PARTS

Always state the machine serial number and the code number of the part to be replaced. Contact your local dealer. Our address is:

GRILLO S.p.A.
Via Cervese 1701 - 47521 CESENA (FC) - ITALY
Tel. 0039 / 0547 / 633111 - Fax 0039 / 0547 / 632011
Web site: www.grillospa.it - E-mail: grillo@grillospa.it

RECOMMENDED SPARE PARTS TO BE KEPT ON STOCK

a series of belts
a series of Y-shaped blades

TECHNICAL SPECIFICATIONS

ENGINE: GH7: HONDA GX200 OHV 196 cm³ 5,5 HP 4,1 kW @ 3600 r.p.m., single cylinder petrol engine.

. GH9: HONDA GX270 OHV 270 cm³ 8,4 HP 6,3 kW @ 3600 r.p.m., single cylinder petrol engine.

STARTER: recoil starter

FUEL TANK: 3,1 litres (GH7) – 5,3 litres (GH9)

TRANSMISSION: hydrostatic

DRIVE: 2WD

SPEED: forward gear from 0 to 6 km/h continuously variable - reverse gear from 0 to 3 km/h

DRIVE WHEELS: TRACTOR wheels 16×6.50-8

FRONT WHEELS: solid and puncture-proof wheels

PARKING BRAKE: via pedal

PTO: @ 965 r.p.m.

HANDLEBAR: quickly adjustable both vertically and laterally

CUTTING SYSTEM: rotor equipped with Y-shaped blades

CUTTING HEIGHT: from 30 to 110 mm, quick adjustment via flywheel

CUTTING WIDTH: 680 mm

ROTOR SPEED: 2400 r.p.m.

SIZE: Length 2000 mm – Width 800 mm – Height 1000 m.

WEIGHT: 150 kg (GH 7) – 162 Kg (GH 9).

PUTTING THE MACHINE INTO SERVICE

1) Check that the machine has not been damaged during transport.
2) Remove the machine from the packaging, paying attention not to damage levers and cables. Use an appropriate lifting machine (min. capacity 100 kg). Before putting the machine on the ground mount the wheels, making sure the fixing nuts are properly fastened (fig. 2, n. 19).
3) Check the engine oil level (fig. 5, B).
4) Mount the forward gear rod (fig. 2, n. 3).
5) Mount the implement (e.g. all purpose flail, brush…) and fasten the nuts tightly (fig. 6).
6) Check the tyre pressure: 1,2 BAR for the drive wheels 16×6.50-8 and 1,5 for the front 4.00-8 wheels

IMPORTANT
7) Fill the tank with fuel using a funnel provided with a fine filter
8) Check the various liquid level with the machine in horizontal position

RUNNING-IN – IMPORTANT!
Drain the engine oil and fill in with fresh one after the first 5 working hours (use SAE30 oil). Check that there are no oil losses or loose screws, especially those fixing the Y-shaped blades on the rotor. After a few working hours, if necessary adjust the forward gear belt tension (fig. 4, B) and the PTO belt tension (fig. 4, A).

INSTRUCTIONS FOR USE

Before starting the engine always check:

- that the oil level inside the engine (fig. 5, B) is right (please refer to the engine operator's and service manual).
- that the engine cooling intake grids are clean (fig. 5, A).
- that all screws and nuts are well tightened especially those of the Y-shaped blades (fig. 7) and those fixing the attachment to the machine (fig. 6).
- that the all purpose flail carter is clean.
- That all levers are in neutral position.
- That the PTO lever is not engaged.

IMPORTANT: when the lever (fig. 2, n. 2) is pushed towards the front part of the machine the PTO is disengaged and the attachment is off. When the lever is pulled towards the operator the PTO lever is engaged and the attachment starts rotating (see PTO label – fig. 1).

- that the oil-bath air filter is well clean and the oil at the right level (fig. 2, n. 9).

STARTING THE ENGINE

Turn on the petrol cock (fig. 9, A), push the throttle lever halfway (fig. 3, F) and engage the choke device locate don the carburettor if the engine is cold (fig. 9, B). Switch the engine on by pulling hard on the pull starter handle (fig. 9, C). Wait a couple of seconds until the engine is warm.
Important: during transfers engage the FORWARD/STOP lever only (fig. 2, n. 1 – fig. 3, A).

HANDLEBAR ADJUSTMENT

To adjust the height of the handlebar unlock the appropriate lever (fig. 2, n. 8), raise or lower the handlebar and then release the lever to lock its position. To turn the handlebar use the lever (fig. 3, E), turn the handlebar to the right or to the left and then release the lever to lock its position.

STARTING WORK

- Choose the desired cutting height using the lever (fig. 2, n. 10), speed up the engine, press down the safety lever (fig. 3, A) engage the PTO-CLUTCH (fig. 3, B). Gently activate the forward gear lever (fig. 3, C) and start working. To stop the machine release the lever on the handlebar (fig. 3, A).
- The lever (fig. 3, C) is used to choose the working speed and to engage the reverse gear. If the lever is pushed forward, the forward gear is engaged, while if the lever is pulled backwards the reverse gear is engaged. Always operate the lever gently.
- The forward/reverse gear lever (fig. 3, C) is equipped with a knob (fig. 2, n. 7) enabling the operator to adjust the lever, making it harder or softer to engage.
- To turn right and left use the levers (fig. 3, n. 5). By using the lever on the left (fig. 3, D) the machine turns left, by using the lever on the right (fig. 3, E). Engage both lever at the same time to tow the machine with the engine off.

CAUTION: Never engage both lever when travelling downwards, the operator would totally loose the control of the machine which would therefore become highly dangerous.

END OF WORK

To switch the engine off, release the forward gear lever and the PTO lever on the handlebar and set the throttle lever into OFF position (fig. 3, F).
CAUTION: never leave the machine unguarded or in a place where children or inexperienced people could have easy access to it.

FRONT WHEEL LOCK DEVICE

When working on slopes it is necessary to lock the front wheels by lowering the plastic cap (fig. 8)

PARKING BRAKE

The parking brake is engaged via pedal. In the position showed in the picture (fig. 2, n. 15) the parking brake is not engaged. Always engage the parking brake when leaving the machine on slopes or when transferring the machine.

PTO BELT ADJUSTMENT
To adjust the tension of the PTO belt use the adjusting screw (fig. 4, A) and set the spring compression at 3 mm at least (fig. 10, A). The blade brake is made of friction material (fig. 10, B). During work the pulley detachment should be minimal and has to take place in the final phase of the PTO belt tightener stroke. This stroke can be adjusted through a rod located in the lower part of the machine (fig. 11).

TROUBLESHOOTING
The following is a list of small problems which may occur during the use of the hydrostatic all purpose flail and that the operator himself can remedy.

1) if the **engine** does not start, check:
– that the fuel tank is at least half full;
– that the petrol cock is open;
– that the choke is engaged (when the engine is cold);
– that fuel is normally going to the carburettor;
– that the vent hole on the fuel tank is not clogged;
– that the carburettor jets are clean. Check by unscrewing them and if dirty, clean them with a jet of air;
– that spark plug is generating a spark. To check this, remove the spark plug, re-connect it to the electricity supply wire, rest the metal side on an electrical earth and turn the engine-pulley as if to start it. If no spark is seen between the electrodes, check the connection of the spark plug cable; if there is still no current replace the spark plug with a new one. If a spark is still not obtained, the problem is in the electric system: capacitor, coil, or in some other component. Contact your nearest service centre or a specialist workshop.

2) If the engine is on but the machine does not move forward:
– check that the forward gear lever is located in the appropriate eyelet (fig. 12).
– check that the forward gear lever (fig. 2, n. 1) is fully pressed down and that the belt in fornt of the engine is well-tensioned (fig. 13, A). Should this not be the case, use the adjusting screw on the forward gear cable (fig. 4, B).

3) If the rotor does not turn:
– check that the PTO lever (fig. 2, n. 2) is not locked (positioned towards the front part of the machine – see label fig. 1).
– check that the gear lever is in forward gear and not in reverse.
– check that the red clutch lever is fully pressed down and that the clutch spring extends at at least 3 mm and that the belt is well tensioned (fig. 10, C).
- check that the implement is properly mounted and well aligned with the machine.

4) if the **engine** cannot be switched off:
– check that the throttle lever (fig. 2, n. 4) is in “OFF” position (fig. 3, F).
– check that the electric wire to switch off the engine is correctly connected with the throttle lever and with the connector on the engine.

5) if the **engine** looses power during work:
– slow down
– set the all purpose flail at a greater cutting height.

6) if the **cut** is **uneven**:
– check the tyre pressure
– check that the Y-shaped blades are well sharpened

7) If the machine does not stay in neutral position remove the M8 self-locking nut (fig. 14, A) then tighten the swivel head (fig. 14, B) to move the machine forward or loosen it to move the machine backwards.

CLEANING
Thoroughly clean the all purpose flail after each use.

CUTTING POSITIONS
To adjust the cutting height use the lever (fig. 2, n. 10). Turn the lever clockwise to increase the cutting height, while turn it anti-clockwise to decrease the cutting height. Cutting height can vary from 30 to 110 mm. In case of uneven grounds set the all purpose flail at the max. cutting height to avoid damages to the Y-shaped blades. Once the cutting height has been chosen lock the lever through the appropriate pin (fig. 15).

SLOPES
On steep grounds use the machine upwards/downwards, paying close attention when changing direction not to hit against obstacles such as stones, branches and roots possibly causing roll-over of the machine. Always assess each situation with care and pay greater attention on wet grounds because the machine could slip. Drive slowly downwards and take care not to go over dry or cut grass to avoid that the wheels loose adherence.

USEFUL TIPS FOR A PROPER USE OF THIS EQUIPEMENT
1) Do not strain the engine. When fume comes out from the exhaust pipe, slow down.
2) Protect the machine from bad weather conditions.
3) Frequently check the blades, turn them the other way round if they're worn and replace them if necessary. The cutting performance will be better and the engine will not be strained.
4) Check the ground before starting work and remove stones and any other foreign objects.
5) Keep the engine at max. r.p.m. while working and adjust the speed according to the height of the grass.
6) **Keep the engine cooling grids clean (fig. 5, A) as well as the hydraulic engine cooling fins (fig. 13, B)**.
7) Frequently check the tyre pressure

IN CASE OF LONG IDLE PERIODS
Should the machine not be used for a long time:
- fully empty the fuel tank.
- thoroughly clean both the engine and the hydrostatic all purpose flail.

MAINTENANCE AND LUBRICATION

CAUTION!
- Before performing any cleaning, maintenance or repair operation always wear suitable clothing and working gloves.
- When the machine or part of it is lifted to carry out maintenance operations, always remember to use suitable fixing tools such as holders and safety locks.
- When carrying out maintenance operations and/or when the machine is tilted without safety locks or supports, never leave it unguarded in places where inexperienced people and children could have easy access to it.
- Protect the environment: carefully dispose of used oils, petrol and any other pollutant product!
- Effective maintenance and correct lubrication help to keep the machine fully efficient.

ENGINE – Follow the instructions outlined in the engine manual. It is necessary to **replace the oil after the first 5 working hours** via the oil cap (fig. 2, n. 16). Always use engine oil SAE 30. Regularly check and clean the air filter, the engine cooling fins, the engine cylinder head and regularly check the engine oil level to ensure a proper maintenance.
Check the air filter every 4 working hours or more often in very dusty conditions (fig. 2, n. 9) and frequently check the engine intake grid (fig. 5, A).

GEARBOX—Replace the oil once a year. Use MP **80W90** oil (API GL5 US MIL-L-2105D).

HYDROSTATIC AXLE
The hydrostatic axle does not require any maintenance. The axle is filled in with **20W50** oil. The fill-in plug is located on the upper part of the hydrostatic axle (fig. 16).

LUBRICATION POINTS
Grease the front wheels pivots (fig. 8, A) every 50 hours. Also grease the handlebar joints and cables.

CHECKING THE BLADES AND THE ALL PURPOSE FLAIL CARTER
A worn or bad sharpened blade tears off the grass, make sure therefore that the Y-shaped blades are always well sharpened. Frequently check the blades and replace them if they are worn or crooked. If the machine vibrates check both the rotor and the blades because too many vibrations could cause the loosening of their fixing elements. To remove a pair of Y-shaped blades, hold them tightly wearing working gloves and loosen the screw. Mount a pair of new blades following the instructions (fig. 18). If one of the two cutting edge of a blade is worn, turn it upside-down to use the other cutting edge.

IMPORTANT: Firmly tighten the fixing screw. Make sure the blades are free to rotate. Always replace worn or crooked blades. Never repair them! ALWAYS USE ORIGINAL GRILLO SPARE PARTS! Frequently check that the screws holding the blades are not worn or damaged.

ENGINE – PTO BELT
The tension of this belt can be adjusted using the adjusting screw (fig. 4, A) located under the throttle lever cover. When working the spring must be extended at 3 mm (fig. 10, A). To replace the belt detach the spring (fig. 10, A). If the belt gets out form its seat or twists check the pulley alignment. **Important**: when mounting the belt guides, these must be near to the belt but must never touch it when the belt is tensioned (fig. 10, D).

ENGINE – HYDROSTATIC AXLE BELT
The tension of this belt can be adjusted using the adjusting screw (fig. 4, B) located near to the dashboard. If the belt gets out form its seat or twists check the pulley alignment.

ALL PURPOSE FLAIL GEARBOX – ROTOR BELT
The tension of this belt can be adjusted by loosening the nuts B and C of the rod (fig. 19, A) located on the right side of the all purpose flail.
IMPORTANT: If the belt is not well-tensioned, it could slip or wear down quickly. On the other hand if the belt is too tensioned, it could wear down the bearings prematurely.

ROTATION OF THE ROTOR
To engage and disengage the rotor use the lever (fig. 2, n. 2). Engage the rotor at max. r.p.m. and outside the grass to be cut. To disengage the rotor release the lever (fig. 2, n. 2). The rotor must stop within 7 seconds. Should this not be the case adjust the rotor brake using the rod (fig. 11) and replacing the braking element if necessary (fig. 10, B).
IMPORTANT: **this procedure must be carried out by an authorized dealer.**

HOW TO REPLACE THE BELTS
The transmission of the movement from the engine to the hydraulic transmission is guaranteed by three V-belts (one for the hydrostatic axle and two for the PTO). **Replace the belts as soon as they show signs of wear**!
Both their replacement and adjustment are very complex procedures and have to be carried our by authorized dealers only.
ALWAYS USE ORIGINAL BLADES

HOW TO UNLOCK TRACTION
Traction is unlocked by using two levers (fig. 3, D and no. 5) that are located on the left side of the handlebar. To tow the machine in case of a breakdown pull both levers at the same time.
CAUTION: Never pull these levers on slopes when the engine is running. The machine will move downwards uncontrolled.

END OF SEASON MAINTENANCE
Thoroughly wash the machine. Replace the oil both in the engine and in the gearbox. Clean the air filter. Sharpen and grease the blades or replace them if they are worn

MAINTENANCE SUMMARY TABLE						
PROCEDURE		EVERY 8 HOURS	AFTER 20 HOURS	EVERY 50 HOURS	EVERY 100 HOURS	EVERY 200 HOURS
Engine oil	check the level	●				
	change		●		●	
Air filter	check	●				
	replace				*	
Spark plug	check/adjust				●	
	replace					●
Check that the engine intake grid is clean		●				
Cutter bar	Check blade attachment		●	●		
	grease	●				
Check that tines are well-sharpened and well-fixed			●	●		
Lubricate with grease				●		
Check clutch clearance (free play)			●	●		

● recommended procedure
* **procedure to be carried out if necessary**

ATTACHMENTS

PTO COUPLING

The all purpose flail can be dismounted (fig. 20) and the GH7 can be equipped with several attachments, all of them offering top performances.

SNOW THROWER

This implement (fig. 21) has been especially designed for this particular machine. It is very useful for clearing snow from yards, driveways, etc. It consists of a turbine rotary unit enclosed in a special case open at the front, which rotates at high speed, collecting the snow and throwing it along a pipe. The pipe angle can be adjusted to throw the snow in any direction to a distance of 8 – 10 metres. The snow thrower is fixed to the implement flange using two nuts.
The snow thrower is 60 cm wide and can clear snow up to 30 cm deep. Wheel chains should be used to obtain a better performance. If the snow is very wet, keep the ejection pipe turned forward to avoid obstructions at the outlet. The two side skids must be adjusted so that they just skim level ground (asphalted streets) or keep the snow thrower high if the ground is uneven.
Maintenance: when work is over, remove any snow left in the snow thrower so it cannot freeze and block the turbine. Often check the oil level in the central box. **Do not clean the attachment when the engine is running. Attention, danger! Never touch the snow thrower while it is working.**

CUTTING BAR

The cutting bar which can be attached to GH 7 has a central control (fig. 22). Its strength and high performance make it the best way of mowing pieces of land when it is not convenient to purchase a sickle mower which would remain unused for most of the year, while this machine can be used

with other implements. The cutting bar is attached to the all purpose flail implement frame instead of the all purpose flail.
Maintenance: grease the cross pins every 8 working hours through the grease nipples on the swinging crank. Grease the cutting bar swinging bushing every 50 working hours through the grease nipple under the swinging protection.
Keep the blade ledger plates properly adjusted. They must be neither too tight, so that they block the blade, nor too loose so that there is too much clearance between them and the blades. To remove the blade take off the L-shaped blade coupling by loosing the two screws and slip off the blade. Take care to tighten the fixing screws of the coupling after assembling the blade again. Always use sharp blades: the machine will be subject to less strain and its working life will be longer. Clean the cutting bar after every working day, removing any remaining pieces of grass or earth; frequently that all screws are tight.

ORIENTABLE AND TILTING SWEEPER – 80 cm
This sweeper (fig. 23) is very useful to clean roads and squares. It can also be used to clean up 10-12 cm high fresh snow and it can be steered left or right to make drifts. It is mounted following the same procedure as for the cutting bar.

TRINCIATUTTO IDROSTATICO GH 7 - GH9

Gentile Cliente,
nel ringraziarLa per la fiducia e la preferenza accordata al nostro Trinciatutto Idrostatico GH7 - GH9, confidiamo che l'uso di questa sua nuova macchina risponda pienamente alle sue esigenze.
Per l'impiego ottimale e per la sua manutenzione nel tempo, la preghiamo di leggere attentamente e seguire scrupolosamente le indicazioni di questo libretto; ciò le consentirà di ottenere i massimi risultati e salvaguardare la sua spesa.
La preghiamo di conservare questo libretto, che dovrà sempre accompagnare la macchina.

DESCRIZIONE GENERALE E USO PREVISTO
Il trinciatutto idrostatico è una macchina agricola semovente ad un solo asse, equipaggiata con un trincia per il taglio dell'erba, in zone rustiche anche su superfici in pendenza (max 20°).
La macchina è costituita da un telaio portante, sul quale è installato un motore a scoppio che aziona le ruote e una presa di forza alla quale viene collegato generalmente un trincia e cui possono essere collegati anche altri accessori come spazzaneve, barre falcianti, spazzolatrici, pompe irroratrici etc… La macchina è comandata da un operatore a terra che segue il movimento della stessa guidandola mediante un manubrio, su cui sono dislocati i comandi.

ATTENZIONE! ***Leggere attentamente prima di avviare il motore.***
Le seguenti avvertenze sono importanti per l'incolumità dell'operatore!

AVVERTENZE
La prudenza è l'arma principale nella prevenzione degli incidenti. La preghiamo vivamente di leggere con attenzione le seguenti avvertenze, prima ancora di iniziare il lavoro.L'uso improprio del trinciatutto e il suo equipaggiamento può risultare dannoso; per ridurre queste possibilità osservare le precauzioni necessarie di seguito riportate:
1) Prima di utilizzare il trinciatutto, leggere attentamente tutte le istruzioni riportate su questo manuale. Prendere familiarità con i comandi ed il corretto uso della macchina.
2) Porre particolare attenzione alle etichette di sicurezza poste sulla macchina.
3) La rotazione del rotore è altamente pericolosa, **non mettere mai le mani o i piedi sotto il carter di protezione quando il motore è in moto.**
4) Consentire l'uso del TRINCIATUTTO IDROSTATICO soltanto a persone che hanno letto il presente manuale o che hanno ricevuto adeguate istruzioni per un uso sicuro e appropriato.
5) Tenere bambini e animali ad una distanza di almeno 15 metri dall'area di lavoro. Non consentire ad altre persone o animali di avvicinarsi alla macchina quando questa viene accesa o utilizzata.
6) E' vietato l'uso del TRINCIATUTTO IDROSTATICO ai minori di 16 anni.
7) Non utilizzare il TRINCIATUTTO IDROSTATICO in condizioni di affaticamento fisico, o sotto l'effetto di alcool, droghe o farmaci che riducano le capacita fisiche e cognitive dell'operatore.
8) Controllare l'area nella quale deve essere utilizzata la macchina. Prima di iniziare a lavorare rimuovere tutti gli oggetti che potrebbero danneggiare i coltelli (es. pietre) o che potrebbero essere lanciati (es. sassi, rami ecc.).
9) **Quando si lavora con il TRINCIATUTTO IDROSTATICO utilizzare sempre un abbigliamento adeguato. Si consiglia d'indossare calzature di sicurezza, occhiali o visiera protettiva, cuffie o tappi antirumore, guanti da lavoro, pantaloni lunghi. Evitare di indossare indumenti o accessori che possano impigliarsi nei comandi o nell'apparato di taglio (es. non indossare pantaloni larghi, sciarpe…).**
10) Non correre, ma accompagnare la macchina sempre e solo camminando.
11) Sui pendii agire sempre con cautela, lavorare trasversalmente rispetto alla pendenza, fare particolare attenzione durante il cambio di direzione, non lavorare su pendii eccessivamente ripidi (max. 20%).
12) Maneggiare la macchina con cura.

13) Prestare molta attenzione nella fase di retromarcia, assicurarsi che il terreno dietro di se sia libero da ostacoli. In caso di pericolo lasciare il manubrio. La macchina si arresterà immediatamente.
14) È pericoloso azionare le leve bruscamente, col motore a massimo regime.
15) Per evitare il pericolo di esalazioni velenose, non adoperare il motore acceso in un locale chiuso.
16) Spegnere sempre il motore prima di fare rifornimento di combustibile, stare lontano da scintille o fiamme, non fumare!
17) **ATTENZIONE! La benzina è altamente infiammabile.** Conservare il carburante in appositi recipienti. Fare rifornimento di carburante solamente all'aperto lontano da fiamme libere e scintille. Non fumare durante questa operazione. Aggiungere il carburante sempre prima di avviare il motore, mai a motore acceso. Non togliere mai il tappo del serbatoio né aggiungere benzina quando il motore è in funzione o quando è caldo. In caso di fuoriuscita di benzina, non tentare di avviare il motore, ma allontanare la macchina dall'area dove è avvenuta la fuoriuscita evitando di creare fonti di accensione finché non si sono dissipati i vapori della benzina.
18) Lavorare solo con la luce del sole o con buona luce artificiale.

USI IMPROPRI DA EVITARE
19) In nessun caso utilizzare il trinciatutto Grillo per frantumare o schiacciare materiali edilizi, plastici, metallici, radici, tronchi e rifiuti in genere.
20) Non utilizzare mai la macchina per trasportare persone o animali.

ULTERIORI ACCORGIMENTI PER LA SICUREZZA
21) Non manomettere o disattivare i dispositivi di sicurezza.
22) Non fare nessun tipo di regolazione o pulizia col motore in moto.
23) Non fare controllare la macchina da nessuno mentre siete alla guida col motore in moto.
24) L'utilizzatore è sempre responsabile dei danni arrecati a terzi, degli incidenti o dei pericoli nei quali possono incorrere.
25) Fare molta attenzione quando si costeggia un fosso.
26) I coltelli deformati o danneggiati devono essere sempre sostituite, mai riparate.
27) Usare sempre ricambi originali Grillo.
28) Prima di cominciare qualsiasi lavoro con la macchina, verificare che tutti i sistemi antinfortunistici di cui essa è dotata siano perfettamente funzionanti. E severamente vietato escluderli o manometterli.
29) Prima di iniziare il lavoro, controllare che le viti dei coltelli siano serrate correttamente.
30) L'attrezzatura protettiva (carter, bindelle, ecc.), va assolutamente mantenuta.
31) Non pulire l'apparato di taglio con il motore acceso.
32) Non utilizzare la macchina a piedi nudi.
33) Non cambiare le regolazioni del motore, in modo particolare il numero di giri massimo.
34) Far raffreddare il motore prima di mettere la macchina in locali chiusi.
35) ATTENZIONE: per ridurre il pericolo di incendio mantenere il motore, la marmitta e i collettori di scarico liberi da erba, foglie, polvere ecc..
36) Se dovete svuotare il serbatoio carburante eseguite l'operazione all'aperto.
37) Non correre, ma accompagnare la macchina sempre e solo camminando.
38) Avviare la macchina tenendo i piedi ben distanti dall'apparato di taglio.
39) Non sollevare o trasportare la macchina quando il motore è acceso.
40) Non immagazzinare mai la macchina con benzina nel serbatoio all'interno di un edificio dove i vapori possano raggiungere una fiamma libera o una scintilla.
41) Non utilizzare mai la macchina ne per spingere ne per trainare.
42) I motocoltivatori Grillo sono stati progettati unicamente per essere utilizzati con accessori originali Grillo o con accessori di produttori autorizzati dalla stessa ditta Grillo. Non installare sulla macchina accessori non originali, o prodotti da aziende non autorizzate da Grillo o comunque modificati da personale non autorizzato da Grillo. Per qualsiasi dubbio contattare sempre un rivenditore autorizzato Grillo.

Ogni utilizzo improprio comporta il decadimento della garanzia ed il declino di ogni responsabilità del costruttore.

ATTENZIONE!

Nell'uso continuativo della macchina si raccomanda l'utilizzo di sistemi per proteggere l'udito. Utilizzare tappi e cuffie conformi alle vigenti normative in materia (fig. A).

FIG. A

IDENTIFICAZIONE E ASSISTENZA

IDENTIFICAZIONE
La macchina è fornita di una targhetta posta sul telaio con il numero di matricola. Questo numero è indispensabile per ogni richiesta di intervento tecnico e per l'ordinazione dei ricambi.

SERVIZIO ASSISTENZA
Questo manuale fornisce le indicazioni per l'uso del trinciatutto idrostatico e per una corretta manutenzione di base, eseguibile dall'utilizzatore. Per gli interventi non descritti in questo libretto, interpellare il Rivenditore di Zona.

RICAMBI
Si raccomanda di impiegare esclusivamente ricambi originali, gli unici che offrono caratteristiche di sicurezza e intercambiabilità. Ogni richiesta deve essere corredata del numero di matricola.
Per i ricambi del motore, attenersi a quanto indicato nel libretto specifico.

GARANZIA
La garanzia è fornita nei modi e nei limiti indicati dalla legge vigente. Per quanto riguarda il motore, valgono le condizioni previste dai rispettivi Produttori.

COME ORDINARE I RICAMBI
Indicare sempre il numero di matricola della macchina e il numero di codice del pezzo da sostituire. Rivolgersi ai nostri centri ricambi oppure presso le nostre officine, il nostro indirizzo è:

GRILLO S.p.A.
Via Cervese 1701 - 47521 CESENA (FC)
Tel. 0547 / 633111 - Fax 0547 / 632011
Web site: www.grillospa.it - E-mail: grillo@grillospa.it

RICAMBI CHE SI CONSIGLIANO DI TENERE DI SCORTA

N. 1 serie cinghie
Serie di coltelli a “Y”

CARATTERISTICHE TECNICHE

MOTORE: - **GH 7:** HONDA **GX 200** OHV 196 cm³, 5,5 HP, 4,1 Kw (a 3600 G/1'), monocilindrico a benzina.

GH 9: HONDA **GX 270** OHV 270 cm³, 8,4 HP, 6,3 Kw (a 3600 G/1'), monocilindrico a benzina.

AVVIAMENTO: a strappo con autoavvolgente.

CAPACITA' SERBATOIO CARBURANTE: 3,1 litri(GH 7) – 5,3 litri (GH 9).

TRASMISSIONE: idrostatica.

TRAZIONE: 2 WD.

VELOCITA': da 0 a 6 Km/h a variazione continua, retromarcia da 0 a 3 Km/h.

RUOTE MOTRICI: con pneumatici artigliati 16x6.50-8 (ruote 4.00-8 opzionali)

RUOTE ANTERIORI: piene e antiforatura.

FRENO DI STAZIONAMENTO: ad azionamento a pedale.

PRESA DI FORZA: a 965 giri.

STEGOLA: con regolazione rapida in verticale e laterale del manubrio.

SISTEMA DI TAGLIO: rotore con coltelli a Y.

ALTEZZA DI TAGLIO: da 30 a 110mm progressiva con regolazione rapida a manovella.

LARGHEZZA DI TAGLIO: 680 mm

VELOCITA' ROTAZIONE ROTORE: 2400 giri / min.

DIMENSIONI: Lunghezza 2000 mm – Larghezza 800 mm – Altezza 1000 mm.

Peso: 150 Kg (GH 7) – 162 Kg (GH 9).

MESSA IN OPERA DELLA MACCHINA

1) Controllare l'integrità della macchina per verificare che non abbia subito danni nel trasporto.
2) Estrarre la macchina dall'imballo facendo molta attenzione a non rovinare leve e cavi. Utilizzare un apposito sollevatore della portata minima di 100 kg. Prima di poggiare la macchina a terra, montare gli pneumatici avendo cura di serrare correttamente il dado di fissaggio (fig. 2 n.21).
3) Verificare il livello olio motore (fig.5, rif. B).
4) Montare l'asta avanzamento (fig.2, n. 3).
5) Montare l'attrezzo (ad es. trincia, spazzola, ecc.) e serrare a fondo i dadi di fissaggio (fig. 6).
6) Verificare la pressione degli pneumatici vedi tabella:

PRESSIONE PNEUMATICI		
4.00-8	2 PLY RATING	1,5 BAR
16X6.50-8	2 " "	1,2 "

IMPORTANTE!
7) Riempire il serbatoio di carburante servendosi di un imbuto munito di filtro molto fine.
8) I controlli dei livelli vanno eseguiti con la macchina orizzontale.

RODAGGIO – ATTENZIONE!!
Sostituire l'olio motore dopo le prime 5 ore di funzionamento (SAE30).
Controllare che non vi siano perdite d'olio o viti lente, in particolare quelle di fissaggio dei coltelli a Y sul rotore. Dopo le prime ore di funzionamento registrare, se occorre, la tensione della cinghia avanzamento (fig.4, rif B) e delle cinghie della presa di forza(fig.4, rif. A)

ISTRUZIONI D'USO

Prima di avviare il motore controllare sempre:

- Che l'olio nel motore sia a livello (fig.5, rif. B) – (attenersi all'apposito libretto)
- Che le griglie di aspirazione per il raffreddamento del motore siano pulite (fig.5, rif. A).
- Che tutte le viti e i dadi siano ben serrati, in particolare quelli di fissaggio dei coltelli a Y (fig.7) e dell'attrezzo alla macchina (fig.6).
- Che l'interno del carter di lavoro sia ben pulito.
- Che tutte le leve siano in posizione di folle.
- Che la presa di forza sia disinserita.
  ATTENZIONE: Quando la leva (fig.2, n. 2) è rivolta verso la parte anteriore della macchina la presa di forza è disinserita e l'attrezzo è fermo, quando la leva è rivolta verso l'operatore la presa di forza è inserita e l'attrezzo si mette in rotazione (vedi etichetta PTO (fig.1).
- Che il filtro aria (versione a bagno d'olio) sia ben pulito e l'olio a livello (fig. 2, n. 9).
- Riempire il serbatoio di carburante servendosi di un imbuto munito di filtro molto fine.

AVVIAMENTO DEL MOTORE
Aprire il rubinetto del carburante (fig.9, rif. A), spingere fino a metà corsa la levetta comando gas (fig.3, rif. F) e, se il motore è freddo, azionare il dispositivo di starter (fig.9, rif. B) posto sul carburante. Avviare il motore tirando con forza la manopola dell'autoavvolgente (fig.9, rif. C).
Aspettare qualche minuto per scaldare il motore.
Nota: durante i trasferimenti innestare la leva di solo AVANZAMENTO/STOP (fig.2, n. 1) - (fig.3, rif. A).

REGOLAZIONE DEL MANUBRIO
Per regolare l'altezza del manubrio sbloccare l'apposita leva (fig.2 n. 8), alzare o abbassare il manubrio e in seguito rilasciare la leva per bloccarne la posizione. Per ruotare il manubrio premere l'apposita leva (fig.3 rif. E), ruotare il manubrio verso destra o verso sinistra e in seguito rilasciare la leva per bloccarne la posizione.

INIZIO DEL LAVORO

- Scegliere l'altezza di taglio desiderata agendo sulla manovella (fig.2, n. 10), accelerare il motore, premere la manopola di sicurezza (fig.3 rif. A) innestare la PTO-FRIZIONE (fig.3 rif. B). Azionare dolcemente la leva avanzamento (fig.3 rif. C) ed iniziare il lavoro. Per fermarsi lasciare la leva dal manubrio (fig.3 rif. A).
- La leva (fig.3 rif. C) serve per scegliere la velocità di lavoro e per azionare la retromarcia. Spostando la leva in avanti si seleziona la velocità in avanti, spostandola indietro si seleziona la retromarcia - azionarla dolcemente.
- Sulla leva di avanzamento/retromarcia (fig.3 rif. C) è presente un pomello (fig.2 n. 7) che se regolato, rende la leva più dura o più morbida.
- Per eseguire la svolta a dx usare la leva (fig.3 n. 5) e a sx usare la leva (fig.3 rif. D). Azionare entrambe le leve per spostare la macchina a motore spento.
  ATTENZIONE: Non azionare entrambe le leve su terreno in pendenza. Quando il motore è acceso. La macchina correrebbe in discesa senza controllo.

FINE LAVORO
Terminato il lavoro, per arrestare il MOTORE A BENZINA, lasciare la leva avanzamento e la leva pto dal manubrio e ruotare il manettino acceleratore nella posizione OFF (fig.3 rif. F).
ATTENZIONE: non lasciare mai la macchina incustodita e/o alla portata di bambini o di persone che non hanno letto il presente manuale o che non hanno ricevuto adeguate istruzioni per un uso sicuro e appropriato del trinciaerba idrostatico.

BLOCCO RUOTE ANTERIORI
Per il lavoro trasversale in pendenza è possibile bloccare le ruote anteriori abbassando il tappo in plastica (fig. 8)

FRENO DI STAZIONAMENTO
Per stazionare la macchina correttamente bisogna innestare il freno a pedale. Nella posizione (fig. 2 n. 15) il freno è disinserito. Inserire sempre il freno di stazionamento, in particolare nel caso in cui si lasci la macchina in pendenza o in fase di trasporto.

REGISTRAZIONE CINGHIA PTO
Per registrare la tensione delle cinghia per la trasmissione della presa di forza, si deve intervenire sul registro di regolazione (fig.4 rif. A) e mantenere un' estensione della molla a spirale con gancio (fig. 10 rif. A) di almeno 3 mm. Il freno lama è composto da un organo in materiale d'attrito frenante (fig. 10 rif. B). Il distacco dalla puleggia in fase di lavoro deve essere minimo e deve avvenire solo nella fase finale della escursione del galoppino della PTO che si registra tramite un tirante posto nella parte inferiore della macchina (fig. 11).

POSSIBILI INCONVENIENTI E LORO RIMEDI
Diamo qui di seguito un elenco dei piccoli inconvenienti che possono avvenire nell'uso del trinciatutto idrostatico e che possono essere rimediati direttamente dal cliente:

1) Il motore non parte **(motore a scoppio)**. Eseguire nell'ordine i seguenti controlli:
– che il serbatoio della benzina sia pieno almeno per metà;
– che il rubinetto della benzina sia aperto;
– che lo starter sia azionato (se il motore è freddo);
– che la benzina arrivi al carburatore;
– che il foro di sfiato sul tappo del serbatoio non sia otturato;
– che i getti del carburatore siano puliti. Per controllarli, svitarli e se sporchi, pulirli con un getto d'aria;
– che la candela dia la scintilla. Per far questo controllo, smontare la candela, ricollegarla al cavo che le porta la corrente, appoggiare la parte metallica a massa, e far girare la puleggia del motore come per avviarlo. Se non si vede scoccare la scintilla tra i due elettrodi, provare a controllare i collegamenti del cavo della candela e se la corrente non arriva ancora, sostituire la candela. Se anche quest'ultima sostituzione non desse effetto, il guasto è da ricercarsi nell'impianto elettrico, o condensatore o bobina o in qualche altro organo, ed è conveniente rivolgersi al centro di assistenza più vicino o ad una officina specializzata.

2) Se il motore é acceso ma la macchina non avanza, eseguire nell'ordine i seguenti controlli:
- verificare che la leva avanzamento sia fissata nell'apposita forcella (fig.12).
- verificare che la leva avanzamento (fig.2 n. 1) sia completamente premuta e che la cinghia posta davanti al motore (fig.13 rif. A) sia tensionata. Nel caso non lo fosse, agire sul registro del filo avanzamento (fig.4 rif. B).

3) Se il rotore non gira, eseguire nell'ordine i seguenti controlli:
- verificare che la leva della presa di forza (fig.2 n. 2) sia sbloccata (posizione verso la parte anteriore della macchina, vedi etichetta (fig.1).
- verificare che la leva della presa di forza sia completamente tirata e che la molla collegata al cavo che innesti la PTO si allunghi di almeno 3mm e le cinghie siano tensionate (fig.10 rif. C).
- verificare che l'accessorio sia ben montato con la macchina.

4) Se il motore a benzina non si spegne eseguire nell'ordine i seguenti controlli:
- verificare che il manettino acceleratore (fig. 2 n. 4) sia completamente chiuso (in posizione OFF (fig.3 rif. F).
- verificare che il cavo elettrico dello spegnimento motore sia collegato correttamente al manettino acceleratore e al connettore sul motore.

5) Se il motore cala il rendimento durante la fase di taglio:
- diminuire la velocità
- aumentare l'altezza di taglio

6) Se si ha un taglio irregolare:
- verificare la pressione degli pneumatici
- verificare l'affilatura dei coltelli a Y

7) Se la macchina non sta in folle allentare il dado autobloccante M8 (fig.14 rif. A) e avvitate la testa snodo (fig.14 rif. B) per muovere la macchina in avanti, oppure svitare la testina per muovere la macchina indietro.

PULIZIA
Dopo ogni utilizzo, ripulire l’esterno del trinciaerba.

POSIZIONI DI TAGLIO
Per regolare l’altezza di taglio si agisce sulla manovella (fig.2 rif. 10): ruotarla in senso antiorario per aumentare l'altezza di taglio, in senso oraria per diminuirla. Il trincia può essere posizionato in diverse posizioni di taglio che variano da 30 a 110 mm. In presenza di terreno accidentato, cunette o dossi, è conveniente operare con il piatto nella posizione di taglio più alta onde evitare urti da parte dei coltelli a Y. Bloccare la manovella in posizione tramite l'apposito fermo (fig.15).

TERRENI IN PENDENZA
I terreni ripidi devono essere percorsi possibilmente nel senso salita/discesa, facendo molta attenzione nei cambi di direzione, che le ruote a monte non incontrino ostacoli (sassi, rami, radici, ecc.) che potrebbero causare il ribaltamento o la perdita di controllo della macchina. Valutare pertanto le varie situazioni e prestare attenzione in presenza di terreno umido e erba bagnata in quanto la macchina potrebbe scivolare. In discesa partire a bassa velocità ed evitare di calpestare erba secca o tagliata in quanto le ruote perdono aderenza.

REGOLE UTILI PER UN BUON USO
1) Non forzare mai il motore: quando fuma dallo scarico, è sotto sforzo; bisogna rallentare.
2) Non lasciare mai la macchina sotto la pioggia.
3) Controllare frequentemente i coltelli e se usurati provvedere a girarli, se necessario sostituirli; il taglio sarà migliore e il motore assorbirà meno potenza.
4) Controllare il terreno prima di procedere alla rasatura che non vi siano sassi, bastoni o corpi estranei.
5) Durante la rasatura tenere il motore a massimo regime, regolare la velocità in base all’altezza dell’erba.
6) **Mantenere pulite le griglie del motore (fig.5 rif. A) e le alette di raffreddamento del motore idraulico (fig.13 rif. B).**
7) Controllare spesso la pressione degli pneumatici.

PERIODI DI LUNGA INATTIVITÀ
Nel caso la macchina non debba essere utilizzata per un lungo periodo, è opportuno adottare queste precauzioni:
– scaricare il carburante;
– lavare accuratamente il motore e la macchina.

MANUTENZIONE E LUBRIFICAZIONE

ATTENZIONE!
- Scollegare la candela prima di iniziare qualsiasi intervento di pulizia, manutenzione o riparazione. Indossare indumenti adeguati e guanti da lavoro.
- Qualora si sollevi la macchina o parte di essa, usare sempre strumenti idonei quali supporti o fermi di sicurezza.
- Non lasciare la macchina in manutenzione, priva di sicurezze o sollevata, in luoghi accessibili a persone inesperte, specialmente bambini.
- Non disperdere mai nell'ambiente olii esausti, benzina, gasolio ogni altro prodotto inquinante!
- Un'efficiente manutenzione e una corretta lubrificazione contribuiscono a mantenere la macchina in perfetta efficienza.

MOTORE - Per gli intervalli di lubrificazione seguire le norme contenute nel libretto del motore; comunque è **indispensabile sostituire l'olio dopo le prime 5 ore di lavoro** tramite il tappo di scarico olio (fig.2 n. 16). Utilizzare olio **SAE 30**. La prima precauzione è che venga effettuata regolarmente una corretta manutenzione del motore con filtro aria, alette raffreddamento, testata pulita e l'olio motore a livello. Controllare il filtro aria ogni 4 ore, più frequentemente se l'ambiente è molto polveroso (fig. 2, n. 9). Controllare la griglia a rete di aspirazione del raffreddamento del motore (fig. 5, rif. A).

SCATOLA CAMBIO - Cambiare l'olio una volta all'anno. Utilizzare l'olio **MP 80 W/90** (API GL5 US MIL-L-2105D)

ASSALE IDROSTATICO
L'assale non richiede alcuna manutenzione. All'interno viene utilizzato olio 20W50. Il tappo di inserimento si trova sulla parte superiore (fig.16).

PUNTI DI LUBRIFICAZIONE CON GRASSO
Lubrificare con grasso ogni 50 ore i perni delle ruote anteriori (fig. 8, A). Lubrificare le articolazioni della stegola e i cavi.

CONTROLLO COLTELLI E SCOCCA TRINCIA
Un coltello non affilato strappa l'erba, conferendogli un brutto aspetto; é necessario che l'affilatura sia sempre eseguita sui taglienti dei coltelli ad Y presenti. Controllare sempre le condizioni dei coltelli: sostituirli se usurati, piegati o incrinati. Se la macchina ha vibrazioni anomale, occorre verificare le condizioni dei coltelli e del rotore. L'eccesso di vibrazioni può provocare l'allentamento della bulloneria. Per smontare una coppia di coltelli ad Y, afferrarli saldamente utilizzando guanti da lavoro e svitare la vite. Per i due coltelli di taglio eseguire il montaggio seguendo lo schema (fig.18). Se un tagliente del coltello è usurato, è possibile rimontarlo in posizione invertita, così da utilizzare anche il tagliente sull'altro lato.

ATTENZIONE!
Serrare bene la vite di fissaggio. Assicurarsi che i coltelli siano liberi nel movimento rotativo. Sostituire sempre i coltelli danneggiati o piegati; non tentare mai di ripararli! USARE SEMPRE COLTELLI ORIGINALI! Verificare sempre visivamente che i bulloni della lama non siano consumati o danneggiati.

CINGHIA MOTORE – PRESA DI FORZA
La tensione si registra agendo sul registro (fig.4 rif. A) posto in prossimità del cruscotto comandi. In lavoro la molla si deve allungare a 3 mm (fig.10 rif. A). Per la sostituzione occorre sganciare la molla di tensione (fig.10 rif. A). Se si verifica l'attorcigliamento o la fuoriuscita della cinghia controllare l'allineamento delle pulegge. **Attenzione:** quando si posizionano i guidacinghia, occorre avvicinarli alla cinghia. Quando la cinghia è in tensione non deve toccare le guide (fig.10 rif. D).

CINGHIE MOTORE - ASSALE IDROSTATICO
La tensione si registra agendo sul registro (fig.4 rif. B) posto in prossimità del cruscotto comandi. Se si verifica l'attorcigliamento o la fuoriuscita della cinghia controllare l'allineamento delle pulegge.

CINGHIA GRUPPO CAMBIO – ROTORE
La tensione si registra agendo sul tirante (fig.19 rif. A) posto sul lato destro del trincia. Andando ad agire sui dadi B e C di (fig.19).
ATTENZIONE: Se la cinghia non è tesa può slittare ed usurarsi prematuramente. Se è troppo tesa, può usurare prematuramente i cuscinetti.

ROTAZIONE ROTORE
Per innestare e disinnestare la rotazione del rotore si agisce sulla leva (fig. 2 n. 2). Durante l'innesto il motore deve essere a massimo regime e la macchina deve essere al di fuori dell'erba da tagliare. Il disinnesto avviene rilasciando la leva (fig. 2 n. 2). Il rotore deve arrestarsi entro 7 secondi, se ciò non avvenisse occorre registrare il freno agendo sul tirante (fig. 11) eventualmente sostituendo il corpo frenante (fig. 10 rif. B).
N.B. Questa operazione va eseguita da un centro assistenza autorizzato.

SOSTITUZIONE CINGHIE
La trasmissione del movimento del motore alla trasmissione idraulica e dal motore alla presa di forza è ottenuta per mezzo di tre cinghie trapezoidali (n°1 assale idrostatico – n°2 per la presa di forza). **Sostituire le cinghie non appena manifestano segni di usura!**
La loro sostituzione e successive regolazioni sono abbastanza complesse ed è indispensabile venga affidata ad un Centro assistenza Autorizzato.
USARE SEMPRE CINGHIE ORIGINALI!

SBLOCCO DELLA TRAZIONE
Lo sblocco della trazione lo si effettua tramite le due leve (fig. 3 rif. D – n. 5) posizionate sulla sinistra del manubrio. Qualora si verificasse un'avaria alla macchina, per poterla spostare a mano tirare le leve contemporaneamente.
ATTENZIONE: Non azionare entrambe le leve su terreno in pendenza. Quando il motore è acceso. La macchina correrebbe in discesa senza controllo.

MANUTENZIONE DI FINE STAGIONE
Lavare la macchina con cura; sostituire l'olio sia nel motore sia nel carter cambio, pulire il filtro aria. Affilare/girare i coltelli ed ungerli; se risultano consumati: cambiarli.

TABELLA RIASSUNTIVA MANUTENZIONE						
OPERAZIONE		OGNI 8 ORE	PRIME 20 ORE	OGNI 50 ORE	OGNI 100 ORE	OGNI 200 ORE
Olio motore	Controllare il livello	●				
	Cambiare	● (primo cambio)			●	
Filtro aria	Controllare	●				
	Sostituire				*	
Candela	Controllare/registrare				●	
	Sostituire					●
Olio cambio	Controllare il livello		●	●		
	Sostituire					●
Cinghia PTO	Controllare tensione		●		●	
	Sostituire					*
Olio Trasmission e idrostatica	Controllare il livello			●		
	Sostituire					●
Controllare che siano ben pulite: - la griglia aspirazione motore - alette motore idrostatico		●				
Controllare affilatura e fissaggio coltelli			●	●		
Lubrificare con grasso			●	●		

● operazione raccomandata
* **operazione da eseguire se necessario**

ACCESSORI

INNESTO PTO
Sul GH7 - GH9 è possibile smontare il trinciatutto e applicare diversi accessori (fig. 20). L'avanzamento idrostatico permette di operare al massimo rendimento con i diversi accessori.

SPAZZANEVE
Questo attrezzo (fig. 21) studiato appositamente per questo tipo di macchina, è molto utile per lo sgombero della neve da piazzali, accessi di garage, ecc. È costituito da una fresa turbina, racchiusa in un apposito carter aperto sul davanti, che girando ad elevato regime di rotazione raccoglie la neve e la espelle attraverso un tubo di lancio ad inclinazione regolabile. La neve non può essere così gettata fino ad una distanza di 8-10 m. nella direzione voluta (a destra o a sinistra o in avanti con tutte le posizioni intermedie). Lo spazzaneve si monta sulla flangia attacco attrezzi.
Lo spazzaneve è largo 60 cm. ed è in grado di sgomberare la neve fino ad una altezza massima di 30 cm. Per ottenere delle buone prestazioni è consigliabile montare le catene. Nel caso la neve fosse molto bagnata è opportuno tenere la bocca di lancio diretta in avanti per evitare intasamenti

nell'uscita. Le due slittine laterali vanno regolate in modo da sfiorare appena il terreno, se questo è ben piano (strade asfaltate), o da tener alto lo spazzaneve se il terreno è accidentato.
Manutenzione: terminato il lavoro è sempre opportuno rimuovere la neve rimasta nello spazzaneve per evitare che, gelando, blocchi la girante della turbina.
Non pulire l'attrezzo col motore in moto. Attenzione, pericolo! Non toccare per nessun motivo la parte in movimento dello spazzaneve.

BARRA FALCIANTE
La barra falciante applicabile al GH 7 – GH 9 è a comando centrale (fig. 22). La costruzione robusta e l'elevato rendimento la rende il mezzo ideale per falciare appezzamenti di terreno dove non sia giustificato l'acquisto di una motofalciatrice, che rimarrebbe inutilizzata per gran parte dell'anno, mentre il GH 7 – GH 9 può essere utilizzato con altri attrezzi. La barra va montata sull'attacco attrezzi del trinciatutto, al posto del trincia.
Manutenzione: ingrassare ogni 8 ore di lavoro i perni della crociera attraverso l'ingrassatore posto sulla manovella oscillante. Ingrassare ogni 50 ore di lavoro anche la boccola di oscillazione barra, attraverso l'ingrassatore posto sotto la protezione oscillante.
Mantenere registrata la lama con opportuna regolazione dei premilama che non debbono essere tanto stretti da bloccare la lama ma nemmeno permetterle un gioco eccessivo rispetto alle piastrine dei denti. Per smontare la lama togliere l'attacco lama L smontando le due viti e sfilare la lama. Avere cura, dopo aver rimontato la lama, di stringere bene le viti di fissaggio dell'attacco. Usare sempre lame ben affilate: la macchina forzerà meno e durerà di più. Dopo ogni giornata di lavoro lavare la barra falciante liberandola da ogni residuo di erba o terra; controllare saltuariamente che tutte le viti siano ben serrate.

SPAZZOLATRICE ORIENTABILE cm. 100
La spazzolatrice (fig. 23) applicabile all'attacco attrezzi del trinciatutto si monta con la stessa procedura della barra falciante. E' molto utile per la pulizia di vialetti, piazzali, ecc... E' indicata per spazzare anche la neve fresca fino ad un'altezza di 10/12 cm. La spazzola è inclinabile a destra o sinistra per formare le andane.

BROYEUR Á FLÉAUX HYDROSTATIQUE GRILLO GH 7 – GH 9

Cher Client,
Nous vous remercions de la confiance et de la préférence que vous avez bien voulu accorder à notre broyeur à fléaux hydrostatique et nous sommes certains que son usage répondra entièrement à vos exigences. Pour une utilisation optimale et un entretien à long terme, nous vous demandons de lire attentivement et de suivre scrupuleusement les indications contenues dans cette brochure. Cela vous permettra d'obtenir d'excellents résultats et de sauvegarder votre investissement. Nous vous demandons de conserver ce manuel qui devra toujours accompagner la machine.

DESCRIPTION GENERALE ET USAGE PREVU

Ce broyeur à fléaux est une machine automotrice à essieu unique, équipée avec un broyeur à fléaux pour la coupe de l'herbe, dans des zones rustiques, même dans les pentes (max 20°). La machine est composée par un châssis porteur où le moteur est installé. Celui-ci actionne les roues et la prise de force où le broyeur à fléaux est généralement attaché. La prise de force peut entraîner aussi d'autres outils comme les turbines à neige, les barres de coupe, les brosses orientables, etc ...
Il s'agit d'une machine à conducteur marchand où l'utilisateur la conduit grâce à un mancheron où les commandes sont placés.

ATTENTION! ***Lire attentivement les instructions avant de mettre le moteur en marche.*** **Les précautions suivantes sont importantes pour votre sécurité!**

CONSIGNES DE SECURITES

La prudence est la meilleure arme pour la prévention des accidents. Nous vous demandons de lire attentivement les normes suivantes avant même de commencer le travail. L'utilisation inadéquate du broyeur à fléaux et de son équipement peut être dangereuse. Pour réduire ces éventualités de danger, veuillez respecter les précautions nécessaires décrites ci- après:
1) Lire entièrement ce manuel avant d'allumer et de mettre en mouvement la machine. Se familiariser avec les commandes et l'utilisation correcte de la machine.
2) Suivre avec une attention particulière les mises en garde et les étiquettes de sécurité placées autour de la machine.
3) La rotation du broyeur à fléaux est extrêmement dangereuse, **ne jamais mettre les mains ou les pieds sous le broyeur à fléaux.**
4) Avant de confier votre broyeur à fléaux à d'autres personnes, il faut leur illustrer aussi bien les normes de sécurité que le mode d'emploi.
5) Tenir toute autre personne éloignée (15 mètres min) de la zone de travail. N'utiliser ou démarrer en aucun cas le broyeur à fléaux lorsque des animaux ou des personnes se tiennent dans la zone de danger.
6) L'utilisation de cet appareil est interdite aux mineurs de 16 ans.
7) Ne pas utiliser le broyeur à fléaux en cas de fatigue. Il est interdit d'utiliser l'appareil après avoir absorbé des drogues, alcool, médicaments etc.., risquant de diminuer les capacités physiques et cognitives de l'opérateur.
8) Contrôler le terrain avant d'effectuer le fraisage, vérifier qu'il n'y a pas de pierres, de bâtons ou de corps étrangers qui pourraient endommager les couteaux (p.e. une pierre) ou être lancés au loin et donc être très dangereux.
9) **Lors de l'utilisation de l'appareil, porter des vêtements fonctionnels et ajustés. Porter des chaussures solides, lunettes ou visière de protection, casque ou protections auditives,**

gants robustes et pantalons longues. Ne pas porter des vêtements amples (par exemple d'écharpes) qui peuvent être pris dans les pièces en rotation.
10) Ne jamais courir avec cet appareil.
11) Toujours traiter les pentes dans le sens transversal, jamais dans le sens de la longueur. Faire particulière attention en cas de changement de direction et éviter d'utiliser l'appareil sur des pentes très raides (max. 20%).
12) Bouger la machine lentement quand elle est relevée ou appuyée sur le terrain.
13) Faire attention quand on enclenche la marche arrière. Le terrain derrière l'appareil doit être libre. En cas de danger relâcher le guidon. L'appareil va s'arrêter immédiatement.
14) Il est dangereux d'actionner brusquement les leviers, avec le moteur à plein régime.
15) Pour éviter le danger d'exhalaisons toxiques, ne pas faire tourner le moteur dans un local fermé.
16) Faire le plein d'essence avant de démarrer le moteur et ne pas fumer au cours de cette opération
17) **ATTENTION ! L'essence est une substance très inflammable.** Ne conserver l'essence que dans des réservoirs prévus à cet effet. Ne faire le plein de l'appareil qu'à l'air libre et à l'abri d'étincelles, de flammes, de sources de chaleur et autres sources d'étincelles. Ne pas fumer au cours de cette opération. Faire le plein d'essence avant de démarrer le moteur. Ne pas ouvrir le bouchon du réservoir ou ne pas faire le plein d'essence lorsque le moteur tourne ou qu'il est encore chaud. Si le réservoir a débordé, ne démarrer le moteur qu'après avoir nettoyé soigneusement les zones souillées d'essence et éviter de démarrer le broyeur à fléaux tant que les vapeurs d'essence ne se sont pas dissipées.
18) Utiliser le broyeur à fléaux uniquement en plein jour ou avec un bon éclairage artificiel.

USAGES IMPROPRES A EVITER
19) L'appareil ne doit en aucun cas servir à briser ou écraser de matériaux de construction, plastiques, métalliques ou des racines, des troncs ou tout type de déchet en général.
20) Ne pas utiliser la machine pour transporter personnes ou animaux.

PRECAUTIONS DE SECURITES SUPPLEMENTAIRES
21) Ne pas altérer ou désactiver les dispositifs de sécurité.
22) N'effectuer aucun réglage ou nettoyage avec le moteur en marche.
23) Ne pas faire contrôler la machine lorsque le conducteur est au guidon avec le moteur en marche.
24) L'utilisateur est toujours responsable des dommages occasionnés aux tiers et des accidents ou des dangers qui peuvent se produire.
25) Faire attention quand on utilise l'appareil près des fosses.
26) Les couteaux déformés ou endommagés doivent être remplacés, jamais réparés.
27) Utiliser toujours des pièces détachées Grillo d'origine.
28) Avant de commencer tout travail avec la machine, vérifier que tous les systèmes contre les accidents dont la machine est équipée fonctionnent parfaitement. Il est formellement interdit de les exclure ou de les modifier.
29) Avant de commencer le travail, contrôler que les vis et écrous de blocage de la broyeur à fléaux et des couteaux sont bien serrés.
30) Les équipements de protection (capots, garde-boue, etc) doivent être maintenus durant le travail.
31) Ne pas nettoyer la broyeur à fléaux lorsque le moteur est allumé.
32) Ne pas utiliser la machine nu-pieds.
33)Ne pas modifier les réglages du moteur, en particulier le nombre de tours maximal.
34) Laisser refroidir le moteur avant de garer la machine dans des locaux fermés.
35) ATTENTION : pour réduire tout danger d'incendie, éliminer les herbes, les feuilles et la poussière qui pourraient obstruer le moteur, le pot et les collecteurs d'échappement.
36) Effectuer l'éventuelle vidange du réservoir du carburant en plein air.

37) Marcher, ne jamais courir pendant l'utilisation.
38) Veiller à ne pas mettre les pieds trop près de la broyeur à fléaux.
39) Ne pas soulever ou transporter la machine avec le moteur en marche.
40) Ne jamais ranger la machine avec du combustible dans le réservoir dans un bâtiment fermé. Les vapeurs du combustible pourraient entrer en contact avec des flammes ou des étincelles.
41) Ne jamais utiliser la machine pour pousser ou tracter.
42) Les broyeur à fléauxs Grillo ont été conçus uniquement pour être utilisés avec des accessoires originaux Grillo ou avec des accessoires de constructeurs agréés Grillo. Ne jamais brancher des outils qui ne sont pas d'origine Grillo, qui ne sont pas produits par de constructeurs agréés Grillo ou qui ont été modifiés sans autorisation Grillo. En cas de doute, veuillez vous adresser au concessionnaire agréé Grillo le plus proche ou bien directement au Service Assistance Grillo.

Tout usage impropre du broyeur à fléaux ne sera pas couvert par la garantie. Le fabricant décline toute responsabilité en cas de mauvaise utilisation.

ATTENTION!

Lors d'une utilisation prolongée de la machine, il est recommandé l'emploi de systèmes de protection auditive. Veuillez utiliser bouchons d'oreilles ou casques conformes aux normes en vigueur (fig. A).

Fig. A

IDENTIFICATION ET ASSISTANCE

IDENTIFICATION

Le numéro de série de la machine se trouve sur une étiquette collée sur le châssis. Le numéro de série doit être cité dans toute demande d'intervention technique et pour commander des pièces détachées.

SERVICE ASSISTANCE

Cette notice d'emploi fournit les indications pour l'usage de l'appreil et pour un entretien correct de base, réalisable par l'utilisateur. Pour les interventions non décrites dans ce manuel, contacter le concessionnaire agrée plus proche de Vous.

PIECES DETACHEES

Nous recommandons d'utiliser exclusivement des pièces détachées d'origine, les seules qui offrent des caractéristiques de sécurité et d'interchangeabilité. Toutes les demandes doivent indiquer le numéro de matricule. Pour les pièces de rechange du moteur, respecter les indications contenues dans la brochure spécifique.

GARANTIE

La garantie est assurée selon les modes et les limites indiquées par la loi en vigueur. Le revendeur devra remettre au client final une copie de la carte de garantie de la machine, qui pourra être

téléchargée du site Grillo après avoir enregistré la machine même. En ce qui concerne le moteur, seulement les conditions prévues par le Fabricant concerné sont valables.

COMMENT COMMANDER LES PIECES DETACHEES
Indiquer toujours le numéro de série de la machine et la référence de la pièce à remplacer. S'adresser à nos centre de pièces de rechange. Voici notre adresse:

GRILLO S.p.A.
Via Cervese 1701 - 47521 CESENA (FC) - ITALIE
Tél. (+39) (0)547 - 633111 - Fax (+39) (0)547 - 632011
www.grillospa.it
Adrèsse mail: grillo@grillospa.it

PIECES DETACHEES QUE L'ON CONSEILLE POUR LE STOCK
1 série de courroies
8 paire de couteaux à Y

CARACTERISTIQUES TECHNIQUES

MOTEUR: - GH7 HONDA **GX 200** OHV, 196 cc, 5,5 HP/4,1 Kw (à 3600 tr/min), mono-cylindre à essence.

- GH9 HONDA **GX 270** OHV, 270 cc, 8,4 HP/6,3 Kw (à 3600 tr/min), mono-cylindre à essence.

DEMARRAGE : par lanceur à rappel automatique.

RESERVOIR : 3,1 Litres (GH7) – 5,3 Litres (GH9).

TRANSMISSION : hydrostatique.

TRACTION : deux roues motrices.

VITESSE : à variation continue de 0 à 6 km/h avant et de 0 à 3 km/h arrière.

FREIN DE STATIONNEMENT : par commande à pédale.

ROUES MOTRICES : pneus TRACTOR 16x6.50-8 / 4.00-8.

ROUES DU BROYEUR : pneu anti-crevaison.

FREIN DE STATIONNEMENT : par commande à pédale.

PRISE DE FORCE: à 965 tours par minute, sens de rotation gauche.

MANCHERON: réglable en hauteur et en déport.

SYSTÈME DE COUPE : rotor avec 16 paires de couteaux « Y ». Porte antérieure avec volets basculants.

HAUTEUR DE COUPE : de 30 à 110 mm, avec régulation continue rapide par manivelle

LARGEUR DE TRAVAIL : 680 mm.

VITESSE DU ROTOR : 2600 tr/min.

DIMENSIONS: Longueur : 2000 mm - Largeur : 800 mm - Hauteur : 1000 mm

POIDS: 150 kg (GH7) – 162 kg (GH9).

MISE EN SERVICE DE LA MACHINE

1) Contrôler que la machine soit intacte et qu'elle n'ait pas été endommagée pendant le transport.
2) Déballer la machine en faisant attention à ne pas endommager câbles et leviers. Utiliser un appareil de levage (portée min. 100 kg). Avant de mettre l'appareil sur le terrain monter les roues en faisant attention à bien serrer l'écrou (fig. 2, n. 19).
3) Vérifier le niveau d'huile moteur (fig. 5, B).
4) Monter la tige de l'avancement (fig. 2, n. 3).
5) Monter l'accessoire (par ex. broyeur, brosse…) et bien serrer les écrous de fixation (fig. 6).
6) Vérifier la pression des pneus: 1,2 BAR pour les roues arrières 16x6,50-8 et 1,5 pour les roues avant 4.00-8. .

IMPORTANT
7) Remplir le réservoir de carburant au moyen d'un entonnoir muni d'un filtre très fin.
8) Effectuer les contrôles des niveaux, la machine étant placée en position parfaitement horizontale.

RODAGE
Remplacer l'huile moteur après les premières 5 heures de fonctionnement et utiliser de l'huile SAE 30. Vérifier qu'il n'y a pas de perte d'huile ou des vis lentes, surtout les vis de fixation des couteaux à Y sur le rotor. Après les premières heures de fonctionnement régler, si nécessaire, la tension de la courroie d'avancement (fig. 4, réf. B) et des courroies de la prise de force (fig. 4, réf. A).

MODE D'EMPLOI

Avant de mettre en marche le moteur, contrôler toujours:
- que l'huile dans le moteur soit au niveau (fig. 5, B) – voir toujours la notice d'utilisation du moteur.
- que les grilles d'aspirations pour le refroidissement du moteur soient propres (fig. 5, A).
– contrôler que toutes les vis et tous les écrous sont bien serrés, en particulier les éléments de fixation des couteaux à Y (fig. 7) et des outils à la machine (fig. 6).
– que le carter du broyeur soit bien propre à l'intérieur.
- que tous les leviers soient au point mort.
- que la prise de force soit déclenchée.

ATTENTION: quand le levier (fig. 2, n. 2) est poussé vers la partie avant de la machine la prise de force est déclenchée et l'accessoire ne tourne pas, quand le levier est tiré vers l'opérateur, la prise de force est enclenchée et l'accessoire commencer à fonctionner (voir étiquette PTO – fig. 1).
– Vérifier que le filtre à air (version à bain d'huile) soit propre et vérifier le niveau de l'huile (fig. 2, n. 9).
– Remplir le réservoir à l'aide d'un entonnoir équipé d'un filtre très fin.

DÉMARRAGE DU MOTEUR
Ouvrir le robinet du carburant (fig. 9, A), pousser jusqu'à la moitié de la course la manette de l'accélérateur et actionner le dispositif du starter placé sur le carburateur si le moteur est froid (fig. 9, B). Pour démarrer le moteur avec le lanceur à rappel automatique, tirer énergiquement du lanceur à rappel automatique (fig. 9, C). Laisser chauffer le moteur pour quelques minutes.
IMPORTANT: Pour transférer la machine utiliser que le levier AVANCEMENT/STOP (fig. 2, n. 1 – 3, réf. A).

RÉGLAGE DU GUIDON
Pour régler la hauteur du guidon débloquer le levier (fig. 2, n. 8), soulever ou baisser le guidon et en suite relâcher le levier pour positionner le guidon dans la position souhaitée. Pour tourner le guidon utiliser le levier (fig. 2, n. 5), tourner le guidon à droite ou à gauche et en suite relâcher le levier pour positionner le guidon dans la position souhaitée.

DEBUT DU TRAVAIL
- Choisir la hauteur de coupe par la manivelle (fig. 2, n. 10), accélérer le moteur, pousser le levier de sécurité (fig. 3, réf. A), enclencher la PRISE DE FORCE/EMBRAYAGE (fig. 3, B). Actionner doucement le levier d'avancement (fig. 3, C). et commencer le travail. Pour s'arrêter relâcher le levier sur le guidon (fig. 3, A).
- Le levier (fig. 3, C) est utilisé pour choisir la vitesse de travail et pour actionner la marche arrière. On poussant le levier en avant on choisi la vitesse de l'avancement, on tirant le levier en arrière on choisi la marche arrière. Actionner toujours le levier doucement.
- Sur le levier avancement/marche arrière (fig. 3, C) est placé un pommeau (fig. 2, n. 7) pour régler la douceur du levier.
- Pour tourner à droit, utiliser le levier (fig. 3, n. 5) et pour tourner à gauche le levier (fig. 3, réf. D). Actionner les deux leviers au même temps pour tracter la machine à moteur éteint.

ATTENTION: Ne pas actionner les deux leviers au même temps sur des terrains en pente avec le moteur en marche. La machine descendrait hors de contrôle.

FIN DU TRAVAIL
Une fois le travail terminé, pour éteindre le moteur relâcher le levier d'avancement et le levier de la prise de force et tourner la manette accélérateur dans la position OFF (fig. 3, F). **ATTENTION:** Ne pas laisser la machine non gardée, surtout dans des lieux où personnes inexpertes et enfants peuvent avoir accès à la machine sans avoir lu le manuel ni avoir reçu d'instructions pour l'usage en toute sécurité du broyeur à fléaux.

BLOCAGE ROUES AVANT
Il est possible de bloquer la position des roues avant pour travailler en pentes, en baissant le capuchon en plastique (réf. 8).

FREIN DE PARKING
Une fois arrêtée la machine enclencher le frein à pédale. Dans la position montré (fig. 2, n. 15) le frein de parking est déclenchée. Enclencher toujours le frein de parking surtout quand on laisse la machine en pentes ou quand on transporte l'appareil.

REGLAGE DE LA MACHINE
Pour régler la tension de la courroie transmission – prise de force utiliser la vis de réglage (fig. 4, A) et maintenir le ressort à une extension de 3 mm (fig. 10, A). Le frein de lame est composé par de matériel de friction (fig. 10, B). Pendant le travail la courroie doit se détacher de la poulie au minimum et surtout dans la partie finale de la course du galet tendeur de la prise de force. Ça ce règle en utilisant une tige placée dans la partie inférieure de la machine (fig. 11).

INCONVENIENTS POSSIBLES ET REMEDES
La liste suivante énumère les petits inconvénients qui peuvent survenir lors de l'utilisation du broyeur hydrostatique et que le client peut résoudre lui-même:

1) Le moteur ne démarre pas (**moteur à essence)**. Vérifier dans l'ordre:
– que le réservoir d'essence est au moins à moitié plein;
– que le robinet d'essence est ouvert;
– que le starter est actionné (si le moteur est froid);
– que l'essence arrive au carburateur;

– que l’ouverture de l’évent sur le bouchon du réservoir n’est pas bouché;
– que le filtre à filet à l’entrée du carburateur est propre;
– que les gicleurs du carburateur sont propres. Pour contrôler les gicleurs, les dévisser et, s’ils sont sales, les nettoyer au moyen d’un jet d’air.
– que la bougie jette l’étincelle. Pour effectuer ce contrôle, démonter la bougie, la raccorder au câble qui apporte le courant, appuyer la partie métallique à la masse et faire tourner la poulie du moteur comme pour le faire démarrer. Si aucune étincelle ne jaillit entre les deux électrodes, contrôler les connexions du câble de la bougie et si le courant n’arrive toujours pas, remplacer la bougie. En cas de nouvel échec, rechercher la panne dans l’installation électrique, dans le condensateur, dans la bobine ou dans quelque autre organe. Il convient alors de s’adresser au service après-vente le plus proche ou à un atelier spécialisé.

2) Si le moteur est en marche mais la machine n'avance pas:
- vérifier que le levier d'avancement soit bien fixé dans la fourchette (fig. 12).
- vérifier que le levier d'avancement (fig. 2, n. 1) soit complètement pressé et que la courroie placée devant le moteur (fig. 12, A) soit tensionnée. Si nécessaire la régler en utilisant l'écrou de réglage du câble de l'avancement (fig. 4, B).

3) Si le rotor ne tourne pas:
- vérifier que le levier de la prise de force (fig. 2, n. 2) soit débloqué (position vers la partie avant de la machine – voir étiquette fig. 1).
- vérifier que le levier de la prise de force soit complètement pressé et que le ressort du câble de la prise de force s'allonge au moins de 3 mm et que la courroie soit tensionnée (fig. 10, C).
- vérifier que l'accessoire soit bien monté sur la machine.

4) Si le **moteur** ne s'éteint pas:
- vérifier que la manette de l'accélérateur (fig. 2, n. 4) soit complètement fermé (position « 0 » - fig. 3, F).
- vérifier que le câble électrique pour éteindre le moteur soit connecté correctement à la manette accélérateur et au connecteur sur le moteur.

5) Si le moteur a une perte de puissance pendant la coupe :
- ralentir
- augmenter la hauteur de coupe

6) Si la coupe est irrégulière:
- vérifier la pression des pneus
- vérifier que les couteaux à Y soient bien affûtés.

7) Si la machine ne reste pas au point mort:
- dévisser l'écrou autobloquant M8 (fig. 14, A) et visser la tête de l'articulation (fig. 14, B) pour faire avancer la machine en avant ou dévisser la même tête pour faire avancer la machine en arrière.

NETTOYAGE
Nettoyer le carter du broyeur après chaque utilisation.

POSITIONS DE COUPE
Pour régler la hauteur de coupe utiliser la manivelle (fig. 2, n. 10); la tourner en sens anti-horaire pour augmenter la hauteur de coupe et en sens horaire pour la diminuer. Le réglage de la hauteur de coupe est continue et progressive de 30 à 110 mm. Sur un terrain irrégulier et avec d'obstacles on conseille de travailler avec le broyeur dans la position de coupe la plus haute pour éviter des chocs sur les couteaux à Y. Mettre la manivelle en position et la bloquer à travers le dispositif prévu (fig. 15).

TERRAINS EN PENTE
Les terrains en pente doivent être parcourus, si possible, dans le sens montée/descente, en veillant, lors des changements de direction, à ce que les roues en amont ne rencontrent aucun obstacle (cailloux, branches, racines, etc.) susceptible d'entraîner la perte de contrôle de la tondeuse. Évaluer les différentes situations et, si le terrain est humide et l'herbe mouillé, faire attention car la machine pourrait glisser. En descente démarrer avec une faible vitesse et éviter de piétiner l'herbe sèche ou coupée car les roues perdraient leur adhérence.

REGLES DU BON USAGE
1) Ne jamais forcer le moteur. Si du fume sort de l'échappement il faut ralentir.
2) Ne jamais laisser la machine exposée aux intempéries (pluie, neige etc.).
3) Contrôler fréquemment les couteaux, les tourner de l'autre coté s'ils sont usés et si nécessaire les remplacer. Le coupe sera meilleure et le moteur forcera moins.
4) Contrôler le terrain avant de commencer le travail et enlever tout pierres, bâtons ou d'autres obstacles.
5) Pendant le travail maintenir le moteur au régime max. et régler la vitesse selon la hauteur de l'herbe.
6) **Nettoyer fréquemment la grille du moteur (fig. 5, A) et les ailettes de refroidissement du moteur hydraulique (fig. 13, B).**
7) Contrôler fréquemment la pression des pneus.

PERIODES DE LONGUE INACTIVITE
Si le broyeur à fléaux ne doit pas être utilisé pour longtemps, on recommande de:
- vidanger le réservoir du carburant.
- laver soigneusement la machine et le moteur.

MAINTENANCE ET LUBRIFICATION

ATTENTION!
- Débrancher la bougie d'allumage avant de procéder à toute opération de nettoyage, de maintenance ou de réparation. Porter des vêtements appropriés et des gants de travail.
- Quand on relève la machine ou une partie de la machine, utiliser toujours des instruments appropriés comme des support des sécurité.
- Ne pas laisser la machine relevée et sans supports de sécurité non gardée, surtout dans des lieux où personnes inexpertes et enfants peuvent avoir accès à la machine.
- Ne jamais jeter dans la nature les huiles usées, l'essence et tout autre produit polluant!

MOTEUR
Pour les intervalles de lubrification, suivre les normes contenues dans la notice moteur.
Il faut **impérativement remplacer l'huile après les premières 5 heures de travail** à travers le bouchon de vidange de l'huile (fig. 2, n. 16). Utiliser de l'huile **SAE30**. Il est recommandable de contrôler et nettoyer souvent le filtre à air, les ailettes de refroidissement, la tête du cylindre, et de vérifier que l'huile du moteur soit au niveau. Contrôler le filtre à air toutes les 4 heures et plus fréquemment dans des milieux beaucoup poussiéreux (fig. 2, n. 9). Contrôler la grille de refroidissement du moteur (fig. 5, réf. A).

BOITE DE VITESSES - Remplacer l'huile une fois par an. Utiliser de l'huile **MP 80 W/90** (US MIL-L-2105D)

BOITE HYDROSTATIQUE
Cette boite hydrostatique n'a pas besoin de maintenance spécifique. Pour le remplissage utiliser de l'huile 20W50, le bouchon se trouve sur la partie supérieure de la boite (fig. 16).

POINTS DE GRAISSAGE
Graisser toutes les 50 heures les pivots des roues avant (fig. 8, réf. A) et les articulations du guidon et des câbles.

CONTRÔLE COUTEAUX ET CARTER DU BROYEUR
Une lame non affûtée arrache le gazon et enlaidit le cadre général. Il faut que l'affûtage des couteaux à Y soit toujours effectué sur les tranchants des deux cotés. Vérifier fréquemment l'état des couteaux et les remplacer si usés, pliés ou endommagés. Si l'appareil vibre de façon anormale, contrôler les couteaux et le rotor. Des vibrations excessive pourraient dévisser la boulonnerie des couteaux. Pour démonter un paire des couteaux à Y, la saisir avec force en utilisant des gants de travail et dévisser la vis et après effectuer le montage en suivant le schéma (fig. 18). IMPORTANT: Les couteaux sont doués de double tranchant: quand l'un des deux tranchants est usé, on peut utiliser le couteau de l'autre côté.

ATTENTION: Serrer bien la vis de fixation. S'assurer que les couteaux tournent librement. Remplacer les couteaux endommagés ou pliés, ne jamais les réparer! **UTILISER TOUJOURS DES COUTEAUX ORIGINAUX!** Vérifier toujours l'état des boulons qui fixent les couteaux.

COURROIE MOTEUR – PRISE DE FORCE
On règle la tension en utilisant la vis de réglage (fig. 4, A) placé à coté du tableau de bord. Pendant le travail le ressort doit s'allonger de 3 mm (fig. 10, A). pour remplacer la courroie il faut détacher le ressort de tension (fig. 10, A). Si la courroie sort de sa siège ou s'entortille, vérifier que les poulies soient bien alignées. IMPORTANT: quand on monte les guide-courroie il faut les rapprocher à la courroie. Quand la courroie est tensionnée elle ne doit pas toucher les guides (fig. 10, D).

COURROIE MOTEUR – BOITE HYDROSTATIQUE
On règle la tension en utilisant la vis de réglage (fig. 4, B) placé à coté du tableau de bord. Si la courroie sort de sa siège ou s'entortille, vérifier que les poulies soient bien alignées.

COURROIE BOITE– ROTOR
On règle la tension à travers le tirant (fig. 19, A) placé à coté du tableau de bord, en utilisant les écrous de réglage B et C (fig. 19).
ATTENTION: Si la courroie n'est pas bien tensionnée elle pourrait glisser et montrer une usure prémature. Par contre si elle est trop tensionnée les roulements pourraient montrer une usure prémature.

ROTATION DU ROTOR
Pour enclencher et déclencher la rotation du rotor utiliser le levier (fig.2, n.2). Pendant l'enclenchement le moteur doit être au régime max. et la machine doit se trouver au dehors de l'herbe à couper. Si on relâche le levier (fig.2, n.2) le rotor s'arrête. Le rotor doit s'arrêter entre 7 seconds, si ça n'est pas le cas il faut régler le frein du rotor en utilisant le tirant (fig. 11) ou, si nécessaire, en remplaçant la partie qui permet le coup de frein (fig. 10, B).
IMPORTANT: Cette opération doit être exécutée par un centre assistance autorisé.

REMPLACEMENT DES COURROIES
La transmission du mouvement du moteur à la transmission hydrostatique et du moteur à la prise de force est par courroies trapézoïdales (une courroie pour la boite hydrostatique – deux courroies pour la prise de force). **Remplacer les courroies dès qu'elles montrent traces d'usure!**
Soit leur remplacement que leur réglage sont complexes, contacter un centre assistance autorisé.
N'UTILISER QUE DES COURROIES ORIGINALES!

DÉBLOCAGE DE LA TRACTION
La traction se débloque en utilisant deux leviers (fig. 3, n. 5) qui sont placés dans le coté gauche du guidon. Si la machine est en panne, tirer les deux levier au même temps pour la tracter.
ATTENTION: Ne pas actionner les deux leviers au même temps sur des terrains en pente avec le moteur en marche. La machine descendrait hors de contrôle.

TABLEAU RECAPITULATIF DE MAINTENANCE						
INTERVENTION		**TOUTES LES 8 HEURES**	**PREMIERES 20 HEURES**	**TOUTES LES 50 HEURES**	**TOUTES LES 100 HEURES**	**TOUTES LES 200 HEURES**
Huile moteur	contrôler le niveau	●				
	remplacer	● (premier rempl.)			●	
Filtre à air	contrôler	●				
	remplacer				*	
Bougie	contrôler/régler				●	
	remplacer					●
Huile boite à vitesses	contrôler le niveau		●	●		
	remplacer					●
Courroie prise de force	Contrôler tensionnement		●		●	
	remplacer					*
Huile hydraulique	Contrôler niveau			●		
	remplacer					●
Contrôler que la grille moteur et les ailettes moteur hydrauliques soient bien propres		●				
Contrôler fixation et affûtage couteaux			●	●		
Graisser			●	●		

● opération recommandée
* **opération à exécuter si nécessaire**

OUTILS

ATTACHE PRISE DE FORCE

Le broyeur à fléaux peut être démonté du GH 7 (fig. 20) et la machine peut être équipée des nombreux accessoires qui offrent à l'opérateur des performances exceptionnelles.

TURBINE A NEIGE

Cet appareil (fig. 21) conçu spécialement pour cet appareil est très utile pour le déblaiement de la neige des aires de stationnement, des accès de garage, etc...
Il est constitué d'une broyeur à fléaux turbine enfermée dans un carter spécial ouvert sur le devant, qui, en tournant à un régime de rotation élevé, absorbe la neige et l'expulse à travers un tube de lancement à inclinaison variable. La neige peut être ainsi propulsée à une distance de 8-10 mètres dans la direction souhaitée (à droite ou à gauche ou en avant avec toutes les positions intermédiaires). La turbine à neige est montée sur la bride d'attache outils. La turbine à neige a une largeur de 60 cm et peut déblayer une hauteur de neige maximum de 30 cm. Pour obtenir de bonnes prestations, il est recommandé de monter les chaînes. Lorsque la neige est très mouillée, il est opportun de tenir l'ouverture du tube de lancement dirigée en avant pour éviter l'engorgement au niveau de la sortie. Les deux petites glissières latérales devront être réglées de manière à effleurer le terrain, si ce dernier est bien plat (routes goudronnées), ou de manière à maintenir élevé le chasse-neige si le terrain est accidenté. **Entretien:** une fois le travail terminé, il est toujours bon d'enlever la neige restée bloquée dans la turbine à neige pour éviter, qu'en gelant, elle bloque la roue de la turbine. **Ne pas nettoyer l'outil avec le moteur allumé. Attention, danger! Ne jamais toucher les parties en mouvement de la turbine à neige.**

BARRE FAUCHEUSE

La barre faucheuse est à commande centrale (fig. 22). La construction robuste et le rendement élevé font de la barre faucheuse l'outil idéal pour faucher de pièces de terre lorsque l'achat d'une motofaucheuse n'est pas justifié; la motofaucheuse resterait inutilisée pendant une grande partie de l'année alors que cette machine peut être utilisé avec d'autres outils. La barre doit être installée sur l'attache-outils du broyeur à fléaux, à l'endroit du broyeur à fléaux.
Entretien: graisser toutes les 8 heures de travail les pivots du croisillon avec le graisseur situé sur la manivelle oscillante. Graisser toutes les 50 heures de travail la bague d'oscillation barre avec le graisseur situé sous la protection oscillante. Régler la lame et les serre-lames qui ne doivent pas être serrés au point de bloquer la lame; veiller à ce qu'il n'y ait pas non plus un jeu excessif par rapport aux plaques des dents. Pour démonter la lame, enlever l'attache-lame L en démontant les deux vis et désenfiler la lame. Après avoir réinstallé la lame, veiller à bien serrer les vis de fixation de l'attache. Utiliser toujours des lames bien affûtées: la machine forcera moins et durera plus longtemps. Á la fin de chaque journée de travail, laver la barre faucheuse en enlevant tout résidu d'herbe ou de terre; contrôler de temps en temps que toutes les vis sont bien serrées.

BROSSE ORIENTABLE cm 80

La brosse (fig. 23) doit être attaché au porte-outils du GH 7 en suivant la même procédure donnée pour le montage de la barre faucheuse. Elle est très utile pour nettoyer roues et places et peut être utilisée pour déblayer la neige fraîche jusqu'à 10-12 cm. La brosse est orientable à gauche et à droite pour former des andains.

Übersetzung der Original-Anleitungen

HYDROSTATISCHER SCHLEGELMÄHER GH7 - GH9

Sehr geehrter Kunde,
Wir danken Ihnen für Ihr Vertrauen, und sind sicher, dass Sie mit Ihrem neuen Schlegelmäher voll und ganz zufrieden sein werden. In diesem Handbuch finden Sie alles, was Sie für den Gebrauch und die Wartung Ihrer Maschine wissen müssen. Lesen Sie es daher aufmerksam durch, und halten Sie sich genau an die Anleitungen, damit Sie auch wirklich immer optimale Resultate erzielen und lange Freunde an Ihrer Maschine haben werden. Bewahren Sie dieses Handbuch immer zusammen mit der Maschine auf.

ALLGEMEINE BESCHREIBUNG UND VORGESEHENER EINSATZ
Der Grillo GH7 - GH9 ist eine selbstfahrendere Maschine mit nur einer Achse, der mit einem Schlegelmäher zum Mähen von Wiesen in rustikalen Flächen auch in Hanglage (max. 20%) geeignet ist. Die Maschine besteht aus einem Trägerrahmen, wo der Verbrennungsmotor aufgebaut ist. Der Motor setzt sowohl die Räder als auch eine Zapfwelle in Gang, und die Zapfwelle ist normalerweise mit einem Schlegelmäher verbunden. Man kann auch andere Werkzeuge mit der Zapfwelle verbinden, wie z. B. Schneefräse, Mähbalken, Wiesenmäher, schwenkbare Kehrmaschine, etc… Es handelt sich um eine Maschine, die von dem Benutzer zu Fuß durch einem Lenkholm geführt wird, mit der Schaltung am Lenkholm.

ACHTUNG!*Vor dem Anlassen des Motors die folgenden sicherheitstechnischen Hinweise genau durchlesen.*

SICHERHEITSTECHNISCHE HINWEISE

Vorsicht ist immer die beste Maßnahme, um Unfälle zu vermeiden. Lesen Sie die folgenden Hinweise aufmerksam durch, bevor Sie mit der Arbeit beginnen. Ein unsachgemäßer Gebrauch der Maschine und ihrer Ausrüstung kann Personen- oder Sachschäden zur Folge haben. Um alle eventuellen Risiken auf ein Minimum zu reduzieren, sind die folgenden Hinweise genauestens zu beachten:
1) Lesen Sie die vorliegende Bedienungsanleitung vor der ersten Benutzung der Maschine aufmerksam und komplett durch.
2) Die auf der Maschine angebrachten Hinweise bzw. Plaketten beachten.
3) Hände und Füße von der rotierenden Rolle fernhalten - Verletzungsgefahr!
4) Die Verwendung der Maschine darf nur den Personen gewährt werden, die vorher die vorliegende Anleitung gelesen haben oder vorher genau im sachgemäßen und sicheren Umgang mit der Maschine unterwiesen worden sind.
5) Vergewissern Sie sich vor dem Einschalten der Maschine, dass Kinder oder Tiere mindestens 15 Meter von der zu bearbeitenden Fläche entfernt sind. Auf keinen Fall darf das Annähern von dritten Personen oder Tieren beim Anlassen oder Gebrauch der Maschine erlaubt werden.
6) Das vorgeschriebene Mindestalter für die Benutzung der Maschine beträgt 16 (sechzehn) Jahre.
7) Das Gerät auf keinen Fall benutzen, wenn Sie unter Alkoholeinfluss, Drogeneinfluss oder Medikamenteneinfluss stehen und/oder müde sind.
8) Vor dem Fräsen die zu bearbeitende Fläche kontrollieren; Steine, Stöcke oder andere Gegenstände können von der Fräse weggeschleudert werden oder die Maschine beschädigen, und müssen daher entfernt werden.
9) Beim Arbeiten immer geeignete Arbeitskleidung tragen. Es wird empfohlen, Arbeitsschuhe, Schutzbrillen, Gehörschutzstöpsel oder Kapselgehörschutz, Arbeitshandschuhe und lange Hosen zu tragen. Vermeiden Sie das Tragen von Kleidung oder Accessoires, die sich in den Steuervorrichtungen oder in der Fräse verfangen könnten (z.B. keine breiten Hosen, Schals etc. tragen).
10) Nie laufen mit dieser Maschine.

11) Bei Arbeiten an Hängen stets mit Vorsicht vorgehen, niemals bergauf oder bergab arbeiten, sondern senkrecht im Verhältnis zum Hang arbeiten. Besonders vorsichtig bei Richtungsänderungen sein. Die Maschine nicht auf allzu steilen Hängen einsetzen (max. 20°).
12) Die Maschine mit Vorsicht auf den Boden stellen.
13) Im Rückwärtsgang nur langsam fahren. Stellen Sie sicher, dass der Boden hinter Ihnen frei von Hindernissen ist. Bei Gefahr den Lenkholm loslassen. Die Maschine hält sofort an.
14) Bei hohen Motordrehzahlen müssen die Bedienungshebel “mit Gefühl” benutzt werden.
15) Den Motor nicht in geschlossenen Räumen laufen lassen (Vergiftungsgefahr - gefährliche Abgase)..
16) Niemals bei angelassenem Motor nachtanken.
17) **VORSICHT! Der Treibstoff ist leicht entzündlich.** Den Treibstoff in speziell zu diesem Zweck hergestellten Kanistern aufbewahren. Stets im Freien und niemals bei angelassenem Motor nachtanken. Den Tankdeckel niemals bei angelassenem Motor öffnen oder wenn es heiß ist. Beim Austreten von Treibstoff auf keinen Fall versuchen, den Motor anzulassen sondern versuchen, die Maschine aus dem Gefahrenbereich zu entfernen unter Vermeidung von Zündquellen, bis die Abgase völlig verdampft sind. Keinen Treibstoff verschütten, und beim Tanken ausgetretenen/verschütteten Treibstoff vor dem Anlassen des Motors entfernen.
18) Nur bei Tageslicht oder guter Beleuchtung arbeiten.

FOLGENDES IST ZU VERMEIDEN
19) Die Maschine auf keinen Fall benutzen zur Zertrümmerung oder Zerquetschung von Baumaterial, Plastikmaterial, Metallteilen, Wurzeln, Stämmen oder Abfall im Allgemeinen.
20) Die Maschine nicht benutzen, um Personen, Tieren oder Dinge zu befördern. .

WEITERE SICHERHEITSHINWEISE
21) Die Sicherheitsvorrichtungen auf der Maschine niemals außer Funktion setzen bzw. entfernen!
22) Niemals bei laufendem Motor Reinigungsarbeiten bzw. Einstellungen durchführen.
23) Die Maschine niemals von einer anderen Person kontrollieren lassen, während Sie selbst auf dieser sitzen und der Motor läuft.
24) Der Benutzer ist immer für anderen Personen zugefügte Schäden oder den Gefahren, die gelaufen werden könnten, verantwortlich!
25) Höchste Vorsicht ist beim Arbeiten an Gräben geboten.
26) Beschädigte bzw. verformte Hacken nicht reparieren, sondern immer auswechseln.
27) Ausschließlich Original Grillo Ersatzteile verwenden.
28)Vor jeder Benutzung der Maschine sicherstellen, dass alle Sicherheitseinrichtungen funktionieren. Es ist strengstens untersagt, die Sicherheitseinrichtungen außer Betrieb zu setzen oder zu entfernen.
29) Vor jeder Benutzung der Maschine sicherstellen, dass alle Schrauben und Befestigungsmuttern der Fräs- bzw. der Hackeinrichtung gut angezogen sind.
30) Die Schutzverkleidung (Gehäuse, Kotbleche, usw.) darf nicht abmontiert werden.
31) Die Fräse niemals mit laufendem Motor reinigen.
32) Niemals barfuß arbeiten.
33) Die Einstellung des Motors, insbesondere die maximale Drehzahl, nicht verstellen.
34) Bevor die Maschine in einem eingeschlossenen Raum abgestellt wird, muss der Motor abgekühlt sein.
35) ACHTUNG: Um die Brandgefahr zu reduzieren, müssen der Motor, der Auspufftopf, die Auspuffkrümmer immer frei von Gras, Blättern, Staub usw. gehalten werden.
36) Den Treibstofftank immer nur im Freien entleeren.
37) Nicht laufen, sondern die Maschine stets im Gehschritt begleiten.
38) Den Motor mit einem angemessenen Abstand der Füße von der Fräse anlassen.
39) Die Maschine auf keinen Fall bei angelassenem Motor anheben oder transportieren.
40) Die Maschine niemals mit Treibstoff im Tank an Stellen lagern, wo die Gase mit evtl. offenen Flammen oder Funken in Verbindung kommen könnten.
41) Die Maschine nie zum Fortschieben oder Schleppen benutzen.
42) Die Grillo Einachsschlepper wurden einzig zum Einsatz mit Grillo Original Zubehör entwickelt oder mit von Zubehör anderer Hersteller, das von Grillo genehmigt wurde. Auf keinen Fall darf Zubehör eingesetzt werden, das nicht Original Grillo ist oder von Herstellern produziert wurde, die

nicht von Grillo genehmigt wurden. Bei Fragen wenden Sie sich immer an den zugelassenen Grillo Fachhändler oder an den Grillo Service.

Jeder unsachgemäße Gebrauch hat den Verfall des Garantieanspruches und der Haftung des Herstellers zur Folge.

ACHTUNG!

Bei andauerndem Einsatz der Maschine stets den Normen konformem Gehörschutz (Gehörschutzstöpsel oder Kapselgehörschutz) tragen.

Abb. A

IDENTIFIKATION DER MASCHINE UND KUNDENDIENST

IDENTIFIKATION DER MASCHINE
Auf dem Maschinenrahmen befindet sich eine Plakette mit der Seriennummer der Maschine, die für die Bestellung von Ersatzteilen und bei allen die Maschine betreffenden Anfragen an den Hersteller/Händler anzugeben ist.

KUNDENDIENST
In diesem Handbuch finden Sie Anleitungen für den korrekten Gebrauch Ihrer Maschine und die vom Benutzer allein durchführbaren Wartungseingriffe. Für alle nicht in diesem Handbuch beschriebenen Eingriffe und Arbeiten wenden Sie sich bitte an Ihren Grillo Fachhändler.

ERSATZTEILE
Verwenden Sie ausschließlich Original-Ersatzteile, die unter sicherheits- und montagetechnischem Standpunkt keine Probleme bereiten können. Bei der Ersatzteilebestellung immer die Seriennummer der Maschine angeben. Für die Ersatzteile des Motors die Hinweise im Handbuch des Motors beachten.

GARANTIE
Es gelten die gesetzlichen Garantiebedingungen. Der Händler muss obligatorisch den Garantieschein bei Auslieferung der Maschine an den Endkunden aushändigen. Hierzu reicht das Ausdrucken des auf der Grillo Webseite eingetragenen Scheins aus. Für den Motor gelten die von der jeweiligen Herstellerfirma vorgesehenen Garantiebedingungen.

ERSATZTEILBESTELLUNGEN
Immer die Seriennummer der Maschine und die Artikelnummer des gewünschten Ersatzteils angeben. Wenden Sie sich bitte an unsere Ersatzteilelager.
Unsere Adresse lautet:

GRILLO S.p.A.
Via Cervese 1701 - 47521 CESENA (FC) - ITALIEN
Tel. 0039 / 0547 / 633111 - Fax 0039 / 0547 / 632011
Webseite: www.grillospa.it - E-Mail: grillo@grillospa.it

ERSATZTEILE, DIE SIE STETS VORRÄTIG HABEN SOLLTEN:
- 1 Satz Riemen
- Y - Messer Kit

TECHNISCHE DATEN

MOTORTYP:

GH7 - HONDA **GX200** OHV 196 cm^3, 5.5HP, 4.1kW (bei 3600 U.p.M), Einzylinder Benzinmotor.

GH9 - HONDA **GX270** OHV 270 cm^3, 8.4HP, 6.3kW (bei 3600 U.p.M), Einzylinder Benzinmotor.

ANLASSER: Reversierstarter**.**

KRAFSTOFFBEHÄLTER: 3,1 Liter (GH7) – 5,3 Liter (GH9)

GETRIEBE: Hydrostatgetriebe

ANTRIEB: 2 – Rad – Antrieb

GESCHWINDIGKEIT: stufenlos verstellbar – Vorwärtsgang von 0 bis 6 Km/h, im Rückwärtsgang von 0 bis 3 Km/h

ANTRIEBSRÄDER: Agrarbereifung 16x6.50 – 8

VORDERRÄDER: Vollgummibereifung mit Anti-Pannen-Behandlung

PARKBREMSE: durch Pedal aktivierbar

ZAPFWELLE: 965 U.p.M. mit Drehsinn nach links

LENKHOLM: in der Höhe und seitlich verstellbar

SCHNITTSYSTEM : Rotor mit „Y“- Messern.

SCHNITTHÖHE: 30 bis 110 mm stufenlos durch Kurbel einstellbar und blockierbar

SCHNITTBREITE: 680 mm

ROTOR UMLAUFGESCHWINDIGKEIT: 2400 U.p.M.

ABMESSUNGEN: Länge 2000 mm – Breite 800 mm – Höhe 1000 mm

GEWICHT: 150 Kg (GH7) – 162 Kg (GH9)

INBETRIEBNAHME DER MASCHINE

1) Die Maschine auf Transportschäden hin untersuchen.
2) Die Maschine aus der Verpackung herausnehmen und dabei achten, dass weder Hebel noch Kabel beschädigt werden. Benutzen Sie einen dafür vorgesehenen Kran mit 100 Kg Mindesttragkraft. Bevor die Maschine auf den Boden gestellt wird, müssen die Reifen montiert werden und es muss dabei geachtet werden, dass die Befestigungsmutter sachgemäß nachgezogen wurde (Abb. 2, Pos. 19).
3) Das Motorölniveau prüfen (Abb. 5, B).
4) Den Fahrantriebshebel einbauen (Abb. 2, Nr. 3)
5) Das Zubehör-Gerät einbauen (z.B. Schlegelmäher, Kehrmaschine…) und die Befestigungsmutter gut zuschrauben (Abb. 6).
6) Den Reifendruck kontrollieren: 1,5 BAR für die Vorderräder 4.00-8 - 1,2 BAR für die Hinterräder 16x6.50-8.

WICHTIG:
7) Den Kraftstofftank auffüllen; dazu einen mit einem sehr feinen Filter ausgerüsteten Trichter verwenden.
8) Bei den Ölstandkontrollen muss die Maschine immer waagerecht stehen.

EINFAHREN – ACHTUNG!
Nach den ersten 5 Betriebsstunden Motoröl wechseln (SAE30).
Prüfen Sie, dass keine Ölverluste vorliegen und dass die Schrauben angezogen sind, insbesondere die Befestigungsschrauben der Y-Messer an den Rotor. Nach den ersten Betriebsstunden bei Bedarf den Antriebsriemen (Abb. 4, Pos. B) und Zapfwellenriemen (Abb. 4, Pos. A) nachstellen.

BETRIEBSANLEITUNG

Vor dem Anlassen des Motors immer folgende Kontrollen durchführen:
– Ölstand im Motor (Abb. 5, B) prüfen (halten Sie sich hierzu an die Angaben der Anleitung des Motors)
- Die Rippen zur Kühlung des Motors müssen stets sauber sein (Abb. 5, A)
– Alle Schrauben und Muttern müssen fest angezogen sein; dies gilt vor allem für die Schrauben und Muttern zum Befestigen der Y-Messer (Abb. 7) und der Geräte an die Maschine (Abb. 6).
- dass das Innere des Schlegelmäher Gehäuses stets sauber ist.
– dass alle Hebel in Leerlaufposition sind.
- dass die Zapfwelle ausgekuppelt ist. **ACHTUNG: Wird der Hebel (Abb.2, Nr. 2) gedrückt gehalten, ist die Zapfwelle ausgekuppelt und das Zubehör steht still. Wird hingegen der Hebel nicht gedrückt ist die Zapfwelle eingekuppelt und das Zubehör wird in Gang gesetzt. (siehe Etikette der ZAPFWELLE „PTO“ Abb. 1).**
– dass der Luftfilter (Version Ölbad) sauber ist und der Ölstand stimmt (Abb. 2, Nr. 9).

ANLASSEN DES MOTORS
Den Treibstoffhahn (Abb. 9, A) öffnen, den Gashebel bis zur Hälfte drücken (Abb. 3, F) und bei kaltem Motor die auf dem Vergaser befindliche Starthilfe (Abb.9, B) betätigen.
Anlassen des Motors mit Reversierstarter: kräftig am Seilzuggriff ziehen (Abb.9, C). Einige Minuten warten bis der Motor warmgelaufen ist.
Merke: bei Verlagerungen nur den Fahrantriebshebel (Abb 2, Nr. 1) – (Abb. 3, A) einkuppeln

EINSTELLUNG DES LENKHOLMS
Zur Höheneinstellung des Lenkholms muss der dafür vorgesehene Hebel (Abb. 2 Pos. 8) angehoben oder gesenkt werden. Danach den Hebel loslassen zum Blockieren der Einstellung. Zur Drehung des Lenkholms nach links oder rechts den dafür vorgesehenen Hebel (Abb. 3, E) verwenden und danach loslassen zum Blockieren der Einstellung.

BEGINN DER ARBEIT
- Die gewünschte Schnitthöhe mit Hilfe der Kurbel (Abb. 2, Pos. 10) einstellen, den Motor beschleunigen, den Sicherheitshebel drucken (Abb. 3, A), dann den Hebel für Zapfwelle – Kupplung (PTO-FRIZIONE) einkuppeln (Abb. 3, B). Den Fahrantriebshebel (Abb. 3, Pos. C) mit Gefühl betätigen und mit der Arbeit beginnen. Zum Anhalten reicht das Loslassen des Hebels (Abb. 3, Pos. A) aus.
- Der Fahrantriebshebel (Abb. 3, Pos. C) dient zum Wählen der Geschwindigkeit und zum Einlegen des Rückwärtsgangs. Drückt man den Hebel nach vorne, wählt man einen Vorwärtsgang, zieht man ihn zurück wird der Rückwärtsgang eingelegt). Den Hebel „mit Gefühl“ betätigen.
- Am VG und RG-Hebel (Abb. 3, Pos. C) ist ein Handgriff (Abb. 2, Pos. 7) angebracht, der dazu dient, den Hebel weicher oder härter einzustellen.
- Durch Betätigen des Hebels (Abb. 3, Nr. 5) wendet man nach links, durch Betätigen des Hebels (Abb. 3, Pos. D) wendet man nach rechts. Die beiden Hebel dürfen nur bei abgeschaltetem Motor betätigen.

ACHTUNG: Die Hebel dürfen auf keinen Fall betätigt werden, wenn sich die Maschine an Hängen befindet bei angelassenem Motor. Die Maschine würde außer Kontrolle geraten und bergab fahren.

BEENDIGUNG DER ARBEIT
Nach Arbeitsende den Motor abstellen, den Fahrantriebshebel loslassen und die Zapfwelle auskuppeln und den Gashebel in die Stellung „OFF“ drehen. (Abb. 3, Pos. F).

ACHTUNG: Die Maschine darf niemals unbewacht lassen und / oder von Kindern fernhalten wie auch von Personen, die nicht im Umgang mit der Maschine unterwiesen wurden oder nicht die vorliegende Anleitung gelesen haben.

BLOCKIERUNG DER VORRÄDER
Während der Arbeit in Hanglage ist es möglich, die Vorräder durch Senken eines Plastikdeckels (Abb. 8) zu blockieren.

PARKIERBREMSE
Zum Parken der Maschine muss man das Bremspedal betätigen. In der Stellung lt. Abb. 2, Pos. 15 ist die Bremse nicht eingelegt. Die Parkbremse immer dann anziehen, wenn die Maschine in Hanglage ist oder während ihres Transports.

EINSTELLUNG DES ZAPFWELLENRIEMENS
Zum Spannen des Zapfwellenriemens muss man die Nachstellung mit Hilfe der Einstellschraube (Abb.4, Pos. A) vornehmen. Die Kompression der Feder (Abb. 10, Pos. A) muss auf mind. 3 mm gehalten werden. Die Messerbremse besteht aus Reibungsmaterial (Abb. 10 Pos. B). Während der Arbeit muss der Abstand zur Riemenspannrolle minimal sein und die Kompression in der Endphase erfolgen. Die Kompression lässt sich durch den Spannbolzen (Abb. 11), der im unteren Teil der Maschine angebracht ist, nachstellen.

EVENTUELL AUFTRETENDE STÖRUNGEN UND DEREN BEHEBUNG
Nachfolgend finden Sie eine Liste kleiner Störungen, die bei der Benutzung der Maschine auftreten und vom Kunden selbst behoben werden können.
1) Der Motor springt nicht an:
Der Reihe nach die folgenden Kontrollen durchführen:
– der Benzintank muss mindestens halb voll sein
– der Benzinhahn muss offen sein
– der Starter muss eingeschaltet sein (falls der Motor kalt ist)
– der Vergaser muss mit Benzin versorgt werden
– das Entlüftungsloch auf dem Tankdeckel darf nicht verstopft sein
– die Vergaserdüsen müssen sauber sein; zur Kontrolle die Düsen abschrauben und gegebenenfalls mit Druckluft reinigen
– die Zündkerze muss einen Funken erzeugen. Zum Durchführen dieser Kontrolle die Kerze ausbauen, wieder an das Speisekabel anschließen, das Metallteil erden und die Motorscheibe wie zum Anlassen drehen lassen. Springt zwischen den beiden Elektroden kein Funken über, die

Verbindungen des Zündkerzenkabels überprüfen. Funktioniert die Stromversorgung noch immer nicht, die Kerze auswechseln. Funktioniert die Maschine noch immer nicht, dann liegt die Störungsursache an der elektrischen Anlage, dem Kondensator, der Spule oder einem anderen Organ vor, und wir empfehlen Ihnen, sich an die nächste Kundendienststelle oder an eine Fachwerkstätte zu wenden.

2) Bei angelassenem Motor kommt die Maschine nicht voran. Der Reihe nach folgende Kontrollen durchführen:
– prüfen, dass der Fahrantriebshebel in der dafür vorgesehenen Gabel gut befestigt wurde (Abb.12)
- kontrollieren, dass der Fahrantriebshebel (Abb. 2, Pos. 1) ganz gedrückt ist und dass der Riemen vor dem Motor (Abb. 13, Pos. A) gespannt ist. Bei Bedarf die Nachstellung mit Hilfe der Einstellschraube des Bowdenzugs (Abb. 4, Pos. B) vornehmen.

3) Sollte der Rotor nicht drehen, müssen der Reihe nach folgende Kontrollen durchgeführt werden:
- kontrollieren, dass der Zapfwellenhebel (Abb. 2, Pos. 2) entsperrt ist (nach unten positioniert lt. Etikette Abb. 1).
- kontrollieren, dass der Zapfwellehebel angezogen ist und dass die Feder der mind. 3 mm komprimiert ist und der Riemen sachgemäß gespannt ist. (Abb.10, Pos. C).
- dass das Zubehör sachgemäß an die Maschine angeschlossen ist.

4) Lässt sich der Motor nicht abstellen müssen der Reihe nach folgende Kontrollen durchgeführt werden:
- prüfen, dass der Gashebel (Abb. 2, Pos. 4) sich in der Position „OFF“ befindet (Abb.3, Pos.F)
- prüfen, ob das Elektrokabel zum Abstellen des Motors korrekt an den Gashebel und an den Konnektor am Motor angeschlossen ist.

5) Die Motorenleistung fällt während der Arbeit ab:
- die Geschwindigkeit verringern
- die Schnitthöhe erhöhen

6) Das Schnittbild ist ungleichmäßig:
- den Reifendruck prüfen
- prüfen, ob die Y-Messer stumpf geworden sind und ggf. schleifen.

7) Bleibt die Maschine nicht in Leerlaufposition muss die M8 Kontermutter (Abb. 14, Pos. A) entfernt werden und der Gelenkkopf (Abb. 14, Pos. B) angeschraubt werden, um die Maschine vorwärts zu bewegen, oder der Gelenkkopf gelockert werden, um die Maschine rückwärts zu bewegen.

REINIGUNG
Nach jedem Einsatz muss das Gehäuse des Schlegelmähers gereinigt werden.

SCHNITTHÖHENEINSTELLUNG
Die Schnitthöhe kann mit Hilfe der Kurbel (Abb. 2, Pos. 10) eingestellt werden: die Kurbel im Uhrzeigersinn drehen wenn man die Schnitthöhe höher stellen möchte und entgegen dem Uhrzeigersinn drehen wenn man die Schnitthöhe senken möchte. Am Schlegelmäher kann man unterschiedliche Schnitthöhen von 30 bis 110 mm einstellen. Bei unebenem Boden, Querrinnen oder Straßenschwellen wird das Mähen in der höchsten Schnittstellung empfohlen. Auf diese Weise werden Schäden an den Y-Messern vermieden. Die Kurbel mit der dafür vorgesehenen Sperrvorrichtung blockieren (Abb. 15).

MÄHEN IN HANGLAGE

Bei steilem Grund sollte vorzugsweise bergauf/bergab gearbeitet werden. Bei Richtungsänderungen darauf achten, dass die Vorderräder nicht auf Hindernisse wie z.B. Stöcke, Steine, Wurzeln usw. stoßen, was den Verlust der Kontrolle zur Maschine haben könnte. Daher muss man die Situation von Fall zu Fall abwägen; bei feuchtem Boden und nassem Gras besonders ist besondere Vorsicht geboten, denn die Maschine könnte wegrutschen. Beim bergab Arbeiten langsam anfahren und das Betreten von trockenem oder frisch gemähtem Gras vermeiden, da die Räder an Haftung verlieren würden.

EINIGE NÜTZLICHE HINWEISE

1. Den Motor niemals überanspruchen: tritt Rauch aus dem Auspuff, muss die Geschwindigkeit verringert werden.
2. Die Maschine niemals bei widrigen Wetterumständen draußen stehen lassen
3. Häufig die Messer kontrollieren und bei Verschleiß umdrehen, ggf. wechseln; sie erlangen so ein besseres Schnittbild und der Motor verbraucht weniger Leistung.
4. Vor der Bearbeitung den Boden stets kontrollieren, dass keine Steine, Stöcke oder andere Hindernisse vorliegen.
5. Beim Mähen den Motor stets auf maximaler Drehzahl halten und die Geschwindigkeit je nach Grashöhe regulieren.
6. **Die Kühlrippen des Motors (Abb. 5, Pos. A) und die des Hydraulikmotors (Abb. 13, Pos. B) sauber halten.**
7. Häufig den Reifendruck kontrollieren.

WIRD DIE MASCHINE LÄNGERE ZEIT EINGELAGERT

Folgende Vorkehrungen müssen vorgenommen werden, wenn die Maschine über einen langen Zeitraum nicht benutzt wird:
- den Treibstofftank entleeren
- Motor und Maschine sorgfältig reinigen.

WARTUNG UND SCHMIERUNG

ACHTUNG!

- Vor jedem Wartungs-, Reinigungs- oder Reparatureingriff stets das Zündkerzenkabel von der Zündspule abtrennen. Zweckmäßige Arbeitskleidung und Arbeitshandschuhe tragen.
- Wenn die Maschine oder ein Teil der Maschine angehoben wird, immer geeignete Arbeitsmittel wie z.B Hubtische oder Radkeile benutzen.
- Wenn Sie Wartungsoperationen an der Maschine durchführen, lassen Sie die angehobene Maschine nie in ungesichertem Zustand (ohne Radkeile) und unbewacht, vor allem an einem Ort, wo unerfahrene Personen oder Kinder leichten Zugang zur Maschine haben können.
- Altöl, Benzin und andere Umwelt verschmutzende Produkte ordnungsgemäß entsorgen!
- Eine gute Wartung und eine korrekte Schmierung tragen dazu bei, die Maschine stets funktionstüchtig zu halten.

MOTOR

Bitte halten Sie stets an die im Motorenhandbuch angegebenen Schmierintervalle. **Auf jeden Fall ist es notwendig, den Ölwechsel nach den ersten 5 Betriebsstunden** durch Abnahme des dafür vorgesehenen Deckels (Abb. 2, Pos. 16) vorzunehmen. **SAE30** Öl verwenden. Als erste Vorsichtsmaßnahme muss regelmäßig eine sachgemäße Wartung des Motors mit Luftfilter, der Kühlrippen durchgeführt werden. Vergewissern Sie sich, dass der Zylinderkopf sauber ist, und prüfen Sie den Motorölstand. Alle 4 Stunden den Luftfilter prüfen, bei besonders staubiger Umgebung auch häufiger (Abb. 2, Pos. 9). Kontrollieren Sie ebenfalls das Ansauggitter des Kühlers des Motors (Abb. 5, Pos. A).

GETRIEBEGEHÄUSE - Einmal jährlich den Ölwechsel vornehmen. Gegebenenfalls mit Öl **MP 80 W/90 (API GL5 US MIL-L-2105D)** nachfüllen.

HYDROSTATGETRIEBE
Das Hydrostatgetriebe ist wartungsfrei. Es ist mit 20W50 Öl befüllt. Der Verschluss zum Nachfüllen befindet sich im oberen Teil (Abb. 16).

SCHMIERPUNKTE
Alle 50 Stunden die Stifte der Vorderräder (Abb. 8, A) fetten. Die Gelenke des Lenkholms sowie die Kabel mit Fett schmieren.

KONTROLLE DER MESSER UND DES SCHLEGELMÄHERGEHÄUSES
Die Messer müssen immer scharf sein; dadurch wird die Schnittqualität verbessert. Es ist notwendig, dass die Schneiden der Y-Messer stets geschliffen sind. Prüfen Sie stets den Zustand der Messer: sie müssen bei Verschleiß, Verkrümmungen oder Rissen gewechselt werden. Falls die Maschine anormale Vibrationen aufweist, muss der Zustand der Messer und der Rotor geprüft werden. Starke Vibrationen können die Lockerung der Befestigungselemente zur Folge haben. Zum Ausbau der zwei Y-Messer muss man diese unter Benutzung von Arbeitshandschuhen festhalten und die Schraube herausschrauben. Halten Sie sich hierfür an das Montageschema (Abb. 18). Ist die Schneide des Messers verschlissen, kann man ihn in umgekehrter Position einbauen, so dass die Schneide auf der anderen Seite verwendet werden kann.

ACHTUNG!
Die Befestigungsschraube gut anziehen. Stellen Sie sicher, dass die Messer frei drehen während der Rotor dreht. Beschädigte Messer immer wechseln und niemals versuchen zu reparieren. AUSSCHLIESSLICH ORIGINAL MESSER VERWENDEN! Prüfen Sie immer, dass die Befestigungsmuttern der Messer weder verschlissen noch beschädigt sind.

MOTOR – ZAPFWELLEN RIEMEN
Die Riemenspannung wird mit Hilfe der Einstellvorrichtung (Abb. 4, Pos. A) nahe der Bedienungshebel vorgenommen. Während der Arbeit muss die Feder sich auf 3 mm komprimieren (Abb. 10, Pos. A). Um den Riemen zu tauschen, muss man die Feder aushacken (Abb. 10, A). Bei Verwicklung oder Abspringen des Riemens muss die Angleichung der Riemenspannrollen geprüft werden. **Achtung:** bei der Positionierung der Riemenführungen müssen diese an den Riemen angenähert werden. Ist der Riemen gespannt darf er nicht die Führungen berühren (Abb. 10, Pos. D).

MOTOR – HYDROSTATGETRIEBE RIEMEN
Die Riemenspannung mit Hilfe der Einstellschraube (Abb. 4, Pos. B) nachstellen. Bei Verwicklung oder Abspringen des Riemens muss die Angleichung der Riemenspannrollen geprüft werden.

SCHLEGELMÄHERGETRIEBE – ROTORRIEMEN
Die Riemenspannung durch Hilfe der Einstellschraube auf der rechten Seite des Schlegelmähers (Abb. 19, Pos. A) vornehmen, indem man die Mutter B und C benutzt (Abb. 19).
Achtung: Ist der Riemen nicht genug gespannt, könnte dieser verrutschen und verschleißen.
Ist der Riemen zu stark gespannt könnte dies den vorzeitigen Verschleiß der Kugellager zur Folge haben.

ROTATION DES ROTORS
Die Rotation des Rotors kann mit Hilfe des Hebels (Abb. 2, Pos. 2) außerhalb der zu bearbeitenden Fläche aktiviert und abgestellt werden. Die Auskupplung erfolgt durch Loslassen des Hebels (Abb. 2, Pos. 2). Der Rotor muss innerhalb von 7 Sekunden zum Stillstand kommen; sollte dies nicht erfolgen, muss man die Bremse justieren mit Hilfe der Spannschraube (Abb. 11) und ggf. durch Wechseln der Bremse (Abb. 10, Pos. B).
MERKE: Dieser Vorgang muss von einer autorisierten Fachwerkstatt durchgeführt werden.

RIEMENWECHSEL
Die Übertragung der Bewegung vom Motor zum Hydrostatgetriebe und vom Motor zur Zapfwelle erfolgt mit Hilfe von 3 Keilriemen (1 Stk. für Hydrostatachse und 2 Stk. für die Zapfwelle). **Die Riemen müssen schon bei den ersten Verschleißerscheinungen gewechselt werden.** Da der Riemenwechsel und die damit zusammenhängenden Justierungen recht komplex sind, muss dies unbedingt von einer autorisierten Fachwerkstatt durchgeführt werden.
IMMER ORIGINAL RIEMEN BENUTZEN!

ENTSPERRUNG DES FAHRANTRIEBS
Die Entsperrung des Fahrantriebs erfolgt durch zwei Hebel (Abb. 3D, Pos. 5), die an der linken Seite des Lenkholms angebracht sind. Bei evtl. Ausfall der Maschine, müssen beide Hebel zum Schieben der Maschine gleichzeitig gesenkt werden.**ACHTUNG**: Die beiden Hebel dürfen niemals in Hanglage bei angelassenem Motor betätigt werden, denn dies hätte zur Folge, dass die Maschine ohne Kontrolle bergab rollen würde.

WARTUNG AM SAISONENDE
Die Maschine sorgfältig reinigen, Motoröl und Getriebeöl wechseln, den Luftfilter reinigen. Die Messer schleifen / umdrehen und beschmieren; bei Verschleiß müssen sie gewechselt werden.

ZUSAMMENFASSENDE WARTUNGSTABELLE						
OPERATION		**ALLE8 STUNDEN**	**NACH DEN ERSTEN 20 STUNDEN**	**ALLE 50 STUNDEN**	**ALLE 100 STUNDEN**	**ALLE 200 STUNDEN**
Motoröl	den Stand überprüfen	●				
	wechseln	● (erster Wechsel)			●	
Luftfilter	überprüfen	●				
	wechseln				*	
Zündkerze	überprüfen/ einstellen				●	
	wechseln					●
Getriebeöl	Den Stand prüfen		●	●		
	wechseln					●
Zapfwellen-riemen	Spannung prüfen		●		●	
	wechseln					*
Hydrostat-getriebe Öl	Den Stand prüfen			●		
	wechseln					●
Überprüfen Sie, dass -das Ansauggitter des Motors - die Kühlrippen des Hydrostatgetriebes stets sauber sind		●				
Überprüfen Sie, dass die Messer gut geschärft und befestigt sind.			●	●		
Mit Fett einschmieren			●	●		

● empfohlene Operation
* **nur bei Bedarf durchführen**

ZUBEHÖR

ZAPFWELLENKUPPLUNG

Am GH7 - GH9 kann der Schlegelmäher abgebaut und anderes Zubehör angeschlossen werden. Der Hydrostatantrieb erlaubt optimale Leistung mit unterschiedlichem Zubehör.

SCHNEEFRÄSE

Die speziell für dieses Gerät konstruierte Schneefräse (Abb. 21) ist ideal zum Schneeräumen auf Plätzen, in Garageneinfahrten, usw. Sie besteht aus einer von einem vorne offenen Gehäuse umschlossenen Turbinenfräse, die bei hoher Drehzahl den Schnee aufnimmt und durch ein verstellbares Rohr auswirft. Der Schnee kann so in die gewünschte Richtung (nach rechts, links oder vorne mit allen Zwischenpositionen) 8-10 m weit geschleudert werden. Die Schneefräse wird an der Gerätekupplung montiert. Die Schneefräse ist 60 cm breit und kann Schnee bis zu einer maximalen Höhe von 30 cm räumen. Für eine optimale Leistung wird die Montage der Ketten empfohlen. Die beiden seitlichen Schlitten müssen so eingestellt werden, dass sie den Boden gerade noch streifen, wenn es sich um eine ebene Fläche handelt (asphaltierte Straßen), bei unebenem Gelände hingegen genügend Bodenfreiheit gewährleistet ist. Wartung: Nach dem Schneeräumen ist es ratsam, den in der Fräse verbliebenen Schnee zu entfernen, um ein Vereisen des Turbinenläufers zu vermeiden. Reinigen Sie das Werkzeug nicht bei laufendem Motor. Achtung, Gefahr! Berühren Sie nie die rotierenden Teile der Schneefräse, wenn sie in Betrieb ist.

MÄHBALKEN

Der auf dem Schlegelmäher montierbare Mähbalken verfügt über eine zentrale Steuerung (Abb. 22). Dank seiner robusten Konstruktion und hohen Leistung ist dieser Mähbalken ideal zum Mähen von Flächen, für die sich der Kauf einer Motormähmaschine nicht lohnt, da diese die meiste Zeit des Jahres unbenutzt bleiben würde, während diese Maschine auch mit anderen Geräten eingesetzt werden kann. Der Mähbalken wird anstelle des Schlegelmähers an der Gerätekupplung montiert.
Wartung: Die Kreuzstifte durch den Schmiernippel auf der oszillierenden Kurbel alle acht Betriebsstunden fetten. Das Balkenschwinglager alle 50 Betriebsstunden durch die unter dem oszillierenden Schutz liegende Fettbuchse nachfetten.
Das Messer durch Einstellen der Messerhalterungen justieren; die Messerhalterungen dürfen nicht zu fest angezogen sein, da das Messer dadurch blockiert würde; es darf jedoch andererseits nicht zu viel Spiel im Verhältnis zu den Zahnplatten bestehen. Zum Abnehmen des Messers die Messerkupplung L durch Abschrauben der beiden Schrauben abnehmen und das Messer herausziehen. Nach dem Einsetzen des neuen Messers die Feststellschrauben der Kupplung wieder gut anziehen. Immer gut geschliffene Messer verwenden; die Maschine arbeitet dadurch leichter und hält länger. Nach Beendigung der Arbeit jeden Tag den Mähbalken waschen und Schnittgut- und Erdreste entfernen. Hin und wieder kontrollieren, ob alle Schrauben fest angezogen sind.

SCHWENKBARE KEHRMASCHINE 80 cm

Die Kehrmaschine (Abb. 23) kann direkt an den Schnellanschluss wie der Balkenmäher angeschlossen werden. Sie ist zum Sauberhalten von Wegen und Plätzen geeignet. Sie kann frischen Schnee bis zu einer Höhe von 10/12 cm wegkehren. Sie kann nach rechts und links geneigt werden, um Schwaden zu legen und Wege zu bahnen.

DESBROZADORA HIDROSTÁTICA GH 7 – GH 9

Amable cliente,
dándole las gracias por la confianza y la preferencia otorgada a nuestra Desbrozadora Hidrostática GH 7 – GH 9, confiamos en que el uso de esta nueva máquina suya se ajuste plenamente a sus necesidades. Por el uso excelente y por su mantenimiento a través del tiempo, le rogamos lea atentamente y siga escrupulosamente las indicaciones de este libro; esto le permitirá obtener los máximos resultados y proteger su inversión. Le rogamos que guarde este libro, el cual tendrá que acompañar siempre a la máquina.

DESCRIPCIÓN GENERAL Y USO PREVISTO

El GH 7 - GH 9 es una máquina agrícola autopropulsada de un solo eje, equipada de desbrozadora para el corte de la hierba, en zonas rústicas, en pendientes también (max 20°). La máquina está constituida por un chasis portante sobre el que se encuentra posicionado el motor de explosión que acciona las ruedas y una toma de fuerza. Esta toma de fuerza es utilizada generalmente con una desbrozadora, además de otros accesorios como la turbina de nieve, la barra de siega, la barredora, etc...
La máquina es conducida por un operador que sigue los movimientos de la desbrozadora a través de un manillar donde se encuentran los mandos.

¡ATENCIÓN! ***Antes de arrancar el motor leer atentamente.***
¡Las siguientes advertencias son importantes para su integridad física!

ADVERTENCIAS CONTRA ACCIDENTES

La prudencia es el arma principal en la prevención de los accidentes. Le rogamos vivamente que lea con atención las advertencias siguientes sobre el uso de la máquina, antes de empezar el trabajo. El uso incorrecto de la desbrozadora y de su equipamiento puede ser perjudicial; para reducir estas posibilidades adoptar las precauciones necesarias que se indican a continuación:
1) Lea este manual en su totalidad, antes de encender y poner en marcha la desbrozadora. Familiarícese con los comandos y con el correcto uso del motocultor.
2) Preste una atención especial a las prohibiciones y a las etiquetas de seguridad alrededor de la máquina.
3) La rotación del rotor es muy peligrosa, **no se deben colocar las manos o los piés debajo del rotor.**
4) La máquina sólo debe ser utilizada por personas que hayan leído el manual de instrucciones y que hayan recibido indicaciones técnicas y prácticas para un uso seguro y apropiado de la desbrozadora.
5) Mantener niños, animales y espectadores en general a una distancia de al menos 15 metros y no permitir que se acerquen durante el trabajo.
6) Nunca permita que el motocultor sea utilizado por niños o por menores de 16 años.
7) No usar la desbrozadora cuando esté cansado, si se han tomado alcohol, drogas o medicamentos que afecten a la capacidad de reacción.
8) Revisar siempre integramente el terreno en el que se va a utilizar la debsrozadora: retirar todos los objetos extraños que pudieran dañar a las cuchillas (p.e. piedras) o ser proyectados hacia arriba por la fresa (p.e. piedras, ramos etc...).
9) Antes de comenzar el trabajo, ponerse prendas apropiadas de trabajo. Es altamente recomendable llevar calzados de seguridad, gafas o visera de protección, auriculares antiruido o tapones, guantes y pantalones largos. Durante el trabajo, no se debe llevar ropa que se pueda enganchar en los comandos o en la fresa (p.e. pantalones anchos, bufandas etc...).
10) No correr, sino acompañar a la máquina siempre andando.

11) Prestar siempre mucha atención a la hora de trabajar en terrenos pendientes. Las pendientes deben cortarse siempre en sentido transversal y nunca en sentido longitudinal. Hay que prestar especial atención al cambiar el sentido de marcha. Evitar trabajar en pendientes excesivamentes inclinadas (max. 20°).
12) Manejar la máquina con cuidado.
13) En marcha atrás, el usuario debe prestar atención a la existencia de obstáculos detrás de él. En caso de peligro, abandonar el manillar: la máquina se parará inmediatamente.
14) Es peligroso accionar las palancas bruscamente, con el motor al régimen máximo.
15) Para evitar el peligro de exhalaciones venenosas, el motor de combustión nunca debe ponerse en marcha en recintos cerrados.
16) No abrir el tapón del depósito ni repostar gasolina con el motor de combustión en marcha o con la máquina caliente. No fume nunca durante el repostaje.
17) **¡Cuidado! La gasolina es altamente inflamable**. Almacenar el combustible en recipientes fabricados específicamente con dicha finalidad. Llene el depósito siempre al aire libre y manteniendose alejado de chispas o llamas. No fume nunca durante el repostaje. La gasolina debe repostarse antes de arrancar el motor de combustión. No abrir el tapón del depósito ni repostar gasolina con el motor de combustión en marcha o con la máquina caliente. Si se ha derramado gasolina, alejar la máquina del área del derrame hasta que se hayan disipado los vapores de gasolina.
18) Trabaje sólo con la luz natural o con luz artificial muy buena.

EVITAR LOS USOS INCORRECTOS

19) Nunca utlizar el motocultor Grillo para aplastar o triturar materiales de construcción, material plástico, metálico, raíces, troncos o residuos en general.
20) Nunca utilizar la máquina para transportar personas o animales.

MEDIDAS PREVENTIVAS COMPLEMENTARIAS

21) No manipular o desactivar los dispositivos de seguridad.
22) No hacer ningún tipo de regulación o limpieza con el motor en marcha.
23) No hacer controlar la máquina por nadie mientras esté conduciendo con el motor en marcha.
24) El usuario es siempre responsable de los daños sufridos por terceros, de los accidentes y de los peligros potenciales.
25) Prestar especial atención a los desniveles
26) Las azadas deformadas o dañadas deberán sustituirse siempre, no repararlas nunca.
27) Se recomienda utilizar exclusivamente repuestos originales Grillo.
28) Antes de comenzar cualquier trabajo con la máquina, comprobar que todos los sistemas contra accidentes, de los cuales la máquina va dotada, funcionan perfectamente. Está rigurosamente prohibido desactivarlos o manipularlos sin autorización.
29) Antes de comenzar a trabajar, controlar que los tornillos y las tuercas de bloqueo de la fresa y de las azadas están bien apretados.
30) El equipamiento de protección (capós, guardabarros, etc.) se mantiene siempre durante el trabajo.
31) No limpiar la fresa con el motor encendido.
32) No usar la máquina con los pies descalzos.
33) No modificar las regulaciones del motor, especialmente la cantidad máxima de revoluciones.
34) Dejar enfriar el motor antes de guardar la máquina en ambientes cerrados.
35) ATENCIÓN: para reducir el peligro de incendio, mantener el motor, el silenciador del escape y los tubos de escape libres de hierba, hojas, polvo, etc..
36) Si fuera necesario vaciar el tanque de combustible, efectuar la operación al aire libre.
37) No correr, sino acompañar a la máquina siempre andando.
38) Al arrancar la máquina, hay que prestar atención a que haya suficiente distancia entre los piés y la fresa.
39) No levantar ni transportar la máquina con el motor de combustión en marcha.
40) No guarde nunca una máquina con gasolina en el depósito en un lugar cerrado. Los vapores de gasolina que se forman se pueden inflamar al entrar en contacto con fuego o chispas.

https://truckmanualshub.com/ 54

41) Nunca utilizar el motocultor para empujar o arrastrar.
42) Los motocultores Grillo han sido diseñados únicamente para ser utilizados con accesorios originales Grillo o con accesorios de productores autorizados por Grillo S.p.A. No montar accesorios no originales o producidos por constructores no autorizados o modificados sin autorización de Grillo. Para cualquier duda ponerse siempre en contacto con un revendedor autorizado Grillo o directamente con el Servicio Asistencia Grillo.

Cualquier uso impropio supone la anulación de la garantía y la exoneración de cualquier responsabilidad del fabricante.

¡ATENCIÓN!

En caso de uso continuativo del accesorio, se recomienda el empleo de protecciones contra el ruido. Utilizar tapones o auriculares anti ruido conformes a la normativa vigente (fig. A).

FIG. A

IDENTIFICACIÓN Y ASISTENCIA

IDENTIFICACIÓN
La máquina va dotada de una placa situada sobre el chasis con el número de matrícula. Este número es indispensable para cualquier intervención técnica y para solicitar los recambios.

SERVICIO DE ASISTENCIA
Este manual da las indicaciones para usar la desbrozadora hidrostática y para efectuar un mantenimiento básico correcto, que puede realizar el mismo usuario. Para las operaciones que no se describen en este libro, consultarse con el Revendedor de la Zona.

RECAMBIOS
Se aconseja emplear exclusivamente recambios originales, los únicos que ofrecen características de seguridad e intercambiabilidad. Cualquier pedido ha de llevar el número de matrícula. Para los recambios del motor, atenerse a las indicaciones del libro específico.

GARANTÍA
La garantía se solicita en los modos y dentro de los límites previstos por la ley vigente. Por lo que concierne al motor, son válidas las condiciones previstas por los fabricantes correspondientes.

COMO SOLICITAR LOS RECAMBIOS
Indicar siempre el número de matrícula de la máquina y el código de la pieza que se ha de sustituir. Dirigirse a nuestros centros de recambios que se encuentran en todas las provincias. Nuestras señas son:

GRILLO S.p.A.
Via Cervese 1701 - 47521 CESENA (FC) - ITALIA
Tel. 0039 / 0547 / 603111 - Fax 0039 / 0547 / 632011
Web site: www.grillospa.it - E-mail: grillo@grillospa.it

CARACTERÍSTICAS TÉCNICAS

MOTOR:

- HONDA **GX200** OHV, 196 cm³, 4.8 HP, 3.5 kW (a 3600 rpm), mono-cilíndrico gasolina.
- HONDA **GX270** OHV, 270 cm³, 8.4 HP, 6.3 kW (a 3600 rpm), mono-cilíndrico gasolina.

ARRANQUE: de tiro con autoenvolvente.

CAPACIDAD TANQUE CARBURANTE: 3,1 litros (GH 7) – 5,3 litros (GH 9)

TRANSMISIÓN: hidrostática

TRACCIÓN: 2 ruedas motrices

VELOCIDAD: de 0 a 6 km/h con variación continua y marcha atrás de 0 a 3 km/h.

RUEDAS MOTRICES: con neumáticos Tractor 16x6.50-8

RUEDAS DELANTERAS: macizas anti-pinchazo

FRENO DE ESTACIONAMIENTO: por mando de pedal

TOMA DE FUERZA: de 965 vueltas

MANILLAR: con regulación rápida en altura y lateralmente

SISTEMA DE CORTE: rotor con cuchilla en Y

ALTURA DE CORTE: de 3 a 11 cm progresiva con regulación rápida por manivela

ANCHURA DE CORTE: 680 mm

VELOCIDAD DE ROTACIÓN DEL ROTOR: 2400 rpm

DIMENSIONES: Largo: 2000 mm – Ancho: 800 mm – Altura 1000 mm

PESO: 150 kg (GH 7) – 162 kg (GH 9)

PUESTA EN SERVICIO DE LA MÁQUINA

1. Controlar que la máquina esté íntegra y que no haya sufrido daños durante el transporte.
2. Sacar la máquina del embalaje prestando suma atención a no dañar las palancas y los cables. Servirse de un medio elevador adecuado (capacidad mínima: 100 kg). Antes de apoyar la máquina al suelo, montar los neumáticos apretando bien la tuerca de fijación (fig. 2, n. 19).
3. Controlar el nivel del aceite del motor (fig. 5, ref. B).
4. Montar la palanca del avance (fig.2, n.3)
5.
6. Controlar la presión de los neumáticos: 1,5 BAR ruedas delanteras 4.00-8; 1,2 BAR ruedas traseras 16x6.50-8.

IMPORTANTE:

7. Llenar el tanque de combustible sirviéndose de un embudo dotado de filtro muy fino.
8. Los controles de los niveles deben ser efectuados con la máquina en posición horizontal.

RODAJE

Pasadas las primeras veinte horas de trabajo sustituir el aceite del motor (utilizar aceite SAE30). Controlar que no haya pérdidas de aceite o tornillos sueltos, en particular los que aseguran las cuchillas en Y al rotor. Después de las primeras horas de trabajo, al ser necesario, regular la tensión de la correa del avance (fig.4, ref. B) y de las correas de la toma de fuerza (fig.4, ref.A).

https://truckmanualshub.com/ 56

INSTRUCCIONES DE USO

Antes de arrancar el motor controlar siempre:

- el nivel del aceite en el motor (fig. 5, ref. B) – seguir las indicaciones que se dan en el manual específico del motor;
- que las rejillas de aspiración para la refrigeración del motor están bien limpias (fig. 5, ref.A);
- que todos los tornillos y las tuercas están bien apretados, sobre todo los de fijación de las cuchillas en Y (fig.7) y del equipo a la máquina (fig. 6);
- que la parte interna de la carcasa de la desbrozadora está limpia;
- que todas las palancas están en posición de punto muerto;
- que la toma de fuerza está desactivada.
  ATENCIÓN: si la palanca (fig.2, n.2) está orientada hacia adelante, es decir hacia la parte frontal de la máquina, la toma de fuerza no es activa. Si la palanca está orientada hacia el operador la toma de fuerza es activa y el equipo se pondrá en marcha (ver etiqueta PTO – fig.1).
- que el filtro del aire (vers. en baño de aceite) está bien limpio. Comprobar el nivel del aceite (fig.8).

ARRANQUE DEL MOTOR

Abrir el grifo del combustible (fig. 9, ref. A), empujar hasta mitad del recorrido la palanca de gases y, si el motor está frío, accionar el dispositivo de starter (fig. 9, ref.B) colocado sobre el carburador. Arrancar el motor tirando enérgicamente de la empuñadura del autoenrollador (fig. 9, ref.C).
Dejar calentar el motor unos minutos.
Atención: durante los traslados, activar la palanca de solo AVANCE/STOP (fig.2, n.1) – (fig.3, ref. A).

REGULACIÓN DEL MANILLAR

Para regular la altura del manillar, desbloquear la palanca (fig.2, n.8), subir o bajar el manillar y soltar la palanca para bloquear el manillar en la posición deseada. Para regular lateralmente el manillar, apretar la palanca (fig.2, n.5), girar el manillar hacia la derecha o hacia la izquierda y abandonar la palanca para bloquear el manillar en la posición deseada.

COMIENZO DEL TRABAJO

– Seleccionar la altura de corte mediante la manivela (fig.2, n°10), acelerar el motor cuanto sea necesario, presionar la palanca de seguridad (fig. 3, ref. A) y activar la PTO-EMBRAGUE (fig.3, ref.B). Activar suavemente la palanca de avance (fig. 3, ref.C) y empezar el trabajo. Para detenerse, abandonar la palanca (fig.3, ref.A).
– La palanca (fig.3, ref. C) sirve para seleccionar la velocidad de trabajo y también para seleccionar la marcha atrás: moviéndola hacia adelante se selecciona la marcha de avance, moviéndola hacia atrás, la marcha atrás. Se recomienda accionarla suavemente.
– La dureza de la palanca de avance / marcha atrás (fig.3, ref. C) puede ser regulada por medio del pomo (fig. 2, n. 7) colocado sobre la palanca misma.
– Para girar hacia la derecha o hacia la izquierda servirse de las dos palancas. Presionando la palanca a mano izquierda (fig.3, ref.D) la máquina girará hacia la izquierda, presionando la palanca a mano derecha (fig.3, n. 5) la máquina girará hacia la derecha.
Presionar las dos palancas a la vez para desplazar la máquina con motor apagado.
Cuidado: no activar las dos palancas, en terrenos pendientes y con el motor en marcha: la máquina avanzaría en pendientes y sin control.

FIN DEL TRABAJO

Una vez terminado el trabajo, para apagar el motor gasolina, abandonar la palanca de avance y la palanca de la PTO y girar la palanca de gases hasta la posición OFF (fig.3, ref.F). **Atención**: Nunca dejar la máquina desatendida y/o al alcance de niños o de personas que no hayan leído el presente manual o que no hayan recibido instrucciones para un utilizo seguro y apropiado de la desbrozadora hidrostática.

BLOQUEO DE LAS RUEDAS DELANTERAS
Para facilitar el trabajo en terrenos pendientes, es posible bloquear las ruedas delanteras bajando el tapón de plástico (Fig. 8)

FRENO DE ESTACIONAMIENTO
Para estacionar correctamente la máquina hay que activar el freno por pedal. En la posición de fig. 2, n.15 el freno está desactivado. Se recomienda activar siempre el freno de estacionamiento, especialmente si se deja la máquina en terreno pendiente o en fase de transporte.

REGULACIÓN CORREA PTO
Para regular la tensión de la correa de la transmisión de la toma de fuerza (PTO), servirse del registro (fig. 4, ref.A): la extensión del muelle helicoidal con enganche (fig. 10, ref.A) debe ser de 3 mm por lo menos. El freno de cuchilla está compuesto por un elemento en material de fricción (fig.10, ref.B). La distancia de la polea en fase de trabajo tiene que ser mínima y debe ser presente sólo en la fase final de la carrera del rodillo tensor de la PTO, que se regula por medio de un tirante (fig. 11) colocado en la parte inferior de la máquina.

POSIBLES INCONVENIENTES Y SUS REMEDIOS
A continuación damos una lista de los pequeños inconvenientes que pueden producirse al utilizar una desbrozadora hidrostática y que el cliente puede remediar directamente:

1) El motor no arranca **(motor de explosión)**. Efectuar por este orden los controles siguientes:
– que el depósito de la gasolina está lleno hasta la mitad por lo menos;
– que el grifo de la gasolina está abierto;
– que el estarter está accionado (si el motor está frío);
– que la gasolina llega al carburador;
– que el respiradero del tapón del depósito no está obstruido;
– que el filtro de red a la entrada del carburador está limpio;
– que los surtidores del carburador están limpios. Para controlarlos, desenroscarlos y si están sucios, limpiarlos con un chorro de aire;
– que la bujía da la chispa. Para efectuar este control, desmontar la bujía, volver a conectarla al cable que le lleva la corriente, apoyar la parte metálica a masa, y hacer que la polea del motor gire como si tuviera que arrancarlo. Si no se produce la chispa entre los dos electrodos, controlar las conexiones del cable de la bujía y si la corriente sigue sin llegar, sustituir la bujía. Si esta última sustitución tampoco da buenos resultados, la avería se deberá localizar en la instalación eléctrica, en el condensador, o en la bobina o en cualquier otro órgano, y conviene dirigirse al centro de asistencia más cercano o a un taller especializado.

2) El motor está en marcha pero la máquina no avanza. Efectuar por este orden los controles siguientes:
• verificar que la palanca del avance está bien fijada a su horquilla (fig.12).
• verificar que la palanca del avance (fig.2, n.1) está presionada por completo y que la correa delante el motor (fig. 12, ref.A) tenga la tensión correcta. Al no ser así, regular el cable del avance por medio de su registro (fig. 4, ref. B).

3) Si el rotor no gira, efectuar por este orden los controles siguientes:
• asegurarse que la palanca de la toma de fuerza (fig.2, n.2) está desbloqueada (posicionada hacia la parte frontal de la máquina, ver etiqueta fig.1).
• asegurarse que la palanca de la toma de fuerza esta posicionada hacia el operador y que el muelle conectado al cable de la PTO se alargue por lo menos de 3 mm y que la correa está en tensión (fig. 10, ref. C).
• asegurarse que el equipo está montado correctamente.

4) Si el motor no se apaga efectuar por este orden los controles siguientes:
• asegurarse que la palanca de gases (fig.2, n.4) se encuentra en la posición OFF (completamente cerrada – fig.3, ref.F).

• asegurarse que el cable eléctrico del paro motor está correctamente conectado a la palanca de gases y al conector sobre el motor.

5) En caso de escaso rendimiento por parte del motor durante el corte:
• bajar la velocidad
• aumentar la altura de corte

6) En caso de corte irregular:
• controlar la presión de los neumáticos
• controlar el afilado de las cuchillas en Y

7) Si la máquina no mantiene el punto muerto, retirar la tuerca autoblocante M8 (fig.14, ref.A) y atornillar o destornillar la cabeza articulada (fig.14, ref.B) para mover la máquina hacia adelante o hacia atrás.

LIMPIEZA
Después de cada uso, limpiar la parte exterior de la desbrozadora.

POSICIONES DE CORTE
Para regular la altura de corte, servirse de la manivela (fig. 2, n.10): girar la manivela en sentido antihorario para aumentar la altura de corte, en sentido horario para bajarla. La altura de corte puede variar de 30 a 110 mm. En presencia de terreno accidentado, cunetas o badenes, es oportuno trabajar con el plato en la posición de corte más alta para evitar choques por parte de las cuchillas en Y. Bloquear la manivela en la posicion deseada por medio del gancho (fig. 15).

TERRENOS PENDIENTES
Los terrenos pendientes se deben recorrer posiblemente en el sentido de subida o bajada, poniendo mucha atención en los cambios de dirección para que las ruedas cuesta arriba no encuentren obstáculos (piedras, ramas, raíces, etc.) que podrían causar la pérdida de control de la máquina. Evalúe las distintas situaciones y ponga atención en no deslizar sobre terreno húmedo o hierba mojada. Cuesta abajo, póngase en movimiento con baja velocidad y evite pasar sobre hierba seca o cortada, porque las ruedas pierden adherencia.

REGLAS UTILES PARA UN BUEN USO:
1. No forzar nunca el motor; cuando sale humo por el escape, está bajo esfuerzo: ¡reduce la velocidad!
2. No dejar nunca la máquina a la intemperie.
3. Controlar frecuentemente las cuchillas: si estuvieran desgastadas, girarlas por que disponen de doble filo. Al ser necesario sustituirlas: el corte será mejor y el motor se esforzará menos.
4. Revisar siempre íntegramente el terreno antes de empezar el corte. Retirar todos los cuepos extraños.
5. Durante el corte, mantener el motor en régimen máximo, regular la velocidad en base a la altura del césped.
6. **Mantener limpias las rejillas del motor (fig.5, ref. A) y las aletas de refrigeración del motor hidráulico (fig.13, ref.B).**
7. Controlar a menudo la presión de los neumáticos.

ALMACENAMIENTO DURANTE PERIODOS DE LARGA INACTIVIDAD
Si la máquina no va a ser utilizada durante un largo periodo de tiempo, se deberán adoptar las siguientes precauciones:
• vaciar el depósito
• lavar esmeradamente el motor y la máquina

MANTENIMIENTO Y LUBRICACIÓN

¡ATENCIÓN!

- **Desconectar la bujía, antes de comenzar toda intervención de limpieza, mantenimiento o reparación. Ponerse prendas apropiadas y guantes de trabajo.**
- **Si fuera necesario levantar la máquina o parte de esa, utilizar siempre herramienta adecuada como soportes o ganchos de seguridad.**
- **No dejar la máquina en mantenimiento, sin dispositivos de seguridad o levantada en lugares accesibles a personas inexpertas, especialmente niños.**
- **Nunca desechar en el medio ambiente el aceite usado, la gasolina, el gasoleo o cualquier otro producto contaminante.**
- **Un mantenimiento eficaz y una correcta lubricación contribuyen a mantener la máquina en perfectas condiciones.**

MOTOR

Para los intervalos de lubricación seguir las normas contenidas en el libro del motor. En general es indispensable sustituir el aceite después de las primeras 5 horas de trabajo (fig.2, n.16). Emplear siempre aceite SAE30. La primera precaución es efectuar un mantenimiento correcto del motor, manteniendo siempre limpios el filtro del aire, las aletas de refrigeración y la cabeza del motor y controlando el nivel del aceite. Controlar el filtro del aire cada 4 horas, o incluso más frecuentemente si el ambiente es muy polvoriento (fig. 2, n. 9). Controlar también la rejilla de refrigeración del motor (fig.5, ref. A).

CAJA DEL CAMBIO

Cambiar el aceite una vez al año. Utilizar aceite **MP 80 W/90** (API GL5 US MIL-L-2105D).

EJE HIDROSTÁTICO

El eje hidrostático no necesita mantenimiento. Contiene aceite **20W50**. El tapón de llenado se encuentra en la parte superior (fig. 16).

PUNTOS DE LUBRICACIÓN CON GRASA

Lubricar con grasa cada 50 horas los ejes de las ruedas delanteras (fig. 8, ref. A) y las articulaciones de las manceras y los cables.

CONTROL DE LAS CUCHILLAS Y DEL CAPOT DE LA DESBROZADORA

Una cuchilla desafilada arranca el césped, dándole un aspecto desagradable. Es necesario que el afilado sea realizado siempre en los filos de las dos cuchillas en Y. Controlar siempre las condiciones de las cuchillas: sustituirlas si deterioradas, dobladas o rotas. En caso de vibraciones anómalas, es necesario controlar las cuchillas y el rotor. Vibraciones excesivas pueden provocar el aflojamiento de la tornilleria. Para desmontar un par de cuchillas en Y, agarrarlo fuertemente, utilizando guantes de trabajo y destornillar el tornillo. Para montarlo seguir el esquema de fig.18. Si un filo resulta desgastado, es posible montar la cuchilla en posición invertida para poder de esta manera utilizar el otro filo.
ATENCIÓN! Apretar bien el tornillo de fijación. Asegurarse de que la rotación de las cuchillas no se bloquee. Sustituir siempre las cuchillas dañadas o torcidas;¡nunca tratar de repararlas!
¡USAR SIEMPRE CUCHILLAS ORIGINALES! Verificar siempre visivamente que las tuercas de la cuchilla no sean deterioradas o dañadas.

CORREA MOTOR – TOMA DE FUERZA

La tensión se regula através del registro (fig. 4, ref. A) situado bajo la palanca de gases. Durante el funcionamiento, el muelle tiene que alargarse hasta 3 mm (fig. 10, ref. A). Para sustituir la correa, desenganchar el muelle de tensión (fig. 10, ref.A). En caso de enroscamiento o de salida de la correa, es necesario controlar el alineado de las poleas. **Atención:** cuando se posicionen las guías de la correa hay que acercarlas a la correa, de manera que, cuando la correa está en tensión, no las debe tocar (fig. 10, ref.D).

CORREAS MOTOR – EJE HIDROSTÁTICO
La tensión se regula através del registro (fig. 4, ref. B) situado bajo la palanca de gases. En caso de enroscamiento o de salida de la correa, es necesario controlar el alineado de las poleas.

CORREA CAJA DE CAMBIOS DESBROZADORA - ROTOR
La tensión se regula aflojando las tuercas B y C del tirante, colocado a mano derecha de la desbrozadora (fig.19, ref.A).
ATENCIÓN: si la correa no está tensa, puede deslizar o deteriorarse antes de tiempo. Si está demasiado tensa puede desgastar los rodamientos prematuramente.

ROTACIÓN DEL ROTOR
Para activar / desactivar la rotación del rotor utilizar la palanca (fig.2, n.2). Activar el rotor con el motor a las máximas revoluciones y fuera del área por cortar. Para desactivarlo servirse de la palanca (fig.2, n.2). Las cuchillas deben detenerse dentro de 7 segundos
Al no ser así, será necesario regular el freno por medio del tirante (fig.11), o sustituirlo (fig.10, ref. B). **Atención: esta operación debe ser realizada por un Centro Asistencia Autorizado.**

SUSTITUCIÓN CORREAS
La transmisión del movimiento del motor a la transmisión hidráulica y del motor a la toma de fuerza se obtiene mediante tres correas trapezoidales (n.1 para el eje hidrostático – n.2 para la toma de fuerza). **¡Sustituir las correas en cuanto se detecten signos de deterioro!** Su sustitución y las regulaciones sucesivas son bastante complejas y es indispensable que sean realizadas por un Centro Asistencia Autorizado. **¡USAR SIEMPRE CORREAS ORIGINALES!**

DESBLOQUEO DE LA TRACCIÓN
Para desbloquear la tracción servirse de las 2 palancas (fig. 3, ref.D - n.5) colocadas a mano izquierda del manillar. En caso de averia, para poder desplazar la máquina manualmente, tirar de las dos palancas contemporaneamente.
ATENCIÓN: no activar las dos palancas en terrenos pendientes, con el motor encendido: la máquina marcharía sin control.

MANTENIMIENTO DE FIN DE TEMPORADA
Lavar la máquina con cuidado; sustituir el aceite tanto en el motor como en el cárter del cambio, limpiar el filtro de aire. Afilar/invertir las cuchillas y engrasarlas; si están desgastadas: cambiarlas.

TABLA RECAPITULATIVA DE MANTENIMIENTO						
INTERVENTOS		CADA 8 HORAS	PRIMERAS 20 HORAS	CADA 50 HORAS	CADA 100 HORAS	CADA 200 HORAS
Aceite motor	Controlar el nivel	●				
	Sustituir	● (primer cambio)			●	
Filtro aire	Controlar	●				
	Sustituir				*	
Bujía	Controlar/registrar				●	
	Sustituir					●
Aceite caja de cambios	Controlar el nivel		●	●		
	Sustituir					●
Correa PTO	Controlar tensión		●		●	
	Sustituir					*
Controlar limpieza de: - rejilla aspiración motor - aletas motor hidrostático		●				
Controlar afilado y fijación cuchillas			●	●	*	
Lubricar con grasa			●	●		

● intervención recomendada
* intervenir si necesario

ACCESORIOS

ACOPLE PTO

En la GH 7 – GH 9 es posible desmontar la desbrozadora y aplicar varios accesorios (fig. 20). El avance hidrostático permite el máximo rendimiento con cada accesorio.

QUITANIEVES

Este equipo (fig. 21) estudiado expresamente para esta máquina, es sumamente útil para despejar la nieve de las explanadas, accesos de garaje, etc. Está compuesto de una fresa turbina, encerrada en un cárter abierto por delante, que girando a gran régimen de rotación recoge la nieve y la expulsa a través de un tubo de lanzamiento de inclinación regulable. La nieve puede lanzarse así hasta una distancia de 8-10 m. en la dirección deseada (a la derecha o a la izquierda o hacia adelante con todas las posiciones intermedias). El quitanieves se monta en la brida de empalme de los equipos.
El quitanieves tiene 60 cm de ancho y tiene capacidad para despejar la nieve hasta una altura máxima de 30 cm. Para obtener buenas prestaciones se aconseja montar las cadenas. Si la nieve estuviera muy mojada conviene mantener la boca de lanzamiento dirigida hacia delante para evitar atascos en la salida. Las dos pequeñas correderas laterales se regularán para que roce ligeramente el terreno, si éste es bien plano (calles asfaltadas), o para mantener alto el quitanieves si el terreno es accidentado.

https://truckmanualshub.com/ 62

Mantenimiento: una vez terminado el trabajo conviene siempre quitar la nieve que se ha quedado en el quitanieves para evitar que, al helarse, bloquee el rotor de la turbina. **No limpie la herramienta con el motor en marcha. Cuidado: ¡ peligro! No toque la parte en movimiento del quitanieves por ninguna razón.**

BARRA SEGADORA

La barra segadora (fig. 22) aplicable al GH 7 - GH 9 cuenta con un accionamiento central. La construcción robusta y el gran rendimiento la convierten en el medio ideal para segar parcelas de terreno donde no se justifique la compra de una segadora mecánica, que no se utilizaría gran parte del año, mientras que el GH 7 puede utilizarse con otros equipos. La barra va montada en el ataque de los equipos del motocultor, en lugar de la desbrozadora.
Una vez girado el manillar, las palancas se han de volver a colocar en los soportes superiores.
Mantenimiento: engrasar cada 8 horas de trabajo los pernos de la cruceta a través del engrasador situado en la manilla oscilante. Engrasar cada 50 horas de trabajo también el casquillo de oscilación de la barra, a través del engrasador situado bajo la protección oscilante.
Mantener regulada la cuchilla regulando oportunamente los prensacuchillas que no han de bloquear la cuchilla pero tampoco permitir una holgura excesiva respecto a las chapitas de los dientes. Para desmontar la cuchilla quitar el empalme de la cuchilla L desmontando los dos tornillos y extraer la cuchilla. Tras haber montado la cuchilla, tratar de apretar bien los tornillos de fijación del empalme. Utilizar siempre cuchillas bien afiladas: la máquina sufrirá menos esfuerzos y durará más. Tras cada jornada de trabajo lavar la barra segadora quitándole cualquier residuo de hierba o tierra; controlar de vez en cuando que todos los tornillos están bien apretados.

BARREDORA ORIENTABLE cm 80

La barredora orientable (fig. 23) se monta siguiendo el mismo procedimiento de la barra segadora.
Es una herramienta muy útil para despejar explanadas, calles etc...Puede ser utilizada también para despejar la nieve fresca hasta una altura de 10 – 12 cm. La barredora es inclinable hacia la derecha o hacia la izquierda y se aplica al ataque de los equipos.

https://truckmanualshub.com/ 63

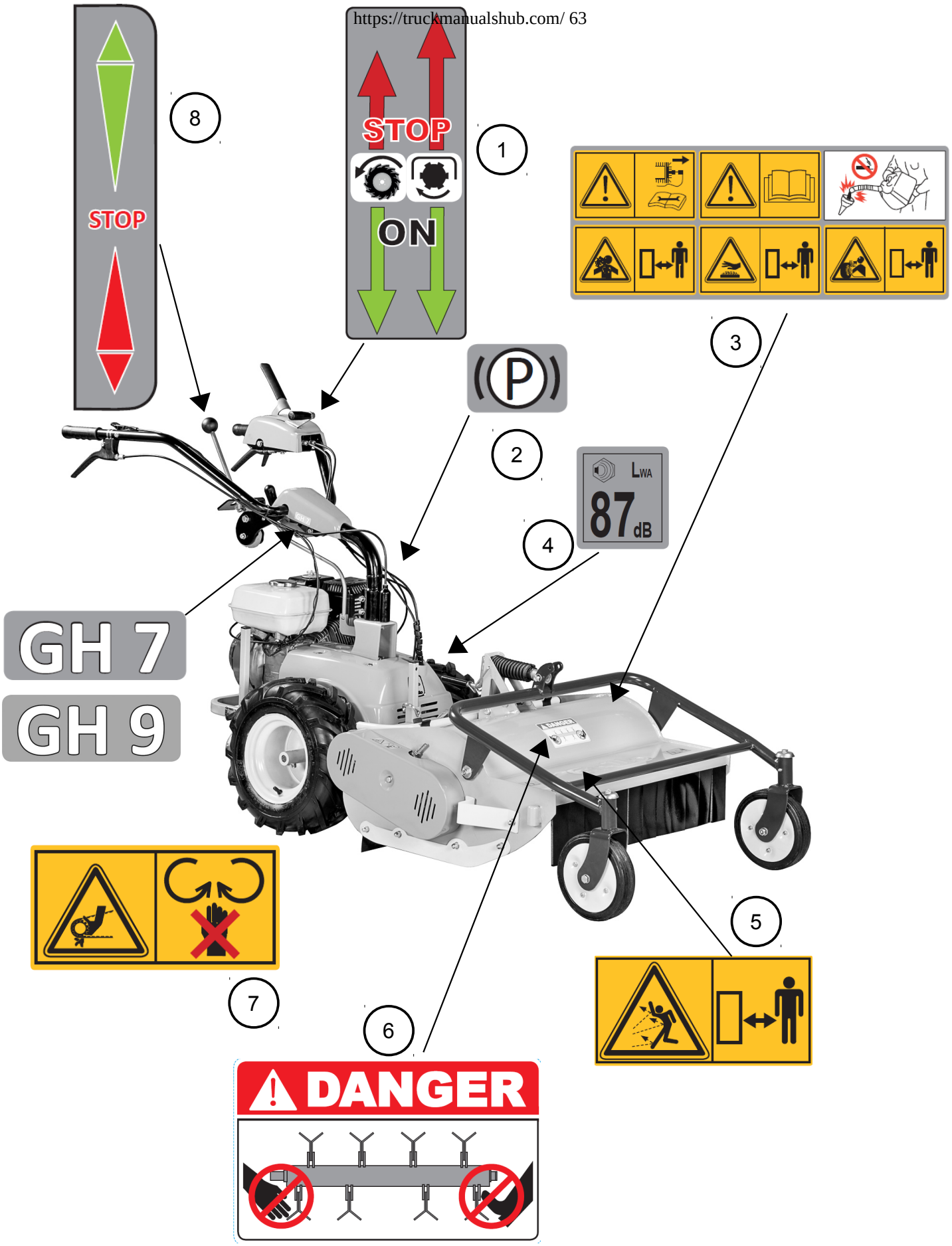

FIG. 1

LEGEND – LEGENDA – LEGENDE – ZEICHENERKLÄRUNG – LEYENDA
FIG. 1

1)FORWARD AND PTO LEVER 2) PARKING BRAKE 3) Pay attention to symbol **DANGER!** It points out all most dangerous operations according to the situation. All safety rules are important and therefore must be strictly observed. Always keep this handbook within the reach, read it carefully and learn how to use the equipment in a safe way. Let nobody, not provided with necessary information, work with the equipment. 4) NOISE LEVEL 5) **DANGER!** KEEP SAFETY DISTANCES. 6) **WARNING!** SHARP PARTS. Keep hands and feet away. Do not operate the mower over gravel or foreign bodies which may be sucked up and ejected by the blades, generating a danger. Keep people away. Disconnect the spark plug and read the instruction manual before attempting to carry out any maintenance or repairs to the machine. 7) **Warning!** Rotating parts, keep your hands and feet away. 8) GEAR LEVER - REVERSE GEAR AND STOP LEVER	1) LEVA PTO/VANZAMENTO 2) FRENO DI PARCHEGGIO 3) Fare attenzione al simbolo **PERICOLO!** Esso indica la presenza delle principali situazioni di pericolo. Tutte le norme antinfortunistiche contente sono importanti e vanno rispettate. Tenere sempre questo manuale a portata di mano, leggerlo attentamente ed imparare ad usare l'attrezzatura in modo sicuro. Non permettere che qualcuno operi con questa attrezzatura senza aver ricevuto istruzioni esaurienti. 4) LIVELLO RUMOROSITA' 5) **PERICOLO!** MANTENERE LA DISTANZA DI SICUREZZA 6) **ATTENZIONE!** ORGANO TAGLIENTE. Tenere lontano mani e piedi. Non lavorare con la macchina sopra alla ghiaia o corpi estranei che possono essere aspirati e centrifugati dalle lame risultando molto pericolosi, tenere lontano le persone. Scollegare la candela e leggere le istruzioni prima di effettuare qualsiasi operazione di manutenzione e riparazione. 7) **ATTENZIONE!** ORGANI ROTANTI, non toccare! Mantenere la distanza di sicurezza. 8) LEVA SELEZIONE VELOCITA' - RM - STOP	1) LEVIER AVANCEMENT et PRISE DE FORCE 2) FREIN DE PARKING 3) Attention au symbole **DANGER!** Il indique la présence des principales situations de danger. Toutes les normes contenues pour la prévention des accidents sont importantes et doivent être respectées scrupuleusement. Garder toujours ce manuel à la portée de la main, le lire attentivement et apprendre à utiliser ce matériel en toute sécurité. Ne pas permettre que d'autres personnes utilisent ce matériel sans avoir reçus des instructions exhaustives. 4) NIVEAU SONORE 5) DANGER! RESPECTER LES DISTANCES DE SÉCURITÉ 6) **ATTENTION!** ORGANE TRANCHANT. Éloigner les mains et les pieds. Ne pas utiliser l'appareil sur le gravier ou sur des corps qui peuvent être aspirés et centrifugés par les lames et devenir très dangereux. Les personnes doivent se trouver à une certaine distance. Enlever la bougie d'allumage et lire les instructions avant toute opération de maintenance et de réparation. 7) **ATTENTION!** ORGANE EN MOUVEMENT, ne pas toucher et ne pas approcher main et pieds. 8) LEVIER VITESSE - MARCHE ARRIÈRE - STOP
1) VORWÄRTS-und ZAPFWELLENHEBEL 2) PARKIERBREMSE 3) Achtung - die mit dem Symbol **GEFAHR**! gekennzeichneten Hinweise weisen auf potentielle Gefahrensituationen hin. Alle sicherheitsrelevanten Hinweise in diesem Handbuch sind sehr wichtig und müssen unbedingt befolgt werden. Bewahren Sie dieses Handbuch stets griffbereit auf, lesen Sie es aufmerksam durch, und lernen Sie, die Maschine und die gesamte Ausrüstung sicher zu benutzen. Die Maschine darf nur von Personen benutzt werden, die vorher entsprechend unterwiesen wurden. 4) GERÄUSCHPEGEL 5) **ACHTUNG!** Nicht in der Nähe von anderen Personen mähen. 6) **ACHTUNG!** SCHARFE KLINGEN. Hände und Füße fernhalten. Beim Mähen nicht über Schotter, Steine oder andere Fremdkörper fahren, da diese durch die Drehbewegung der Messer angesaugt und weggeschleudert werden können (Verletzungsgefahr). Nicht in der Nähe von anderen Personen mähen. Vor jedem Wartungs- bzw. Reparatureingriff die Zündkerze abziehen und die Gebrauchsanleitung durchlesen. 7) **ACHTUNG!** ROTIERENDE ORGANE, nicht anfassen und Hände und Füße fernhalten. 8) Ganghebel - Rückwärtsganghebel - Stopphebel	1) PALANCA AVANCE – TOMA DE FUERZA 2) FRENO DE APARCAMIENTO 3) Preste atención al símbolo **¡PELIGRO!** Indica la presencia de situaciones importantes de peligro. Todas las normas de prevención de accidentes detalladas son importantes y deben respetarse estrictamente. Conserve este manual al alcance de la mano, léalo atentamente y aprenda a utilizar el equipamiento de modo seguro. No permita que otras personas operen con este equipamiento sin haber recibido instrucciones exhaustivas. 4) NIVEL DE RUIDO 5) **¡PELIGRO!** MANTENER ALEJADAS LAS PERSONAS. 6) **¡PELIGRO!** ÓRGANO CORTANTE. Mantener alejados los pies y las manos. No limpiar la herramienta con el motor en marcha. ¡Peligro! Expulsión de objetos: mantener alejadas a las personas. Atención: quitar la bujia y leer las instrucciones antes de efectuar cualquier operación de mantenimiento o reparación. 7) **ATENCIÓN:** piezas giratorias, no tocar! mantener la distancia de seguridad. 8) Palanca velocidad - marcha atrás - STOP	

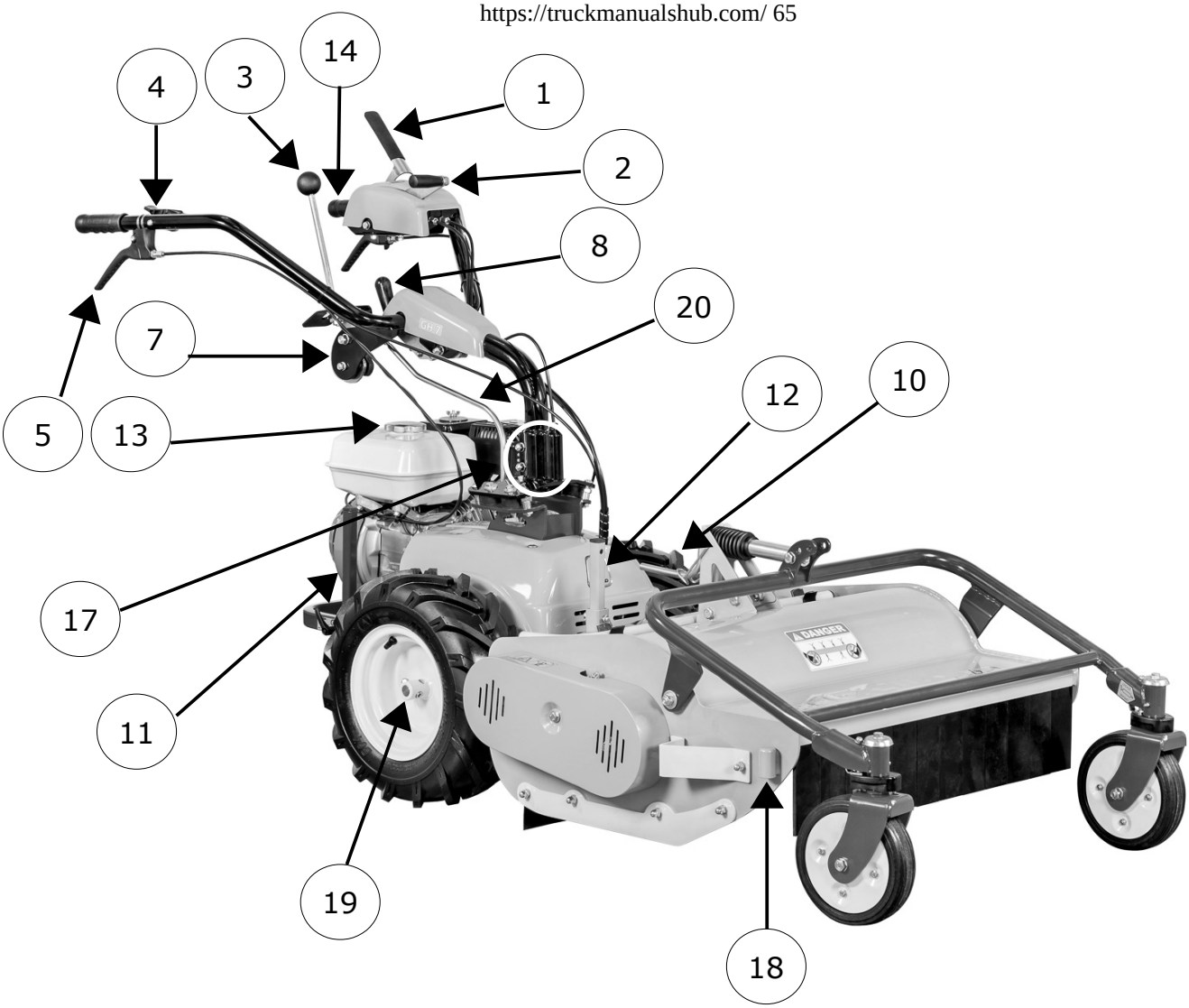

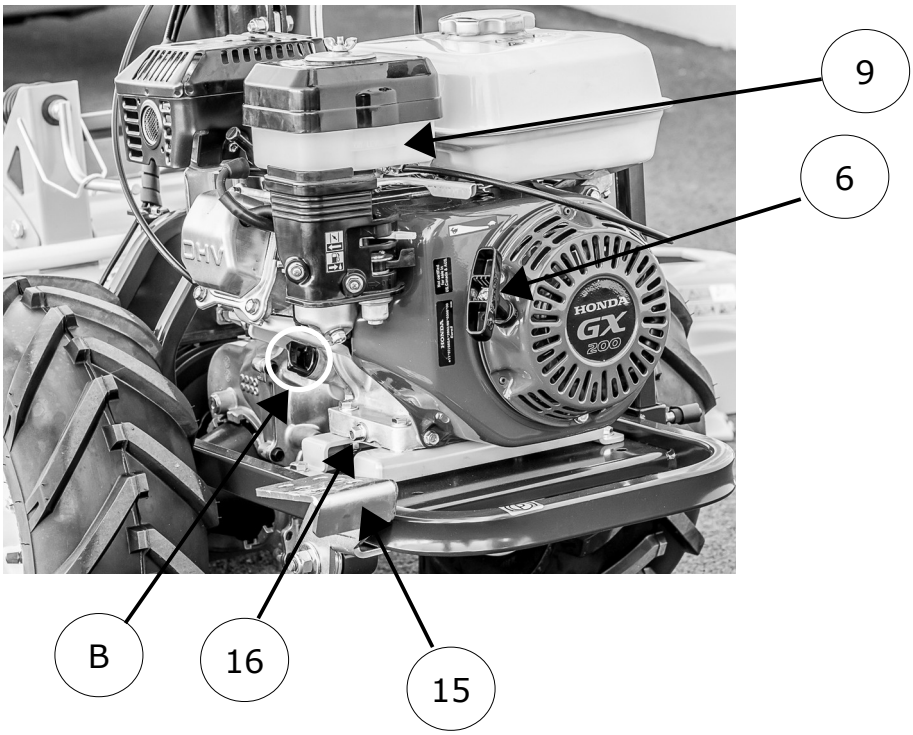

FIG. 2

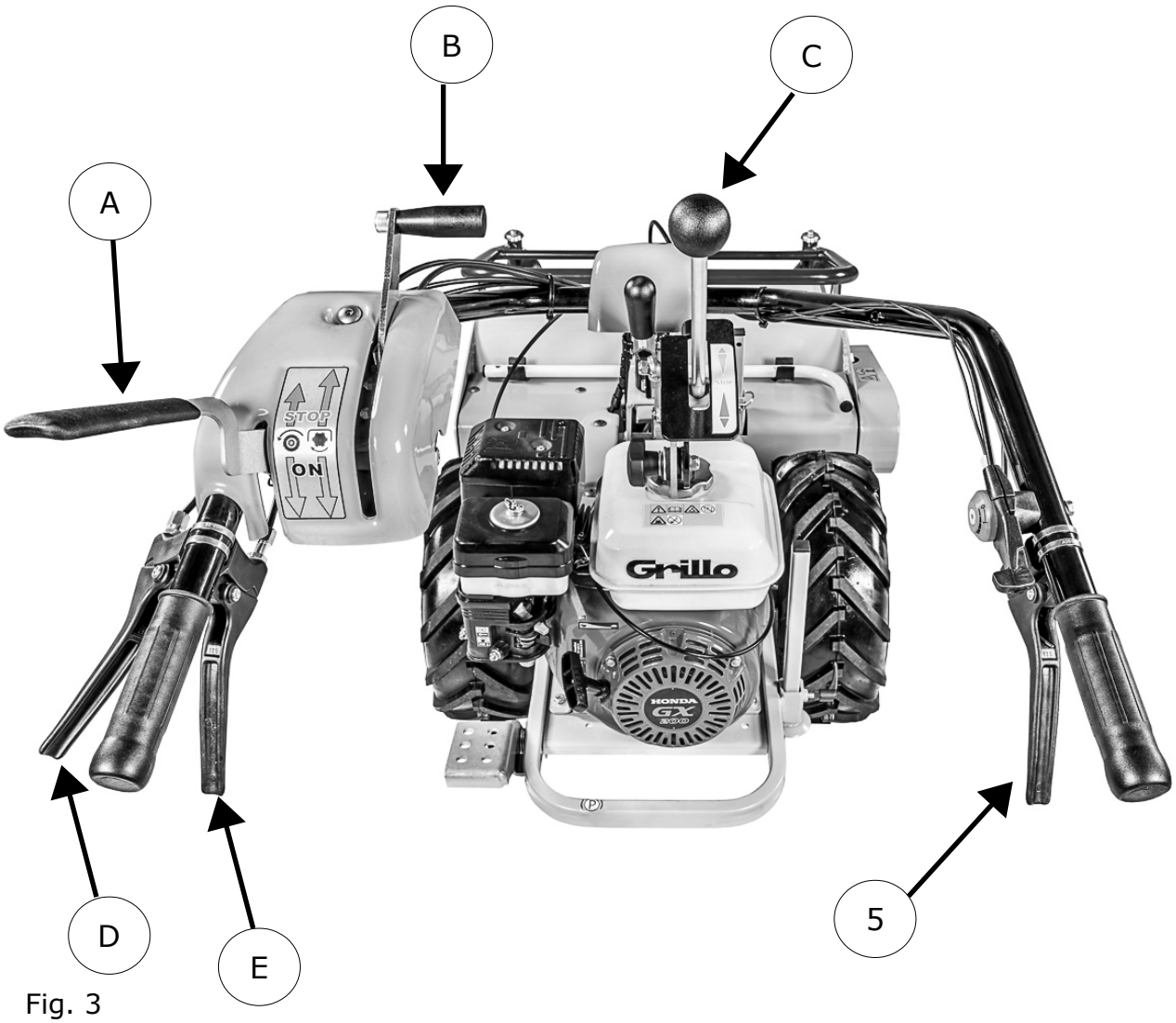

Fig. 3

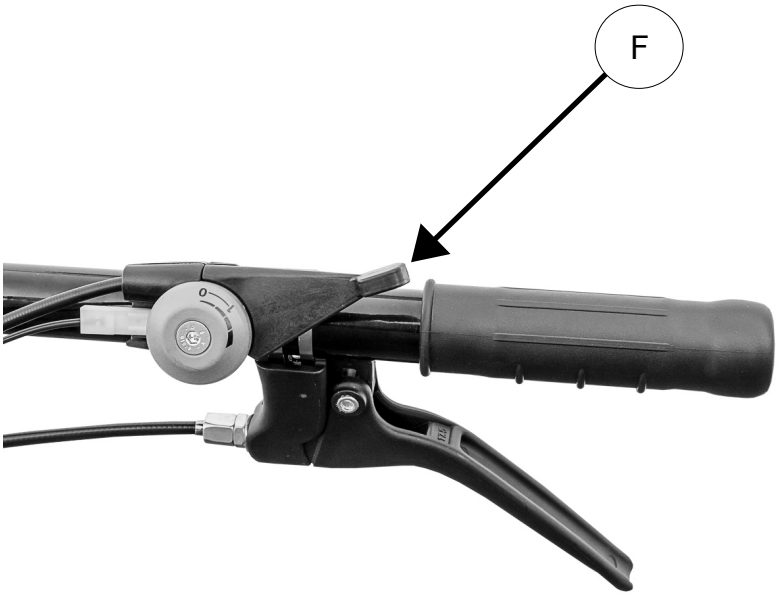

STOP
PETROL ENGINE
MOTORE A BENZINA

LEGEND – LEGENDA – LEGENDE – ZEICHENERKLÄRUNG – LEYENDA
FIG. 2 - FIG. 3

1) Forward lever 2) PTO lever 3) Forward and reverse gear lever 4) Throttle lever and engine switch-off 5) Lever for handleber side adjustment 6) Recoil starter 7) Forward lever adjustment knob 8) Lever for handleber vertical adjustment 9) Air filter 10) Cutting height adjustment 11) Machine support rod 12) All purpose flail support rod 13) Fuel cap 14) Traction release lever 15) Parking brake lever 16) Oil drain plug 17) Handlebar lock device 18) Rod holder for inspection of the all purpose flail 19) Forward lever eyelet	1) Leva innesto avanzamento 2) Leva comando PTO 3) Leva comando avanzamento/retromarcia 4) Manettino acceleratore e spegnimento 5) Leva comando regolazione laterale stegola 6) Accensione ad autoavvolgente 7) Pomello regolazione durezza leva avanzamento 8) Leva regolazione verticale manubrio 9) Filtro aria 10) Dispositivo regolazione altezza di taglio 11) Piedino cavalletto macchina 12) Piedino cavalletto trincia 13) Tappo carburante 14) Leva sblocco trazione 15) Leva freno di parcheggio 16) Tappo scarico olio 17) Sistema di serraggio stegola 18) Guida fissaggio tubo per ispezione trincia 19) Incastro occhiello leva avanzamento	1) Levier engagement avancement 2) Levier prise de force 3) Levier marche avant/marche arrière 4) Manette accélérateur et calage moteur 5) Levier reglage laterale guidon 6) Demarrage à rappel automatique 7) Pommeau reglage souplesse du levier d'avancement 8) Levier reglage hauteur guidon 9) Filtre à air 10) Reglage hauteur de coupe 11) Support béquille machine 12) Support béquille broyeur à fléaux 13) Bouchon carburant 14) Levier deblocage traction 15) Levier frein de parking 16) Bouchon vidange huile 17) Blocage guidon 18) Fixation tuyau pour inspection broyeur 19) Oiellet levier avancement
1) Fahrhebel 2) Zapfwellenhebel 3) Vorwärts u. Rückwärts Ganghebel 4) Gashebel u. Abschaltvorrichtung 5) Hebel f. Lenkholm Seiteneinstellung 6) Reversierstarter 7) Griff zur Fahrhebelhärteeinstellung 8) Hebel für Lenkholm Höheneinstellung 9) Luftfilter 10) Schnitthöheneinstellvorrichtung 11) Maschinen Stützfuß 12) Schlegelmäher Stützfuß 13) Treibstofftank Deckel 14) Hebel f. Antrieb Entsperrung 15) Parkbremshebel 16) Öl Abfluss Stopfen 17) Lenkholm Befestigungsvorrichtung 18) Schlauchbefestigungs - Führung bei Schlegelmäher Inspektion 19) Fahrhebel Einrast Öse	1) Palanca activación avance 2) Palanca de mando de la PTO 3) Palanca de mando avance/marcha atrás 4) Palanca de gases y apagado motor 5)Palanca de regulación lateral del manillar 6) Arranque con autoenvolvente 7) Pomo de regulación de la dureza de la palanca del avance 8)Palanca de regulación vertical del manillar 9) Filtro aire 10) Dispositivo de regulación de la altura de corte 11) Pié de soporte máquina 12) Barra de soporte desbrozadora 13) Tapa carburante 14) Palanca de desbloqueo de la tracción 15) Palanca freno de aparcamiento 16) Tapa descarga aceite 17) Sistema de bloqueo del manillar 18)Guía para barra de inspección desbrozadora 19) Dispositivo de enganche de la palanca de avance	

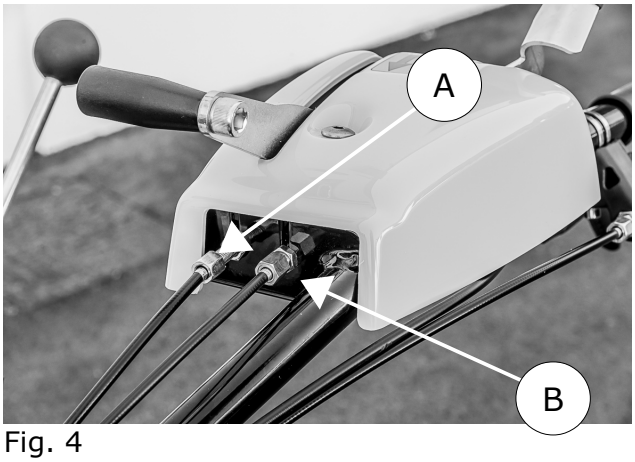

Fig. 4

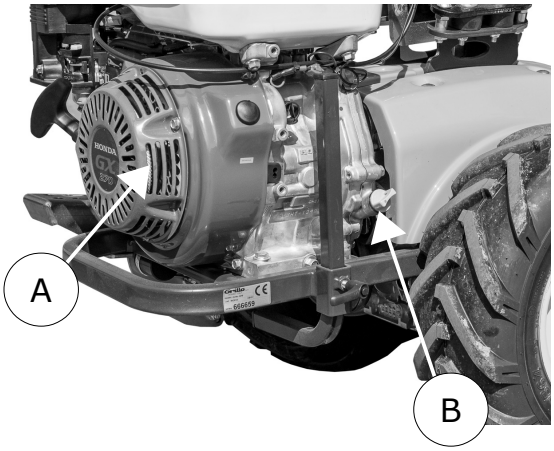

Fig. 5

Fig. 6

Fig. 7

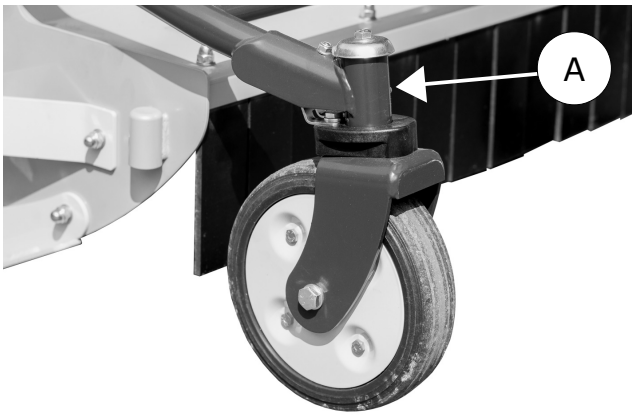

Fig. 8

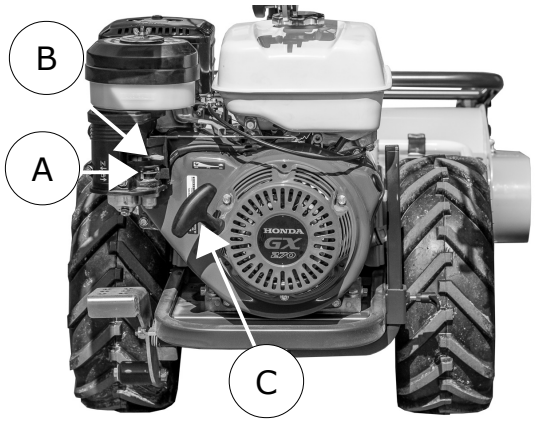

Fig. 9

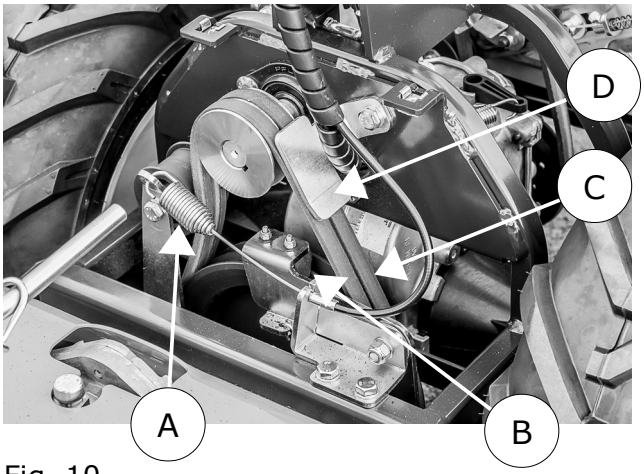

Fig. 10

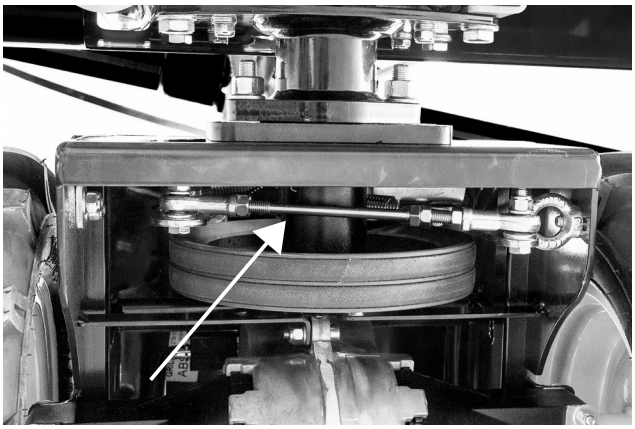

Fig. 11

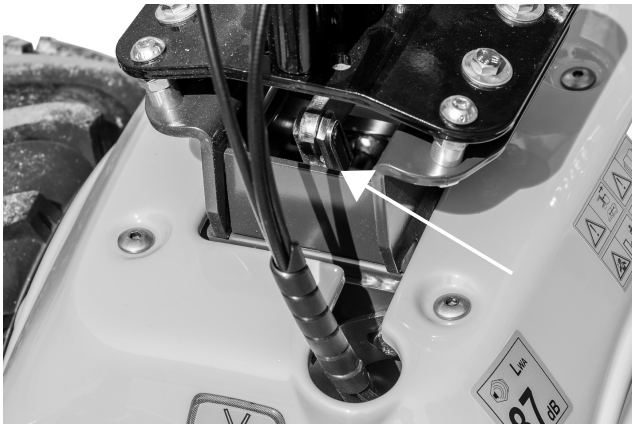

Fig. 12

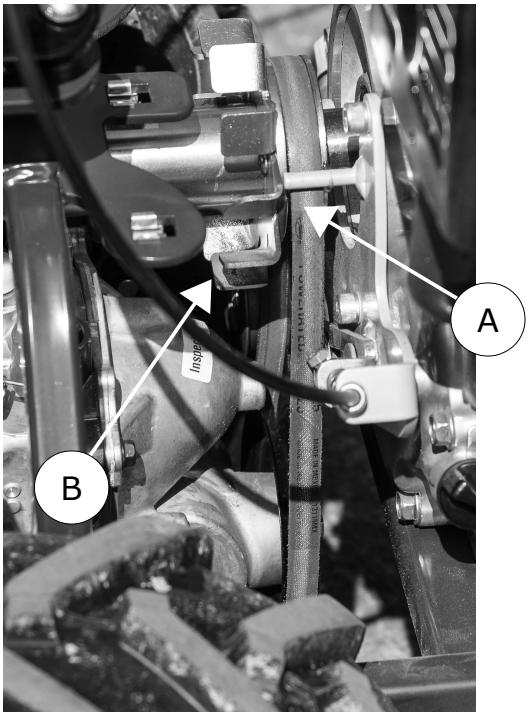

Fig. 13

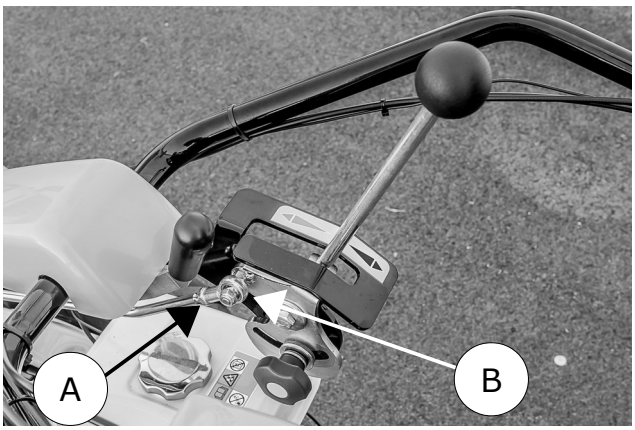

Fig. 14

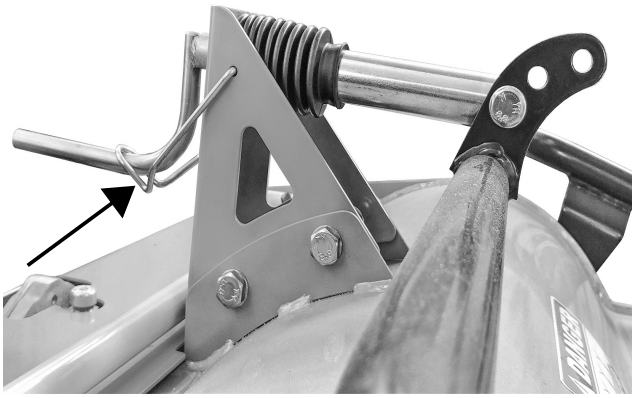

Fig. 15

Fig. 16

Fig. 17

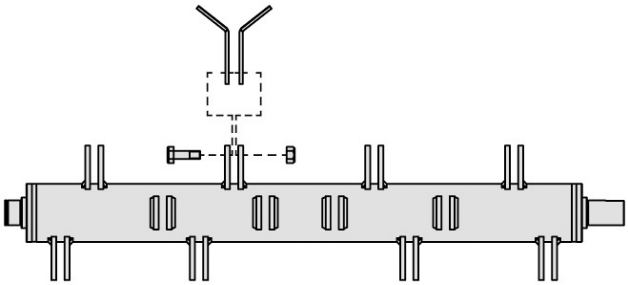

Fig. 18

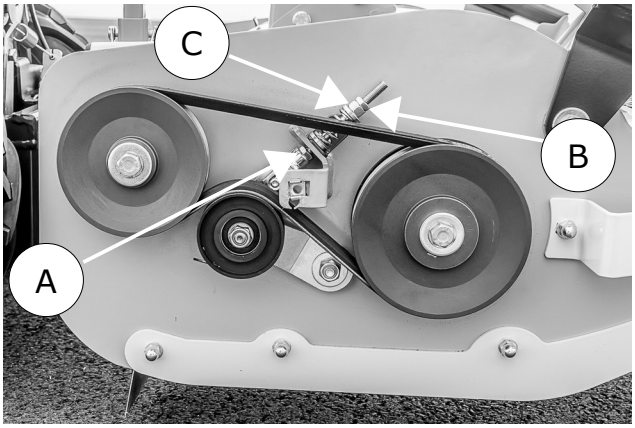

Fig. 19

Fig. 20

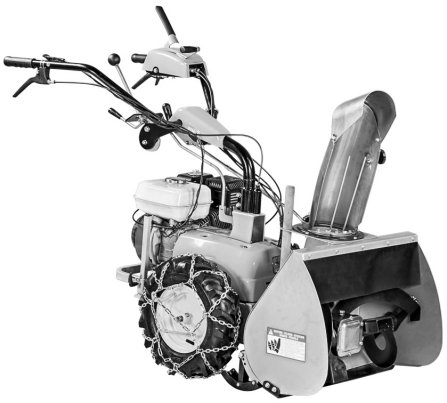

Fig. 21

Fig. 22

Fig. 23

Grillo S.p.A.

Grillo S.p.A.
47521 CESENA (ITALY) – Via Cervese 1701
Tel: +39 0547 633111
Fax: +39 0547 632011
Website: www.grillospa.it
E-mail: grillo@grillospa.it

GRILLO DEUTSCHLAND GmbH
Pilsener Strasse, 9 - D-86199 Augsburg
Tel: + 49 082126879910
Faxnr.: + 49 01733132860
Webseite: www.grillodeutschland.de
E-Mail: grillo@grillodeutschland.de

Grillo Agrigarden LTD
Dove fields Uttoexeter - ST148HU Staffordshire
Tel: + 44 01889569149
Fax no.: + 44 01889592666
Website: www.grilloagrigarden.co.uk
E-mail: info@grilloagrigarden.co.uk