https://truckmanualshub.com/

H2000 SERIES

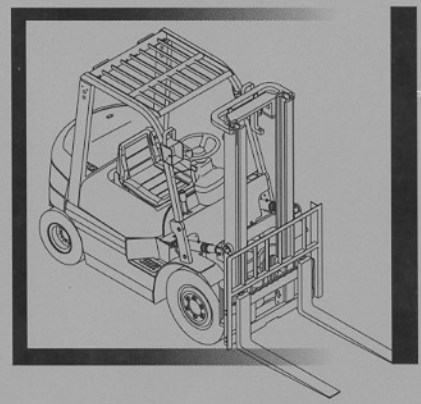

零件目录
parts manual

H2000系列 1-1.8t

内燃平衡重式叉车

Balanceweight Type
Forklift Truck With Engine

HELI

安徽合力股份有限公司
ANHUI HELI CO., LTD.

https://truckmanualshub.com/

零 件 目 录
parts manual

h2000 SERIES 1-1.8t

内燃平衡重式叉车

Balanceweight Type
Forklift Truck With Engine

https://truckmanualshub.com/

HELI

开发处CI工作室
CI STUDIO

L29-6:2007

https://truckmanualshub.com/

本零件目录汇集了H2000系列1-1.8T内燃平衡重式叉车的零部件

查询方法

步骤一：在检索目录中找到系统或总成的检索图，其检索图右下角有两个检索标志。
其中“P **”为该图所在页次，另一个为该图的检索书签编号；

步骤二：翻至所标页次，找到该图；或者，对照书签，找到该图；

步骤三：在其图中找出所需零部件，以及它所标注的序号；

步骤四：根据这个序号，在其后附表中可以查到系统或零件的详细信息。

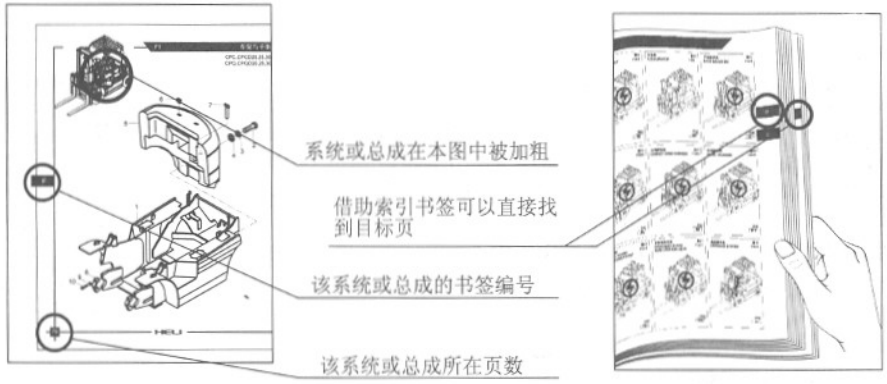

订购零部件时，务请写清叉车的型号、出厂编号、所需零部件的图号及订购数量

在维修时，请使用正规渠道（安徽合力股份有限公司配件分公司）提供的本公司零部件，以确保叉车质量

恕不能将本产品可能进行的零部件改进在本图册中同时修改，您可以从本公司的销售和配件公司获得最新资料

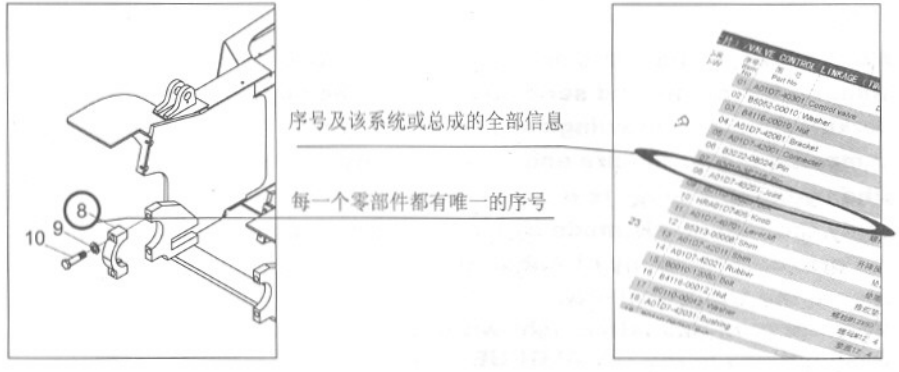

叉车型号说明

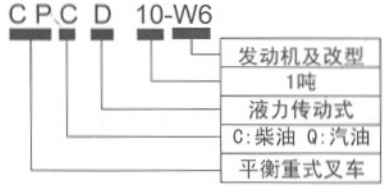

缩写说明

ASS'Y	总成
R.H.	右
L.H.	左
H.P.	高压
L.P.	低压

具体车型与发动机的对应关系：

CPQ, CPQD10, 15, 18-R5配H15KA
CPC, CPCD10, 15, 18-X配NB485BPG
CPC, CPCD10, 15, 18-W7配C240PKJ-20
CPC, CPCD10, 15, 18-HJ配HJ493
CPQ, CPQD10, 15, 18-ZJ2配HW491GP
CPC, CPCD10, 15, 18-W6配C240PKJ
CPQ, CPQD10, 15, 18-R8配H20KA
CPC, CPCD10, 15, 18-W8配C240PKJ-17
CPQ, CPQD10, 15, 18-ZJ配HW491
CPC, CPCD10, 15, 18-Ku配久保田V2403

https://truckmanualshub.com/

THIS PARTS CATELOGUE COVERS PARTS IN THE MOST OF 1 TO 1.8 TON FORKLIFT TRUCKS IN H2000 SERIES

Indexing Way

Step1: Find out the indexing drawing for the system or assembly required from the indexing contents and see two marks at lower right corner of thedrawing:one is "p**" denoting the page of the detail drawing in this CATALOGUE and another denoting section mark code.

Step2: According to above page or section mark code, find out the detail drawing for the system or assembly reguired.

Step3: From the detail drawing,find out the parts and their item numbers.

Step4: According to these item numbers, find out details of these parts of the system or assembly from attached table.

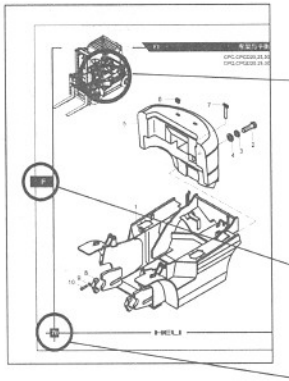

This system or assembly is within the coarse solid line circle.

With a aid of the section mark code,the page required may be found

This section mark code denotes the position of the system or assembly drawing in this CATALOGUE

This page code denotes this system or assembly drawing shows on the page.

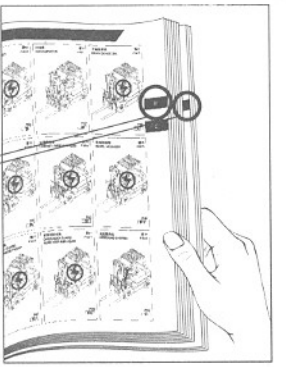

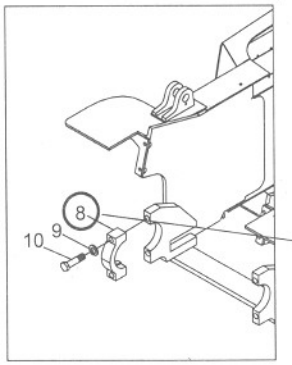

According to these item numbers, find out details of hese parts or the system from attached table.

Every part or componet in the drawing is expressed with only item number

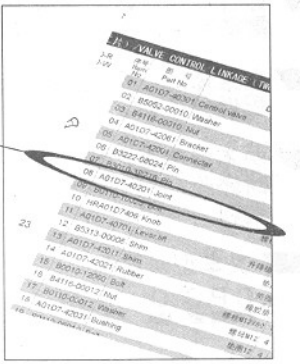

When ordering the parts or components,please indicate the model and series number of the your forklift truck,the drawing number of parts or components you require and their quantity.

When you replace parts or components,please apply the real goods made by our company (Spare Parts Sub-company of Anhui HELI Co.,Ltd) to ensure the truck's guality.

We reserve modification right without notice

Designations in the CATALOGUE

C P C D 10-W6

- Engine Code
- 1 toncapacity
- Fluid drive
- C:Diesel Q:Gasoline
- Forklift truck

Abbreviations in the CATALOGUE

ASS'Y	assembly	H.P.	High pressure
R.H	right hand	L.P.	low pressure
L.H	left hand		

The following trucks are provided with corresponding engine

CPQ,CPQD10,15,18-R5/H15KA engine	CPC,CPCD10,15,18-W6/C240PKJ engine
CPC,CPCD10,15,18-X/NB485BPG engine	CPQ,CPQD10,15,18-R8/H20KA engine
CPC,CPCD10,15,18-W7/C240PKJ-20 engine	CPC,CPCD10,15,18-W8/C240PKJ-17 engine
CPC,CPCD10,15,18-HJ/HJ493 engine	CPQ,CPQD10,15,18-ZJ/HW491 engine
CPQ,CPQD10,15,18-ZJ2/HW491GP engine	CPC,CPCD10,15,18-Ku/Kubota V2403 engine

https://truckmanualshub.com/

目录 INDEX

发动机 ENGINE 图1 FIG1 P1 A1

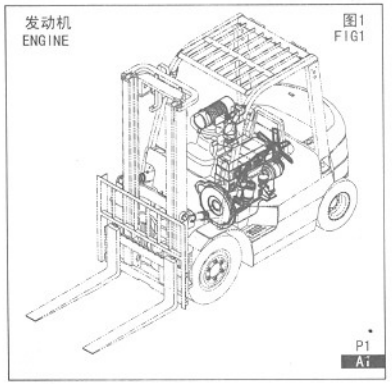

发动机 ENGINE 图2 FIG2 P2 A2

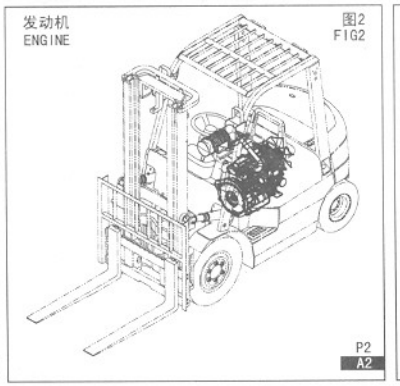

发动机 ENGINE 图3 FIG3 P3 A3

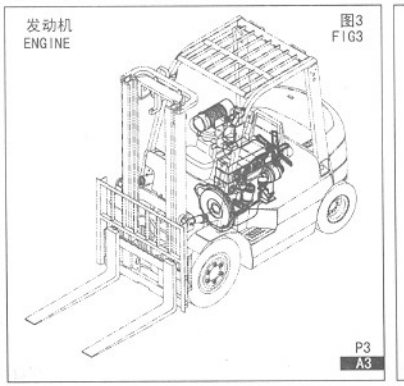

发动机 ENGINE 图4 FIG4 P4 A4

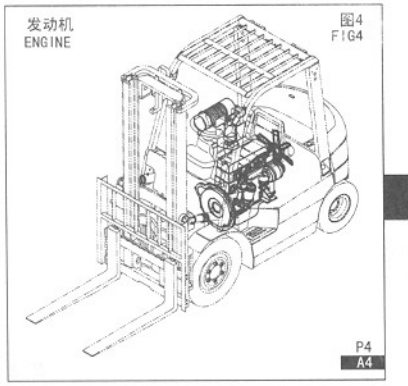

空滤器安装 AIR CLEANER ASS'Y 图5 FIG5 P5 A5

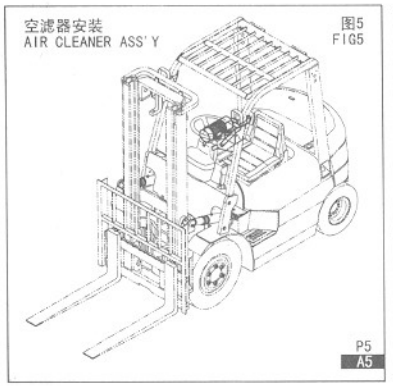

空滤器安装 AIR CLEANER ASS'Y 图6 FIG6 P6 A6

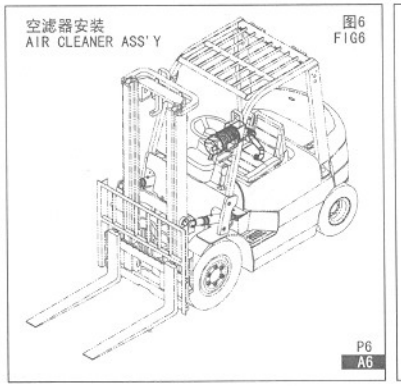

冷却系统 COOLING SYSTEM 图7 FIG7 P7 A7

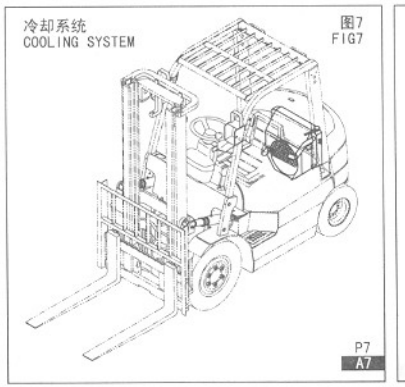

冷却系统(柴油机) COOLING SYSTEM (DIESEL) 图8 FIG8 P8 A8

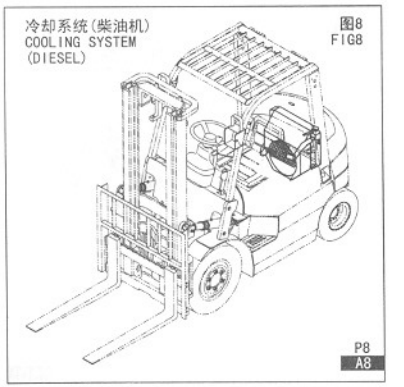

冷却系统(柴油机) COOLING SYSTEM (DIESEL) 图9 FIG9 P9 A9

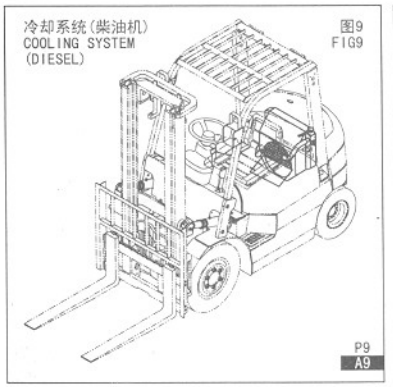

冷却系统 COOLING SYSTEM 图10 FIG10 P10 A10

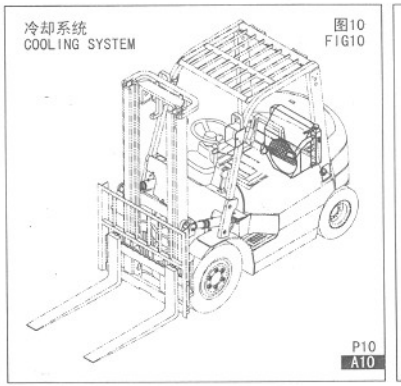

冷却系统 COOLING SYSTEM 图11 FIG11 P11 A11

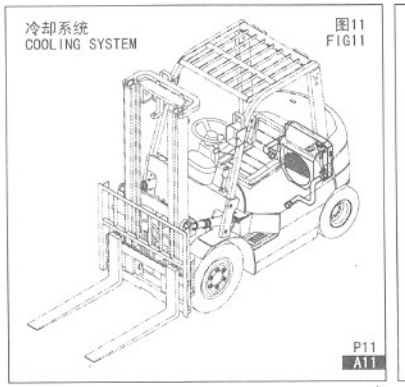

燃油系统 FUEL SYSTEM 图12 FIG12 P12 A12

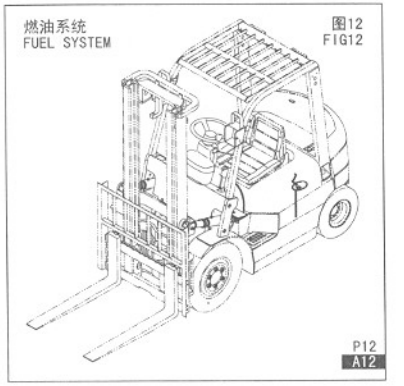

A

https://truckmanualshub.com/

目录 INDEX

A

B

燃油系统 FUEL SYSTEM 图13 FIG13 P13 A13

燃油系统 FUEL SYSTEM 图14 FIG14 P14 A14

燃油系统 FUEL SYSTEM 图15 FIG15 P15 A15

燃油系统 FUEL SYSTEM 图16 FIG16 P16 A16

燃油系统 FUEL SYSTEM 图17 FIG17 P17 A17

排气系统 EXHAUST SYSTEM 图18 FIG18 P18 A18

排气系统 EXHAUST SYSTEM 图19 FIG19 P19 A19

排气系统 EXHAUST SYSTEM 图20 FIG20 P20 A20

排气系统 EXHAUST SYSTEM 图21 FIG21 P21 A21

排气系统 EXHAUST SYSTEM 图22 FIG22. P22 A22

排气系统 EXHAUST SYSTEM 图23 FIG23 P23 A23

电气系统 ELECTRIC SYSTEM 图24 FIG24 P24 B1

https://truckmanualshub.com/

目录 INDEX

电气系统 ELECTRIC SYSTEM 图25 FIG25 P26 B2

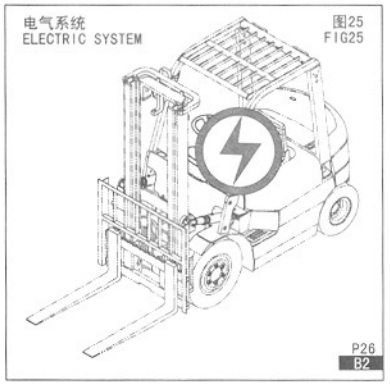

电气系统 ELECTRIC SYSTEM 图26 FIG26 P28 B3

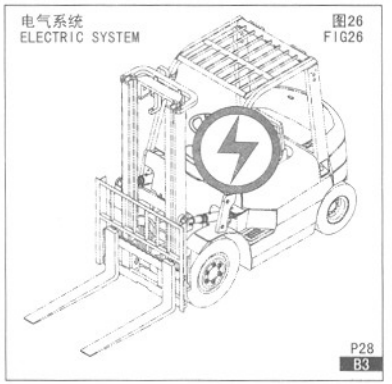

电气系统 ELECTRIC SYSTEM 图27 FIG27 P30 B4

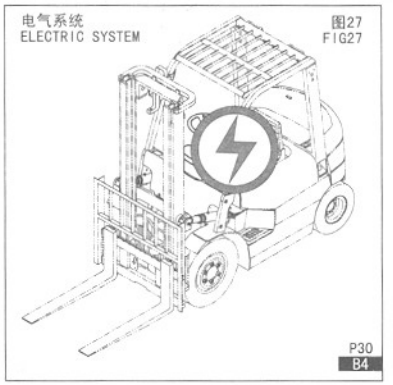

电气系统 ELECTRIC SYSTEM 图28 FIG28 P32 B5

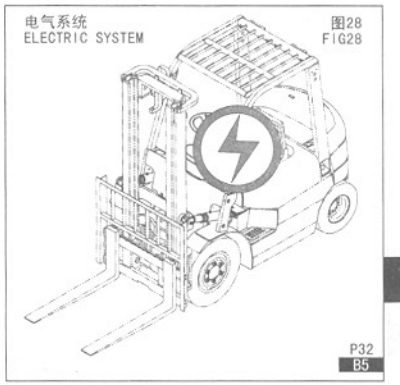

电气系统 ELECTRIC SYSTEM 图29 FIG29 P33 B6

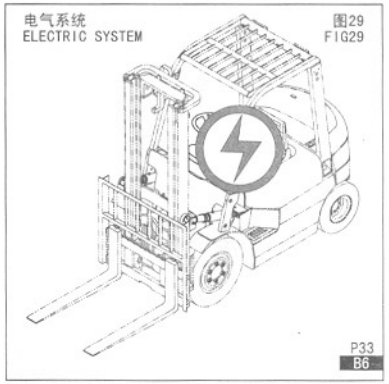

H2000型组合仪表总成 COMBINATION M/T, H2000 TYPE 图30 FIG30 P35 B7

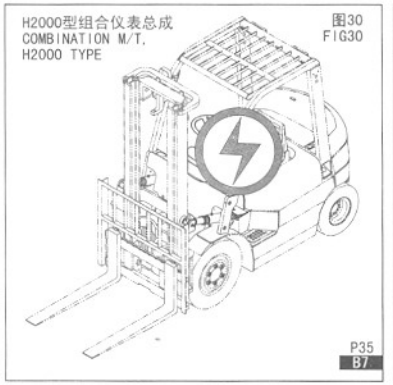

H2001型组合仪表总成 COMBINATION M/T, H2001 TYPE 图31 FIG31 P36 B8

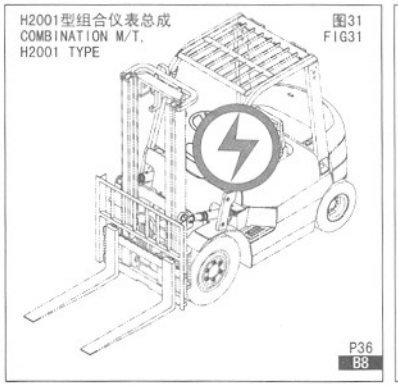

ZB908JH型数字组合仪表 COMBINATION M/T, ZB908JH TYPE 图32 FIG32 P37 B9

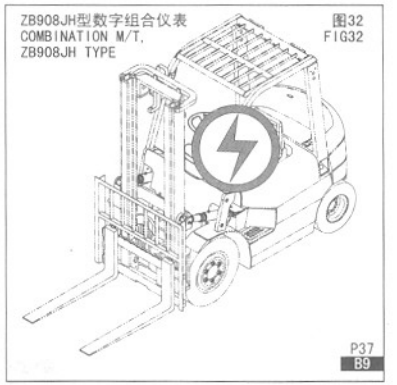

ZB908型数字组合仪表 COMBINATION M/T, ZB908 TYPE 图33 FIG33 P38 B10

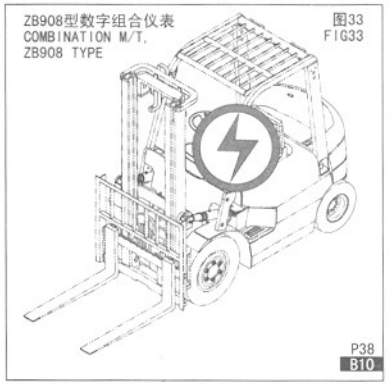

电气元件安装 ELECTRIC ELEMENT MOUNT 图34 FIG34 P39 B11

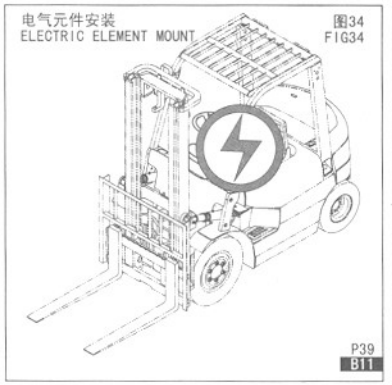

电气元件安装 ELECTRIC ELEMENT MOUNT 图35 FIG35 P40 B12

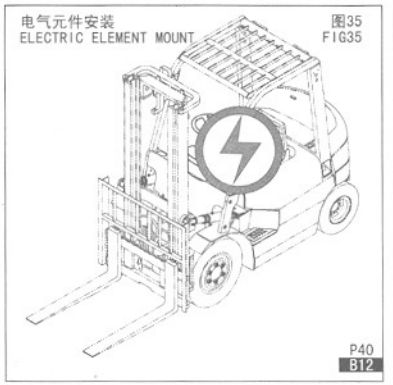

电气元件安装 ELECTRIC ELEMENT MOUNT 图36 FIG36 P41 B13

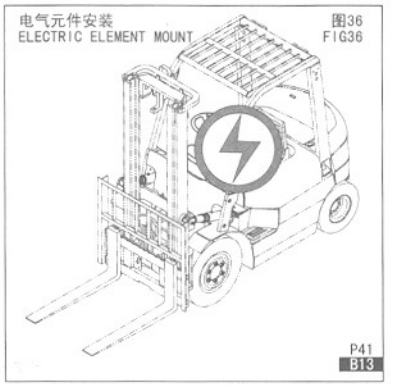

B

https://truckmanualshub.com/

目录 INDEX

B

C

电气元件安装 ELECTRIC ELEMENT MOUNT 图37 FIG37 P42 B14

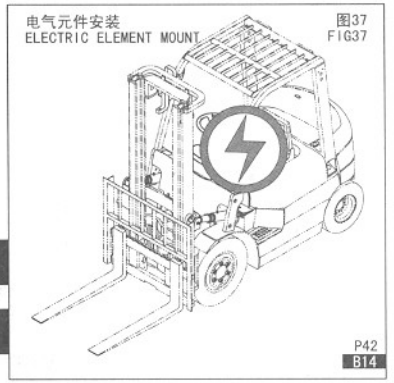

电气元件安装 ELECTRIC ELEMENT MOUNT 图38 FIG38 P43 B15

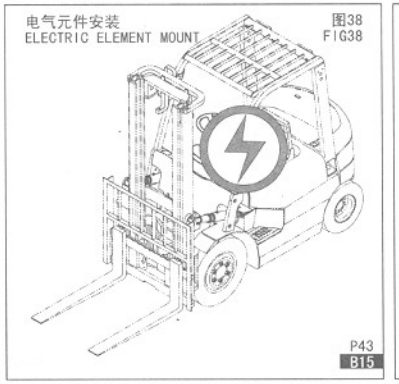

传动装置安装(液力式) DRIVE UNIT MOUNT (TOR-CON TYPE) 图39 FIG39 P44 C1

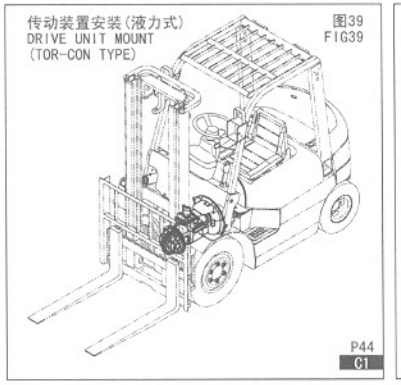

传动装置安装(液力式) DRIVE UNIT MOUNT (TOR-CON TYPE) 图40 FIG40 P45 C2

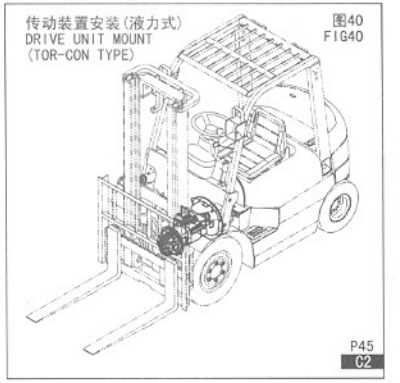

传动装置(液力式) DRIVE UNIT (TOR-CON TYPE) 图41 FIG41 P46 C3

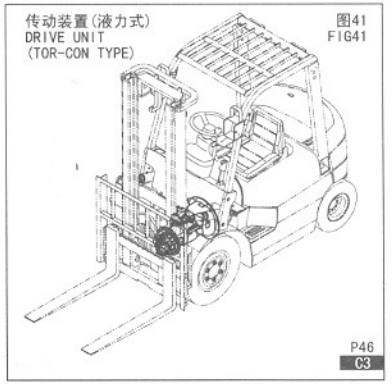

传动装置(液力式) DRIVE UNIT (TOR-CON TYPE) 图42 FIG42 P48 C4

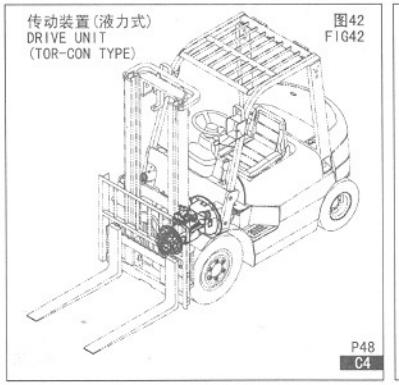

传动装置（盖和微动阀机液控制） DRIVE UNIT (COVER & INCHING VALVE MACHINE-HYDRAULIC EXCHANG DRRECTION) 图43 FIG43 P50 C5

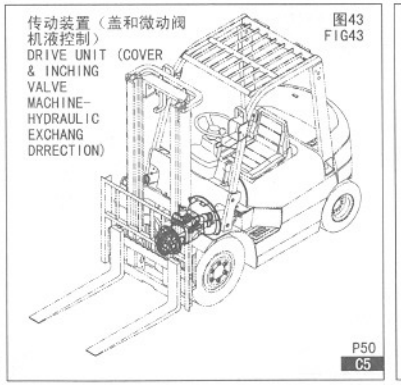

传动装置（盖和微动阀电液控制） DRIVE UNIT (COVER & INCHING VALVE ELECTRIC-HYDRAULIC EXCHANG DRRECTION) 图44 FIG44 P51 C6

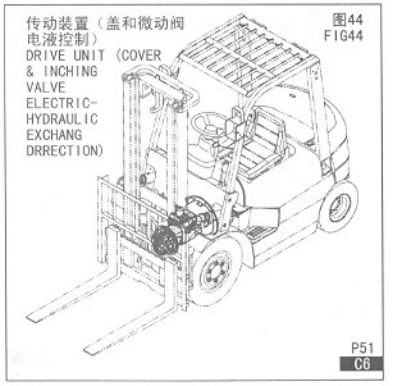

供油泵(液力式) CHARGING PUMP (TOR-CON TYPE) 图45 FIG45 P52 C7

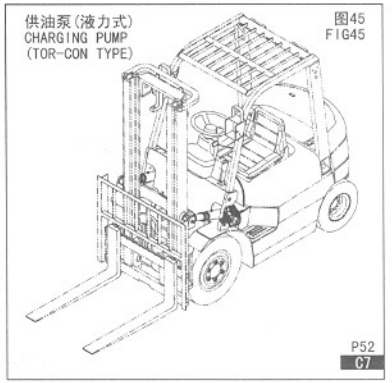

液力离合器(液力式) HYDRAULIC CLUTCH (TOR-CON TYPE) 图46 FIG46 P53 C8

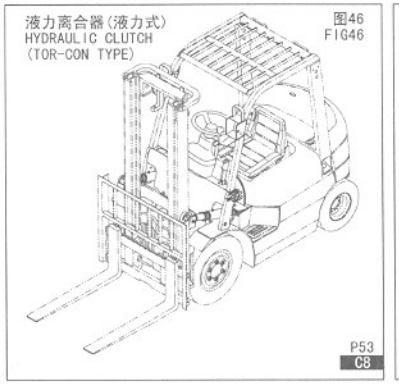

控制阀(液力式) CONTROL VALVE (TOR-CON TYPE) 图47 FIG47 P54 C9

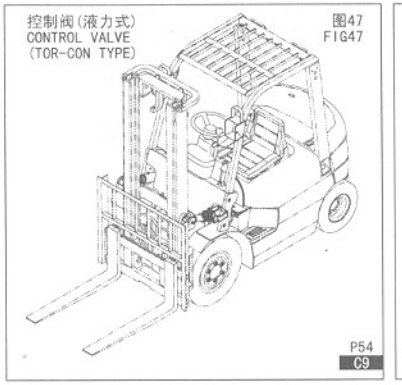

微动阀(液力式) INCHING VALVE (TOR-CON TYPE) 图48 FIG48 P55 C10

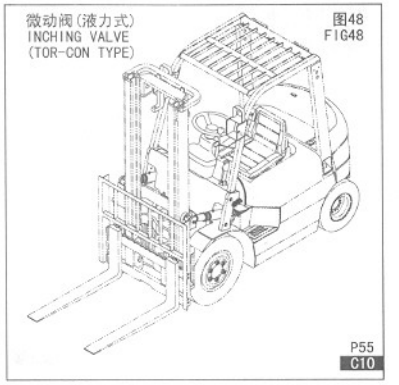

https://truckmanualshub.com/

目录 INDEX

差速器总成 DIFFERENTIAL 图49 FIG49 P56 C11

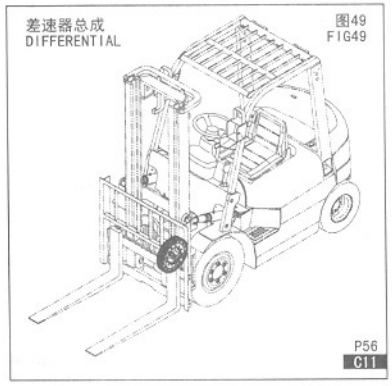

传动装置安装(机械式) DRIVE UNIT MOUNT (CLUTCH TYPE) 图50 FIG50 P57 C12

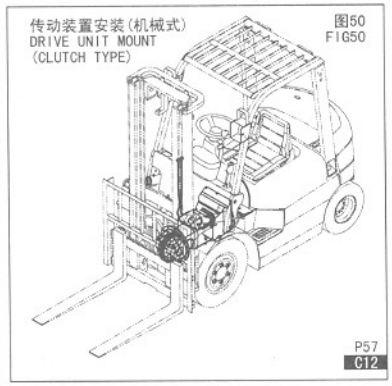

传动装置安装(机械式) DRIVE UNIT MOUNT (CLUTCH TYPE) 图51 FIG51 P58 C13

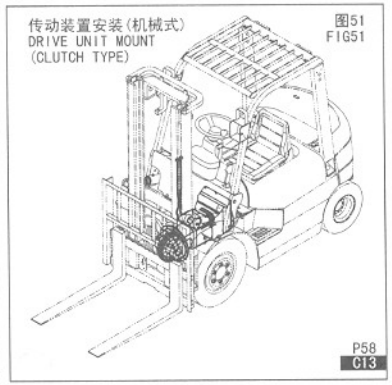

变速箱(机械式) TRANSMISSION(CLUTCH TYPE)(1/2) 图52 FIG52 P59 C14

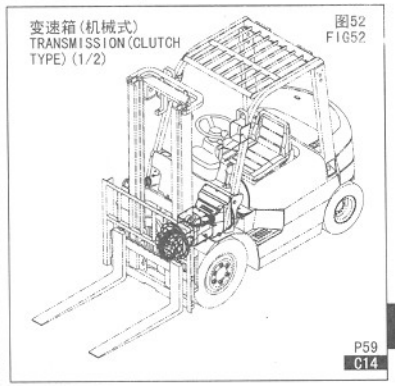

变速箱(机械式) TRANSMISSION(CLUTCH TYPE)(1/2) 图53 FIG53 P61 C15

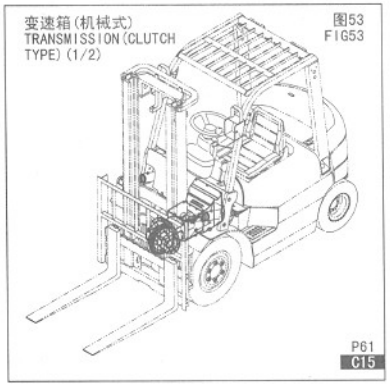

变速箱(机械式) TRANSMISSION(CLUTCH TYPE)(2/2) 图54 FIG54 P63 C16

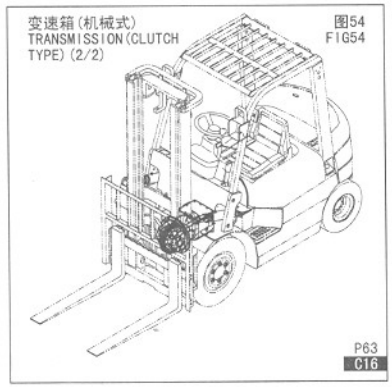

驱动桥 DRIVE AXLE 图55 FIG55 P66 C17

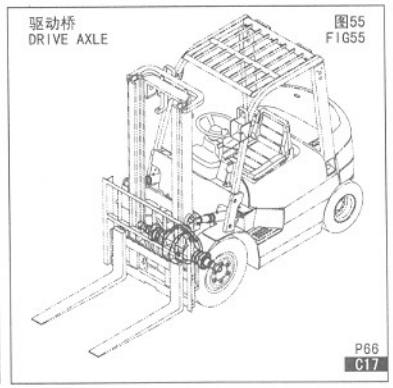

驱动轮(1t, 1.5t单胎) DRIVE WHEEL(SINGLE TIRE) 图56 FIG56 P68 C18

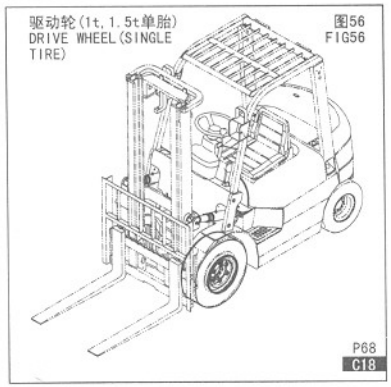

驱动轮(1.8t单胎) DRIVE WHEEL(SINGLE TIRE) 图57 FIG57 P69 C19

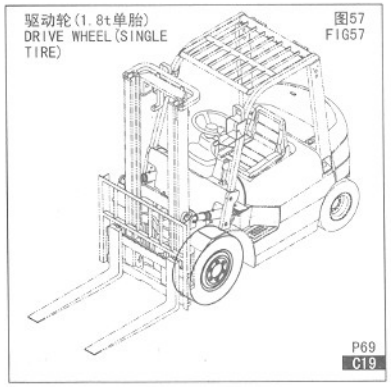

驱动轮(双胎) DRIVE WHEEL(DOUBLE TIRE) 图58 FIG58 P70 C20

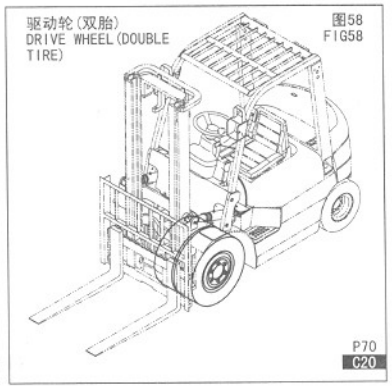

轮式制动器 WHEEL BRAKE 图59 FIG59 P71 C21

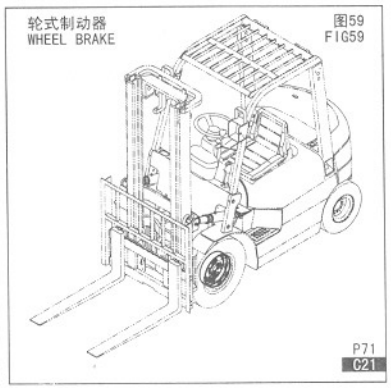

变速箱变速操纵(液力式) TRANSMISSION CONTROL LINKAGE(TOR-CON TYPE) 图60 FIG60 P73 C22

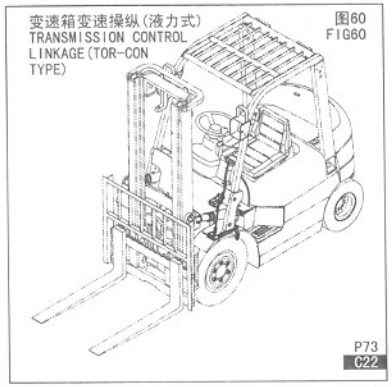

https://truckmanualshub.com/

目录 INDEX

转向系统 STEERING SYSTEM 图61 FIG61 P74 D1

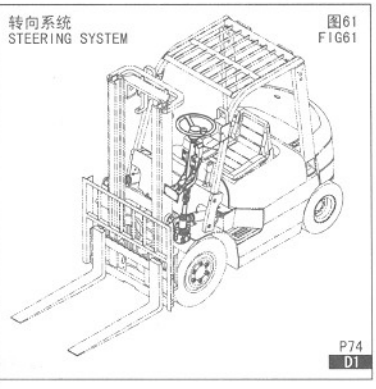

转向桥 STEERING AXLE 图62 FIG62 P76 D2

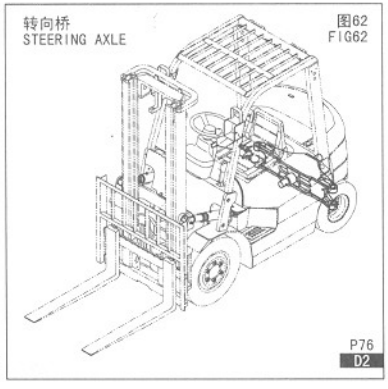

转向轮 STEERING WHEEL 图63 FIG63 P78 D3

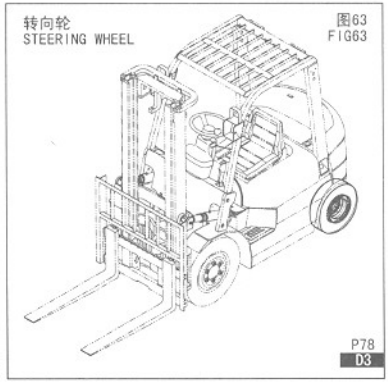

转向油缸 DRIVE CYLINDER 图64 FIG64 P79 D4

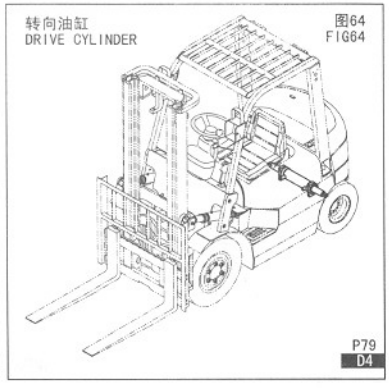

油门操纵(液力式) ACCELERATOR PEDAL (TOR-CON TYPE) 图65 FIG65 P80 E1

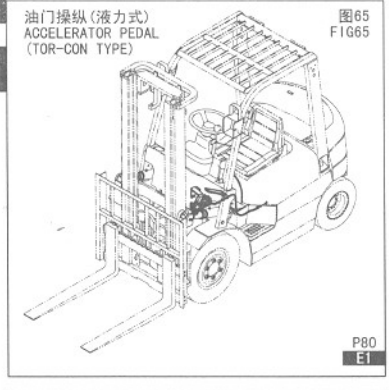

油门操纵(机械式) ACCELERATOR PEDAL (DIESEL-CLUTCH TYPE) 图66 FIG66 P81 E2

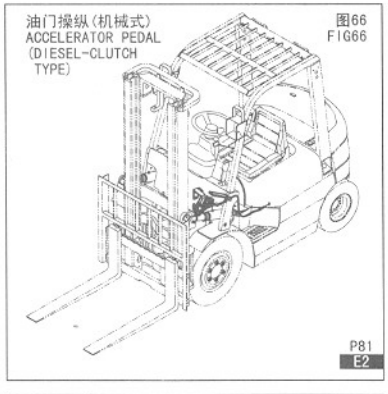

油门操纵 ACCELERATOR PEDAL 图67 FIG67 P82 E3

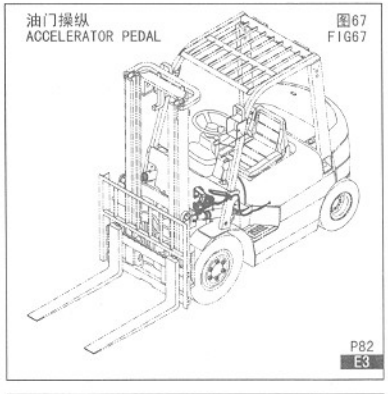

油门操纵 ACCELERATOR PEDAL 图68 FIG68 P83 E4

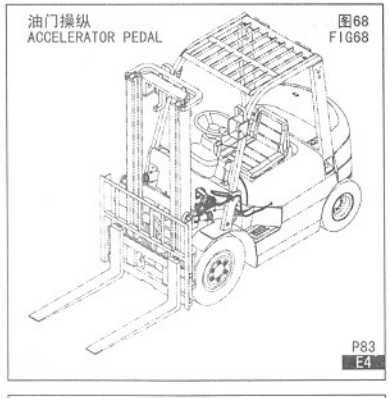

油门操纵 ACCELERATOR PEDAL 图69 FIG69 P84 E5

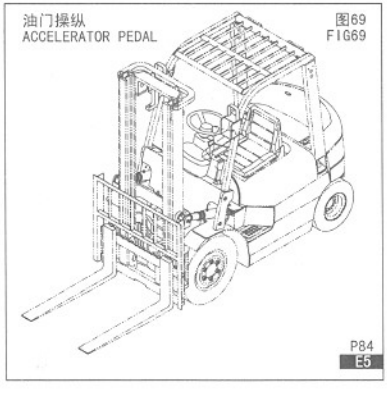

油门操纵 ACCELERATOR PEDAL 图70 FIG70 P85 E6

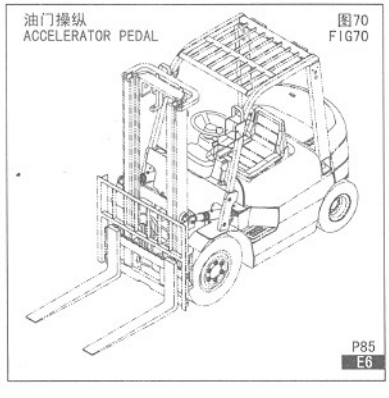

行车制动与微动操纵(液力式) BRAKE & INCHING CONTROL (TOR-CON TYPE) 图71 FIG71 P86 E7

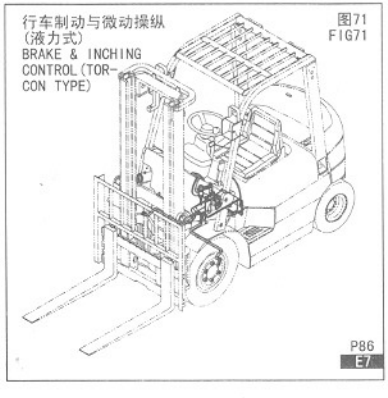

行车制动与离合操纵(机械式) BRAKE & CLUTCH CONTROL (CLUTCH TYPE) 图72 FIG72 P88 E8

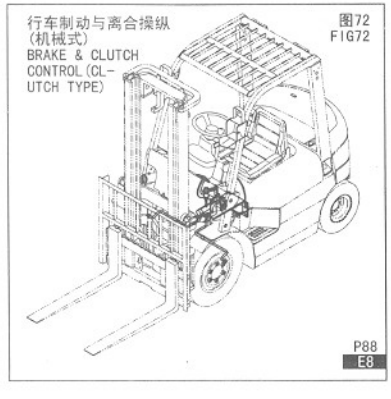

https://truckmanualshub.com/

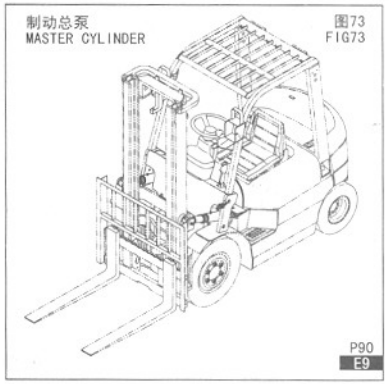

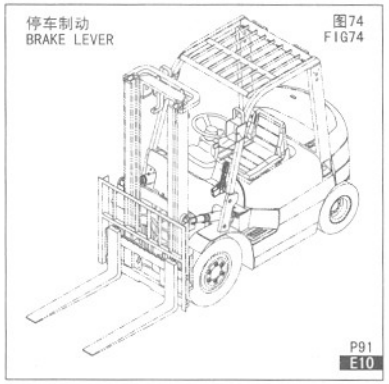

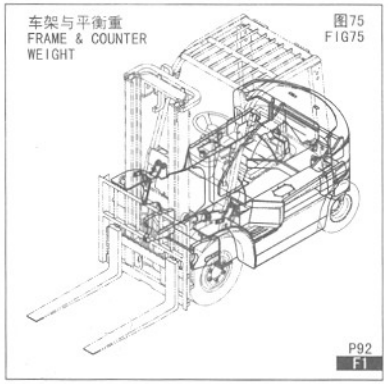

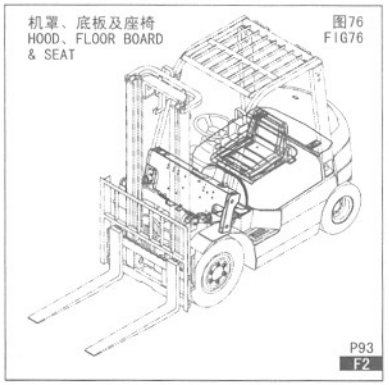

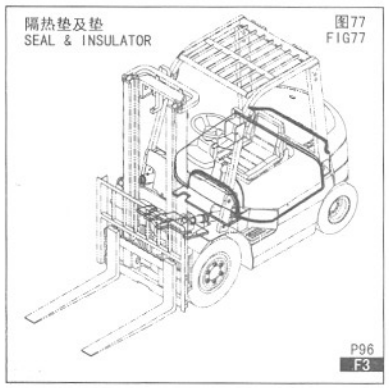

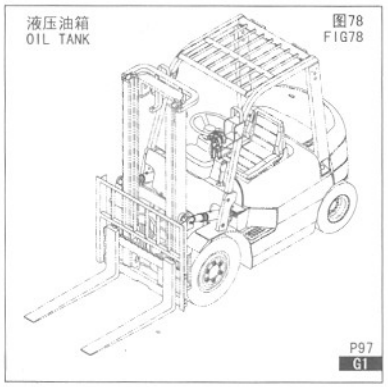

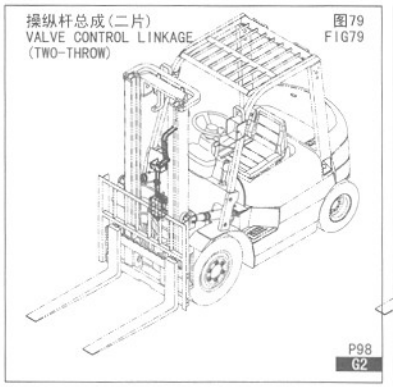

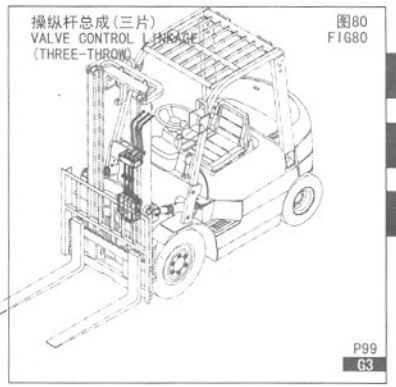

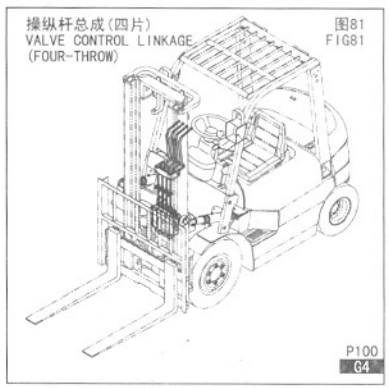

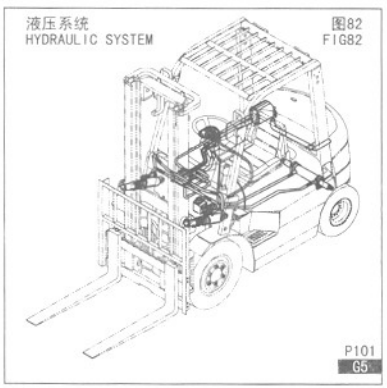

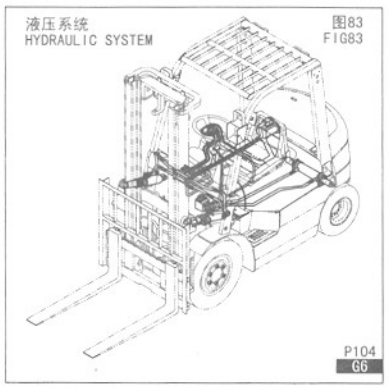

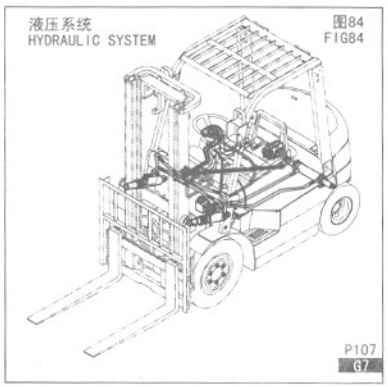

https://truckmanualshub.com/

变矩器油冷却系统
TOR-CON OIL COOLING SYSTEM
图85 FIG85
P109 G8

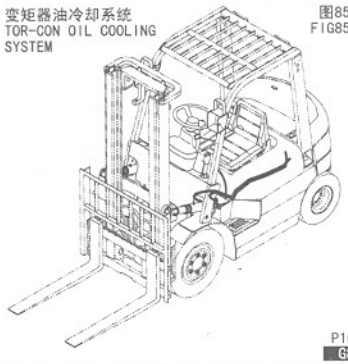

门架管路系统(基本型)
HYDRAULIC SYSTEM MAST (NORMAL MAST KM)
图86 FIG86
P110 G9

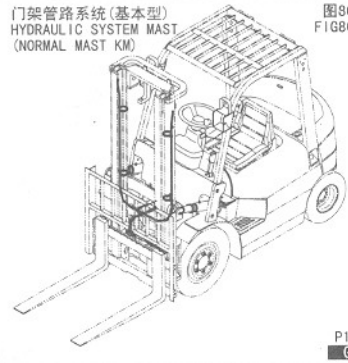

货叉及货叉架(基本型)
FORK & LIFT BRACKET (NORMAL MAST KM)
图87 FIG87
P112 H1

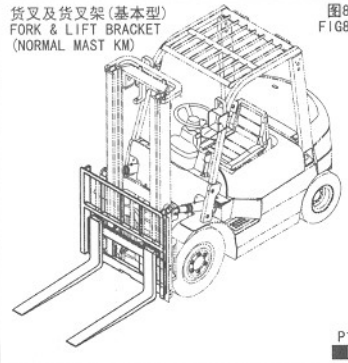

门架(基本型)
MAST (NORMAL MAST KM)
图88 FIG88
P114 H2

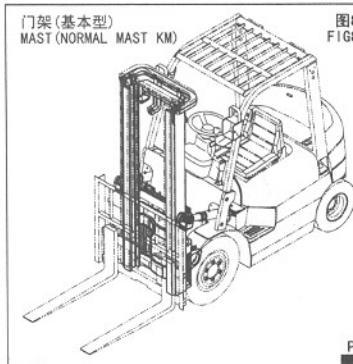

起升油缸(基本型)
LIFT CYLINDER ASS'Y (NORMAL MAST KM)
图89 FIG89
P116 H3

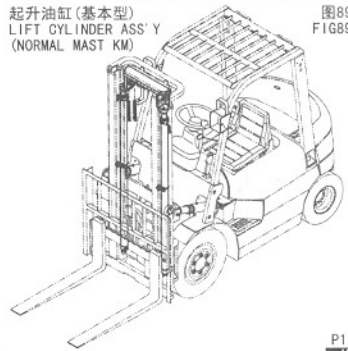

倾斜油缸
TILT CYLINDER
图90 FIG90
P119 H4

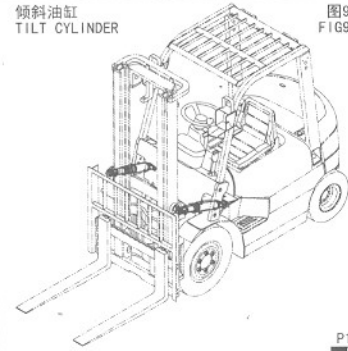

护顶架
OVERHEAD GUARD
图91 FIG91
P121 J1

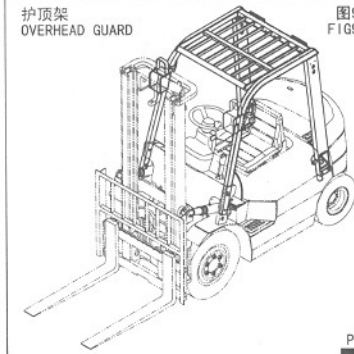

标牌（国内）
DECAL (HOMELAND)
图92 FIG92
P122 K1

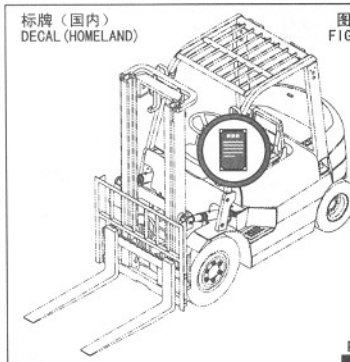

标牌（出国）
DECAL (GO ABROAD)
图93 FIG87
P123 K2

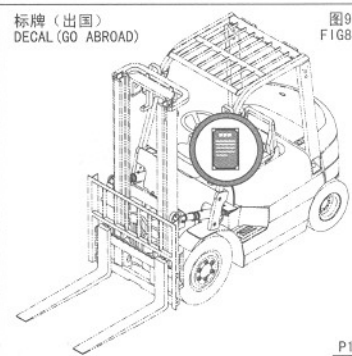

https://truckmanualshub.com/

CPQ,CPQD10,15,18-R5,R8
CPC,CPCD10,15,18-W6,W7,W8,X

序号 Item No	图号 Part No	版本 Edition	零部件名称 Description		件数 Q'ty	备注 Remark
01	B0230-10100	B.0	Bolt	螺栓M10X100	2	GB5782-86
02	23651-02001	D.1	Plate	垫片	2	
03	22671-02001	B.1	Coller	套管	2	
04	H24C1-02001	B.1	Rubber	橡胶垫	2	
05	A22A1-02011	B.1	Rubber	橡胶垫	2	
06	A22A1-02041	D.1	Washer	垫圈	2	
07	B4016-00010	B.0	Nut	螺母M10	2	GB6184-86
08	H28V1-00201	D.2	Air cleaner ass'y	空滤器安装	1	See Fig.5 CPQ(D)10~18
-	H83A1-00201	B.1	Air cleaner ass'y	空滤器安装	1	See Fig.5 CPC(D)10~18-X
-	H15C1-00201	B.2	Air cleaner ass'y	空滤器安装	1	See Fig.5 CPC(D) 10~18-W6,W7,W8
09	10100-K9500	B.0	Engine	汽油机H15KA	1	CPQ(D)10~18-R5
-	H83A1-00211	B.0	Engine	柴油机NB485BPG	1	CPC(D)10~18-X
-	222A1-00102	B.0	Engine	柴油机C240PKJ	1	CPC(D)10~18-W6
-	10100-K9600	B.0	Engine	汽油机H20KA	1	CPQ(D)10~18-R8
-	H25U1-00101	B.0	Engine	柴油机C240PKJ-20	1	CPC(D)10~18-W7
-	524H2-70012	B.0	Engine	柴油机C240PKJ-17	1	CPC(D)10~18-W8

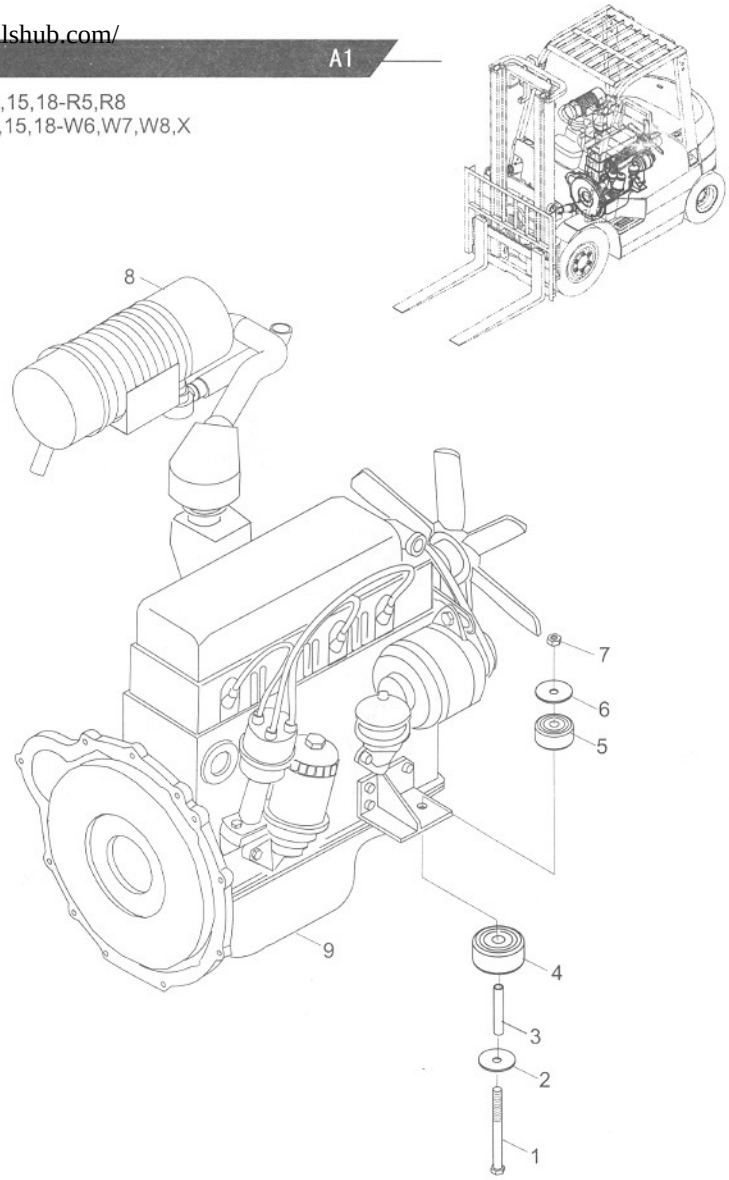

https://truckmanualshub.com/

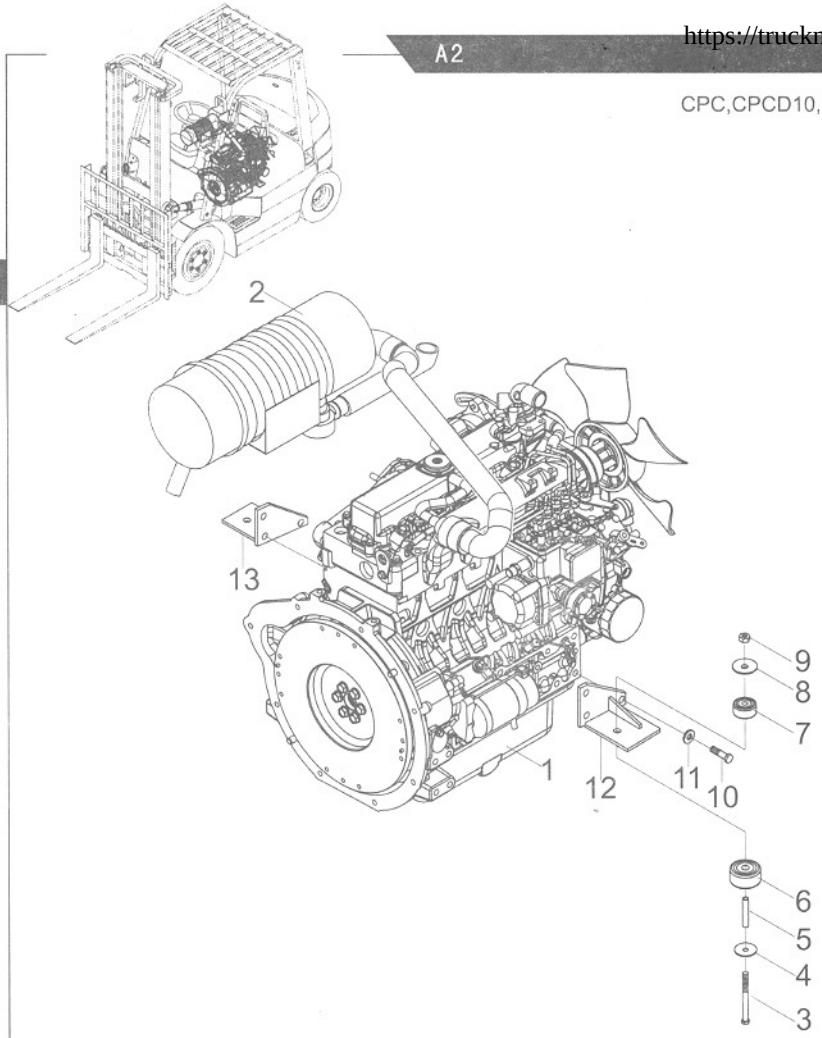

CPC,CPCD10,15,18-Ku

序号 Item No	图 号 Part No	版本 Edition	零部件名称 Description		件数 Q'ty	备 注 Remark
A	H11U1-00001	B.3	Engine setting	发动机安装	1	
01	H2B91-00202	B.0	Engine	久保田V2403发动机	1	
02	H11U1-00101	B.4	Air cleaner ass'y	空滤器安装	1	See Fig.6
03	B0230-10100	B.0	Bolt	螺栓M10x100	2	GB5782-86
04	23651-02001	B.1	Plate	垫片	2	
05	22671-02001	B.1	Coller	套管	2	
06	H24C1-02001	B.1	Rubber	橡胶垫	2	
07	A22A1-02011	B.1	Rubber	橡胶垫	2	
08	A22A1-02041	D.1	Washer	垫圈	2	
09	B4023-00010	B.0	Nut	螺母M10	2	GB6184-86
10	B0530-12025	B.0	Bolt	螺栓M12x1. 25x25	6	GB5786-86
11	B5050-00012	B.0	Washer,lock	垫圈12	6	GB93-87
12	H2B91-00401	B.2	Engine support R.H.	发动机右支架	1	
13	H2B91-00501	B.2	Engine support L.H.	发动机左支架	1	

https://truckmanualshub.com/

CPQ,CPQD10,15,18-ZJ,ZJ2

序号 Item No	图号 Part No	版本 Edition	零部件名称 Description		件数 Q'ty	备注 Remark
01	B0230-10100	B.0	Bolt	螺栓M10×100	2	GB5782-86
02	23651-02001	D.1	Plate	垫片	2	
03	H25S1-02001	B.2	Coller	套管	2	CPC(D)10~18-ZJ
-	22671-02001	B.1	Coller	套管	2	CPC(D)10~18-ZJ2
04	H24C1-02001	B.1	Rubber	橡胶垫	2	
05	A22A1-02011	B.1	Rubber	橡胶垫	2	
06	A22A1-02041	D.1	Washer	垫圈	2	
07	B4016-00010	B.0	Nut	螺母M10	2	GB6184-86
08	H28V1-00201	D.2	Air cleaner ass'y	空滤器安装	1	See Fig.5
09	E94N1-00001	B.3	Engine	HW491汽油机	1	CPC(D)10~18-ZJ
-	E98T1-00001	B.1	Engine	HW491GP带泵汽油机	1	CPC(D)10~18-ZJ2
10	H88A1-02001	B.3	Spacer	风扇垫块	1	
11	H94N1-02031	B.1	Board	点火线圈安装板	1	CPC(D)10~18-ZJ2

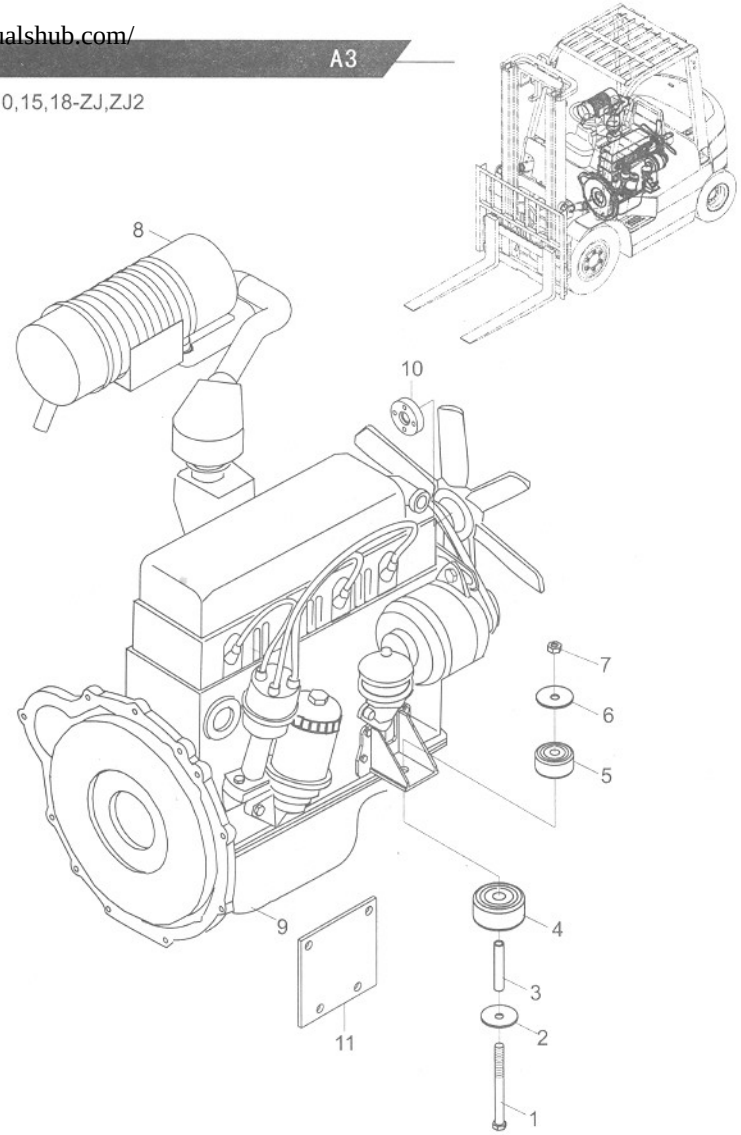

https://truckmanualshub.com/

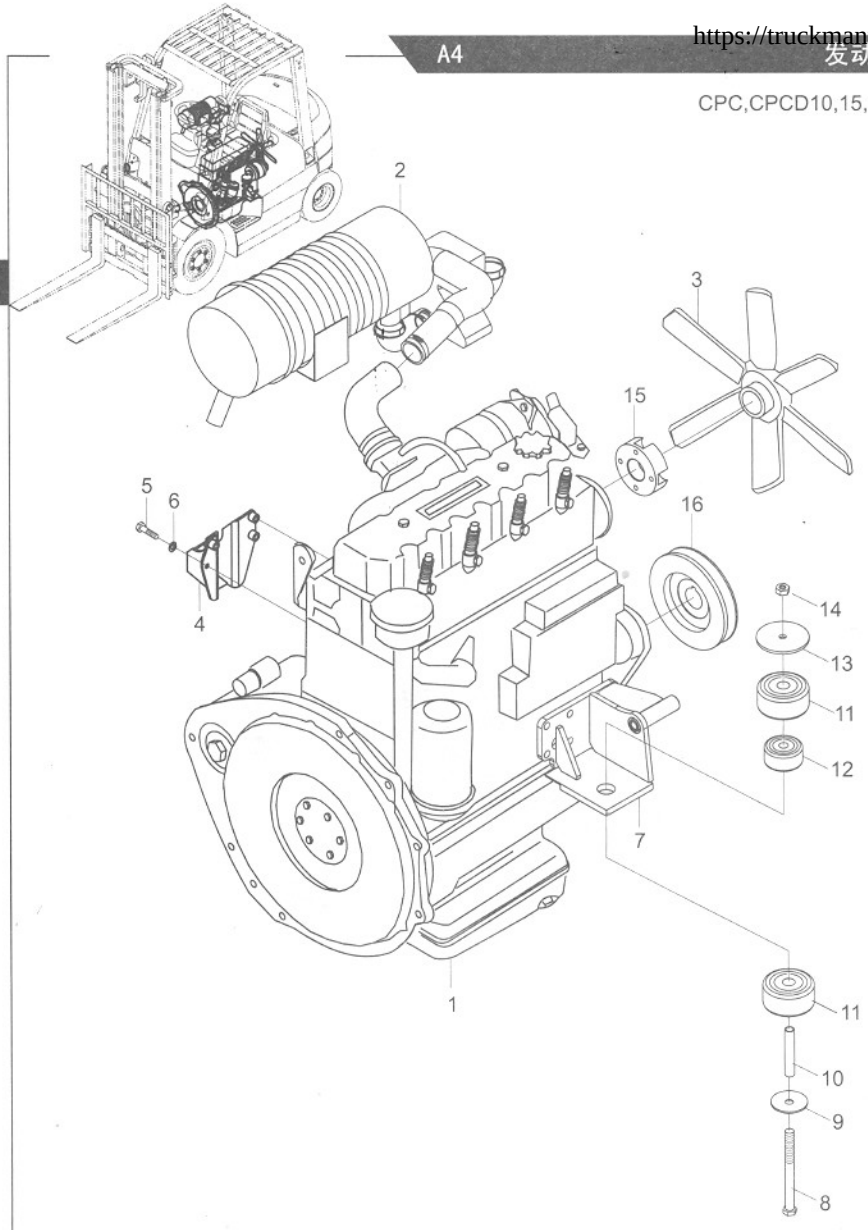

CPC,CPCD10,15,18-HJ

序号 Item No	图 号 Part No	版本 Edition	零部件名称 Description		件数 Q'ty	备 注 Remark
01	E24C1-00001	B.1	Engine	HJ493型柴油机	1	
02	H87A1-00201	D.1	Air cleaner ass'y	空滤器安装	1	See Fig.5
03	F390-28-52-7	B.0	Fan	排风扇	1	
04	H97Y1-00221	B.4	Engine support R.H.	发动机右支架	1	
05	B0110-10025	B.0	Bolt	螺栓M10X25	1	GB5781-86
06	B5050-00010	B.0	Washer,lock	垫圈10	1	GB93-87
07	H97Y1-00401	B.9	Engine support L.H.	发动机左支架	1	
08	B0230-10100	B.0	Bolt	螺栓M10X100	2	GB5782-86
09	23651-02001	D.1	Plate	垫片	2	
10	22671-02001	B.1	Coller	套管	2	
11	H24C1-02001	B.1	Rubber	橡胶垫	2	
12	A22A1-02011	B.1	Rubber	橡胶垫	2	
13	A22A1-02041	D.1	Washer	垫圈	2	
14	B7720-00010	B.0	Nut	螺母M10	2	GB889-86
15	H87A1-02011	B.1	Spacer	风扇垫块	1	
16	H87A1-02001	B.1	Pulley	曲轴皮带轮	1	

https://truckmanualshub.com/

图5/FIG5 空滤器安装/AIR CLEANER ASS'Y

CPQ,CPQD10,15,18
CPC,CPCD10,15,18-W6,W7,W8,X

序号 Item No	图号 Part No	版本 Edition	零部件名称 Description	件数 Q'ty	备注 Remark
A	H28V1-00201	D.2	Air clearner ass'y 空滤器安装	1	CPQ(D)10~18
-	H83A1-00201	B.1	Air clearner ass'y 空滤器安装	1	CPC(D)10~18-X
-	H15C1-00201	B.2	Air clearner ass'y 空滤器安装	1	CPC(D)10~18-W6,W7,W8
-	H87A1-00201	D.1	Air clearner ass'y 空滤器安装	1	CPC(D)10~18-HJ
01	Z4590-00060	B.0	Clip 双钢丝卡箍 60	2	
02	H24C1-00211	B.1	Air cleaner 空滤器	1	CPQ(D)10~18
-	H25S1-00212	B.2	Air cleaner 空滤器	1	CPC(D)10~18-W6,W7,W8,X,HJ
03	H28V1-02101	D.1	Hose 空滤器管	1	CPQ(D)10~18
-	H83A1-02001	B.1	Hose 空滤器管	1	CPC(D)10~18-X
-	H25S1-02021	B.1	Hose 空滤器管	1	CPC(D)10~18-W6,W7,W8
-	H87A1-02021	D.1	Hose 空滤器管	1	CPC(D)10~18-HJ
04	H24C1-02022	B.1	Bracket 支架	1	
05	B0530-08016	B.0	Bolt 螺栓M8X1X16	4	GB5786-86
06	B5050-00008	B.0	Washer,lock 垫圈8	4	GB93-87
07	Z4590-00060	B.0	Clip 双钢丝卡箍 60	2	CPQ(D)10~18
				1	CPC(D)10~18-W6,W7,W8,HJ
-	Z4590-00070	B.0	Clip 双钢丝卡箍 70	2	CPC(D)10~18-X
08	H28V1-02003	D.2	Duct 进气管	1	
09	Z4590-00075	B.0	Clip 双钢丝卡箍 75	1	CPC(D)10~18-W6,W7,W8,HJ

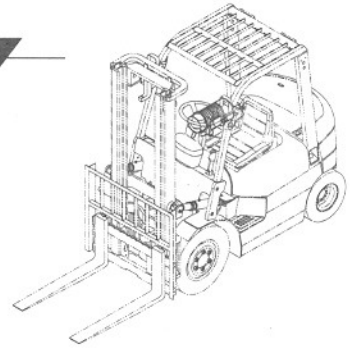

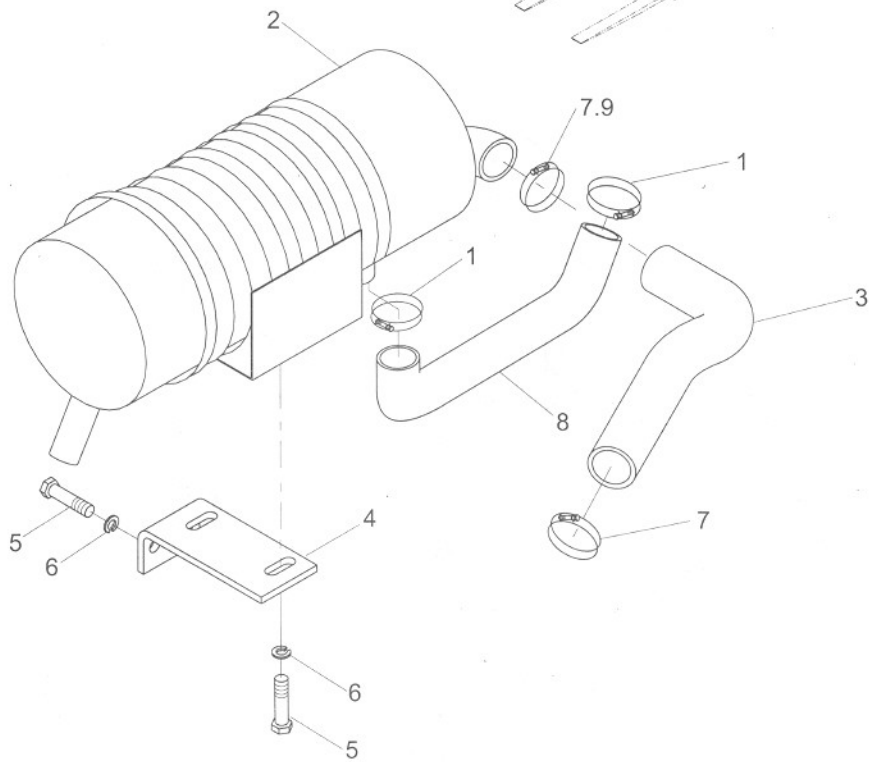

https://truckmanualshub.com/

空滤器安装 /AIR CLEANER ASS' Y

图6/FIG6

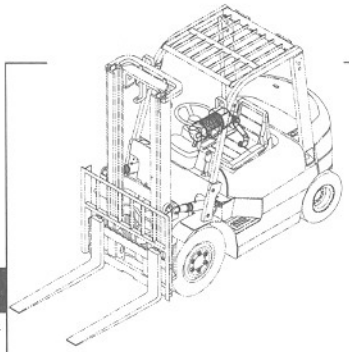

CPC,CPCD10,15,18-Ku

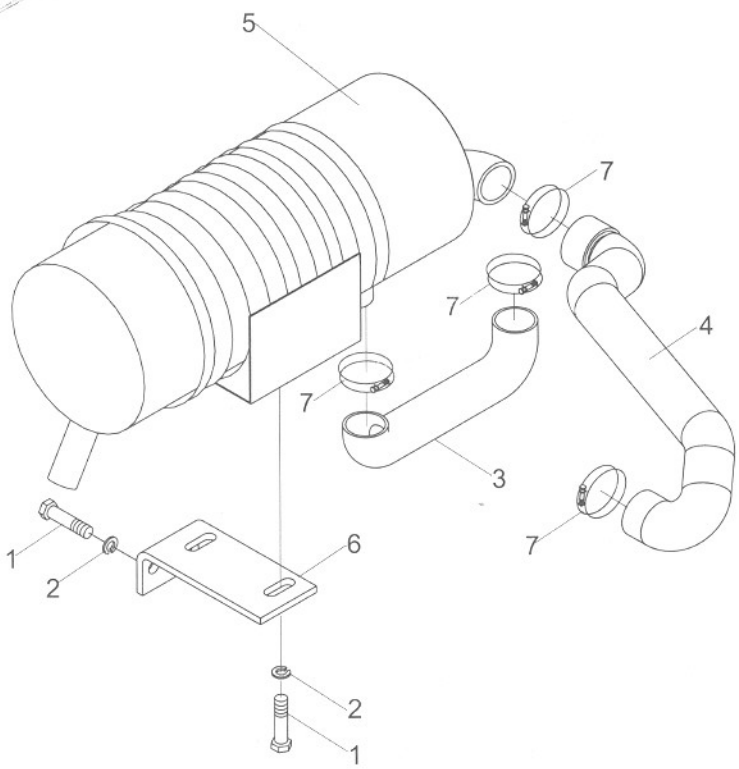

序号 Item No	图 号 Part No	版本 Edition	零部件名称 Description		件数 Q'ty	备 注 Remark
A	H11U1-00101	B.4	Aire cleaner ass'y	空滤器安装	1	
01	B0330-08016	B.0	Bolt	螺栓M8x16	4	GB5783-86
02	B5050-00008	B.0	Washer,lock	垫圈8	4	GB93-87
03	H11U1-02061	B.2	Duct	进气胶管	1	
04	H2B91-02011	B.1	Hose	空滤器管	1	
05	H99Y1-00311	B.1	Air cleaner	空气滤清器	1	
06	H99Y1-02013	B.1	Bracket	支架	1	
07	Z4590-00060	B.0	Clip	双钢丝卡箍 60	4	

https://truckmanualshub.com/

CPQ,CPQD10,15,18-R5,R8
CPC,CPCD10,15,18-X

序号 Item No	图号 Part No	版本 Edition	零部件名称 Description		件数 Q'ty	备注 Remark
01	A16A2-12001	B.0	Hose, lower	下水管	1	CPQ(D)10~18
-	H83A2-12021	B.1	Hose,lower	下水管	1	CPC(D)10~18-X
02	Z4590-00045	B.0	Clip	双钢丝卡箍∅45	4	
03	H24C2-10201	B.1	Tank	副水箱	1	
04	B0310-06015	B.0	Bolt	螺栓M6 X 15	2	GB5783-86
05	B5050-00006	B.0	Washer,lock	垫圈6	2	GB93-87
06	H24C2-12011	B.1	Bracket	支架	1	
07	Z4590-00012	B.0	Clip	双钢丝卡箍∅12	2	
08	Z7500-08140	B.0	Hose	橡胶管∅8X1400	1	CPQ(D)10~18
-	Z7500-08170	B.0	Hose	橡胶管∅8X1700	1	CPC(D)10~18-X
09	A16A2-12011	B.2	Hose,lower	上水管	1	CPQ(D)10~18
-	H83A2-12032	B.1	Hose,upper	上水管	1	CPC(D)10~18-X
10	H12C2-10202	B.2	Radiator	水箱总成	1	CPQ10~18
-	H83A2-10201	B.2	Radiator	水箱总成	1	CPC10,15,18-X
-	H12D2-10202	B.3	Radiator	水箱总成	1	CPQD10~18
-	H83B2-10201	B.2	Radiator	水箱总成	1	CPCD10~18-X
11	A22A2-12001	D.1	Rubber	橡胶垫Ⅰ	2	
12	A22A2-12031	D.1	Rubber	橡胶垫Ⅱ	2	
13	A22A2-12041	D.4	Bolt	螺栓	2	
14	22252-32251	D.1	Washer	垫片	2	
15	B4016-00008	B.0	Nut	螺母M8	2	GB6184-86
16	B5210-00010	B.0	Washer	垫圈10	2	GB96-85
17	Z7400-08020	B.0	Pipe, vinyl	透明胶管∅8 X 200	1	
18	H93C2-12021	B.3	Bracket	副水箱支架	1	CPC(D)10~18-X

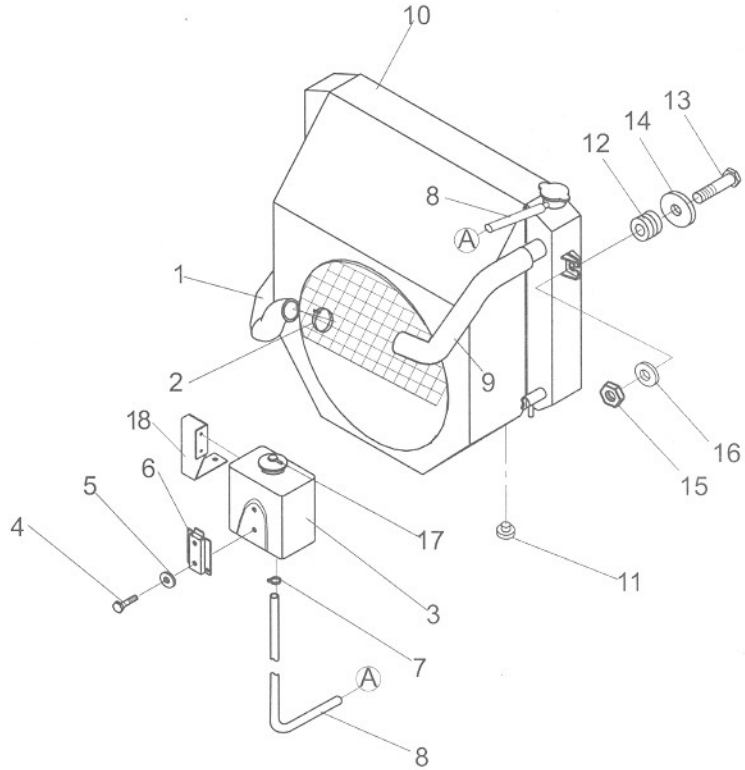

https://truckmanualshub.com/

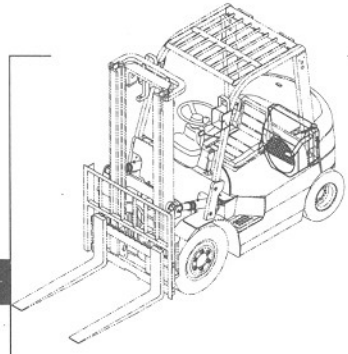

CPC,CPCD10,15,18-W6,W7,W8

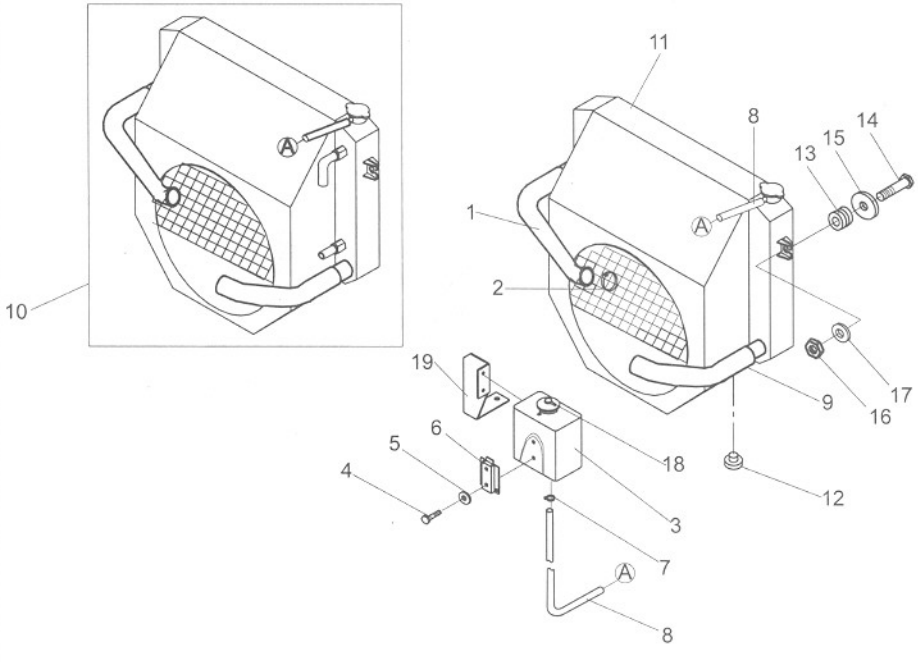

序号 Item No	图号 Part No	版本 Edition	零部件名称 Description		件数 Q'ty	备注 Remark
01	A15E2-12011	B.0	Hose	进水管	1	
02	Z4590-00045	B.0	Clip	双钢丝卡箍∅45	4	
03	H24C2-10201	B.1	Tank	副水箱	1	
04	B1310-06016	B.0	Screw	螺钉M6X16	2	GB819-85
05	B5050-00006	B.0	Washer,lock	垫圈6	2	GB93-87
06	H24C2-12011	B.1	Bracket	支架	1	
07	Z4590-00012	B.0	Clip	双钢丝卡箍∅12	2	
08	Z7500-08170	B.0	Hose	橡胶管 ∅8X1700	1	
09	H15C2-12022	B.3	Hose	出水管	1	
10	H15D2-10201	B.2	Radiator	水箱总成	1	
11	H15C2-10201	B.2	Radiator	水箱总成	1	
12	A22A2-12001	D.1	Rubber	橡胶垫 I	2	
13	A22A2-12031	D.1	Rubber	橡胶垫 II	2	
14	A22A2-12041	D.4	Bolt	螺栓	2	
15	22252-32251	D.1	Washer	垫片	2	
16	B4023-00008	B.0	Nut	螺母M8	2	GB6184-86
17	B5310-00010	B.0	Washer	垫圈10	2	GB97.1-85
18	Z7400-08020	B.0	Pipe, vinyl	透明胶管∅8×200	1	
19	H15C2-12011	D.2	Bracket	副水箱支架	1	

https://truckmanualshub.com/

CPC,CPCD10,15,18-Ku

序号 Item No	图号 Part No	版本 Edition	零部件名称 Description		件数 Q'ty	备注 Remark
A	HRH11U2101 H11U2-10001	B.2	Cooling system	冷却系统	1	CPC10,15,18
-	HRH11U2101 H11V2-10001	B.2	Cooling system	冷却系统	1	CPCD10,15,18
01	22252-32251	D.1	Washer	垫片	2	
02	A22A2-12001	D.1	Rubber	橡胶垫Ⅰ	2	
03	A22A2-12031	D.1	Rubber	橡胶垫Ⅱ	2	
04	A22A2-12041	D.4	Bolt	螺栓	2	
05	B4023-00008	B.0	Nut	螺母M8	2	GB6184-86
06	B5050-00006	B.0	Washer,lock	垫圈6	2	GB93-87
07	B5310-00010	B.0	Washer	垫圈10	2	GB97.1-85
08	H24C2-10201	B.3	Tank	副水箱	1	
09	H24C2-12011	B.2	Bracket	支架	1	
10	H11U2-10201	B.3	Radiator	水箱总成	1	CPC10,15,18
-	H11V2-10201	B.3	Radiator	水箱总成	1	CPCD10,15,18
11	H11U2-12021	B.2	Hose,lower	下水管	1	
12	H11U2-12011	B.2	Hose,upper	上水管	1	
13	Z4590-00012	B.0	Clip	双钢丝卡箍 12	2	
14	Z4590-00045	B.0	Clip	双钢丝卡箍 45	4	
15	Z7400-08020	B.0	Pipe,vinyl	透明胶管 8x200	1	
16	Z7500-08120	B.0	Hose	橡胶管 8x1200	1	GB819-85
17	B1310-06016	B.0	Bolt	螺钉M6x16	2	
18	H15C2-12011	D.2	Bracket	副水箱支架	1	

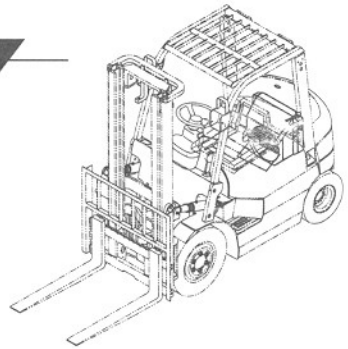

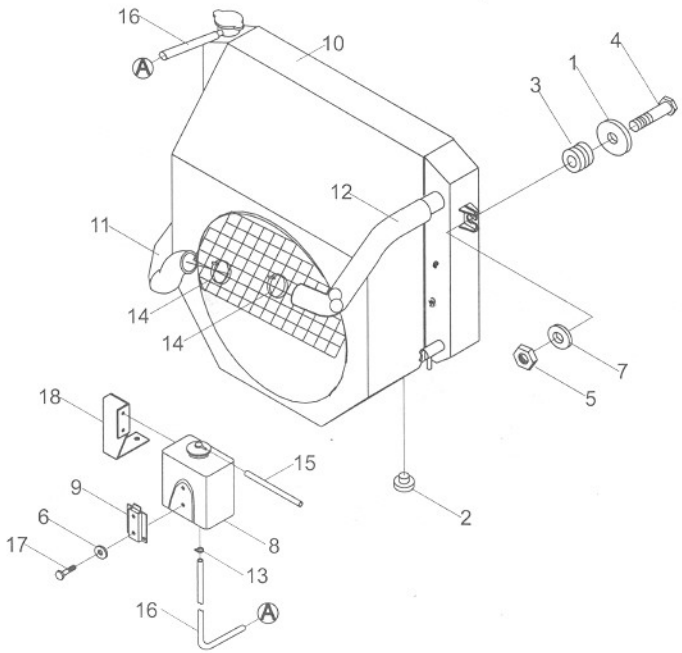

https://truckmanualshub.com/

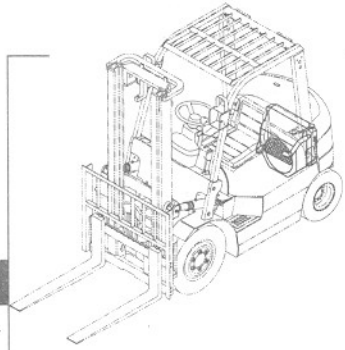

CPQ,CPQD10,15,18-ZJ,ZJ2

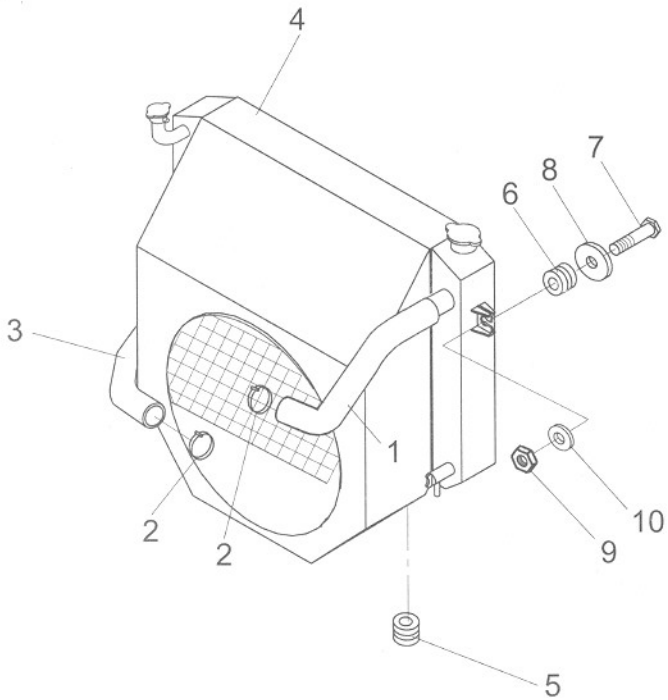

序号 Item No	图 号 Part No	版本 Edition	零部件名称 Description		件数 Q'ty	备 注 Remark
01	H88A2-12011	B.0	Hose, upper	上水管	1	
02	Z4590-00045	B.0	Clip	双钢丝卡箍∅45	4	
03	H88A2-12001	B.1	Hose, lower	下水管	1	
04	H88A2-10201	B.2	Radiator	水箱总成	1	CP Q10~18-ZJ
-	H82C2-10201	B.2	Radiator	水箱总成	1	CPQ10~18-ZJ2
-	H88B2-10201	B.2	Radiator	水箱总成	1	CPQD10~18-ZJ
-	H82D2-10201	B.2	Radiator	水箱总成	1	CPQD10~18-ZJ2
05	A22A2-12001	D.1	Rubber	橡胶垫I	2	
06	A22A2-12031	D.1	Rubber	橡胶垫II	2	
07	A22A2-12041	D.4	Bolt	螺栓	2	
08	22252-32251	D.1	Washer	垫片	2	
09	B4016-00008	B.0	Nut	螺母M8	2	GB6184-86
10	B5310-00010	B.0	Washer	垫圈10	2	GB97.1-85

https://truckmanualshub.com/

CPC,CPCD10,15,18-HJ

序号 Item No	图号 Part No	版本 Edition	零部件名称 Description		件数 Q'ty	备注 Remark
01	H87A2-12001	B.1	Hose,upper	上水管	1	
02	Z4590-00045	B.0	Clip	双钢丝卡箍∅45	4	
03	H87A2-12011	B.1	Hose,lower	下水管	1	
04	H87A2-10201	B.1	Radiator	水箱总成	1	CPC
05	A22A2-12001	D.1	Rubber	橡胶垫I	2	
06	A22A2-12031	D.1	Rubber	橡胶垫II	2	
07	A22A2-12041	D.4	Bolt	螺栓	2	
08	22252-32251	D.1	Washer	垫片	2	
09	B4016-00008	B.0	Nut	螺母M8	2	GB6184-86
10	B5310-00010	B.0	Washer	垫圈10	2	GB97.1-85
11	H87B2-10201	B.1	Radiator	水箱总成	1	CPCD

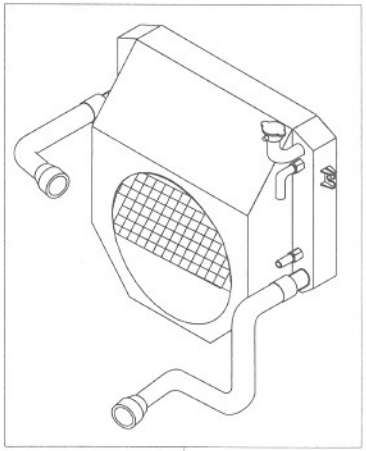

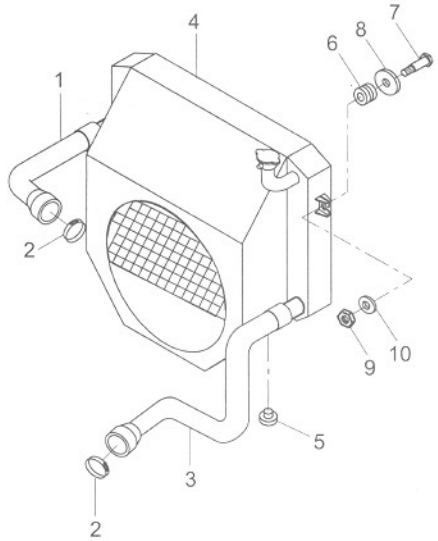

https://truckmanualshub.com/

A

CPQ,CPQD10,15,18

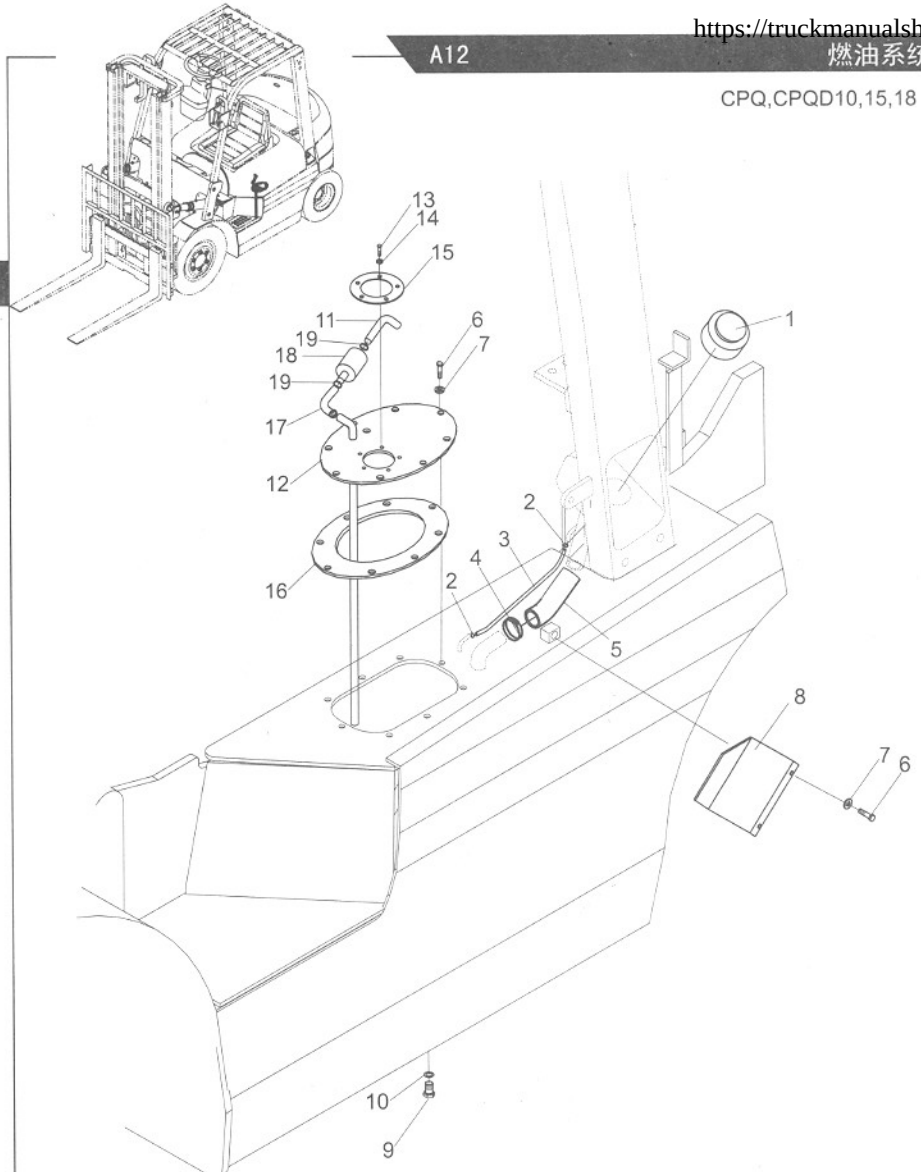

序号 Item No	图 号 Part No	版本 Edition	零部件名称 Description		件数 Q'ty	备 注 Remark
A	H12C2-20001	B.5	Fuel system	燃油系统	1	
01	23452-22201	D.1	Cap	加油盖	1	
02	Z4590-00019	B.0	Clip	双钢丝卡箍∅19	2	
03	Z7300-13026	B.0	Tube	胶管∅13X260	1	
04	Z4590-00065	B.0	Clip	双钢丝卡箍∅65	2	
05	A24F2-22001	B.0	Hose	加油管	1	
06	B0330-08016	B.0	Bolt	螺栓M8X16	10	GB5783-86
07	B5050-00008	B.0	Washer ,lock	垫圈8	10	GB93-87
08	H24C2-22011	B.1	Guard	后挡板	1	
09	22197-52081	D.1	Plug, drain	放油螺塞	1	
10	Z6700-03027	B.0	Washer	垫圈30	1	JB982-77
11	Z7300-08020	B.0.	Tube	燃油管∅8X15X200	1	
12	H12C2-20201	B.0	Plate	盖板总成	1	
13	B0330-05012	B.0	Bolt	螺栓M5X12	5	GB5783-86
14	B5050-00005	B.0	Washer,lock	垫圈5	5	GB93-87
15	23642-20042G	D.1	Packing	垫	1	
16	H12C7-52021	B.2	Packing	盖板垫	1	
17	Z7300-08006	B.0	Tube	燃油管∅8X15X60	1	
18	QD0406	B.0	Sedimenter	汽油滤清器	1	
19	Z4710-00010	B.0	Clip	钢带型弹性环箍	4	QC/T621-1997

https://truckmanualshub.com/

序号 Item No	图号 Part No	版本 Edition	零部件名称 Description		件数 Q'ty	备注 Remark
A	H13C2-20001	B.6	Fuel system	燃油系统	1	
01	23452-22201	D.1	Cap	加油盖	1	
02	Z4590-00019	B.0	Clip	双钢丝卡箍∅19	2	
03	Z7300-13026	B.0	Trbe	胶管∅13X260	1	
04	Z4590-00065	B.0	Clip	双钢丝卡箍∅65	2	
05	A24F2-22001	B.0	Hose	加油胶管	1	
06	B0330-08020	B.0	Bolt	螺栓M8X20	12	GB5783-86
07	B5050-00008	B.0	Washer,lock	垫圈8	14	GB93-87
08	H24C2-22011	B.1	Plate	后挡板	1	
09	22197-52081	D.1	Plug	放油螺塞	1	
10	Z6700-03027	B.0	Washer	垫圈30	1	JB982-77
11	Z7300-08033	B.1	Trbe	燃油管∅8X13X330	2	
12	Z4710-00010	B.0	Clip	钢带型环箍	8	QC/T621-1997
13	Z7300-08019	B.0	Trbe	胶管∅8X13X190	1	
14	24662-22032	B.1	Sedimentor	燃油滤清器	1	
15	Z7300-06033	B.1	Trbe	胶管∅6X13X330	1	
16	B0330-05012	B.0	Bolt	螺栓M5X12	5	GB5783-86
17	B5050-00005	B.0	Washer,lock	垫圈5	5	GB93-87
18	23642-20042G	D.1	Packing	垫	1	
19	H13C2-20201	B.1	Cover, tank	盖板总成	1	
20	H12C7-52021	B.2	Gasket	盖板垫	1	
21	H25S2-23011	B.1	Sedimentor	柴油滤清器	1	
22	Z7300-08027	B.1	Hose	胶管∅8X13X270	1	
23	B0330-08025	B.0	Bolt	螺栓M8X25	2	GB5783-86

CPC,CPCD10,15,18-W6,W7

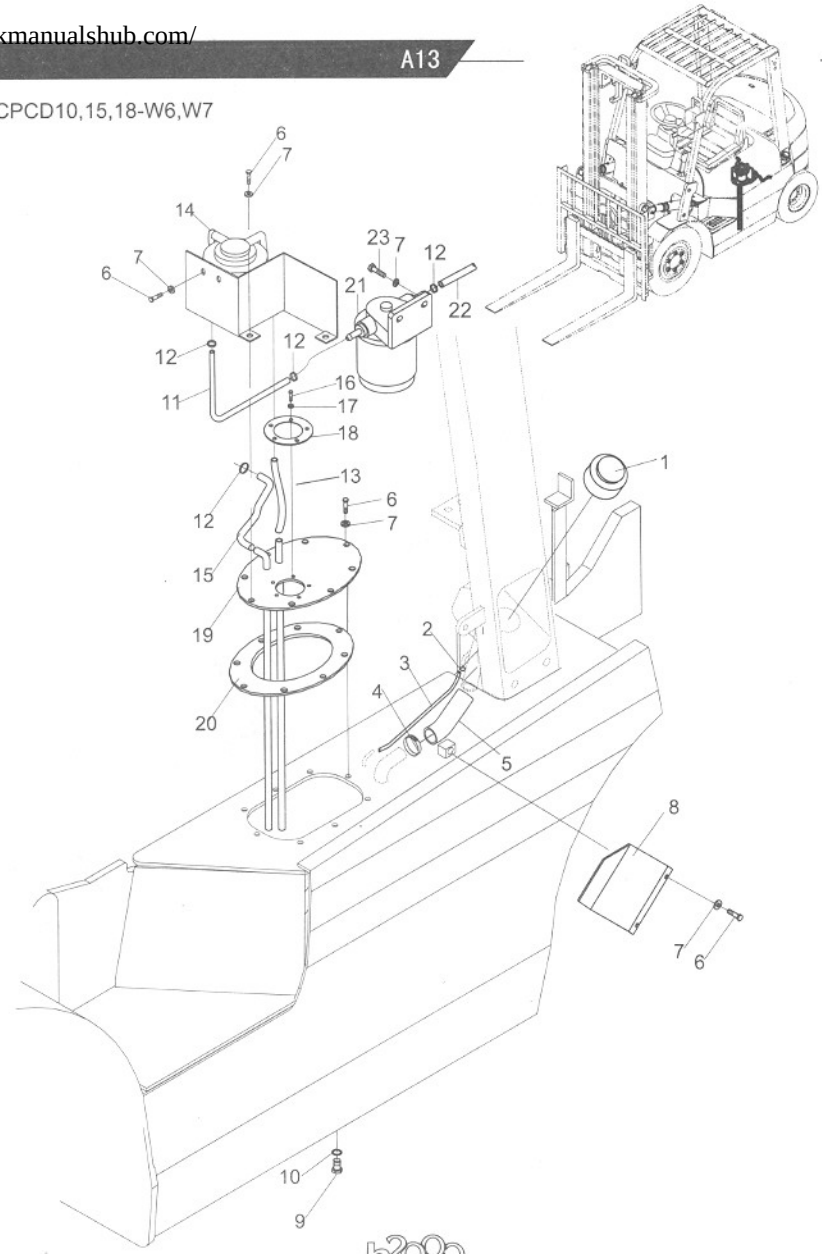

A

https://truckmanualshub.com/

CPC,CPCD10,15,18-W8

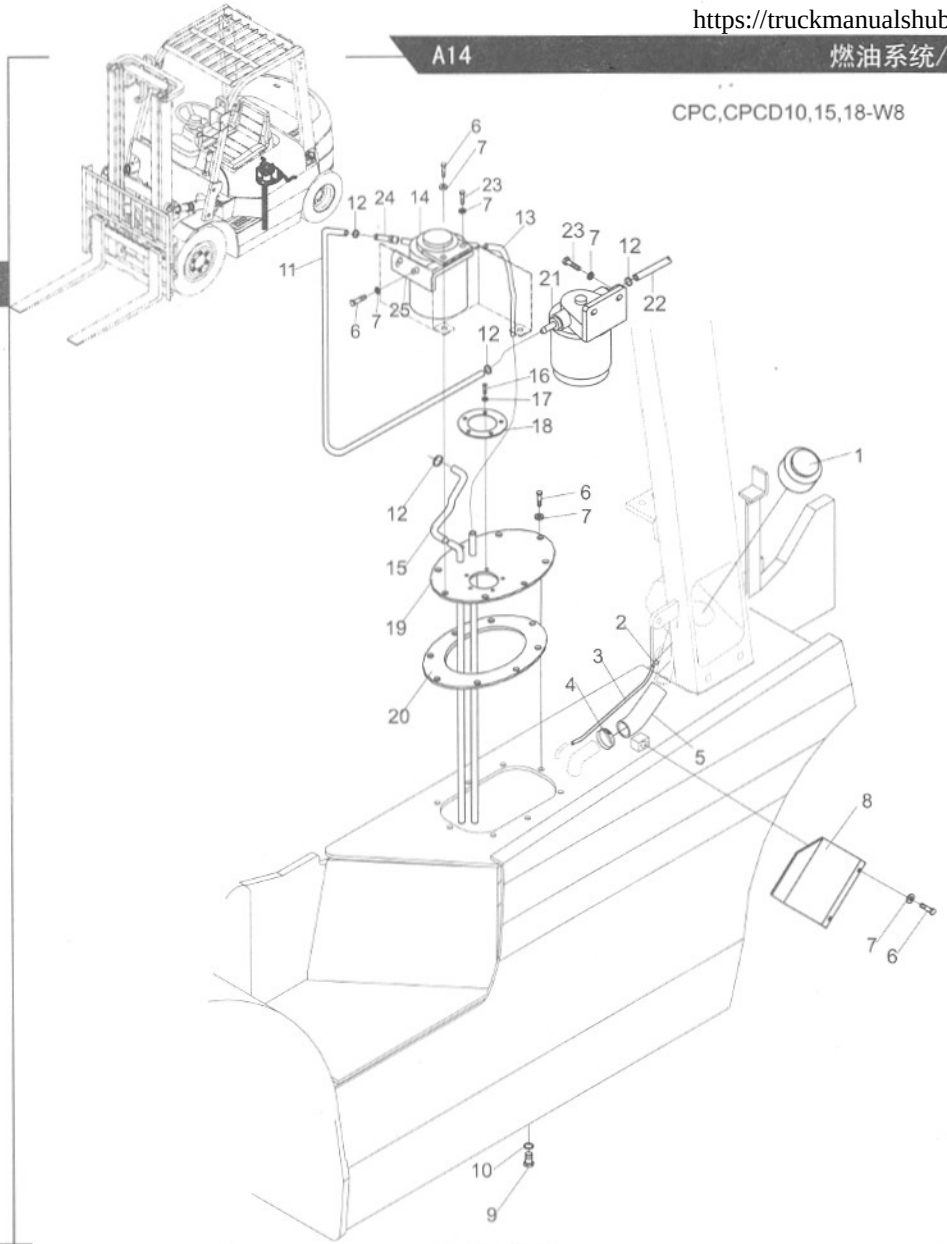

序号 Item No	图号 Part No	版本 Edition	零部件名称 Description		件数 Q'ty	备注 Remark
A	H19C2-20001	B.1	Fuel system	燃油系统	1	
01	23452-22201	D.1	Cap	加油盖	1	
02	Z4590-00019	B.0	Clip	双钢丝卡箍∅19	2	
03	Z7300-13026	B.0	Trbe	胶管∅13X260	1	
04	Z4590-00065	B.0	Clip	双钢丝卡箍∅65	2	
05	A24F 2-22001	B.0	Hose	加油胶管	1	
06	B0330-08020	B.0	Bolt	螺栓M8X20	12	GB5783-86
07	B5050-00008	B.0	Washer,lock	垫圈8	14	GB93-87
08	H24C2-22011	B.1	Plate	后挡板	1	
09	22197-52081	D.1	Plug	放油螺塞	1	
10	Z6700-03027	B.0	Washer	垫圈30	1	JB982-77
11	Z7300-08033	B.0	Trbe	燃油管∅8X13X330	2	
12	Z4590-00014	B.0	Clip	双钢丝卡箍∅14	8	
13	Z7300-08019	B.0	Trbe	胶管∅8X13X190	1	
14	24662-22032	B.1	Sedimentor	燃油滤清器	1	
15	Z7300-06033	B.0	Trbe	胶管∅6X13X330	1	
16	B0330-05012	B.0	Bolt	螺栓M5X12	5	GB5783-86
17	B5050-00005	B.0	Washer,lock	垫圈5	5	GB93-87
18	23642-20042G	D.1	Packing	垫	1	
19	H13C2-20201	B.1	Cover, tank	盖板总成	1	
20	H12C7-52021	B.2	Gasket	盖板垫	1	
21	H25S2-23011	B.1	Sedimentor	柴油滤清器	1	
22	Z7300-08027	B.0	Hose	胶管∅8X13X270	1	
23	B0330-08025	B.0	Bolt	螺栓M8X25	4	GB5783-86
24	H29C2-20101	D.1	Nipple	燃油滤清器接头	2	
25	H29C2-20111	B.0	Bracket	支架	1	

https://truckmanualshub.com/

序号 Item No	图号 Part No	版本 Edition	零部件名称 Description		件数 Q'ty	备注 Remark
01	23452-22201	D.1	Cap	加油盖	1	
02	Z4590-00019	B.0	Clip	双钢丝卡箍∅19	2	
03	Z7300-13026	B.0	Tube	胶管∅13X260	1	
04	Z4590-00065	B.0	Clip	双钢丝卡箍∅65	2	
05	A24F2-22001	B.0	Hose	加油胶管	2	
06	B0330-08020	B.0	Bolt	螺栓M8X20	12	GB5783-86
07	B5050-00008	B.0	Washer,lock	垫圈8	12	GB93-87
08	H24C2-22011	B.1	Guard	后挡板	1	
09	22197-52081	D.1	Plug, drain	放油螺塞	1	
10	Z6700-03027	B.0	Washer	垫圈30	1	JB982-77
11	Z7300-10130	B.0	Tube	燃油管∅10X17X1300	2	
12	Z4710-00012	B.0	Clip	钢带型环箍	2	QC/T621-1997
13	A22A2-20701	D.1	Sedimentor	滤油器	1	
14	B0330-05012	B.0	Bolt	螺栓M5X12	5	GB5783-86
15	B5050-00005	B.0	Washer,lock	垫圈5	5	GB93-87
16	23642-20042G	D.1	Packing	垫	1	
17	H83A2-20202	B.1	Plate	盖板总成	1	
18	H12C7-52021	B.2	Packing	盖板垫	1	
19	HRA92A2401 22492-42091G	B.1	Clip	电瓶正极引线卡	2	CPCD
-	HRA92A2401 22492-42092G	B.1	Clip	电瓶正极引线卡	2	CPC

CPC,CPCD10,15,18-X

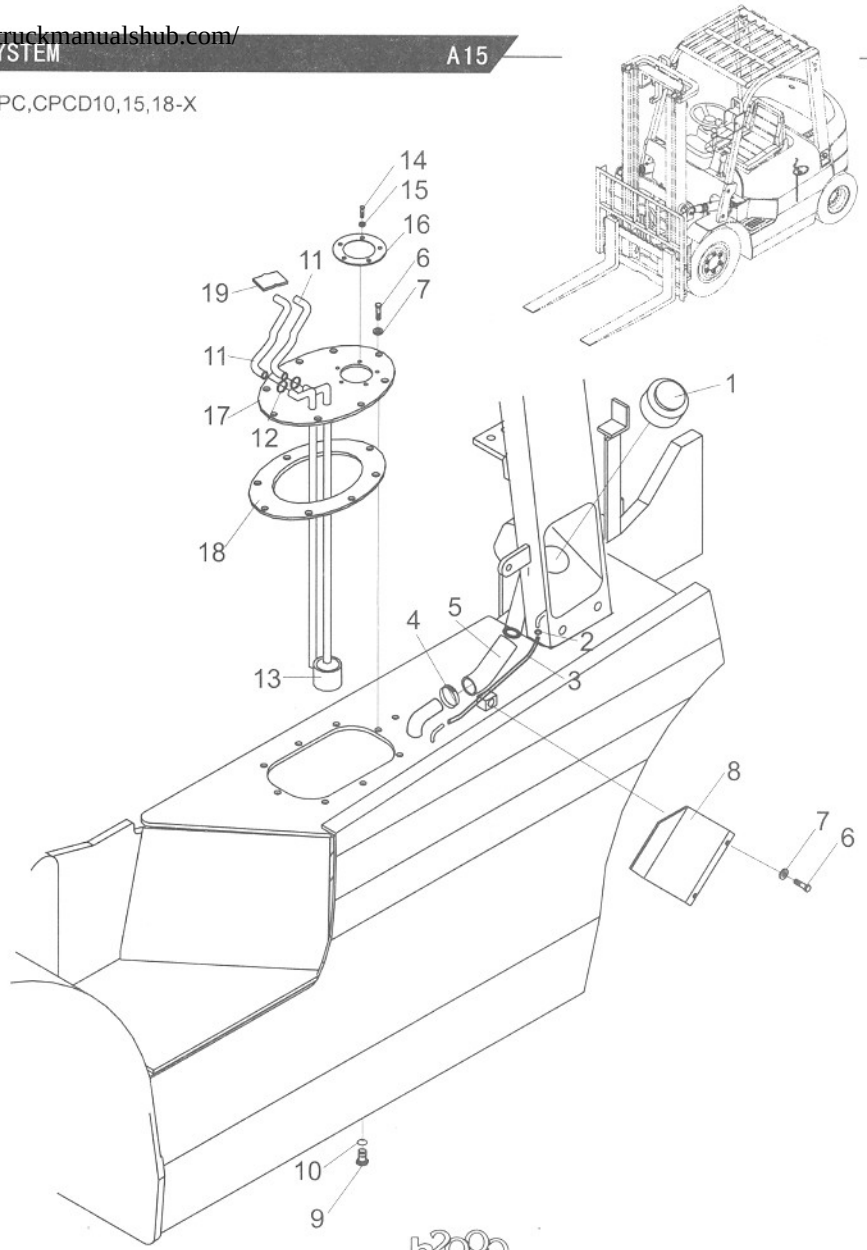

https://truckmanualshub.com/

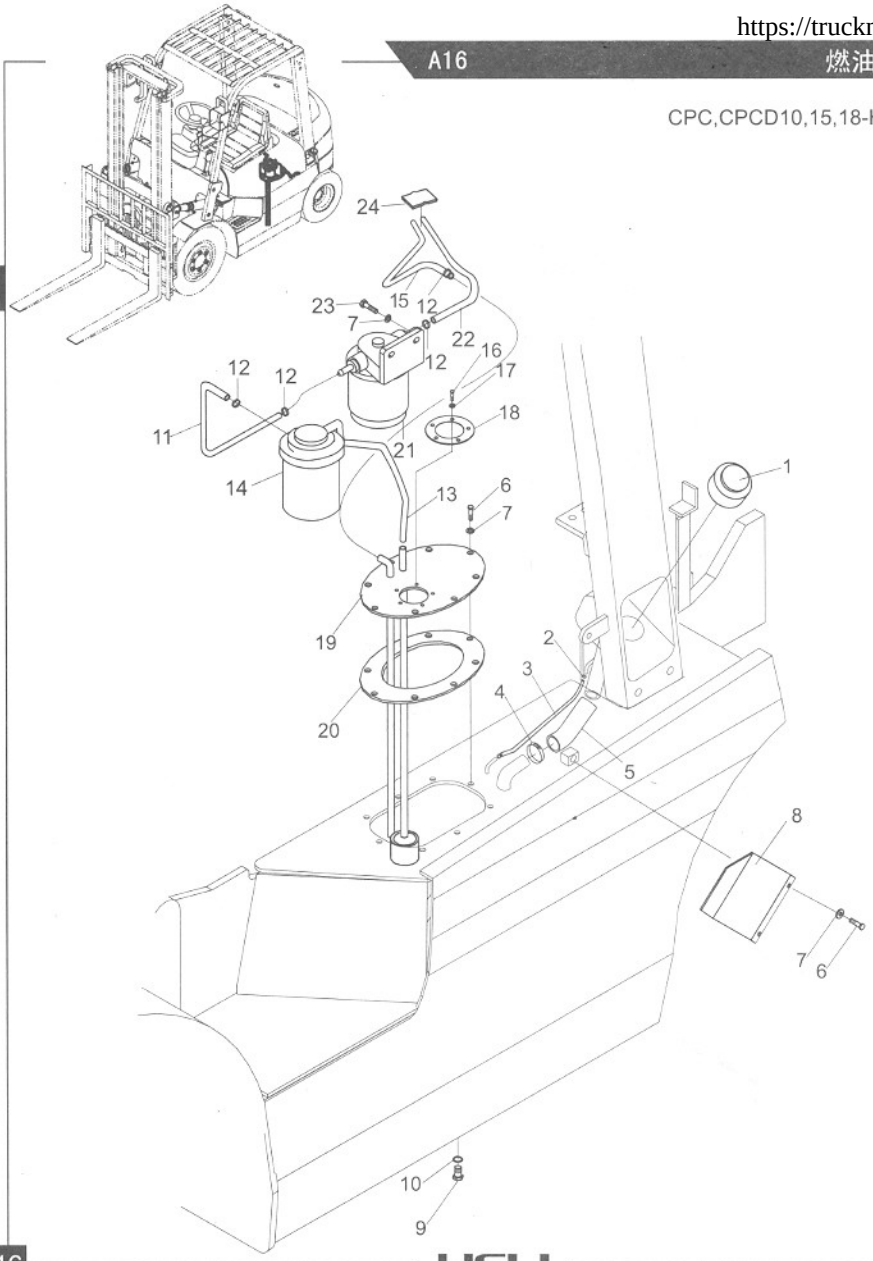

CPC,CPCD10,15,18-HJ

序号 Item No	图号 Part No	版本 Edition	零部件名称 Description		件数 Q'ty	备注 Remark
01	23452-22201	D.1	Cap	加油盖	1	
02	Z4590-00019	B.0	Clip	双钢丝卡箍∅19	2	
03	Z7300-13032	B.0	Tube	胶管∅13X320	1	
04	Z4590-00065	B.0	Clip	双钢丝卡箍∅65	2	
05	A24F2-22001	B.0	Hose	加油胶管	1	
06	B0330-08016	B.0	Bolt	螺栓M8X16	12	GB5783-86
07	B5050-00008	B.0	Washer,lock	垫圈8	14	GB93-87
08	H24C2-22011	B.1	Plate	后挡板	1	
09	22197-52081	D.1	Plug	放油螺塞	1	
10	Z6700-03027	B.0	Washer	垫圈30	1	JB982-77
11	Z7300-08040	B.0	Tube	燃油管∅8X13X400	1	
12	Z4710-00010	B.0	Clip	钢带型弹性环箍	8	
13	Z7300-08033	B.0	Tube	胶管∅8X13X330	1	
14	H99Y2-22901	B.0	Sedimentor	柴油水分离沉淀器	1	
15	Z7300-06110	B.0	Tube	胶管∅6X13X1100	1	
16	B0330-05012	B.0	Bolt	螺栓M5X12	5	GB5783-86
17	B5050-00005	B.0	Washer ,lock	垫圈5	5	GB93-87
18	23642-20042G	D.1	Packing	垫	1	
19	H13C2-20201	B.1	Cover, tank	盖板总成	1	
20	H12C7-52021	B.2	Gasket	盖板垫	1	
21	H25S2-23011	B.1	Sedimentor	柴油滤清器	1	
22	Z7300-08140	B.0	Tube	胶管∅8X13X1400	1	
23	B0330-08025	B.0	Bolt	螺栓M8X25	2	GB5783-86
24	HRA92A2401 22492-42091G	B.1	Clip	电瓶正极引线卡	2	CPCD
-	HRA92A2401 22492-42092G	B.1	Clip	电瓶正极引线卡	2	CPC

https://truckmanualshub.com/

序号 Item No	图号 Part No	版本 Edition	零部件名称 Description		件数 Q'ty	备注 Remark
A	H11U2-20001	B.2	Fuel system	燃油系统	1	
01	23452-22201	D.1	Cap	加油盖	1	
02	Z4590-00019	B.1	Clip	双钢丝卡箍∅19	2	
03	Z7300-13026	B.0	Tube	胶管∅13x260	1	
04	Z4590-00065	D.1	Clip	双钢丝卡箍∅65	2	
05	A24F2-22001	B.0	Hose	加油管	1	
06	B0330-08020	B.0	Bolt	螺栓M8x20	11	GB5783-86
07	B5050-00008	B.0	Washer,lock	垫圈8	11	GB93-87
08	Z7300-04016	B.0	Hose	燃油管∅4x8x160	1	
09	22197-52081	D.1	Plug,drain	放油螺塞	1	
10	Z6700-03027	B.0	Washer	组合垫圈30	1	JB982-77
11	Z7300-08050	B.0	Hose	燃油管∅8x13x500	1	
12	Z4710-00010	B.0	Clip	钢带型弹性环箍	8	QC/T621-1997
13	Z7300-08043	B.0	Hose	燃油管∅8x13x430	3	
14	H2B92-20201	B.0	Sedimentor	燃油滤清器	1	
15	B0330-05012	B.0	Bolt	螺栓M5x12	5	GB5783-86
16	B5050-00005	B.0	Washer,lock	垫圈5	5	GB93-87
17	23642-20042G	D.1	Packing	垫	1	
18	H11U2-20201	B.1	Plate	盖板总成	1	
19	H12C7-52021	B.2	Packing	盖板垫	1	
20	H24C2-22011	B.1	Hose	后挡板	1	
21	B0330-08025	B.0	Bolt	螺栓M8x25	2	GB5783-86
22	B5050-00008	B.0	Washer,lock	垫圈8	2	GB93-87
23	B4016-00008	B.0	Nut	螺母M8	1	GB6184-86
24	Z7300-04026	B.0	Hose	燃油管∅4x8x260	2	
25	H2B92-20401	B.0	Grease Separator	油水分离器	1	
26	Z9260-20080	B.0	Belt	捆扎带	1	
27	H2B92-20501	B.3	Bracket	油水分离器支架	1	

CPC,CPCD10,15,18-Ku

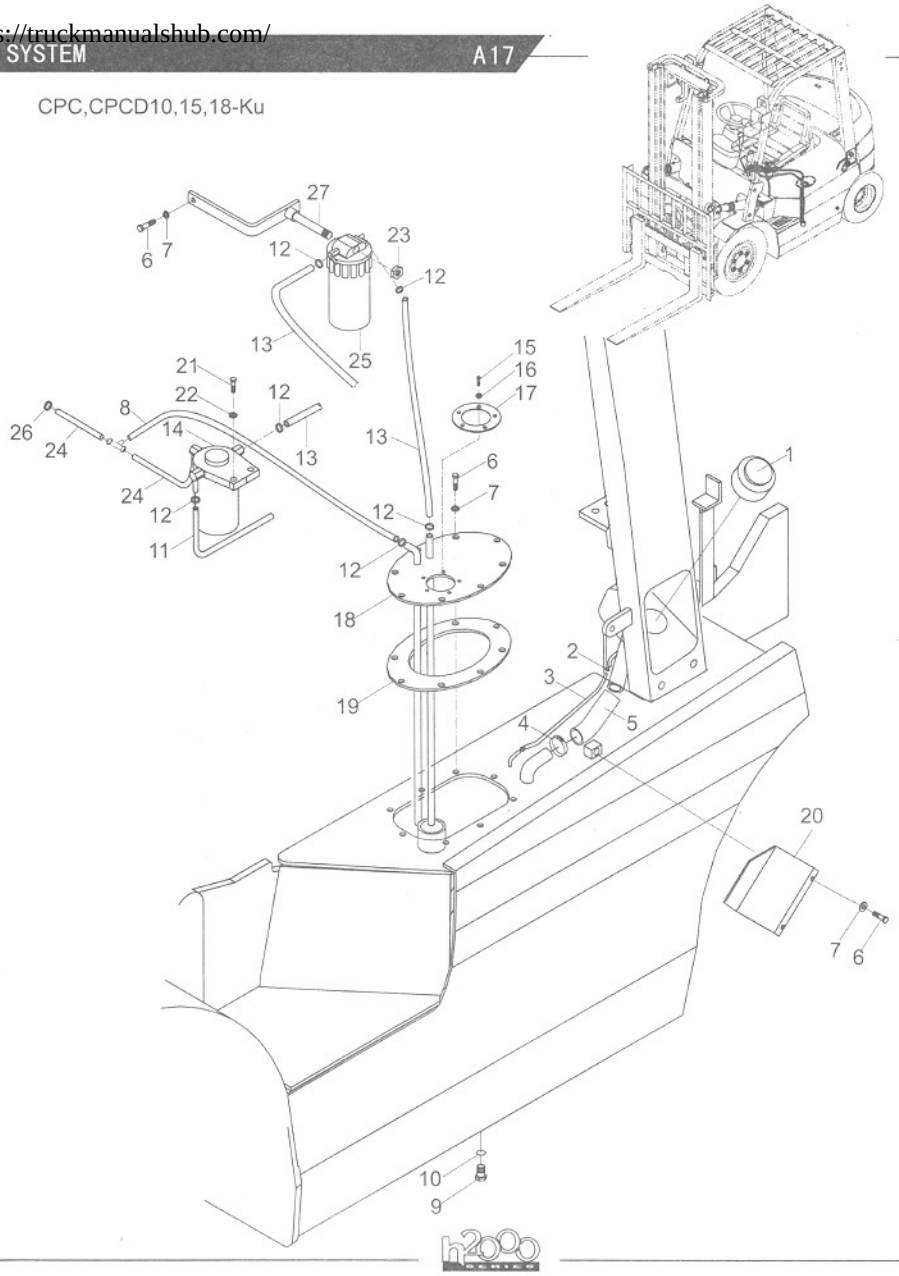

A

https://truckmanualshub.com/

排气系统/EXHAUST SYSTEM

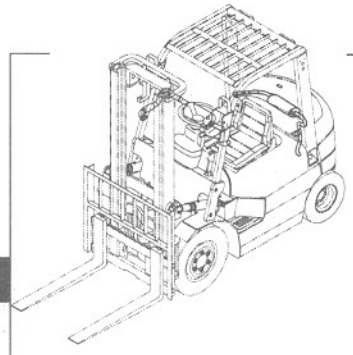

CPC,CPCD10,15,18-Ku

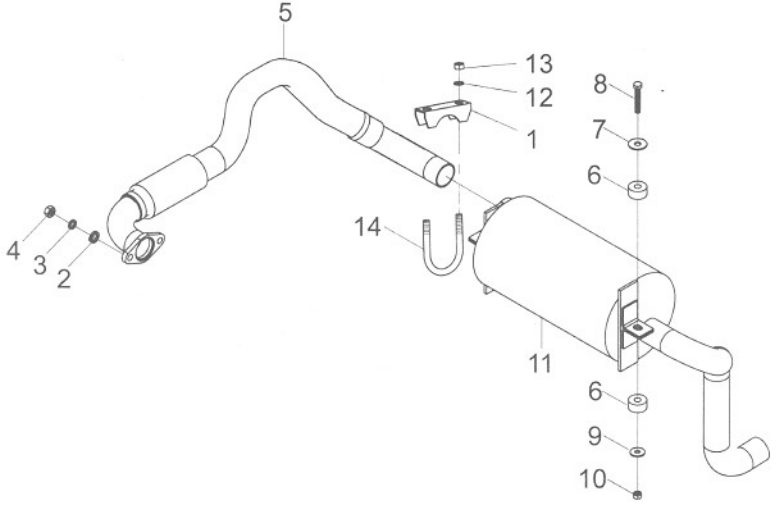

序号 Item No	图号 Part No	版本 Edition	零部件名称 Description		件数 Q'ty	备注 Remark
A	HRH11U2301 H11U2-30001	B.3	Exhaust system	排气系统	1	1t
-	HRH11U2301 H11W2-30001	B.3	Exhaust system	排气系统	1	1.5~1.8t
01	H24C2-32041	B.1	Stopper	U型卡板	1	
02	B5310-00010	B.0	Washer	垫圈10	2	GB97.1-85
03	B5050-00010	B.0	Washer,lock	垫圈10	2	GB93-87
04	B4216-00010	B.0	Nut	螺母M10x1. 25	2	GB6171-86
05	H11U2-30101	B.1	Pipe ass'y	前排气管总成	1	
06	22252-32241	D.1	Rubber	橡胶垫	4	
07	22252-32251	D.1	Shim	垫片	2	
08	A22A2-32021	D.1	Bolt	螺栓	2	
09	B5210-00008	B.0	Washer	垫圈8	2	GB96-85
10	B4016-00008	B.0	Nut	螺母M8	2	GB6184-86
11	HRH88A2302 H88A2-30501	B.1	Muffer	消声器总成	1	1t
	HRH88A2302 H88B2-30501	B.1	Muffer	消声器总成	1	1.5~1.8t
12	B5050-00008	B.0	Washer,lock	垫圈8	1	GB93-87
13	B4116-00008	B.0	Nut	螺母M8	1	GB6170-86
14	H24C2-32031	B.1	U-bolt	U型螺栓	1	

https://truckmanualshub.com/

序号 Item No	图 号 Part No	版本 Edition	零部件名称 Description		件数 Q'ty	备 注 Remark
01	B4023-00008	B.0	Nut	螺母M8	2	GB6184-86
02	B5210-00008	B.0	Washer	垫圈8	2	GB96-85
03	H12C2-30302	B.0	Pipe ass'y	前排气管总成	1	
04	21191-03120G	B.0	U-clamp	卡轴	1	
05	22252-32241	D.1	Rubber	橡胶垫	4	
06	A22A2-32021	D.1	Bolt	螺栓	2	
07	B4016-00008	B.0	Nut	螺母M8	2	GB6184-86
08	22252-32251	D.1	Shim	垫片	2	
09	B5050-00010	B.0	Washer,lock	垫圈10	2	GB93-87
10	HRH12C2302 H12C2-30201	B.1	Muffler	消声器总成	1	1t
-	HRH12C2302 H12M2-30201	B.1	Muffler	消声器总成	1	1.5t,1.8t
-	HRH12C2304 H12C2-30401	B.0	Muffler	灭火消声器总成	1	选用 Option 1t
-	HRH12C2304 H12M2-30401	B.0	Muffler	灭火消声器总成	1	选用 Option 1.5t,1.8t
11	21191-03110G	B.0	Stopper	卡板	1	
12	B5050-00008	B.0	Washer,lock	垫圈8	2	GB93-87
13	B4116-00008	B.0	Nut	螺母M8	2	GB6170-86

CPQ,CPQD10,15,18-R5,R8

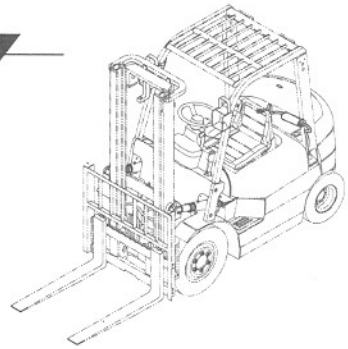

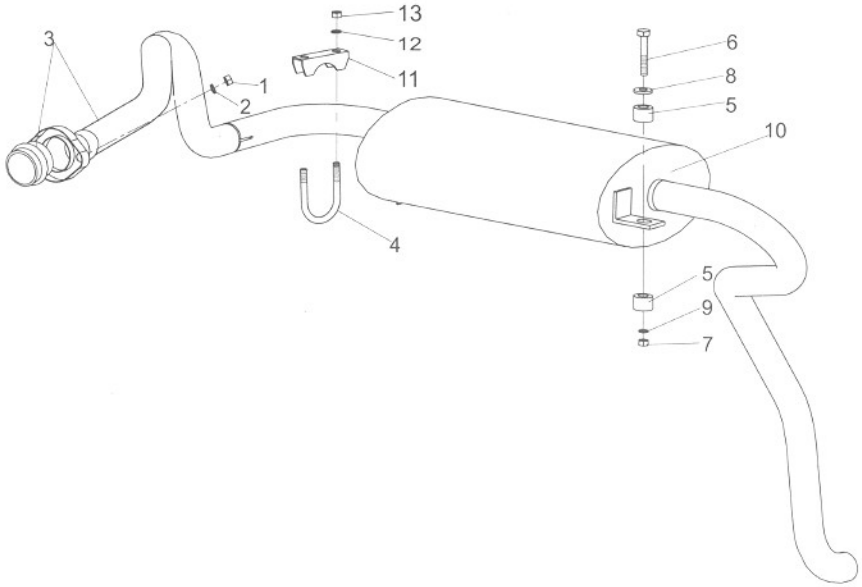

A

https://truckmanualshub.com/

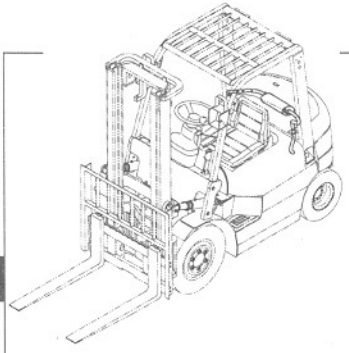

CPC,CPCD10,15,18-W6,W7,W8

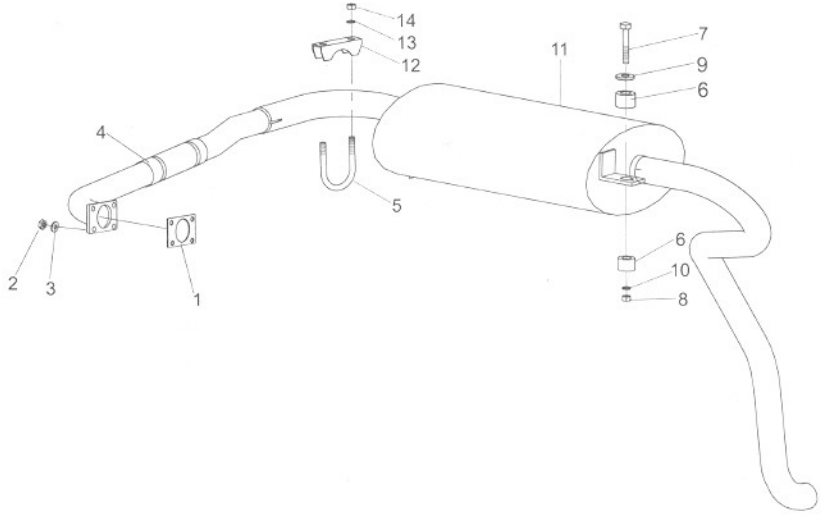

序号 Item No	图 号 Part No	版本 Edition	零部件名称 Description		件数 Q'ty	备 注 Remark
01	25592-32011	B.0	Packing	垫片	1	
02	B4413-00010	B.0	Nut	螺母M10X1.25	4	GB6173-86
03	B5050-00010	B.0	Washer,lock	垫圈10	4	GB93-87
04	H15C2-30201	B.2	Pipe ass'y	前排气管总成	1	
05	21191-03120G	B.0	U-clamp	卡轴	1	
06	22252-32241	D.1	Rubber	橡胶垫	4	
07	A22A2-32021	D.1	Bolt	螺栓	2	
08	B4017-00008	B.0	Nut	螺母M8	2	GB6184-86
09	22252-32251	D.1	Shim	垫片	2	
10	B5050-00010	B.0	Washer,lock	垫圈10	2	GB93-87
11	HRH12C2302 H12C2-30201	B.1	Muffler	消声器	1	1t
-	HRH12C2302 H12M2-30201	B.1	Muffler	消声器	1	1.5t,1.8t
-	HRH12C2304 H12C2-30401	B.0	Muffler	灭火消声器	1	选用Option 1t
-	HRH12C2304 H12M2-30401	B.0	Muffler	灭火消声器	1	选用Option 1.5t,1.8t
-	E12M2-30201	B.0	Muffler	净化消声器	1	选用Option 1.5t,1.8t
12	21191-03110G	B.0	Stopper	卡板	1	
13	B5050-00008	B.0	Washer,lock	垫圈8	2	GB93-87
14	B4116-00008	B.0	Nut	螺母M8	2	GB6170-86

https://truckmanualshub.com/

CPC,CPCD10,15,18-X

序号 Item No	图号 Part No	版本 Edition	零部件名称 Description		件数 Q'ty	备注 Remark
01	20062-30200G	B.0	Packing	消声器接头垫片	1	
02	B4116-00008	B.0	Nut	螺母M8	4	GB6170-86
03	B5210-00008	B.0	Washer	垫圈8	2	GB96-85
04	H83A2-30301	B.1	Pipe ass'y	前排气管总成	1	
05	21191-03120G	B.0	U-clamp	卡轴	1	
06	22252-32241	D.1	Rubber	橡胶垫	4	
07	A22A2-32021	D.1	Bolt	螺栓	2	
08	B4016-00010	B.0	Nut	螺母M10	2	GB6184-86
09	22252-32251	D.1	Shim	垫片	2	
10	B5050-00010	B.0	Washer,lock	垫圈10	2	GB93-87
11	HRH83A2302 H83A2-30201	B.3	Muffler	消声器总成	1	1t
-	HRH83A2302 H83E2-30201	B.3	Muffler	消声器总成	1	1.5t,1.8t
-	HRH83A2304 H83A2-30401	B.3	Muffler	灭火消声器总成	1	1t 选用 Option
-	HRH83A2304 H83E2-30401	B.3	Muffler	灭火消声器总成	1	1.5t,1.8t 选用 Option
12	21191-03110G	B.0	Stopper	卡板	1	
13	B5050-00008	B.0	Washer,lock	垫圈8	2	GB93-87

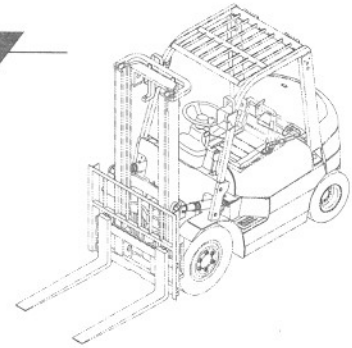

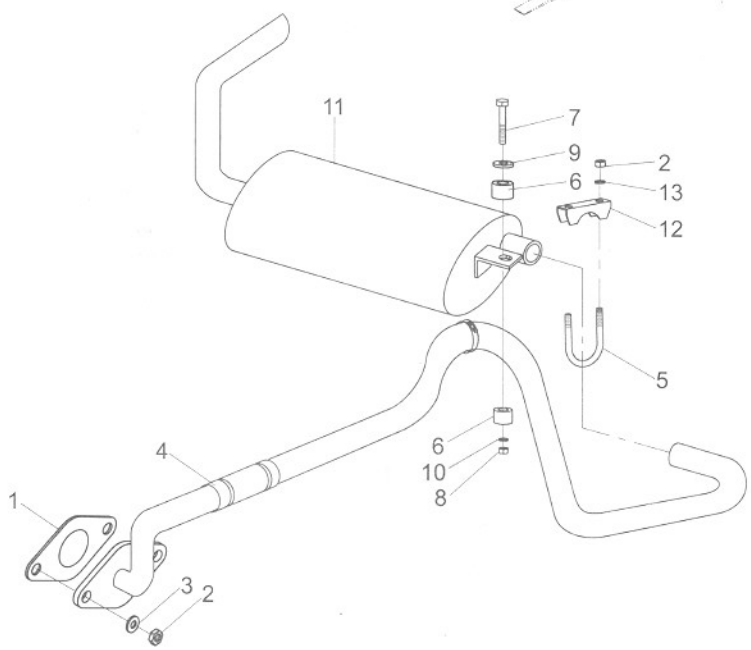

https://truckmanualshub.com/

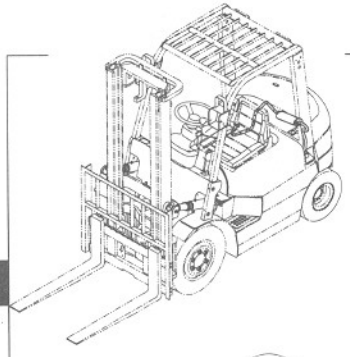

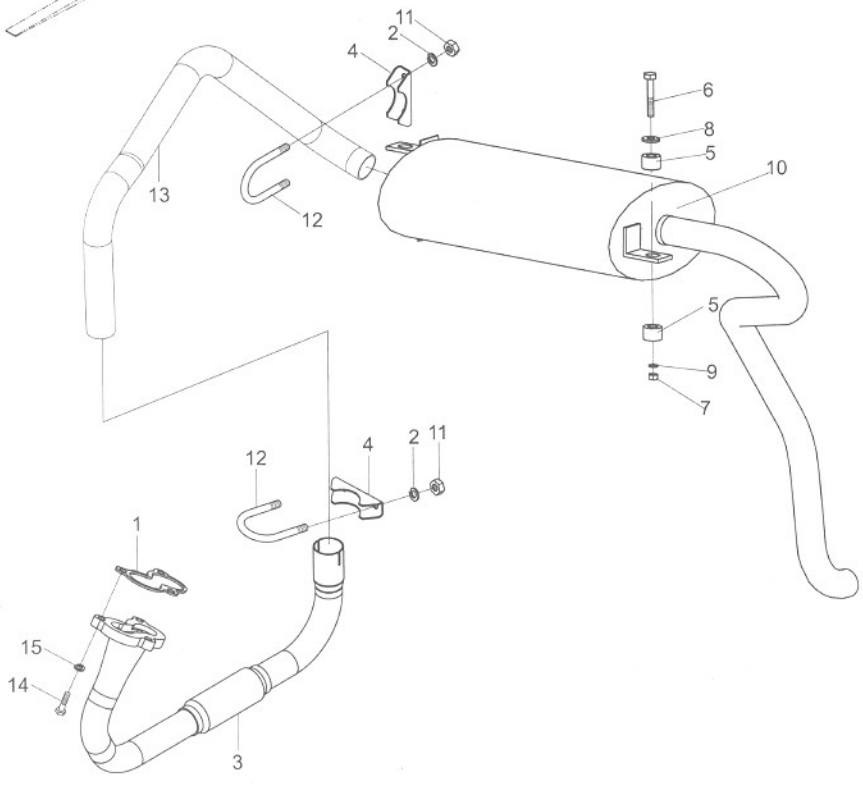

CPQ,CPQD10,15,18-ZJ,ZJ2

序号 Item No	图 号 Part No	版本 Edition	零部件名称 Description		件数 Q'ty	备 注 Remark
01	H94N2-32041	B.1	Shim	接头垫片	1	
02	B5050-00008	B.0	Washer,lock	垫圈8	4	GB93-87
03	H88A2-30101	D.3	Pipe	排气管I	1	
04	H24C2-32041	B.1	Stopper	U型卡板	2	
05	22252-32241	D.1	Rubber	橡胶垫	4	
06	A22A2-32021	D.1	Bolt	螺栓	2	
07	B4016-00008	B.0	Nut	螺母M8	2	GB6184-86
08	22252-32251	D.1	Shim	垫片	2	
09	B5210-00008	B.0	Washer	垫圈8	2	GB96-85
10	HRH88A2302 H88A2-30501	B.1	Muffler	消声器总成	1	1t
-	HRH88A2302 H88B2-30501	B.1	Muffler	消声器总成	1	1.5t,1.8t
11	B4116-00008	B.0	Nut	螺母M8	4	GB6170-86
12	H24C2-32031	B.1	U-bolt	U型螺栓	2	
13	H88A2-30201	D.1	Pipe	排气管	1	除CPQ10-18-ZJ2外
-	H88D2-30101	B.1	Pipe	排气管	1	CPQ10-18-ZJ2
14	B0530-10030	B.0	Bolt	螺栓M10X1. 25X30	3	GB5785-86
15	B5050-00010	B.0	Washer,lock	垫圈10	3	GB93-87

https://truckmanualshub.com/

CPC,CPCD10,15,18-HJ

序号 Item No	图号 Part No	版本 Edition	零部件名称 Description		件数 Q'ty	备注 Remark
01	H97Y2-32001	B.2	Packing	法兰垫	1	
02	B0110-08025	B.0	Bolt	螺栓M8X25	4	GB5781-86
03	B5050-00008	B.0	Washer,lock	垫圈8	4	GB93-87
04	H87A2-30201	D.2	Pipe ass'y	前排气管总成	1	
05	H87A2-32081	D.1	Stopper	U型卡板	1	
06	22252-32241	D.1	Rubber	橡胶垫	4	
07	A22A2-32021	B.0	Bolt	螺栓	2	
08	B4016-00008	B.0	Nut	螺母M8	2	GB6184-86
09	22252-32251	D.1	Shim	垫片	2	
10	B5050-00010	B.0	Washer	垫圈10	2	GB97.1-85
11	HRH87A2302 H87A2-30301	D.1	Muffler ass'y	消声器总成	1	1t
-	HRH87A2302 H87A2-30401	D.1	Muffler ass'y	消声器总成	1	1.5t,1.8t
12	B4116-00008	B.0	Nut	螺母M8	2	GB6170-86
13	H87A2-32071	D.1	U-bolt	U型螺栓	1	

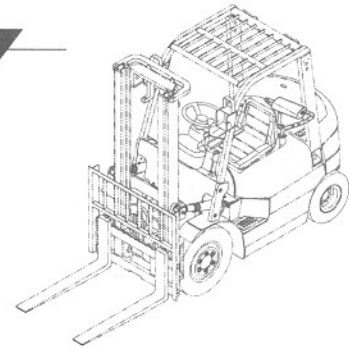

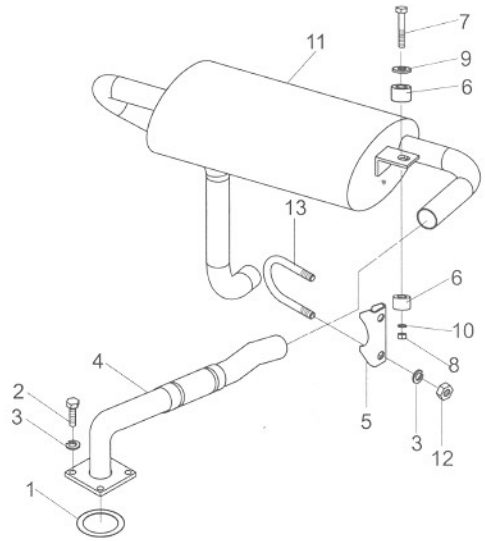

https://truckmanualshub.com/

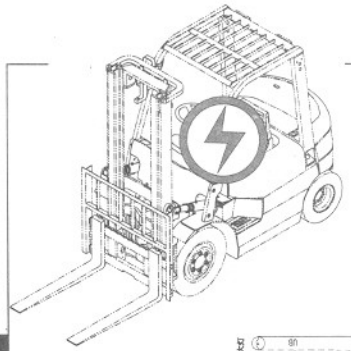

CPQ,CPQD10,15,18-R5,R8

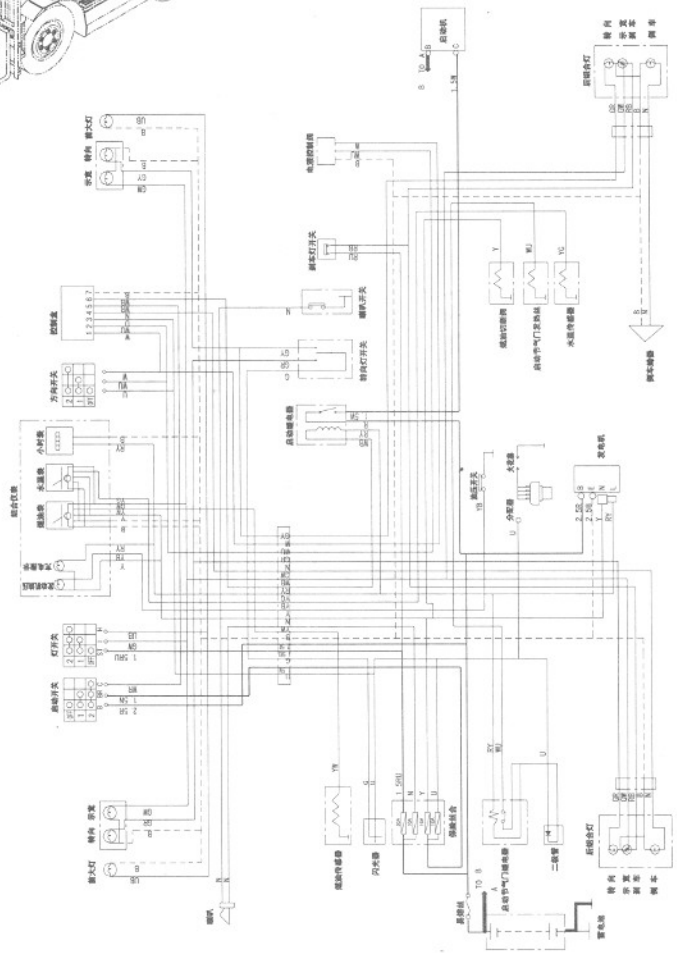

序号 Item No	图号 Part No	版本 Edition	零部件名称 Description		件数 Q'ty	备注 Remark
01	H24C2-40213	B.5	Cabinet harness	仪表架线束	1	机液控制 Machine-hydraulic
02	H25S2-40412	B.2	Cabinet harness	仪表架线束	1	电液控制 Electric-hydraulic
03	H24C2-40223	B.3	Engine harness	发动机线束	1	机液控制 Machine-hydraulic
04	H24C2-40422	B.3	Engine harness	发动机线束	1	电液控制 Electric-hydraulic
05	H24C2-40231	B.2	Rear head guard harness	后护顶架线束	2	
06	Z8498-ZB103S	B.0	Combination M/T	H2000型组合仪表	1	See Fig.30
07	H24C2-40521	B.1	Combination M/T	H2001型组合仪表	1	See Fig.31
08	A22A2-40800	B.1	Shuck	上壳	1	
09	A22A2-40810	B.1	Shuck	下壳	1	
10	A22A2-40820	B.1	Cover	后盖	1	
11	H24C2-40601	B.1	Control box	控制盒	1	电液控制 Electric-hydraulic
12	A73J2-41302	B.1	Switch,direction	方向开关	1	电液控制 Electric-hydraulic
13	JQ1030/04	B.0	Relay	启动继电器	1	
14	H24C2-40652	B.1	Fuse box	保险丝盒	1	
15	Z9260-30100	B.0	Belt clip	捆扎带3X100	12	
16	Z9260-40200	B.0	Belt clip	捆扎带4X200	8	
17	Z9260-48350	B.0	Belt clip	捆扎带4. 8X350	2	
18	H24C2-42131	B.1	Belt clip	固定可开式锁式扎带	14	
19	HRH24C2404	B.5	Rubber ring	出线胶圈	5	
20	H24C2-40701	B.1	Rubber ring	防尘胶圈	2	
21	H24C2-40431	B.1	Cable,caution light	警示灯线束	1	选用 Option
22	H24C2-40491	B.1	Caution light	警示灯	1	选用 Option
23	D0444001	B.0	Water temp sending unit	水温传感器	1	发动机附 Engine accessories
24	Z8510-120DZ	B.0	Back buzzer	倒车蜂鸣器	1	
25	B1110-06016	B.0	Bolt	螺钉M6X16	1	DJB-12B
26	B5050-00006	B.0	Washer	垫圈6	1	GB65-85
27	A22A2-40400	B.0	Cable	电瓶引线(-)	1	GB93-87
28	Z8110-12060	B.0	Battery	蓄电池	1	
29	A22A2-40410	B.0	Cable	电瓶引线(+)	1	
30	22492-42091G	B.0	Cable clip	电瓶引线卡	2	

https://truckmanualshub.com/

CPQ,CPQD10,15,18-R5,R8

序号 Item No	图 号 Part No	版本 Edition	零部件名称 Description	件数 Q'ty	备 注 Remark
31	A22A2-40900	B.1	Fusibl link wire 易熔线	1	
32	Z8421-18214	B.0	Fule level sending unit 油量传感器	1	
33	23652-42071G	B.1	Cable,head lamp 前大灯线束	2	
34	Z8340-1H202	B.0	Relay 继电器	1	
35	Z8500-1D124	B.0	Horn 喇叭DL124ED	1	
36	B0110-08016	B.0	Bolt 螺栓M8X16	1	GB5781-86
37	B5050-00008	B.0	Washer 垫圈8	1	GB93-87
38	Z8730-0802A	B.0	Switch,turn signal 转向灯开关	1	JK802A
39	Z8600-120WD	B.0	Head lamp ass'y 前大灯	2	WD115X80-FC-1L
40	Z8610-12000	B.0	Front combination lamp ass'y前组合灯	2	XH7-1L
41	Z8620-12000	B.0	Rear combination lamp ass'y后组合灯	2	XH8-1L
42	A22A2-42000a	B.1	Mat 后组合灯垫	2	
43	Z8740-0231D	B.0	Brake switch 脚制动开关	1	JK205
44	D07SG152	B.0	Flasher unit 闪光器	1	
45	B1010-06010	B.0	Bolt 螺钉M6X10	1	GB65-85
46	Z8700-JK411	B.0	Switch 启动开关	1	JK411
47	Z8720-JK107	B.0	Switch 灯开关	1	JK107
48	H24C2-40901	B.1	Rearview mirror 后视镜	1	选用 Option
49	H24C2-40291	B.0	Cable 喇叭连接线	1	

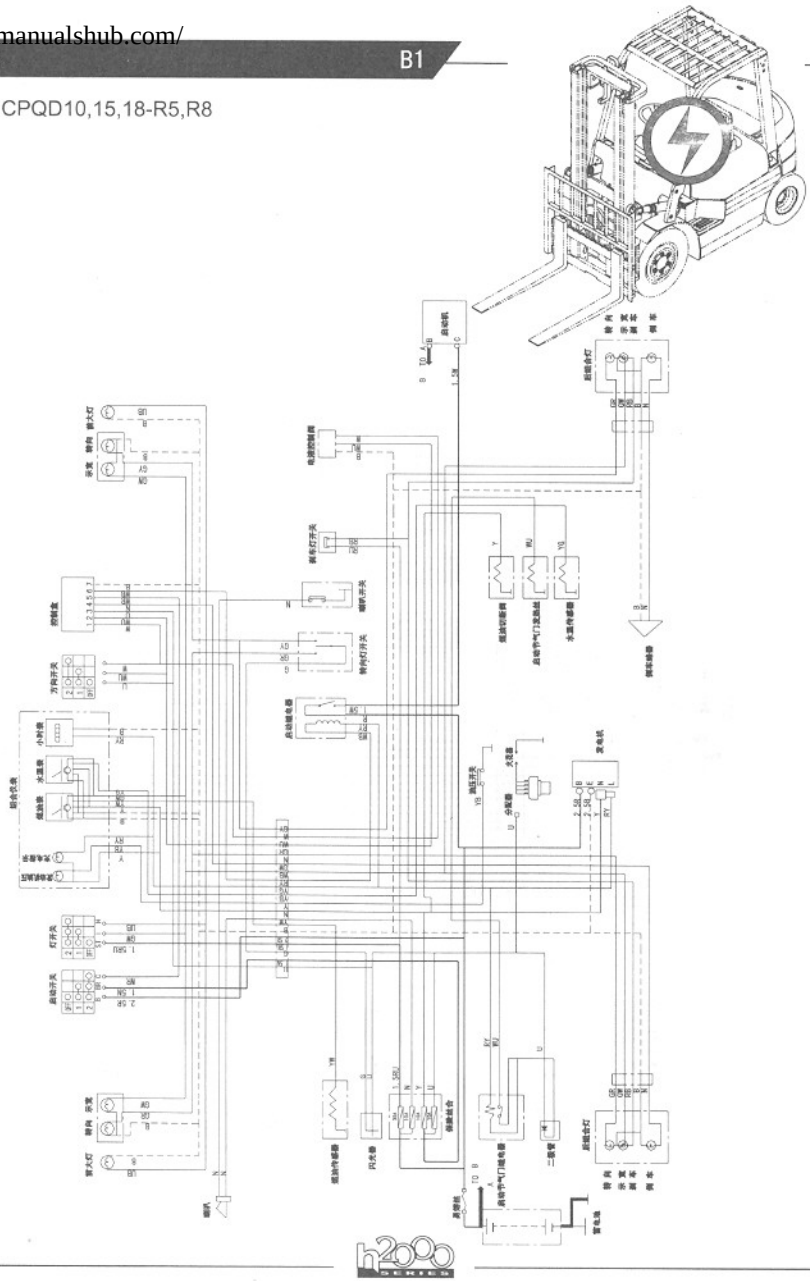

https://truckmanualshub.com/

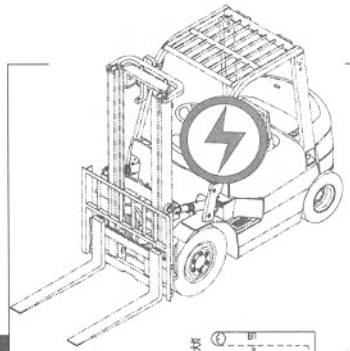

CPC,CPCD10,15,18-Ku

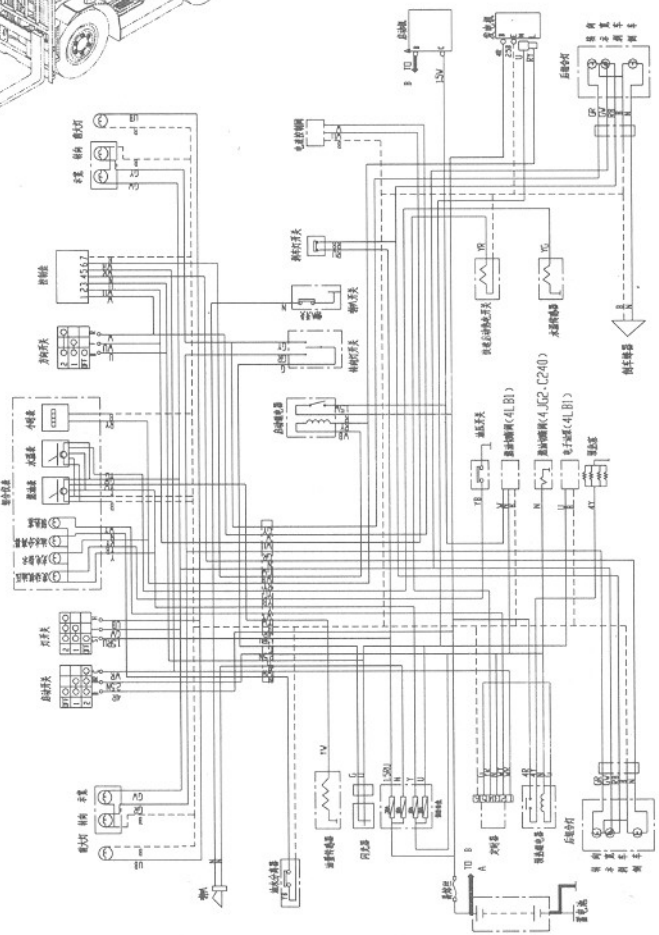

序号 Item No	图号 Part No	版本 Edition	零部件名称 Description		件数 Q'ty	备注 Remark
A	H2B92-40001	B.3	Electric system	电气系统	1	
01	H2B92-40301	D.1	Cabinet harness	仪表架线束	1	
02	H2B92-40221	B.4	Engine harness	发动机线束	1	
03	H24C2-40231	B.2	Rear head guard harness	后护顶架线束	2	
04	D04ZB908	B.0	Combination M/T	组合仪表	1	ZB908 See Fig.33
05	H24C2-40701	B.1	Rubber ring	防尘胶圈	2	
06	A22A2-40800	B.1	Shuck	上壳	1	
07	A22A2-40810	B.1	Shuck	下壳	1	
08	A22A2-40820	B.1	Cover	后盖	1	
09	Z9260-30100	B.0	Belt clip	捆扎带3x100	12	
10	Z9260-40200	B.0	Belt clip	捆扎带4x200	8	
11	Z9260-48350	B.0	Belt clip	捆扎带4. 8x350	2	
12	Z9260-80350	B.0	Belt clip	捆扎带8x350	4	
13	D06BX2081	B.0	Fuse box	保险丝盒	1	BX2081
14	HRH24C2404	B.5	Rubber ring	出线胶圈	4	
15	Z8510-120DZ	B.0	Back buzzer	倒车蜂鸣器	1	DJB-12B
16	B1010-06016	B.0	Screw	螺钉M6x16	1	GB65-85
17	B5050-00006	B.0	Washer,lock	垫圈6	1	GB93-87
18	A91A2-40600	B.0	Cable	电瓶引线(+)	1	
19	24942-42081G	B.0	Cable	电瓶引线(-)	1	
20	D016-QW-80	B.0	Battery	蓄电池	1	6-QW-80
21	HAH92A2401	B.0	Cable clip	电瓶引线卡	2	
22	A22A2-40900	B.0	Fusibl link wire	易熔线	1	
23	Z8421-18214	B.0	Fuel level sensor	油量传感器	1	
24	23652-42071G	B.1	Cable,head lamp	前大灯线束	2	
25	JQK1	B.0	Relay	时间继电器	1	
26	JQ1030/04	B.0	Relay	继电器	2	1件用于启动继电器
27	Z8500-1D124	B.0	Horn	喇叭DL124	1	
28	B0110-08016	B.0	Bolt	螺栓M8x16	1	GB5781-86
29	B5050-00008	B.0	Washer,lock	垫圈8	1	GB93-87

https://truckmanualshub.com/

CPC,CPCD10,15,18-Ku

序号 Item No	图号 Part No	版本 Edition	零部件名称 Description		件数 Q'ty	备注 Remark
30	Z8730-0802A	B.0	Switch,turn signal	转向灯开关	1	JK802A
31	Z8600-120WD	B.0	Head lamp	前大灯	2	WD115x80-FC-1L
32	Z8610-12000	B.0	Front combination lamp	前组合灯	2	XH7-1L
33	Z8620-12000	B.0	Rear combination lamp	后组合灯	2	XH8-1L
34	A22A2-42000a	B.1	Mat	后组合灯垫	2	
35	Z8740-0231D	B.0	Brake switch	脚制动开关	1	JK205
36	D07SG152	B.0	Flasher unit	闪光器SG152	1	SG152
37	B1010-06010	B.0	Screw	螺钉M6x10	1	GB65-85
38	B5050-00006	B.0	Washer,lock	垫圈6	1	GB93-87
39	B5210-00006	B.0	Washer	垫圈6	1	GB96-85
40	H24C2-40491	B.1	Caution light	警示灯	1	选用
41	H24C2-40431	B.1	Wire harness,caution light	警示灯线束	2	选用
42	H24C2-40901	B.1	Backsight mirror	后视镜	1	选用
43	D09JK211	B.0	Light switch	警示灯开关	1	Jk211
44	Z8411-12073	B.0	Water temperature sending unit	水温传感器	1	

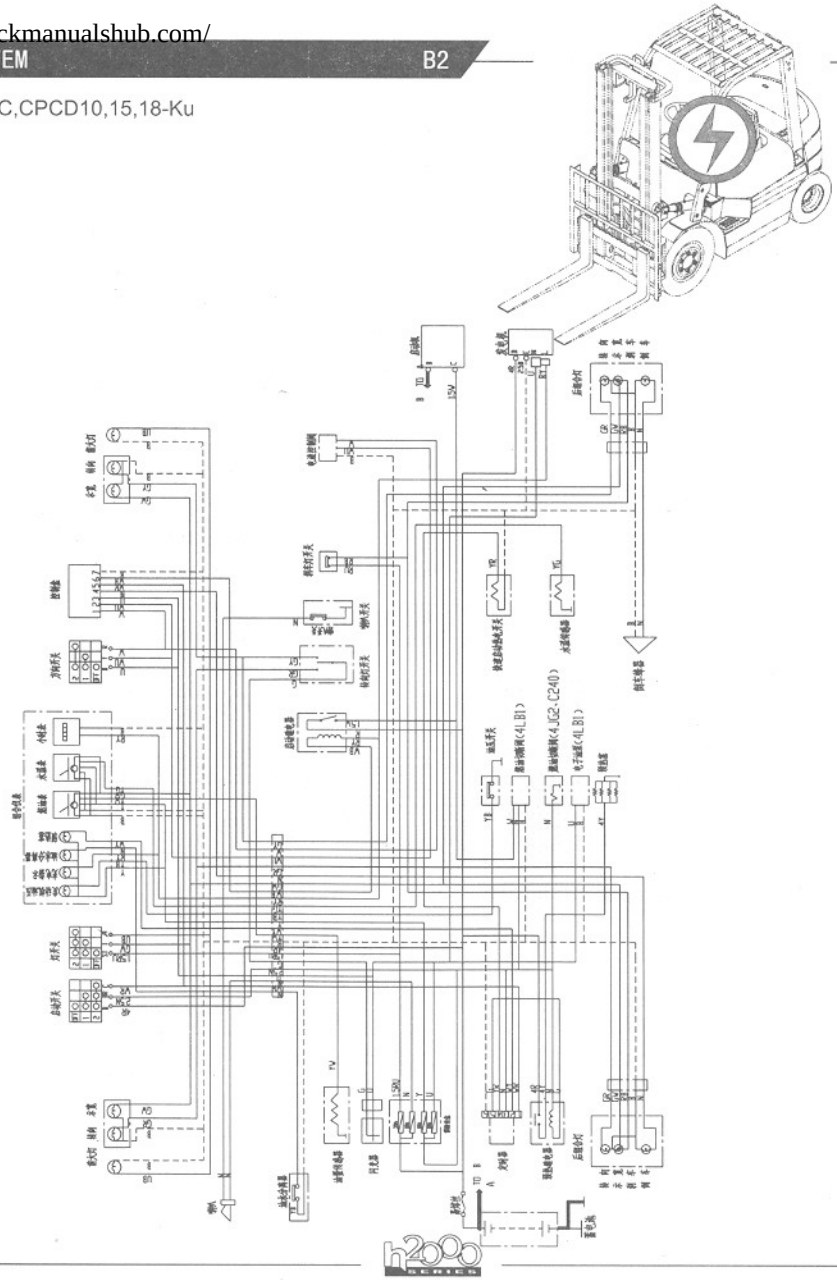

https://truckmanualshub.com/

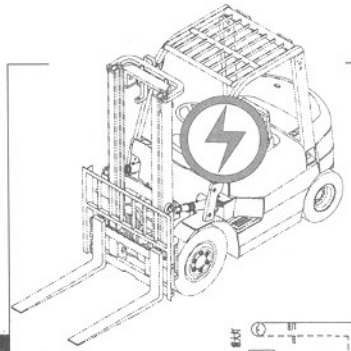

CPC,CPCD10,15,18-W6,W7,W8

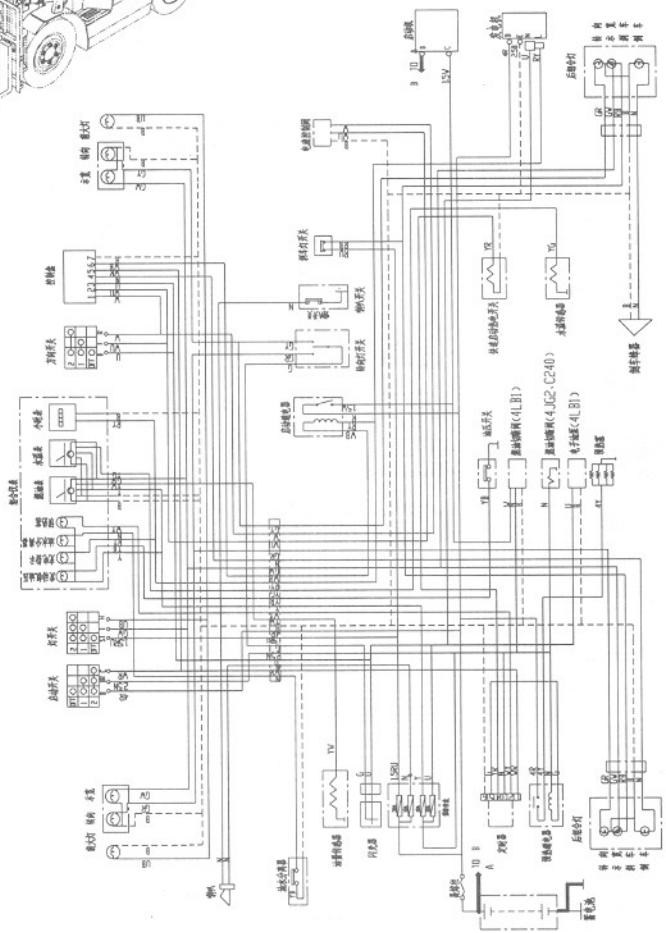

序号 Item No	图号 Part No	版本 Edition	零部件名称 Description		件数 Q'ty	备注 Remark
01	H25S2-40213	B.2	Cabinet harness	仪表架线束	1	机液控制 Machine-hydraulic
02	H25S2-40412	B.2	Cabinet harness	仪表架线束	1	电液控制 Electric-hydraulic
03	H25S2-40223	B.2	Engine harness	发动机线束	1	机液控制 Machine-hydraulic
04	H25S2-40422	B.2	Engine harness	发动机线束	1	电液控制 Electric-hydraulic
05	H24C2-40231	B.2	Rear head guard harness	后护顶架线束	2	
06	Z8498-ZB103	B.0	Combination M/T	H2000型组合仪表	1	See Fig.30
07	H24C2-40511	B.0	Combination M/T	H2001型组合仪表	1	See Fig.31
08	A22A2-40800	B.1	Shuck	上壳	1	
09	A22A2-40810	B.1	Shuck	下壳	1	
10	A22A2-40820	B.1	Cover	后盖	1	
11	H24C2-40601	B.1	Control box	控制盒	1	电液控制 Electric-hydraulic
12	A73J2-41302	B.1	Switch,direction	方向开关	1	电液控制 Electric-hydraulic
13	Z8310-11030	B.0	Relay	启动继电器	1	
14	D06BX2081	B.1	Fuse box	保险丝盒	1	
15	Z9260-30100	B.0	Belt clip	捆扎带3X100	12	
16	Z9260-40200	B.0	Belt clip	捆扎带4X200	8	
17	Z9260-48350	B.0	Belt clip	捆扎带4. 8X350	2	
18	H24C2-42131	B.1	Belt clip	固定可开式锁式扎带	14	
19	HRH24C2404	B.5	Rubber ring	出线胶圈	5	
20	H24C2-40701	B.1	Rubber ring	防尘胶圈	2	
21	H24C2-40431	B.1	Cable,caution light	警示灯线束	1	选用 Option
22	H24C2-40491	B.1	Caution light	警示灯	1	选用 Option
23	Z8411-12703	B.0	Water temp sending unit	水温传感器	1	发动机附 Engine accessories
24	Z8510-120DZ	B.0	Back buzzer	倒车蜂鸣器	1	DJB-12B
25	B1110-06016	B.0	Bolt	螺钉M6X16	1	GB65-85
26	B5050-00006	B.0	Washer	垫圈6	1	GB93-87
27	A22A2-40400	B.0	Cable	电瓶引线(-)	1	
28	D016-QW-80	B.0	Battery	蓄电池	1	
29	A22A2-40420	B.0	Cable	电瓶引线(+)	1	
30	22492-42091G	B.0	Cable clip	电瓶引线卡	2	

https://truckmanualshub.com/

序号 Item No	图 号 Part No	版本 Edition	零部件名称 Description	件数 Q'ty	备 注 Remark
31	A22A2-40900	B.1	Fusibl link wire 易熔线	1	
32	Z8421-18214	B.0	Fule level sending unit 油量传感器	1	
33	23652-42071G	B.1	Cable,head lamp 前大灯线束	2	
34	Z8900-12Q0S	B.0	Timer 定时器	1	进口件 Import 21152-42012
35	Z8930-10000	B.0	Relay 继电器	1	进口件 Import 21152-42021
36	Z8500-1D124	B.0	Horn 喇叭DL124ED	1	
37	B0010-08016	B.0	Bolt 螺栓M8X16	1	GB5780-86
38	B5050-00008	B.0	Washer 垫圈8	1	GB93-87
39	Z8730-0802A	B.0	Switch,turn signal 转向灯开关	1	JK802A
40	Z8600-120WD	B.0	Head lamp ass'y 前大灯	2	WD115X80-FC-1L
41	Z8610-12000	B.0	Front combination lamp ass'y前组合灯	2	XH7-1L
42	Z8620-12000	B.0	Rear combination lamp ass'y 后组合灯	2	XH8-1L
43	A22A2-42000a	B.1	Mat 后组合灯垫	2	
44	Z8740-0231D	B.0	Brake switch 脚制动开关	1	JK205
45	D07SG152	B.0	Flasher unit 闪光器	1	
46	B1110-06010	B.0	Bolt 螺钉M6X10	1	GB67-85
47	Z8700-JK411	B.0	Switch 启动开关	1	JK411
48	D09JK211	B.0	Switch 灯开关	1	
49	H24C2-40901	B.1	Rearview mirror 后视镜	1	选用 Option

CPC,CPCD10,15,18-W6,W7,W8

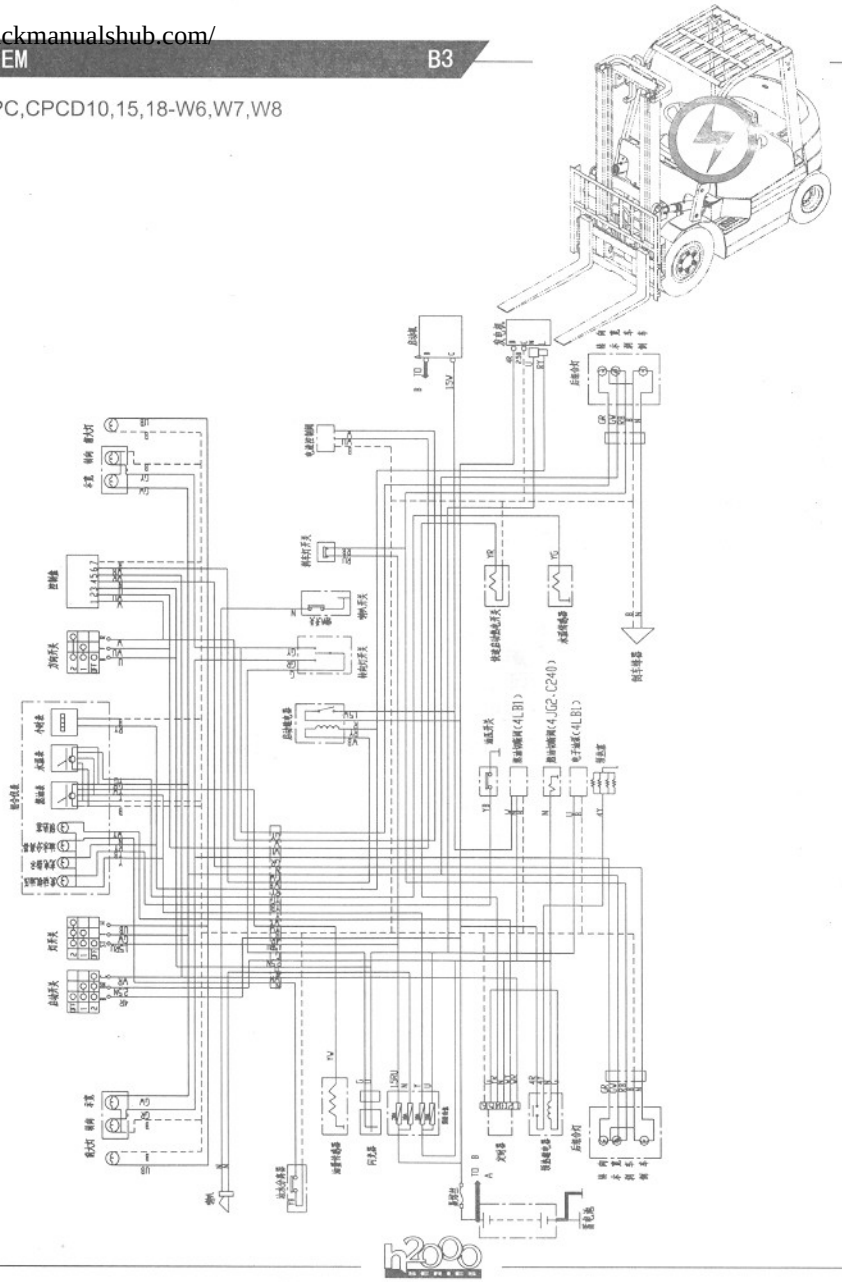

https://truckmanualshub.com/

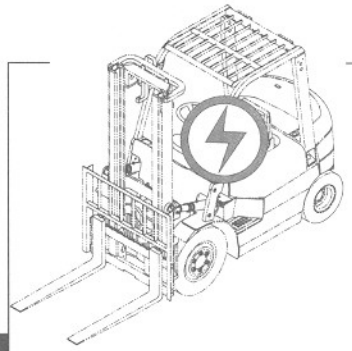

CPC,CPCD10,15,18-X

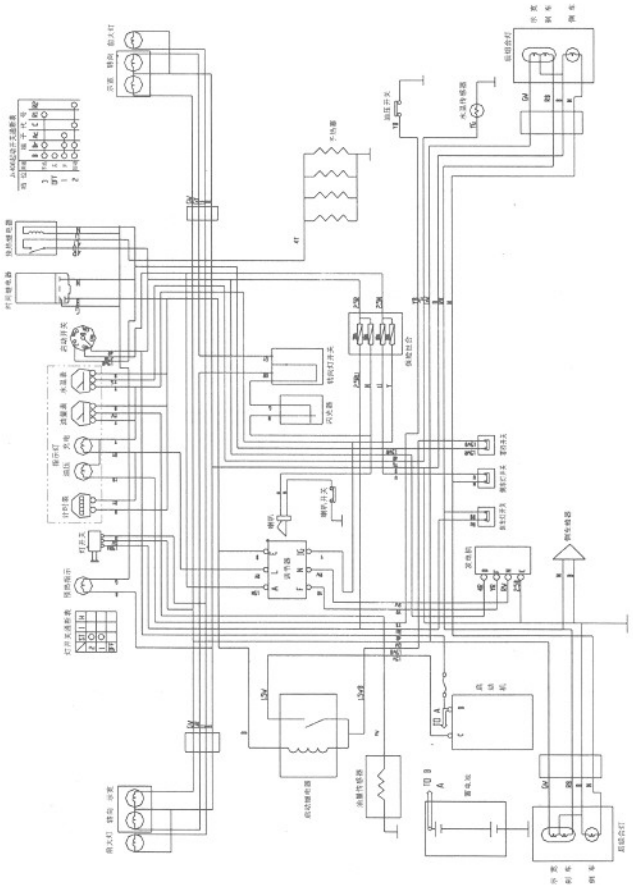

序号 Item No	图号 Part No	版本 Edition	零部件名称 Description	件数 Q'ty	备注 Remark
1	A23F2-40214	B.2	仪表架线束	1	机液控制 Machine-hydraulic
2	H25S2-40411	B.0	仪表架线束	1	电液控制 Electric-hydraulic
3	H83A2-40211	B.1	发动机线束	1	机液控制 Machine-hydraulic
4	H83A2-40421	B.0	发动机线束	1	电液控制 Electric-hydraulic
5	H24C2-40231	B.2	后护顶架线束	2	
6	Z8498-ZB103	B.0	H2000型组合仪表	1	See Fig.30
7	H24C2-40511	B.0	H2001型组合仪表	1	See Fig.31
8	A22A2-40800	B.1	上壳	1	
9	A22A2-40810	B.1	下壳	1	
10	A22A2-40820	B.1	后盖	1	
11	H24C2-40601	B.1	控制盒	1	电液控制 Electric-hydraulic
12	A73J2-41302	B.1	方向开关	1	电液控制 Electric-hydraulic
13	Z9260-30100	B.0	捆扎带3X100	12	
14	Z9260-40200	B.0	捆扎带4X200	8	
15	Z9260-48350	B.0	捆扎带4. 8X350	2	
16	Z9260-800350	B.0	捆扎带8X350	4	
17	D06BX2081	B.0	保险丝盒	1	
18	HRH24C2404	B.5	出线胶圈	7	
19	Z8411-12703	B.0	t 水温传感器	1	
20	Z8510-120DZ	B.0	倒车蜂鸣器	1	DJB-128
21	B1110-06016	B.0	螺钉M6X16	1	GB65-85
22	B5050-00006	B.0	垫圈6	1	GB93-87
23	HRA91A2402 A91A2-40600	B.1	电瓶引线(-)	1	
24	Z8110-12120	B.0	蓄电池	1	D016-QW-120
25	22492-42091G	B.0	电瓶引线卡	1	
26	A22A2-40900	B.1	易熔线	2	
27	Z8421-18214	B.0	油量传感器	1	
28	23652-42071G	B.1	前大灯线束	1	
29	JQK1	B.0	时间继电器	1	
30	JQ1030/04	B.0	Warm-up relay 预热继电器	2	1件用于启动继电器 One of them used for startup relay

https://truckmanualshub.com/

CPC,CPCD10,15,18-X

序号 Item No	图号 Part No	版本 Edition	零部件名称 Description	件数 Q'ty	备注 Remark
	Z8500-1D124	B.0	Horn 喇叭DL124ED	1	
	B0010-08016	B.0	Bolt 螺栓M8X16	1	GB5780-86
	B5050-00008	B.0	Washer 垫圈8	1	GB93-87
	Z8730-0802A	B.0	Switch,turn signal 转向灯开关	1	JK802A
	Z8600-120WD	B.0	Head lamp ass'y 前大灯	2	WD115x80-FC-1L
	Z8610-12000	B.0	Front combination lamp ass'y前组合灯	2	XH7-1L
	Z8620-12000	B.0	Rear combination lamp ass'y 后组合灯	2	XH8-1L
	A22A2-42000a	B.1	Mat 后组合灯垫	2	
	Z8740-0231D	B.0	Brake switch 脚制动开关	1	JK205
	D07SG152	B.0	Flasher unit 闪光器	1	
	B1110-06010	B.0	Bolt 螺钉 X10	1	
	Z8300-10147	B.0	Adjustment 调节器	1	JFT147
	B1110-06016	B.0	Bolt 螺钉M6X16	2	GB65-85
	B5050-0000	B.0	Washer 垫圈6	2	GB93-87
	5210-00006	B.0	Washer 平垫圈6	2	GB97.1-85
	H24C2-40491	B.1	Caution light 警示灯	1	选用 Option
	H24C2-40431	B.1	Cable,caution light 警示灯线束	2	选用 Option
48	H24C2-40901	B.1	Rearview mirror 后视镜	1	选用 Option
49	H24C2-40701	B.1	Ring 防尘胶圈	2	

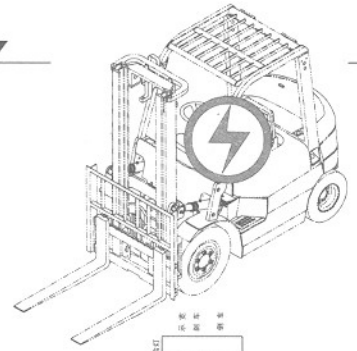

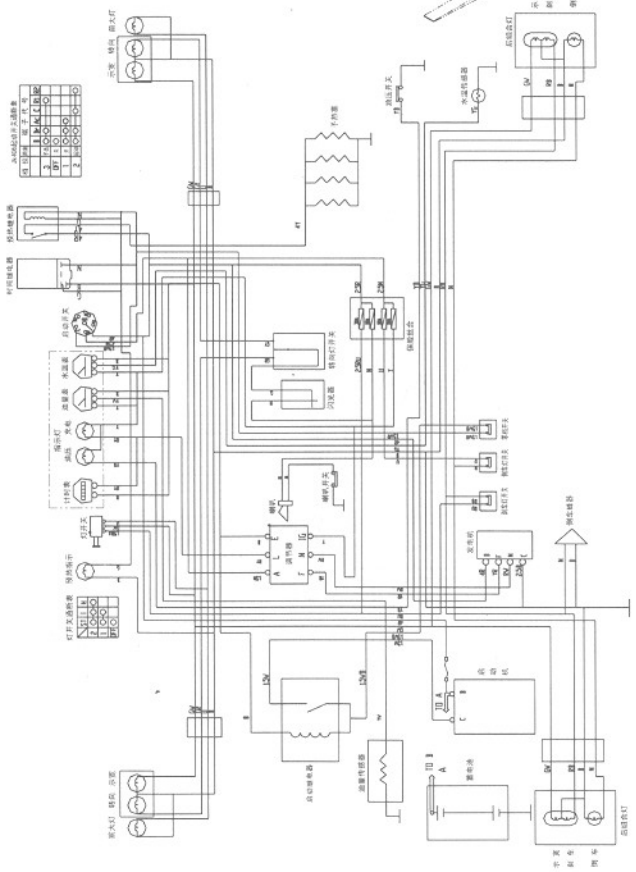

B

https://truckmanualshub.com/

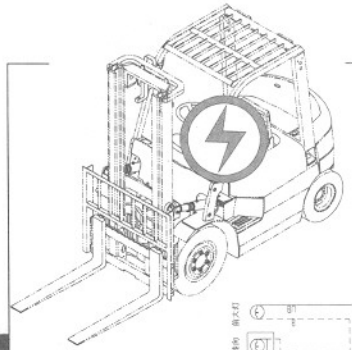

CPQ,CPQD10,15,18-ZJ,ZJ2

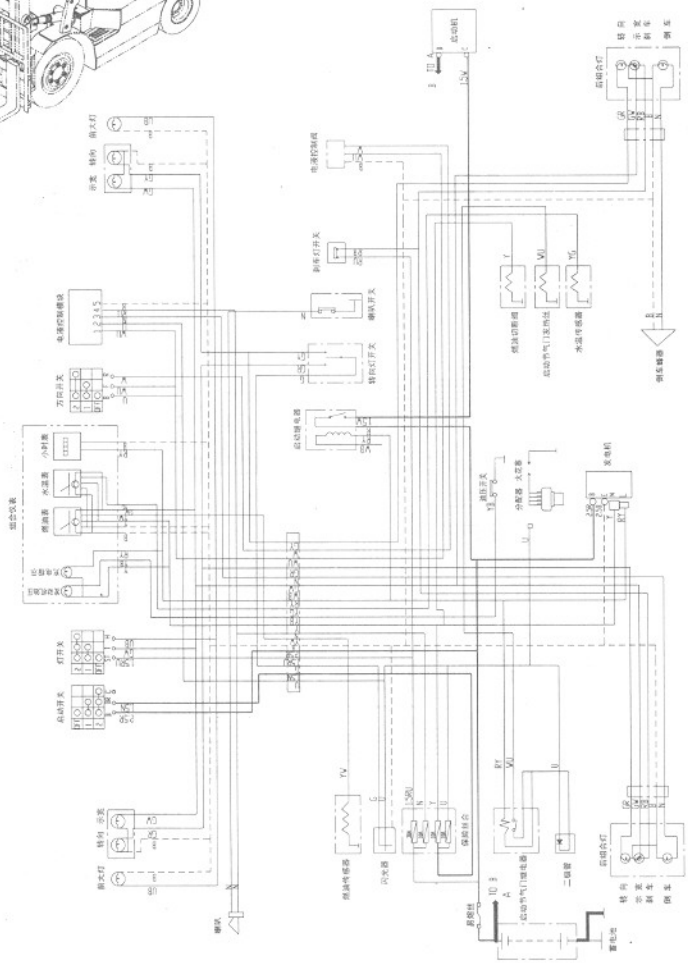

序号 Item No	图号 Part No	版本 Edition	零部件名称 Description		件数 Q'ty	备注 Remark
01	H94N2-43001	B.1	Cabinet harness	仪表架线束	1	
02	H94N2-42001	B.5	Engine harness	发动机线束	1	
03	D04ZB908	B.0	Combination M/T	组合仪表	1	见图33 See Fig.33
04	JQ1030/04	B.0	Relay	启动继电器	1	
05	D06BX2081	B.0	Fuse box	保险丝盒	1	
06	A22A2-40260	B.3	Rubber ring	出线胶圈	4	
07	Z8510-120DZ	B.0	Back buzzer	倒车蜂鸣器	1	DJB-12B
08	B1110-06016	B.0	Bolt	螺钉M6X16	1	GB65-85
09	B5050-00006	B.0	Washer	垫圈6	1	GB93-87
10	A22A2-40400	B.0	Cable	电瓶引线(-)	1	
11	Z8110-12060	B.0	Battery	蓄电池	1	6-QA-60S
12	A91A2-40500	B.0	Cable	电瓶引线(+)	1	
13	22492-42091G	B.0	Cable clip	电瓶引线卡	2	
14	A22A2-40900	B.1	Fusibl link wire	易熔线	1	
15	Z8421-18214	B.0	Fule level sending unit	油量传感器	1	
16	23652-42071G	B.1	Cable,head lamp	前大灯线束	2	
17	Z8500-1D124	B.0	Horn	喇叭DL124ED	1	
18	B0110-08016	B.0	Bolt	螺栓M8X16	1	GB5780-86
19	B5050-00008	B.0	Washer	垫圈8	1	GB93-87
20	Z8730-0802A	B.0	Switch,turn signal	转向灯开关	1	JK802A
21	Z8600-120WD	B.0	Head lamp ass'y	前大灯	2	WD115X80-FC-1L
22	Z8610-12000	B.0	Front combination lamp ass'y	前组合灯	2	XH7-1L
23	Z8620-12000	B.0	Rear combination lamp ass'y	后组合灯	2	XH8-1L
24	A22A2-42000a	B.1	Mat	后组合灯垫	2	
25	Z8740-0231D	B.0	Brake switch	脚制动开关	1	JK205
26	D07SG152	B.0	Flasher unit	闪光器	1	
27	B1010-06010	B.0	Bolt	螺钉M6X10	2	GB65-85
28	Z8411-12703	B.0	Water temp sending unit	水温传感器	1	
29	H24C2-40701	B.1	Rubber ring	防尘胶圈	2	
30	Z8340-1H202	B.0	Relay	继电器	1	
31	H24C2-40251	B.1	Electric element mount	电气元件板	1	

https://truckmanualshub.com/

CPC,CPCD10,15,18-HJ

序号 Item No	图号 Part No	版本 Edition	零部件名称 Description		件数 Q'ty	备注 Remark
1	H25S2-40213	B.2	Cabinet harness	仪表架线束	1	机液控制 Machine-hydraulic
2	H25S2-40412	B.2	Cabinet harness	仪表架线束	1	电液控制 Electric-hydraulic
3	H97Y2-40221	B.4	Engine harness	发动机线束	1	机液控制 Machine-hydraulic
4	H97Y2-40421	B.4	Engine harness	发动机线束	1	电液控制 Electric-hydraulic
5	H24C2-40231	B.2	Rear head guard harness	后护顶架线束	2	
6	D04ZB908JH	B.0	Combination M/T	ZB908JH型数字组合仪表	1	See Fig.32
7	D09JK211	B.0	Light switch	灯开关	1	JK211
8	A22A2-40800	B.1	Shuck	上壳	1	
9	A22A2-40810	B.1	Shuck	下壳	1	
10	A22A2-40820	B.1	Cover	后盖	1	
11	H24C2-40601	B.1	Control box	控制盒	1	电液控制 Electric-hydraulic
12	A73J2-41302	B.1	Switch,direction	方向开关	1	电液控制 Electric-hydraulic
13	5-82550-029-0	B.0	Relay	继电器	1	
14	Z9260-30100	B.0	Belt clip	捆扎带3X100	12	
15	Z9260-40200	B.0	Belt clip	捆扎带4X200	8	
16	Z9260-48350	B.0	Belt clip	捆扎带4. 8X350	2	
17	H24C2-42131	B.0	Belt clip	固定可开式锁式扎带	14	
18	D06BX2083	B.0	Fuse box	保险丝盒	1	
19	HRH24C2404	B.5	Rubber ring	出线胶圈	5	
20	H24C2-40701	B.1	Rubber ring	防尘胶圈	1	
21	H24C2-40431	B.1	Wiring harnss,Caution light	警示灯线束	1	
22	H24C2-40491	B.1	Caution light	警示灯	1	
23	Z8411-12703	B.0	Water temp sending unit	水温传感器	1	
24	Z8510-120DZ	B.0	Back buzzer	倒车蜂鸣器	1	DJB-128
25	B1110-06016	B.0	Bolt	螺钉M6X16	1	GB65-85
26	B5050-00006	B.0	Washer	垫圈6	1	GB93-87
27	24942-42081G	B.0	Cable	电瓶引线(-)	1	
28	D016-QW-80	B.0	Battery	蓄电池	1	6-QW-80
29	A22A2-40420	B.0	Cable	电瓶引线(+)	1	
30	HAH92A2401	B.0	Cable clip	电瓶引线卡	2	

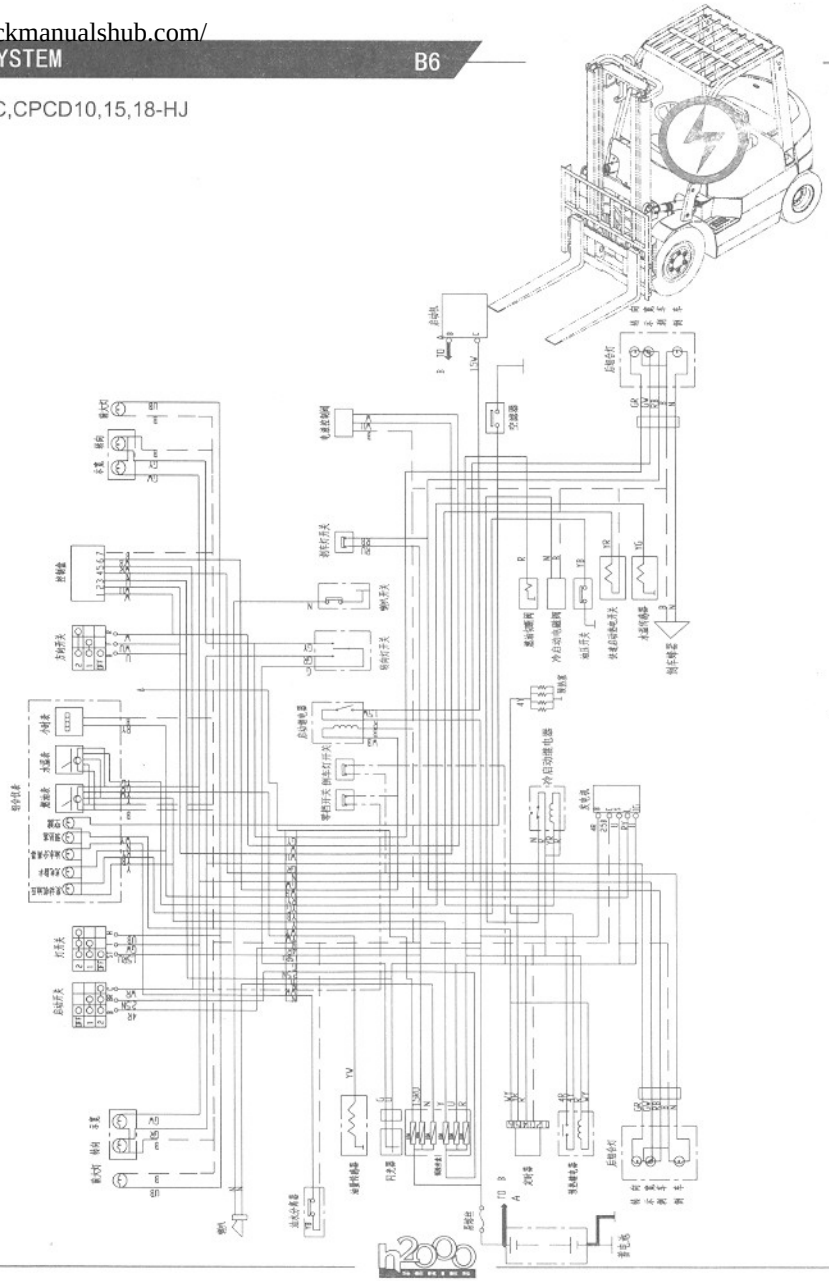

https://truckmanualshub.com/

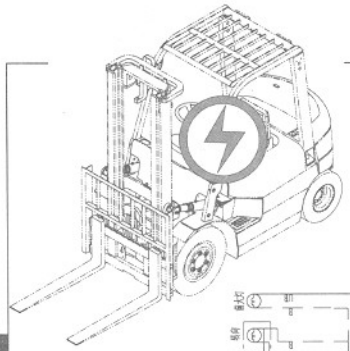

CPC,CPCD10,15,18-HJ

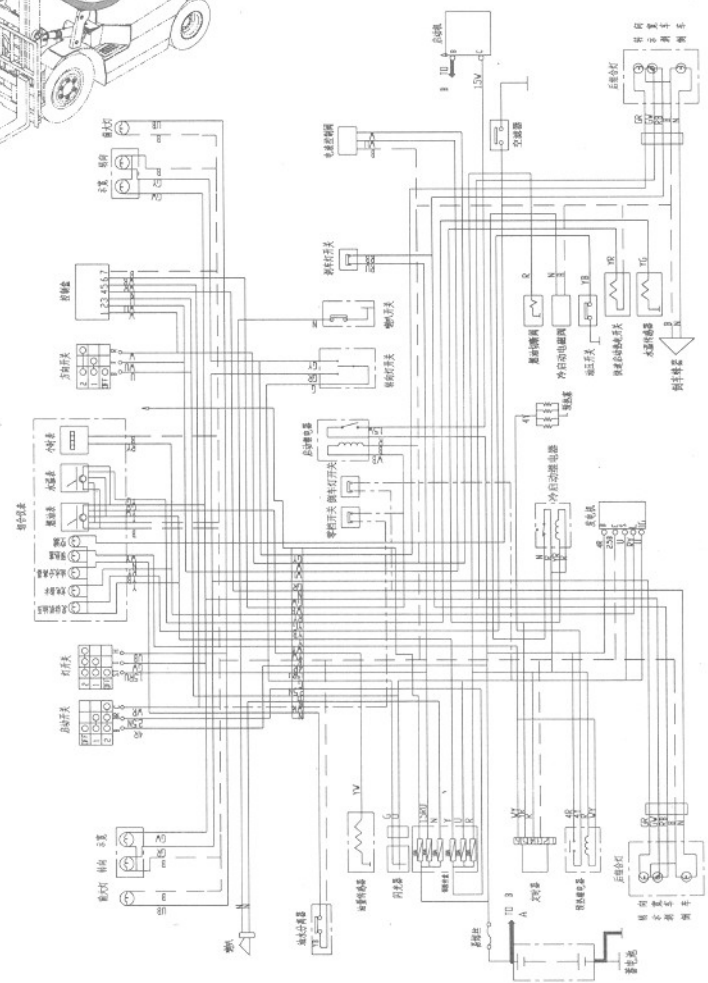

序号 Item No	图号 Part No	版本 Edition	零部件名称 Description		件数 Qty	备注 Remark
31	A22A2-40900	B.1	Fusibl link wire	易熔线	2	
32	Z8421-18214	B.0	Fule level sending unit	油量传感器	1	
33	23652-42071G	B.1	Cable,head lamp	前大灯线束	2	
34	JQK1	B.0	Relay	时间继电器	1	
35	JQ1030/04	B.0	Warm-up relay	预热继电器	2	1件用于启动继电器 One of them used for startup relay
36	Z8500-1D124	B.0	Horn	喇叭DL124ED	1	
37	B0010-08016	B.0	Bolt	螺栓M8X16	1	GB5780-86
38	B5050-00008	B.0	Washer	垫圈8	1	GB93-87
39	Z8730-0802A	B.0	Switch,turn signal	转向灯开关	1	JK802A
40	Z8600-120WD	B.0	Head lamp ass'y	前大灯	2	WD115x80-FC-1L
41	Z8610-12000	B.0	Front combination lamp ass'y	前组合灯	2	XH7-1L
42	Z8620-12000	B.0	Rear combination lamp ass'y	后组合灯	2	XH8-1L
43	A22A2-42000a	B.1	Mat	后组合灯垫	2	
44	Z8740-0231D	B.0	Brake switch	脚制动开关	1	JK205
45	D07SG152	B.0	Flasher unit	闪光器	1	
46	B1110-06010	B.0	Bolt	螺钉M6X10	1	
47	Z8700-JK411	B.0	Key switch	启动开关	1	JK411

https://truckmanualshub.com/

序号 Item No	图号 Part No	版本 Edition	零部件名称 Description	件数 Q'ty	备注 Remark
A	Z8498-ZB103	B.0	Combination M/T H2000型组合仪表总成	1	CPC(D)10,15,18
-	Z8498-ZB103S	B.0	Combination M/T H2000型组合仪表总成	1	CPQ(D)10,15,18
01	XL8.840.001	B.0	Cover 面罩	1	
02	XL8.846.001	B.0	Shuck 外壳	1	
03	XL5.944.003	B.0	Stopwatch 小时表	1	
04	XL8.803.001	B.0	Front-panel 面板	1	
05	XL5.944.002	B.0	Indicator, temperature 水温表指示器	1	CPC(D)10,15,18
-	XL5.944.020	B.0	Indicator, temperature 水温表指示器	1	CPQ(D)10,15,18
06	XL5.944.001	B.0	Indicator,fuel 燃油表指示器	1	
07	XL8.088.003	B.0	Circuit board 线路板	1	
08	PL1.2	B.0	Bulb 灯泡	8	
09	DJ7082-6.3-11	B.0	Jacket,8-wire plug 八线插头护套	1	
10	DJ7062-6.3-11	B.0	Jacket,6-wire plug 六线插头护套	1	

CPQ,CPQD10,15,18
CPC,CPCD10,15,18

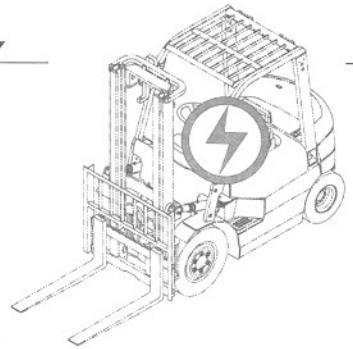

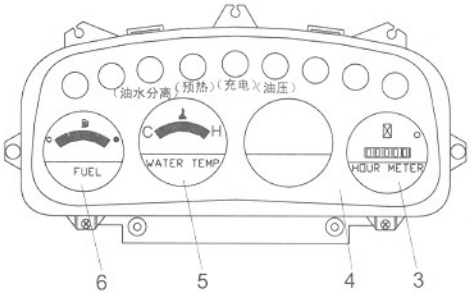

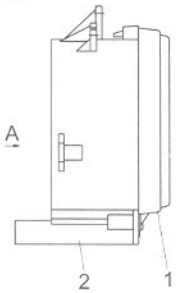

A向

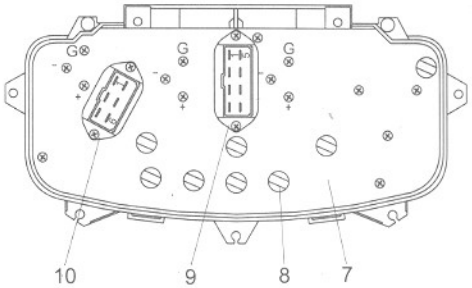

B

https://truckmanualshub.com/

H2001型组合仪表总成/COMBINATION M/T, H2001 TYPE

图31/FIG31

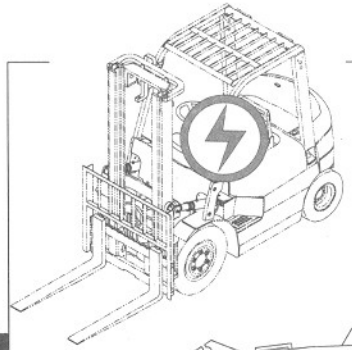

CPQ,CPQD10,15,18
CPC,CPCD10,15,18

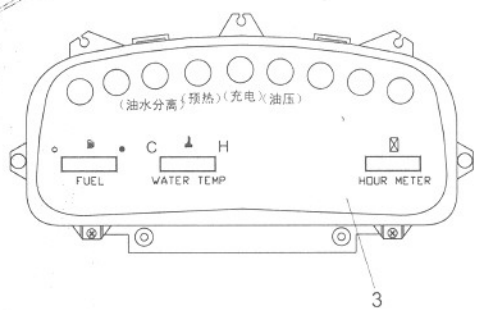

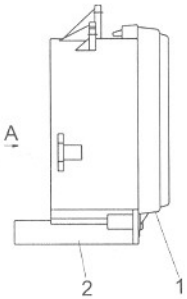

A向

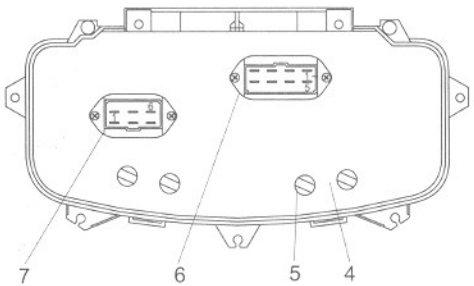

序号 Item No	图号 Part No	版本 Edition	零部件名称 Description		件数 Q'ty	备注 Remark
A	H24C2-40511	B.0	Combination M/T	H2001型组合仪表	1	CPC(D)10,15,18
-	H24C2-40521	B.1	Combination M/T	H2001型组合仪表	11	CPQ(D)10,15,18
01			Cover	面罩	1	
02	H2001-10	B.0	Shuck	外壳	1	
03	H2001-11	B.0	Front-panel	面板	1	
04	H2001-13/ H2001.PCB	B.0	Circuit board & meter core	线路板与表芯总成	1	CPC(D)10,15,18
-	H2001-13*/ H2001.PCB	B.0	Circuit board & meter core	线路板与表芯总成	1	CPQ(D)10,15,18
05	PL1.2	B.0	Bulb	灯泡	4	
06	DJ7082-6.3-11	B.0	Jacket,8-wire plug	八线插头护套	1	
07	DJ7062-6.3-11	B.0	Jacket,6-wire plug	六线插头护套	1	

https://truckmanualshub.com/

图32/FIG32 ZB908JH型数字组合仪表/COMBINATION M/T, ZB908JH TYPE B9

CPC,CPCD10,15,18-HJ

序号 Item No	图号 Part No	版本 Edition	零部件名称 Description	件数 Q'ty	备注 Remark
A	D04ZB908JH	B.0	Combination M/T ZB908JH型数字组合仪表	1	XL3.926.030
01	XL8.804.057	B.0	Temperature meter 水温表盘	1	
02	XL7.824.037	B.0	Circuit board & meter core 线路板与表芯总成	1	
03	XL8.804.058	B.0	Fuel meter 燃油表盘	1	
04	XL8.840.001	B.0	Cover 面罩	1	
05	XL8.846.001	B.0	Shunk 外壳	1	
06	XL8.846.030	B.0	Rear cover 后盖板	1	
07	XL8.804.060	B.0	Type sign 型号标识	1	
08	DJ7161-2.3-20	B.0	16-wire socket 16线插座	1	

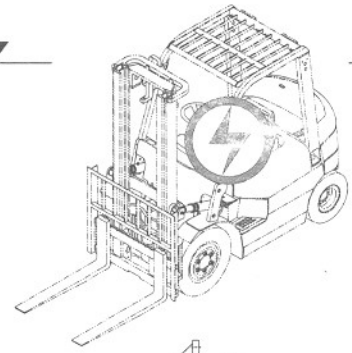

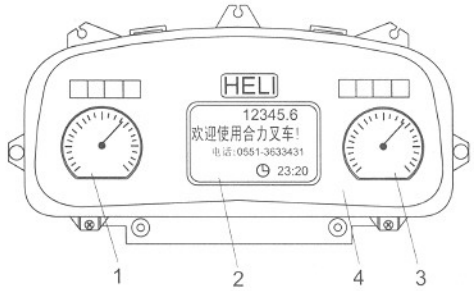

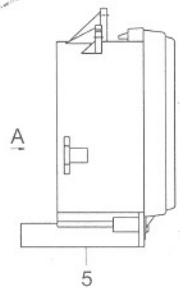

A向

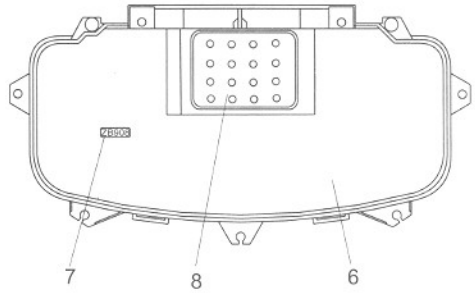

B

https://truckmanualshub.com/

ZB908型组合仪表/COMBINATION M/T, ZB908 TYPE

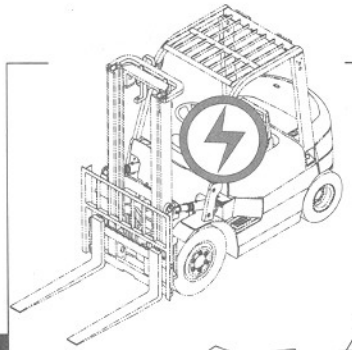

CPC,CPCD10,15,18-Ku
CPQ,CPQD10,15,18-ZJ,ZJ2

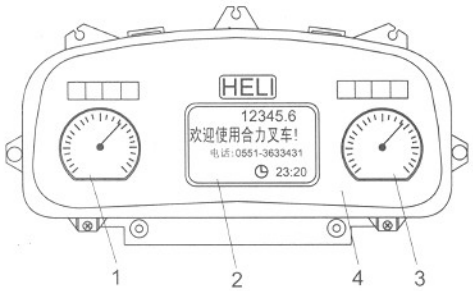

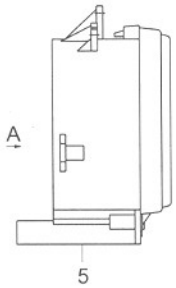

A向

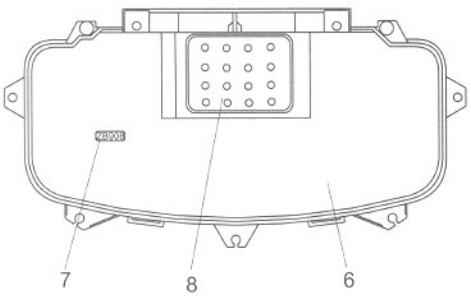

序号 Item No	图号 Part No	版本 Edition	零部件名称 Description		件数 Q'ty	备注 Remark
A	D04ZB908	B.0	Combination M/T	组合仪表	1	
01	XL8.804.057	B.0	Temperature meter	水温表盘	1	
02	XL7.824.035	B.0	Circuit board & meter core	线路板与表芯总成	1	
03	XL8.804.058	B.0	Fuel meter	燃油表盘	1	
04	XL8.840.001	B.0	Cover	面罩	1	
05	XL8.846.001	B.0	Shunk	外客	1	
06	XL8.846.030	B.0	Rear cover	后盖板	1	
07	XL8.804.060	B.0	Type sign	型号标识	1	
08	DJ7161-2.3-20	B.0	16-wire socket	16线插座	1	

https://truckmanualshub.com/

序号 Item No	图号 Part No	版本 Edition	零部件名称 Description		件数 Q'ty	备注 Remark
01	JQK1	B.0	Relay	时间继电器	1	
02	D07SG152	B.0	Flasher unit	闪光器SG152	1	
03	D06BX2081	B.0	Fuse box	保险丝盒	1	
04	JQ1030/04	B.0	Warm-up relay	继电器	1	
05	JQ1030/04	B.0	Start-up relay	继电器	1	启动继电器 Start-up relay
06	H11U6-40201	B.2	Board,electric element	电气板总成	1	

CPC,CPCD10,15,18-Ku

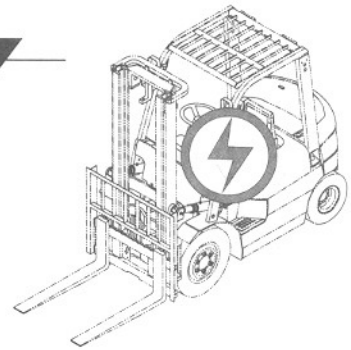

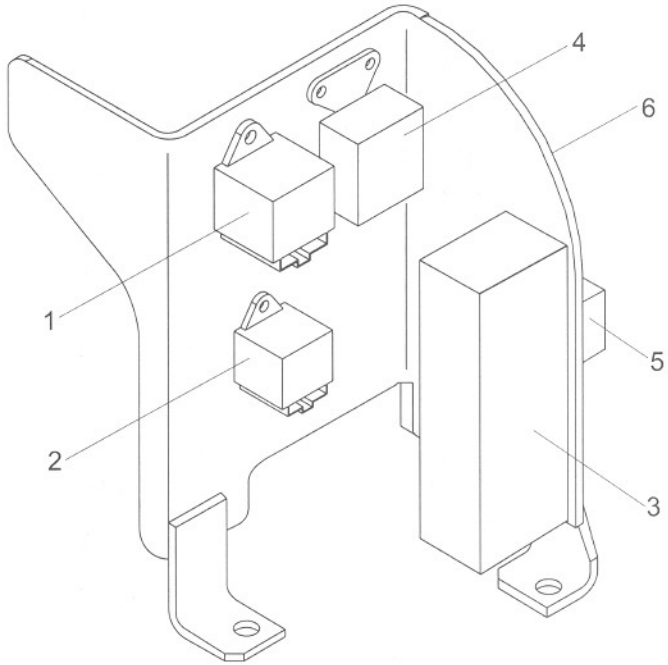

B

https://truckmanualshub.com/

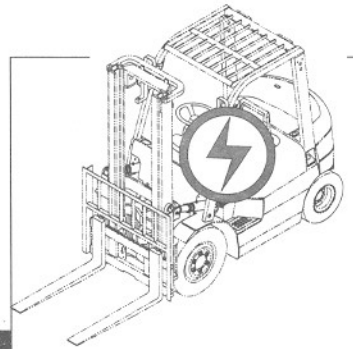

CPQ,CPQD10,15,18

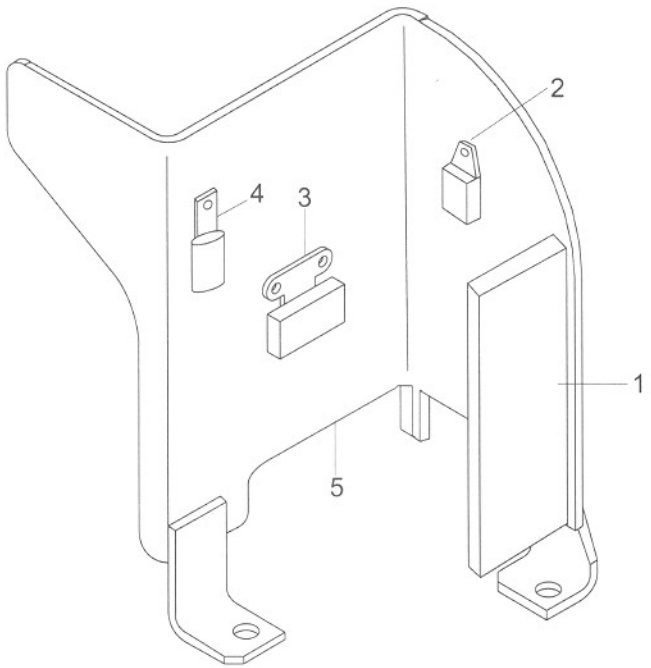

序号 Item No	图 号 Part No	版本 Edition	零部件名称 Description		件数 Q'ty	备 注 Remark
01	D06BX2081	B.0	Fuse box	保险丝盒	1	
02	Z8340-1H202	B.0	Relay	继电器	1	
03	JQ1030/04	B.0	Startup relay	启动继电器	1	
04	D07SG152	B.0	Flasher unit	闪光器	1	
05	H12C6-40501	B.1	Board,electric element	电气板总成	1	

https://truckmanualshub.com/

序号 Item No	图 号 Part No	版本 Edition	零部件名称 Description	件数 Q'ty	备 注 Remark
01	H13C6-40501	B.1	Board,electric element 电气板总成	1	
02	D06BX2081	B.0	Fuse box 保险丝盒	1	
03	Z8900-12Q0S	B.0	Timer 定时器	1	
04	JQ1030/04	B.0	Startup relay 启动继电器	1	
05	Z8930-10000	B.0	relay 继电器	1	
06	D07SG152	B.0	Flasher unit 闪光器	1	

CPC,CPCD10,15,18-W6,W7,W8

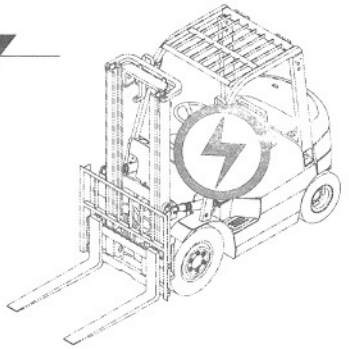

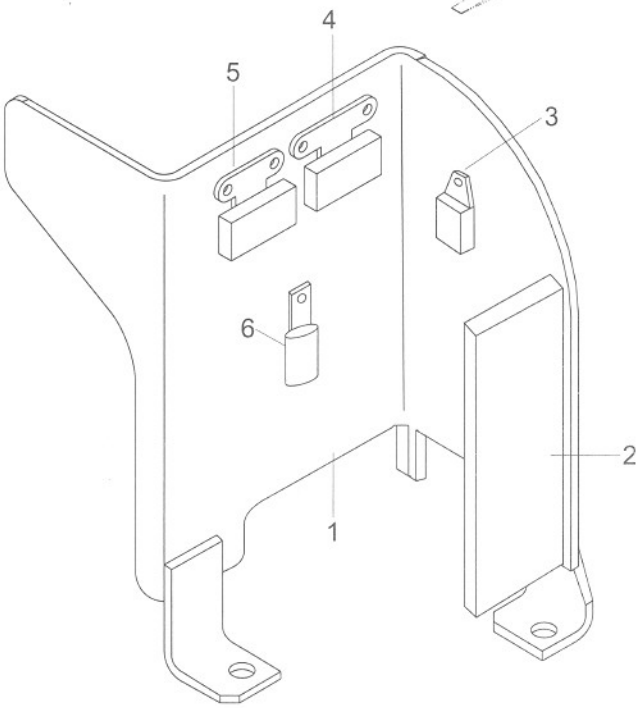

https://truckmanualshub.com/

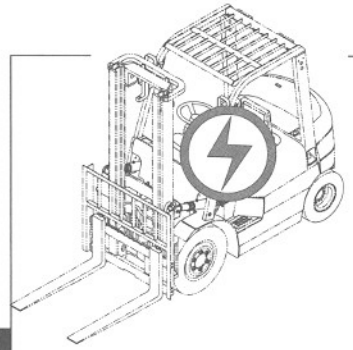

CPC,CPCD10,15,18-X

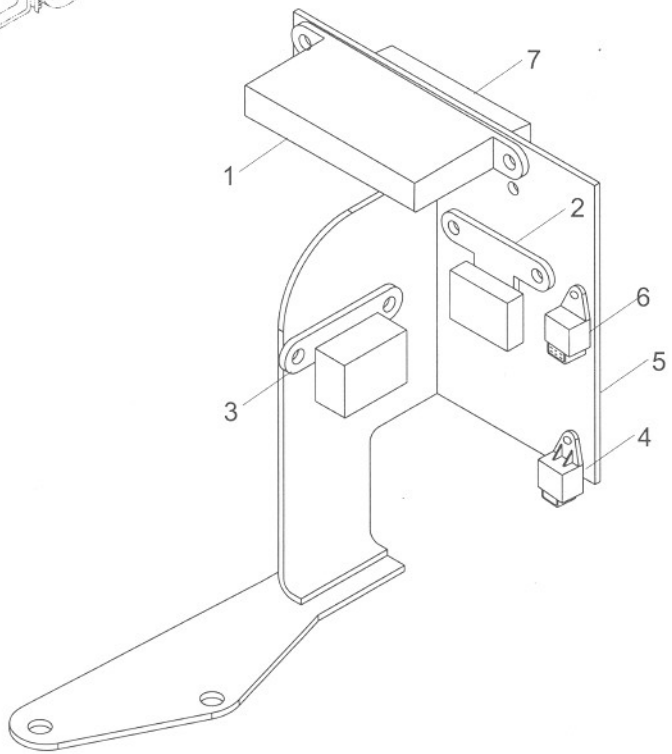

序号 Item No	图 号 Part No	版本 Edition	零部件名称 Description		件数 Q'ty	备 注 Remark
01	D06BX2081	B.0	Fuse box	保险丝盒	1	
02	JQ1030/04	B.0	relay	预热继电器	1	
03	JQ1030/04	B.0	Startup relay	启动继电器	1	
04	D07SG152	B.0	Flasher unit	闪光器	1	
05	H83A6-40302	B.1	Board,electric element	电气板总成	1	
06	JQK1	B.0	relay	时间继电器	1	
07	Z8300-10147	B.1	Adjustment	电压调节器	1	

https://truckmanualshub.com/

CPC,CPCD10,15,18-HJ

序号 Item No	图号 Part No	版本 Edition	零部件名称 Description		件数 Q'ty	备注 Remark
01	D06BX2083	B.0	Fuse box	保险丝盒	1	
02	JQK1	B.0	Relay	时间继电器	1	
03	JQ1030/04	B.0	Startup relay	启动继电器	1	
04	D07SG152	B.0	Flasher unit	闪光器	1	
05	H87A6-40201	B.1	Board,elector element	电气板总成	1	
06	JQ1030/04	B.0	Warm-up relay	预热继电器	1	
07	5-82550-029-0	B.0	Cold boot	冷启动继电器	1	

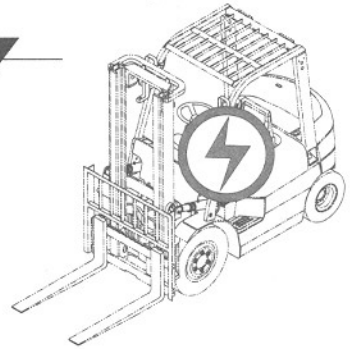

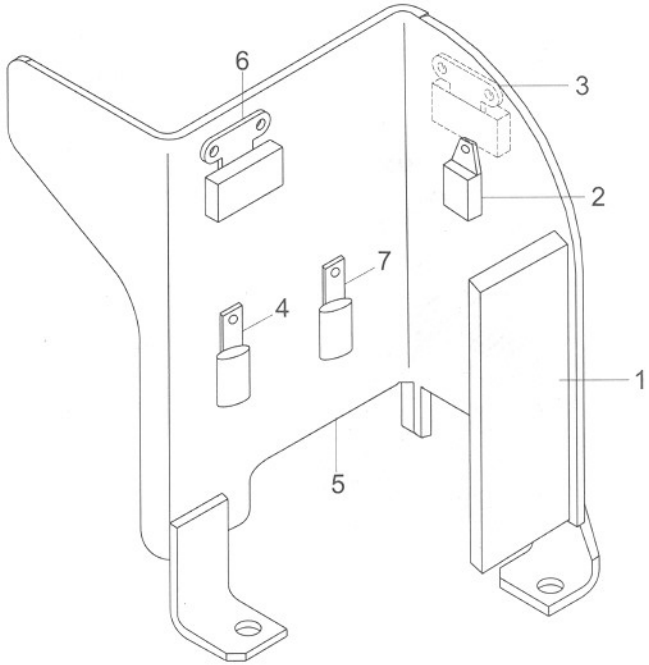

https://truckmanualshub.com/

传动装置安装(液力式)/DRIVE UNIT MOUNT(TOR-CON TYPE)

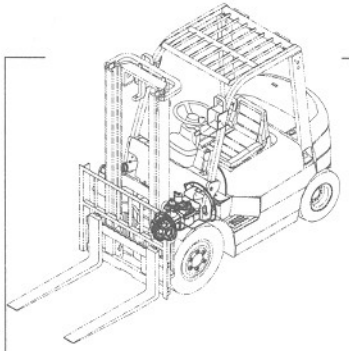

CPQD10,15,18-R5,R8
CPCD10,15,18-W6,W7,W8,HJ,Ku

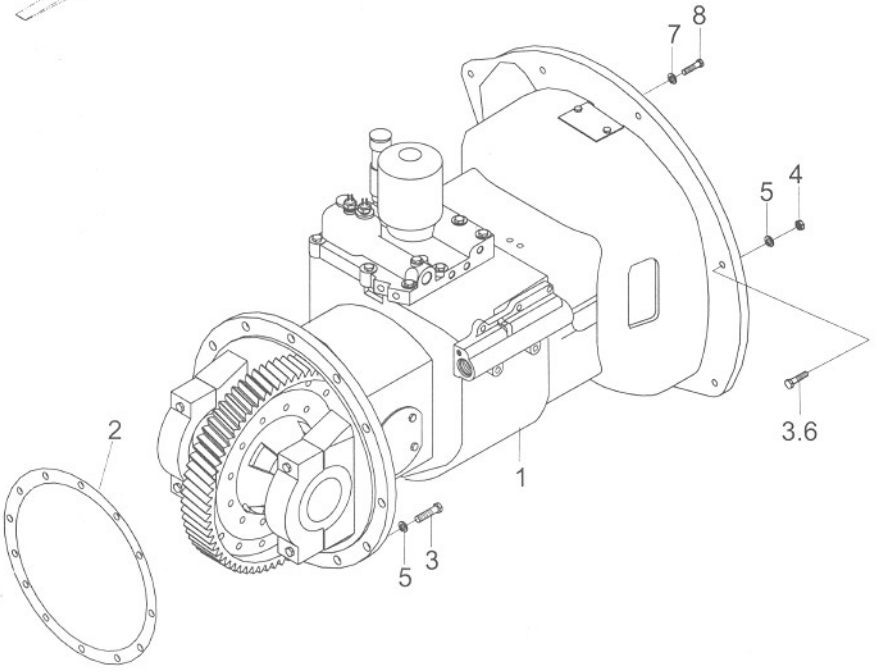

序号 Item No	图号 Part No	版本 Edition	零部件名称 Description		件数 Q'ty	备注 Remark
01	HRH12S3803 H12S3-80301	B.1	Transmission case	液力变速箱	1	除CPCD10~18-HJ外 机械换向
-	HRH12S3803 H12S3-80311	B.1	Transmission case	液力变速箱	1	除CPCD10~18-HJ外 电液换向
-	21182-50010G	B.0	Transmission case	液力变速箱	1	CPCD10~18-HJ 机械换向
-			Transmission case	液力变速箱	1	CPCD10~18-HJ 电液换向
02	25592-52001	B.0	Packing	垫片	1	
03	B0530-10035	B.0	Bolt	螺栓M10X1.25X35	10	CPQD
					7	GB5786-86 CPCD
04	B4125-00010	B.0	Nut	螺母M10	8	GB6172-86 CPQD
					1	CPCD
05	B5050-00010	B.0	Washer, lock	垫圈10	18	GB93-87
06	B0330-10050	B.0	Bolt	螺栓M10X50	8	GB5783-86 CPQD
					1	CPCD
07	B5050-00008	B.0	Washer, lock	垫圈8	12	GB93-87
08	B0330-08020	B.0	Bolt	螺栓M8X20	12	GB5783-86

https://www.forklift-manualshub.com/

序号 Item No	图号 Part No	版本 Edition	零部件名称 Description		件数 Q'ty	备注 Remark
01	HRH88B2511 H88B2-50301	B.2	Transmission case	液力变速箱	1	CPQD10~18-ZJ,ZJ2 机械换挡
-	HRH88B2511 H88B2-50201	B.2	Transmission case	液力变速箱	1	CPQD10~18-ZJ,ZJ2 电液换挡
-	A81B3-80301	B.0	Transmission case	液力变速箱	1	CPCD10~18-X
02	25592-52001	B.0	Packing	垫片	1	
03	B0530-10035	B.0	Bolt	螺栓M10X1.25X35	10	GB5786-86
04	B0330-08025	B.0	Bolt	螺栓M8X25	6	GB5783-86
05	B5050-00010	B.0	Washer, lock	垫圈10	19	GB93-87
06	B0330-10035	B.0	Bolt	螺栓M10X35	9	GB5783-86
07	B5050-00008	B.0	Washer, lock	垫圈8	6	GB93-87

CPQD10,15,18-ZJ,ZJ2
CPCD10,15,18-X

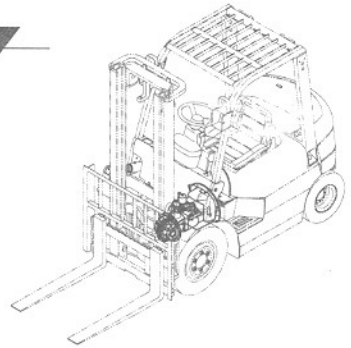

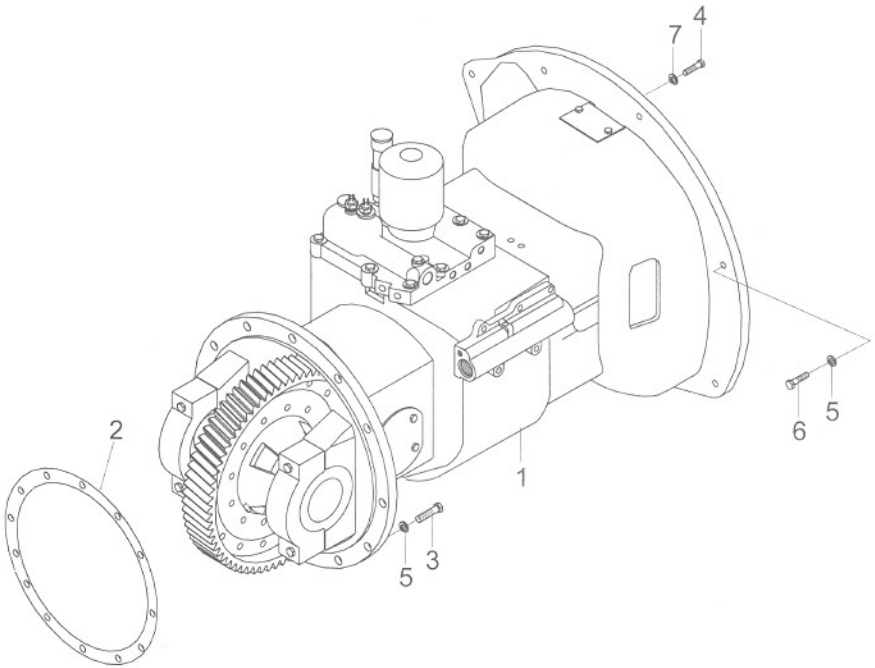

B

https://truckmanualshub.com/

CPQD10,15,18-R5,R8
CPCD10,15,18-W6,W7,W8,HJ,Ku

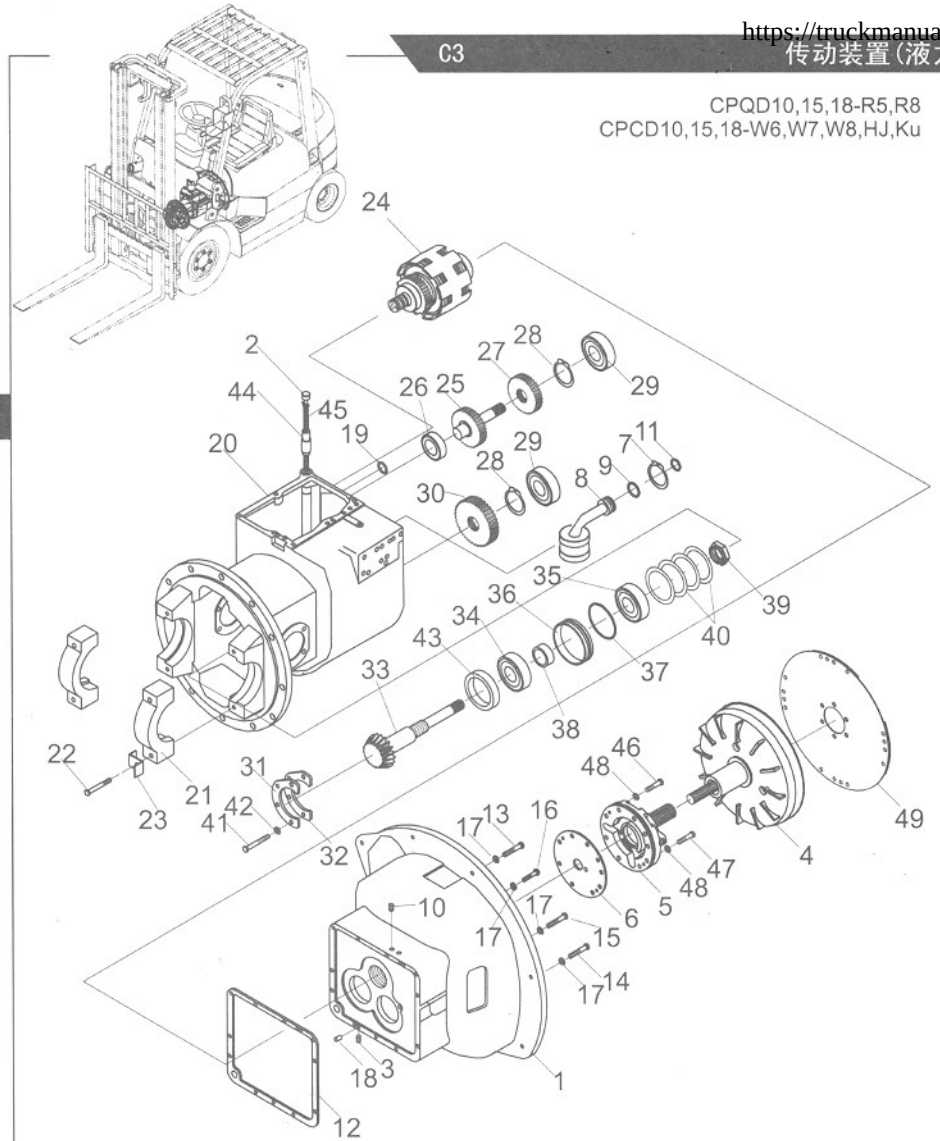

序号 Item No	图号 Part No	版本 Edition	零部件名称 Description		件数 Q'ty	备注 Remark
01	H25S3-82001	D.1	Case, tor-con	变矩器壳体	1	CPQD10~18,CPCD 10~18-W6,W7,W8,Ku
-	15583-82511	B.1	Case, tor-con	变矩器壳体	1	CPCD10~18-HJ
02	12163-82232	D.2	Cup	加油口盖	1	
03	H25S3-84001	B.1	Plug	螺塞总成	1	
04	H25S3-20001	B.1	Tor-con ass'y	变矩器总成	1	CPQD10~18,CPCD 10~18-W6,W7,W8,Ku
-	12163-80301G	B.0	Tor-con ass'y	变矩器总成	1	CPCD10~18-HJ
05	15583-80221	B.2	Charging pump ass'y	供油泵总成	1	See Fig.45
06	15583-82201	B.1	Gasket	垫片	1	
07	B6150-00035	B.0	Snap ring	挡圈35	1	GB894.1-86
08	12163-82531	B.1	Strainer	滤油器(I)	1	
09	Z6003-03503	B.0	O-ring	0形圈35X3.1	1	GB1235-76
10	Q/Z285-2	B.0	Plug	螺塞1/4″	2	
11	Z6004-02804	B.0	O-ring	0形圈28X3.5	1	GB1235-76
12	11243-82501	B.1	Gasket	垫片	1	
13	B0330-10075	B.0	Bolt	螺栓M10X75	1	GB5783-86
14	B0330-10055	B.0	Bolt	螺栓M10X55	3	GB5783-86
15	B0330-10050	B.0	Bolt	螺栓M10X50	1	GB5783-86
16	B0330-10030	B.0	Bolt	螺栓M10X30	4	GB5783-86
17	B5050-00010	B.0	Washer,lock	垫圈10	15	GB93-87
18	B3120-12020	B.0	Pin	销B12X20	2	GB119-76
19	Z6004-01502	B.0	O-ring	0形圈15X2.4	1	GB1235-76
20	15583-82591	D.3	Case, mission	壳体	1	
21	15413-22011	B.1	Cap,bearing	轴承座	2	
22	15413-22021	D.1	Bolt	螺栓	4	
23	10113-50131	B.1	Plate, lock	锁片	4	
24	21182-52001	B.0	Clutch, hydraulic	离合器总成	1	See Fig.46
25	12163-42201	B.1	Shaft, idler	惰轮轴	1	
26	Z-6206-2RS	B.0	Bearing	轴承6206-2RS	1	GB/T276-94
27	12163-42211	B.1	Gear, idler	惰轮	1	
28	B6050-00024	B.0	Snap ring	挡圈24	2	GB893.1-86

https://truckmanualshub.com/

序号 Item No	图号 Part No	版本 Edition	零部件名称 Description		件数 Q'ty	备注 Remark
29	Z-6207	B.0	Bearing	轴承6207	2	GB/T276-94
30	12163-42231	B.1	Gear, output	输出齿轮	1	
31	12163-82151	B.1	Plate, bearing support	支承片	1	
32	12163-82571	B.1	Shim	垫片	AR	
-	12163-82581	B.1	Shim	垫片	AR	
-	12163-82591	B.1	Shim	垫片	AR	
33	12163-42221	D.1	Shaft, output	输出轴	1	
34	Z-32208	B.0	Bearing	轴承32208	2	GB/T297-94
35	Z-30208	B.0	Bearing	轴承30208	1	GB/T297-94
36	12163-82121	B.1	Retainer, oil seal	油封保持架	1	
37	Z6003-08003	B.0	O-ring	0形圈80X3.1	1	GB1235-76
38	12163-82131	B.1	Seal, oil	油封	1	
39	11243-82621	B.1	Nut	螺母	1	
40	12163-82501	B.1	Shim	垫	AR	
-	12163-82511	B.1	Shim	垫	AR	
-	12163-82521	B.1	Shim	垫	AR	
-	12163-82551	B.1	Shim	垫	AR	
41	B0330-08020	B.0	Bolt	螺栓M8X20	4	GB5783-86
42	B5050-00008	B.0	Washer,lock	垫圈8	4	GB93-87
43	12163-82191	B.1	Collar	轴环	1	
44	12163-82221	B.1	Pipe oil fill	加油管	1	
45	12163-82421	B.1	Gasket	衬垫	1	
46	B0330-08045	B.0	Bolt	螺栓M8X45	4	GB5783-86
47	B0330-08035	B.0	Bolt	螺栓M8X35	2	GB5783-86
48	12163-82561	D.2	Gasket	衬垫	6	
49	13683-82021	D.1	Plate	弹性板	1	

CPQD10,15,18-R5,R8
CPCD10,15,18-W6,W7,W8,HJ,Ku

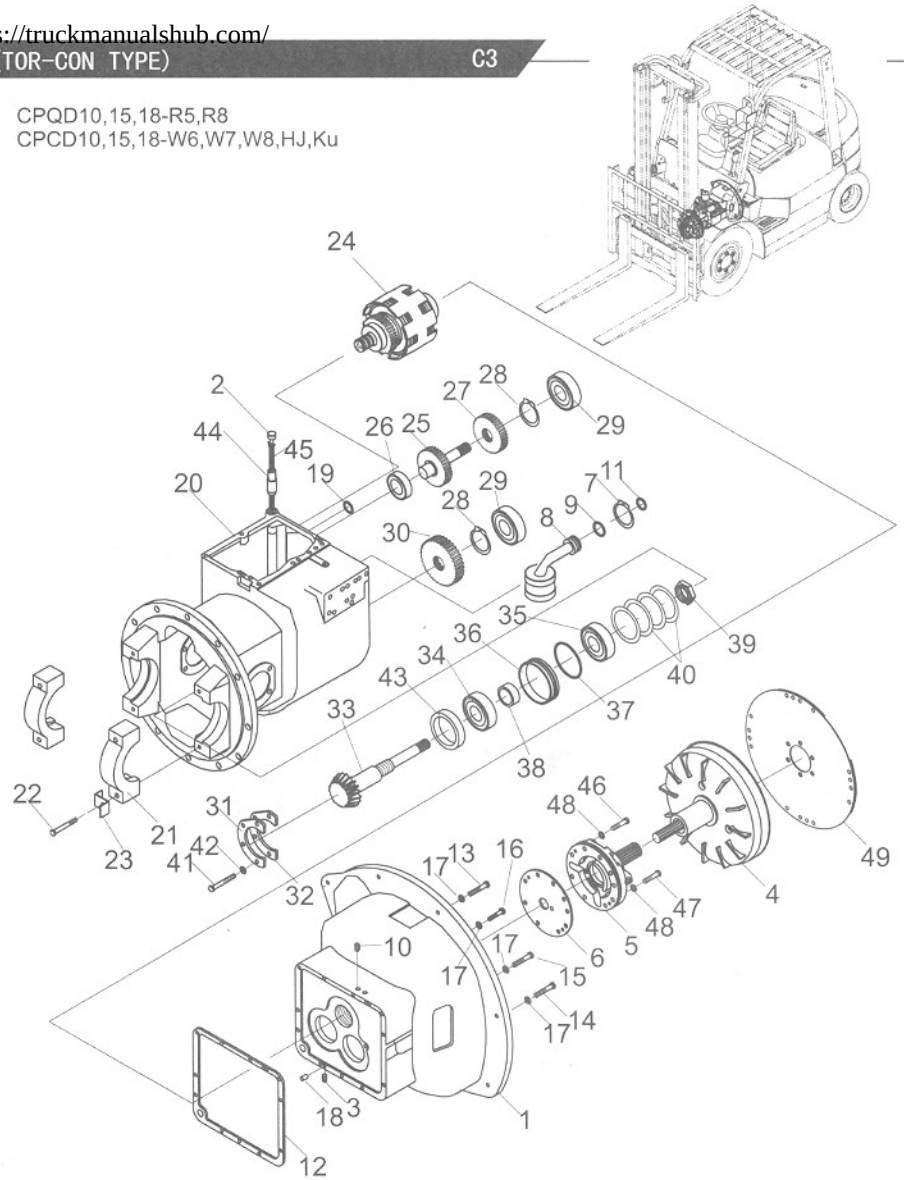

https://truckmanualshub.com/

传动装置(液力式)/DRIVE UNIT(TOR-CON TYPE)

图42/FIG42

CPQD10,15,18-ZJ,ZJ2
CPCD10,15,18-X

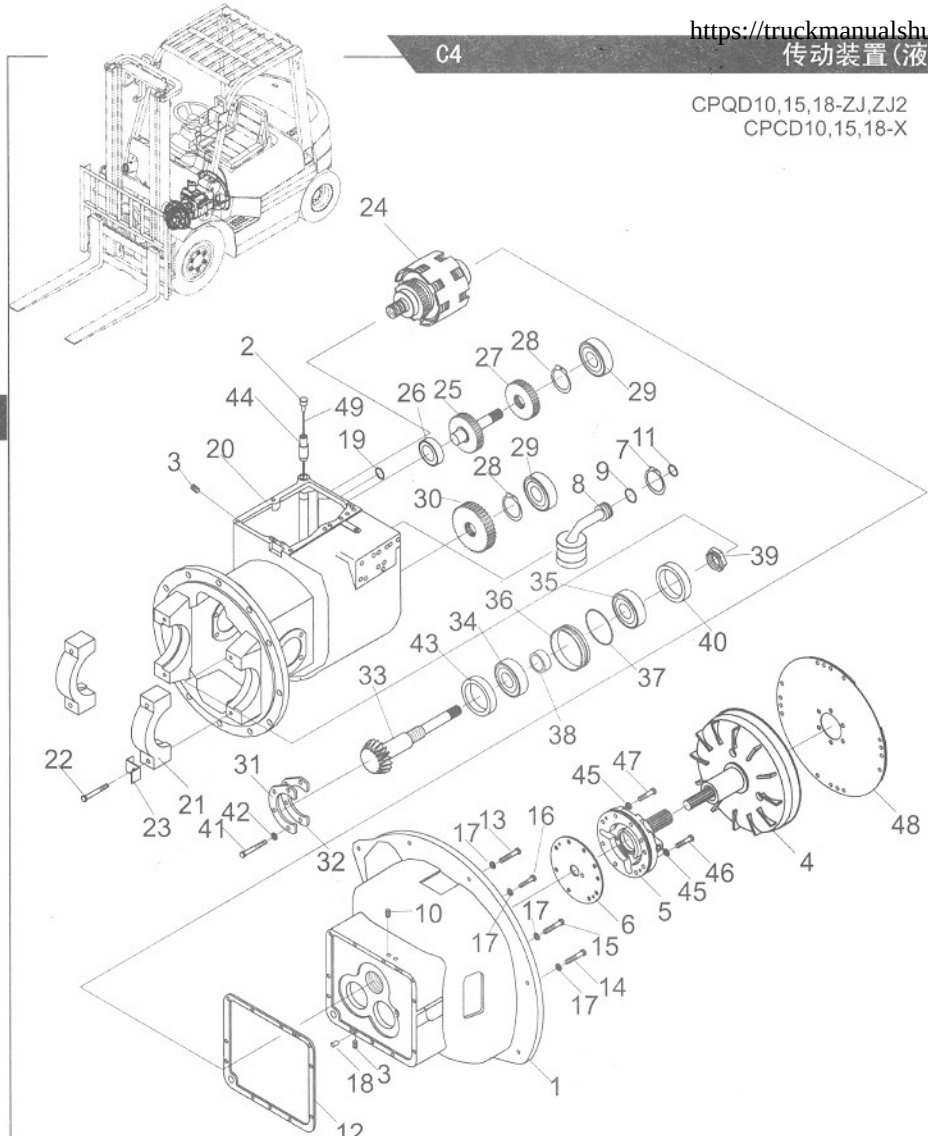

序号 Item No	图号 Part No	版本 Edition	零部件名称 Description		件数 Q'ty	备注 Remark
A	HRH88B2511 H88B2-50301	B.2	Transmission case ass'y	液力变速箱总成	1	机液控制 CPQD10~18-ZJ,ZJ2
-	HRH88B2511 H88B2-50201	B.2	Transmission case ass'y	液力变速箱总成	1	电液控制 CPQD10~18-ZJ,ZJ2
-	A81B3-80301	B.0	Transmission case ass'y	液力变速箱总成	1	CPCD10~18-X
01	H94N2-50211	B.2	Case, tor-con	变矩器壳体	1	CPQD10~18-ZJ,ZJ2
-	22502-52113G	B.0	Case, tor-con	变矩器壳体	1	CPCD10~18-X
02	12163-82232	D.2	Cup	加油口盖	1	
03	H25S3-84001	B.1	Plug	螺塞总成	1	
04	12163-80301G	B.0	Tor-con	变矩器	1	
05	15583-80221	B.0	Charging pump ass'y	供油泵总成	1	See Fig.45
06	15583-82201	B.1	Gasket	垫片	1	
07	B6150-00035	B.0	Snap ring	挡圈35	1	GB894-86
08	12163-82531	B.1	Strainer	滤油器(I)	1	
09	Z6004-03503	B.0	O-ring	0形圈35X3.1	1	GB1235-76
10	G0121-00011	B.0	Plug	内六角螺塞1/4″	2	Q/ZB85-2
11	Z6004-02804	B.0	O-ring	0形圈28X3.5	1	GB1235-76
12	11243-82501	B.1	Gasket	垫片	1	
13	B0330-10080	B.0	Bolt	螺栓M10X80	1	GB5783-86
14	B0330-10055	B.0	Bolt	螺栓M10X55	3	GB5783-86
15	B0330-10050	B.0	Bolt	螺栓M10X50	1	GB5783-86
16	B0330-10030	B.0	Bolt	螺栓M10X30	4	GB5783-86
17	B5050-00010	B.0	Washer, lock	垫圈10	8	GB93-87
18	B3120-12020	B.0	Pin	销B12X20	2	GB119-76
19	Z6004-01502	B.0	O-ring	0形圈15X2.4	1	GB1235-76
20	15583-82591	D.3	Case, mission	壳体	1	
21	15413-22011	B.1	Cap,bearing	轴承座	2	
22	15413-22021	D.1	Bolt	螺栓	4	
23	10113-50131	B.1	Plate, lock	锁片	4	
24	21182-52001	B.0	Clutch, hydraulic	离合器总成	1	See Fig.46
25	12163-42201	B.1	Shaft, idler	惰轮轴	1	
26	Z-6206-2RS	B.0	Bearing	轴承6206-2RS	1	GB/T276-94

https://truckmanualshub.com/

序号 Item No	图号 Part No	版本 Edition	零部件名称 Description		件数 Q'ty	备注 Remark
27	12163-42211	B.1	Gear, idler	惰轮	1	
28	B6050-00024	B.0	Snap ring	挡圈24	2	GB893.1-86
29	Z-6207	B.0	Bearing	轴承6207	2	GB/T276-94
30	12163-42231	B.1	Gear, output	输出齿轮	1	
31	12163-82151	B.1	Plate, bearing support	支承片	1	
32	12163-82571	B.1	Shim	垫片	AR	
-	12163-82581	B.1	Shim	垫片	AR	
-	12163-82591	B.1	Shim	垫片	AR	
33	14243-82011	B.0	Shaft, output	输出轴	1	
34	Z-32208	B.0	Bearing	轴承32208	2	GB/T297-94
35	Z-30208	B.0	Bearing	轴承30208	1	GB/T297-94
36	12163-82121	B.1	Retainer, oil seal	油封保持架	1	
37	Z6003-08003	B.0	O-ring	0形圈80X3.1	1	GB1235-76
38	12163-82131	B.1	Seal, oil	油封	1	
39	11243-82621	B.1	Nut	螺母	1	
40	12163-82501	B.1	Shim	垫	AR	
-	12163-82511	B.1	Shim	垫	AR	
-	12163-82521	B.1	Shim	垫	AR	
-	12163-82551	B.1	Shim	垫	AR	
41	B0330-08020	B.0	Bolt	螺栓M8X20	4	GB5783-86
42	B5050-00008	B.0	Washer, lock	垫圈8	4	GB93-87
43	12163-82191	B.1	Collar	轴环	1	
44	12163-82221	B.1	Pipe oil fill	加油管	1	
45	12163-82561	D.2	Gasket	衬垫	7	
46	B0330-08035	B.0	Bolt	螺栓M8X35	2	GB5783-86
47	B0330-08045	B.0	Bolt	螺栓M8X45	4	GB5783-86
48	13683-82021	D.1	Plate	弹性板	1	
49	12163-82421	B.1	Gasket	衬垫	1	

CPQD10,15,18-ZJ,ZJ2
CPCD10,15,18-X

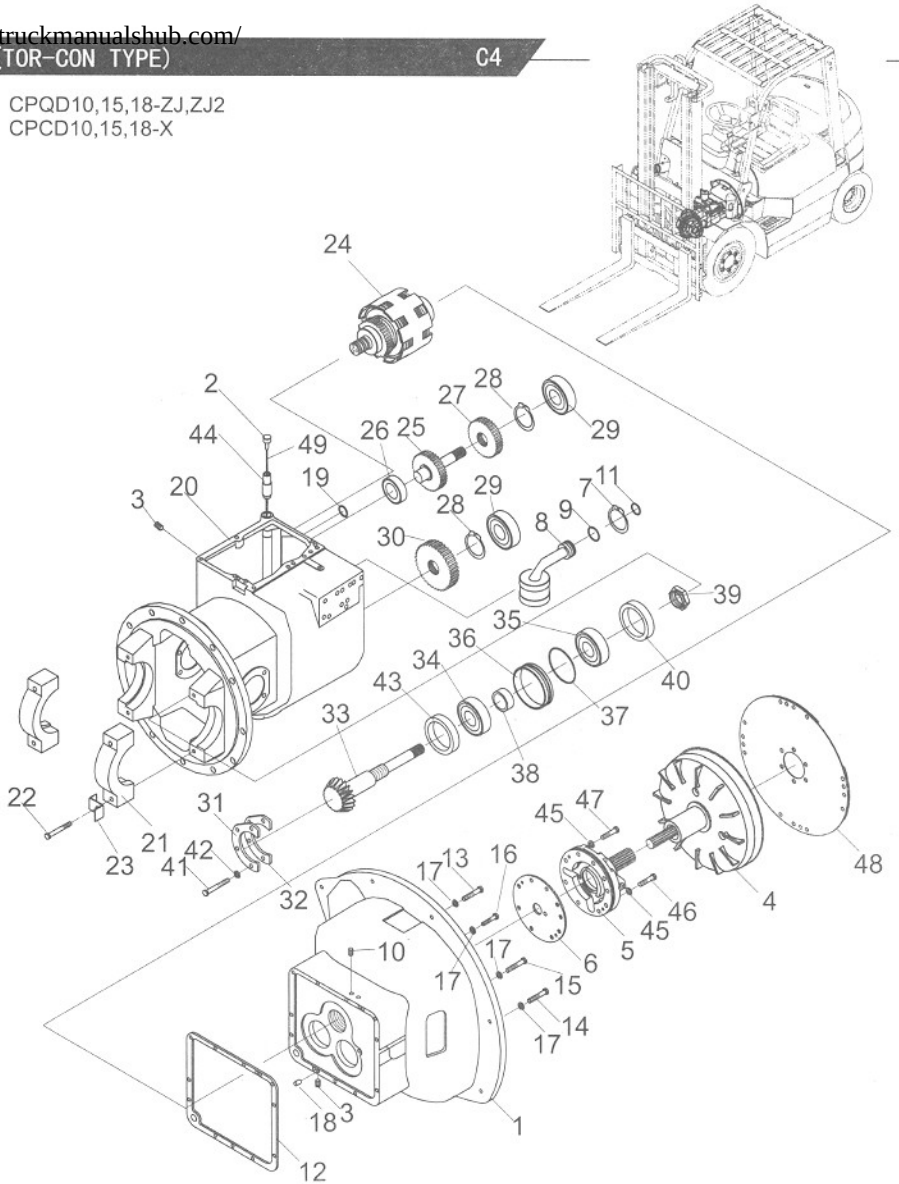

https://truckmanualshub.com/

C5 传动装置(盖和微动阀 机液控制)/DRIVE UNIT(COVER &INCHING VALVE MACHINE-HYDRAULIC) 图43/FIG43

CPCD,CPQD10,15,18

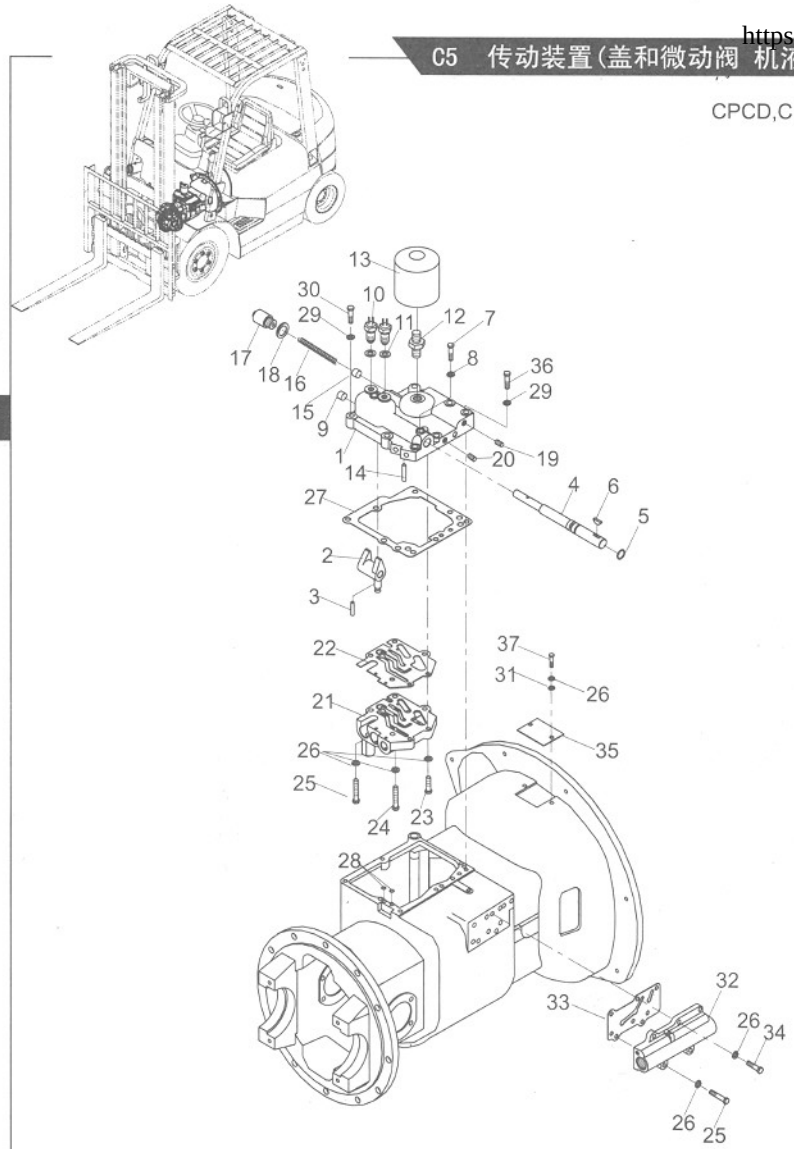

序号 Item No	图号 Part No	版本 Edition	零部件名称 Description		件数 Q'ty	备注 Remark
01	11243-82272	B.1	Cover, case	壳体盖	1	
02	11243-82291	B.1	Arm, shift	变速臂	1	
03	B3352-06032	B.0	Pin, lock	销6X32	1	GB879-86
04	11243-82281	B.1	Shaft, shift arm	变速臂轴	1	
05	Z6004-02002	B.0	O-ring	O形圈20X2.4	1	GB1235-76
06	B4000-05019	B.0	Key, woodruf	半圆键5X19	1	GB1099-79
07	12163-82291	B.1	Bolt	螺栓	1	
08	12163-82561	D.2	Shim	衬垫	7	
09	12163-82431	B.1	Plug	塞子	1	
10	12003-42451	D.1	Switch	后退灯开关	2	
11	12003-42461	B.1	Shim	衬垫	2	
12	12163-82311	B.1	Nipple	管接头	1	
13	12163-82301	B.1	Filter, oil	滤油器(II)	1	
14	B3352-04026	B.0	Pin, lock	销4X26	1	GB879-86
15	12163-82321	B.2	Piston	活塞	1	
16	12163-82331	B.1	Spring	弹簧	1	
17	12163-82341	B.1	Cup	安全阀盖	1	
18	12163-82421	B.1	Packing, copper	衬垫	1	
19	G0121-00021	B.0	Plug	螺塞1/8″	6	
20	G0121-00011	B.0	Plug	螺塞1/4″	4	
21	HRH25S3802 15583-80211	B.0	Control ass'y	控制阀总成	1	See Fig.47 选用件 Option
22	15583-82483	B.1	Gasket	垫片	1	
23	B0330-08035	B.0	Bolt	螺栓M8X35	2	GB5783-86
24	B0330-08055	B.0	Bolt	螺栓M8X55	2	GB5783-86
25	B0330-08050	B.0	Bolt	螺栓M8X50	4	GB5783-86
26	B5050-00008	B.0	Washer,lock	垫圈8	11	GB93-87
27	11243-82531	B.1	Gasket	垫片	1	
28	Z6003-00901	B.0	O-ring	O形圈9X1.9	2	GB1235-76
29	B5050-00010	B.0	Washer,lock	垫圈10	8	GB93-87
30	B0330-10055	B.0	Bolt	螺栓M8X55	2	GB5783-86
31	B5310-00008	B.0	Washer	垫圈8	2	GB97.1-85
32	15583-80202	B.1	Inching value ass'y	微动阀总成	1	See Fig.48
33	15583-82081	B.1	Shim	衬垫	1	
34	B0330-08025	B.0	Bolt	螺栓M8X25	3	GB5783-86
35	15583-83611	B.2	Cover, tor-con	变距器盖	1	
36	B0330-10040	B.0	Bolt	螺栓M10X40	6	GB5783-86
37	B0330-08012	B.0	Bolt	螺栓M8X12	2	GB5783-86

https://truckmanualshub.com/

图44/FIG44 传动装置(盖和微动阀 电液控制)/DRIVE UNIT(COVER & INCHING VALVE ELECTRIC-HYDRAULIC) C6

CPCD,CPQD10,15,18

序号 Item No	图 号 Part No	版本 Edition	零部件名称 Description		件数 Q'ty	备 注 Remark
01	116H3-82301	B.0	Cover, case	壳体盖	1	
02	34E-10BY-12	B.0	Valve,solenoid	电磁阀	1	
03	115G3-82141	B.0	Pin	销	1	
04	B0330-10055	B.0	Bolt	螺栓M10X55	2	GB5783-86
05	B5310-00008	B.0	Washer	垫圈8	2	GB97.1-85
06	15583-80202	B.1	Inching value ass'y	微动阀总成	1	See Fig.48
07	15583-82081	B.1	Shim	衬垫	1	
08	B0330-08025	B.0	Bolt	螺栓M8X25	4	GB5783-86
09	15583-83611	B.2	Cover, tor-con	变矩器盖	1	
10	B0330-10040	B.0	Bolt	螺栓M10X40	6	GB5783-86
11	B0330-08012	B.0	Bolt	螺栓M8X12	2	GB5783-86
12	12163-82311	B.1	Nipple	管接头	1	
13	12163-82301	B.1	Filter, oil	滤油器	1	
14	B8030-05045	B.0	Screw	螺钉M5X45	4	GB70-85
15	12163-82321	B.2	Piston	活塞	1	
16	12163-82331	B.1	Spring	弹簧	1	
17	12163-82341	B.1	Cup	安全阀盖	1	
18	12163-82421	B.1	Packing, copper	衬垫	1	
19	G0121-00021	B.0	Plug	螺塞1/8″	4	
20	G0121-00011	B.0	Plug	螺塞1/4″	7	
21	HRH25S3802 15583-80211	B.0	Control ass'y	控制阀总成	1	See Fig.47
22	15583-82481	B.0	Gasket	垫片	1	
23	B0330-08035	B.0	Bolt	螺栓M8×35	4	GB5783-86
24	B0330-08055	B.0	Bolt	螺栓M8×55	2	GB5783-86
25	B0330-08050	B.0	Bolt	螺栓M8×50	4	GB5783-86
26	B5050-00008	B.0	Washer,lock	垫圈8	11	GB93-87
27	11243-82531A	B.0	Gasket	垫片	1	
28	Z6003-00901	B.0	O-ring	O形圈9×1.9	2	GB1235-76
29	B5050-00010	B.0	Washer,lock	垫圈10	8	GB93-87

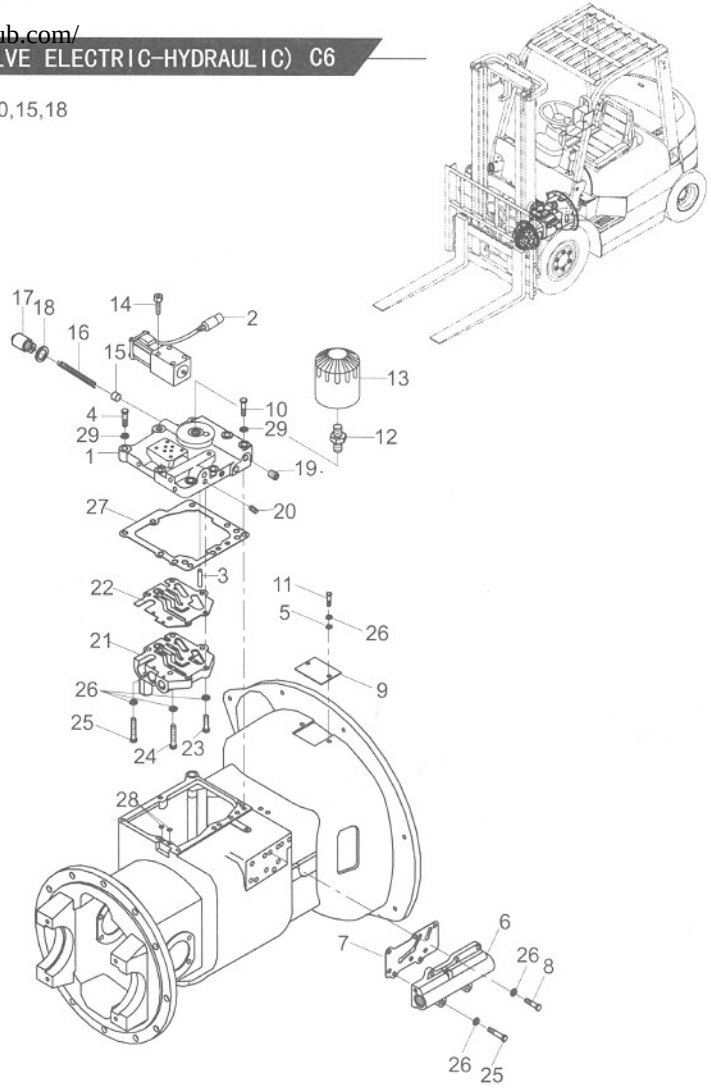

C

https://truckmanualshub.com/

供油泵(液力式)/CHARGING PUMP(TOR-CON TYPE)

图45/FIG45

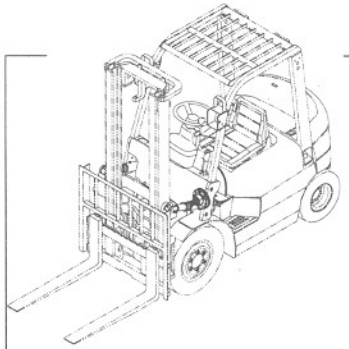

CPCD,CPQD10,15,18

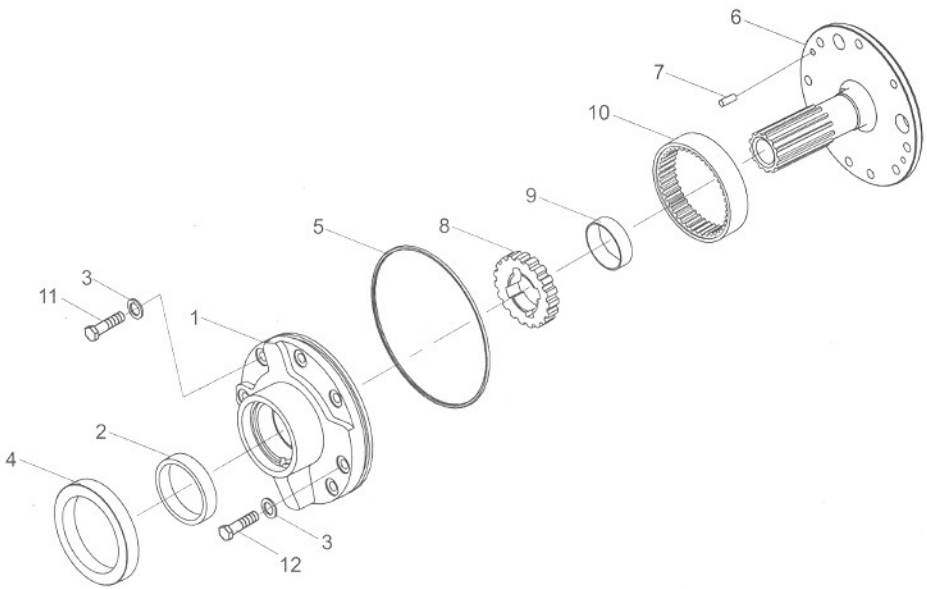

序号 Item No	图号 Part No	版本 Edition	零部件名称 Description		件数 Q'ty	备注 Remark
A	15583-80221	B.2	Charging Pump ass'y	供油泵总成	1	
01	15583-82151	B.2	Case, Pump	泵体	1	
02	15583-82161	B.1	Bushing	衬套	1	
03	12163-82561	D.2	Washer	衬垫	2	
04	15583-82171	D.1	Seal, oil	油封	1	
05	15583-82181	D.1	Snap O- ring	"0"形密封圈	1	
06	15583-82192	D.1	Support, starter	锭子	1	
07	B2212-06016	B.0	Pin	圆柱销6X16	2	GB119-86
08	15583-82231	B.1	Gear, drive	主动齿轮	1	
09	15583-82241	B.1	Bushing	衬套	1	
10	15583-82251	B.1	Gear, driven	被动齿轮	1	
11	B0330-08025	B.0	Bolt	螺栓M8X25	1	GB5783-86
12	B0330-08035	B.0	Bolt	螺栓M8X35	1	GB5783-86

https://truckmanualshub.com/

序号 Item No	图号 Part No	版本 Edition	零部件名称 Description		件数 Q'ty	备注 Remark
A	21182-52001	B.0	Clutch, hydraulic	离合器总成	1	
01	11243-80211	D.1	Shift, input	输入轴总成	1	
02	11243-82061	D.1	Gear, revease	倒车档齿轮	1	
03	11243-82051	D.1	Gear, forward	前进档齿轮	1	
04	REF342569 15583-82611		Plate, end	端板	2	
05	11243-82081	B.2	Spring, return	回程弹簧	2	
06	11243-82091	S.1	Seat, spring	弹簧座	2	
07	11243-82101	B.1	Ring, thrust	止推环A	2	
08	11243-82111	B.1	Ring, thrust	止推环B	2	
09	11243-82041	D.2	Piston	活塞	1	
10	11243-82121	D.1	Plug	塞	1	
11	Z1505-G0030	B.0	Ball, steel	钢球∅3	1	GB308-89
12	11243-82141	B.1	Plate, friction	摩擦片	8	
13	11243-82151	B.1	Plate, separator	隔片	8	
14	11243-82161	B.0	Ring, seal	密封环A	4	
15	11243-82171	B.0	Ring, seal	密封环B	2	
16	11243-82211	B.0	O-ring	0形圈33.7X3.5	2	
17	11243-82181	B.1	Snap, ring	卡环	2	
18	Z-6206-2RS	B.0	Bearing	轴承6206-2RS	2	GB/T276-94
19	11243-82201	B.1	Bearing, needle	滚针轴承	2	
20	B6150-00040	B.0	Snap, ring	挡圈40	2	GB894.1-86
21	B1310-08010	B.0	Screw	螺钉M8X10	2	GB819-85
22	15583-82621	B.0	Papilionaceous plate	蝶形板	2	

CPCD,CPQD10,15,18

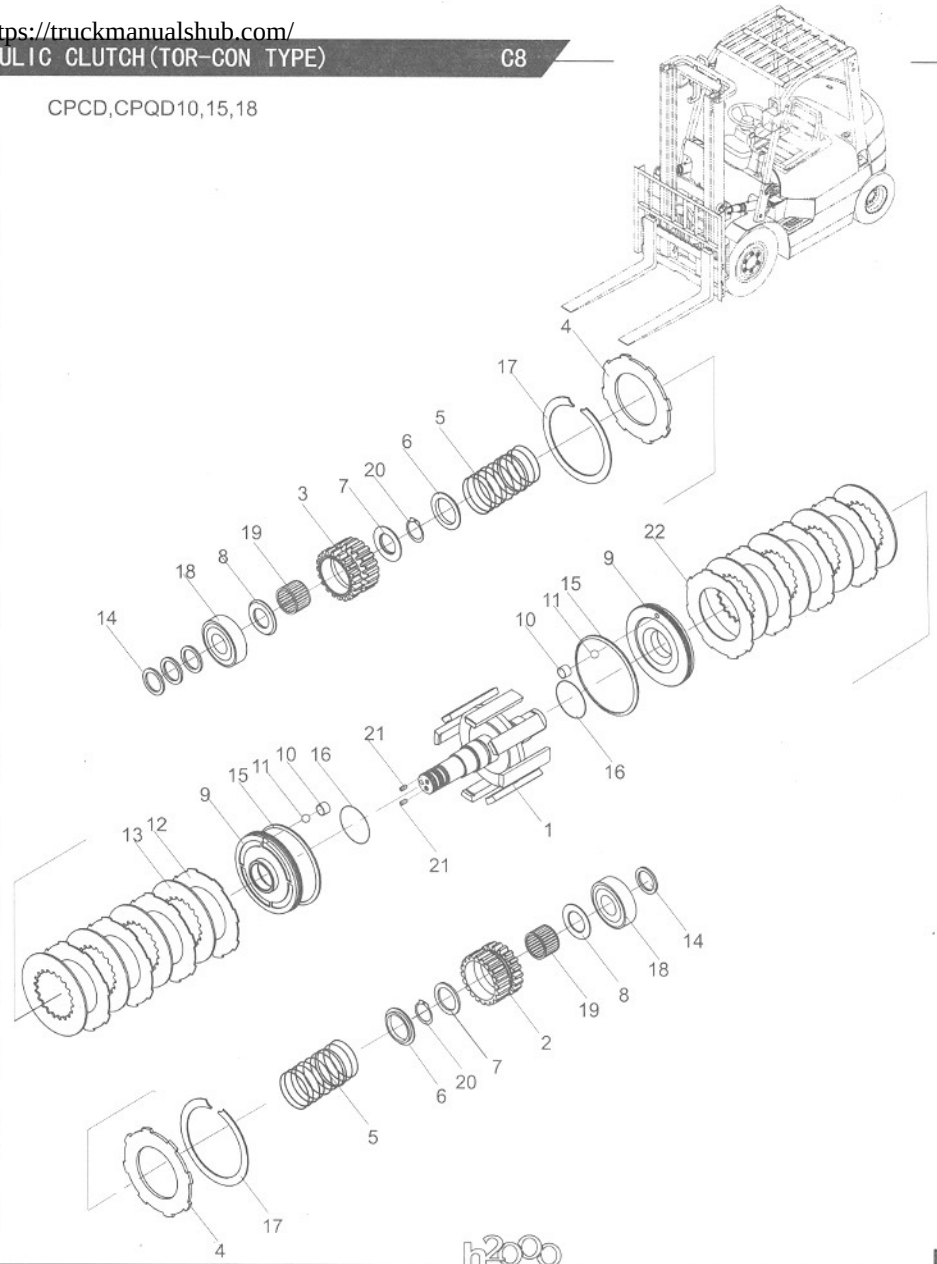

https://truckmanualshub.com/

控制阀(液力式)/CONTROL VALVE(TOR-CON TYPE)

图47/FIG47

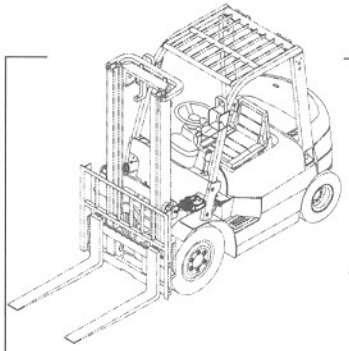

CPCD,CPQD10,15,18

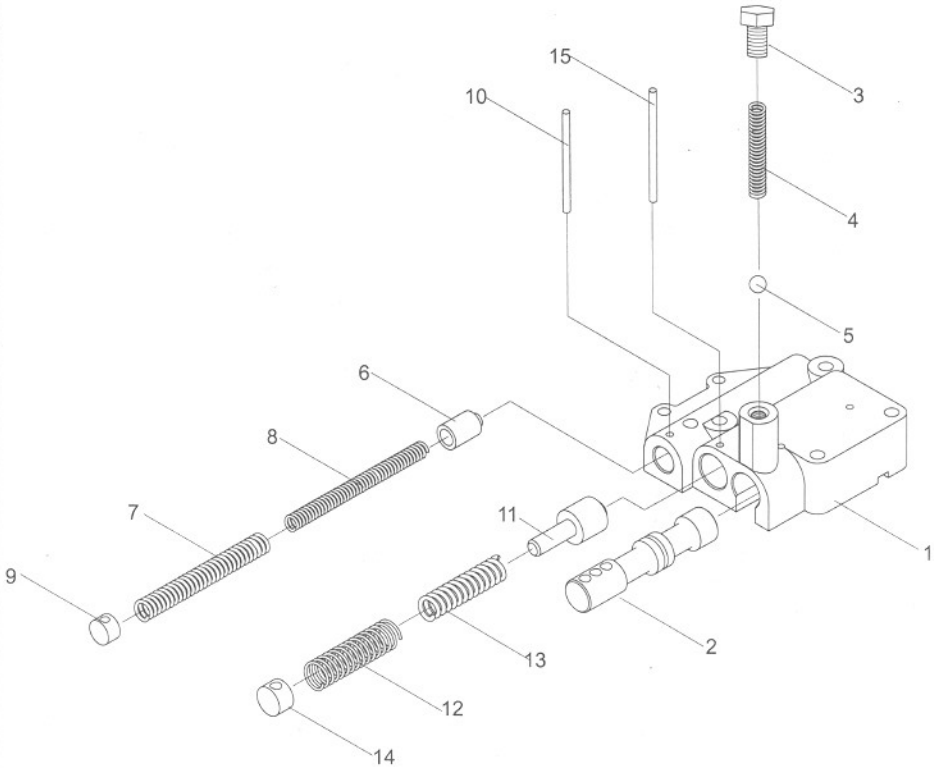

序号 Item No	图号 Part No	版本 Edition	零部件名称 Description		件数 Q'ty	备注 Remark
A	15583-80211	B.1	Control valve ass'y	控制阀总成	1	
01	15583-82362	B.0	Body, valve	阀体	1	
02	15583-82371	D.1	Selector	滑阀	1	
03	15583-82381	D.1	Plug	油塞	1	
04	15583-82391	B.1	Spring	弹簧	1	
05	03190-00013	B.0	Ball	钢球13/32″	1	GB308-89
06	15583-82402	B.1	Piston	活塞	1	
07	15583-82411	B.1	Spring	弹簧	1	
08	15583-82421	B.1	Spring	弹簧	1	
09	15583-82431	B.1	Plug	塞	1	
10	B3352-04035	B.0	Pin, lock	销4X35	1	GB879-76
11	15583-82441	B.1	Spool	卷轴	1	
12	15583-82451	B.1	Spring	弹簧	1	
13	15583-82461	B.1	Spring	弹簧	1	
14	15583-82471	B.1	Plug	塞	1	
15	B3352-04040	B.0	Pin, lock	销4X40	1	GB879-76

https://truckmanualshub.com/

CPCD,CPQD10,15,18

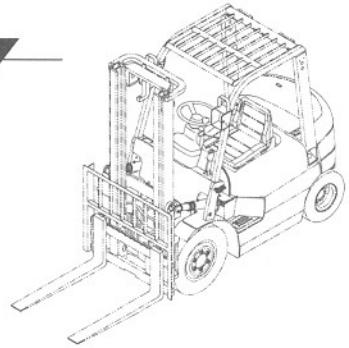

序号 Item No	图号 Part No	版本 Edition	零部件名称 Description	件数 Q'ty	备注 Remark
A	15583-80202	B.1	Inching valve ass'y 微动阀总成	1	
01	B6052-00030	B.0	Snap ring 挡圈30	1	GB893.1-86
02	15583-82002	B.0	Body, valve 阀体	1	
03	15583-82012	B.0	Spool 卷杆	1	
04	15583-82022	B.0	Plunger 滑阀	1	
05	Z6054-02362	B.0	O-ring O形圈23.6×2.65	1	GB3452.1-92
06	15583-82032	B.1	Seal, oil 油堵	1	
07	B6052-00028	B.0	Snap ring 挡圈28	1	GB893.1-86
08	15583-82052	B.0	Spring 主弹簧∅1.2×D9.2×30	1	
09	15583-82042	B.1	Spring 微动弹簧∅3×D22.9×87.4	1	
10	15583-82062	B.1	Spacer 垫块	1	
11	Z6451-00161	B.0	Seal, oil 油封∅30×16×7	1	HG4-692-69
12	15583-82092	B.1	Plug, choke 油塞	1	
13	Q/ZB285-77	B.0	Plug 螺塞Z1/8″	2	

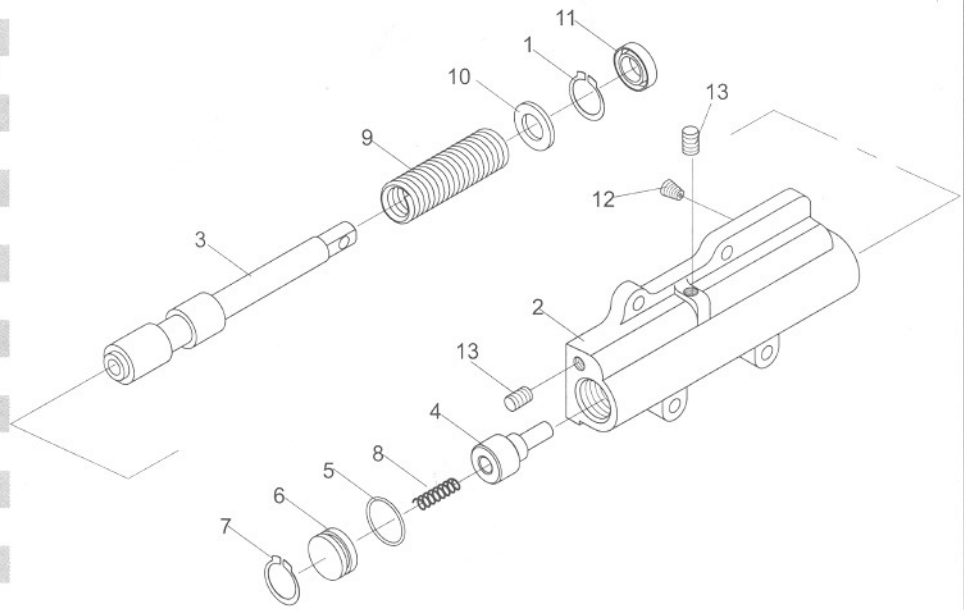

https://truckmanualshub.com/

CPC,CPCD10,15,18
CPQ,CPQD10,15,18

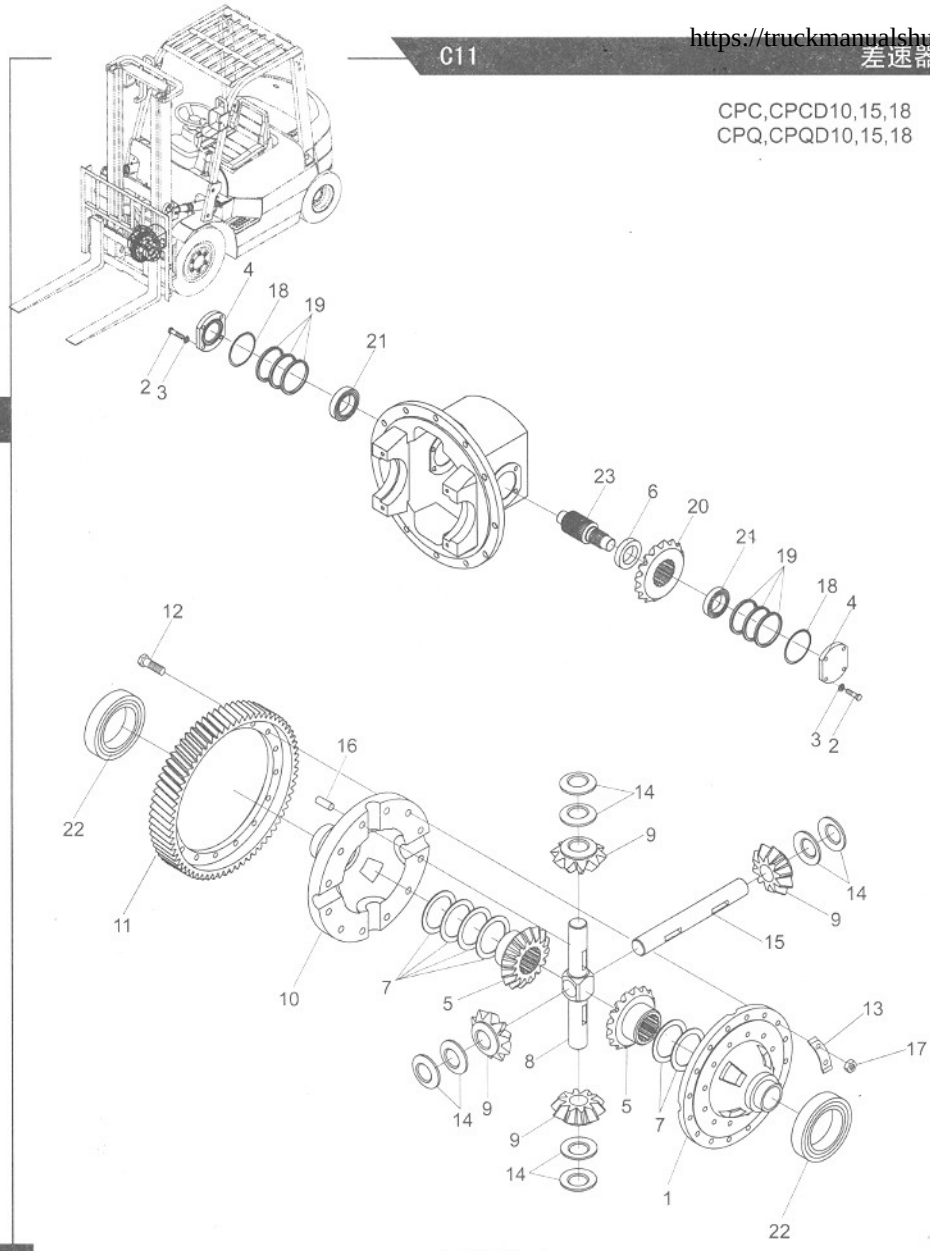

序号 Item No	图号 Part No	版本 Edition	零部件名称 Description		件数 Q'ty	备注 Remark
01	15413-52031	B.1	Case, cross L.H.	左差速器壳	1	
02	B0230-10025	B.0	Bolt	螺栓M10x25	8	GB5782-86
03	B5050-00010	B.0	Washer , lock	垫圈10	8	GB93-87
04	12003-22051	B.2	Cover, bearing	轴承盖	2	
05	15413-52061	B.1	Gear, side	半轴齿轮	2	
06	12003-22041		Spacer	衬套	1	
07	20113-50181	B.1	Shim	垫片A	AR	
-	20113-51181	B.1	Shim	垫片B	AR	
-	20113-52181	B.1	Shim	垫片C	AR	
-	20113-53181	B.1	Shim	垫片D	AR	
08	15413-52041	B.1	Shaft, pinion	齿轮轴I	1	
09	15413-52071	B.1	Gear, pinion	行星齿轮	4	
10	15413-52021	B.3	Case, cross R.H.	右差速器壳	1	
11	12003-52011	B.0	Gear, ring	齿圈	1	
12	15413-52011	D.1	Bolt	螺栓	12	
13	10113-50141	B.2	Washer, lock	锁片	6	
14	15413-52081	B.1	Washer, thrust	止推垫圈	AR	
-	15413-52091	B.1	Washer, thrust	止推垫圈	AR	
-	15413-52101	B.1	Washer, thrust	止推垫圈	AR	
15	15413-52051	B.1	Shaft, pinion	齿轮轴II	1	
16	B3120-06025	B.0	Pin parallel	销6x25	1	GB119-86
17	B4223-00010	B.0	Nut	螺母M10x1.25	12	GB6171-86
18	Z6004-07503	B.0	O-ring	O形圈75x3.1	2	GB1235-76
19	15413-22081	B.2	Shim	垫片	AR	
-	15413-22091	B.3	Shim	垫片	AR	
-	15413-22101	B.3	Shim	垫片	AR	
20	12003-22031	B.1	Gear, spiral vevel	螺旋伞齿轮	1	
21	Z-32207	B.0	Bearing	轴承32207	2	GB/T297-94
22	Z-211	B.0	Bearing	轴承211	2	GB272-93
23	12003-22011	B.0	Shaft, final pinion gear	齿轮	1	

https://truckmanualshub.com/

CPQ10,15,18-R5,R8
CPC10,15,18-W6,W7,W8,Ku

序号 Item No	图号 Part No	版本 Edition	零部件名称 Description		件数 Q'ty	备注 Remark
01	HRH24C3401 H24C3-40301	B.0	Drive unit	机械变速箱总成	1	
02	B0530-10035	B.0	Bolt	螺栓M10X1.25X35	12	GB5786-86 CPQ10~18,CPC10~18-Ku
					8	CPC10~18-W6,W7,W8
03	B5050-00010	B.0	Washer, lock	垫圈10	20	GB93-87
04	A12A2-50211	B.0	Lever, speed change	手柄杆	1	
05	A12A2-50311	B.0	Lever, direction change	手柄杆	1	
06	B5050-00008	B.0	Washer, lock	垫圈8	16	GB93-87
07	B0230-10050	B.0	Bolt	螺栓M10X50	8	GB5782-86 CPQ10~18
-	B0230-10055	B.0	Bolt	螺栓M10X55	8	CPC10~18-Ku
08	B4123-00010	B.0	Nut	螺母M10	8	GB6170-86 CPQ10~18
09	25592-52001	B.0	Packing	垫片	1	
10	A22A2-52002	B.0	Knob,direction	换向手柄头	1	
11	A22A2-52022	B.0	Knob,speed	变速手柄头	1	
12	129F3-12041	B.0	Clutch disc Ass'y	离合器摩擦片总成	1	
13	B0330-08020	B.0	Bolt	螺栓M8X20	12	GB5783-86
14	B4610-00008	B.0	Nut	螺母M8	2	GB41-86
15	13553-10301A	B.0	Clutch cover	离合器压盘及盖总成	1	
16	B5310-00008	B.0	Washer	垫圈8	2	GB97.1-85
17	13453-12021G	B.0	Retainer, bearing	分离轴承套筒	1	
18	Z-9688211	B.0	Bearing,thrust	分离轴承9688211	1	
19	H24C3-12601	D.1	Pivot,clutch yoke	支撑螺栓	1	
20	B4216-00012	B.0	Nut	螺母M12X1.25	1	GB6171-86
21	10113-10122	B.0	Yoke, clutch	分离叉	1	
22	10113-10081	D.1	Snap ring	弹性挡圈	1	
23	13453-12052	B.0	Cover dust	分离叉护罩	1	
24	13453-12062	B.0	Retainer,cover	压板	1	
25	B0110-08016	B.0	Bolt	螺栓M8×16	2	GB5781-86
26	B0212-08035	B.0	Bolt	螺栓M8×35	2	GB5782-86
27	B4115-00008	B.0	Nut	螺母M8	2	GB6170-86
28	H24C3-43001	B.2	Rubber	橡胶垫	1	

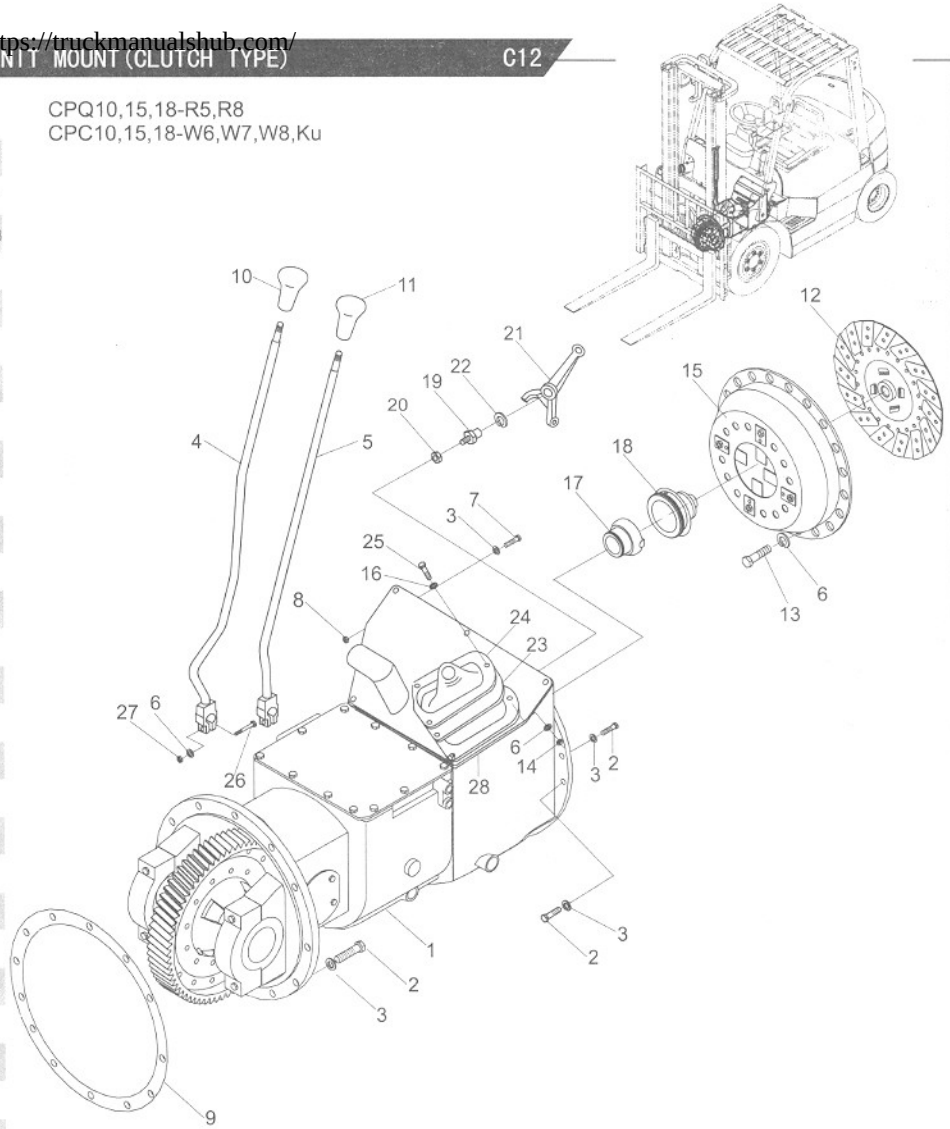

https://truckmanualshub.com/

传动装置安装(机械式)/DRIVE UNIT MOUNT(CLUTCH TYPE)

图51/FIG51

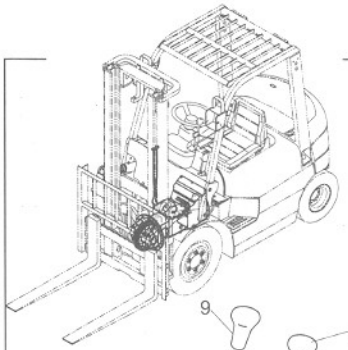

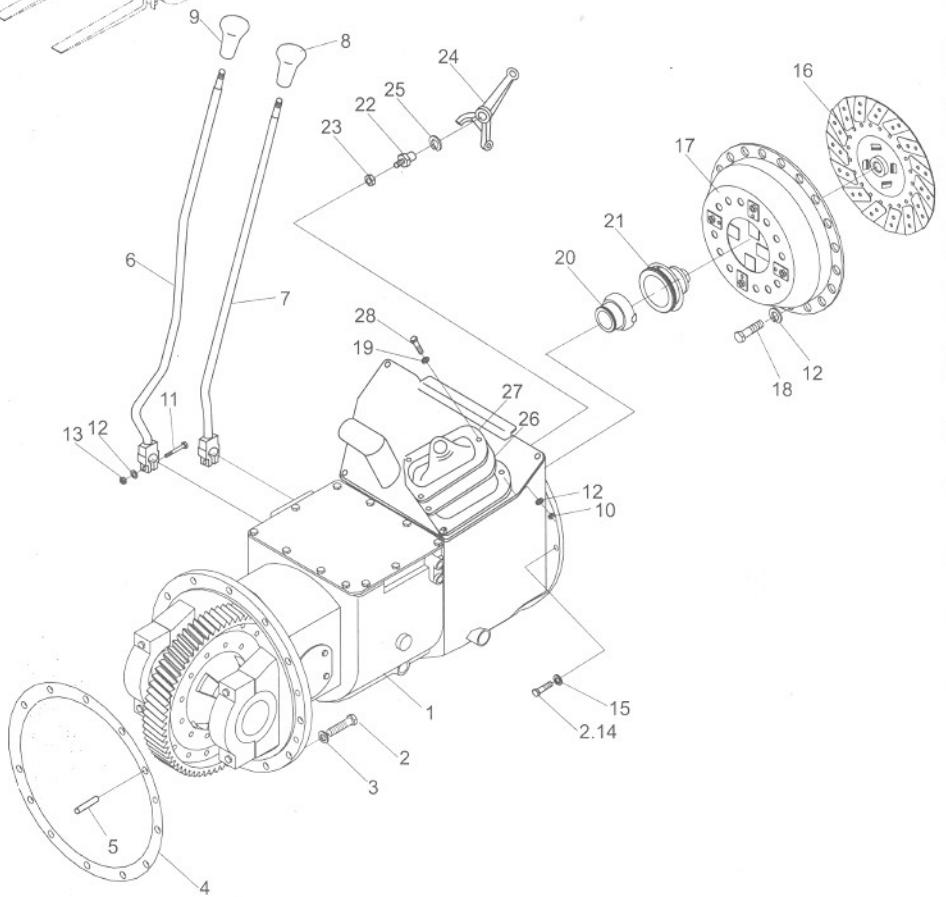

CPQ10,15,18-ZJ,ZJ2
CPC10,15,18-X,HJ

序号 Item No	图号 Part No	版本 Edition	零部件名称 Description		件数 Q'ty	备注 Remark
01	HRA0003401 11232-50001	B.0	Drive unit	传动装置	1	除CPC10~18-HJ外
02	B0530-10035	B.0	Bolt	螺栓M10X1.25X35	12	GB5786-86
					8	CPC10~18-HJ
03	B5050-00010	B.0	Washer, lock	垫圈10	12	GB93-87
04	25592-52001	B.0	Packing	垫片	1	
05	GB119-86	B.0	Pin,parallel	销B8X30	1	
06	A12A2-50221	B.0	Lever, speed change	变速杆	1	
07	A12A2-50321	B.0	Lever, direction change	换向杆	1	
08	A22A2-52002	B.0	Knob, dirction	换向手柄	1	
09	A22A2-52022	B.0	Knob, speed	变速手柄	1	
10	B4125-00008	B.0	Nut	螺母M8	2	GB6170-86
11	B0212-08035	B.0	Bolt	螺栓M8X35	2	GB5782-86
12	B5050-00008	B.0	Washer,lock	垫圈8	10	GB93-87
13	B4116-00008	B.0	Nut	螺母M8	2	GB6170-86
14	B0230-10035	B.0	Bolt	螺栓M10X35	9	GB5782-86 除CPC10~18-HJ外
15	B5050-00010	B.0	Washer,lock	垫圈10	9	GB93-87
16	13453-10301	B.0	Clutch disc Ass'y	离合器摩擦片总成	1	CPQ10~18-ZJ,ZJ2 CPC10~18-X
-	114A3-10201	B.0	Clutch disc Ass'y	离合器摩擦片总成	1	CPC10~18-HJ
17	13453-10402G	B.0	Clutch cover	离合器压盘及盖总成	1	CPQ10~18-ZJ,ZJ2 CPC10~18-X
-	13553-10301A	B.0	Clutch cover	离合器压盘及盖总成	1	CPC10~18-HJ
18	B0330-08020	B.0	Bolt	螺栓M8X20	6	GB5783-86
19	B5310-00008	B.0	Washer	垫圈8	2	GB97.1-85
20	15533-12031G	B.0	Retainer, bearing	分离轴承套筒	1	国产件Made in china 除CPC10~18-HJ外
-	13453-12021G	B.0	Retainer, bearing	分离轴承套筒	1	国产件Made in china CPC10~18-HJ
-	15533-12031	B.0	Retainer, bearing	分离轴承套筒	1	进口件Imporeted 除CPC10~18-HJ外
-	13453-12021	B.0	Retainer, bearing	分离轴承套筒	1	进口件Imporeted CPC10~18-HJ
21	Z-9688211	B.0	Bearing, thrust	分离轴承9688211	1	国产件 Made in china
-	15533-10301	B.0	Bearing, thrust	分离轴承	1	进口件Imporeted 除CPC10~18-HJ外
-	13453-12031	B.0	Bearing, thrust	分离轴承	1	进口件Imporeted CPC10~18-HJ
22	13073-12001	B.0	Pivot,clutch yoke	支撑螺栓	1	
23	B4216-00012	B.0	Nut	螺母M12X1.25	1	GB6171-86
24	10113-10122	B.0	Yoke, clutch	分离叉	1	
25	10113-10081	B.0	Snap ring	弹性挡圈	1	
26	13453-12052	B.0	Cover dust	分离叉护罩	1	
27	13453-12062	B.0	Retainer,cover	压板	1	
28	B0330-08016	B.0	Bolt	螺栓M8×16	2	GB5783-86

https://truckmanualshub.com/

CPQ10,15,18-R5,R8
CPC10,15,18-W6,W7,W8,Ku

序号 Item No	图号 Part No	版本 Edition	零部件名称 Description		件数 Q'ty	备注 Remark
01	H24C3-42201	D.3	Clutch housing	离合器壳	1	除CPC10-18-Ku外
-	H2A93-42011	B.1	Clutch housing	离合器壳	1	CPC10-18-Ku
02	B0330-10030	B.0	Bolt	螺栓M10X30	7	GB5783-86
03	B5050-00010	B.0	Washer, lock	垫圈10	24	GB93-87
04	B5050-00006	B.0	Washer, lock	垫圈6	5	GB93-87
05	B0230-06016	B.0	Bolt	螺栓M6X16	5	GB5782-86
06	H24C3-42421	D.2	Cover, case	离合器盖	1	
07	H24C3-42601	B.0	Case, transmission	机械变速箱壳	1	
08	14453-22031	B.2	Cap, bearing	轴承座	2	
09	15413-22021	D.1	Bolt	螺栓	4	
10	14453-52111	B.2	Plate, lock	锁片	4	
11	90106-65690	B.0	Air Breather	通气塞总成	1	
12	12003-42451	D.1	Switch, back-lamp	倒车灯开关	1	
13	12003-42461	B.1	Washer	垫片	1	
14	12003-42021	B.1	Case, cover	箱盖	1	
15	12003-42031	B.1	Gasket,case cover	箱盖垫片	1	
16	B0320-10016	B.0	Bolt	螺栓M10X16	10	GB5783-86
17	B3120-12022	B.0	Pin	销B12X22	2	GB119-86
18	12003-42042	B.0	Gasket, clutch housing	垫片	1	
19	12003-42052	B.1	Supporter, arm shaft	轴臂	1	
20	Z6004-03503	B.0	O-ring	0形圈35X3.1	1	GB1235-76
21	B0320-08020	B.0	Bolt	螺栓M8X20	2	GB5783-86
22	B5050-00008	B.0	Washer, lock	垫圈8	2	GB93-87
23	B0320-10045	B.0	Bolt	螺栓M10X45	1	GB5783-86
24	B4123-00010	B.0	Nut	螺母M10	1	GB6170-86
25	12003-42061	B.1	Plug	塞	1	
26	Z6004-02004	B.0	O-ring	0形圈20X2.4	1	GB1235-76
27	G0121-00031	B.0	Plug	锥管螺纹内六角螺塞ZG1/2	1	Q/ZB285.4
28	11153-40041	B.1	Bolt, slide	滑动螺栓	1	
29	Z6004-02804	B.0	O-ring	0形圈28X3.5	1	GB1235-76

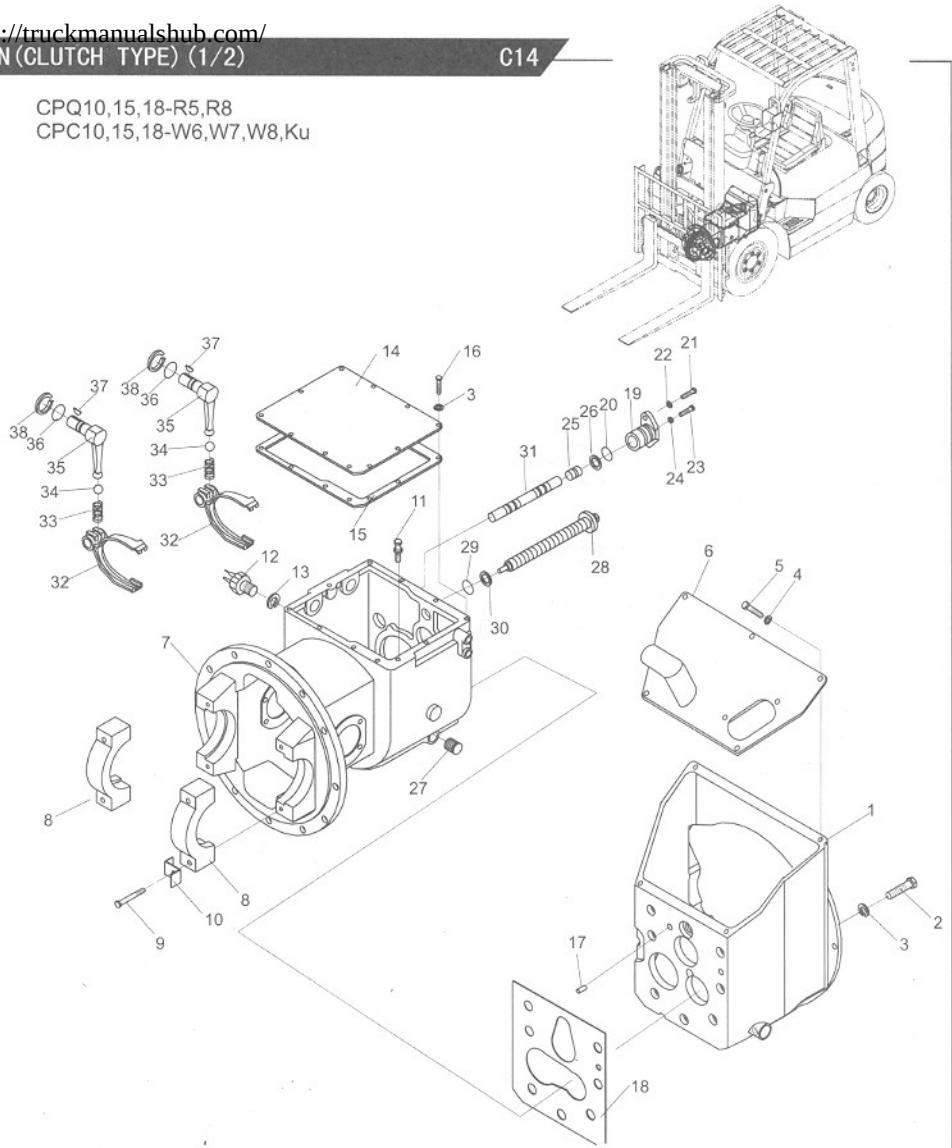

https://truckmanualshub.com/

CPQ10,15,18-R5,R8
CPC10,15,18-W6,W7,W8,Ku

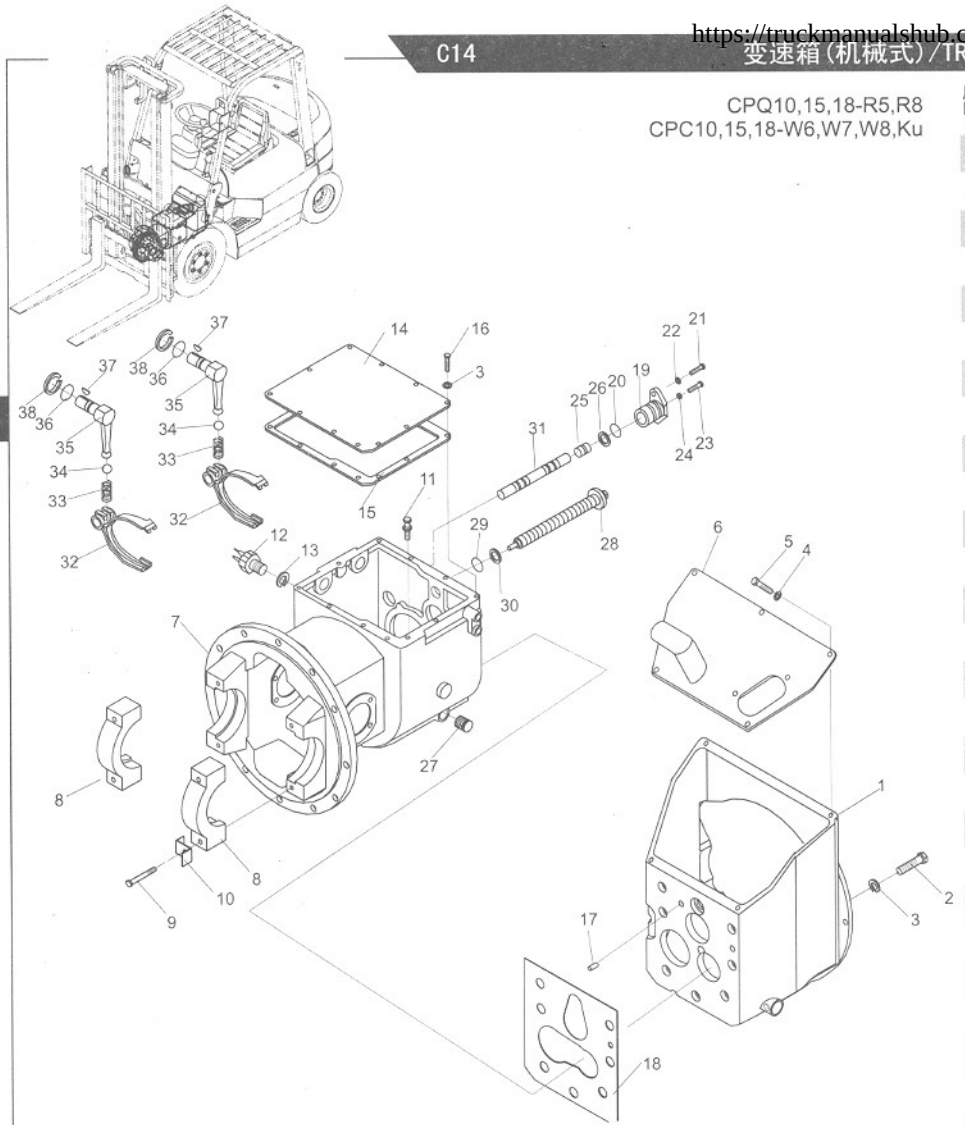

序号 Item No	图 号 Part No	版本 Edition	零部件名称 Description		件数 Q'ty	备 注 Remark
30	10113-40541	B.1	Washer	外齿弹性垫圈	1	
31	15573-42102	B.0	Rod,shift	换档杆	1	
32	12493-42112	B.1	Fork, shift	换档拨叉	2	
33	12003-42421	B.1	Spring	弹簧	2	
34	Z1500-G1032	B.0	Ball, steel	钢球10	2	GB308-77
35	12003-42521	B.2	Lever, shift	转动杆	2	
36	Z6003-02202	B.0	O-ring	0形圈22X2.4	2	GB1235-76
37	Z4000-05019	B.0	Key, woodruf	半圆键5X19	2	GB1099-79
38	B6150-00022	B.0	Snap ring	挡圈22	2	GB894.1-86

https://truckmanualshub.com/

CPQ10,15,18-ZJ,ZJ2
CPC10,15,18-X,HJ

序号 Item No	图号 Part No	版本 Edition	零部件名称 Description		件数 Q'ty	备注 Remark
01	H94N2-52001	B.2	Clutch housing	离合器壳	1	CPQ10~18-ZJ,ZJ2
-	10063-11070G	D.3	Clutch housing	离合器壳	1	CPC10~18-X
-	12003-12014	B.0	Clutch housing	离合器壳	1	CPC10~18-HJ
02	B0230-10030	B.0	Bolt	螺栓M10X30	7	GB5782-86
03	B5050-00010	B.0	Washer, lock	垫圈10	24	GB93-87
04	B5050-00006	B.0	Washer, lock	垫圈6	4	GB93-87
05	B0330-06016	B.0	Bolt	螺栓M6X16	4	GB5783-86
06	11232-52301	B.0	Cover, case	离合器盖	1	
07	HRA5573401 15632-52010	B.0	Case, transmission	变速箱壳	1	
08	15413-22011	B.1	Cap, bearing	轴承座	2	
09	15413-22021	D.1	Bolt	螺栓	4	
10	10113-50131	B.1	Plate, lock	锁片	4	
11	90106-65690	B.0	Air Breather	通气塞总成	1	
12	12003-42451	D.1	Switch, back-lamp	后退灯开关	1	
13	12003-42461	B.1	Washer	衬垫	1	
14	12003-42021	B.1	Case, cover	箱盖	1	
15	12003-42031	B.2	Gasket,case cover	箱盖垫片	1	
16	B0330-10016	B.0	Bolt	螺栓M10X16	10	GB5783-86
17	B3120-12020	B.0	Pin	销B12X20	2	GB119-86
18	12003-42021	B.1	Gasket, clutch housing	垫片	1	
19	12003-42052	B.1	Supporter, arm shaft	轴臂	1	
20	Z6004-03503	B.0	O-ring	O形圈35X3.1	1	GB1235-76
21	B0330-08020	B.0	Bolt	螺栓M8X20	1	GB5783-86
22	B5050-00008	B.0	Washer, lock	垫圈8	1	GB93-87
23	B0320-10045	B.0	Bolt	螺栓M10X45	1	GB5783-86
24	B4123-00010	B.0	Nut	螺母M10	1	GB6170-86
25	12003-42061	B.1	Plug	塞	1	
26	Z6004-02004	B.0	O-ring	O形圈20X2.4	1	GB1235-76
27	G0121-00031	B.0	Plug	锥管螺纹内六角螺塞ZG1/2"	1	Q/ZB285.4
28	11153-40041	B.1	Bolt, slide	滑动螺栓	1	

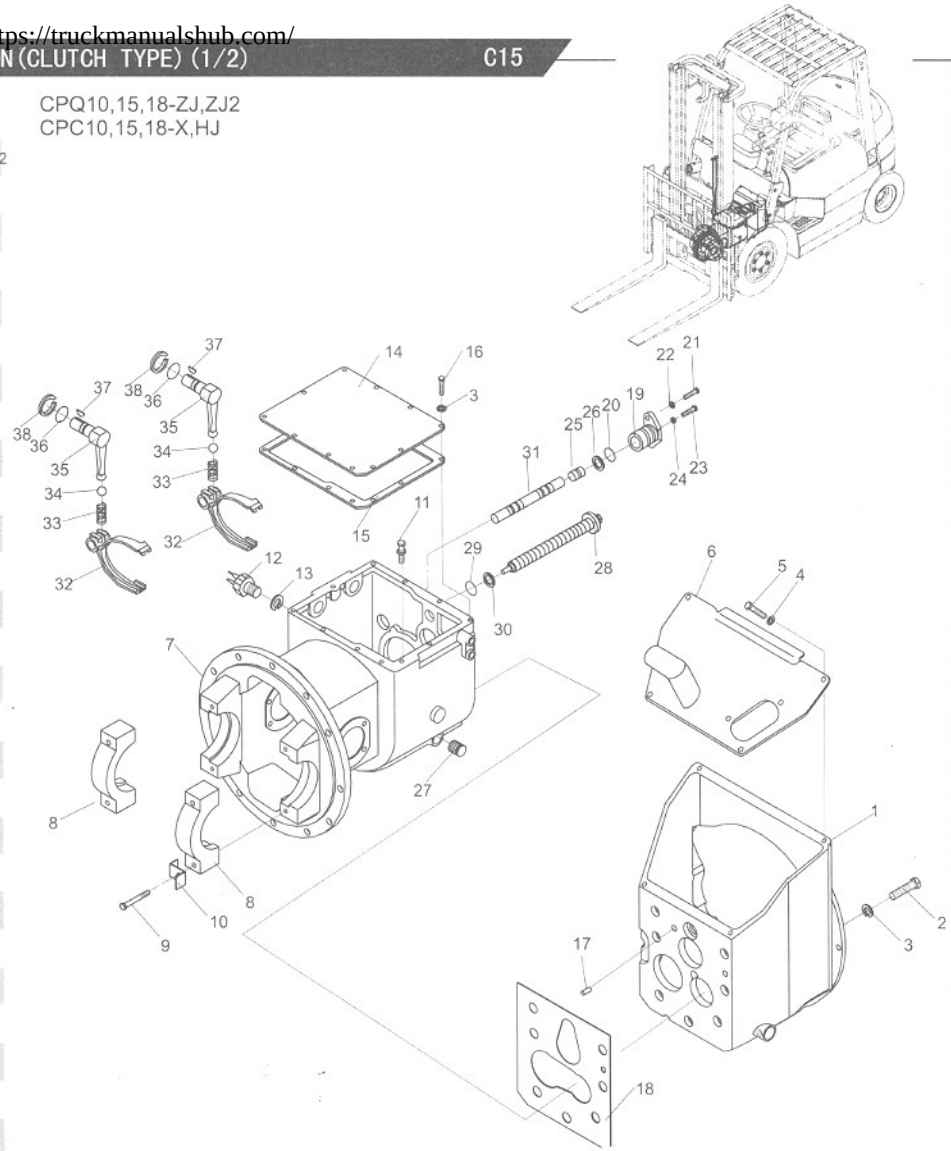

https://truckmanualshub.com/

CPQ10,15,18-ZJ,ZJ2
CPC10,15,18-X,HJ

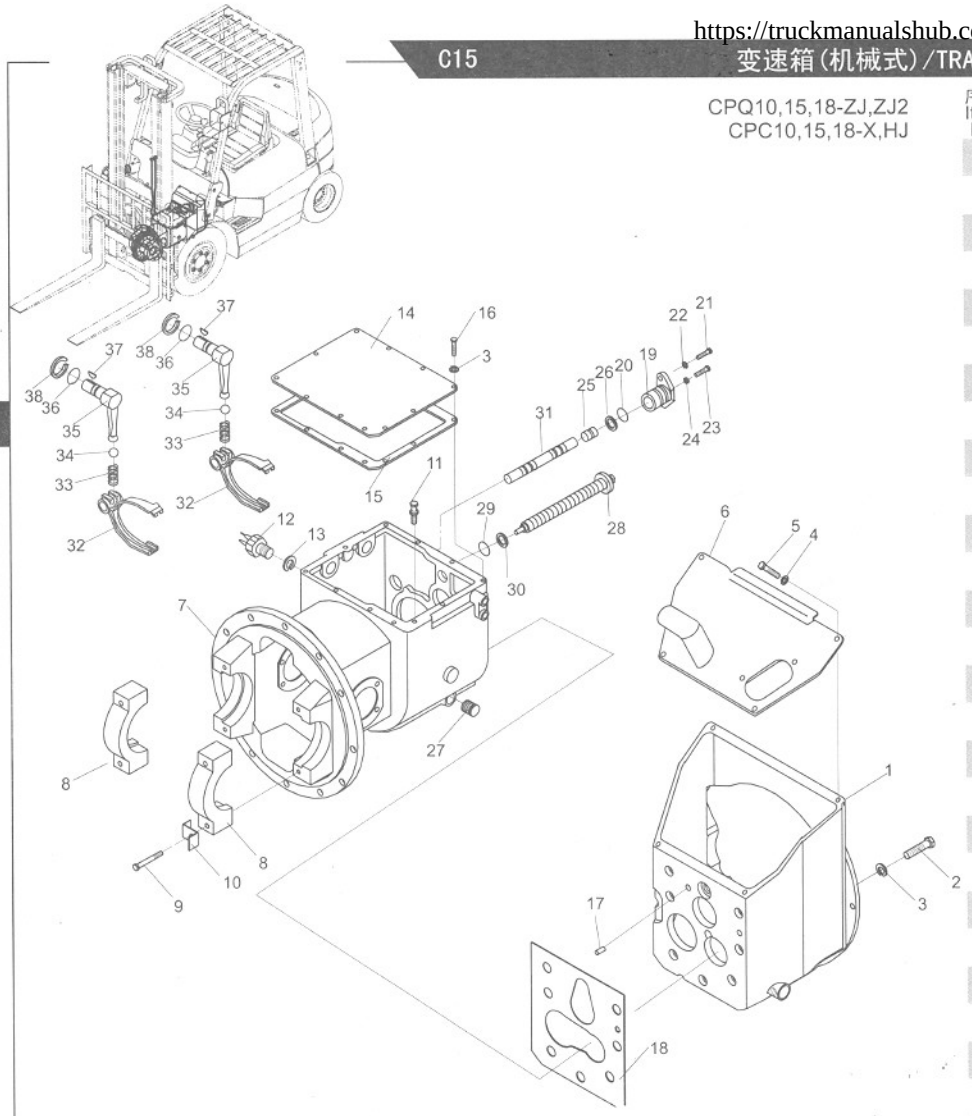

序号 Item No	图号 Part No	版本 Edition	零部件名称 Description		件数 Q'ty	备注 Remark
29	Z6004-02804	B.0	O-ring	0形圈28X3.5	1	GB1235-76
30	10113-40541	B.1	Washer	外齿弹性垫圈	1	
31	15573-42102	B.0	Rod,shift	换档杆	1	
32	15573-42112	B.0	Fork, shift	换档拨叉	2	
33	12003-42421	B.1	Spring	弹簧	2	
34	Z1500-G1032	B.0	Ball, steel	钢球∅10	2	GB308-77
35	12003-42521	B.2	Lever, shift	转动杆	2	
36	Z6003-02202	B.0	O-ring	0形圈22X2.4	2	GB1235-76
37	Z4000-05019	B.0	Key, half-round	半圆键5X19	2	GB1099-79
38	B6150-00022	B.0	Snap ring	挡圈22	2	GB894.1-86

https://truckmanualshub.com/

序号 Item No	图号 Part No	版本 Edition	零部件名称 Description		件数 Q'ty	备注 Remark
01	12003-42471	B.1	Collar	轴环	1	
02	H24C3-42001	B.0	Shaft, main drive	主动轴	1	CPQ10~18 CPC10~18-W6,W7,W8,Ku
-	12003-42081	B.1	Shaft, main drive	主动轴	1	CPC10~18-X
03	H24C3-42101	B.0	Retainer, bearing	轴承架	1	CPQ10~18 CPC10~18-W6,W7,W8,Ku
-	12003-42102	B.1	Retainer, bearing	轴承架	1	CPC10~18-X
04	Z6004-04204	B.0	O-ring	0形圈42×3.5	1	GB1235-76
05	03211-02501	B.1	Seal, oil	油封	1	
06	Z-105	B.0	Bearing, ball	单列向心球轴承105	1	GB276-64
07	B6050-00047	B.0	Snap ring	挡圈47	1	GB893.1-86
08	B6150-00025	B.0	Snap ring	挡圈25	2	GB894.1-86
09	12003-42111	B.1	Gear, input	输入齿轮	1	
10	10113-40161	B.1	Spacer	隔套	1	
11	Z-207	B.0	Bearing, ball	单列向心轴承207	1	GB276-64
12	Z-50207	B.0	Bearing, ball	向心球轴承50207	1	GB276-64
13	10113-40521	B.1	Spacer	隔圈	1	
14	B6150-00035	B.0	Snap ring	挡圈35	1	GB894.1-86
15	03006-06207	B.0	Ring, thrust	止动环72/78.6	1	9243/35
16	10113-40171	B.1	Spacer	轴承垫圈	1	
17	12493-42091	B.1	Shaft, main	主轴	1	
18	Z-42306	B.0	Bearing, ball	单列向心球轴承306	1	GB276-64
19	N-1J01235-00Z	B.0	Snap ring	轴用弹性挡圈	2	
20	B6150-00030	B.0	Snap ring	挡圈30	2	GB894.1-86
21	N-1J01272-01A	B.0	Gear sleeve	一、二档同步器齿套1/2	1	
22	12493-42131	B.0	Plate, thrust	止推摩擦片	2	
23	12493-42142	B.1	Retainer, bearing	轴承保持圈	1	
24	B6050-00072	B.0	Snap ring	挡圈72	1	GB893.1-86
25	Z-306	B.0	Bearing, ball	单列向心球轴承306	1	GB276-64
26	12493-42041	B.0	Gear sleeve	同步器齿套	1	
27	N-1J01271-01A	B.0	Gear hub	同步器齿毂	2	
28	N-1J01276-00A	B.0	Ring	一、二同步器齿环	4	

CPQ10,15,18
CPC10,15,18

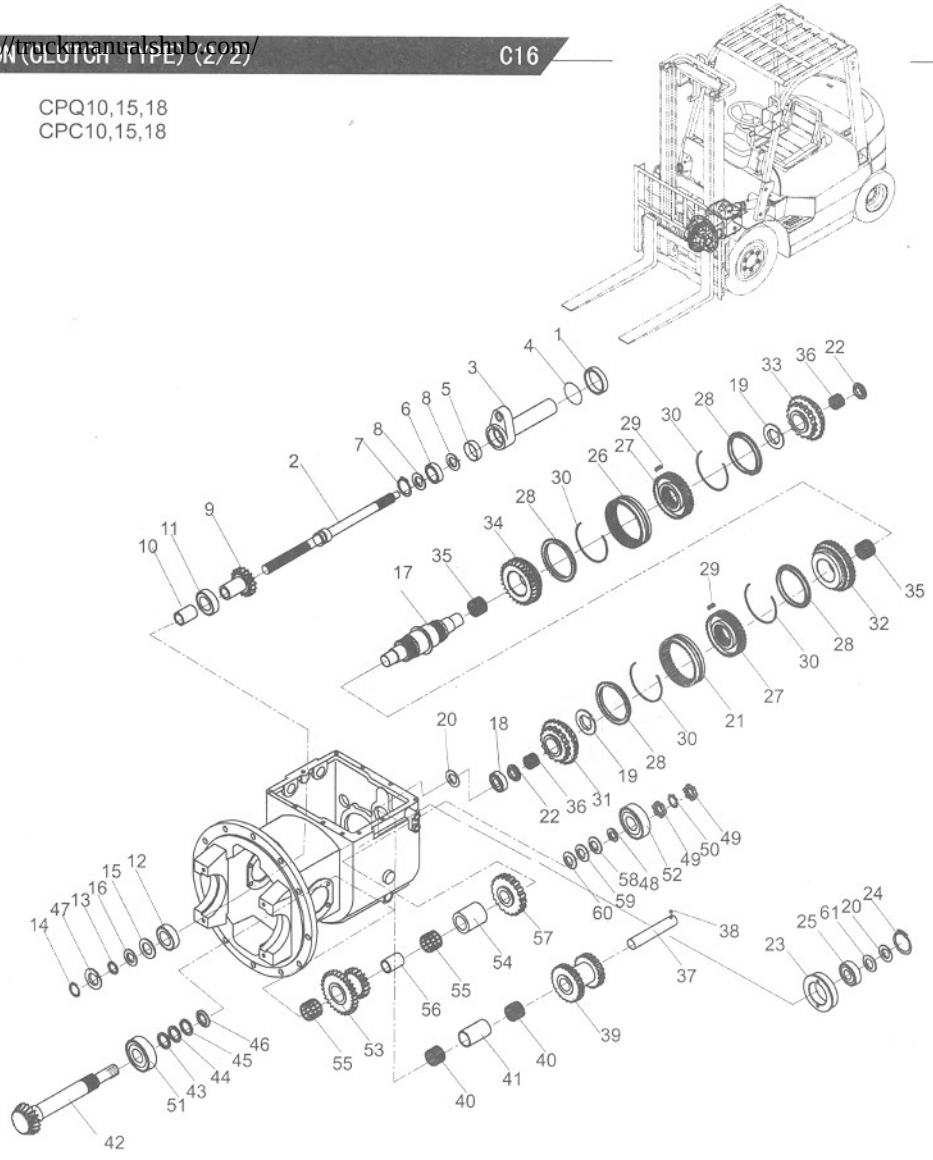

https://truckmanualshub.com/

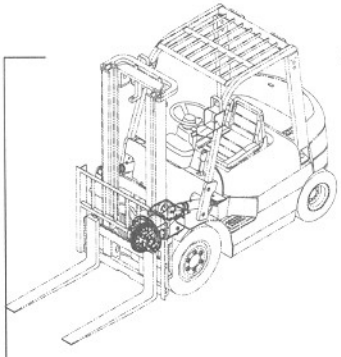

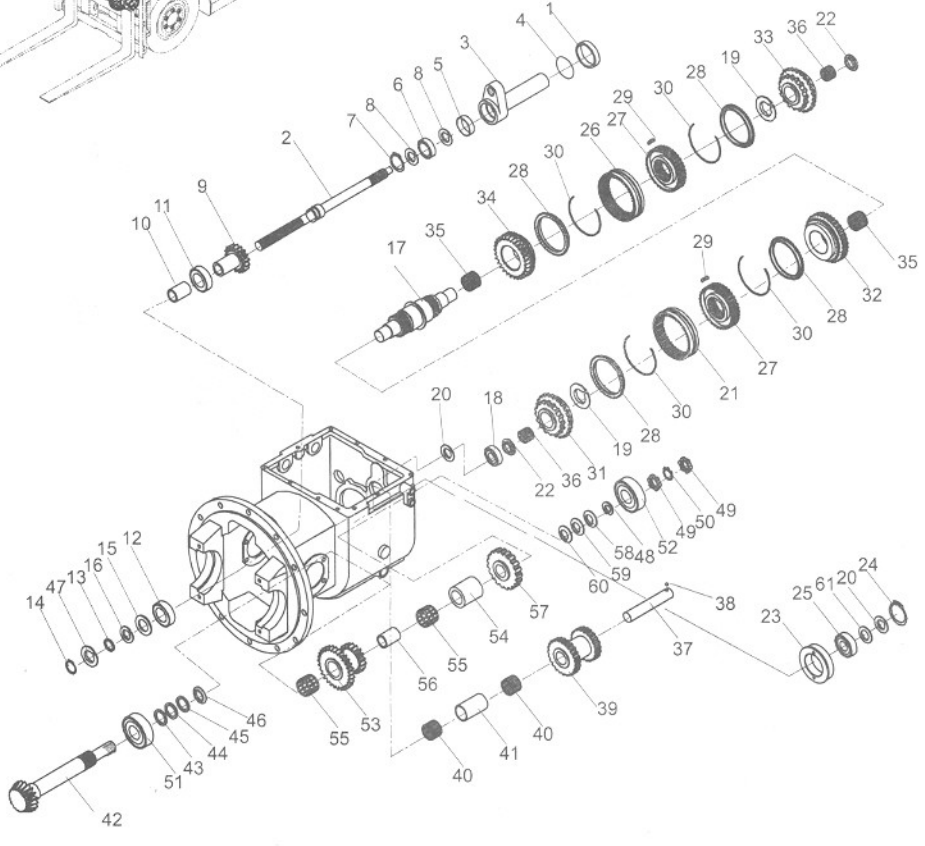

CPQ10,15,18
CPC10,15,18

序号 Item No	图号 Part No	版本 Edition	零部件名称 Description		件数 Q'ty	备注 Remark
29	D20-1J01092	B.0	Insert	同步器滑块	6	
30	N-1J01273-00A	B.0	Spring	弹簧	4	
31	12493-42081	B.1	Gear, high speed	高速齿轮	1	
32	12493-42071	B.0	Gear, low speed	低速齿轮	2	
33	12493-42051	B.1	Gear, forward	前进档齿轮	1	
34	12493-42061	B.1	Gear, reverse	倒档齿轮	1	
35	N-1J01260-02A	B.0	Bearing, needle	滚针轴承	2	
36	12003-42251	B.1	Bearing, needle	无套圈有保持架滚针轴承	2	
37	12003-42261	B.0	Shaft, reverse idler	惰轮轴	1	
38	Z1505-00100	B.0	Ball, steel	钢球1/4 “	1	GB308-89
39	12003-42271	B.1	Gear, reverse idler	惰轮	1	
40	12003-42281	B.1	Bearing, needle	滚针轴承	2	
41	12003-42291	B.1	Spacer	衬套	1	
42	12083-42301	B.2	Shaft, output	输出轴	1	
43	12003-42311	B.1	Shim	垫片	1	
44	12003-42321	B.1	Shim	垫片	2	
45	12003-42331	B.1	Shim	垫片	2	
46	12003-42341	B.1	Plate, thrust	止推垫圈	1	
47	B6050-00080	B.0	Snap ring	挡圈80	1	GB893.1-86
48	20113-40251	B.1	Washer, spring	弹簧垫圈	1	
49	03192-00005	B.0	Nut	圆螺母M25×1.5	2	GB812-88 改制
50	B5512-00025	B.0	Washer, thrust	垫圈25	1	GB858-88
51	Z-7508	B.0	Bearing, taper roller	圆锥滚子轴承7508	1	GB297-64
52	Z-7605	B.0	Bearing, taper roller	圆锥滚子轴承7605	1	GB297-64
53	12003-42372	B.1	Gear, cluster	双连齿轮	1	
54	12003-42531	B.1	Spacer	衬套	1	
55	12003-42091	B.1	Bearing, needle	滚针轴承	2	
56	12003-42381	B.1	Spacer	衬套	1	
57	12003-42391	B.1	Gear, output	输出齿轮	1	
58	12003-42361	B.1	Plate, thrust	止推板	按需	

https://truckmanualshub.com/

CPQ10,15,18
CPC10,15,18

序号 Item No	图号 Part No	版本 Edition	零部件名称 Description		件数 Q'ty	备注 Remark
59	12003-42541	B.1	Plate, thrust	止推板	按需	
60	12003-42551	B.1	Plate, thrust	止推板	按需	
61	12003-42481	B.1	Spacer	隔圈	1	

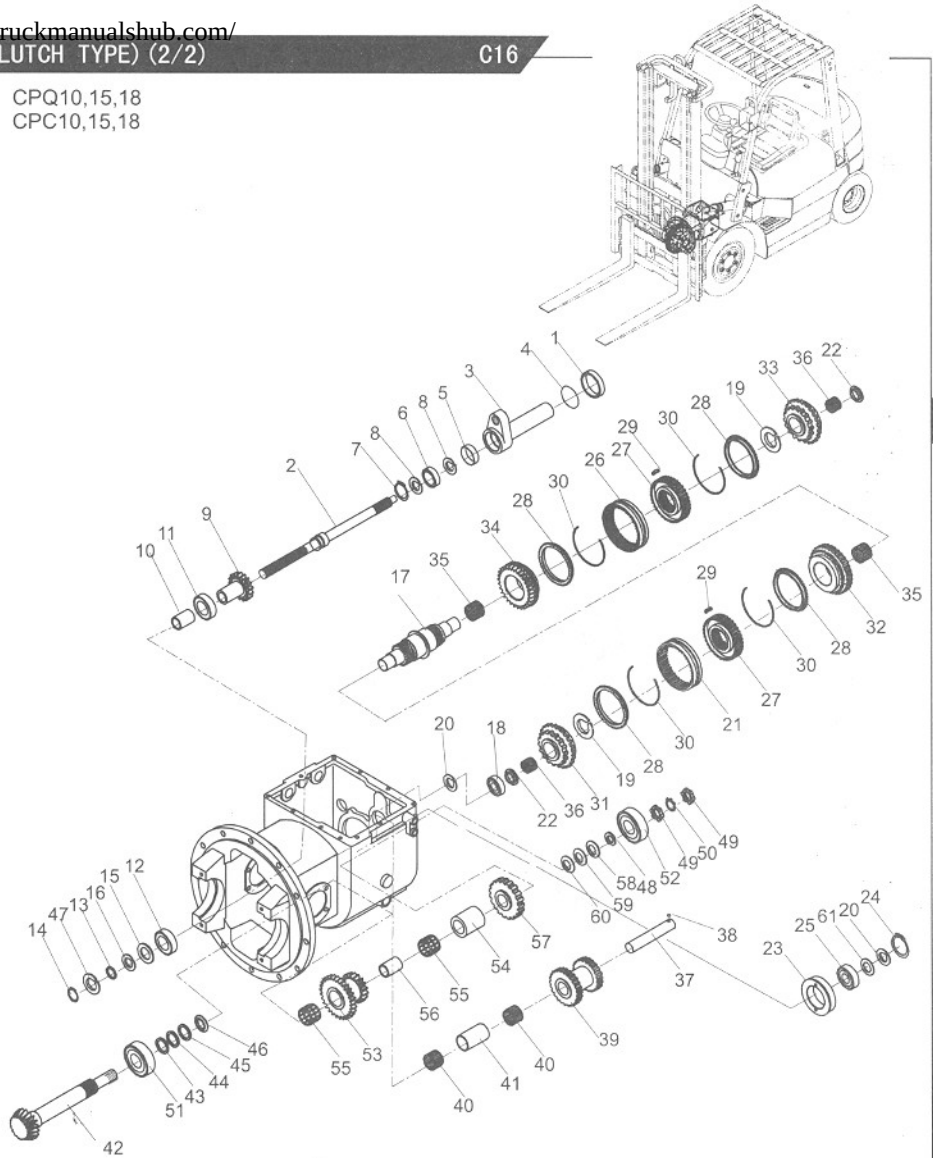

https://truckmanualshub.com/

CPC,CPCD10,15,18
CPQ,CPQD10,15,18

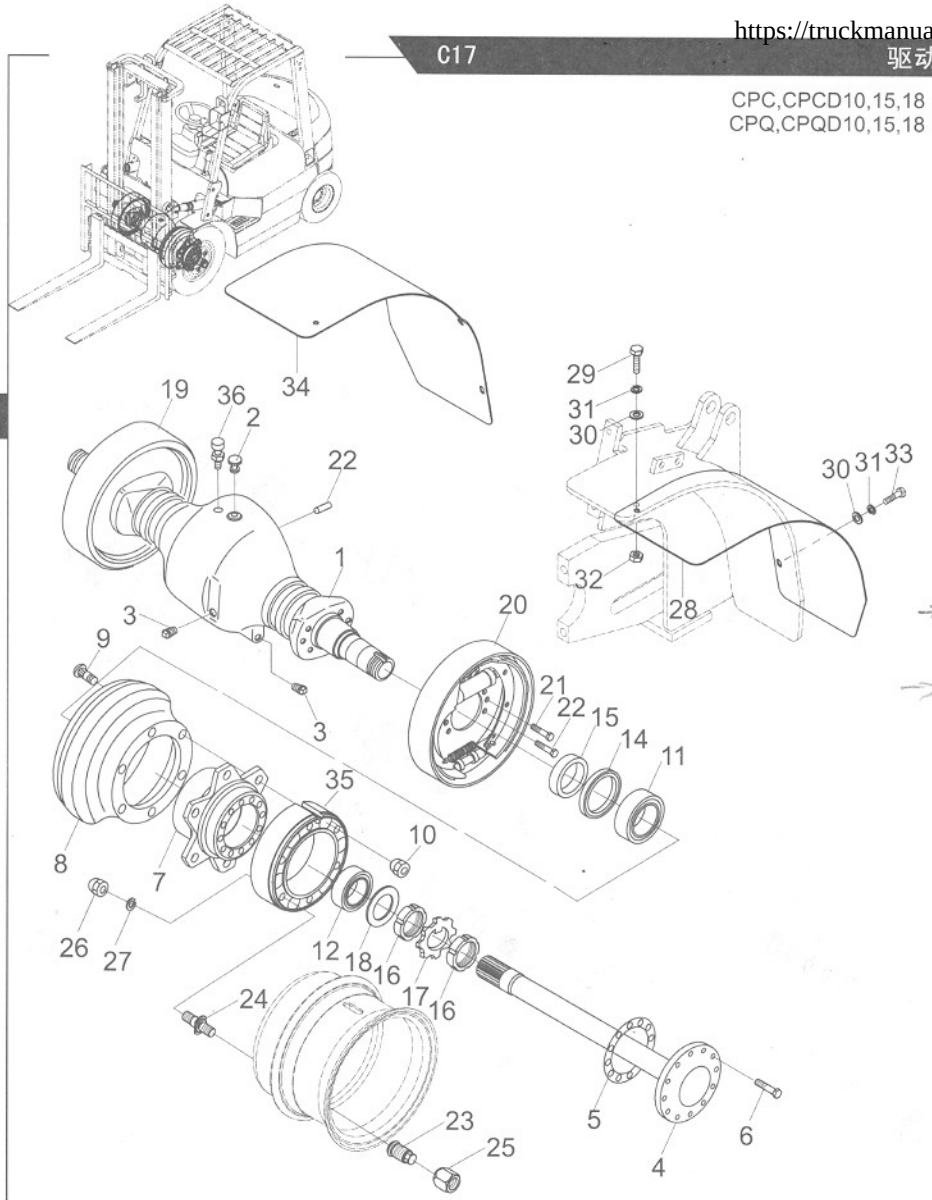

序号 Item No	图号 Part No	版本 Edition	零部件名称 Description		件数 Q'ty	备注 Remark
01	24233-02001	B.2	Housing, axle	桥壳	1	
02	22253-02061	B.1	Plug,rubber	橡皮塞	1	
03	22193-03001	B.1	Plug	堵塞	2	
04	24843-02011	B.1	Half,shaft	半轴	2	
05	24843-02061	B.1	Gasket	垫	2	
06	24453-02061	B.1	Bolt	螺栓	16	
07	24233-02021aG2	B.1	Hub,wheel	轮毂	2	
08	24233-02011	B.1	Drum,braking	制动鼓	2	
09	23654-32042G	D.1	Bolt	螺栓	12	单胎 Single tire
-	23654-32051G	B.0	Bolt	轮毂螺栓	12	双胎 Double tire
10	23654-34051	B.2	Nut	螺母	12	
11	Z-30213	B.0	Big bearing,taper	轴承30213	2	GB/T297-94
12	23453-02071	B.1	Bearing & oil seal	轴承油封总成	2	
13	23453-72001	B.1	Bolt	螺栓	8	
14	Z6311-10014	B.0	Oil seal	U型密封圈FB100X125X12D	2	GB9877.1-88
15	22513-02051	B.0	Snap ring	挡环	2	
16	B4735-00060	B.0	Nut	圆螺母M60X2	4	GB810-88
17	B5512-00060	B.0	Washer	垫圈60	2	GB858-88
18	23453-02091	B.1	Snap ring	垫	2	
19	REF000576 21233-70201	B.0	Brake ass'y(R.H.)	制动器总成(右)	1	See Fig.59
20	REF000576 21233-70301	B.0	Brake ass'y(L.H.)	制动器总成(左)	1	See Fig.59
21	23453-72031	B.1	Bolt	螺栓	4	
22	B3130-08026	B.0	Pin	销B8X26	1	GB119-86
23	E1193-02081	D.1	Nut,hub	柱螺母	12	双胎Double tire
24	E1193-02011	D.1	Bolt	螺栓柱	12	双胎Double tire
25	B4533-00014	B.0	Nut	螺母M14X1.5	12	GB6176-86 双胎Double tire
26	E1193-02091	D.1	Nut,hub	双胎球螺母	12	双胎Double tire
27	B5050-00014	B.0	Washer,lock	垫圈14	12	GB93-87 双胎Double tire
28	HRE12C3002 E12C3-02101	B.2	Fender	挡板(左)	1	双胎Double tire
29	B0110-10035	B.0	Bolt	螺栓M10X35	4	GB5781-86 双胎Double tire

https://truckmanualshub.com/

序号 Item No	图号 Part No	版本 Edition	零部件名称 Description		件数 Q'ty	备注 Remark
30	B5310-00010	B.0	Washer	垫圈10	8	GB97.1-85 双胎 Double tire
31	B5050-00010	B.0	Washer,lock	垫圈10	8	GB93-87 双胎 Double tire
32	B4116-00010	B.0	Nut	螺母M10	4	GB6170-86 双胎 Double tire
33	B0530-10020	B.0	Bolt	螺栓M10X1.25X20	4	GB5786-86 双胎 Double tire
34	HRE12C3002 E12C3-02111	B.2	Fender	挡板(右)	1	双胎 Double tire
35	E1193-02001	D.1	Joint bushing	联接套	2	双胎 Double tire
36	22253-02063c	B.1	Plug	透气塞	1	

CPC,CPCD10,15,18
CPQ,CPQD10,15,18

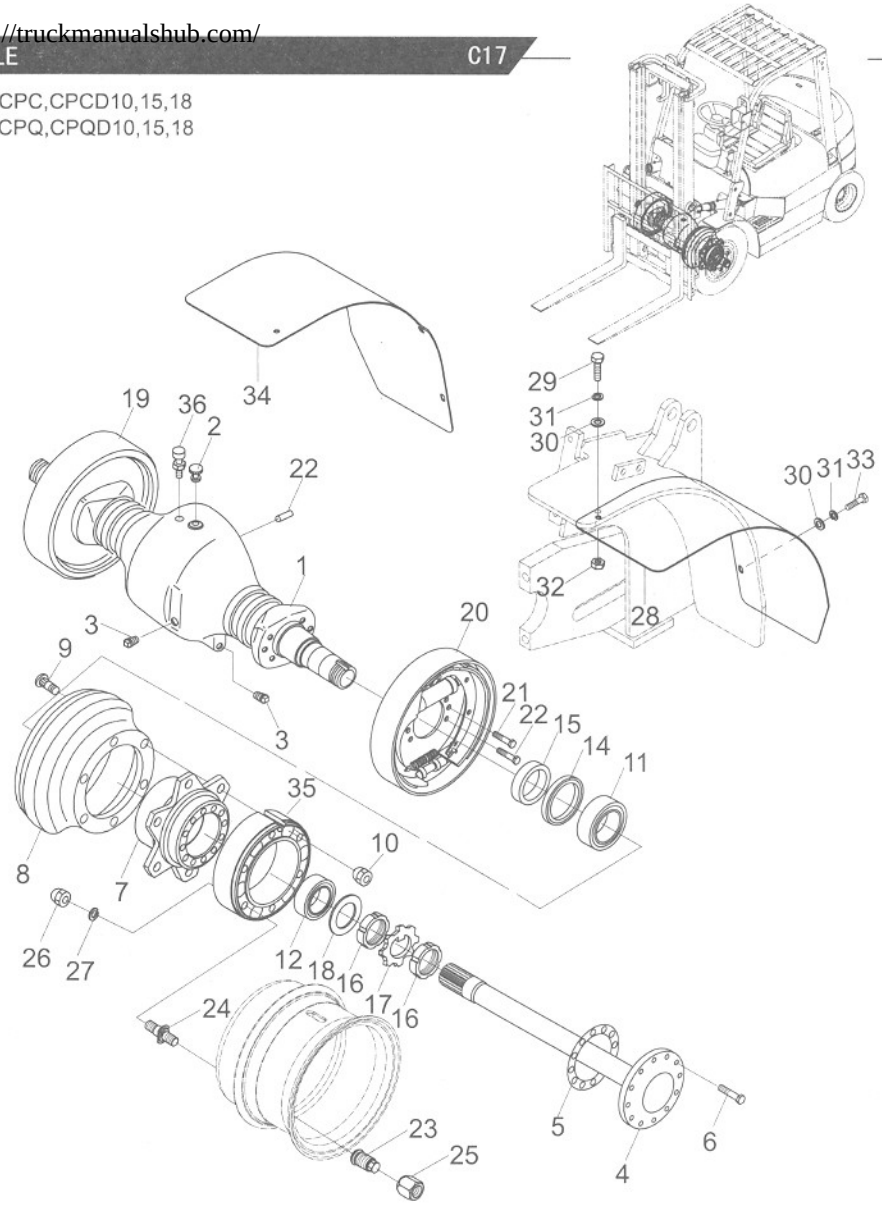

https://truckmanualshub.com/

驱动轮(单胎)/DRIVE WHEEL(1t,1.5t SINGLE TIRE)

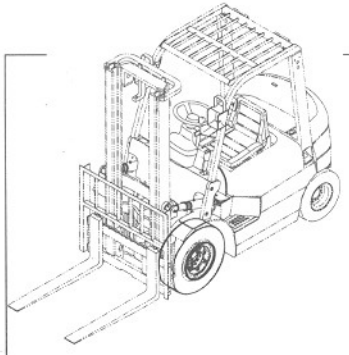

CPC,CPCD10,15
CPQ,CPQD10,15

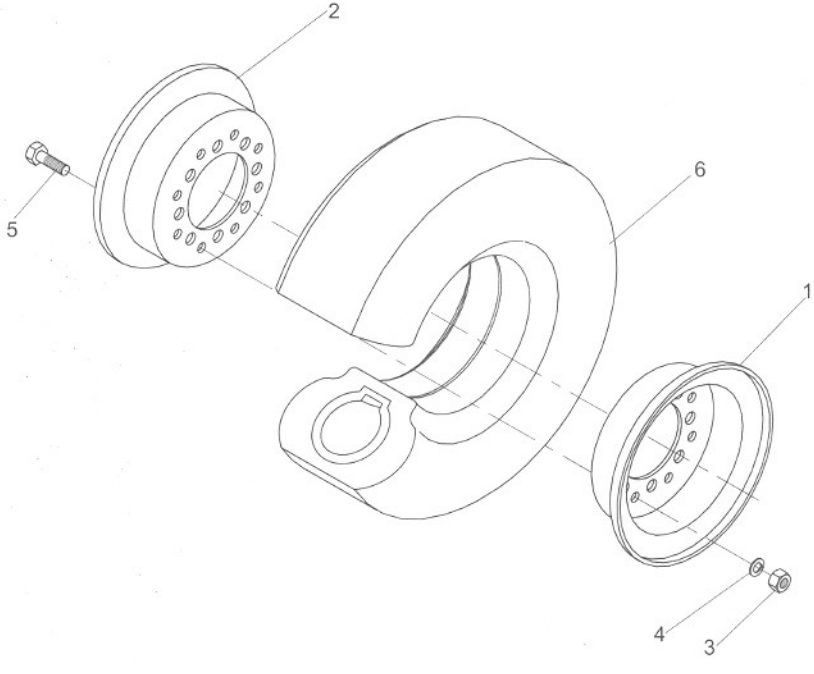

序号 Item No	图号 Part No	版本 Edition	零部件名称 Description		件数 Q'ty	备注 Remark
A	HRH12C4401 H12C4-40001	B.0	Front weel ass'y	车轮总成	2	
01	22574-42003	B.0	Rim,outside	外轮辋	2	
02	22574-42013	B.0	Rim,inside	内轮辋	2	
03	B4323-00012	B.0	Nut	螺母M12	6	GB6172-86
04	B5052-00012	B.0	Washer,lock	垫圈12	6	GB93-87
05	21193-02010G	B.0	Bolt	轮辋螺栓	6	
06	Z3003-65010	B.0	Tire	轮胎6.50-10-10PR	2	GB/T2982-2001

https://truckmanualshub.com/

序号 Item No	图号 Part No	版本 Edition	零部件名称 Description	件数 Q'ty	备注 Remark
A	HRH12C4401 H12N4-40001	B.0	Front weel ass'y 车轮总成	2	
01	Z3003-65010	B.0	Tire 轮胎6.50-10-10PR	2	GB/T2982-2001
02	H12N4-41901	B.0	Front weel(Inc.03) 5.00F-10车轮(包含03)	2	
03	H12N4-44001	B.0	Snap ring 5.00F-10挡圈	2	

CPC,CPCD18
CPQ,CPQD18

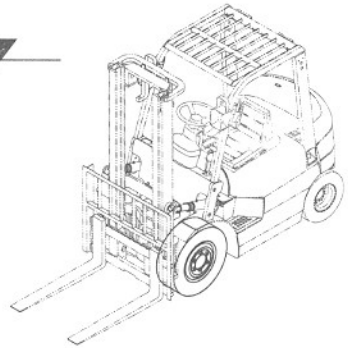

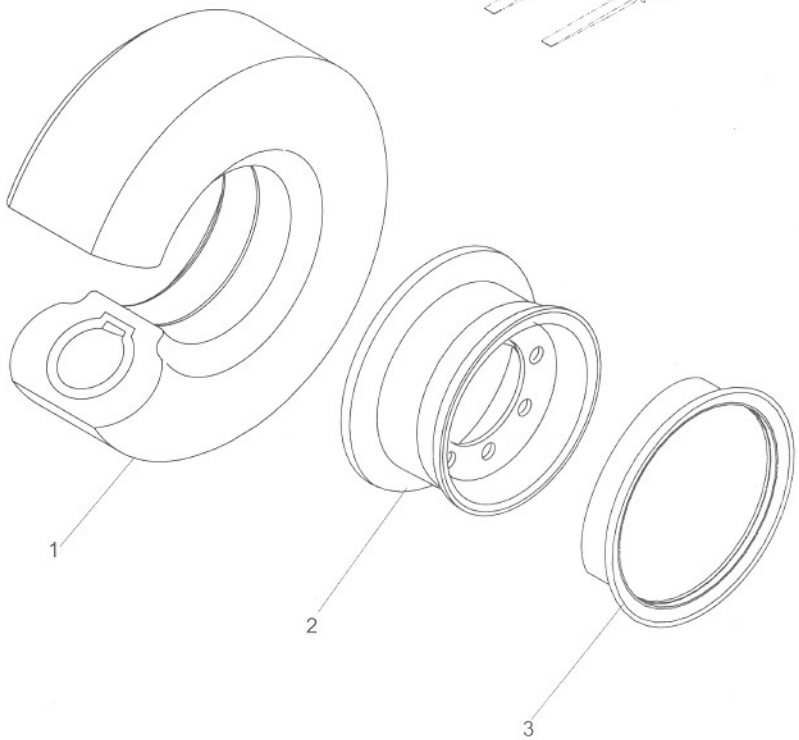

https://truckmanualshub.com/

驱动轮(双胎)/DRIVE WHEEL(DOUBLE TIRE)

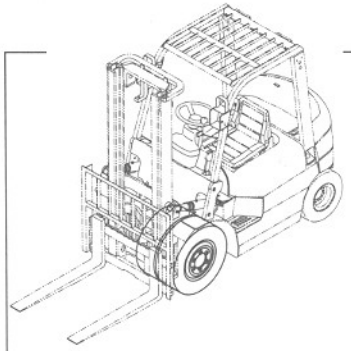

CPC,CPCD10,15,18
CPQ,CPQD10,15,18

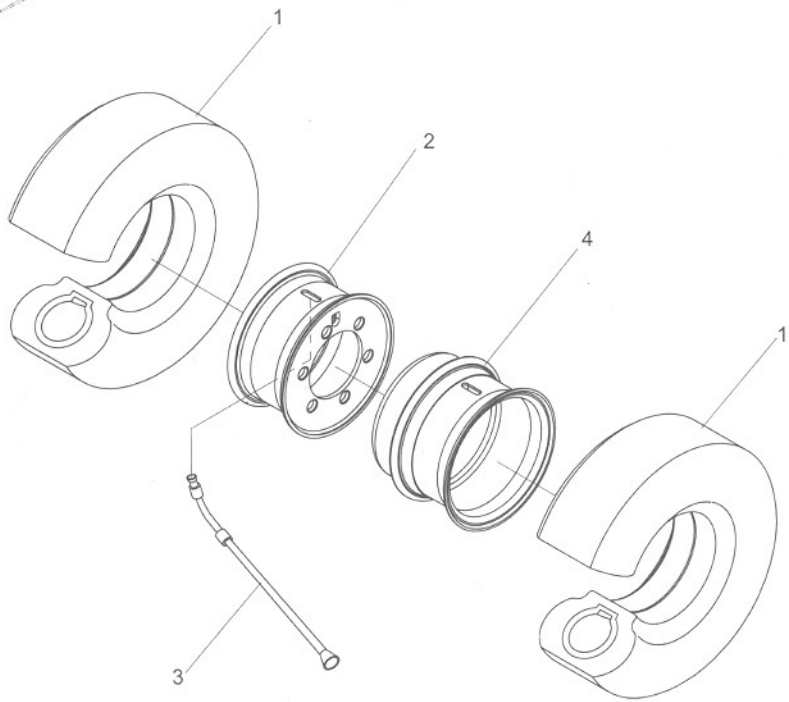

序号 Item No	图号 Part No	版本 Edition	零部件名称 Description		件数 Q'ty	备注 Remark
A	E1193-00211	D.1	Drive wheel ass'y	前轮总成	2	
01	Z3003-65010	B.0	Tire	轮胎6.5-10-10PR	4	GB/T2982-2001
02	E1193-00221	D.1	Rim,inside ass'y	内轮辋总成	2	
03	E1193-00241	D.1	Pipe	充气接管	2	
04	E1193-00231	D.1	Rim,outside ass'y	外轮辋总成	2	

https://truckmanualshub.com/

CPC,CPCD10,15,18
CPQ,CPQD10,15,18

序号 Item No	图号 Part No	版本 Edition	零部件名称 Description	件数 Q'ty	备注 Remark
A	REF000576 21233-70301	B.0	Wheel brake ass'y(L.H.)制动器总成(左)	1	
-	REF000576 21233-70201	B.0	Wheel brake ass'y(R.H.)制动器总成(右)	1	
01	21233-70010G	B.0	Back platet ass'y 制动器底板总成	2	
B	21233-70080G	B.0	Wheel cylinder ass'y (Inc.2-11) 制动器分泵总成(包含2-11)	2	
02	21233-70090G	B.0	Cylinder 制动分泵缸	2	
03	21233-70120G	B.0	Spring 分泵弹簧	2	
04	21233-70100G	B.0	Cup,piston 分泵皮碗	2	
05	21233-70110G	B.0	Piston 分泵活塞	4	
06	21233-70130G	B.0	Cover,dust 分泵护罩	4	
07	21233-70140G	B.0	Rod,piston 分泵活塞顶杆	4	
08	22673-72141	B.0	Cap,screw 分泵放气螺钉罩	2	
09	22673-72131	B.0	Screw 制动分泵放气螺钉	2	
10	24433-76080	B.0	Cap,dust 螺纹防护罩	2	
11	24433-76070G	B.0	Seat,tube 制动分泵油塞	2	
12	21233-70150G	B.0	Brake shoe & friction plate ass'y (Inc.11) 制动蹄带摩擦片总成	2	
13	21233-70210G	B.0	Clearance adjuster 间隙调整器	2	
14	21233-70340G	B.0	Pawl 棘爪	2	
15	21233-70320G	B.0	Return spring, brake shoe 制动蹄回位弹簧	4	
16	21233-70330G	B.0	Guide 导向块	2	
17	21233-70260G	B.0	Wire unit,spring 弹簧拉线装置	2	
18	21233-70360G	B.0	Spring 弹簧	2	
19	21233-70410G	B.0	Guide plate 导向板	2	
20	21233-70430G	B.0	Compression spring seat 压簧座	8	
21	21233-70440G	B.0	Compression spring 压簧	4	
22	21233-70420G	B.0	Pull rod,compression spring 压簧拉杆	4	
23	21233-70380G	B.0	Push rod,hand braking 手制动推杆	2	
24	21233-70390G	B.0	Spring 弹簧	2	
25	24433-70160G	B.0	Washer,spring 弹性垫片	2	
26	24433-70170G	B.0	Snap ring,pin axle 杆销挡圈	2	
27	B0230-06016	B.0	Bolt 螺栓M6X16	4	GB5782-86

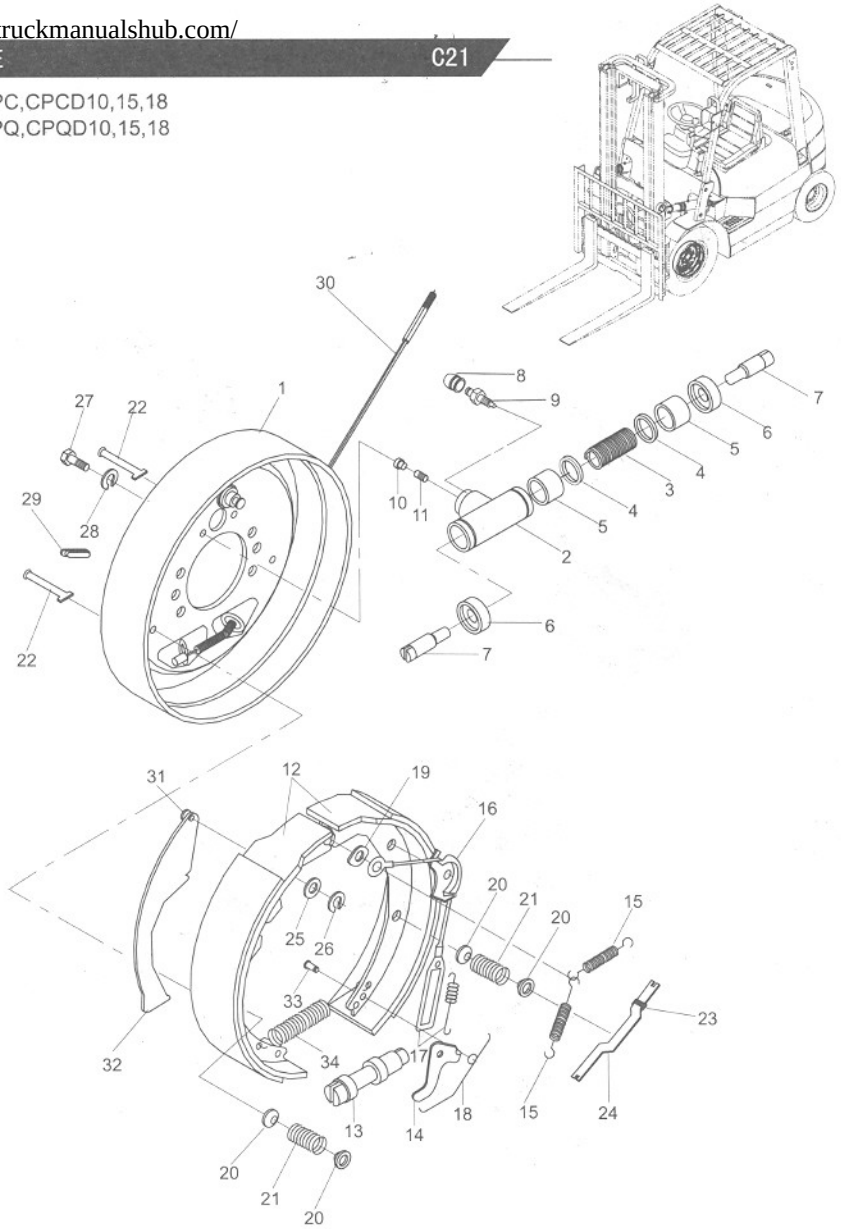

https://truckmanualshub.com/

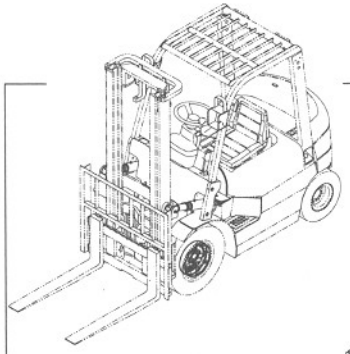

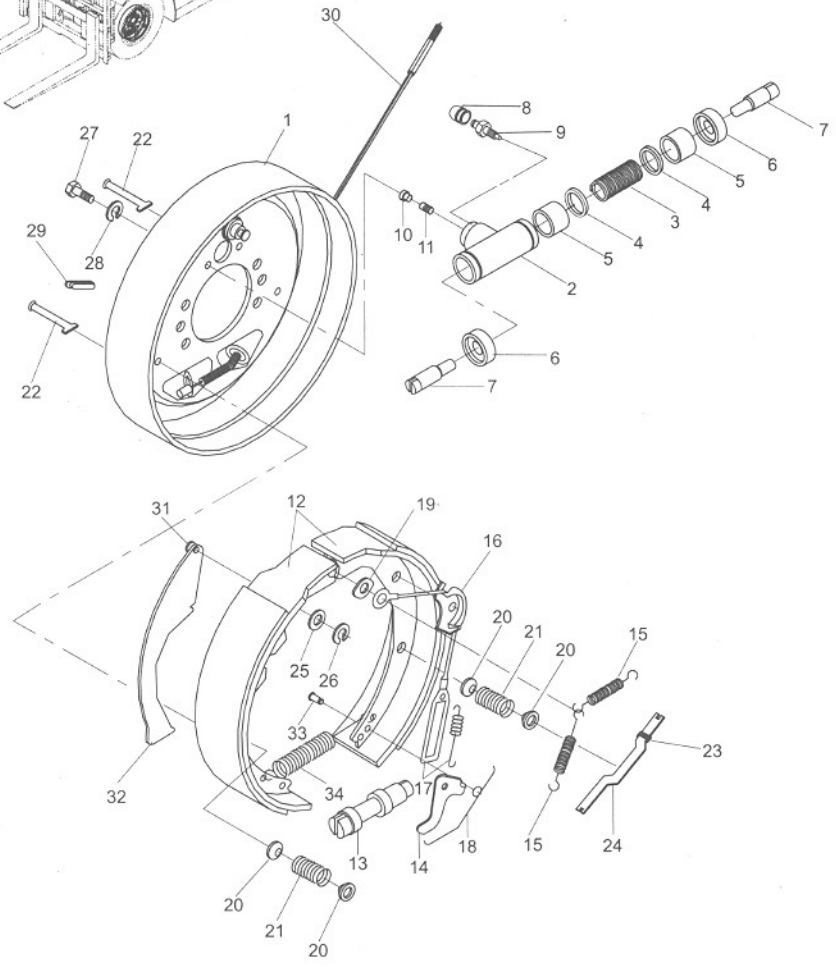

CPC,CPCD10,15,18
CPQ,CPQD10,15,18

序号 Item No	图 号 Part No	版本 Edition	零部件名称 Description		件数 Q'ty	备 注 Remark
28	B5050-00016	B.0	Washer,lock	垫圈6	4	GB93-87
29	21233-70450G	B.0	Cover	胶堵	4	
30	21195-50020	B.0	Cable R.H.	制动钢索总成(右)	1	
-	21195-50010	B.0	Cable L.H.	制动钢索总成(左)	1	
31	21233-70400G	B.0	Pin	销钉	2	
32	21233-70370G	B.0	Rod	手制动拉杆	2	
33	21233-70310G	B.0	Pin	销钉	2	
34	21233-70350G	B.0	Return spring	回位弹簧	2	

https://truckmanualshub.com/

序号 Item No	图号 Part No	版本 Edition	零部件名称 Description	件数 Q'ty	备注 Remark
A	A14F3-90001	B.4	Transmission control linkage 变速操纵	1	CPQD10~18 CPCD 10~18-W6,W7,W8,Ku
-	A81B3-90001	B.0	Transmission control linkage 变速操纵	1	CPCD10~18-X
01	A24K3-90011	B.1	Knob 手柄	1	
02	B4323-00010	B.0	Nut 螺母M10×1.5	1	GB6172-86
03	A24K3-90021	B.2	Lever 操纵杆	1	
04	A24K3-90031	B.1	Bracket(upper) 支架（上）	1	
05	B0320-08025	B.0	Bolt 螺栓M8×25	4	GB5783-86
06	B5050-00008	B.0	Washer 垫圈8	8	GB93-87
07	B0320-06012	B.0	Bolt 螺栓M6×12	2	GB5783-86
08	B5050-00006	B.0	Washer 垫圈6	2	GB93-87
09	A24K3-90041	B.1	Shaft 销轴总成	2	
10	A24K3-90051	B.1	Link 连杆	1	
11	B3220-08018	B.0	Pin 销轴8×18	2	GB882-86
12	B3010-3P220	B.0	Pin 开口销3.2×20	2	GB91-86
13	B5310-00008	B.0	Washer 垫圈8	2	GB97.1-85
14	A24K3-90071	B.1	Bracket(lower) 支架（下）	1	
15	A24K3-90061	B.0	Boss 摇臂总成	1	
16	A14F3-92011	B.3	Link 连杆	1	
17	B4313-10008	B.0	Nut(left) 螺母M8（左）	1	GB6172-86
18	24357-42111G	B.0	Bearing 弯杆型球头杆端关节轴承	2	
19	B4123-00008	B.0	Nut 螺母M8	4	GB6170-86
20	A14F3-90011	B.0	Link 连杆	1	CPQD10~18 CPCD 10~18-W6,W7,W8,Ku
-	A81B3-90011	B.0	Link 连杆	1	CPCD10~18-X
21	B0330-08035	B.0	Bolt 螺栓M8×35	1	GB5783-86
22	Z2131-01625	B.0	Bushing 钢背轴承1625 δ=1	2	

CPCD,CPQD10,15,18

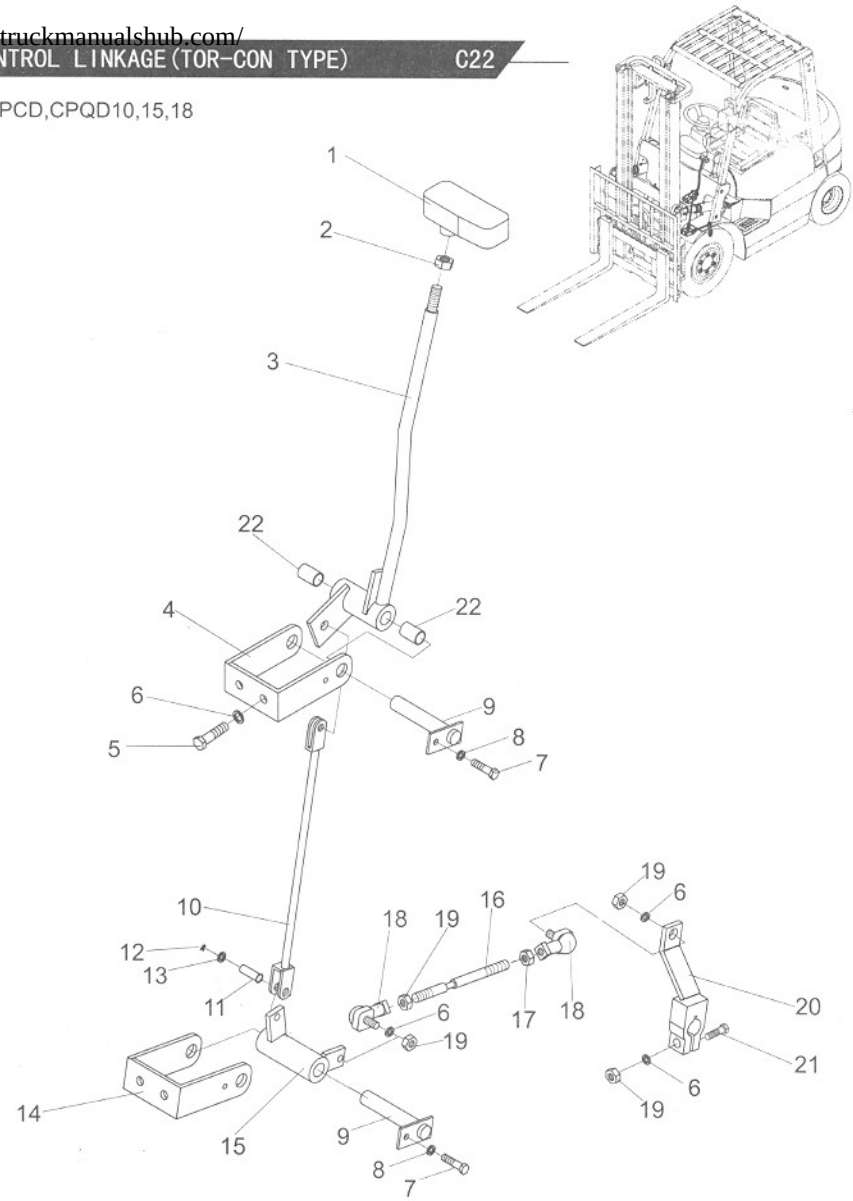

C

https://truckmanualshub.com/

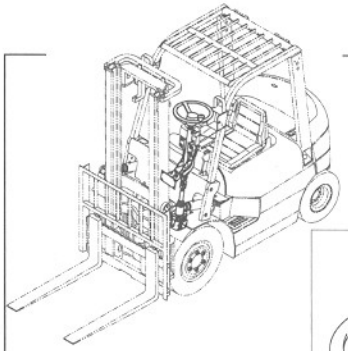

CPC,CPCD10,15,18
CPQ,CPQD10,15,18

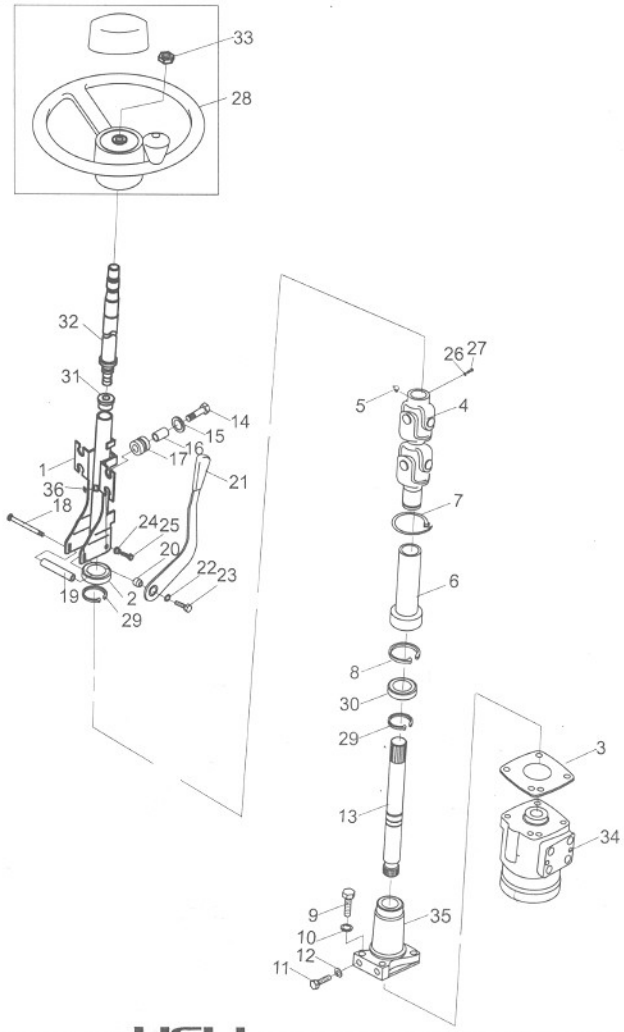

序号 Item No	图号 Part No	版本 Edition	零部件名称 Description		件数 Q'ty	备注 Remark
01	H24C4-10211	B.3	Column	转向管柱	1	
02	Z-61904-Z	B.0	Bearing	轴承61904-Z	1	GB/T276-94
03	H24C4-12231	B.1	Shim	调整垫	1	
04	H24C4-10301	B.3	Jiont	万向节总成	1	
05	Z2500-01010	B.1	Titting,grease	油杯 M10×1	1	JB/T 7940.1-1995
06	H24C4-12101	B.2	Boot	护套	1	
07	ZD-04015	B.0	Band	捆扎带 ZD4X150	1	
08	B6050-00037	B.0	Snap ring	弹簧挡圈37	1	GB893.1-86
09	B0230-10045	B.0	Bolt	螺栓 M10×45	4	JB/T7940.1-1995
10	B5050-00010	B.0	Washer	垫圈10	4	GB93-87
11	B0330-12025	B.0	Bolt	螺栓 M12×25	2	GB5783-86
12	B5050-00012	B.0	Washer	垫圈12	2	GB93-87
13	H24C4-12111	B.6	Link	连接轴	1	
14	B0230-06035	B.0	Bolt	螺栓 M6×35	4	GB5782-86
15	H24C4-12131	B.1	Washer	垫片	4	
16	H24C4-12141	B.0	Spacer	套管	4	
17	A22A4-12101	B.1	Rubber	橡胶套	4	
18	H24C4-12151	B.1	Bolt (left)	螺栓(左旋)	1	
19	H24C4-12161	B.1	Spacer	套管	1	
20	H24C4-12171	B.1	Nut	螺母	1	
21	H24C4-10501	B.3	Lever	手柄总成	1	
22	B5210-00010	B.0	Washer	垫圈10	1	GB96-85
23	H24C4-12191	B.1	Bolt (left)	螺栓 M10×16(左旋)	1	
24	H24C4-12211	B.1	Washer	垫圈	2	
25	H24C4-12221	B.1	Bolt	螺栓	2	
26	B5050-00008	B.0	Washer	垫圈8	1	GB93-87
27	B0230-08035	B.0	Bolt	螺栓M8X35	1	GB5782-86
28	A22A4-11102	B.0	Handle Shaft Ass'y	方向盘总成	1	
-	A22A4-19101	B.0	Handle Shaft Ass'y	方向盘总成	1	选用 Optin
29	B6152-00020	B.0	Snap ring	弹簧挡圈20	2	GB894.1-86

https://truckmanualshub.com/

序号 Item No	图号 Part No	版本 Edition	零部件名称 Description		件数 Q'ty	备注 Remark
30	Z-61904-2Z	B.0	Bearing	轴承61904-2Z	1	GB/T276-94
31	A22A2-46001	B.1	Spacer Ass'y	上衬套总成	1	
32	A73J4-12052	B.2	Shaft	转向轴	1	
33	B4423-00016	B.0	Nut	螺母M16X1.5	1	GB6173-865
34	502-1302	B.1	Orbitrol	摆线全液压转向器BZZ-100	1	
35	H24C4-12121	B.3	Flange	连接法兰	1	
36	AO1D4-12021	B.1	Grommet	喇叭线套	1	

CPC,CPCD10,15,18
CPQ,CPQD10,15,18

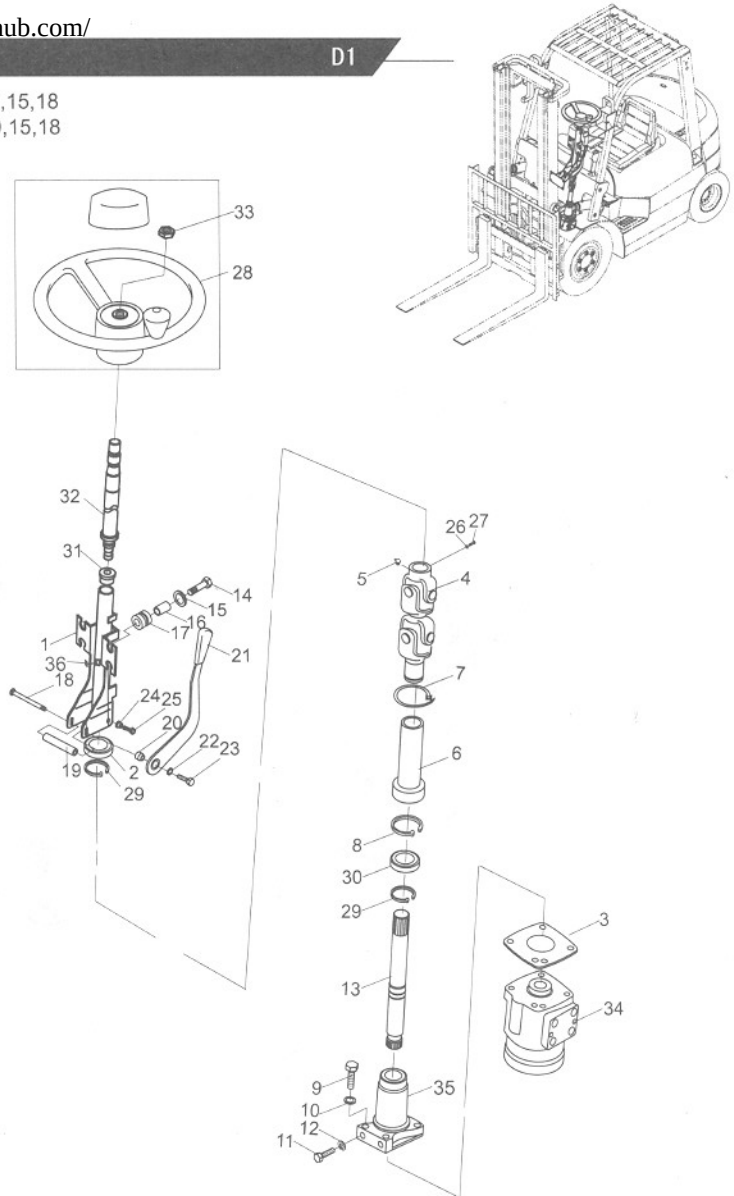

https://truckmanualshub.com/

转向桥/STEERING AXLE

CPQ,CPQD10,15,18
CPC,CPCD10,15,18

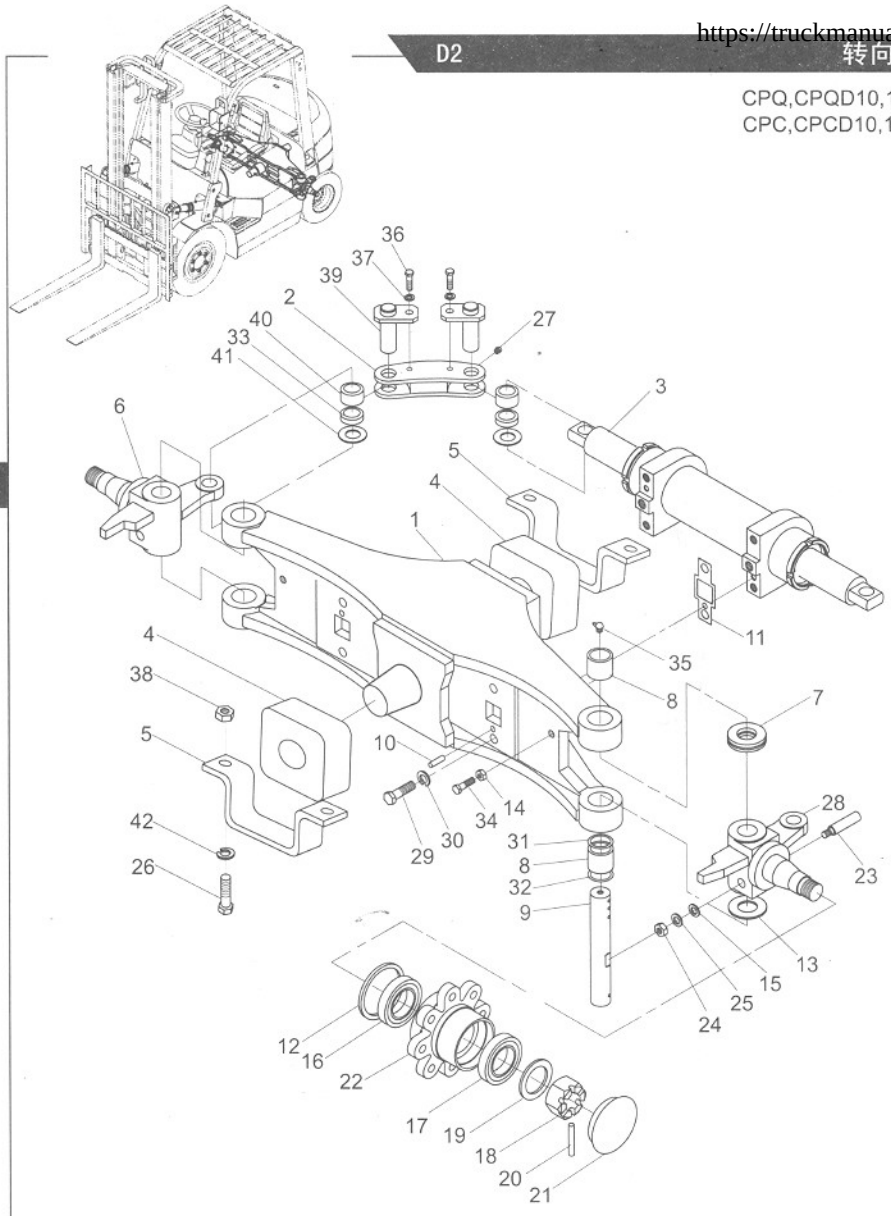

序号 Item No	图号 Part No	版本 Edition	零部件名称 Description		件数 Q'ty	备注 Remark
01	H12C4-30202	B.2	Axle ass'y	转向桥体总成	1	
02	HRH12C4302 H12C4-32041	B.1	Link	连杆(左)	1	
-	HRH12C4302 H12C4-32051	B.1	Link	连杆(右)	1	
03	H12C4-50301S	B.1	Steering cylinder ass'y	转向油缸总成	1	See Fig.64
04	H24N4-32451	B.2	Rubber	减震块	2	
05	H24N6-12142	B.3	Bracket	支架	2	
06	H12C4-30301	B.1	Knuckle R.H. ass'y	右转向节总成	1	
07	Z-198905	B.0	Bearing	单列推力球轴承	2	198905
08	Z-942/25	B.0	Bearing	滚针轴承942/25	4	GB290-82
09	24234-32181	B.0	Pin,king	转向节主销	2	
10	B3120-08018	B.0	Pin	销8X18	2	GB119-86
11	H12C4-32111	B.1	Shim	调整垫	4	
12	22574-32102	D.1	Seal	骨架密封圈	2	
13	20114-30091	D.1	Shim	转向节调整垫	5	
14	B4218-00010	B.0	Nut	螺母M10X1.25	2	GB6171-86
15	B5852-00008	B.0	Washer	垫圈8	2	GB859-87
16	Z-7208E	B.0	Bearing	轴承7208E	2	GB297-84
17	Z-7206E	B.0	Bearing	轴承7206E	2	GB297-84
18	B4218-00024	B.0	Nut	螺母M24X2	2	GB6171-86
19	B5310-00024	B.0	Washer	垫圈24	2	GB97.1-85
20	B3012-05045	B.0	Pin	销5X45	2	GB92-86
21	22194-32361	D.1	Cap	轮毂盖	2	
22	24234-32221	B.1	Hub	转向轮毂	2	
23	20114-30081	D.1	Pin	紧固销	2	
24	B4218-00008	B.0	Nut	螺母M8X1.25	2	GB6171-86
25	B5310-00008	B.0	Washer	垫圈8	2	GB97.1-86
26	B0230-16055	B.0	Bolt	螺栓M16X55	4	GB5782-86
27	Q700B06	D.1	Fitting grease	直通式滑脂嘴	4	ZBT33001.1-88
28	H12C4-30401	B.1	Knuckle L.H. ass'y	左转向节总成	1	
29	B0220-12035	B.0	Bolt	螺栓M12X35	4	GB5782-86

https://truckmanualshub.com/

序号 Item No	图号 Part No	版本 Edition	零部件名称 Description		件数 Q'ty	备注 Remark
30	B5052-00012	B.0	Washer,lock	垫圈12	4	GB93-87
31	24234-32241	D.1	O-ring	0形圈	2	
32	24234-32231	B.0	Seal,oil	油封	2	
33	H12C4-32101	B.1	Bushing	衬套	4	
34	B0430-10040	B.0	Bolt	螺栓M10X1.25X40	2	GB5785-86
35	Q701B45	D.1	Fitting grease	弯颈滑脂嘴	4	ZBT33001.2-88
36	B0320-06012	B.0	Bolt	螺栓M6X12	4	GB5783-86
37	B5052-00006	B.0	Washer,lock	垫圈6	4	GB93-87
38	B4130-00016	B.0	Nut	螺母M16	4	GB6170-86
39	H12C4-30501	B.1	Pin	锁紧销	4	
40	H12C4-32091	B.1	Bearing	关节轴承GE15ES	4	
41	A21B4-32281	D.1	Shim	调整垫	4	
42	B5050-00016	B.0	Washer,lock	垫圈16	4	GB93-87

CPQ,CPQD10,15,18
CPC,CPCD10,15,18

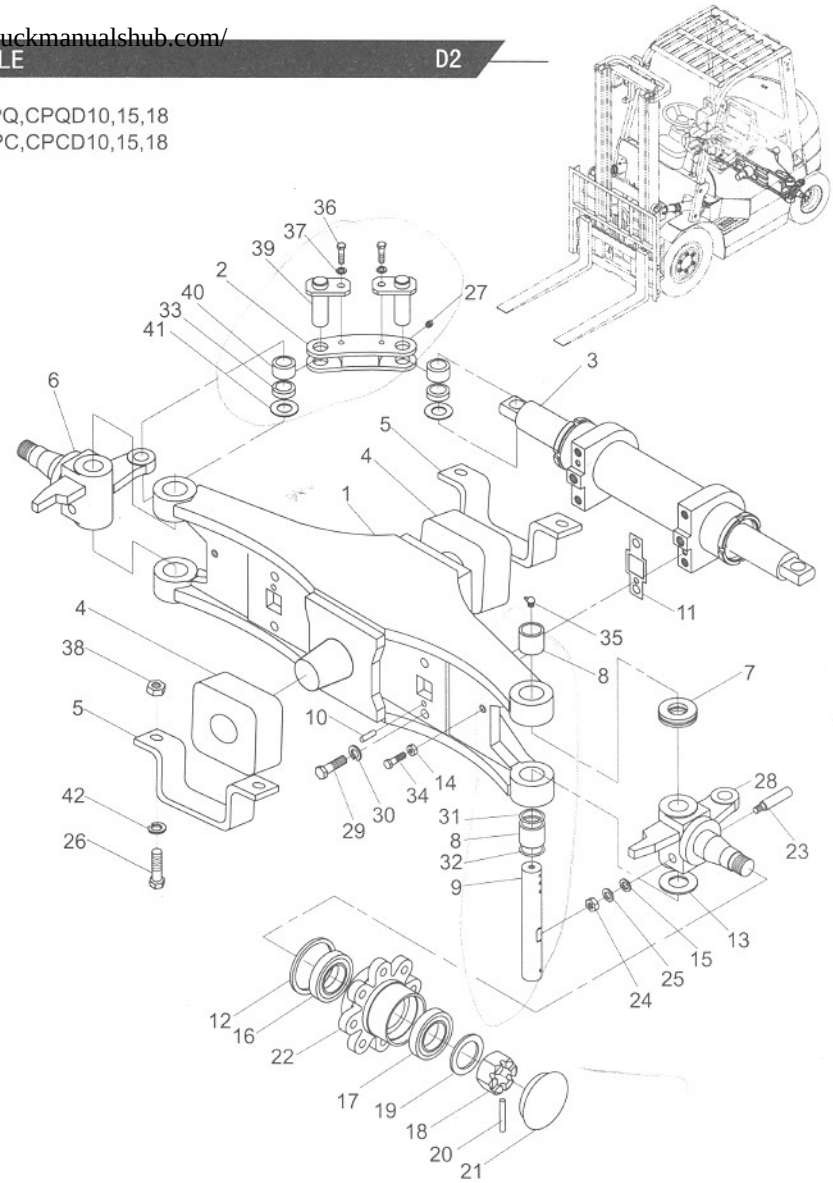

D

https://truckmanualshub.com/

转向轮/ STEERING WHEEL

图63/FIG63

CPC,CPCD10,15,18
CPQ,CPQD10,15,18

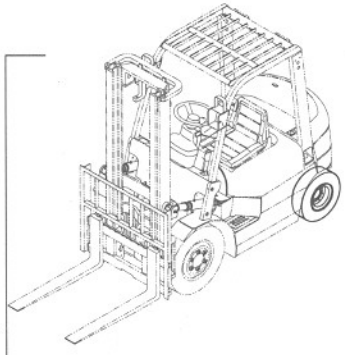

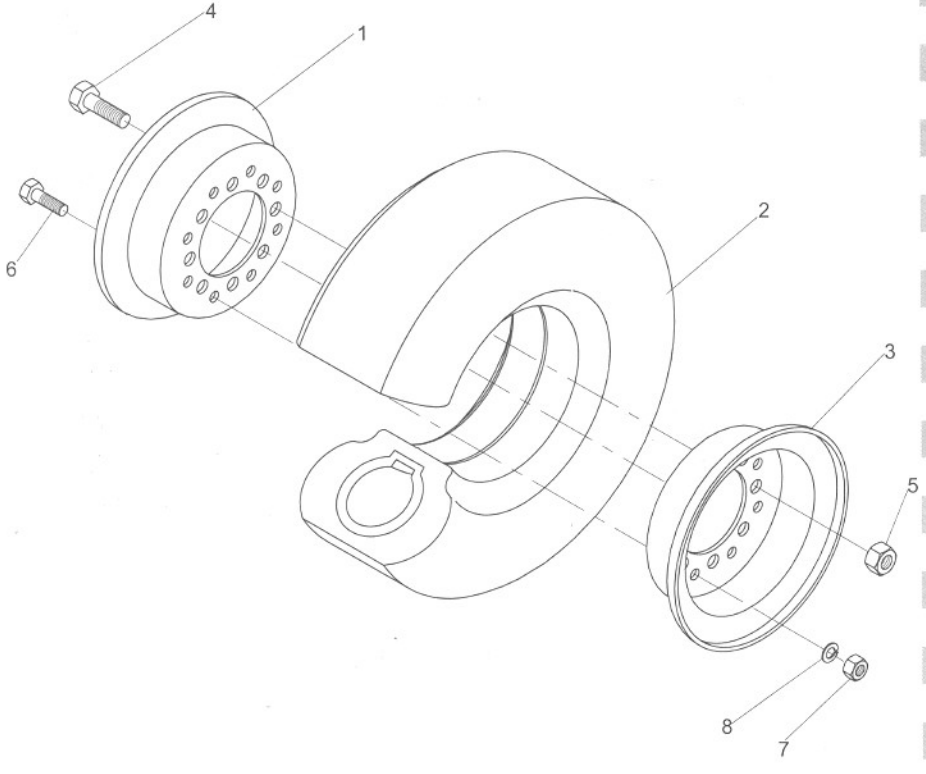

序号 Item No	图 号 Part No	版本 Edition	零部件名称 Description		件数 Q'ty	备 注 Remark
01	21194-40310	B.0	Rim,inside	内轮辋	2	
02	Z3003-50008	B.0	Tire	轮胎5. 00-8-10PR	2	GB/T2982-2001
03	21194-40320	B.0	Rim,outside	外轮辋	2	
04	23654-32041	B.0	Bolt	轮毂螺栓	12	
05	23654-34051	B.2	Nut	轮毂螺母	12	
06	21193-02010G	B.0	Bolt	轮辋螺栓	12	
07	B4116-00012	B.0.	Nut	螺母M12	12	GB6170-86
08	B5052-00012	B.0	Washer,lock	垫圈12	16	GB93-87

https://truckmanualshub.com/

序号 Item No	图号 Part No	版本 Edition	零部件名称 Description	件数 Q'ty	备注 Remark
A	H12C4-50301S	B.1	Steering cylinder 转向油缸总成	1	
01	H12C4-50311S	B.1	Piston rod 活塞杆	1	
02	H12C4-52011	B.2	Cap 缸盖	2	
03	23650-83581	D.1	Seal,dust 防尘圈40	2	
04	23918-52161	B.1	U-ring U型密封圈40X50X6	2	
05	Z6053-04873	B.0	O-ring 0形圈48. 7X3. 55	2	GB3452.1-92
06	Z6053-04753	B.0	O-ring 0形圈47. 5X3. 55	1	GB3452.1-92
07	A10C4-52041	D.1	Wearing 支撑环	1	
08	H12C4-50321	B.2	Body,steering cylinder 缸筒总成	1	
09	Z2113-04030	B.0	Bearing 钢背轴承4030	2	
10	H12C4-51002S	B.1	Wearing 支承环56x2x15	1	
11	H12C4-51001S	B.1	O-ring 0形圈39. 7x2. 4	1	NOK(C00633)
12	H12C4-50312S	B.1	Piston 活塞	1	
13	Z1510-G0060	B.0	Steel ball 钢球∅6	1	GB308-89

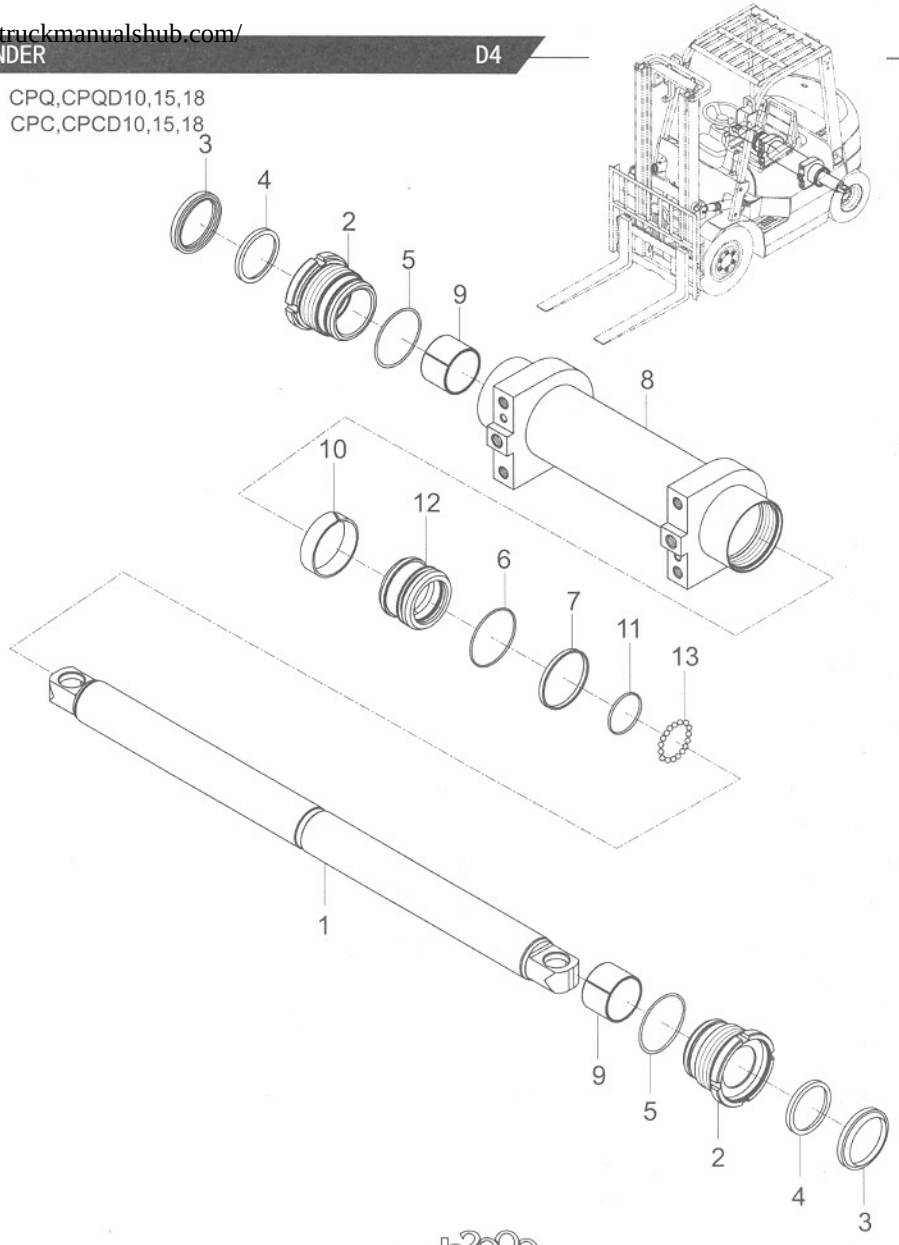

https://truckmanualshub.com/

油门操纵(液力式)/ACCELLATOR PEDAL(TOR-CON TYPE)

图65/FIG65

CPQD10,15,18
CPCD10,15,18-W6,W7,W8

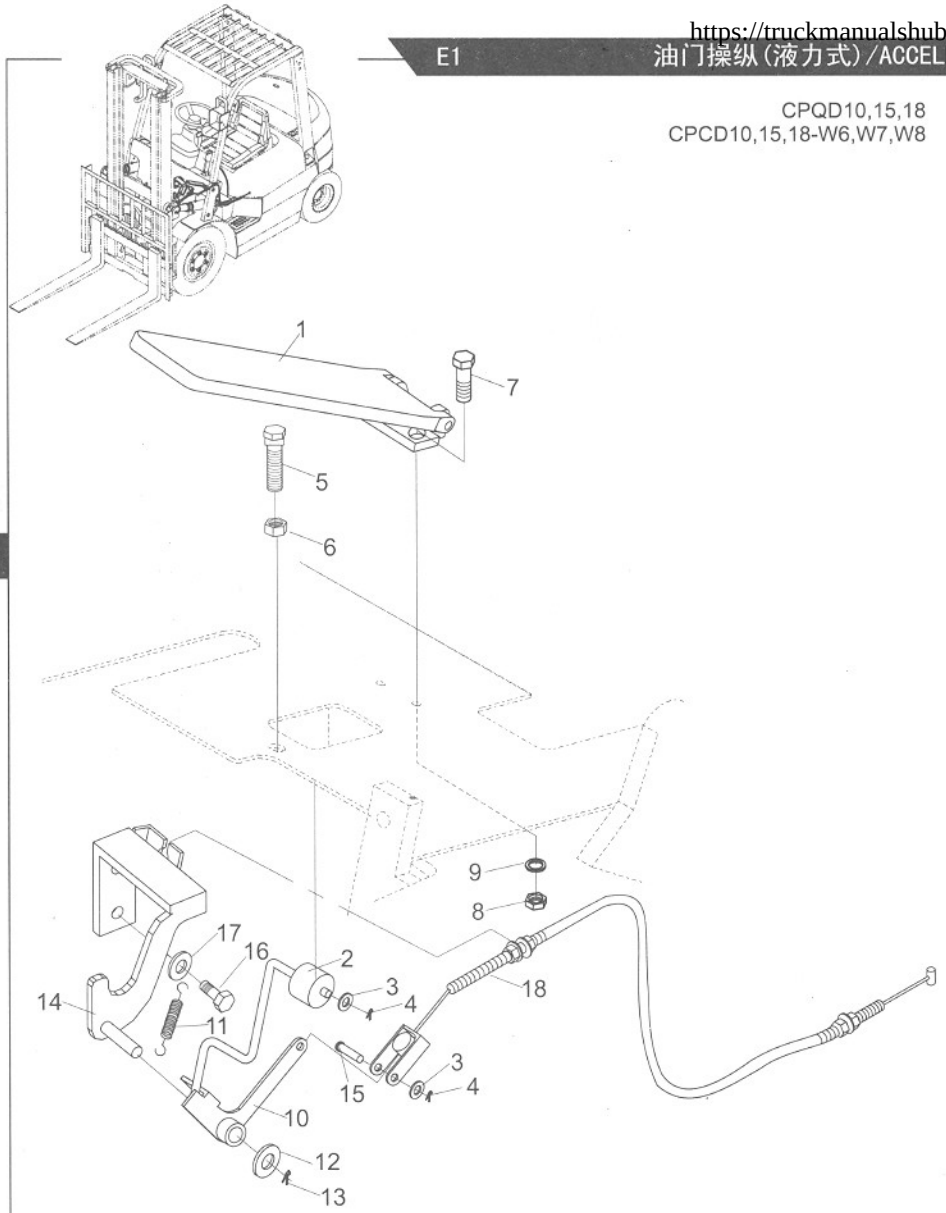

序号 Item No	图号 Part No	版本 Edition	零部件名称 Description		件数 Q'ty	备注 Remark
01	H24C5-60201	B.1	Accelerator pedal ass'y	踏板总成	1	
02	H24C5-62021	B.1	Sheave	滚轮	1	
03	B5310-00006	B.0	Washer	垫圈6	1	GB97.1-85
04	B3010-02020	B.0	Pin	销2×20	1	GB91-86
05	25785-22111	D.1	Bolt	螺栓	1	
06	B4216-00012	B.0	Nut	螺母M12×1.25	1	GB6171-86
07	B0330-06020	B.0	Bolt	螺栓M6×20	2	GB5783-86
08	B4116-00006	B.0	Nut	螺母M6	2	GB6170-86
09	B5050-00006	B.0	Washer,lock	垫圈6	2	GB93-87
10	H24C5-60301	B.1	Link,ass'y	连接轴总成	1	
11	25785-22031	D.1	Spring	弹簧	1	
12	B5310-00010	B.0	Washer	垫圈10	1	GB97.1-85
13	B3010-03020	B.0	Pin,cotter	销3×20	1	GB91-86
14	H14S5-60201	B.0	Bracket	支架	1	
15	B3220-06012	B.0	Pin,clevis	销B6×12	1	GB882-86
16	B0330-10020	B.0	Bolt	螺栓M10×20	2	GB5783-86
17	B5050-00010	B.0	Washer,lock	垫圈10	2	GB93-87
18	H12C5-60201	B.1	Soft shaft	油门拉索	1	CPQD10,15,18
-	H13C5-60201	B.1	Soft shaft	油门拉索	1	CPCD10,15,18

https://truckmanualshub.com/

图66/FIG66 油门操纵(机械式)/ACCELERATOR PEDAL(DIESEL-CLUTCH TYPE) E2

序号 Item No	图号 Part No	版本 Edition	零部件名称 Description		件数 Q'ty	备注 Remark
01	H24C5-60201	B.1	Accelerator pedal ass'y	踏板总成	1	
02	H24C5-62021	B.1	Sheave	滚轮	1	
03	B5310-00006	B.0	Washer	垫圈6	1	GB97.1-85
04	B3010-02020	B.0	Pin	销2×20	1	GB91-86
05	25785-22111	D.1	Bolt	螺栓	1	
06	B4216-00012	B.0	Nut	螺母M12×1.25	1	GB6171-86
07	B0330-06020	B.0	Bolt	螺栓M6×20	2	GB5783-86
08	B4116-00006	B.0	Nut	螺母M6	2	GB6170-86
09	B5050-00006	B.0	Washer,lock	垫圈6	2	GB93-87
10	H24C5-60601	B.1	Link,ass'y	连接轴总成	1	
11	25785-22031	D.1	Spring	弹簧	1	
12	B5310-00010	B.0	Washer	垫圈10	1	GB97.1-85
13	B3010-03020	B.0	Pin,cotter	销3×20	1	GB91-86
14	H14S5-60401	B.0	Bracket	支架	1	
15	B3220-06012	B.0	Pin,clevis	销B6×12	1	GB882-86
16	B0330-10020	B.0	Bolt	螺栓M10×20	2	GB5783-86
17	B5050-00010	B.0	Washer,lock	垫圈10	2	GB93-87
18	H12C5-60201	B.1	Soft shaft	油门拉索	1	CPQD10,15,18
-	H13C5-60201	B.1	Soft shaft	油门拉索	1	CPCD10,15,18

CPQ10,15,18
CPC10,15,18-W6,W7,W8

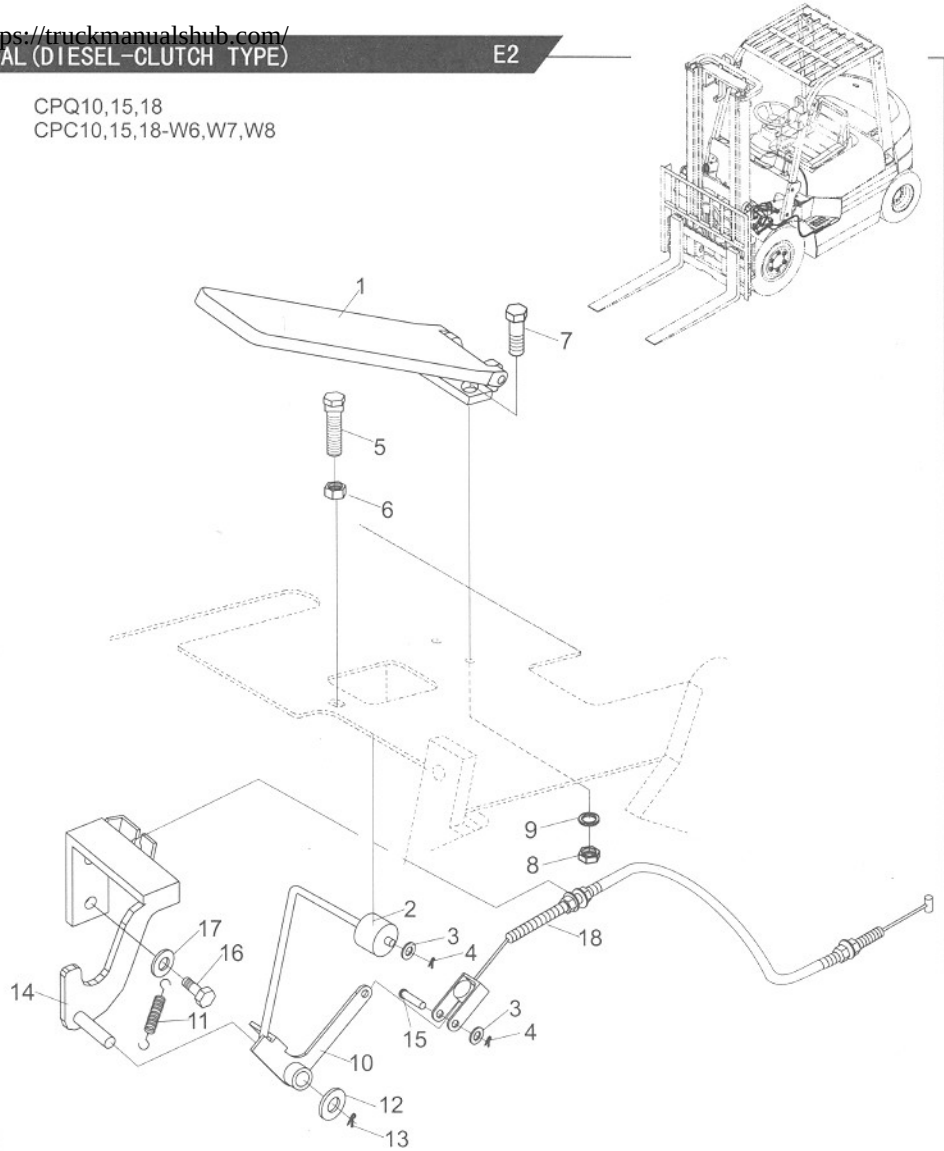

E

https://truckmanualshub.com/

油门操纵/ACCELERATOR PEDAL

CPC,CPCD10,15,18-X

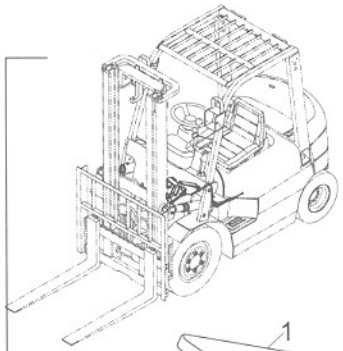

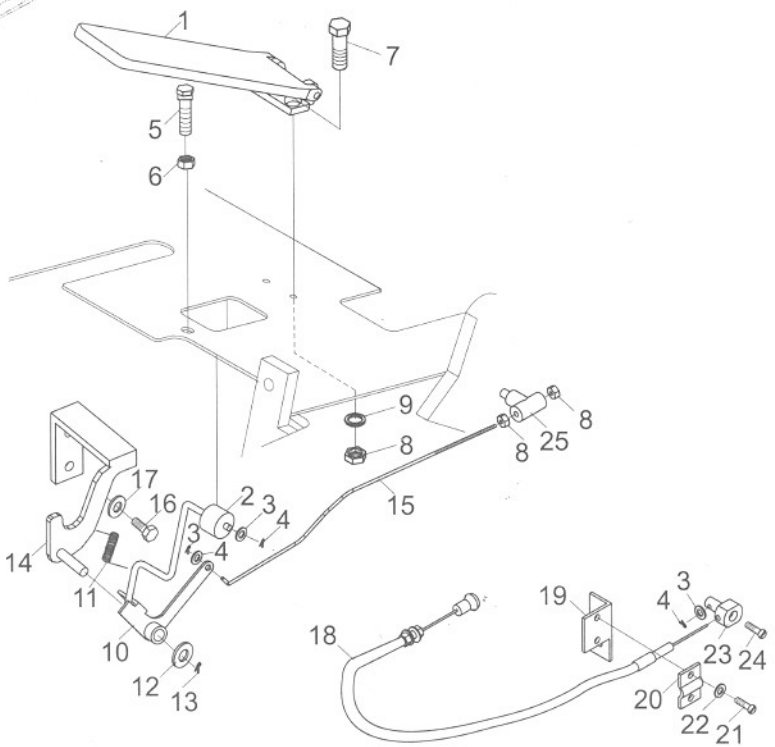

序号 Item No	图号 Part No	版本 Edition	零部件名称 Description		件数 Q'ty	备注 Remark
01	H24C5-60201	B.1	Accelerator pedal ass'y	踏板总成	1	
02	H24C5-62021	B.1	Sheave	滚轮	1	
03	B5310-00006	B.0	Washer	垫圈6	3	GB97.1-85
04	B3010-02020	B.0	Pin	销2×20	3	GB91-86
05	25785-22111	D.1	Bolt	螺栓	1	
06	B4216-00012	B.0	Nut	螺母M12×1.25	1	GB6171-86
07	B0330-06020	B.0	Bolt	螺栓M6×20	2	GB5783-86
08	B4116-00006	B.0	Nut	螺母M6	4	GB6170-86
09	B5050-00006	B.0	Washer,lock	垫圈6	2	GB93-87
10	H24C5-60201	B.1	Link,ass'y	连接轴总成	1	
11	25785-22031	D.1	Spring	弹簧	1	
12	B5310-00010	B.0	Washer	垫圈10	1	GB97.1-85
13	B3010-03020	B.0	Pin,cotter	销3×20	1	GB91-86
14	H83A5-20301	B.0	Bracket	支架	1	
15	20065-21000G	B.0	Pin,clevis	销B6×12	1	
16	B0330-10020	B.0	Bolt	螺栓M10×20	2	GB5783-86
17	B5050-00010	B.0	Washer,lock	垫圈10	2	GB93-87
18	20065-20200G	B.1	Flameout control unit	熄火操纵装置	1	
19	3C53-00-08	B.1	Bracket	钢丝绳固定架	1	
20	3C53-00-06	B.1	Bracket	钢丝绳固定板	1	
21	B1110-04016	B.0	Bolt	螺钉M4X16	2	GB67-85
22	B5050-00004	B.0	Washer,lock	垫圈4	2	GB93-87
23	20065-22000G	B.0	Pin	钢丝固定销	1	
24	B1110-04010	B.0	Bolt	螺钉M4X10	1	GB67-85
25	3C53-00-09	B.1	Yoke	耳子	1	

https://truckmanualshub.com/

CPC,CPCD10,15,18-HJ

序号 Item No	图号 Part No	版本 Edition	零部件名称 Description		件数 Q'ty	备注 Remark
01	H24C5-60201	B.1	Accelerator pedal ass'y	踏板总成	1	
02	H24C5-62021	B.1	Sheave	滚轮	1	
03	B5310-00006	B.0	Washer	垫圈6	1	GB97.1-85
04	B3010-02020	B.0	Pin	销2×20	1	GB91-86
05	25785-22111	D.1	Bolt	螺栓	1	
06	B4216-00012	B.0	Nut	螺母M12×1.25	1	GB6171-86
07	B0320-06020	B.0	Bolt	螺栓M6×20	2	GB5783-86
08	B4116-00006	B.0	Nut	螺母M6	2	GB6170-86
09	B5050-00006	B.0	Washer	垫圈6	2	GB93-87
10	H24C5-60301	B.1	Link,ass'y	连接轴总成	1	CPCD10~18
-	H24C5-60601	B.1	Link,ass'y	连接轴总成	1	CPC10~18
11	25785-22031	D.1	Spring	弹簧	1	
12	B5310-00010	B.0	Washer	垫圈10	1	GB97.1-85
13	B3010-03020	B.0	Pin,cotter	销3×20	1	GB91-86
14	H24C5-60401	B.1	Bracket	支架	1	CPCD10~18
-	H24C5-60701	B.1	Bracket	支架	1	CPC10~18
15	B3220-06012	B.0	Pin,axle	销B6×12	1	GB882-86
16	B0320-10020	B.0	Bolt	螺栓M10×20	2	GB5783-86
17	B5050-00010	B.0	Washer,lock	垫圈10	2	GB93-87
18	H97Y5-20011	B.1	Soft shaft	油门拉索	1	
19	B3030-02020	B.0	Pin,cotter	销2X20	3	GB91-86
20	B5310-00006	B.0	Washer	垫圈6	3	GB97.1-85
21	B3220-06012	B.0	Pin,axle	销B6X12	3	GB882-86
22	H97Y5-22001	B.1	Link	摇臂	1	
23	P62A5-22121	B.1	Link	摇臂	1	
24	P62A5-22131	B.1	Clip	夹板	1	
25	P62A5-22141	B.0	Bolt	螺栓	1	
26	B5713-00004	B.0	Washer	垫圈4	1	GB848-85
27	B5050-00004	B.0	Washer,lock	垫圈4	1	GB93-87
28	B4123-00004	B.0	Nut	螺母M4	1	GB6170-86

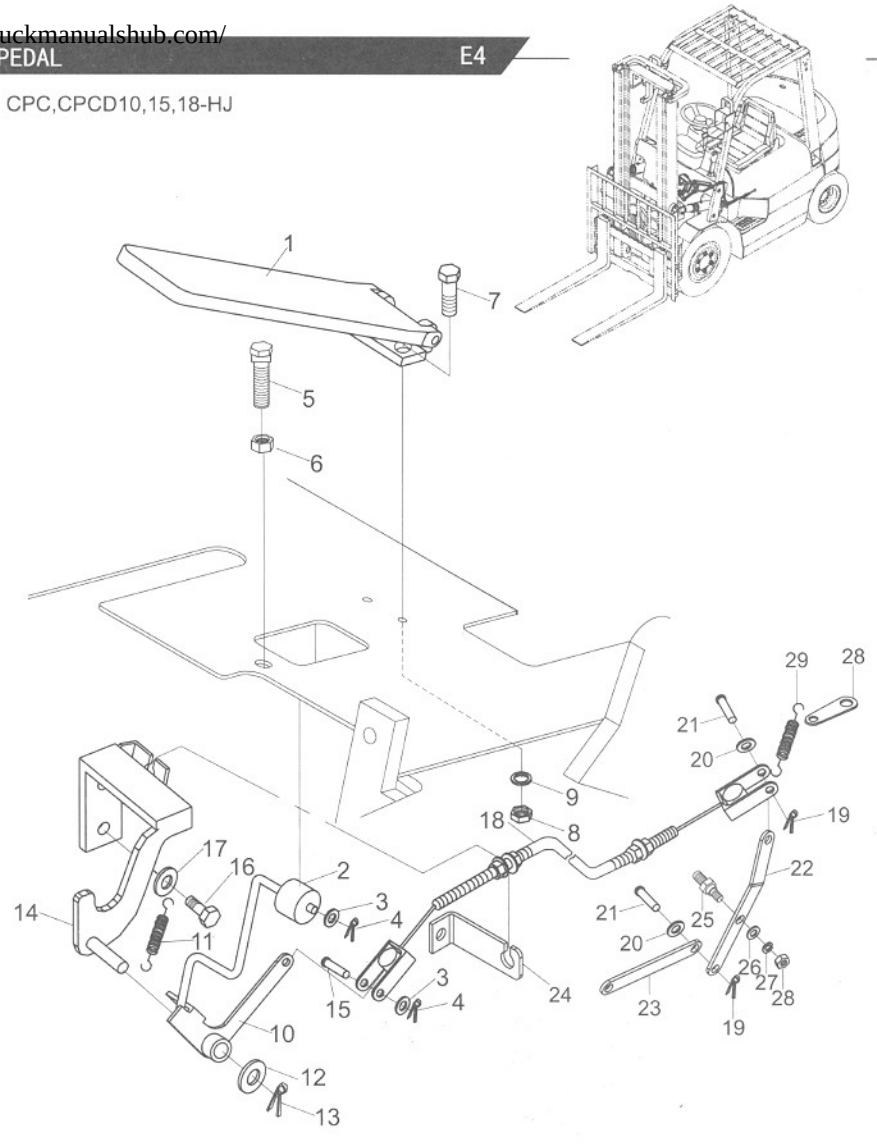

https://truckmanualshub.com/

CPC10,15,18-Ku

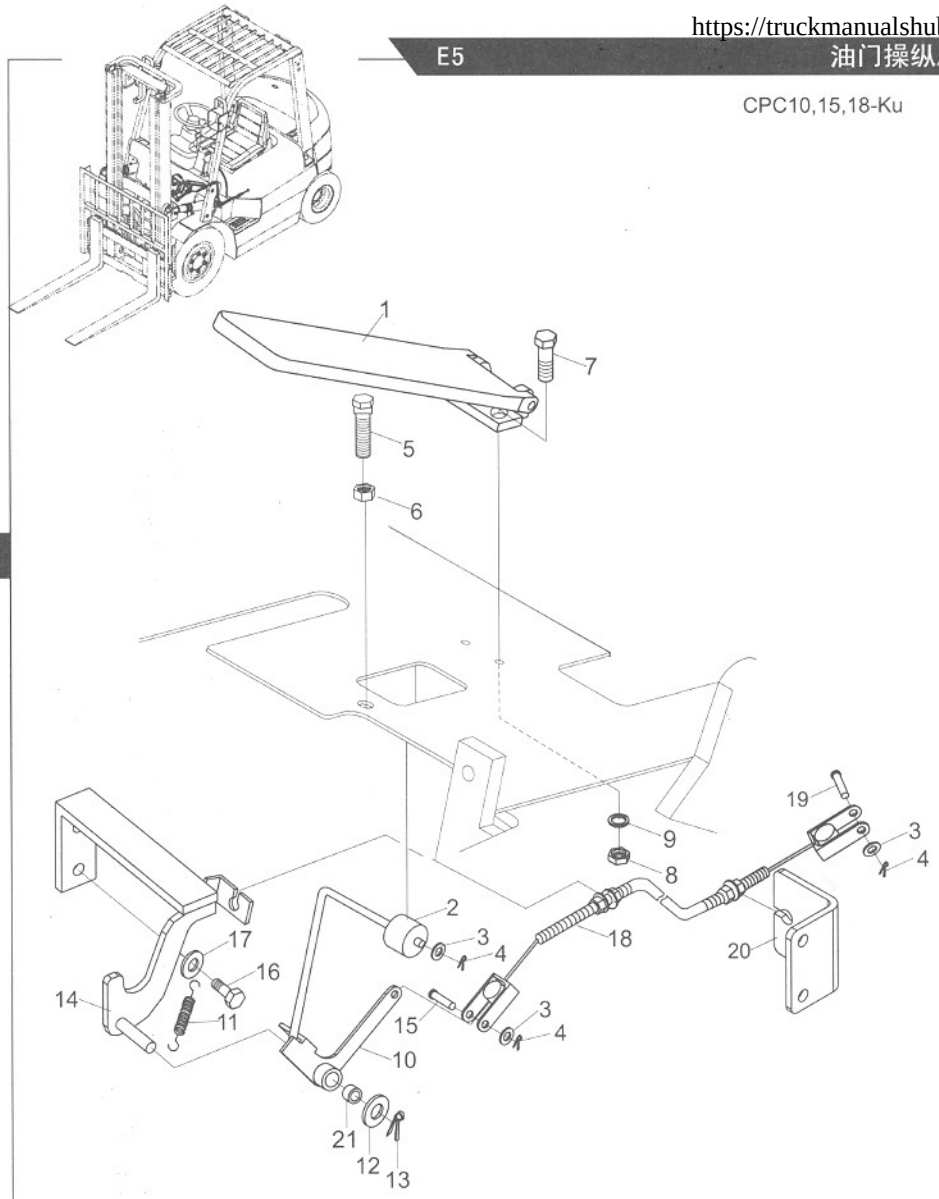

序号 Item No	图 号 Part No	版本 Edition	零部件名称 Description		件数 Q'ty	备 注 Remark
A	H11U5-60001	B.2	Accelerator pedal	左差速器壳	1	
01	H24C5-60201	B.1	Accelerator pedal ass'y	踏板总成	1	
02	H24C5-62021	B.1	Sheave	滚轮	1	
03	B5310-00006	B.0	Washer	垫圈6	3	GB97.1-85
04	B3010-02020	B.0	Pin	销2×20	3	GB91-86
05	25785-22111	D.1	Bolt	螺栓	1	
06	B4216-00012	B.0	Nut	螺母M12×1.25	1	GB6171-86
07	B0330-06020	B.0	Bolt	螺栓M6×20	2	GB5783-86
08	B4116-00006	B.0	Nut	螺母M6	2	GB6170-86
09	B5050-00006	B.0	Washer,lock	垫圈6	2	GB93-87
10	H24C5-60611	B.2	Bracket	连接轴架	1	
11	25785-22031	D.1	Spring	弹簧	1	
12	B5310-00010	B.0	Washer	垫圈10	1	GB971-85
13	B3010-3P220	B.0	Pin	销3.2×20	1	GB91-86
14	H24C5-60401	B.1	Bracket	支架	1	
15	B3220-06012	B.0	Pin,axle	销B6×12	1	GB882-86
16	B0330-10020	B.0	Bolt	螺栓M10×20	2	GB5783-86
17	B5050-00010	B.0	Washer,lock	垫圈10	2	GB93-87
18	H25S5-60501	B.1	Soft shaft	油门拉索	1	
19	B3220-05012	B.0	Pin,axle	销B5x12	1	GB882-86
20	H2B95-62011	B.1	Bracket	油门支架	1	
21	Z2131-01015	B.0	Bushing	钢背轴承1015	1	

https://truckmanualshub.com/

CPCD10,15,18-Ku

序号 Item No	图号 Part No	版本 Edition	零部件名称 Description		件数 Q'ty	备注 Remark
A	H11V5-60001	B.2	Accelerator pedal	左差速器壳	1	
01	H24C5-60201	B.1	Accelerator pedal ass'y	踏板总成	1	
02	H24C5-62021	B.1	Sheave	滚轮	1	
03	B5310-00006	B.0	Washer	垫圈6	3	GB97-1-85
04	B3010-02020	B.0	Pin	销2×20	3	GB91-86
05	25785-22111	D.1	Bolt	螺栓	1	
06	B4216-00012	B.0	Nut	螺母M12×1.25	1	GB6171-86
07	B0330-06020	B.0	Bolt	螺栓M6×20	2	GB5783-86
08	B4116-00006	B.0	Nut	螺母M6	2	GB6170-86
09	B5050-00006	B.0	Washer,lock	垫圈6	2	GB93-87
10	H24C5-60311	B.2	Bracket	连接轴架	1	
11	25785-22031	D.1	Spring	弹簧	1	
12	B5310-00010	B.0	Washer	垫圈10	1	GB971-85
13	B3010-3P220	B.0	Pin	销3.2×20	1	GB91-86
14	H14S5-60201	B.0	Bracket	支架	1	
15	B3220-06012	B.0	Pin,axle	销B6×12	1	GB882-86
16	B0330-10020	B.0	Bolt	螺栓M10×20	2	GB5783-86
17	B5050-00010	B.0	Washer,lock	垫圈10	2	GB93-87
18	H25S5-60501	B.1	Soft shaft	油门拉索	1	
19	B3220-05012	B.0	Pin,axle	销B5x12	1	GB882-86
20	H2B95-62011	B1	Bracket	油门支架	1	
21	Z2131-01015	B.0	Bushing	钢背轴承1015	1	

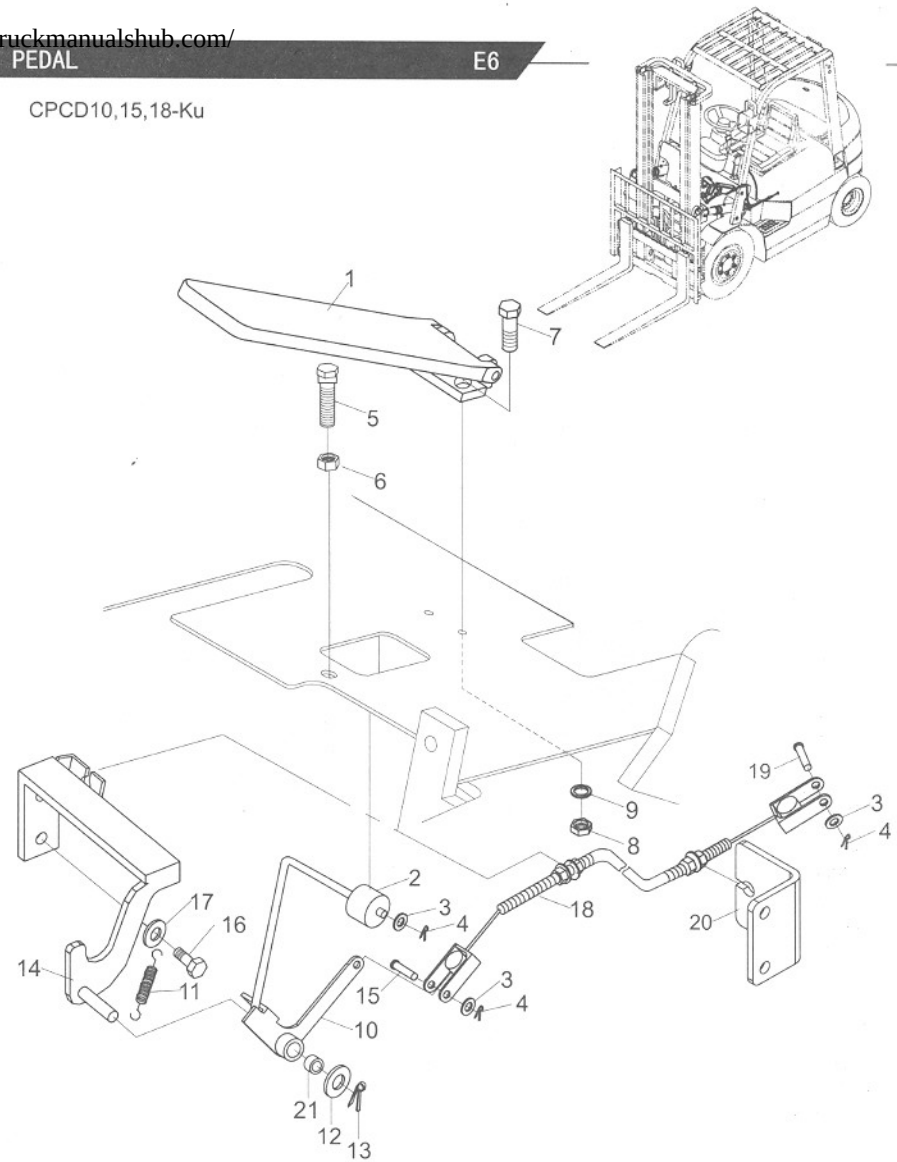

https://truckmanualshub.com/

行车制动与微动操纵(液力式)/BRAKE & INCHING CONTROL(TOR-CON TYPE)

CPCD,CPQD10,15,18

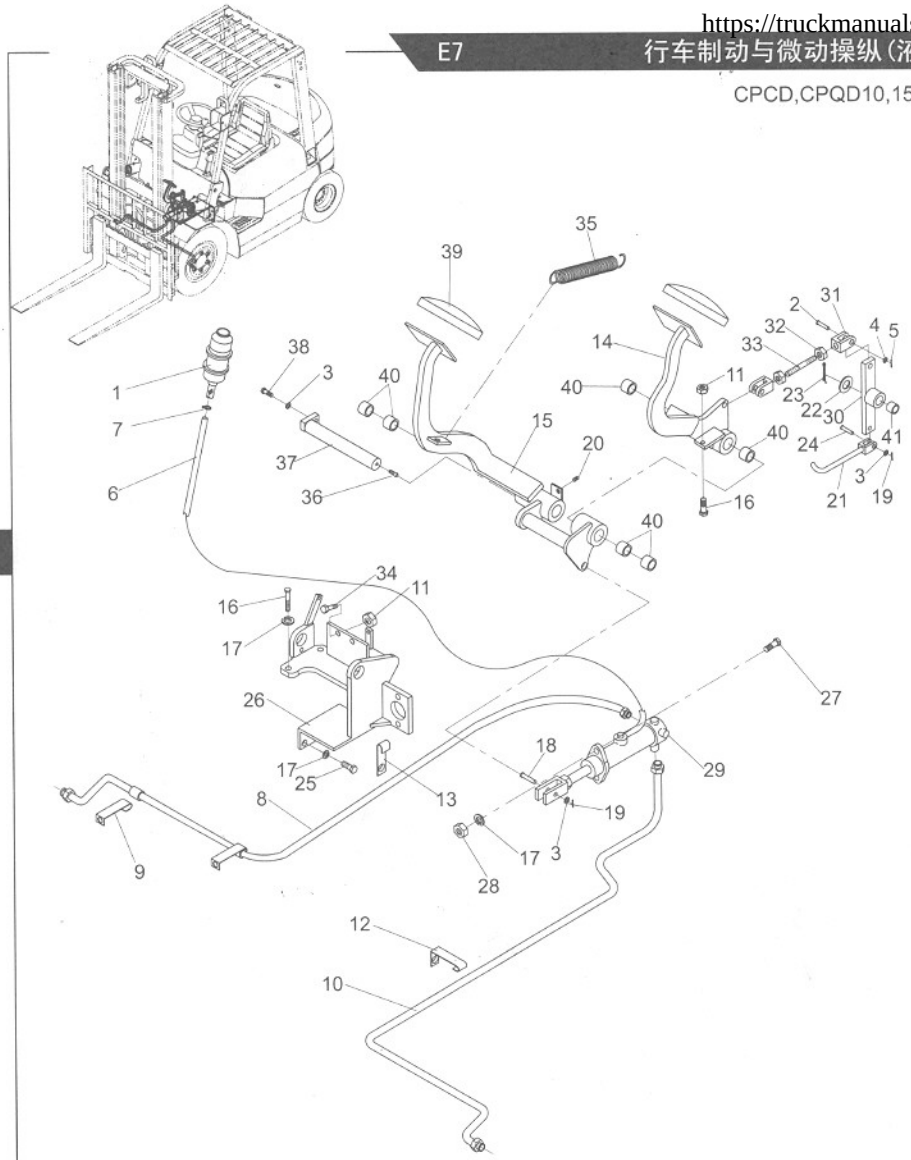

序号 Item No	图号 Part No	版本 Edition	零部件名称 Description		件数 Q'ty	备注 Remark
A	REF105264	B.0	Brake & inching control	行车制动与微动操纵装置	1	
01	23775-42102	B.2	Tank,reserve	制动液储油罐	1	
02	B3220-10032	B.0	Pin	销B10X32	2	GB882-86
03	B5310-00008	B.0	Washer	垫圈8	4	GB97.1-85
04	B5310-00010	B.0	Washer	垫圈10	2	GB97.1-85
05	B3010-03020	B.0	Clip	销3X20	2	GB91-86
06	Z7302-10115	B.0	Hose	液力制动胶管∅9.5X1150	1	GB/T7127.1-2000
07	Z4690-00016	B.0	Clip	双钢丝卡箍∅16	2	
08	24235-42161	B.0	Hose	制动油管(右)	1	
09	24235-42201	B.1	Clip	管夹	2	
10	24235-42181	B.0	Hose	制动油管(左)	1	
11	B4223-00010	B.0	Clip	螺母M10X1.25	3	GB6171-86
12	24245-42201	B.0	Clip	管夹	1	
13	24245-42301	B.0	Clip	管夹	1	
14	25605-40212	B.0	Inching pedal (Inc.40)	微动踏板(包含40)	1	
15	25595-40212	B.0	Braking pedal (Inc.40)	制动踏板(包含40)	1	
16	B0430-10040	B.0	Bolt	螺栓M10X1.25X40	3	GB5785-86
17	B5050-00010	B.0	Washer, lock	垫圈10	6	GB93-87
18	B3220-08025	B.0	Pin, clevis	销B8X25	1	GB882-86
19	B3010-03016	B.0	Pin	销3X16	3	GB91-86
20	23235-40091	D.4	Rubber	橡皮顶轴	1	
21	22505-42001	B.0	Link	连接杆	1	
22	B5310-00016	B.0	Washer	垫圈16	1	GB97.1-85
23	B3010-04025	B.0	Pin	销4X25	1	GB91-86
24	B3220-08030	B.0	Pin, clevis	销B8X30	1	GB882-86
25	B0430-10020	B.0	Bolt	螺栓M10X1.25X20	2	GB5785-86
26	21245-42001	B.0	Bracket	支架	1	
27	B0220-10035	B.0	Bolt	螺栓M10X35	2	GB5782-86
28	B4126-00010	B.0	Nut	螺母M10	2	GB6170-86
29	25595-40302	B.0	Master cylinder	制动总泵	1	See Fig.73

https://truckmanualshub.com/

CPCD,CPQD10,15,18

序号 Item No	图号 Part No	版本 Edition	零部件名称 Description		件数 Q'ty	备注 Remark
30	21245-42021	B.0	Link(Inc.41)	摇臂(包含41)	1	
31	REF339703 23745-42052	B.1	Clevis	支耳M10-6H(左旋)	1	
-	REF339703 23745-42042	B.1	Clevis	支耳M10-6H(右旋)	1	
32	B4116-10010	B.0	Nut	螺母M10X1.25(左)	1	GB6170-86
33	23745-42031	B.0	Rod	螺杆	1	
34	B0430-10030	B.0	Bolt	螺栓M10X1.25X30	1	GB5785-86
35	20155-30061	D.1	Spring	拉簧	2	
36	Q700B01	B.1	Fitting	直通式滑脂嘴	1	ZBT33001.1-88
37	25595-42182	B.0	Shaft	油轴	1	
38	B0320-08016	B.0	Bolt	螺栓M8X16	1	GB5783-86
39	25595-42071	D.1	Head cover	踏板垫	2	
40	Z2031-02525	B.0	Bushing	钢背轴承2525	6	
41	Z2031-01625	B.0	Bushing	钢背轴承1625	1	

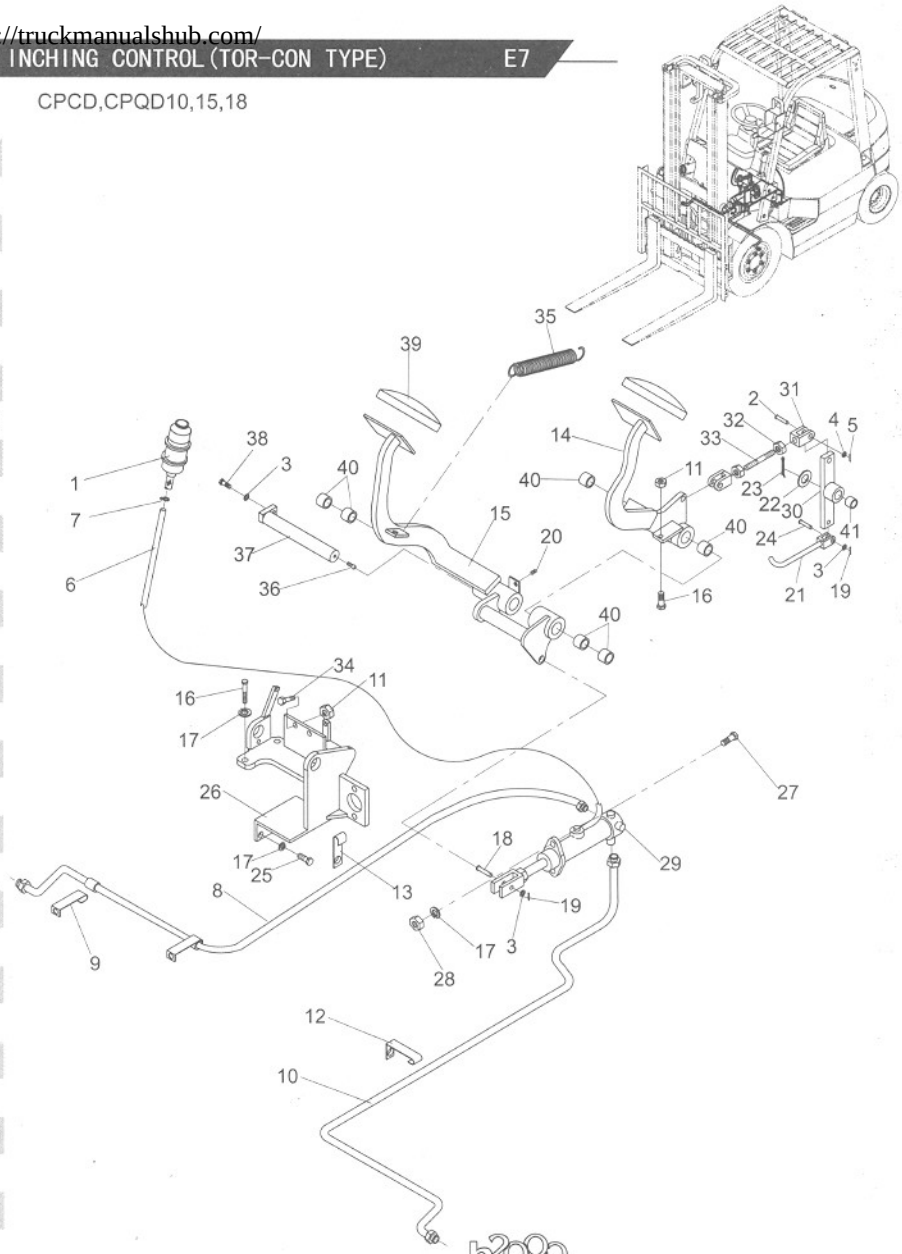

https://truckmanualshub.com/

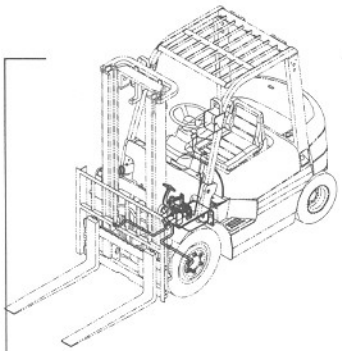

CPC,CPQ10,15,18

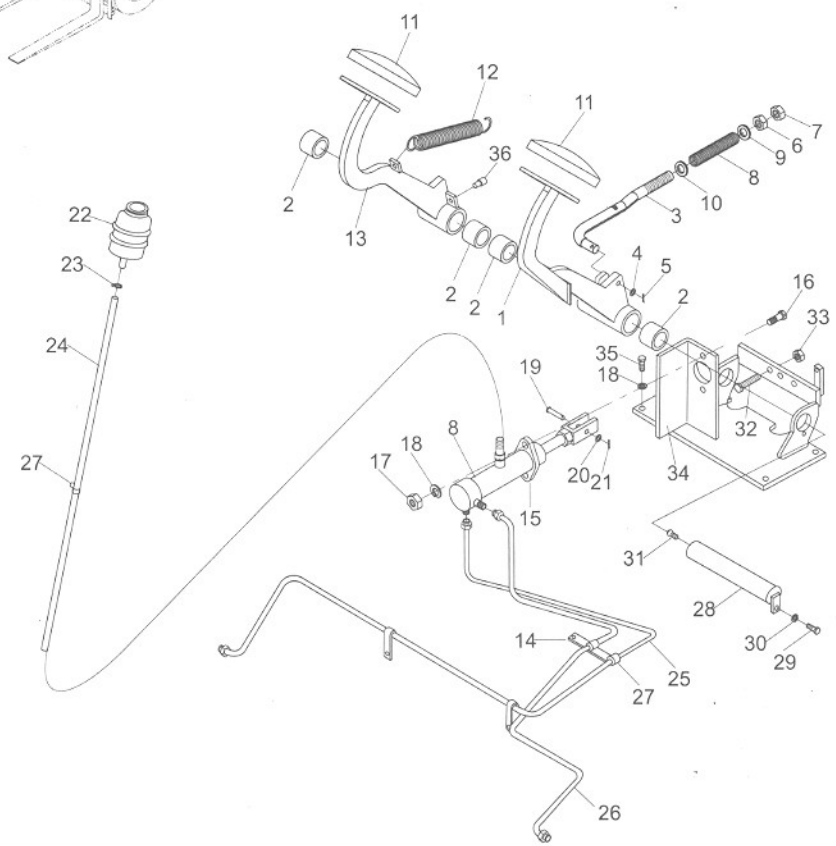

序号 Item No	图号 Part No	版本 Edition	零部件名称 Description		件数 Q'ty	备注 Remark
1	21235-30211	B.0	Clutch pedal	离合踏板	1	
2	Z2031-02525	B.0	Bushing	钢背轴承2525	4	
3	21235-32031	B.0	Clutch rod	分离杆	1	
4	B5310-00010	B.0	Washer	垫圈10	1	GB97.1-85
5	B3010-03025	B.0	Cotter pin	开口销3X25	1	GB91-86
6	22215-30042	B.0	Nut	螺母	1	
7	B4216-00012	B.0	Nut	螺母M12X1.25	1	GB6171-86
8	23655-32512	B.0	Compression spring	压簧	1	
9	23655-32521	B.0	Washer	垫圈	1	
10	B5310-00012	B.0	Washer	垫圈12	1	GB97.1-85
11	25595-42071	D.1	Pedal gasket	踏板垫	2	
12	20155-30061	D.1	Tensiion spring	拉簧	2	
13	21235-40211	B.0	Pedal	制动踏板	1	
14	24235-42211	B.0	Clip	管夹	1	
15	25595-40302	B.1	Master cylinder	制动总泵	1	See Fig.73
16	B0230-10035	B.0	Bolt	螺栓M10X35	2	GB5782-86
17	B4126-00010	B.0	Nut	螺母M10	2	GB6170-86
18	B5050-00010	B.0	Washer,lock	垫圈10	6	GB93-87
19	B3230-08030	B.0	Pin axle	销轴A8dbX30	1	GB882-86
20	B5310-00008	B.0	Washer	垫圈8	1	GB97.1-85
21	B3010-03015	B.0	Cotter pin	开口销	1	GB91-86
22	23775-42102	B.2	Tank reserver	储油罐	1	
23	Z4590-00016	B.1	Hose clip	双钢丝卡箍16	2	
24	Z7302-10115	B.0	Hose	液力制动胶管∅9.5X1150	1	GB/T7127.1-2000
25	21235-42111	B.0	Oil pipe ass'y	油管总成	1	
26	21235-42131	B.0	Oil pipe ass'y	油管总成	1	
27	24235-42201	B.1	Clip	管夹	1	
28	21235-42091	B.0	Shaft	油轴	1	
29	B0230-08016	B.0	Bolt	螺栓M8X16	1	GB5782-86
30	B5050-00008	B.0	Washer,lock	垫圈8	1	GB93-87

https://truckmanualshub.com/

序号 Item No	图号 Part No	版本 Edition	零部件名称 Description		件数 Q'ty	备注 Remark
31	Q700B01	B.1	Oil cup	直通式滑脂嘴	1	ZBT33001.1-88
32	B0420-10035	B.0	Bolt	螺栓M10X1.25X35	2	GB5785-86
33	B4223-00010	B.0	Nut	螺母M10X1.25	2	GB6171-86
34	21235-40301	B.0	Bracket	支架	1	
35	B0520-10030	B.0	Bolt	螺栓M10X1.25X30	4	GB5786-86
36	23235-40091	D.4	Stopper	橡皮顶轴	1	

CPC,CPQ10,15,18

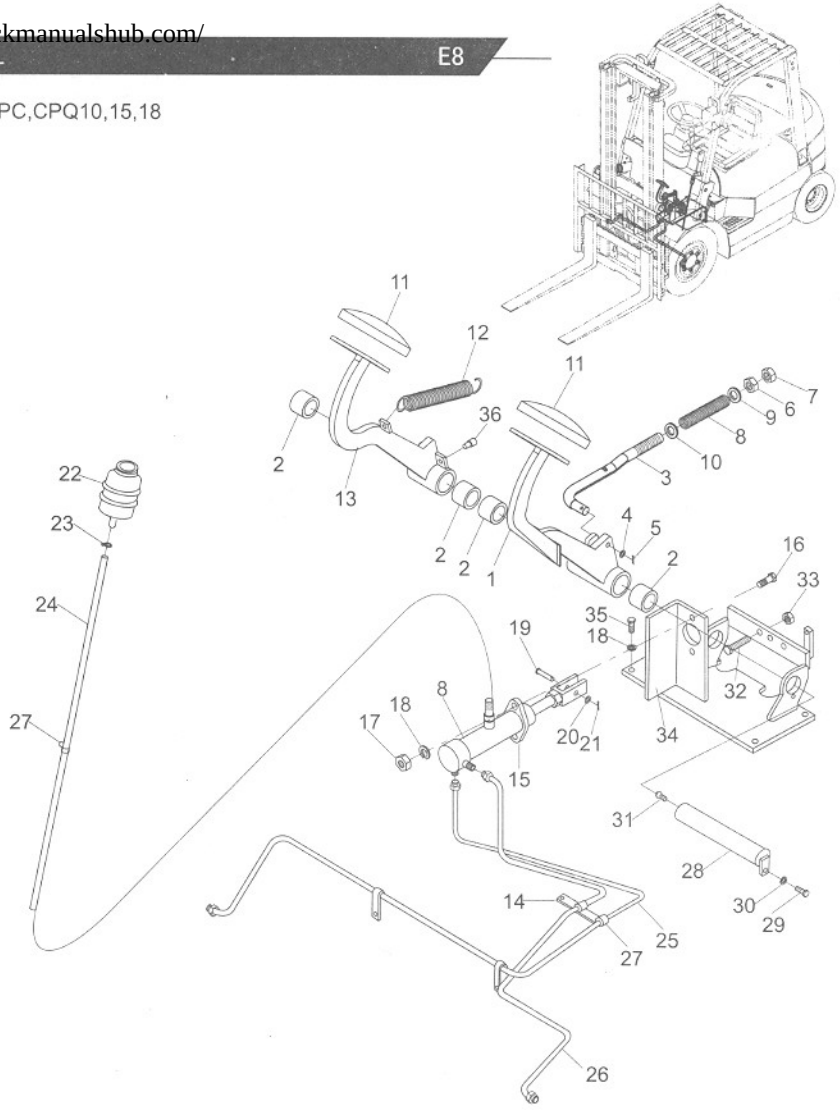

https://truckmanualshub.com/

制动总泵/MASTER CYLINDER

图73/FIG73

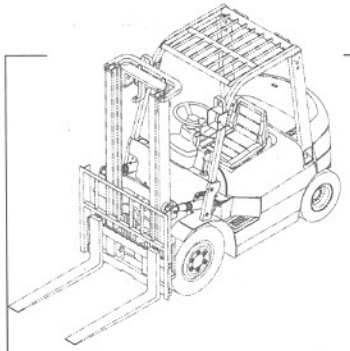

CPC,CPCD10,15,18
CPQ,CPQD10,15,18

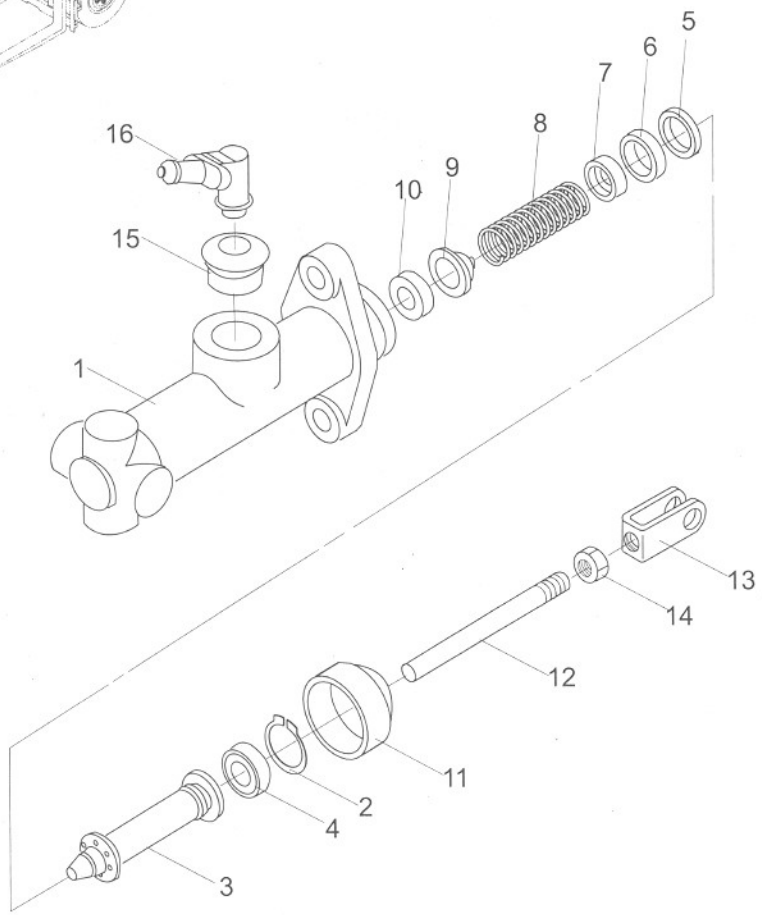

序号 Item No	图号 Part No	版本 Edition	零部件名称 Description		件数 Q'ty	备注 Remark
A	25595-40302	B.1	Master cylinder	制动总泵	1	
01	25595-42301	B.0	Body	阀体		
02	25595-42311	B.0	Ring, stopper	止动环		
03	25595-42332	B.0	Piston	活塞		
04	25595-42322	B.0	Cup, secondary	前皮碗		
05	25595-42341	B.0	Spacer, cup	衬套皮碗		
06	25595-42351	B.0	Cup,primary	主皮碗		
07	25595-42361	B.0	Sear, spring	弹簧座		
08	25595-42371	B.0	Spring	弹簧		
09	25595-42381	B.0	Valve,check	切断阀		
10	25595-42391	B.0	Seat, valve	阀座		
11	25595-42431	B.0	Boots	保护罩		
12	25595-42441	B.0	Rod, push	推杆		
13	25595-42451	B.0	Clevis	支耳		
14	B5050-00008	B.0	Nut	螺母M8		GB6170-86
15	25595-42421	B.0	Bushing, rubber	胶皮衬套		
16	25595-42411	B.0	Union	接头		

https://truckmanualshub.com/

序号 Item No	图号 Part No	版本 Edition	零部件名称 Description		件数 Q'ty	备注 Remark
A	REF105325G	B.1	Brake lever	停车制动装置	1	
01	THN-111	B.0	Over head	调节杆	1	
02	THN-110	B.0	Grip	手柄头	1	
03	B1830-04004	B.0	Screw	内六角凹端紧定螺钉M4X3.7	1	GB80-85
04	THN-500	B.0	Screw rod	螺杆	1	
05	B7810-00008	B.0	Nut	方螺母M8	1	GB39-88
06	B5210-00008	B.0	Washer	大垫圈8	1	GB96-85
07	THN-200	B.0	Spring	弹簧1X5.5X10.8	1	
08	Z1510-G0060	B.0	Ball	钢球∅6	1	GB308-64
09	THN-101	B.0	Seat	手柄座	1	
10	THN-060	B.0	Lever	闸把体	1	
11	THN-600	B.0	Rod	拉杆体	1	
12	B3220-08035	B.0	Pin	销B8X35	1	GB882-86
13	THN-098A	B.0	Stopper	限位块	1	
14	THN-050	B.0	Brcket	支架总成	1	
15	B7910-00010	B.0	Nut	螺母M10	1	GB923-88
16	21235-52171G	B.0	Bracket	挂线架	1	
17	B3220-08045	B.0	Pin	销B8X45	1	GB882-86
18	25785-52261	B.0	Washer	垫圈I	1	
19	THN-40-00	B.0	Plate	支撑板总成	2	
20	B0220-10045	B.0	Bolt	螺栓M10X45	1	GB5782-86
21	B5050-00010	B.0	Washer,lock	垫圈10	3	GB93-87
22	THN-900-00	B.0	Link	拉板总成	1	
23	B6250-00008	B.0	Washer	垫圈8	3	GB896-86
24	B5310-00008	B.0	Washer	垫圈8	6	GB97.1-85
25	B0220-10040	B.0	Bolt	螺栓M10X40	2	GB5782-86
26	B5310-00010	B.0	Washer	垫圈10	2	GB97.1-85
27	22495-55611	B.1	Pothook	手制动管托	1	CPCD,CPQD
28	22495-55621G	B.0	Pothook	机械车拉索吊钩	1	CPC,CPQ

CPC,CPCD10,15,18
CPQ,CPQD10,15,18

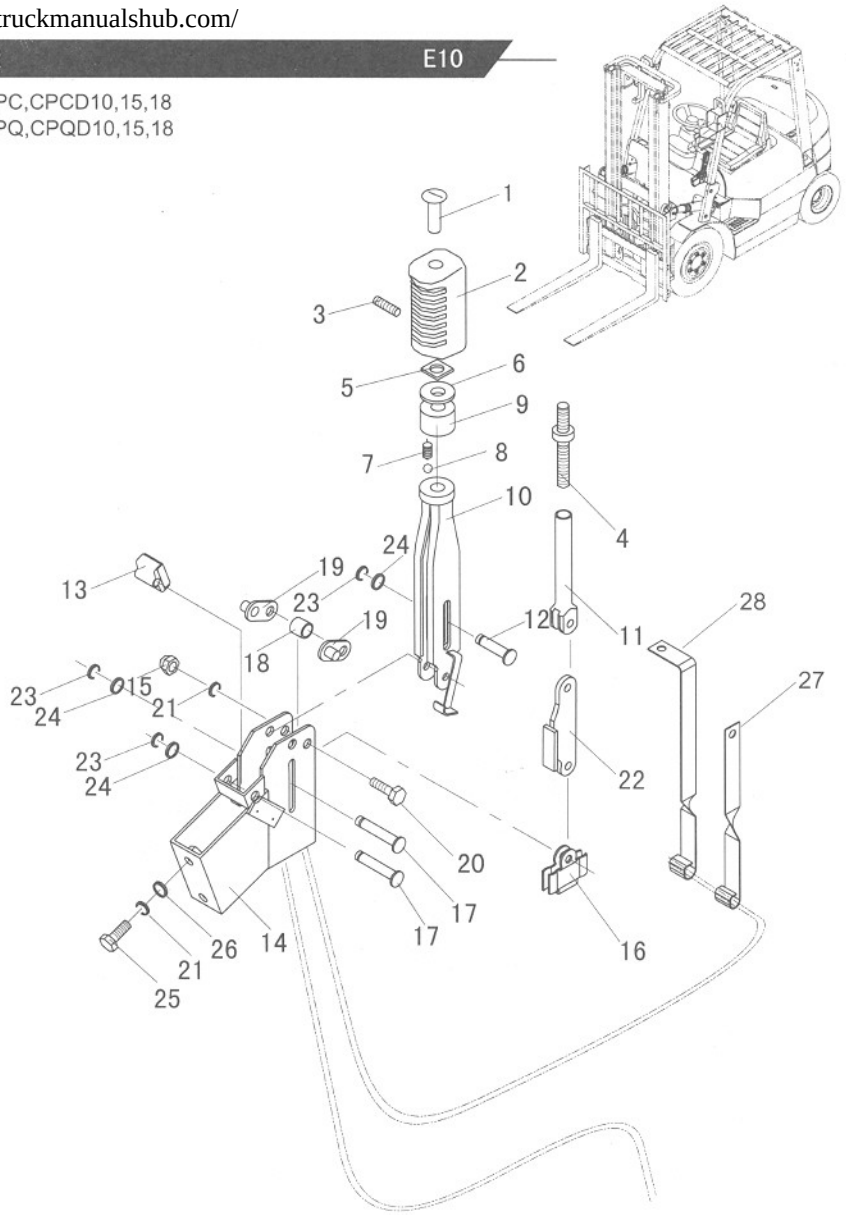

https://truckmanualshub.com/

车架与平衡重/FRAME & COUNTER WEIGHT

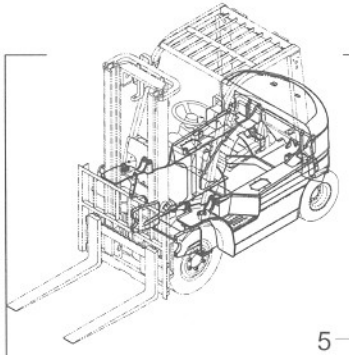

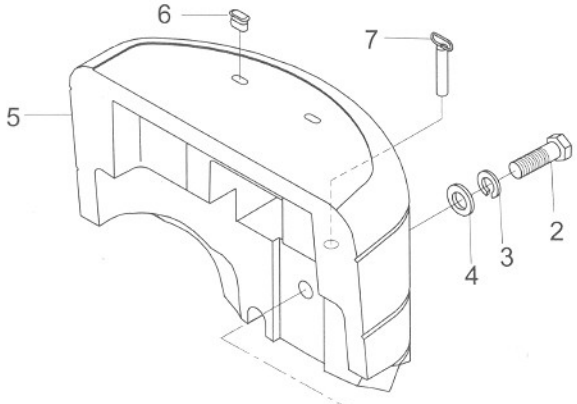

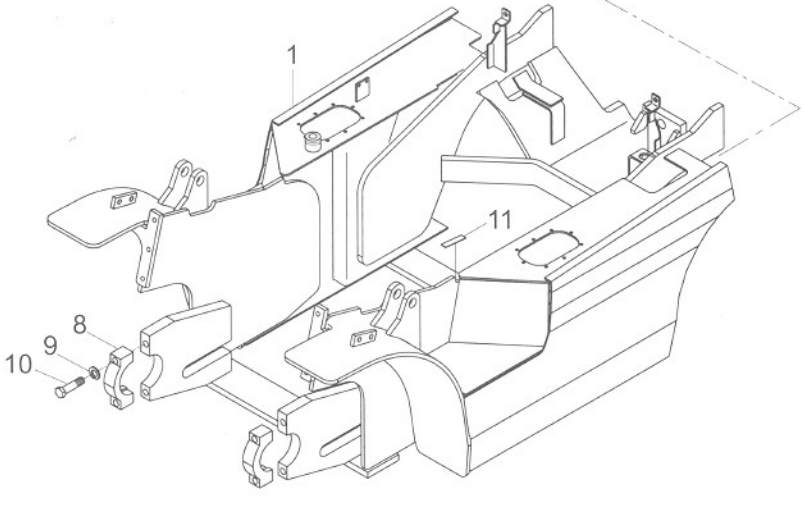

CPC,CPCD10,15,18
CPQ,CPQD10,15,18

序号 Item No	图 号 Part No	版本 Edition	零部件名称 Description		件数 Q'ty	备 注 Remark
01	H12C6-10001	B.4	Frame	车架	1	CPQ(D)10~18-R5,R8
-	H11U6-10001	B.3	Frame	车架	1	CPC(D)10,15,18-Ku
-	H15C6-10001	B.2	Frame	车架	1	CPC(D)10,15,18-W6,W7,W8
-	H83A6-10002	B.2	Frame	车架	1	CPC(D)10,15,18-X
-	H87A6-10001	B.3	Frame	车架	1	CPC(D)10,15,18-HJ
-	H88A6-10001	B.6	Frame	车架	1	CPQ(D)10,15,18-ZJ
-	H82D6-10001	B.2	Frame	车架	1	CPQ(D)10,15,18-ZJ2
02	B0230-30090	B.0	Bolt	螺栓M30X90	1	1t GB5782-86
-	B0230-30130	B.0	Bolt	螺栓M30X130	1	1.5t GB5782-86
-	B0230-30160	B.0	Bolt	螺栓M30X160	1	1.8t GB5782-86
03	B5050-00030	B.0	Washer,lock	垫圈30	1	GB93-87
04	22216-30051	D.1	Washer	平垫圈	1	
05	H12C6-32001	B.1	Counter weight	平衡重体	1	1t
-	H12M6-32001	B.1	Counter weight	平衡重体	1	1.5t
-	H12N6-32001	B.1	Counter weight	平衡重体	1	1.8t
06	A24K6-32011	D.1	Cap	平衡重饰盖	2	
07	22676-32041	B.2	Pin	牵引销	1	
08	20018-30064	B.0	Cap,front axle support	支座盖	2	
09	B5050-00016	B.0	Washer,lock	垫圈16	4	GB93-87
10	B0430-16070	B.0	Bolt	螺栓M16X1.5X70	4	GB5785-86
11	H24C6-42951	B.1	Rubber	橡胶条(2X20X100)	2	

https://truckmanualshub.com/

CPC,CPCD10,15,18
CPQ,CPQD10,15,18

序号 Item No	图 号 Part No	版本 Edition	零部件名称 Description		件数 Q'ty	备 注 Remark
01	B6250-00006	B.0	Snap ring	挡圈6	2	GB896-86
02	B5323-00008	B.0	Washer	垫圈8	2	GB97.1-85
03	B4130-00010	B.0	Nut	螺母M10	4	GB6170-86
04	B0530-10020	B.0	Bolt	螺栓M10X1.25X20	7	GB5786-86
-	B0530-10025	B.0	Bolt	螺栓M10X1.25X25	7	GB5786-86
05	B5050-00010	B.0	Washer,lock	垫圈10	11	GB93-87
06	H26D6-40201	B.2	Cabinet	仪表架	1	
-	H83A6-40201	B.3	Cabinet	仪表架	1	CPC(D)10~18-X
07	H24C6-42311	B.1	Rubber	橡胶垫	4	GB5782-86
08	B0230-10040	B.0	Bolt	螺栓M10X40	4	GB96-85
09	B5210-00010	B.0	Washer	垫圈10	4	
10	H24C6-42321	B.0	Pipe	衬管∅13X1.2 L=19	4	
11	A73J4-10232	B.2	Bracket	转向支架	1	除CPC(D)10~18-Ku外
-	H24C6-40322	B.2	Bracket	转向支架	1	CPC(D)10~18-Ku
12	H26D6-40301	B.1	Bonnet	内燃机罩	1	
13	P3220	B.0	Shock,absorber	气弹簧	1	
14	B4413-00008	B.0	Nut	螺母M8	2	GB6173-86
15	B0330-08016	B.0	Bolt	螺栓M8X16	8	GB5783-86
16	B5050-00008	B.0	Washer,lock	垫圈8	12	GB93-87
17	B5310-00008	B.0	Washer	垫圈8	8	GB97.1-85
18	HRH12C6502 H12D6-50201	B.1	Floor board	后底板总成	1	CPCD,CPQD
-	HRH12C6502 H12C6-50201	B.1	Floor board	后底板总成	1	CPC,CPQ
19	A22A6-42511	D.2	Screw	螺钉	2	
20	H12C6-42211	B.2	Cover	水箱盖板	1	
21	HRH12C6401 H12C6-42101	B.1	Gasket L.H.	垫（左）	1	
22	HRH12C6401 H12C6-42111	B.1	Gasket R.H.	垫（右）	1	
23	HRH12C6504 H12D6-50301	B.2	Floor board	前底板总成	1	CPCD,CPQD
-	HRH12C6504 H12C6-50301	B.2	Floor board	前底板总成	1	CPC,CPQ
24	B0330-08012	B.0	Bolt	螺栓M8X12	4	GB5783-86
25	HRH26D6414 H26D6-42171	B.2	Gasket	密封垫（左）	1	

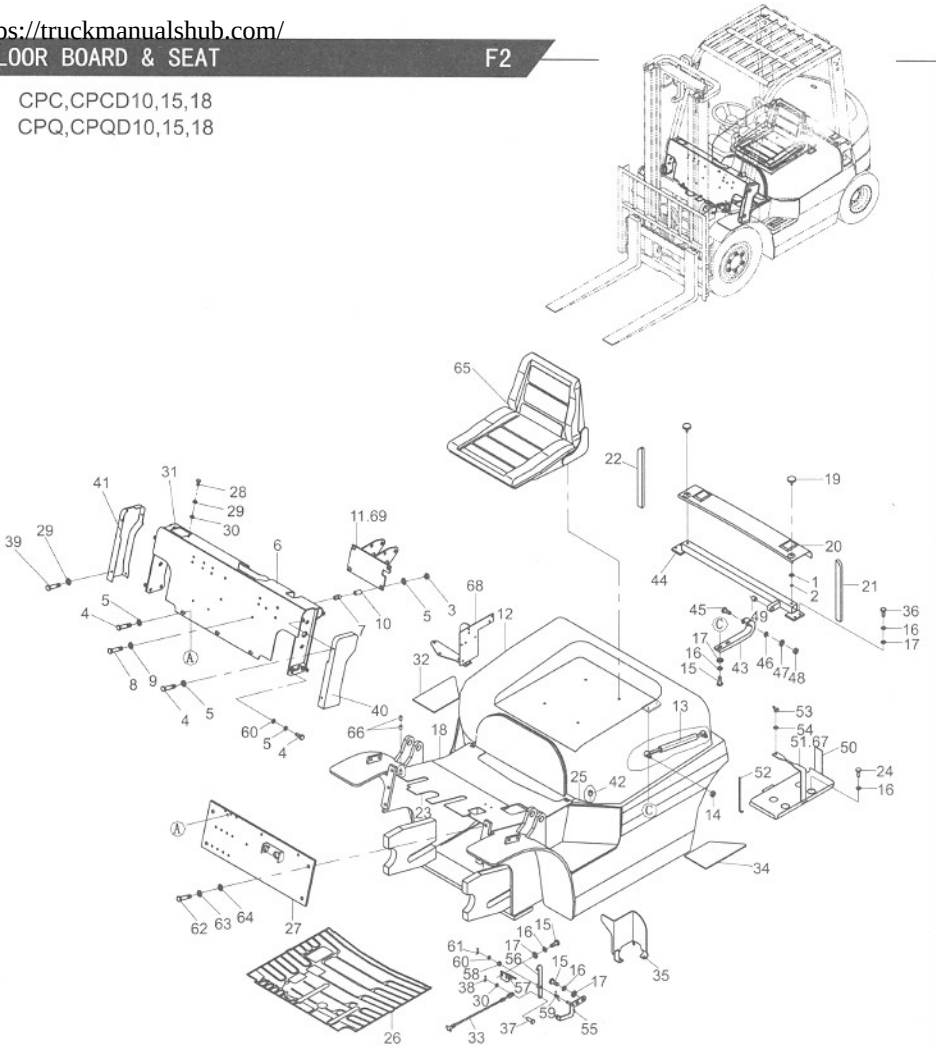

https://truckmanualshub.com/

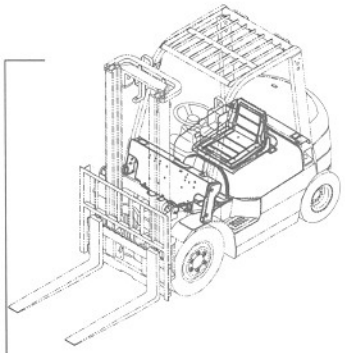

CPC,CPCD10,15,18
CPQ,CPQD10,15,18

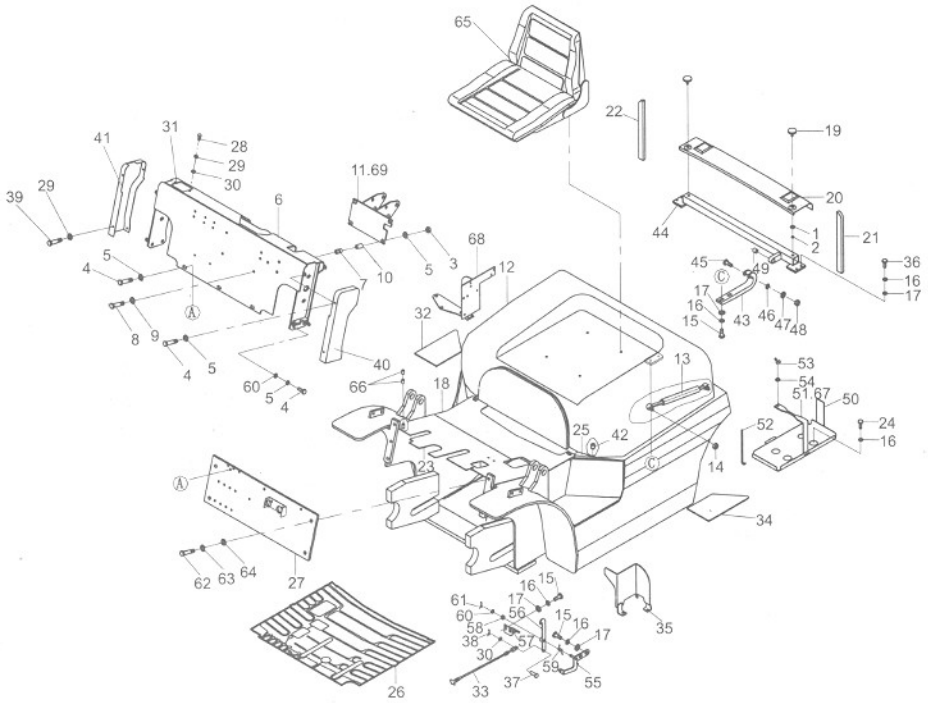

序号 Item No	图 号 Part No	版本 Edition	零部件名称 Description		件数 Q'ty	备 注 Remark
-	HRH26D6414 H26D6-42181	B.2	Gasket	密封垫（右）	1	
26	HRH12C6508 H12D6-56001	B.3	Gasket	底板垫	1	CPCD,CPQD
-	HRH12C6508 H12C6-56001	B.3	Gasket	底板垫	1	CPC,CPQ
27	H26D6-40601	B.2	Plate	前板总成	1	
28	B1210-06016	B.0	Screw	螺钉M6X16	2	GB818-86
29	B5050-00006	B.0	Washer,lock	垫圈6	10	GB93-87
30	B5310-00006	B.0	Washer	垫圈6	3	GB97.1-85
31	H24C6-42072	B.1	Box	工具盒	1	
32	HRH26D6413 H26D6-42161	B.2	Treadboard R.H.	踏板垫(右)	1	
33	A24K6-40901	B.3	Cable	拉索总成	1	
34	HRH26D6413 H26D6-42151	B.2	Treadboard L.H.	踏板垫(左)	1	
35	H12C6-40501	B.1	Board,elector element	电气板总成	1	CPQ(D)10~18
-	H13C6-40501	B.1	Board,elector element	电气板总成	1	CPC(D)10~18-W6~W8
-	H87A6-40201	B.1	Board,elector element	电气板总成	1	CPC(D)10~18-HJ
-	H11U6-40201	B.2	Board,elector element	电气板总成	1	CPC(D)10~18-Ku
36	B0330-10025	B.0	Bolt	螺栓M10X25	4	GB5782-86
37	B3220-06016	B.0	Pin clevis	销B6X16	1	GB882-86
38	B3010-02010	B.0	Pin	销2X10	1	GB91-86
39	B1411-06010	B.0	Screw	螺钉M6X10	8	GB820-85
40	HRH26D6412 H26D6-42131	B.1	Cap	护罩(左)	1	
41	HRH26D6412 H26D6-42141	B.1	Cap	护罩(右)	1	
42	Z7400-08002	B.0	Pipe	套管∅8X1X20	2	
43	H24C6-42511	B.1	Hinge	铰链	2	
44	H12C6-40301	B.2	Bracket	支架	1	
45	A24K6-42411	B.1	Bolt	螺栓	2	
46	B5050-00006	B.0	Washer,lock	垫圈6	2	GB93-87
47	B5310-00006	B.0	Washer	垫圈6	2	GB97.1-85
48	B4313-00006	B.0	Nut	螺母M6	2	GB6172-86
49	A24K6-42421	B.1	Bushing	衬套	2	
50	11196-40001G	B.0	Bracket	电瓶盒体	1	CPQ(D)10~18

https://truckmanualshub.com/

CPC,CPCD10,15,18
CPQ,CPQD10,15,18

序号 Item No	图号 Part No	版本 Edition	零部件名称 Description		件数 Q'ty	备注 Remark
-	23652-43030G	B.0	Bracket	电瓶盒体	1	CPC(D)10~18-W6, W7,W8,HJ,Ku
-	20186-40211G	B.0	Bracket	电瓶盒	1	CPC(D)10~18-X
51	REF338624G 11196-40021G	D.2	Bracket	电瓶盒体	1	除CPC(D)10~18-X外
-	20186-40231G	B.3	Bracket	电瓶盒体体	1	CPC(D)10~18-X
52	23652-42041G	D.1	Rod	螺杆	1	
53	B4910-00006	B.0	Nut	碟形螺母M6x1	1	GB62-88
54	B5210-00006	B.0	Washer	垫圈6	1	GB96-85
-	A22A4-12121	B.0	Washer	垫圈	1	
55	A24K6-40811	B.1	Bracket	支架	1	
56	H24C6-40811	B.1	Rod,connecting	连杆	1	
57	A24K6-40831	B.1	Bracket	锁环支架	1	除CPC(D)10~18-X外
-	H83A6-40411	B.1	Bracket	锁环支架	1	CPC(D)10~18-X
58	Z2131-01010	B.0	Bushing	钢背轴承1010	1	
59	A24K6-42511	B.1	Spring	弹簧	1	
60	B5310-00010	B.0	Washer	垫圈10	9	GB97.1-85
61	B3010-04020	B.0	Pin	销4X20	1	GB91-86
62	B0530-16035	B.0	Bolt	螺栓M16X1.5X35	4	GB5786-86
63	B5050-00016	B.0	Washer,lock	垫圈16	4	GB93-87
64	B5310-00016	B.0	Washer	垫圈16	4	GB97.1-85
65	H24C6-80001	B.1	Seat	座椅	1	
66	Z7500-051P3	B.0	Pipe	套管∅5X2X13	4	
67	23652-40221	D.1	Rubber	橡胶垫	2	CPC(D)10~18-X
68	H83A6-40302	B.1	Panel	电气板	1	CPC(D)10~18-X
69	H24C2-42131	B.1	Belt clip	固定可松开式锁式扎带	1	

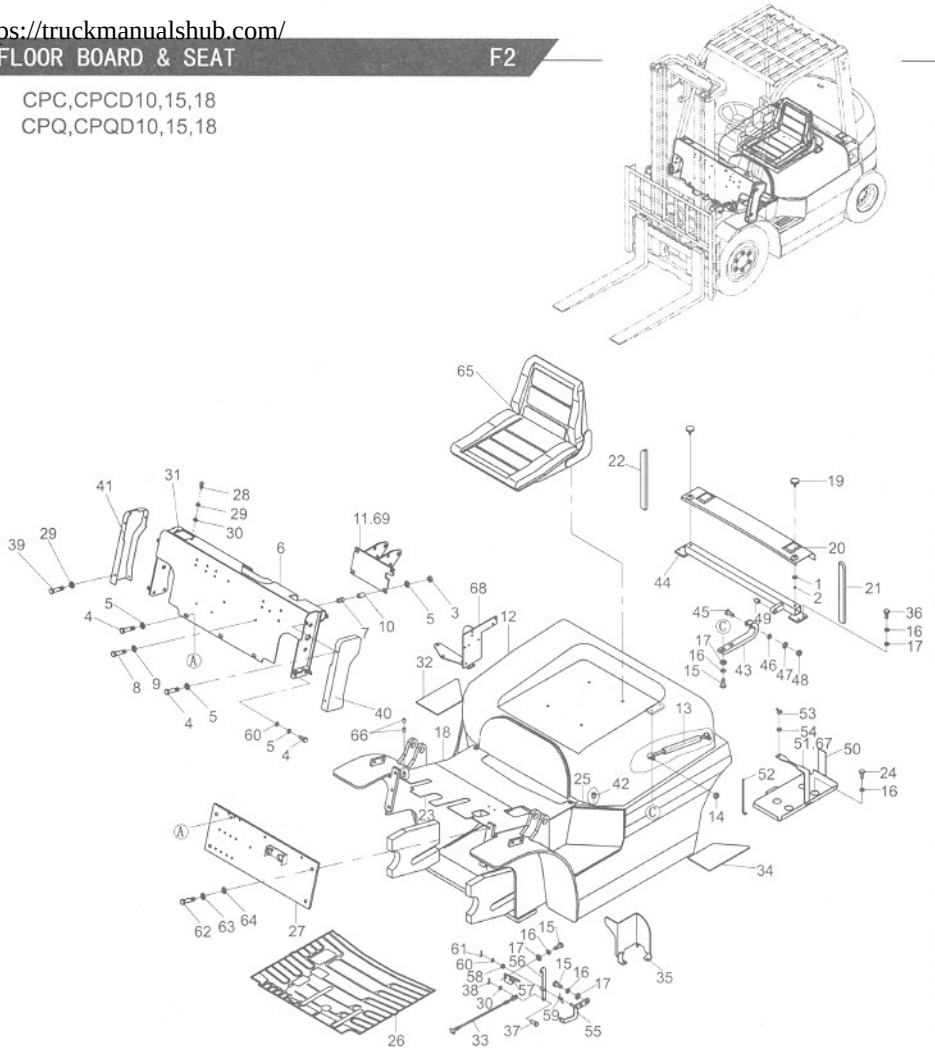

https://truckmanualshub.com/

隔热垫及垫/SEAL & INSULATOR

图77/FIG77

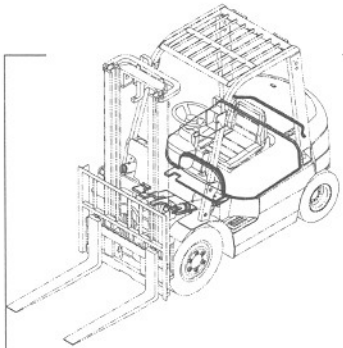

CPC,CPCD10,15,18
CPQ,CPQD10,15,18

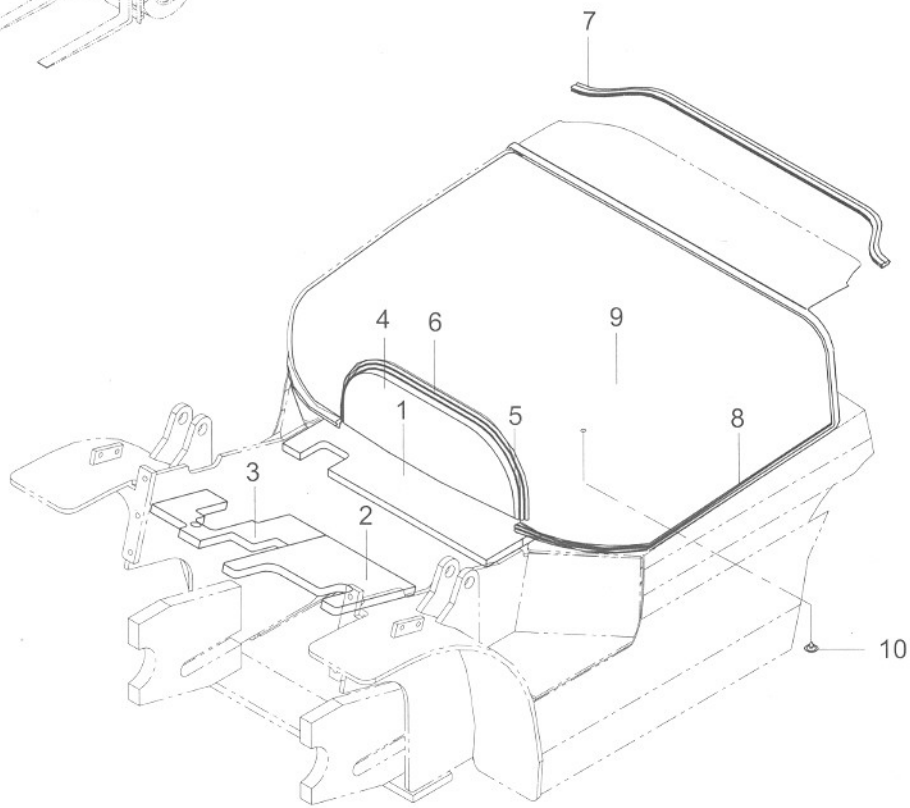

序号 Item No	图号 Part No	版本 Edition	零部件名称 Description		件数 Q'ty	备注 Remark
01	HRH12C6507 H12C6-55531	B.1	Insulator,rear	后底板隔音垫	1	CPC、CPQ
-	HRH12C6507 H12D6-55531	B.1	Insulator,rear	后底板隔音垫	1	CPCD、CPQD
02	H12C6-55511	B.1	Insulator,front,R.H	前底板隔音垫（右）	1	
03	H12C6-55501	B.1	Insulator,front,L.H	前底板隔音垫（左）	1	
04	H24C6-52541	B.1	Insulator,rear,cover	围板隔音垫	1	
05	A24K6-43021	B.1	Edging	密封条L=920	1	
06	HRA22A6407	B.1	Edging	密封条L=870	1	
07	HRA22A6408	B.1	Edging	密封条L=960	1	
08	H26D6-40801	D.1	Edging	密封条	1	
09	H26D6-42201	B.0	Insulator	隔热垫	1	
10	H24C6-42731	B.1	Clip	卡子	9	

https://truckmanualshub.com/

CPC,CPCD10,15,18
CPQ,CPQD10,15,18

序号 Item No	图号 Part No	版本 Edition	零部件名称 Description		件数 Q'ty	备注 Remark
A	H12C7-50002	B.4	Oil tank	液压油箱	1	除CPQ(D)10~18-ZJ, CPC(D)10~18-Ku外
-	H88A7-50001	B.1	Oil tank	液压油箱	1	CPQ(D)10~18-ZJ
-	H11U7-50001	B.1	Oil tank	液压油箱	1	CPC(D)10~18-Ku
01	H24C7-52101	B.1	Oiling cap ass'y	加油盖	1	
02	H12C7-50201	B.4	Coverplate ass'y	盖板总成	1	除CPQ(D)10~18-ZJ, CPC(D)10~18-Ku外
-	H88A7-50101	B.1	Coverplate ass'y	盖板总成	1	CPQ(D)10~18-ZJ
-	H11U7-50201	B.1	Coverplate ass'y	盖板总成	1	CPC(D)10~18-Ku
03	H12C7-52021	B.2	Cover gasket	盖板垫	1	
04	B0330-08016	B.0	Bolt	螺栓M8X16	8	GB5783-86
05	B5050-00008	B.0	Washer,lock	垫圈8	8	GB93-87
06	H24C7-50201	B.3	Strainer	回油滤油器	1	
07	H24C7-50302	B.1	Strainer	吸油滤油器	1	
08	Z6700-03027	B.0	Washer	垫圈30	1	JB982-77
09	22197-52081	B.0	Drain plug	放油螺塞	1	
10	H24C7-50402	B.0	Breath setting	呼吸器	1	
11	Z7500-12005	B.0	Hose	耐油胶管	1	除CPQ(D)10~18-ZJ外
-	Z7400-12005	B.1	Hose	胶管	1	CPQ(D)10~18-ZJ
12	Z4710-00016	B.0	Clip	钢带型弹性环箍	2	QC/T621-1997

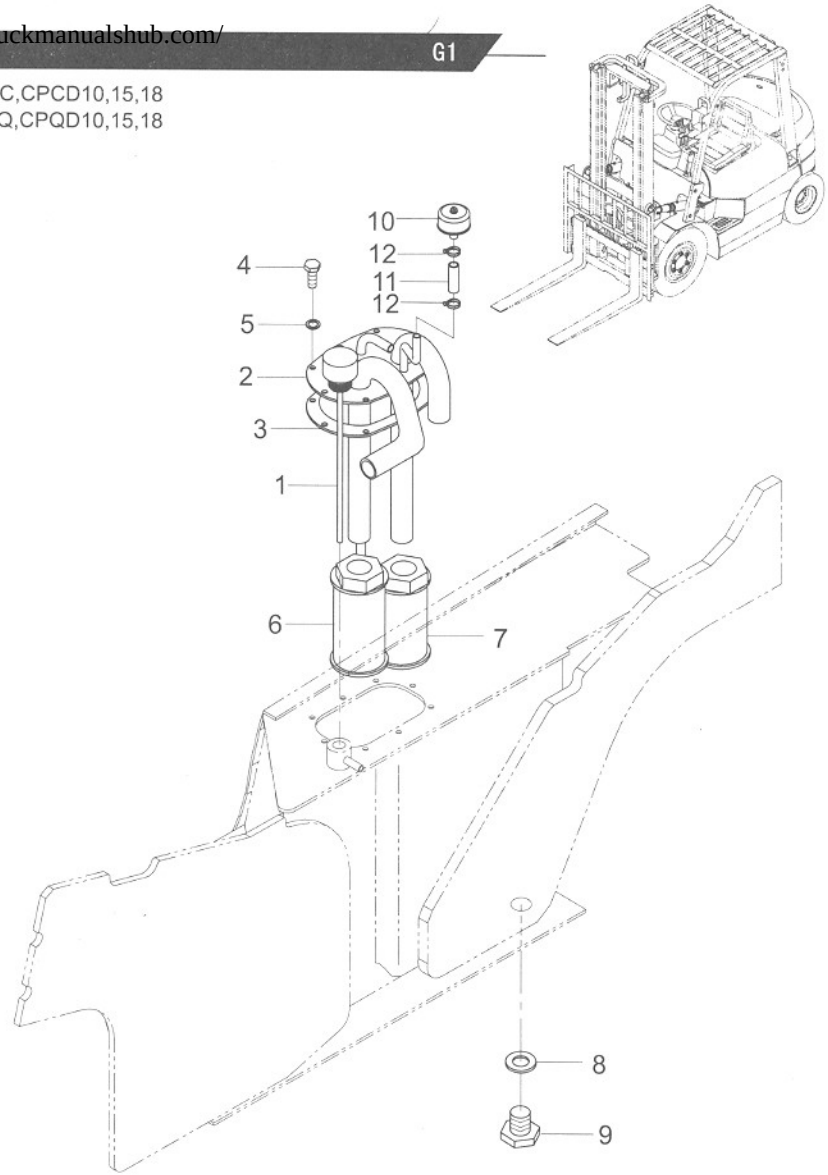

https://truckmanualshub.com/

操纵杆总成(二片)/VALVE CONTROL LINKAGE(TWO-THROW)

图79/FIG79

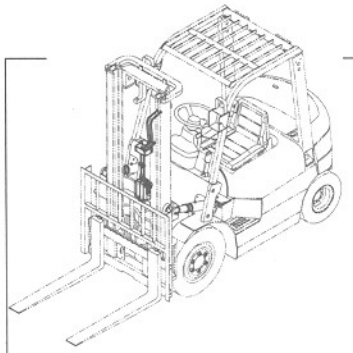

CPC,CPCD10,15,18
CPQ,CPQD10,15,18

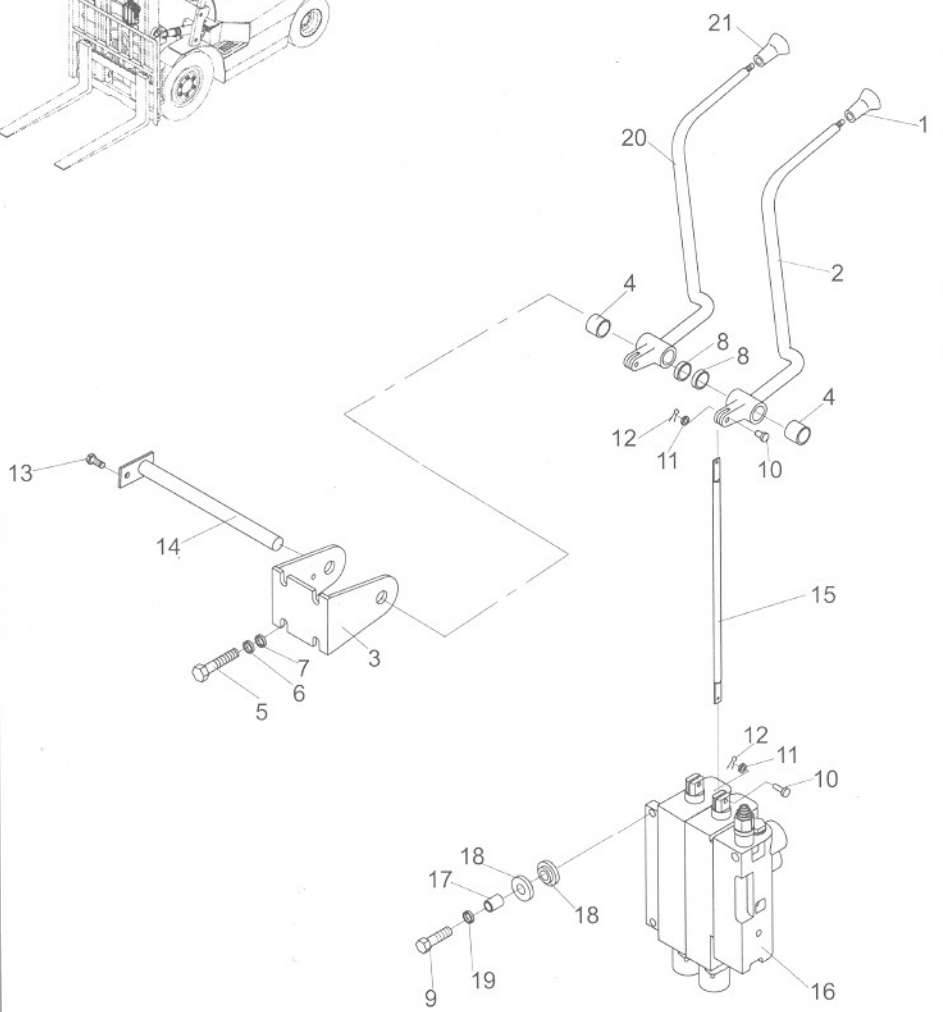

序号 Item No	图号 Part No	版本 Edition	零部件名称 Description		件数 Q'ty	备注 Remark
01	HRA22A7406 214A7-42001	D.1	Knob, lift	升降手柄	1	
02	HRH24C7403 H24C7-40101	B.1	Lever, lift	升降阀杆	1	
03	HRH24C7402 H24C7-42011	B.3	Bracket, valve lever	阀杆支架	1	
04	23457-42101	B.1	Bushing	衬套	2	
05	B0230-08020	B.0	Bolt	螺栓M8×20	4	GB5782-86
06	B5050-00008	B.0	Washer,lock	垫圈8	4	GB93-87
07	B5310-00008	B.0	Washer	垫圈8	4	GB97.1-85
08	22517-40051	B.1	Shim	垫片	2	
09	B0330-10035	B.0	Bolt	螺栓M10×1.25×35	3	GB5783-86
10	22717-40061	B.1	Pin	销钉	4	
11	B5050-00006	B.0	Washer	垫圈6	4	
12	B3010-02012	B.0	Pin, cotter	销∅2×12	4	GB91-86
13	B1110-60012	B.0	Bolt	螺钉M6×12	1	GB67-85
14	23647-40041	B.1	Shaft, valve	连接轴	1	
15	H24C7-42001	B.1	Joint	连接杆	2	
16	HRA20A7302 A12A7-30421	B.1	Contrl valve	多路阀	1	1t,1.5t
-	HRA20A7302 A12G7-30421	B.1	Contrl valve	多路阀	1	1.8t
17	H24C6-42321	B.1	Coller	衬管φ13x1.2L=19	3	
18	H24C7-42121	B.1	Rubber	减振垫	6	
19	B5210-00010	B.0	Washer	大垫圈10	3	GB96-85
20	HRH24C7403 H24C7-40201	B.1	Lever, tilt	倾斜阀杆	1	
21	HRA22A7406 214A7-42011	D.1	Knob, tilt	倾斜手柄	1	

https://truckmanualshub.com/

CPC,CPCD10,15,18
CPQ,CPQD10,15,18

序号 Item No	图号 Part No	版本 Edition	零部件名称 Description		件数 Q'ty	备注 Remark
01	HRA22A7406 214A7-42001	D.1	Knob, lift	升降手柄	1	
02	HRH24C7403 H24C7-40101	B.1	Lever, lift	升降阀杆	1	
03	HRH24C7402 H24C7-42011	B.3	Bracket, valve lever	阀杆支架	1	
04	23457-42101	B.1	Bushing	衬套	3	
05	B0230-08020	B.0	Bolt	螺栓M8×20	4	GB5782-86
06	B5050-00008	B.0	Washer,lock	垫圈8	4	GB93-87
07	B5310-00008	B.0	Washer	垫圈8	4	GB97.1-85
08	22517-40051	B.1	Shim	垫片	4	
09	B0330-10035	B.0	Bolt	螺栓M10×1.25×35	3	GB5783-86
10	22717-40061	B.1	Pin	销钉	6	
11	B5050-00006	B.0	Washer	垫圈6	6	
12	B3010-02012	B.0	Pin, cotter	销∅2×12	6	GB91-86
13	B1110-60012	B.0	Bolt	螺钉M6×12	1	GB67-85
14	23647-40041	B.1	Shaft, valve	连接轴	1	
15	H24C7-42001	B.1	Joint	连接杆	3	
16	HRA20A7302 A12A7-30431	B.1	Contrl valve	多路阀	1	1t,1.5t
-	HRA20A7302 A12G7-30431	B.1	Contrl valve	多路阀	1	1.8t
17	H24C7-42101	B.1	Coller	套管	3	
18	H24C7-42121	B.1	Rubber	减振垫	6	
19	B5210-00010	B.0	Washer	大垫圈10	3	GB96-85
20	23657-42131	B.1	Coller	调节套	1	
21	HRH24C7403 H24C7-40201	B.1	Lever, tilt	倾斜阀杆	1	
22	HRA22A7406 214A7-42011	D.1	Knob, tilt	倾斜手柄	1	
23	HRH24C7403 H24C7-40301	B.1	Lever, third	第三片阀杆	1	
24	HRA22A7406 514A2-72401	D.1	Knob, third	手柄	1	

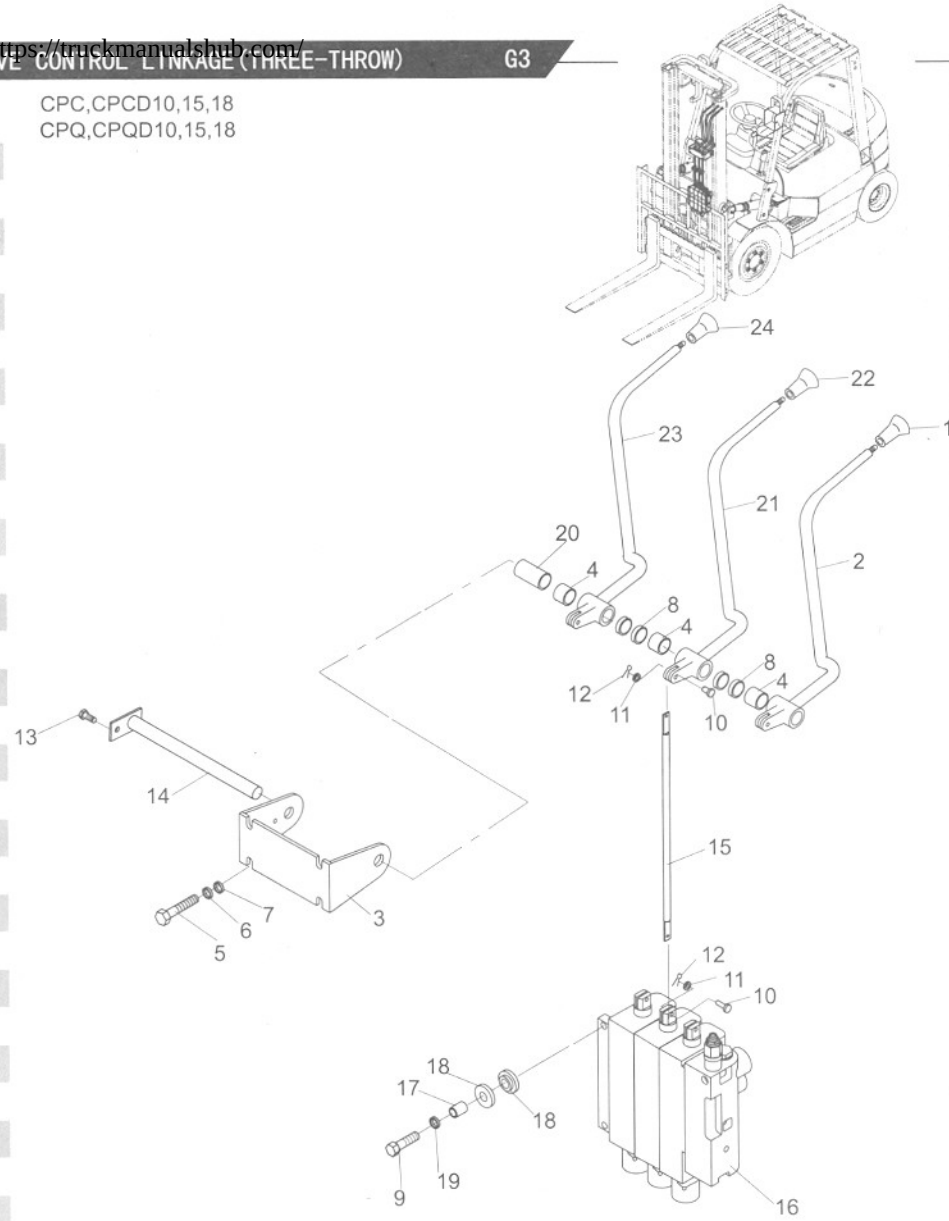

https://truckmanualshub.com/

操纵杆总成(四片)/VALVE CONTROL LINKGE(FOUR-THROW)

图81/FIG81

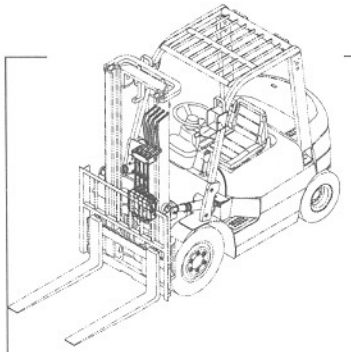

CPC,CPCD10,15,18
CPQ,CPQD10,15,18

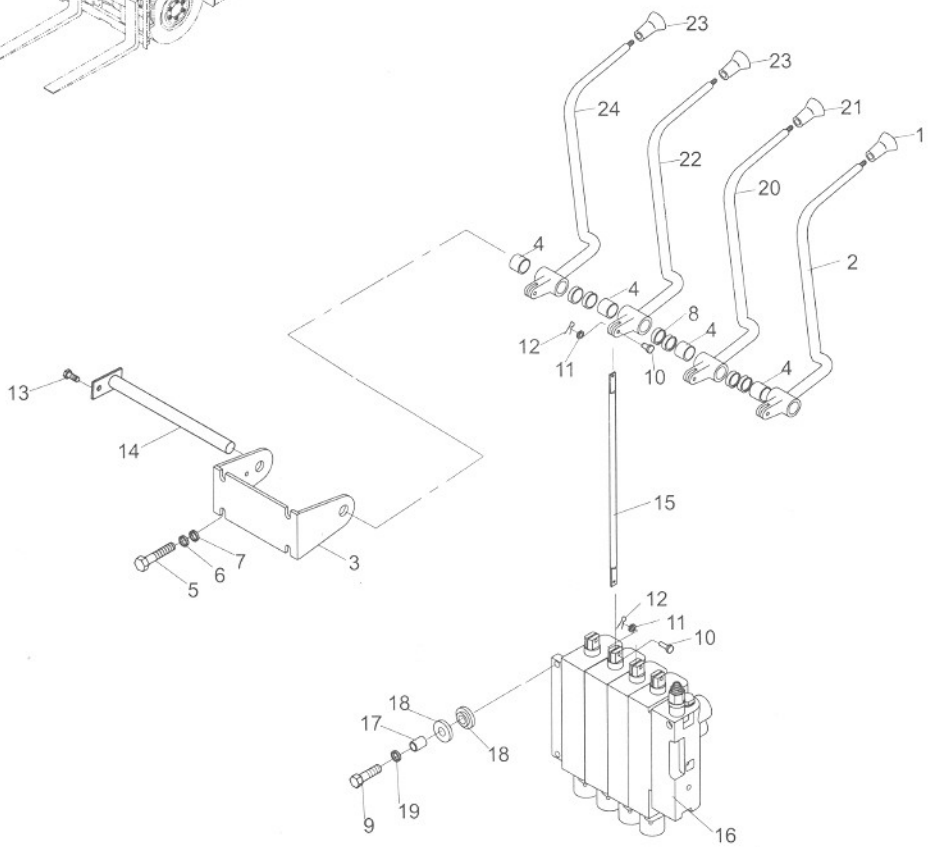

序号 Item No	图号 Part No	版本 Edition	零部件名称 Description		件数 Q'ty	备注 Remark
01	HRA22A7406 214A7-42001	D.1	Knob, lift	升降手柄	1	
02	HRH24C7403 H24C7-40101	B.1	Lever, lift	升降阀杆	1	
03	HRH24C7402 H24C7-42021	B.3	Bracket, valve lever	阀杆支架	1	
04	23457-42101	B.1	Bushing	衬套	4	
05	B0230-08020	B.0	Bolt	螺栓M8×20	4	GB5782-86
06	B5050-00008	B.0	Washer,lock	垫圈8	4	GB93-87
07	B5310-00008	B.0	Washer	垫圈8	4	GB97.1-85
08	22517-40051	B.1	Shim	垫片	6	
09	B0330-10035	B.0	Bolt	螺栓M10×1.25×35	3	GB5783-86
10	22717-40061	B.1	Pin	销钉	8	
11	B5050-00006	B.0	Washer	垫圈6	8	
12	B3010-02012	B.0	Pin, cotter	销∅2×12	8	GB91-86
13	B1110-60012	B.0	Bolt	螺钉M6×12	1	GB67-85
14	23647-40041	B.1	Shaft, valve	连接轴	1	
15	H24C7-42001	B.1	Joint	连接杆	4	
16	HRA20A7302 A12A7-30441	B.1	Contrl valve	多路阀	1	1t,1.5t
-	HRA20A7302 A12G7-30441	B.1	Contrl valve	多路阀	1	1.8t
17	H24C7-42101	B.1	Coller	套管	3	
18	H24C7-42121	B.1	Rubber	减振垫	6	
19	B5210-00010	B.0	Washer	大垫圈10	3	GB96-85
20	HRH24C7403 H24C7-40201	B.1	Lever, tilt	倾斜阀杆	1	
21	HRA22A7406 214A7-42011	D.1	Knob, tilt	倾斜手柄	1	
22	HRH24C7403 H24C7-40301	B.1	Lever, third	第三片阀杆	1	
23	HRA22A7406 514A2-72401	D.1	Knob	手柄	2	
24	HRH24C7403 H24C7-40401	B.1	Lever, fourth	第四片阀杆	1	

https://forklifmanualshub.com/

CPC,CPCD10,15,18-W6,W7
CPC,CPCD10,15,18-W8,HJ,Ku
CPQ,CPQD10,15,18-R5,R8,ZJ2

序号 Item No	图号 Part No	版本 Edition	零部件名称 Description		件数 Q'ty	备注 Remark
01	A65E7-62201	B.4	Hose H.P.	高压胶管	2	
02	H24C7-60271	B.1	Rubber,cushion	缓冲胶垫	2	
03	B5050-00006	B.0	Washer,lock	垫圈6	9	GB93-87
04	B0330-06025	B.0	Bolt	螺栓M6X25	2	GB5783-86
05	H12C7-60201	B.1	Steel pipe ass'y	倾斜缸钢管总成	1	
06	H24C7-60322	B.2	Hose H.P.	高压胶管	2	
07	B0530-10025	B.0	Bolt	螺栓M10X1.25X25	1	除CPC(D)10~18-Ku外 GB5786-86
-	B0530-10035	B.0	Bolt	螺栓M10X1.25X35	1	CPC(D)10~18-Ku GB5786-86
08	B5310-00010	B.0	Washer	垫圈10	5	GB97.1-85
09	B0530-10030	B.0	Bolt	螺栓M10X1.25X30	2	除CPC(D)10~18-Ku外 GB5786-86
-	B0530-10040	B.0	Bolt	螺栓M10X1.25X40	2	CPC(D)10~18-Ku GB5786-86
10	B5050-00010	B.0	Washer,lock	垫圈10	5	GB93-87
11	JT6022-22061	B.3	Elbow(Inc.37)	直角接头(包括37)	1	
12	JT6022-22031	B.1	Elbow(Inc.35)	直角接头(包括35)	1	
13	JT6021-20021	B.4	Nipple(Inc.35)	直通接头(包括35)	2	
14	Z4590-00045	B.1	Clip	双钢丝卡箍∅45	6	
15	H12C7-60231	B.1	Hose	多路阀回油管	1	二、三片阀用 Two / three-throw
-	H12C7-60241	B.1	Hose	多路阀回油管	1	四片阀用 Four-throw
16	Z4590-00022	B.0	Clip	双钢丝卡箍∅22	2	
17	Z7300-13150	B.1	Hose L.P.	低压胶管∅13X1500	1	
18	H24C7-60261	B.1	Hose L.P.	吸油管	1	CPQ(D)10~18-R5,R8 CPC(D)10~18-W6~W8,HJ
-	H90Z7-62001	B.2	Hose L.P.	吸油管	1	CPQ(D)10~18-ZJ2
-	H11U7-62004	B.1	Hose L.P.	吸油管	1	CPC(D)10~18-Ku
19	JT7021-10011	B.1	Nipple(Inc.36)	直通接头(包括36)	1	除CPQ(D)10~18-ZJ2外
-	H90Z7-60201	B.1	Nipple(Inc.36)	油泵吸油接头(包括36)	1	CPQ(D)10~18-ZJ2
20	Z7212-13117	B.0	Hose H.P.	高压胶管13IIX1170	1	二、三片阀用 Two / three-throw
-	Z7212-13142	B.0	Hose H.P.	高压胶管13IIX1420	1	四片阀用 Four-throw
-	Z9502-13122	B.0	Hose H.P.	高压胶管13IIX1220	1	CPQ(D)10~18-ZJ2
-	Z9502-13117	B.0	Hose H.P.	高压胶管13IIX1170	1	CPC(D)10~18-Ku
21	H14S7-10001	B.0	Gear pump	泵	1	CPQ(D)10~18-R5,R8 CPC(D)10~18-HJ,Ku

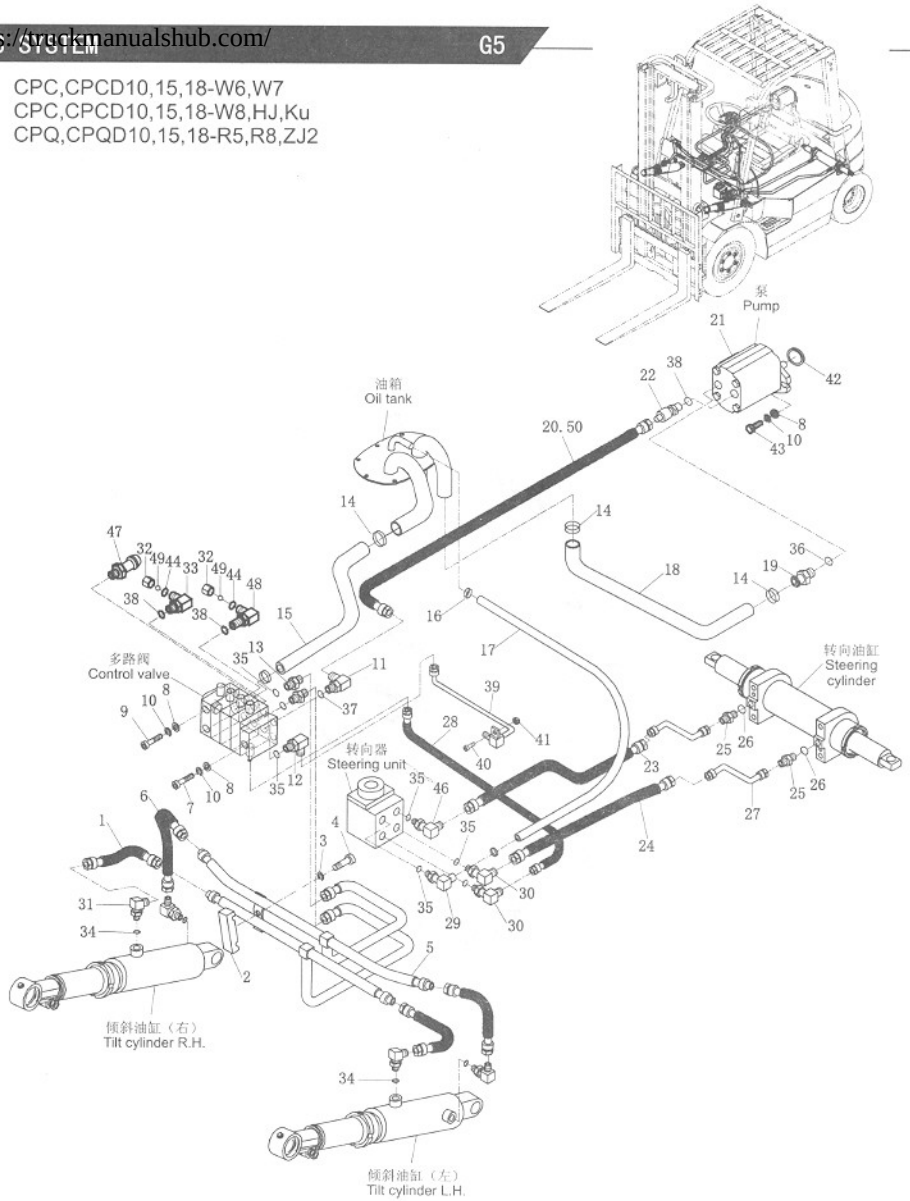

https://truckmanualshub.com/

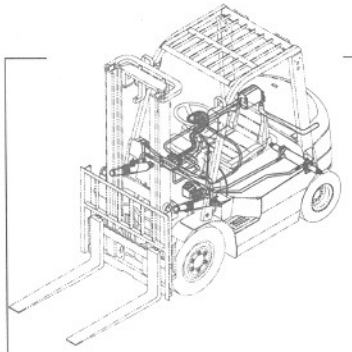

CPC,CPCD10,15,18-W6,W7
CPC,CPCD10,15,18-W8,HJ,Ku
CPQ,CPQD10,15,18-R5,R8,ZJ2

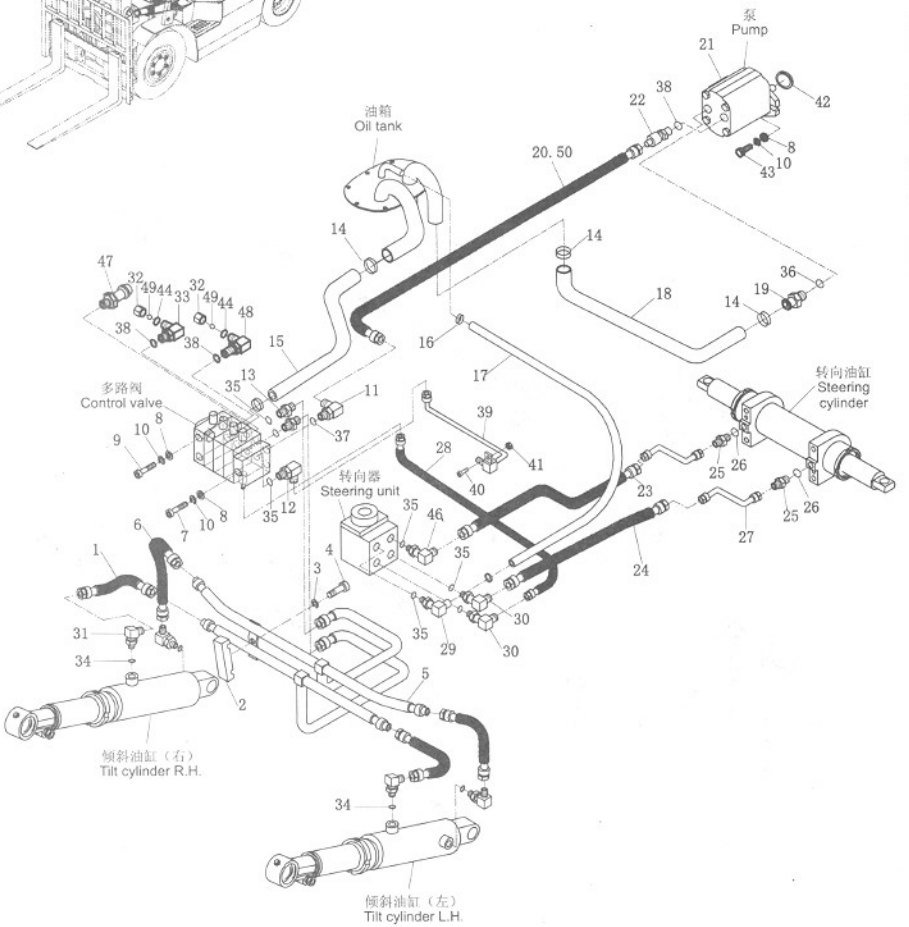

序号 Item No	图号 Part No	版本 Edition	零部件名称 Description		件数 Q'ty	备注 Remark
-	H15C7-10001	B.2	Gear pump	泵	1	CPC(D)10~18-W6, W7,W8
-	H84A7-10001	B.0	Gear pump	油泵	1	CPQ(D)10~18-ZJ2
22	H24C7-60221	B.2	Elbow(Inc.38)	油泵接头（包括38）	1	CPQ(D)10~18-R5,R8 CPC(D)10~18-Ku
-	H24C7-60301	B.2	Elbow(Inc.38)	油泵接头（包括38）	1	CPC(D)10~18 CPQ(D)10~18-ZJ2
23	Z9501-08170	B.0	Hose H.P.	高压胶管8IX1700	1	
24	Z9501-08155	B.0	Hose H.P.	高压胶管8IX1550	1	
25	JT6025-16071	B.1	Nipple	直通接头体	2	除CPQ(D)10~18-ZJ2外
-	JT6021-16201	B.1	Nipple	直通接头	2	CPQ(D)10~18-ZJ2
26	Z6003-01802	B.0	O-ring	0型密封圈18X2. 4	2	GB1235-76
27	H24N7-60201	B.1	Steel pipe	转向缸钢管	2	
28	A12A7-60401	D.1	Hose H.P.	高压胶管	1	
29	JT6022-22041	B.0	Elbow(Inc.35)	直角接头（包括35）	1	
30	JT6022-20051	B.0	Elbow(Inc.35)	直角接头（包括35）	2	
31	JT7022-14021	B.1	Elbow(Inc.34)	直角接头（包括34）	4	
32	22497-61010	B.0	Plug	堵头	2	三片阀用 Three-throw
					4	四片阀用 Four-throw
					6	五片阀用 Five-throw
33	JT6022-20061	B.1	Elbow(Inc.38,44)	直角接头（包括38, 44）	1	三片阀用 Three-throw
					2	四片阀用 Four-throw
					3	五片阀用 Five-throw
34	Z6003-01502	B.0	O-ring	0型密封圈15X2. 4	4	GB1235-76
35	Z6003-02202	B.0	O-ring	0型密封圈22X2. 4	7	GB1235-76
36	Z6051-02804	B.0	O-ring	0型密封圈28X3. 55	1	GB1235-76
37	Z6003-02402	B.0	O-ring	0型密封圈24X2. 4	1	GB1235-76
38	Z6004-02202	B.0	O-ring	0型密封圈22X2. 4	3	三片阀用 Three-throw
					5	四片阀用 Four-throw
					7	五片阀用 Five-throw
39	A12A7-60301	B.0	Steel pipe ass'y	升降缸钢管总成	1	
40	B0330-10025	B.0	Bolt	螺栓M10X25	1	GB5783-86
41	B4116-00010	B.0	Nut	螺母M10	1	GB6170-86

https://truckmanualshub.com/

CPC,CPCD10,15,18-W6,W7
CPC,CPCD10,15,18-W8,HJ,Ku
CPQ,CPQD10,15,18-R5,R8,ZJ2

序号 Item No	图号 Part No	版本 Edition	零部件名称 Description	件数 Q'ty	备注 Remark
42	23657-12001	B.0	Shim 垫	1	CPC(D)10~18 CPQ(D)10~18-ZJ2
-	Z6053-08253	B.0	O-ring 0型密封圈82.5X3.55	1	GB3452.1-82 CPQ(D)10~18-R5,R8
43	B0330-10030	B.0	Bolt 螺栓M10X30	2	CPC(D)10~18 GB5783-86 CPQ(D)10~18-ZJ2
-	B0430-10030	B.0	Bolt 螺栓M10X1.25X30	2	GB5785-86 CPQ(D)10~18-R5,R8
-	B0430-10110	B.0	Bolt 螺栓M10X1.25X110	2	CPC(D)10~18-Ku
44	Z6004-01101	B.0	O-ring 0型密封圈11X1.9	2	三片阀用 Three-throw
				4	四片阀用 Four-throw
				6	五片阀用 Five-throw
45	21197-60130	B.0	Sleeve 橡胶套	3	CPQ(D)10~18-ZJ2
46	JT6022-20031	B.2	Elbow(Inc.35) 直角接头(包括35)	1	GB97.1-85
47	JT6021-22131	B.0	Nipple 直通接头	1	四片阀用 Four-throw
48	JT6022-20071	B.1	Elbow(Inc.38,44) 直角接头(包括38,44)	1	三片阀用 Three-throw
				2	四片阀用 Four-throw
				3	五片阀用 Five-throw
49	Z1505-00100	B.0	Ball,steel 钢球	2	CPC(D)10~18-Ku 三片阀用 Three-throw
				4	CPC(D)10~18-Ku 四片阀用 Four-throw
				6	CPC(D)10~18-Ku 五片阀用 Five-throw

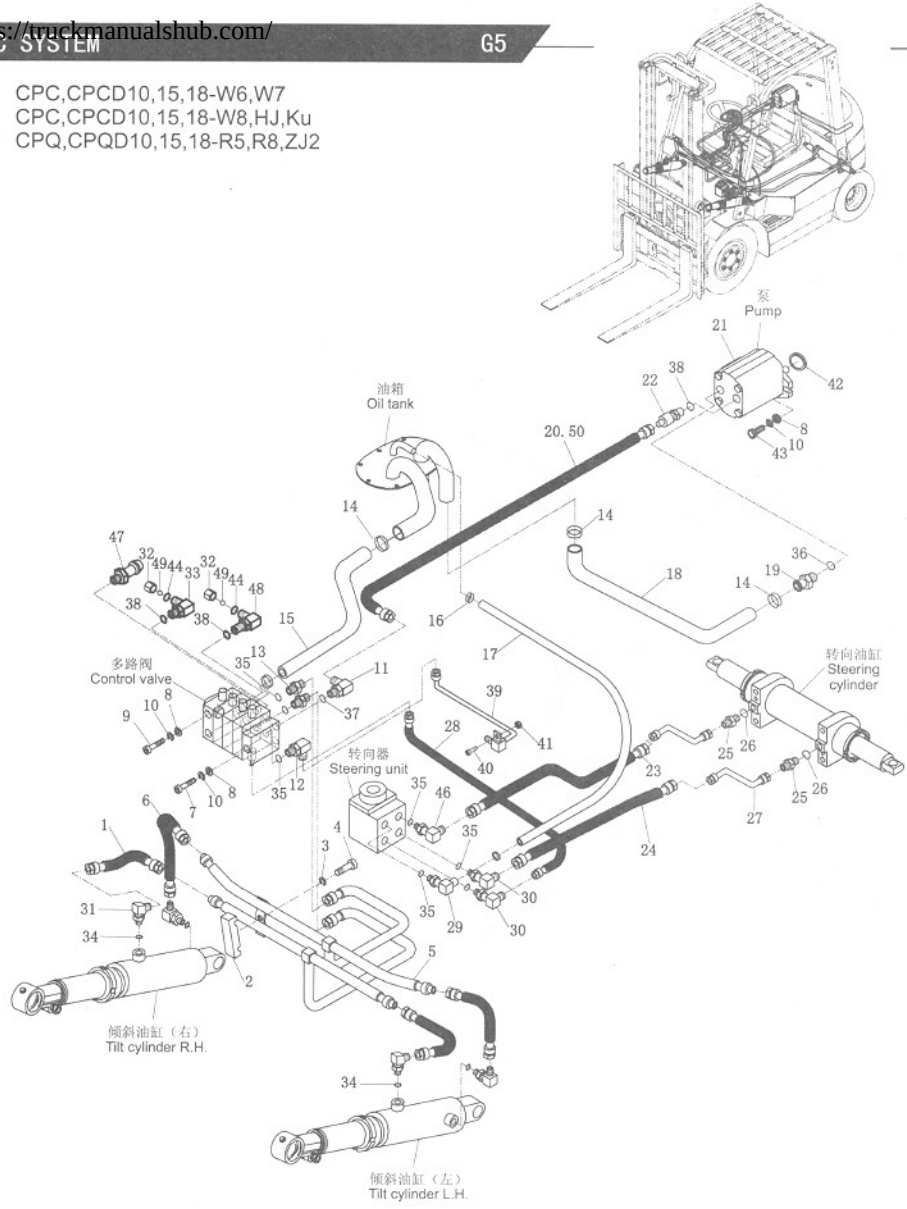

https://truckmanualshub.com/

CPC,CPCD10,15,18-X

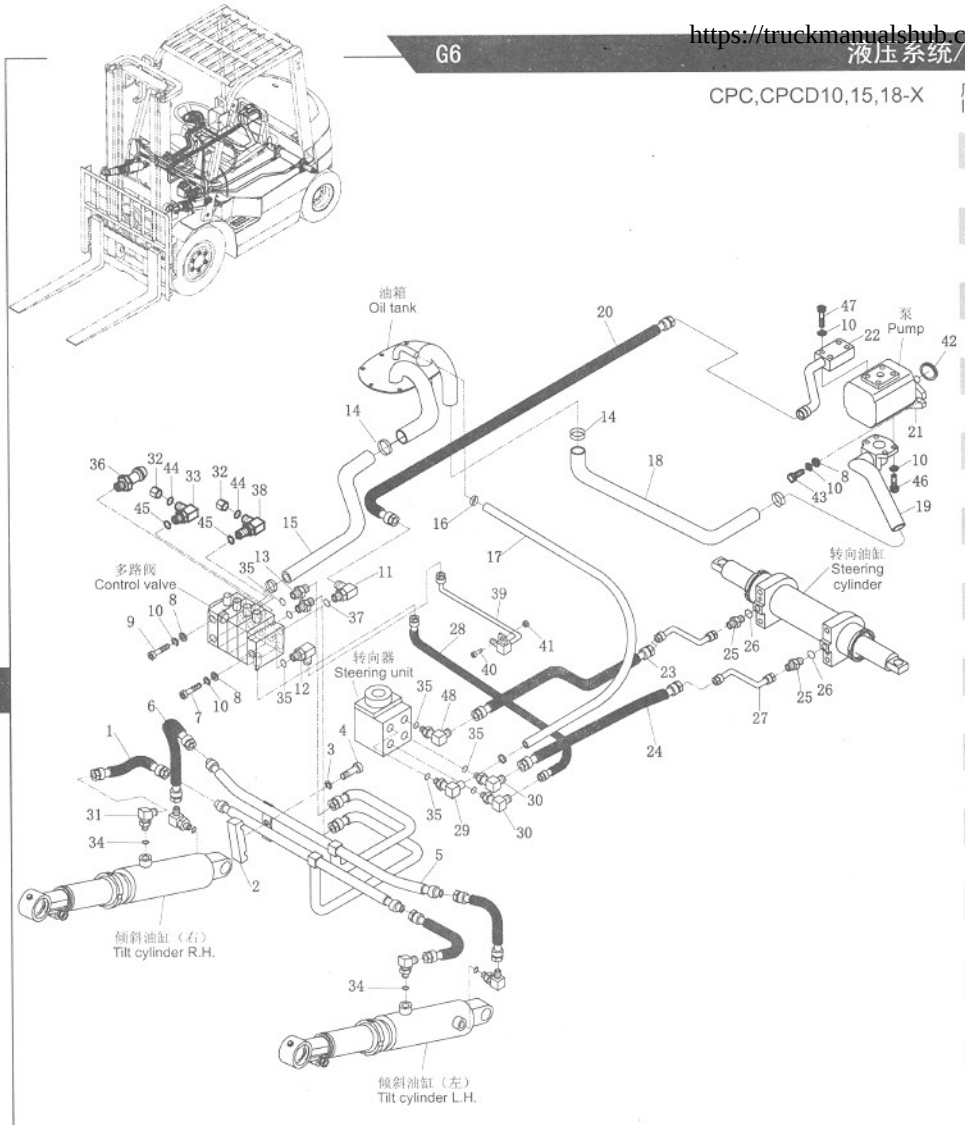

序号 Item No	图号 Part No	版本 Edition	零部件名称 Description		件数 Q'ty	备注 Remark
01	A65E7-62201	B.4	Hose H.P.	高压胶管	2	
02	H24C7-60271	B.1	Rubber,cushion	缓冲胶垫	2	
03	B5050-00006	B.0	Washer,lock	垫圈6	9	GB93-87
04	B0330-06025	B.0	Bolt	螺栓M6X25	2	GB5783-86
05	H12C7-60201	B.1	Steel pipe ass'y	倾斜缸钢管总成	1	
06	H24C7-60322	B.2	Hose H.P.	高压胶管	2	
07	B0530-10025	B.0	Bolt	螺栓M10X1.25X25	1	GB5786-86
08	B5310-00010	B.0	Washer	垫圈10	5	GB97.1-85
09	B0530-10030	B.0	Bolt	螺栓M10X1.25X30	2	GB5786-86
10	B5050-00010	B.0	Washer,lock	垫圈10	14	GB93-87
11	JT6022-22061	B.3	Elbow(Inc.37)	直角接头(包括37)	1	
12	JT6022-22031	B.1	Elbow(Inc.35)	直角接头(包括35)	1	
13	JT6021-20021	B.4	Nipple(Inc.35)	直通接头(包括35)	2	
14	Z4590-00045	B.1	Clip	双钢丝卡箍∅45	6	
15	H12C7-60231	B.1	Hose	多路阀回油管	1	二、三片阀用 Two/three-throw
-	H12C7-60241	B.1	Hose	多路阀回油管	1	四片阀用 Four-throw
-	H24C7-60241	B.1	Hose	多路阀回油管	1	五片阀用 Five-throw
16	Z4590-00022	B.0	Clip	双钢丝卡箍∅22	2	
17	Z7300-13140	B.0	Hose L.P.	低压胶管∅13X1400	1	
18	H83A7-62001	B.0	Hose L.P.	吸油管	1	
19	H83A7-60201	B.0	Flange	油泵进油口法兰	1	
20	Z9502-13117	B.0	Hose H.P.	高压胶管13IIX11170	1	
21	A81B7-10001	B.0	Gear pump	泵CBT-F423-AFHL	1	
22	H83A7-60301	B.1	Flange	油泵出油口法兰	1	
23	Z9501-08170	B.0	Hose H.P.	高压胶管8IX1700	1	
24	Z9501-08150	B.0	Hose H.P.	高压胶管8IX1500	1	
25	JT6025-16071	B.1	Nipple	直通接头	2	
26	Z6003-01802	B.0	O-ring	O型密封圈18X2.4	2	GB1235-76
27	H24N7-60201	B.1	Steel pipe	转向缸钢管	2	
28	A12A7-60401	D.1	Hose H.P.	高压胶管	1	

https://truckmanualshub.com/

CPC,CPCD10,15,18-X

序号 Item No	图号 Part No	版本 Edition	零部件名称 Description		件数 Q'ty	备注 Remark
29	JT6022-22041	B.0	Elbow(Inc.35)	直角接头(包括35)	1	
30	JT6022-20051	B.2	Elbow(Inc.35)	直角接头(包括35)	2	
31	JT7022-14021	B.1	Elbow(Inc.34)	直角接头(包括34)	4	
32	22497-61010	B.0	Plug	堵头	2	三片阀用 Three-throw
					4	四片阀用 Four-throw
					6	五片阀用 Five-throw
33	JT6022-20061	B.1	Elbow(Inc.44,45)	直角接头(包括44, 45)	1	三片阀用 Three-throw
					2	四片阀用 Four-throw
					3	五片阀用 Five-throw
34	Z6003-01502	B.0	O-ring	0型密封圈15X2. 4	4	GB1235-76
35	Z6004-02202	B.0	O-ring	0型密封圈22X2. 4	7	GB1235-76
36	JT6021-22131	B.1	Nipple	直通接头	1	四片阀用 Four-throw
37	Z6003-02402	B.0	O-ring	0型密封圈24X2. 4	1	GB1235-76
38	JT6022-20071	B.1	Elbow(Inc.44,45)	直角接头(包括44, 45)	1	三片阀用 Three-throw
					2	四片阀用 Four-throw
					3	五片阀用 Five-throw
39	A12A7-60301	B.0	Steel pipe ass'y	升降缸钢管总成	1	
40	B0330-10025	B.0	Bolt	螺栓M10X25	1	GB5783-86
41	B4116-00010	B.0	Nut	螺母M10	1	GB6170-86
42	23657-12001	B.1	Shim	垫	1	
43	B0330-10030	B.0	Bolt	螺栓M10X30	2	GB5783-86
44	Z6004-01101	B.0	O-ring	0型密封圈11X1. 9	2	Three-throw
					4	Four-throw
					6	Five-throw
45	B8320-00010	B.0	O-ring	0型密封圈22X2. 4	2	三片阀用GB1235-76 Three-throw
					4	四片阀用 Four-throw
					6	五片阀用 Five-throw
46	B0530-10025	B.0	Bolt	螺栓M10X1. 25X25	4	GB5786-86
47	B0430-10040	B.0	Bolt	螺栓M10X1. 25X40	4	GB5785-86

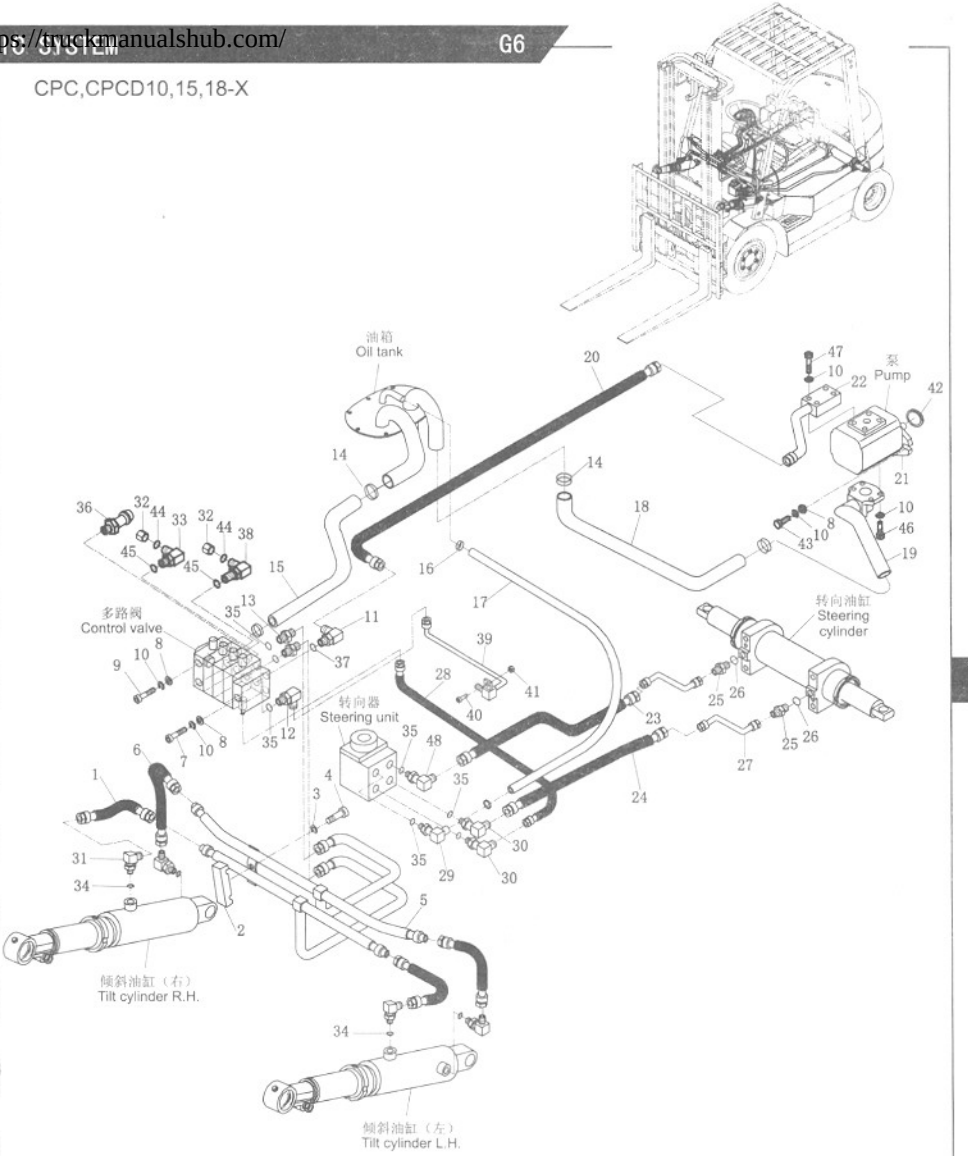

G

https://truckmanualshub.com/

CPC,CPCD10,15,18-X

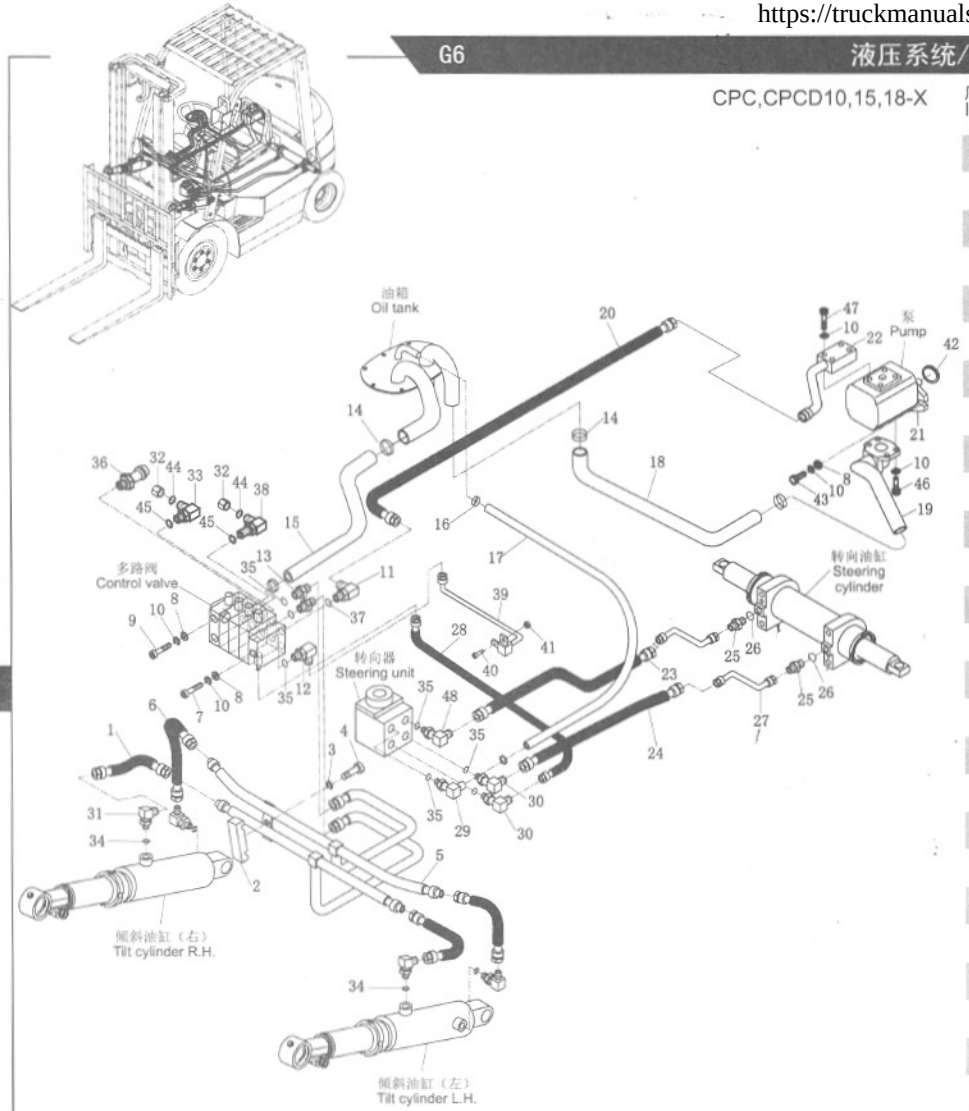

序号 Item No	图号 Part No	版本 Edition	零部件名称 Description	件数 Qty	备注 Remark
48	JT6022-20031	B.0	Elbow(Inc.35) 直角接头（包括35）	1	

https://truckmanualshub.com/

CPQ,CPQD10,15,18-ZJ

序号 Item No	图号 Part No	版本 Edition	零部件名称 Description		件数 Q'ty	备注 Remark
01	A65E7-62201	B.4	Hose H.P.	高压胶管	2	
02	H24C7-60271	B.1	Rubber,cushion	缓冲胶垫	2	
03	B5050-00006	B.0	Washer,lock	垫圈6	9	GB93-87
04	B0330-06025	B.0	Bolt	螺栓M6X25	2	GB5783-86
05	H12C7-60201	B.1	Steel pipe ass'y	倾斜缸钢管总成	1	
06	H24C7-60322	B.2	Hose H.P.	高压胶管	2	
07	B0530-10025	B.0	Bolt	螺栓M10X1.25X25	7	GB5786-86
08	B5310-00010	B.0	Washer	垫圈10	5	GB97.1-85
09	B0530-10030	B.0	Bolt	螺栓M10X1.25X30	6	GB5786-86
10	B5050-00010	B.0	Washer,lock	垫圈10	15	GB93-87
11	JT6022-22061	B.3	Elbow(Inc.37)	直角接头(包括37)	1	
12	JT6022-22031	B.1	Elbow(Inc.35)	直角接头(包括35)	1	
13	JT6021-20021	B.4	Nipple(Inc.35)	直通接头(包括35)	2	
14	Z4590-00045	B.1	Clip	双钢丝卡箍∅45	8	
15	H12C7-60231	B.1	Hose	多路阀回油管	1	二、三片阀用 Two/three-throw
-	H12C7-60241	B.1	Hose	多路阀回油管	1	四片阀用 Four-throw
16	Z4590-00022	B.0	Clip	双钢丝卡箍∅22	2	
17	Z7300-13150	B.1	Hose L.P.	低压胶管∅13X1500	1	
18	H88A7-62031	D.2	Hose L.P.	吸油管	1	
19	H94N7-60201	D.1	Flange	油泵进油口法兰总成	1	
20	Z9501-13160	B.0	Hose H.P.	高压胶管13IX1600	1	
21	A19A7-60201	B.0	Gear pump	油泵	1	
22	H94N7-60401	D.2	Flange	油泵出油口法兰总成	1	
23	Z9501-08170	B.0	Hose H.P.	高压胶管8IX1700	1	
24	Z9501-08155	B.0	Hose H.P	高压胶管8IX1550	1	
25	JT6025-16071	B.1	Nipple	直通接头体	2	
26	Z6003-01802	B.0	O-ring	0型密封圈18X2.4	2	GB1235-76
27	H24N7-60201	B.1	Steel pipe	转向缸钢管	2	
28	A12A7-60401	D.1	Hose H.P.	高压胶管	1	
29	JT6022-22041	B.0	Elbow(Inc.35)	直角接头(包括35)	1	

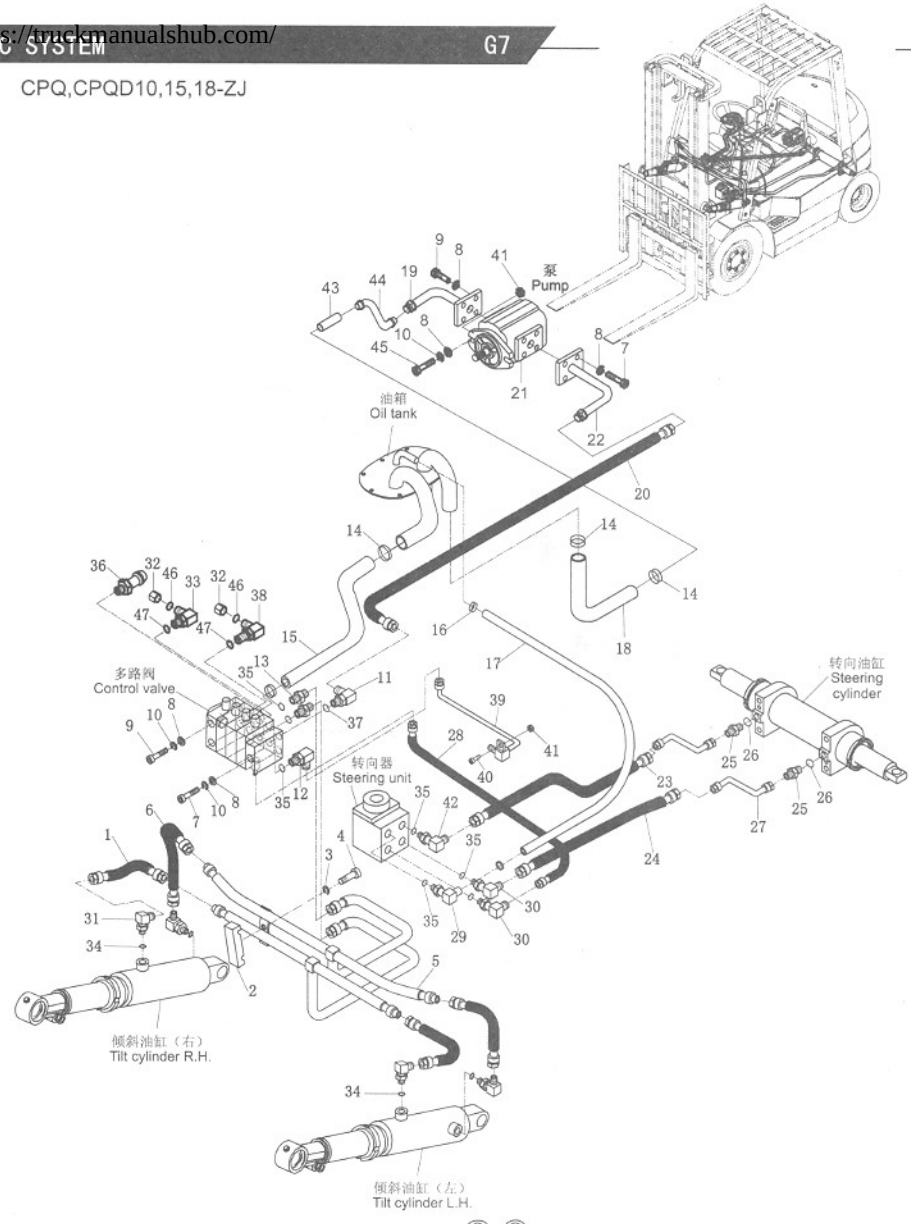

https://truckmanualshub.com/

CPQ,CPQD10,15,18-ZJ

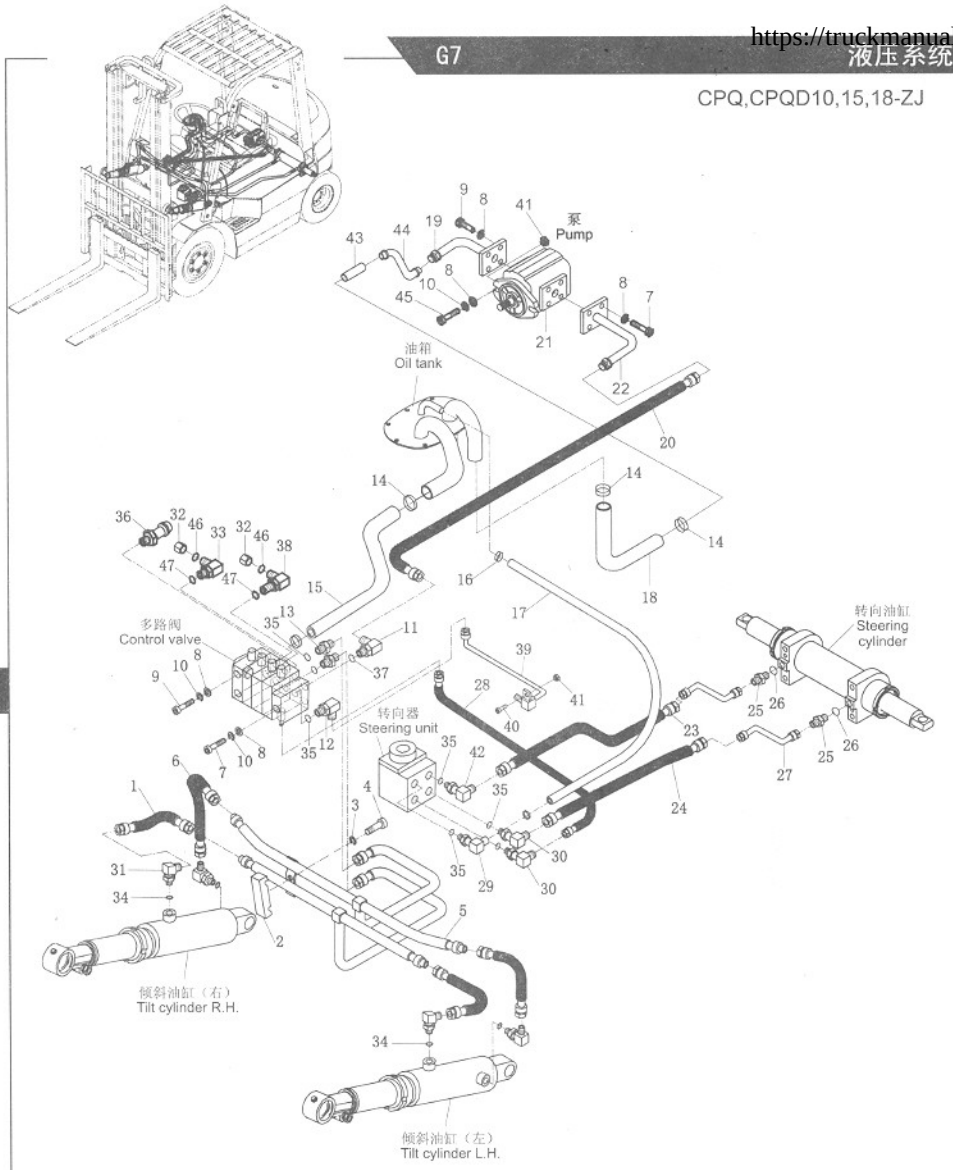

序号 Item No	图号 Part No	版本 Edition	零部件名称 Description		件数 Q'ty	备注 Remark
30	JT6022-20051	B.2	Elbow(Inc.35)	直角接头(包括35)	2	
31	JT7022-14021	B.1	Elbow(Inc.34)	直角接头(包括34)	4	
32	22497-61010	B.0	Plug	堵头	2	三片阀用 Three-throw
					4	四片阀用 Four-throw
					6	五片阀用 Five-throw
33	JT6022-20061	B.1	Elbow(Inc.46,47)	直角接头(包括46, 47)	1	三片阀用 Three-throw
					2	四片阀用 Four-throw
					3	五片阀用 Five-throw
34	Z6003-01502	B.0	O-ring	0型密封圈15X2. 4	4	GB1235-76
35	Z6003-02202	B.0	O-ring	0型密封圈22X2. 4	7	GB1235-76
36	JT6021-22131	B.1	Nipple	直通接头	1	四片阀用 Four-throw
37	Z6003-02402	B.0	O-ring	0型密封圈24X2. 4	1	GB1235-76
38	JT6022-20071	B.1	Elbow(Inc.46,47)	直角接头(包括46, 47)	1	三片阀用 Three-throw
					2	四片阀用 Four-throw
					3	五片阀用 Five-throw
39	A12A7-60301	B.0	Steel pipe ass'y	升降缸钢管总成	1	
40	B0330-10025	B.0	Bolt	螺栓M10X25	1	GB5783-86
41	B4116-00010	B.0	Nut	螺母M10	3	GB6170-86
42	JT6022-20031	B.2	Elbow(Inc.35)	直角接头(包括35)	1	
43	H88A7-62011	D.1	Steel pipe	钢管	1	
44	H88A7-62021	D.1	Hose H.P..	吸油管II	1	
45	B0330-10030	B.0	Bolt	螺栓M10X30	2	GB5783-86
46	Z6004-01101	B.0	O-ring	0型密封圈11X1. 9	2	三片阀用GB135-76 Three-throw
					4	四片阀用 Four-throw
					6	五片阀用 Five-throw
47	Z6004-02202	B.0	O-ring	0型密封圈22X2. 4	2	三片阀用GB135-76 Three-throw
					4	四片阀用 Four-throw
					6	五片阀用 Five-throw

https://truckmanualshub.com/

CPCD10,15,18
CPQD10,15,18

序号 Item No	图号 Part No	版本 Edition	零部件名称 Description	件数 Q'ty	备注 Remark
A	HRH12D7801 H12D7-80001	B.3	Tor-con oil cooling system变矩器油冷却系统	1	CPQD10,15,18
-	HRH12D7801 H13D7-80001	B.3	Tor-con oil cooling system变矩器油冷却系统	1	CPCD10,15,18
01	Z4690-00018	B.0	Clip 双钢丝卡箍∅18	4	
02	HRH12D7802 H12D7-82001	B.0	Hose 油冷却胶管	1	CPQD10,15,18
-	HRH12D7802 H13D7-82001	B.0	Hose 油冷却胶管	1	CPCD10,15,18
03	HRH12D7802 H12D7-82011	B.0	Hose 油冷却胶管	1	CPQD10,15,18
-	HRH12D7802 H13D7-82011	B.0	Hose 油冷却胶管	1	CPCD10,15,18
04	A23F7-83001	B.0	Band 捆扎带ZD200×8	2	
05	Z6700-00014	B.0	Packing 组合密封垫圈14	2	JB982-77
06	H25S7-82021	B.1	Union 直通接头	2	

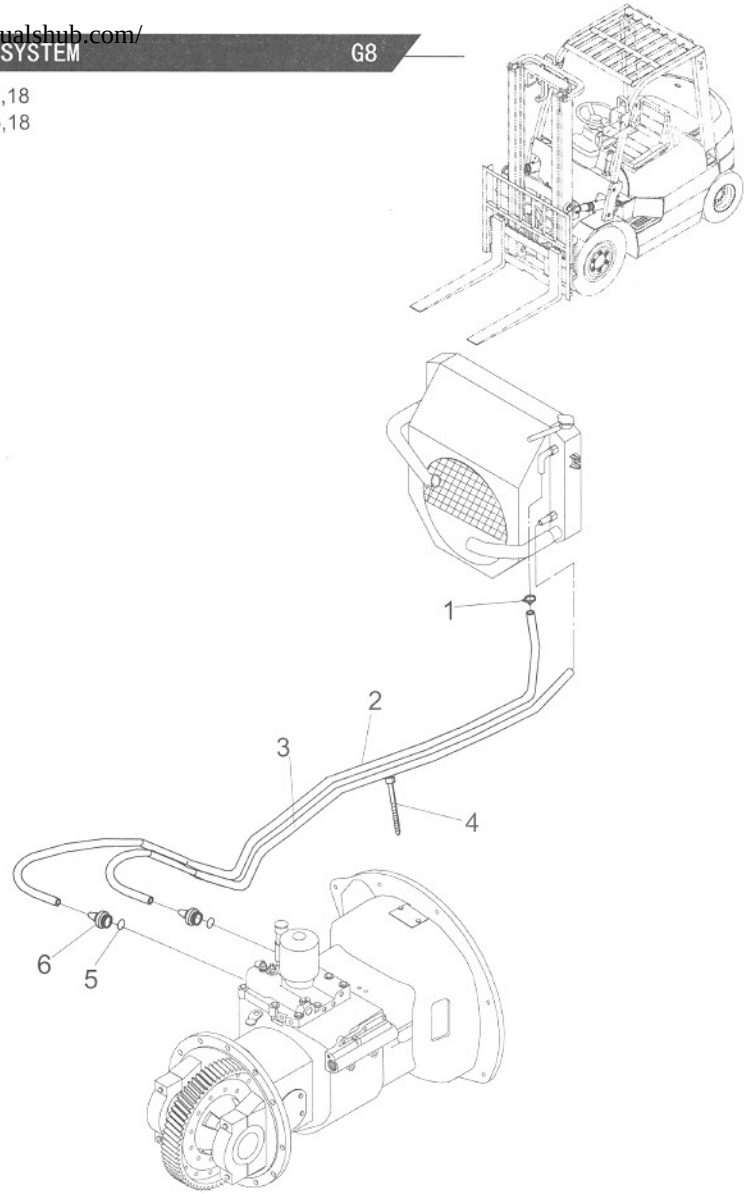

https://truckmanualshub.com/

门架管路系统（基本型）/HYDRAULIC SYSTEM MAST(NORMAL MAST KM)

图86/FIG86

CPC,CPCD10,15,18
CPQ,CPQD10,15,18

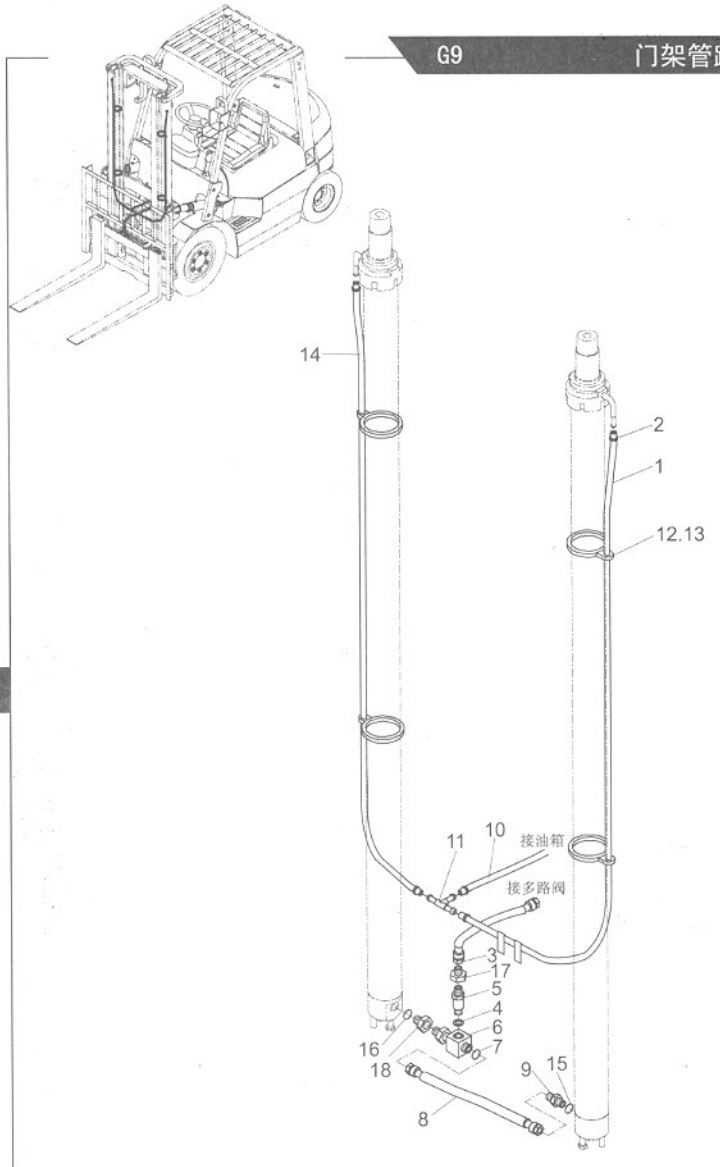

序号 Item No	图号 Part No	版本 Edition	零部件名称 Description		件数 Q'ty	备注 Remark
A	HRD12C8601	B.7	Mast hydraulic system	门架管路系统	1	Metric 公制螺纹
-	HRE12C8601	D.3	Mast hydraulic system	门架管路系统	1	SAE 美制螺纹
01		B.0	Tube vinyl	塑料回油管	1	见表 See optional parts
02	Z4500-10016	B.0	Clip	卡箍10-16	6	
03		B.0	Hose H.P.	高压胶管13ΠX450	1	Metric 公制螺纹
-		B.0	Hose H.P.	高压胶管13ΠX640	1	SAE 美制螺纹
04	Z6700-02227	B.0	Washer	组合垫圈22	1	JB982-77
05	D10B8-60401	B.0	Flow regulator	限速阀	1	
06	JT6031-22031	B.2	Three way	三通接头	1	Metric 公制螺纹
-	JT8031-96031	B.1	Three way	三通接头	1	SAE 美制螺纹
07	Z6003-02202	B.0	O-ring	0型密封圈22X2. 4	1	GB1235-76
08	Z9502-08034	B.0	Hose H.P.	高压胶管8ΠX340	1	Metric 公制螺纹
-	Z7802-08034	B.0	Hose H.P.	高压胶管8ΠX340	1	SAE 美制螺纹
09	D12C8-60211	B.3	Valve(Inc.15)	切断阀(包含15)	1	Metric 公制螺纹
-	E12C8-60211	B.1	Valve(Inc.15)	切断阀(包含15)	1	SAE 美制螺纹
10	Z7400-14105	B.0	Tube vinyl	塑料回油管∅14X1050	1	
11	JT6031-08011	B.1	Three way	三通接头	1	
12	24239-44311	B.1	Band	回油管管夹片	4	
13	23659-40010G	B.1	Clip	卡箍	4	
14		B.0	Tube vinyl	塑料回油管	1	见表 See optional parts
15	Z6004-01802	B.0	O-ring	0形密封圈18X2. 4	1	GB1235-76
16	Z6003-02202	B.0	O-ring	0形密封圈22X2. 4	1	GB1235-76
17	D12C8-65001	B.2	Elbow	直角接头	1	Metric 公制螺纹
-	E20B8-60201	B.0	Nipple	过渡接头	1	SAE 美制螺纹
18	JT6021-20101	B.1	Nipple(Inc.16)	直通接头(包含16)	1	

https://truckmanualshub.com/

管路系统选用件 Mast Piping Optional Parts

起升高度 IFTING HEIGHT	件1塑料回油管长度 PLASTIC HOSE		件14塑料回油管长度 PLASTIC HOSE		备注 REMARK
	图号（公制） PART NO (METRIC)	图号（美制） PART NO (SAE)	图号（公制） PART NO (METRIC)	图号（美制） PART NO (SAE)	
M200	Z7400-12103	Z7400-12115	Z7400-12102	Z7400-12110	
225	-12125	-12125	-12120	-12120	
250	-12140	-12140	-12135	-12135	
270	-12150	-12150	-12145	-12145	
275	-12150	-12150	-12145	-12145	
300	-12150	-12160	-12150	-12160	标准 STD
325	-12175	-12175	-12170	-12170	
330	-12165	-12180	-12160	-12175	
350	-12190	-12190	-12185	-12185	
366	-12200	-12200	-12195	-12195	
370	-12200	-12200	-12195	-12195	
375	-12200	-12200	-12195	-12195	
400	-12205	-12220	-12200	-12215	
425	-12230	-12230	-12250	-12250	
450	-12230	-12245	-12225	-12240	
475	-12255	-12255	-12250	-12250	
500	-12270	-12270	-12265	-12265	
550	-12300	-12300	-12295	-12295	
600	-12325	-12325	-12320	-12320	

CPC,CPCD10,15,18
CPQ,CPQD10,15,18

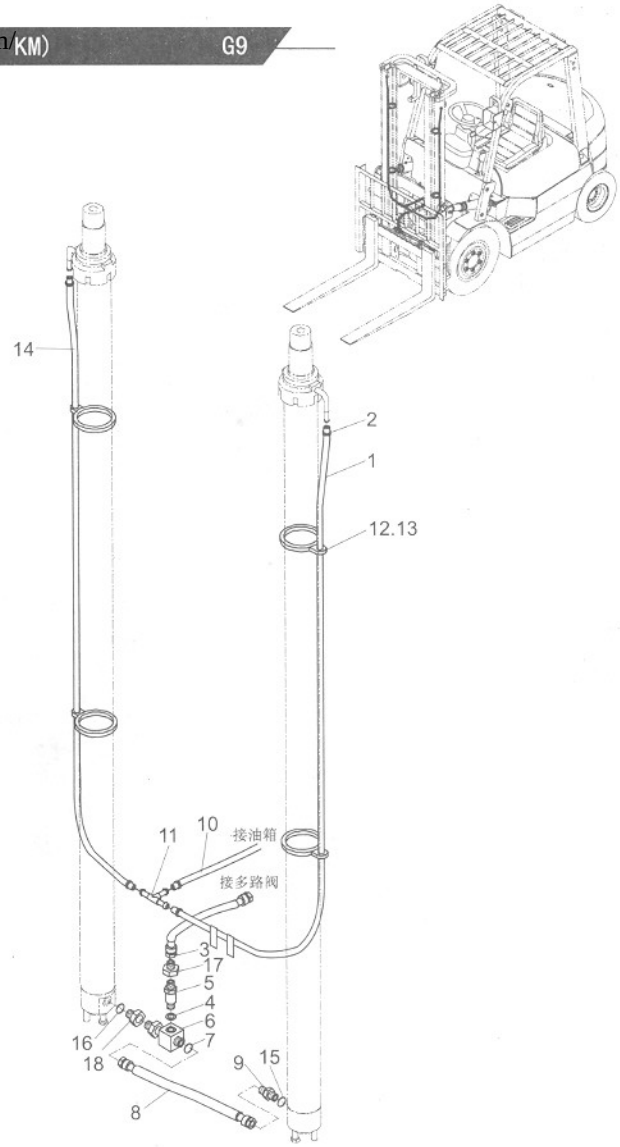

G

https://truckmanualshub.com/

货叉与货叉架（基本型）/FORK & LIFT BRACKET(NORMAL MAST KM)

图87/FIG87

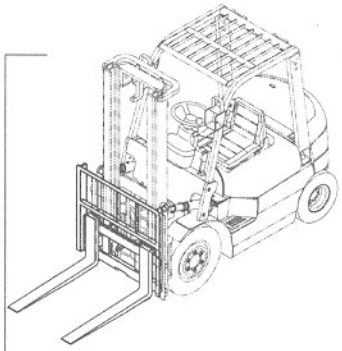

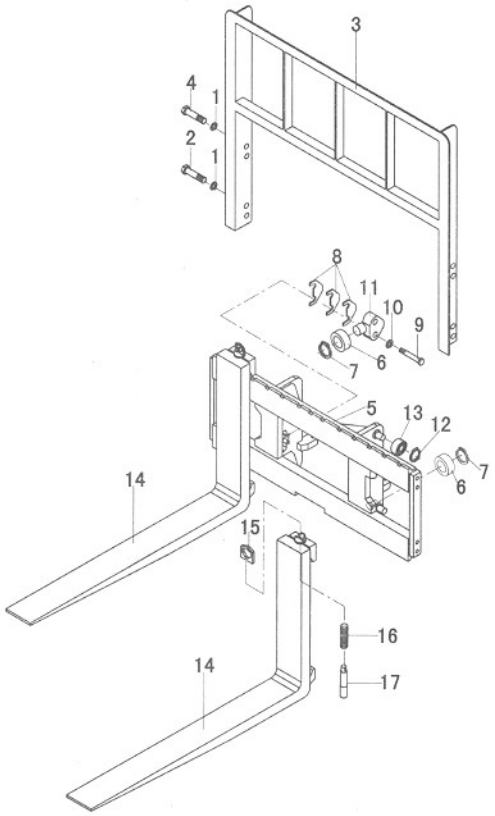

CPC,CPCD10,15,18
CPQ,CPQD10,15,18

序号 Item No	图号 Part No	版本 Edition	零部件名称 Description		件数 Q'ty	备注 Remark
01	B5050-00014	B.0	Washer,lock	垫圈14	8	GB93-87
02	B0330-14030	B.0	Bolt	螺栓M14X30	4	GB5783-86
03	D10B8-20211	B.1	Backrest	挡货架总成	1	
04	B0330-14030	B.0	Bolt	螺栓M14X30	4	GB5783-86
05	D10B8-20311	B.0	Bracket	货叉架	1	
06	22578-22401	D.1	End roller	限位滚轮	4	
07	B6150-00025	B.0	Snap ring	挡圈25	4	GB894.1-86
08	24258-20020 +2 +1	B.0	Washer	垫圈	6	
09	B0330-16045	B.0	Bolt	螺栓M16X45	4	GB5783-86
10	B5050-00016	B.0	Washer,lock	垫圈16	4	GB93-87
11	22679-43761	D.1	Shaft	侧滚轮轴	2	
12	B6150-00040	B.0	Snap ring	挡圈40	4	GB894.1-86
13	Y30208-N	B.1	End roller	主滚轮	4	
14	HRD10B8101	B.2	Fork	货叉总成	2	
B	D20B8-10201	B.1	Stopper(Inc.15-17)	货叉销(包含15-17)	2	
15	D20B8-12031	B.0	Handle	把手	2	
16	D20B8-12001	B.0	Spring	弹簧	2	
17	D20B8-12011	B.0	Stopper	定位销	2	

https://truckmanualshub.com/

货叉选用件表Fork optional parts

型 式 MODEL	货叉体代号 PART NO.	长 度 LENGTH	备 注 REMARK
LF167-10H	D10B8-12181	1670	
LF152-10H	-12171	1520	
LF137-10H	-12161	1370	
LF122-10H	-12151	1220	
LF107-10H	-12141	1070	
LF92-10H	-12131	920	1.8t STD
LF85-10H	-12121	850	
LF167-10F	-12111	1670	
LF152-10F	-12091	1520	
LF137-10F	-12081	1370	
LF122-10F	-12071	1220	
LF107-10F	-12061	1070	
LF92-10F	-12051	920	1.5t STD
LF85-10F	-12041	850	
LF92-10B	-12031	920	
LF85-10B	-12021	850	
LF77-10B	-12011	770	1t STD

CPC,CPCD10,15,18
CPQ,CPQD10,15,18

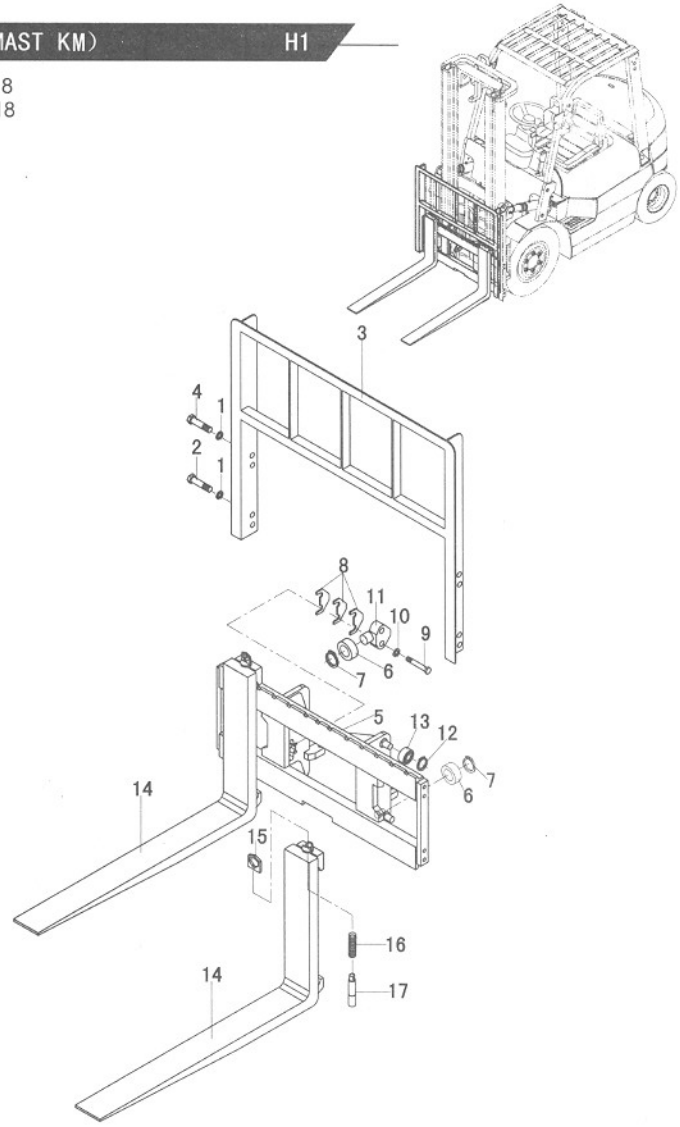

H

https://truckmanualshub.com/

门架（基本型）/MAST (NORMAL MAST KM)

图88/FIG88

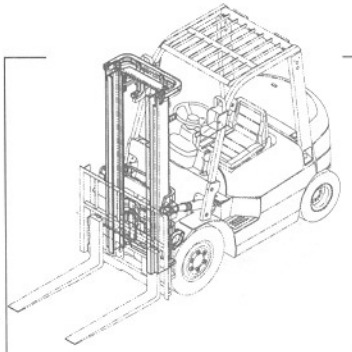

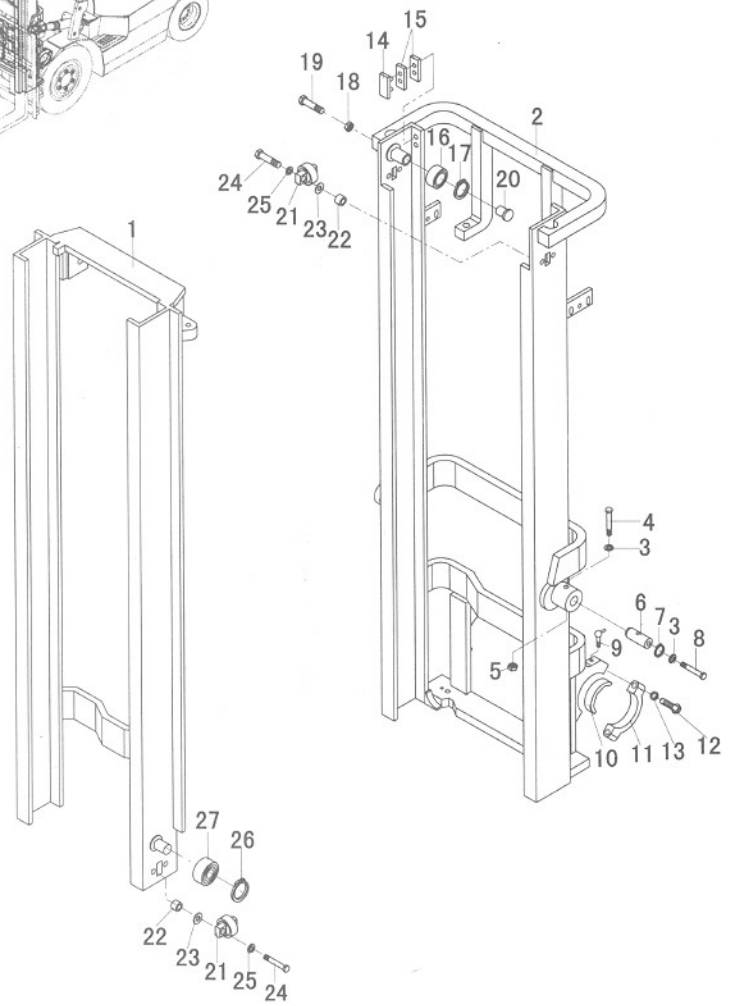

CPC,CPCD10,15,18
CPQ,CPQD10,15,18

序号 Item No	图号 Part No	版本 Edition	零部件名称 Description		件数 Q'ty	备注 Remark
01	HRD12C8303A	B.2	Inner master	内门架总成	1	
02	HRD12C8302A	B.4	Outer master	外门架总成	1	
03	B5050-00012	B.0	Washer,lock	垫圈12	4	GB93-87
04	01100-12080	B.0	Bolt	螺栓M12X25	2	
05	B4116-00012	B.0	Nut	螺母M12	2	GB6170-86
06	D10B8-02301	B.0	Pin	倾斜油缸销轴II	2	
07	27042-62661	B.0	Snap ring	挡圈	2	
08	B0330-12025	B.0	Bolt	螺栓M12X25	2	GB5783-86
09	Q700B01	B.1	Grease fitting	直通式滑脂嘴	2	ZBT33001.1-88
10	22518-30032	B.0	Bushing	轴衬	2	
11	24236-12632	D.1	Cap	支座盖	2	
12	B0230-14065	B.0	Bolt	螺栓M14X65	4	GB5782-86
13	B5050-00014	B.0	Washer,lock	垫圈14	4	GB93-87
14	20028-32001*G	B.0	Slipper	限位滑块	2	
15	20029-43231 $^{*2}_{*1}$	B.0	Shim	调整垫片	4组	
16	22198-22341	B.0	Side roller	侧滚轮	2	
17	B6150-00030	B.0	Snap ring	挡圈30	2	GB894.1-86
18	B4116-00010	B.0	Nut	螺母M10	2	GB6170-86
19	B8330-10035	B.0	Screw	螺钉M10X35	2	GB79-85
20	D10B8-03201	B.0	Slipper	滑块	2	
21	22018-30303G	B.0	Side roller	侧滚轮	4	
22	20019-32841	B.0	Spacer	垫块	8	
23	23308-22051 $^{*2}_{*1}$	B.0	Shim	调整垫片		
24	B0330-10045	B.0	Bolt	螺栓M10X45	8	GB5783-86
25	B5050-00010	B.0	Washer,lock	垫圈10	8	GB93-87
26	B6150-00040	B.0	Snap ring	挡圈40	2	GB894.1-86
27	Y30208-N	B.1	End roller	主滚轮	2	

https://truckmanualshub.com/

门架选用件表 Mast Optional Parts

起升高度 IFTING HEIGHT	外门架总成 OUTER MAST	内门架总成 INNER MAST	备 注 REMARK
M200	D12C8-30011A	D12C8-30411A	
225	-30021A	-30421A	
250	-30031A	-30431A	
270	-30041A	-30441A	
275	-30051A	-30451A	
300	-30001A	-30401A	标准 STD
325	-30061A	-30461A	
330	-30071A	-30471A	
350	-30081A	-30481A	
366	-30091A	-30491A	
370	-30101A	-30511A	
375	-30111A	-30521A	
400	-30121A	-30531A	
425	-30131A	-30541A	
450	-30141A	-30551A	
475	-30151A	-30561A	
500	-30161A	-30571A	
550	-30171A	-30581A	
600	-30181A	-30591A	

CPC,CPCD10,15,18
CPQ,CPQD10,15,18

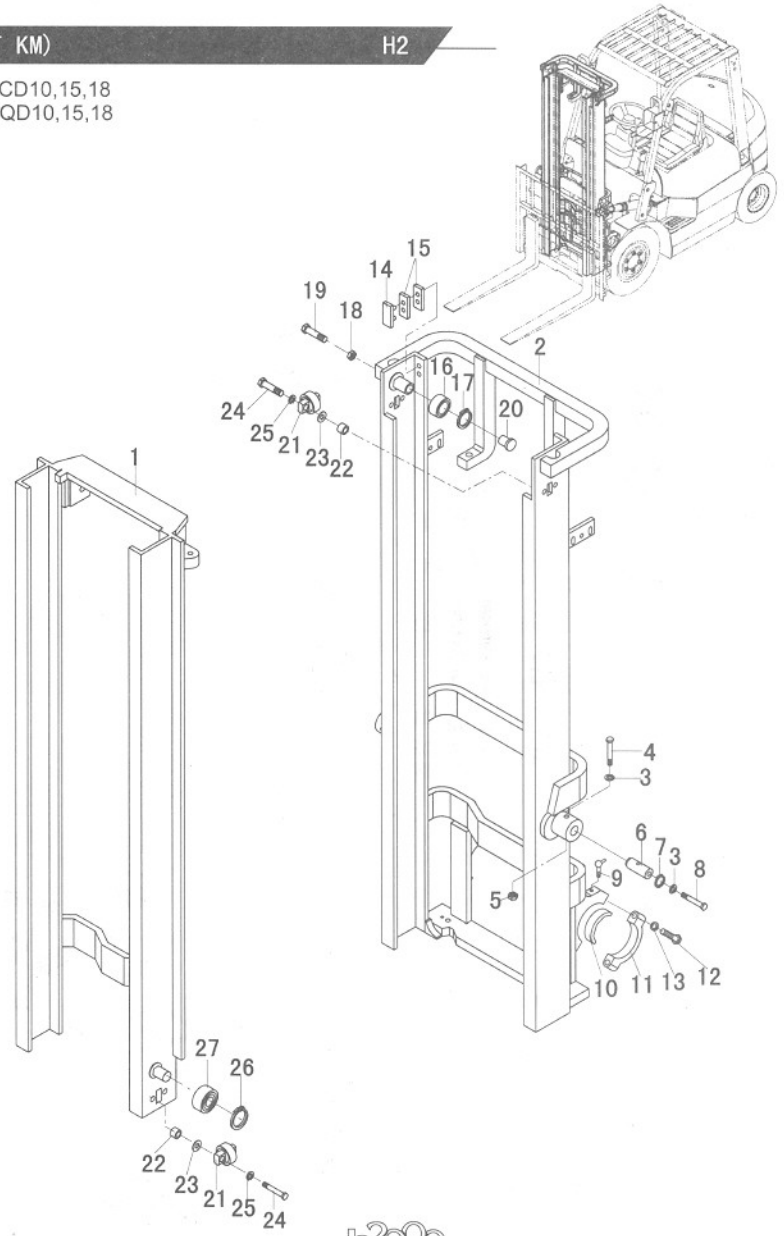

https://truckmanualshub.com/

起升油缸（基本型）/LIFT CYLINDER(NORMAL MAST KM)

图89/FIG89

CPC,CPCD10,15,18
CPQ,CPQD10,15,18

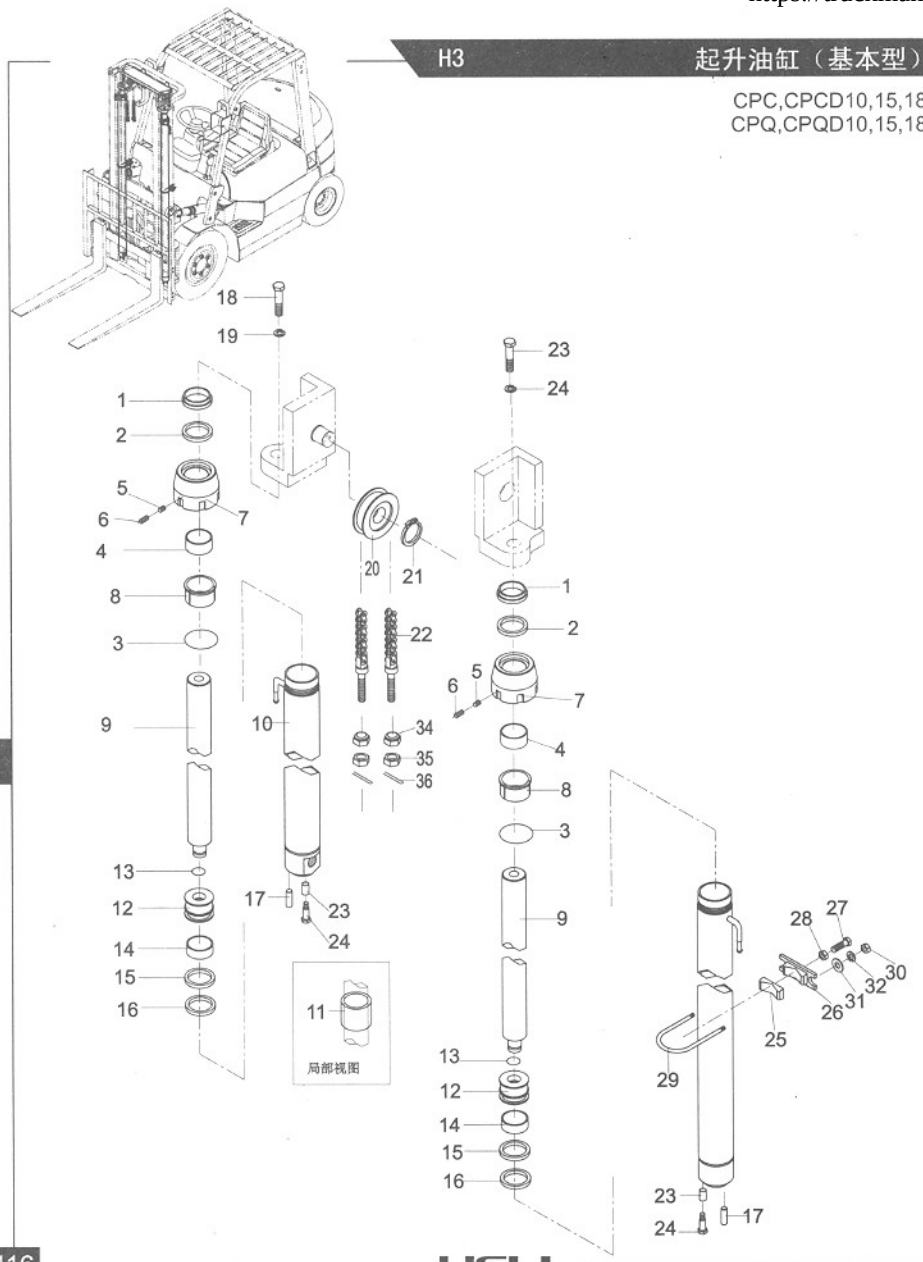

序号 Item No	图号 Part No	版本 Edition	零部件名称 Description		件数 Q'ty	备注 Remark
A	HRD12C8402	B.4	Lift cylinder(Inc.01-17)	起升油缸总成(包含01-17)	2	
01	HRD20A8508 D10B8-42321	B.1	Seal	防尘圈	2	
02	HRD20B8406 D10B8-42331	B.1	Packing	密封圈	2	
03	Z2113-03630	B.0	Bushing	钢背轴承3630	2	
04	Z6053-04752	B.0	O-ring	O形圈47.5X2.65	2	GB3452.1-92
05	D20B8-42341	B.1	Plug	塞子	4	
06	B1830-08008	B.0	Screw	螺钉M8X8	4	GB80-85
07	D12C8-42051	B.1	Cap	导向套	2	
08	D12C8-42041	B.1	Sleeve	衬套	2	
09	HRD12C8403	B.1	Cylinder	缸筒体	2	
10	HRD10B8405	B.0	Rod	活塞杆	2	
11	HRD20A8405 D10B8-42511	B.1	Spacer	调整套		
12	D12C8-42061	B.1	Piston	活塞	2	
13	D20B8-42381	B.1	Snap ring	钢丝挡圈	2	
14	HRD20A8409 D10B8-42521	B.1	Wearing	支承环	2	
15	HRD20A8509 D20A8-42541	B.1	Snap ring	挡片	2	
16	HRD20A8505 D10B8-42531	B.1	U-ring	U形密封圈	2	
17	B3130-10026	B.0	Pin	销B10X26	2	GB119-86
18	B0530-14050	B.0	Bolt	螺栓M14X1.5X50	2	GB5786-86
19	B5050-00014	B.0	Washer,lock	垫圈14	2	GB93-87
20	24239-44091	B.0	Sheave	链轮	2	
21	B6150-00040	B.0	Snap ring	弹性挡圈40	2	GB894.1-87
22	HRLH1223011-N	B.1	Chain(Inc.34-36)	链条总成(包含34-36)	2	
23	HRD20B8407 D20B8-42031	B.0	Sleeve	隔套	2	
24	B0530-12025	B.0	Bolt	螺栓M12X1.25X25	2	GB5786-86
25	D14F0-92041	B.0	Spacer	调整块	2	
26	D14F0-92051	B.0	Support	油缸支撑块	2	
27	B0530-12050	B.0	Bolt	螺栓M12X1.25X50	2	GB5786-86
28	B4223-00012	B.0	Nut	螺母M12X1.25	2	GB6171-86
29	HRD20B8408 D10B8-42811	B.2	U-bolt	U型螺栓	2	

https://truckmanualshub.com/

图89/FIG89 起升油缸（基本型）/LIFT CYLINDER(NORMAL MAST KM) H3

序号 Item No	图号 Part No	版本 Edition	零部件名称 Description		件数 Q'ty	备注 Remark
30	B4413-00010	B.0	Nut	螺母M10X1.25	4	GB6173-86
31	B5310-00010	B.0	Washer	垫圈10	4	GB97.1-85
32	B5050-00010	B.0	Washer,lock	垫圈10	4	GB93-87
33	D12C8-42071	B.1	Plate	垫片	3	
34	22118-40181	B.0	Nut	球面螺母	4	
35	B4230-00014	B.0	Nut	螺母M14X1.5	4	GB6171-86
36	B3010-03030	B.0	Pin	销3X30	4	GB91-86

CPC,CPCD10,15,18
CPQ,CPQD10,15,18

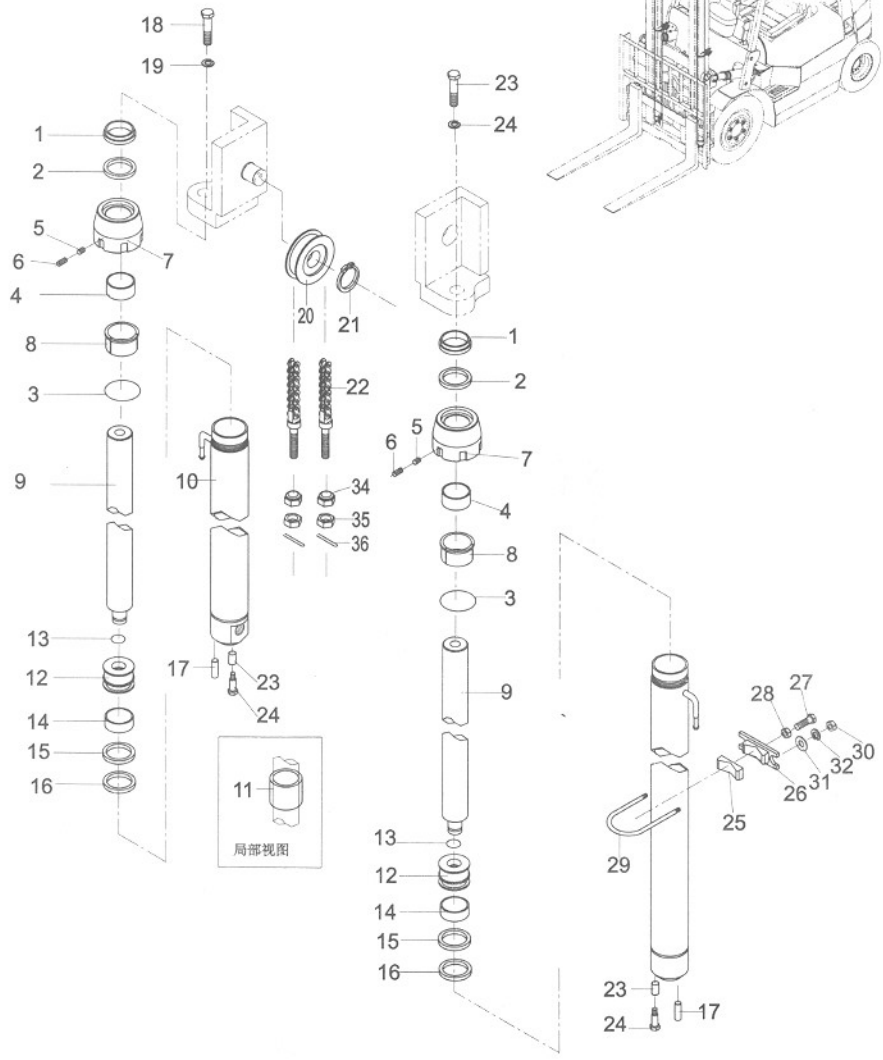

H

https://truckmanualshub.com/

起升油缸（基本型）/LIFT CYLINDER(NORMAL MAST KM)

图89/FIG89

CPC,CPCD10,15,18
CPQ,CPQD10,15,18

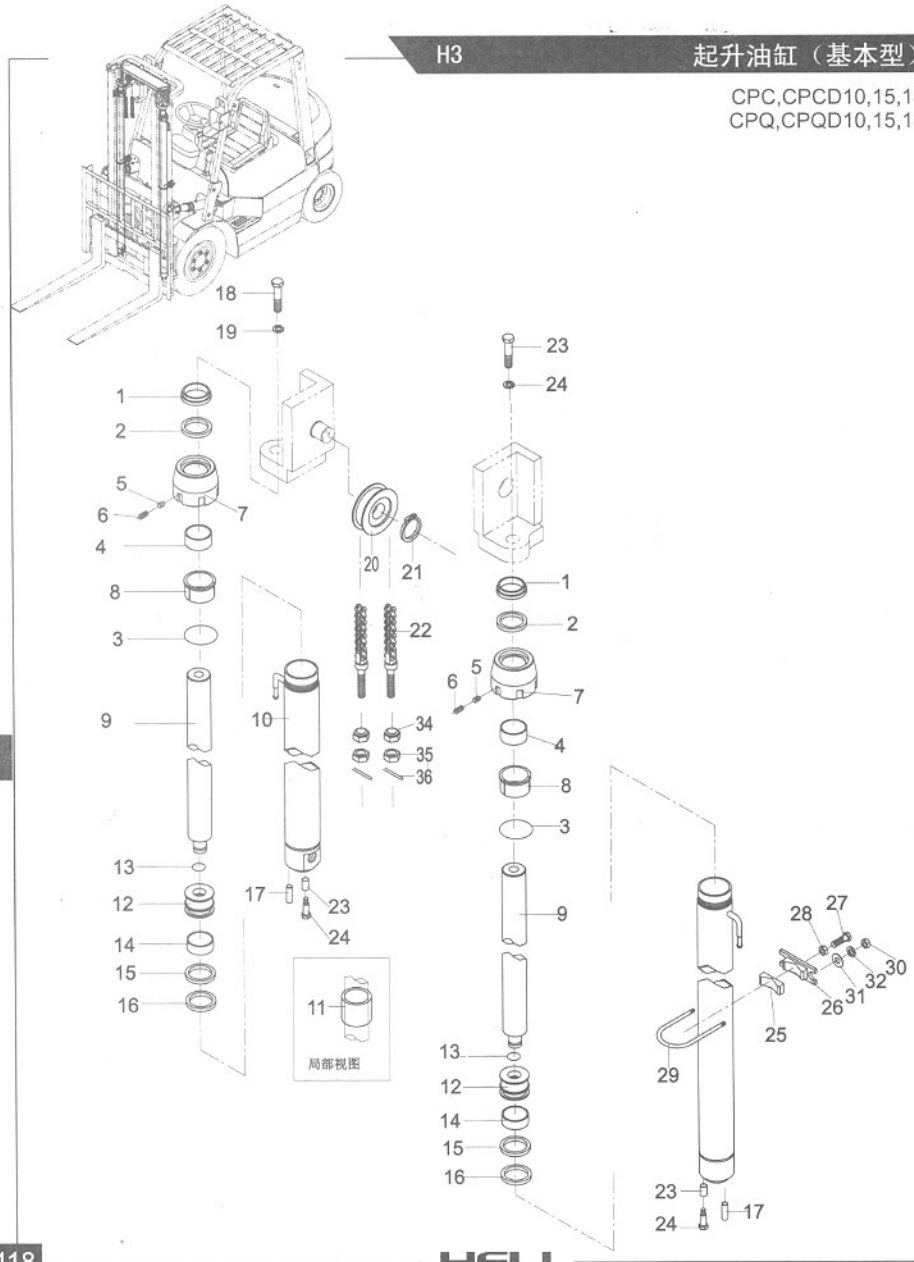

起升油缸选用件 OPTION TABLE FOR LIFT CYLINDER

起升高度 IFTING HEIGHT	起升油缸 LIFT CYL	缸体 LYL.BODY	活塞杆 Rid,piston	链条节数(N) Chain,leaf	调整套(个) Spacer(N)
M200	HRD12C8402 D12C8-40411	HRD12C8403 D12C8-40611	HRD10B8405 D12C8-42311	HRD10B8408 *73	
225	-40421	-40621	-42321	*79	
250	-40431	-40631	-42331	*85	
270	-40441	-40641	-42341	*91	
275	-40451	-40651	-42351	*91	
标准 STD 300	-40401	-40601	-42301	*99	
325	-40461	-40661	-42361	*105	
330	-40471	-40671	-42371	*107	
350	-40481	-40681	-42381	*113	
366	-40491	-40691	-42391	*117	
370	-40511	-40711	-42411	*117	
375	-40521	-40721	-42421	*117	
400	-40531	-40731	-42431	*127	1
425	-40541	-40741	-42441	*133	1
450	-40551	-40751	-42451	*139	1
475	-40561	-40761	-42461	*147	1
500	-40571	-40771	-42471	*153	1
550	-40581	-40781	-42481	*169	2
600	-40591	-40791	-42491	*183	2

https://truckmanualshub.com/

CPC,CPCD10,15,18
CPQ,CPQD10,15,18

序号 Item No	图号 Part No	版本 Edition	零部件名称 Description		件数 Q'ty	备注 Remark
A	HRD65E8501	B.3	Tilt cylinder	倾斜油缸	1	
1	HRD10B8507 D10B8-52111	B.1	Ear ring L.H.	耳环(左)	1	
-	HRD10B8507 D10B8-52011	B.1	Ear ring R.H.	耳环(右)	1	
2	23658-52401	B.1	Plug	塞子	1	
3	B1830-10010	B.0	Screw	螺钉M10X10	1	GB80-85
4	HRD65E8502	B.2	Spacer	调整轴套	1	见表 See optional parts
5	REF341310 24248-52341	D.1	Dust seal	防尘圈	1	
6	B6050-00047	B.0	Snap ring	挡圈47	2	GB893.1-86
7	D10B8-52051	B.1	Guide Sleeve	导向套	1	
8	24248-52351	B.0	Snap ring	挡圈	1	
9	REF340216 24248-52331	B.1	Snap ring	挡圈30x43x3	1	
10	REF340213 24248-52321	B.1	U-ring	U型密封圈30x43x10	1	
11	Z6053-06303	B.0	O-ring	O型密封圈63X3.55	1	GB3452.1-92
12	Z2133-03025	B.0	Bushing	钢背轴承3025	1	
13	D65E8-50201	B.1	Body,piston ass'y	活塞体	1	
14	HRD65E8503	B.2	Tube,cylinder ass'y	缸筒总成	1	
15	REF340214 22439-43711	B.0	U-ring	U型密封圈	2	
16	24248-52251	B.1	Wearing	支承环	1	
17	REF340270 63626-23071	B.0	Bushing	轴套	1	
18	Q700B01	B.1	Grease	直通式滑脂嘴	1	ZBT33001.1-88
19	HRH22A8309 H22A8-00201	B.6	Pin	倾斜油缸销轴	1	
20	D20B8-50211	B.0	Bushing	关节轴承	1	
21	B0230-14055	B.0	Bolt	螺栓M14X55	1	GB5782-86
22	B4123-00014	B.0	Nut	螺母M14	1	GB6170-86
23	B5050-00014	B.0	Washer,lock	垫圈14	1	GB93-87
24	24238-52121	B.1	Shim	垫片	2	选用 Option
25	D10B8-52061	B.0	Spacer	调整轴套	2	前3°/后6°,前3°/后3°
26	B5050-00010	B.0	Washer,lock	垫圈10	1	GB93-87
27	B0530-10020	B.0	Bolt	螺栓M10X1.25X20	1	GB5786-86

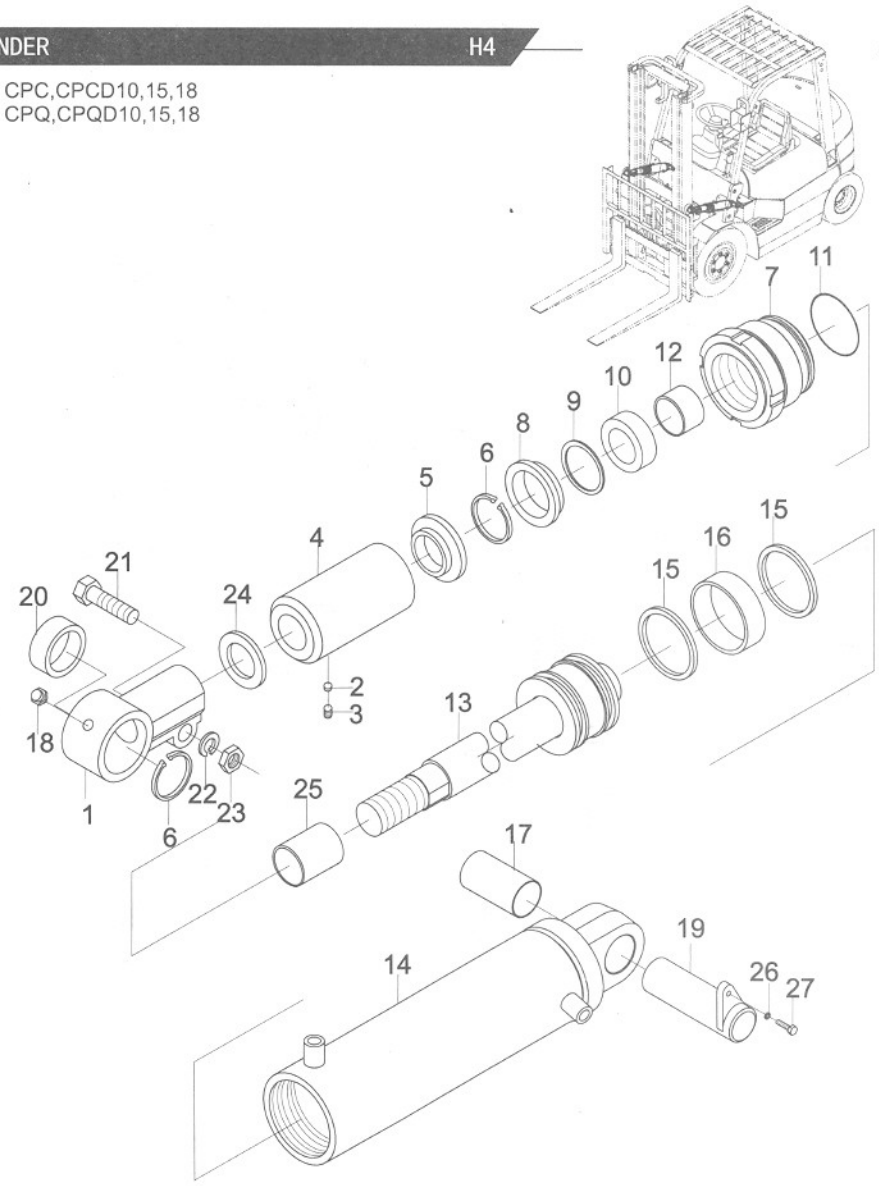

https://truckmanualshub.com/

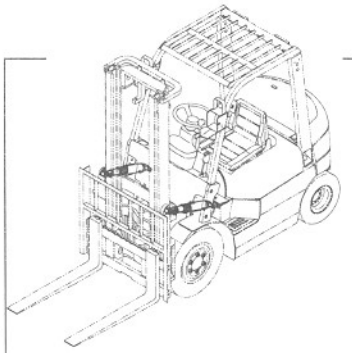

CPC,CPCD10,15,18
CPQ,CPQD10,15,18

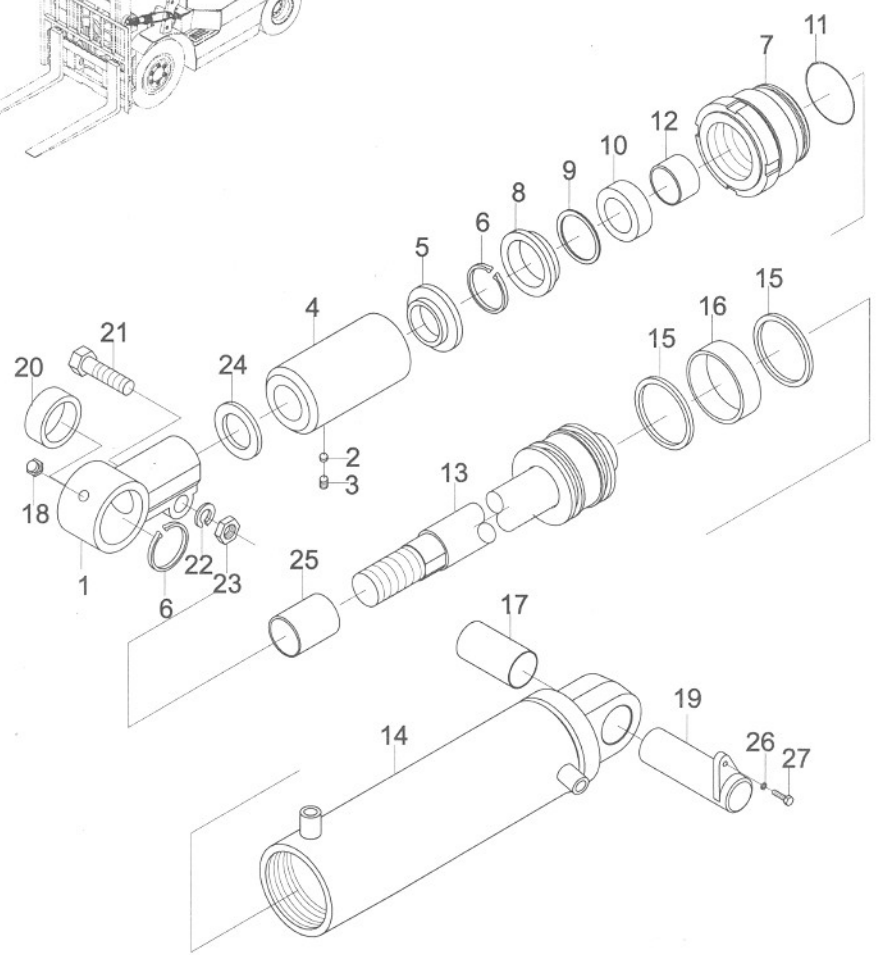

倾斜油缸选用表 TILT CYLINDER OPTIONAL PARTS

序号 Item No	A		件4
前/后倾角 Tilt angle	倾斜油缸（右） Tilt cylinder R.H.	倾斜油缸（左） Tilt cylinder L.H.	调整轴套 Spacer
6°~12°	D65E8-50011	D65E8-50001	
6°~6°	D65E8-50031	D65E8-50021	HRD65E8502 D65E8-52081
3°~6°	D65E8-50051	D65E8-50041	HRD65E8502 D65E8-52081
3°~3°	D65E8-50071	D65E8-50061	HRD65E8502 D65E8-52091
6°~10°	D65E8-50091	D65E8-50081	HRD65E8502 D65E8-52101
5°~10°	D65E8-50111	D65E8-50101	HRD65E8502 D65E8-52101

https://truckmanualshub.com/

图91/FIG91 护顶架/OVERHEAD GUARD J1

CPC,CPCD10,15,18
CPQ,CPQD10,15,18

序号 Item No	图号 Part No	版本 Edition	零部件名称 Description		件数 Q'ty	备注 Remark
01	H26D5-10201	B.1	Overhead guard	框架总成	1	
-	H26D5-10301	B.1	Overhead guard	框架总成	1	选用 Option
02	A22A5-10412G	B.1	Handle,grip	把手总成	1	
03	B8030-06020	B.0	Screw	螺钉M6X20	2	GB70-85
04	A22A5-10401	B.1	Guard,lamp F	前灯架总成	2	
05	B0330-08016	B.0	Bolt	螺栓M8X16	6	GB5783-86
06	B5050-00008	B.0	Washer,lock	垫圈8	6	GB93-87
07	A22A0-02011	D.1	Guard	倒车镜支架	2	
08	HRH24C5114 H24C5-12953	B.1	Cup	边管罩(左)	1	
09	H26D5-10251	B.5	Rear pipe L.H.	后支撑杆总成(左)	1	
-	H26D5-10341	B.3	Rear pipe L.H.	后支撑杆总成(左)	1	选用 Option
10	B4216-00012	B.0	Nut	螺母M12X1.25	8	GB6171-86
11	H26D5-10241	B.7	Rear pipe R.H.	后支撑杆总成(右)	1	除CPC(D)10-18-Ku外
-	H11U5-10101	B.2	Rear pipe R.H.	后支撑杆总成(右)	1	CPC(D)10-18-Ku
-	H26D5-10331	B.6	Rear pipe R.H.	后支撑杆总成(右)	1	选用 Option 除CPC(D)10-18-Ku外
-	H11U5-10201	B.2	Rear pipe R.H.	后支撑杆总成(右)	1	选用 Option CPC(D)10-18-Ku
12	B4116-00008	B.0	Bolt	螺母M8	2	GB6170-86
13	B5310-00012	B.0	Washer	垫圈12	8	GB97.1-85
14	B0530-12035	B.0	Bolt	螺栓M12X1.25X35	4	GB5786-86
15	B5050-00012	B.0	Washer,lock	垫圈12	12	GB93-87
16	H24C5-12922	B.1	Bolt	螺栓	4	
17	A22A5-12321	B.0	Washer	垫圈I	4	
18	A22A5-12181	B.1	Cover	进气罩	2	
19	B0330-08050	B.1	Bolt	螺栓M8X50	2	GB5783-86
20	HRH24C5114 H24C5-12913	B.1	Cup	边管罩(右)	1	
21	DK649A	B.1	Back-mirror	倒车镜	2	
22	B5410-00008	B.0	Washer	垫圈8	2	GB97.2-85

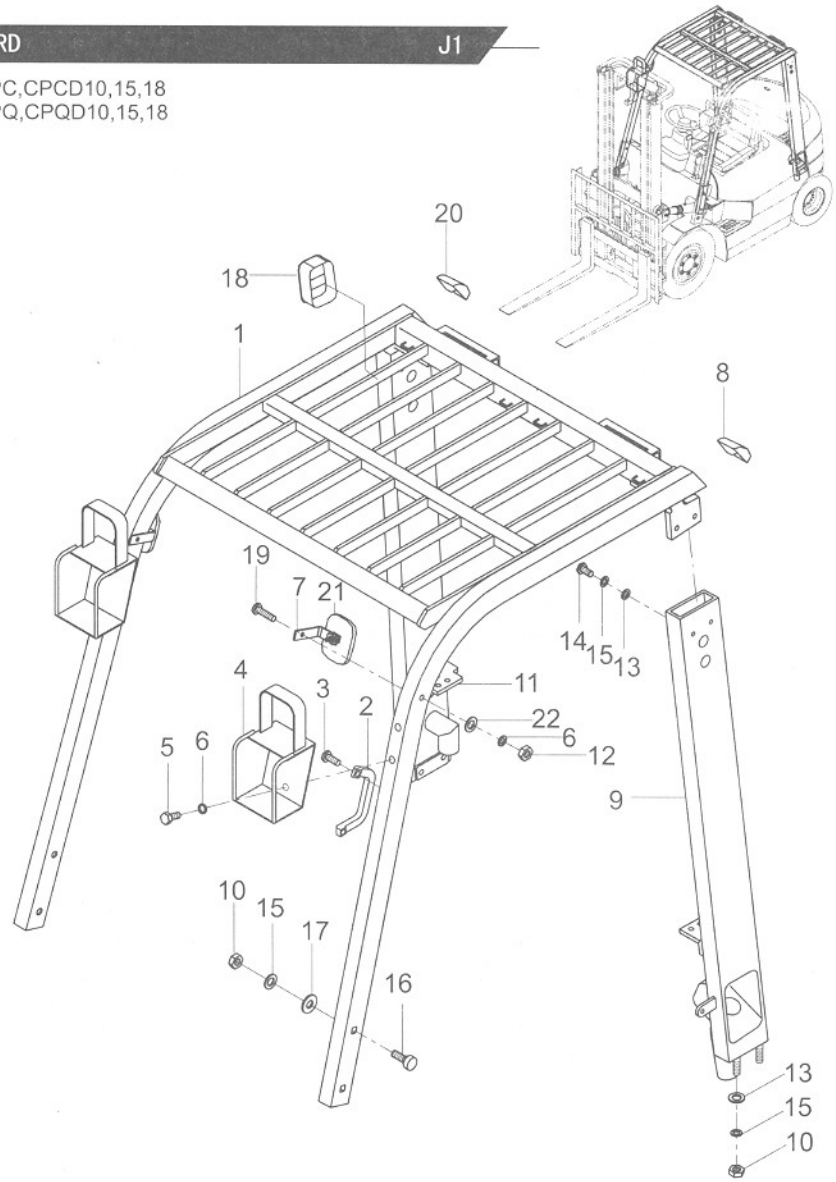

https://truckmanualshub.com/

标牌（国内）/DECAL(HOMELAND)

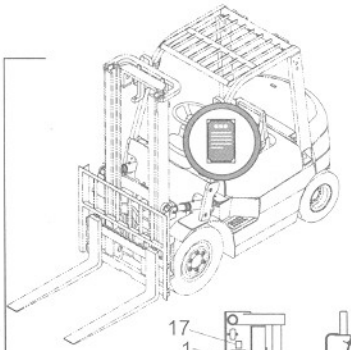

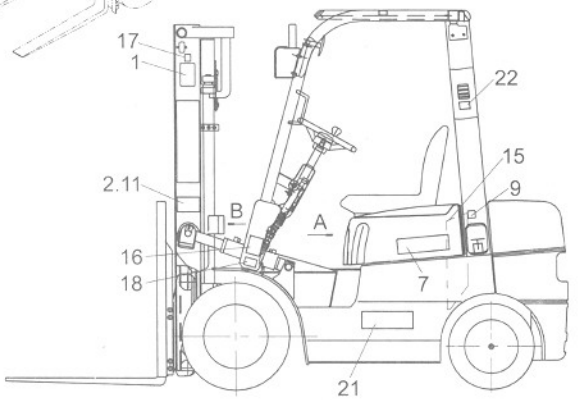

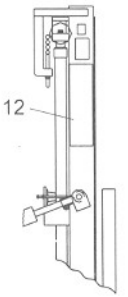

A向

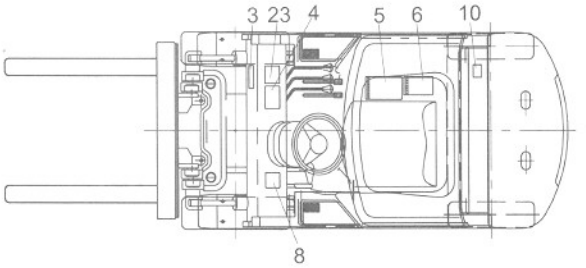

B向

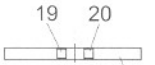

外门架中横梁

CPQ,CPQD10,15,18
CPC,CPCD10,15,18

序号 Item No	图号 Part No	版本 Edition	零部件名称 Description	件数 Qty	备注 Remark
01	6TY40-01-01	B.0	Decal,safety 安全标志标牌	2	
02	6TY10-00-81	B.1	Name plate 门架铭牌	1	
03	6TY40-02-01	B.0	Decal,lubrication chart 润滑系统图标牌	1	
04	6TY20-00-159	B.0	Decal,capacity chart 负荷曲线图标牌(1t)	1	1t
-	6TY20-00-160	B.0	Decal,capacity chart 负荷曲线图标牌(1.5t)	1	1.5t
-	6TY20-00-161	B.0	Decal,capacity chart 负荷曲线图标牌(1.8t)	1	1.8t
05	6TY40-03-01	B.0	Decal 使用须知标牌	1	
06	6TY40-12-01	B.0	Decal,caution 启动前检查要领	1	
07	6TY40-00-388	B.0	Decal,model 叉车型号标牌	2	1t
-	6TY40-00-389	B.0	Decal,model 叉车型号标牌	2	1.5t
-	6TY40-00-390	B.0	Decal,model 叉车型号标牌	2	1.8t
08	6TY40-13-01	B.0	Decal,praking brake adjust 停车制动调整	1	
09	6TY40-04-01	B.0	Decal,fuel 加燃油标牌	1	
10	6TY40-09-01	B.0	Decal,antifreeze liquid 加防冻液标牌	1	
11	B2180-03006	B.0	Rivet 铆钉3X6	8	GB827-86
12	6TY40-00-398	B.0	Decal HELI标牌	2	
13	6TY40-05-01	B.0	Decal,adding hydraulic oil 加液压油标牌	1	
14	6TY40-06-01	B.0	Decal,capacity 容量标牌	1	
15	6TY40-07-01	B.0	Decal,fan safety 风扇安全标牌	1	
16	6TY40-08-01	B.0	Decal,tyre safety 轮胎安全标牌	1	
17	6TY40-10-01	B.0	Decal,sling 起吊标牌	2	
18	6TY40-16-14	B.0	Decal,air pressure 轮胎气压	1	
19	6TY40-14-01	B.0	Decal,padlok mast space禁止进入门架后空间	1	
20	6TY40-15-01	B.0	Decal,notice thumb hand 注意伤手	1	
21	6TY40-11-01	B.0	Decal,HELI forklift truck 合力叉车标牌	2	
22	6TY40-34-01	B.0	Decal,strictly prohibit water 严禁冲水标牌	1	
23	6TY40-00-86	B.1	Name plate 叉式装卸车铭牌	1	

https://truckmanualshub.com/

图93/FIG93 标牌（出国）/DECAL(GO ABROAD) K2

CPC,CPCD10,15,18
CPQ,CPQD10,15,18

序号 Item No	图号 Part No	版本 Edition	零部件名称 Description	件数 Q'ty	备注 Remark
01	6TY40-01-02	B.0	Decal,safety 安全标志标牌	2	
02	6TY10-00-81	B.1	Name plate 门架铭牌	1	中英文对照
-	6TY10-00-88	B.1	Name plate 门架铭牌	1	全英文
-	6TY10-00-21	B.0	Name plate 叉式装卸车铭牌	1	
03	6TY40-02-02	B.0	Decal,lubrication chart 润滑系统图标牌	1	
04	6TY20-00-159	B.0	Decal,capacity chart 负荷曲线图标牌(1t)	1	1t 中英文对照
-	6TY20-00-160	B.0	Decal,capacity chart 负荷曲线图标牌(1.5t)	1	1.5t 中英文对照
-	6TY20-00-161	B.0	Decal,capacity chart 负荷曲线图标牌(1.8t)	1	1.8t 中英文对照
-	6TY20-00-162	B.0	Decal,capacity chart 负荷曲线图标牌(1t)	1	1t 中性包装
-	6TY20-00-163	B.0	Decal,capacity chart 负荷曲线图标牌(1.5t)	1	1.5t 中性包装
-	6TY20-00-164	B.0	Decal,capacity chart 负荷曲线图标牌(1.8t)	2	1.8t 中性包装
05	6TY40-03-02	B.0	Decal 使用须知标牌	2	
06	6TY40-12-02	B.0	Decal,caution 启动前检查要领	2	
07	6TY40-00-388	B.0	Decal,model 叉车型号标牌	1	1t
-	6TY40-00-389	B.0	Decal,model 叉车型号标牌	1	1.5t
-	6TY40-00-390	B.0	Decal,model 叉车型号标牌	1	1.8t
08	6TY40-13-02	B.0	Decal,praking brake adjust 停车制动调整	4	
09	6TY40-04-02	B.0	Decal,fuel 加燃油标牌	2	
10	6TY40-09-02	B.0	Decal,antifreeze liquid 加防冻液标牌	1	
11	B2180-03006	B.0	Rivet 铆钉3X6	8	GB827-86
12	6TY40-00-398	B.0	Decal HELI标牌	1	
13	6TY40-05-02	B.0	Decal,adding hydraulic oil 加液压油标牌	1	
14	6TY40-06-02	B.0	Decal,capacity 容量标牌	2	
15	6TY40-07-02	B.0	Decal,fan safety 风扇安全标牌	1	
16	6TY40-08-02	B.0	Decal,tyre safety 轮胎安全标牌	1	
17	6TY40-10-02	B.0	Decal,sling 起吊标牌	2	
18	6TY40-16-15	B.0	Decal,air pressure 轮胎气压	1	
19	6TY40-14-02	B.0	Decal,padlok mast space禁止进入门架后空间	1	
20	6TY40-15-02	B.0	Decal,notice thumb hand 注意伤手	1	
21	6TY40-34-02	B.1	Decal,strictly prohibit water 严禁冲水标牌	1	

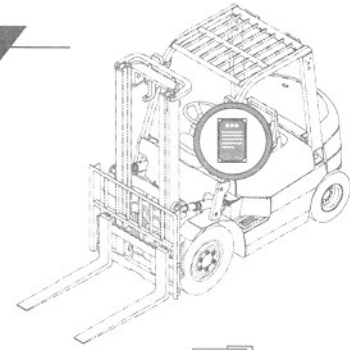

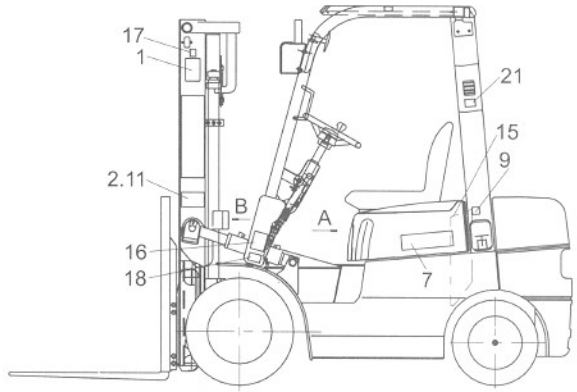

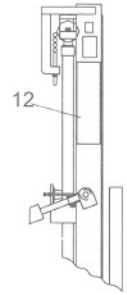

A 向

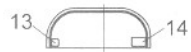

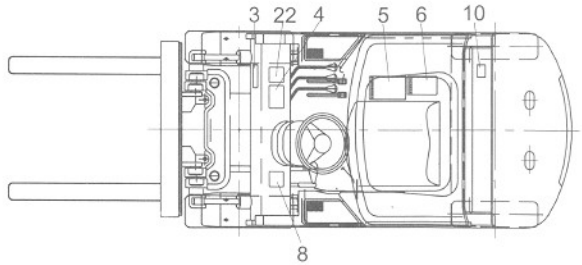

B向

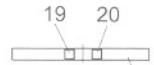

外门架中横梁

K

https://truckmanualshub.com/

HELI

安徽合力股份有限公司
ANHUI HELI CO., LTD.

地址：安徽 合肥 望江西路15号
电话：0551 3648005
传真：0551 3633431

http://www.heliforklift.com
E-mail: heli@helichina.com
邮编：230022

L29-6:2007