https://truckmanualshub.com/ 1

TRIMMER

HWT 550 TILT
HWT 600 WD

EDIZIONE 2009

- USE AND MAINTENANCE
  USO E MANUTENZIONE
  EMPLOI ET MAINTENANCE
  GEBRAUCHS- UND WARTUNGSANLEITUNG
  USO Y MANTENIMIENTO

- SPARE PARTS BOOKLET
  CATALOGO PARTI DI RICAMBIO
  PIÈCES DETACHÉES
  ERSATZTEIL-VERZEICHNIS
  CATALOGO PIEZAS DE REPUESTO

02194

INDEX / INDICE / CONTENU / INHALT / INDICE

GB

Safety rules ..... p. 2
Trimmer bush-cutter ..... p. 6
Technical specifications ..... p. 7
Instructions for use ..... p. 8
Troubleshooting ..... p. 9
Maintenance and lubrication ..... p. 10
Description of the controls ..... p. 31
Spare parts tables ..... p. 34
Noise level – vibration level ..... p. 45

I

Norme antinfortunistiche ..... p. 2
Decespugliatore a filo Trimmer ..... p. 11
Caratteristiche tecniche ..... p. 12
Istruzioni d'uso ..... p. 13
Possibili inconvenienti e loro rimedi ..... p. 14
Manutenzione e lubrificazione ..... p. 15
Descrizione dei comandi ..... p. 31
Tavole parti di ricambio ..... p. 34
Rumorosità – vibrazioni ..... p. 45

F

Règles de sécurité générale ..... p. 2
Débroussailleuse à fil Trimmer ..... p. 16
Caractéristiques techniques ..... p. 17
Mode d'emploi ..... p. 18
Inconvénients possibles et solutions ..... p. 19
Maintenance et lubrification ..... p. 20
Description des commandes ..... p. 31
Tables pièces détachées ..... p. 34
Bruit – vibrations ..... p. 45

D

Sicherheitsvorschriften ..... p. 2
Fadentrimmer ..... p. 21
Technische Daten ..... p. 22
Gebrauchsanleitung ..... p. 23
Mögliche Störungen und deren Behebung ..... p. 24
Wartung und Schmierung ..... p. 25
Beschreibung der Steuerungen ..... p. 31
Einzelteil Verzeichnis ..... p. 34
Geräuschemission - Vibrationen ..... p. 45

E

Normas de seguridad ..... p. 2
Desbrozador de hilo Trimmer ..... p. 26
Caracteristícas técnicas ..... p. 27
Instrucciónes de empleo ..... p. 28
Posibles inconvenientes y sus soluciónes ..... p. 29
Mantenimiento y lubricación ..... p. 30
Descripción mandos ..... p. 31
Piezas de repuesto ..... p. 34
Niveles del ruido - vibración ..... p. 45

SAFETY RULES

This symbol alongside messages and instructions in this manual and on the machine indicates a potential danger; care must be taken to ensure your own safety and that of anyone within the machine's range of operation.

NORME ANTINFORTUNISTICHE

Sulla macchina ed all'interno di questo manuale sono presenti scritte ed indicazioni accompagnate da questo segnale, stanno ad indicare la presenza di un potenziale pericolo per cui è opportuno utilizzare una particolare prudenza per la propria sicurezza e di quanti si possono trovare nel raggio di azione della macchina.

RÈGLES DE SÉCURITÉ GÉNÉRALE

Sur la machine et sur les pages de ce Manuel se trouvent des mises en garde et des indications accompagnées de ce signal; elles indiquent la présence d'un danger potentiel qui explique la nécessité d'être particulièrement prudent pour sauvegarder sa propre sécurité et la sécurité de tous ceux qui peuvent se trouver dans le rayon d'action de la machine.

SICHERHEITSVORSCHRIFTEN

Auf der Maschine und in diesem Handbuch finden Sie Beschriftungen und Hinweise mit dem hier abgebildeten Symbol. Sie weisen auf eine potentielle Gefahr hin, und Sie sollten besonders gefahrenbewusst vorgehen, um unnötige Risken für sich selbst und andere Personen, die sich im Aktionsbereich der Maschine befinden, auszuschließen.

NORMAS DE SEGURIDAD

En la máquina y dentro de este manual hay leyendas e indicaciones acompañadas por esta señal que indican la presencia de un peligro potencial o la necesidad de adoptar una prudencia mayor para la seguridad propia y de los que se encuentran en el radio de acción de la máquina.

NORMAS DE PRECAUÇAÕ CONTRA ACIDENTES

Na máquina e neste manual, estão presentes escritas e indicações acompanhadas por este sinal. Estas chamam a atenção do Operador para a presença de um risco potencial. Portanto, recomenda-se a máxima atenção para garantir a própria segurança e a de terceiros, que possam estar no raio de acção da máquina.

ΚΑΝΟΝΙΣΜΟΙ ΠΡΟΛΗΨΗΣ ΑΤΥΧΗΜΑΤΩΝ

Πάνω στο μηχάνημα και στο εσωτερικό του παρόντος εγχειριδίου, υπάρχουν μηνύματα και οδηγίες δίπλα στο σήμα αυτό που επισημαίνουν την ύπαρξη ενός πιθανού κινδύνου. Για το λόγο αυτό είναι ενδεδειγμένο να δώσετε μεγάλη προσοχή για την ασφάλεια τη δική σας και όσων μπορεί να βρεθούν στην ακτίνα δράσης του μηχανήματος.

BEWARE!!

This machine has been manufactured following the CEE rules.

GENERAL SECURITY RULES

ATTENZIONE!!

Questa macchina è costruita secondo le normative CEE ed è certificata col marchio CE

NORME DI CARATTERE GENERALE SULLA SICUREZZA

ATTENTION!!

Cette machine est fabriquée selon les directives europeénnes CEE et est certifiée par le label CE

RÈGLES GÉNÉRALES DE SECURITÉ

VORSICHT!!

Diese Maschine folgt den CEE Regeln und hat das CE Zeichen.

ALLGEMEINE SICHERHEITSREGELN

¡¡ATENCION!!

Esta máquina se ha fabricado según las normas CEE y se ha certificado con la marca CE

NORMAS DE CARACTER GENERAL SOBRE LA SEGURIDAD

ATENÇÃO!

Esta máquina foi construída em conformidade com as normas CEE e está cerfiticada com a marca CE

NORMAS DE CARÁCTER GERAL ACERCA DA SEGURANÇA

ΠΡΟΣΟΧΗ!

ΑΥΤΟ ΤΟ ΜΗΧΑΝΗΜΑ ΕΙΝΑΙ ΚΑΤΑΣΚΕΥΑΣΜΕΝΟ ΣΥΜΦΩΝΑ ΜΕ ΤΟΥΣ ΚΑΝΟΝΙΣΜΟΥΣ ΤΗΣ ΕΟΚ ΚΑΙ ΕΙΝΑΙ ΠΙΣΤΟΠΟΙΗΜΕΝΟ ΜΕ ΤΟ ΣΗΜΑ CE

ΚΑΝΟΝΙΣΜΟΙ ΓΕΝΙΚΟΥ ΧΑΡΑΚΤΗΡΑ ΠΑΝΩ ΣΤΗΝ ΑΣΦΑΛΕΙΑ

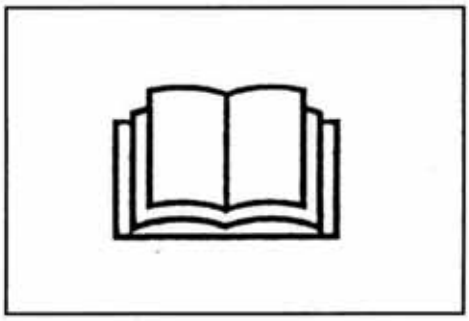

Read the manual before starting up and moving the machine.

Leggere questo manuale prima di avviare e mettere in movimento la macchina.

Lire ce livret avec attention avant de mettre en marche le moteur et de faire démarrer la machine.

Vor der Inbetriebnahme der Maschine dieses Handbuch sorgfältig durchlesen.

Leer este manual, antes de encender y poner en movimiento la maquina.

Leia atentamente este manual antes de accionar e pôr a máquina em movimento.

Διαβάστε το παρόν εγχειρίδιο πριν βάλετε εμπρός και λειτουργήσετε το μηχάνημα.

Take special care not to touch hot parts of the engine.

Prestate particolare attenzione a non entrare in contatto con parti surriscaldate del motore.

Veiller tout particulièrement à ne pas toucher des éléments surchauffés du moteur.

Achtung - keine heißen Motorteile berühren!

No tocar partes recalentadas del motor.

Tome muito cuidado para não entrar em contacto com as partes aquecidas do motor.

Προσέξτε ώστε να μην έρθετε σε επαφή με τα καυτά τμήματα του κινητήρα.

https://truckmanualshub.com/ 5

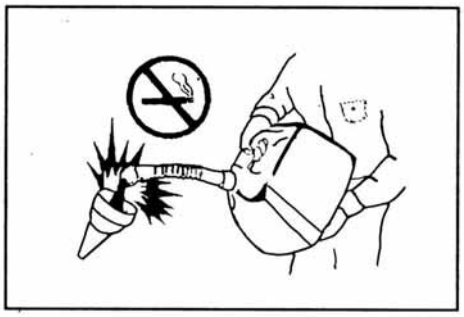

Handle fuel with care, it is highly flammable: Do not refuel machine while smoking, when machine is near an open flame or sparks, or when engine is running. Stop engine.

Maneggiare il carburante con cura, è altamente infiammabile; non fate rifornimento mentre fumate, o vicino a fiamme o scintille, o quando il motore è acceso.

Manier avec soin l'essence c'est très inflammable ne pas remplir le résevoir si vous êtes en train de fumer ou pendant que la machine est près du feu ou d'étincelles ou encore pendant que la machine travaille. Arrêter le moteur.

Treibstoff vorsichtig handhaben, da er sehr entzündbar ist: nicht rauchen beim tanken, oder wenn die Maschinen neben Flammen und Funken ist, oder wenn der Motor läuft. Immer den Motor abschalten.

Manejar el combustible con cuidado porque es sumamente inflamable; no repostar mientras se fuma o cerca de llamas o chispas, o cuando el motor está encendido.

Manuseie o carburante com cuidado, pois este é altamente inflamável; não fume durante o abastecimento da máquina ou enquanto o motor estiver ligado, não o aproximando de chamas ou de faíscas.

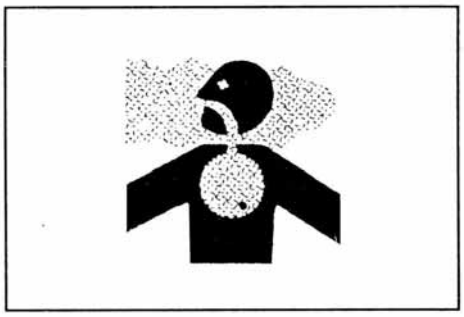

Engine exhaust fumes can cause sickness or death. If it is necessary to run an engine in an enclosed area, use an exhaust pipe extension to remove the fumes. Always try to work in a well ventilated area.

I gas di scarico possono causare malanni o morte. Se è necessario mettere in moto un motore in uno spazio chiuso, usare una prolunga tubo di scarico per far uscire il fumo. Lavorare in una zona ben ventilata.

L'exhalation des gaz d'échappement peut causer une intoxication ou provoquer la mort. S'il est vraiment nécessaire d'activer le moteur à l'intérieur, appliquer au tuyau d'échappement un autre tuyau extensible pour permettre la sortie des gaz. Travailler de préférence en plein air.

Auspuffgase können Übelkeit, Ohnmacht oder sogar den Tod zur Folge haben. Muss der Motor in einem geschlossenen Raum laufen gelassen werden, sind die Abgase über eine Auspuffverlängerung abzuleiten. Sofern möglich, immer im Freien oder an einem gut belüfteten Ort arbeiten.

Los gases de escape pueden provocar enfermedades o muerte. De ser necesario poner en marcha un motor en un espacio cerrado, usar una prolongación del tubo de escape para que el humo salga al exterior. Trabajar en una zona bien ventilada.

Os gases de escape podem causar danos ou morte. Caso seja necessário fazer com que o motor funcione num espaço fechado, utilize uma extensão para o tubo de escape para que os fumos sejam expulsos para o exterior. Trabalhe numa área bem ventilada.

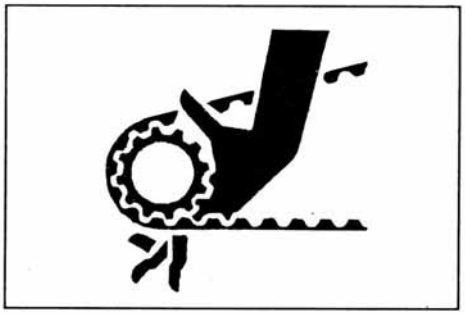

Caution! Never touch moving pulleys or belts. They can be very dangerous. Never carry out maintenance with engine running.

Attenzione! Non toccare mai pulegge o cinghie in movimento, creano gravi danni alla persona. Non fare manutenzione col motore in moto.

Attention! Ne jamais toucher les poulies ou les courroies en mouvement; elles peuvent provoquer des accidents aux personnes. Ne pas effectuer l'entretien quand le moteur est en marche.

Vorsicht! Keine laufenden Riemenscheiben oder Treibriemen berühren Verletzungsgefahr! Niemals Wartungsarbeiten bei laufendem Motor durchführen.

¡Atención! No tocar jamás poleas o correas en movimiento, porque pueden crear graves daños a la persona. No efectuar el mantenimiento con el motor en marcha.

Atenção! Nunca toque nas polias ou correias em movimento devido ao alto risco de ferimentos. Nunca faça a manutenção da máquina com o motor ligado.

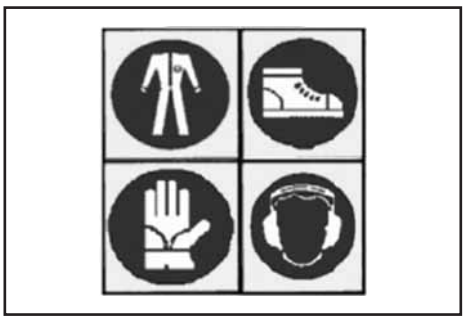

Before using the machine, it is mandatory to put on the appropriate individual safety devices: body protection, protection gloves, security shoes, ear protection.

Prima di utilizzare la macchina, è obbligatorio indossare gli appositi dispositivi di sicurezza individuali: protezione del corpo, guanti di protezione, calzature di sicurezza, protezione dell'udito.

Avant d'utiliser la machine, il est obligatoire de mettre les dispositifs individuels de sécurité appropriés: protection du corps, gants de protection, chaussures de sécurité, protection de l'ouïe.

Vor dem Gebrauch der Maschine ist es vorgeschrieben, die geeignete persönlichen Schutzkleidung anzuziehen: Körperschutz, Schutzhandschuhe, Sicherheitsschuhe, Gehörschutz.

Antes de utilizar la máquina es obligatorio ponerse los dispositivos individuales de seguridad apropiados: protección del cuerpo, guantes de protección, calzado de seguridad, protección del oído.

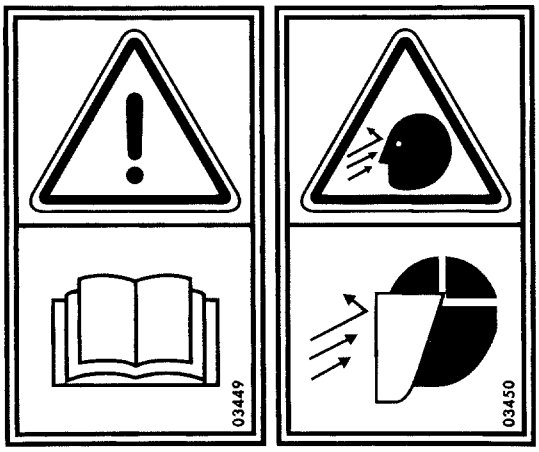

Sharp equipment. Keep hands and feet well away. Never clean the implement with the engine running.

Organo tagliente. Tenere lontano piedi e mani. Non pulire l'attrezzo con il motore in moto.

Organe tranchant. Ne pas approcher les mains et les pieds. Ne pas nettoyer l'outil lorsque le moteur est activé.

Schneidende Klinge. Hände und Füße fernhalten. Niemals bei laufendem Motor reinigen.

¡Peligro! Órgano cortante. Mantener lejos los pies y las manos. No limpiar la herramienta con el motor en marcha.

Perigo! Órgão afiado. Mantenha as mãos e os pés afastados. Não limpe o equipamento com o motor em movimento.

Αιχμηρό όργανο. Προφυλάξτε τα πάνω και κάτω άκρα. Μην καθαρίζετε το εργαλείο με τον κινητήρα σε λειτουργία.

CAUTION! Never use the Trimmer on gravel or other loose materials which may be flung out by the centrifugal force of the strings, creating serious danger. Keep people at least 15 metres away.
The operator must wear a protective face mask.

ATTENZIONE! Non lavorare col Trimmer sopra alla ghiaia o corpi estranei che possono essere centrifugati dai fili, risultando molto pericolosi; tenere lontano le persone minimo 15 metri. L'operatore deve indossare tassativamente la maschera di protezione per il viso.

ATTENTION! Ne pas travailler avec la débroussailleuse Trimmer sur le gravier ou sur d'autres éléments qui peuvent être centrifugés par les fils et devenir très dangereux; les personnes ne doivent pas s'approcher à moins de 15 mètres.
L'opérateur doit avoir obligatoirement une visière de protection sur le visage.

ACHTUNG! Verwenden Sie den Trimmer keinesfalls zum Arbeiten auf Kies oder Fremdkörpern, die von den Fäden herausgeschleudert werden und damit äußerst gefährlich sein könnten. Halten Sie sich in einem Abstand von mindestens 15 Metern zu Personen auf.
Der Bediener muß unbedingt eine Schutzmaske für das Gesicht tragen.

¡ATENCION! No utilizar el Trimmer sobre la grava o en presencia de cuerpos extraños que puedan ser centrifugados por los hilos, resultando así sumamente peligrosos. Mantenerse a una distancia mínima de 15 metros de otras personas.
El operador debe llevar taxativamente la máscara de protección para el rostro.

ATENÇÃO! Não usar a Trimmer em cima de brita ou de corpos estranhos que possam ser centrifugados pelos fios, tornando-se assim muito perigosos; manter as pessoas a mais de 15 metros da máquina.
O operador é obrigado a usar uma máscara que lhe proteja a cara.

ΠΡΟΣΟΧΗ! Μην εργάζεστε με το Trimmer πάνω από χαλίκι ή ξένα σώματα που μπορούν να εκσφενδονιστούν από τη μεσινέζα και να γίνουν πολύ επικίνδυνα. Μην αφήνετε τρίτους να πλησιάσουν περισσότερο από 15 μέτρα.
Ο χειριστής πρέπει να χρησιμοποιεί υποχρεωτικά μάσκα προστασίας για το πρόσωπο.

TRIMMER BUSH-CUTTER

Dear Customer,
Thank you for choosing our TRIMMER; we are sure that your new machine's performance will meet your requirements in full.
To ensure optimum service and maintenance of your machine's qualities over time, read this manual carefully and follow its instructions. This will give you the best results and protect your investment.
Please keep this manual, which must always accompany the machine.

CAUTION! ***Before starting the engine, read this carefully.***

The following warnings are very important in ensuring safety!

SAFETY REGULATIONS

Caution is your main weapon in preventing accidents!
We urge you to read the following regulations for use of the machine carefully before starting work.
Improper use of the machine and its equipment may cause damage; to reduce this risk, comply with the necessary precautions listed below:

1. Read the whole of this manual before starting the machine or putting it in motion.
2. Pay special attention to the safety warnings and labels applied around the bush-cutter.
3. Rotation of the bush-cutter strings is extremely dangerous, **never place hands or feet under the bush-cutter.**
4. Before other people are allowed to use the machine they must first be informed about the safety regulations and how to use the bush-cutter.

CAUTION!!!

5. Check the terrain before starting to cut the grass, and remove any loose materials which may be flung to some distance and put the operator and other people at risk.
6. **People or animals must stay at a distance of at least 15 metres.**
   Stones may be flung out by centrifugal force causing injury or damage; they may hit the operator who absolutely must wear appropriate working clothing: **overalls, gloves, heavy footwear, protective mask for the face, cap and use an helmet or hear-set for noise protection.**
   If you are working close to or beside a road, watch out for passing people and cars.
7. If the ground is uneven, cut in the highest position to reduce the risk that any loose materials concealed beneath the grass may be flung some distance away.
8. Never tamper with or deactivate the safety devices and guards.
9. Never carry out any type of adjustment or cleaning with the engine running.
10. Never have the machine checked by anyone while you are in the operating position with the engine running.
11. The user is always responsible for damage caused to third parties.
12. All improper use causes the warranty to become null and void and relieves the manufacturer of all liability.
13. Always use original spare parts.

TRIMMER HWT 550 TILT

STRING BUSH-CUTTER

Technical specifications

ENGINE: HONDA GCV 160 OHC.
STARTER: recoil starter.
CUTTING HEIGHT: 0-20-35-50 mm.
CUTTING HEAD: 6° laterally reclining, (3 positions: right, left and central).
CUTTING WIDTH: 600 mm.
WHEELS: 16” fitted on bearings.
WHEELS AXLE: adjustable.
WEIGHT: 43 kg.

TRIMMER HWT 600 WD

STRING BUSH-CUTTER

Technical specifications

ENGINE: HONDA GCV 160 OHC, 4-stroke petrol.
STARTER: recoil starter.
GEARBOX: mechanical one-speed.
CLUTCH: oil-immersed, multi-plate type.
SPEED: 3 km/h.
CUTTING HEIGHT: 0-20-35-50 mm.
CUTTING WIDTH: 600 mm
WHEELS: 16’’ driving.
AXLE WHEELS: fixed.
WEIGHT: 42 kg.

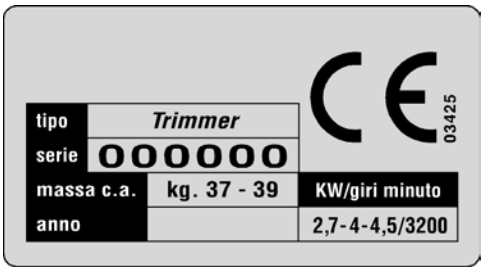

INSTRUCTIONS FOR USE

PUTTING THE MACHINE INTO SERVICE

In order to put the machine into service, follow these instructions:

1. Check that the machine has not been damaged during transport.
2. Fit the two wheels and fix them with the two bushings.
3. Fit the front grass protection.
4. Fit the handlebars.
5. In the 550 TILT version, fit the cutting head inclination control rod.
6. Pour in engine oil (see engine manual).
7. Fill up the petrol tank.

Before starting the engine always check:

– The engine oil levels: the level cap is on the top casing (fig. 4), the oil level must be between the two rims.
– That all nuts and bolts are firmly tightened.
– That all levers are in neutral position.
– That the air filter is clean.
– Fill the tank with fuel using a funnel with a very fine filter.

Once the engine has started, release the choke and accelerate gradually.
Allow the engine to warm up for a few minutes before starting work.

STARTING THE ENGINE

Turn on the fuel tap and set the throttle lever in the mid position, and if the engine is cold, operate the choke on the carburettor (follow the instructions in the engine manual).
Pull the pull-start handle slowly until resistance is felt, then give a sharp pull: in all cases, follow the instructions in the engine manual (fig. 1 - ref. 3).

STARTING WORK

Bring the engine to the maximum rpm. Make sure there is no one in the vicinity of the cutting area, engage the string rotation lever and start work (fig. 1 N° 2).
The model HWT 550 TILT does not have a wheel drive system and is push-type, while model HWT 600 WD is self-propelled. To engage the wheel drive, use lever N° 9 fig. 2; the bush-cutter stops when the lever is released. In the 550 TILT version it is possible to recline the cutting head on the right or on the left, in order to have a ground-shaving cutting.

CHANGING THE STRING

CAUTION! **Never replace the string with the engine running.**
If the cutting string is worn, it must be replaced; use original strings with square section 3x3, length 530 mm.
If the engine labours, shorten the strings slightly. To change, proceed as follows:

1. Tie the string in the centre as shown in fig. 6;
2. Insert the 2 strings from the inside (fig. 7). CAUTION: do not fit the strings at different heights, as the engine will labour and cutting quality will be poor.

ADJUSTING THE CUTTING HEIGHT

To adjust the cutting height, insert the strings in the holes at the various heights (fig.8 pos. A-B-C-D).
In position D the string is flush with the ground; this is the ideal position for removing weeds from paving stones. If the ground is very uneven, set the strings in the highest position.
To set the string plate in positions C and D, adjust the M8 screw, fig. 11, (tighten the screw firmly to 2.5 kg F.m).

ROTATING THE WHEEL AXLE FOR SIDEWAYS TILT MOD. HWT 550 TILT

Model HWT 550 TILT has 3 working positions: central, right or left.
The sideways shift is very useful for working close to walls or pavements.
To set the angle, proceed as follows:

– Raise the wheel slightly above the ground, press the positioning pedal down with a foot and move the wheels (fig. 3 N° 7).

FINISHING WORK

When work is over, to stop the engine move the throttle lever (fig. 1 N. 1) to the stop limit position (fig. 1/B) and turn off the fuel tap.

TROUBLESHOOTING

The following is a list of small problems which may arise during use of the TRIMMER bush cutter, which the customer is able to set right unaided:

1. If the engine does not start: proceeding in the order given below, check:

– That the fuel tank is at least half full;
– That the fuel tap is turned on;
– That the choke is engaged (if the engine is cold);
– That fuel is reaching the carburettor;
– That the vent hole on the tank cap is not blocked;
– That the carburettor nozzles are clean. To check them, unscrew them and clean them with an air jet if dirty;
– That the plug is providing a spark. To check this, remove the plug, reconnect it to the power supply cable, rest the metal part on an electrical ground and turn the engine pulley as if to start it. If no spark is seen between the two electrodes, try checking the plug cable connections and if power is still not received, replace the plug. If the new plug still fails to work, the problem is in the electrical system, and you should contact your nearest service centre or a specialist workshop.

2. When the lever is engaged the string cup does not turn:

– Adjust the string register (fig. 1 N° 4);
– Make sure that the belt has not come out of its seat on the pulley.

3. The machine does not cut well:

– Make sure that the cutting diameter is at least 300 mm; if it is less than this, replace the strings with new ones;
– The belt may be slipping: in this case, the clutch wire register can be adjusted or the engine can be moved back a few millimetres by undoing the three screws on the engine connection flange.

4. The cup keeps turning even when the lever is disengaged:

– Check that the blade brake is working; in this case, undo the M5 nut on the end of the tie-rod (fig. 9) until the pad is touching the surfaces of the driven pulley groove.
– Make sure that material has not accumulated on the brake pad, preventing it from operating;
– The belt may be too tight: undo the clutch cable register (fig. 1 N° 4). If this is not enough, undo the 3 screws on the engine flange and move it forward a few millimetres.

5. For HWT 600 WD only:

– If the travel lever is engaged, but the machine does not move or moves with difficulty, adjust the belt stretcher cable register (fig. 2 N° 10).

LONG LAY-OFFS

If the machine is to be out of use for a lengthy period, the following precautions should be adopted:

– Drain off the fuel;
– Drain off the engine oil;
– Clean the engine and the bush-cutter thoroughly;
– To prevent problems in the carburettor, use the preservative additive for unleaded petrol.

MAINTENANCE AND LUBRICATION

Effective maintenance and correct lubrication help to keep the bush-cutter always in perfect working order.

4-STROKE ENGINE – For lubrication procedures, follow the instructions provided in the engine manual. As a general guide, the oil level should be checked every 4 working hours and changed every 50 hours. Always use SAE 10W30 oil.
For the air filter, check the cartridge every 8 hours or even more often if the environment is very dusty. Do not clean the cartridge with air jets; if blocked, it must be replaced (fig. 5).
Check periodically that the fins of the cylinder head and cylinder are not blocked; remove the relative guards and follow the instructions in the engine manual.

USEFUL HINTS FOR GOOD PERFORMANCE:

1. Never leave the machine in the rain.
2. Never strain the engine too much; excessive smoke from the exhaust pipe means it is labouring; slow down.
3. Clean the air intake filter frequently;
4. **Remove any grass deposits from the engine ventilation grille;**
5. Square-section strings or other sections with sharp edges should be used; cutting requires less effort.
6. If the engine starts to labour, use shorter strings.

SPARE PARTS WHICH SHOULD BE KEPT TO HAND

- Cutting head strings, length 53 cm;
- 2 cutting head engagement cables;
- 2 travel cables (for HWT 600 WD only).

HOW TO ORDER SPARE PARTS

Contact our parts centres located in every area; always state the machine’s serial number and the code number of the piece to be replaced.

IMPLEMENTS

GRASS-SCREEN PROTECTION

This protection (fig. 10) is advised for the grass removal in the streets or avenues edges, in order to avoid the grass to be thrown away.

https://truckmanualshub.com/ 12

DECESPUGLIATORE A FILO TRIMMER

Gentile Cliente,
nel ringraziarLa per la fiducia e la preferenza accordata al nostro TRIMMER, confidiamo che l'uso di questo Suo nuovo decespugliatore risponda pienamente alle Sue esigenze.
Per l'impiego ottimale e per la sua manutenzione nel tempo, La preghiamo di leggere attentamente e seguire scrupolosamente le indicazioni di questo libretto; ciò Le consentirà di ottenere i massimi risultati e salvaguardare la Sua spesa.
La preghiamo di conservare questo libretto, che dovrà sempre accompagnare la macchina.

ATTENZIONE! ***Prima di avviare il motore leggere attentamente*.**

Le seguenti avvertenze sono importanti per la sicurezza!

NORME ANTINFORTUNISTICHE

La prudenza è l'arma principale nella prevenzione degli incidenti!
La preghiamo vivamente di leggere con attenzione le seguenti avvertenze nell'uso della macchina, prima ancora di iniziare il lavoro.
L'uso improprio della macchina e il suo equipaggiamento può risultare dannoso. Per ridurre queste possibilità osservare le precauzioni necessarie di seguito riportate:

1. Leggere questo manuale interamente, prima di accendere e mettere in movimento il decespugliatore.
2. Prestare particolare attenzione alle ammonizioni e alle etichette di sicurezza attorno al decespugliatore.
3. La rotazione dei fili del decespugliatore è altamente pericolosa, **non mettere mai le mani o i piedi sotto al decespugliatore.**
4. Prima di fare lavorare con la macchina altre persone bisogna mettere al corrente delle norme di sicurezza e di come si usa il decespugliatore.

ATTENZIONE!!!

5. Controllare il terreno prima di procedere al taglio dell'erba, rimuovere eventuali corpi estranei che possono essere scagliati lontano e quindi risultare pericolosi per l'operatore e per le persone.
6. **Le persone o gli animali devono restare ad una distanza di minimo 15 metri.**
   I sassi possono essere centrifugati e lanciati causando danni a persone o a cose. Di rimbalzo possono anche colpire l'operatore che deve tassativamente indossare indumenti appropriati da lavoro: **tuta, guanti, scarpe antinfortunistiche, maschera per proteggere il viso e berretto, utilizzare un casco antirumore o protezioni auricolari.**
   Se lavorate vicino o sui bordi di una strada fate attenzione alle persone e alle auto di passaggio.
7. Se il terreno è accidentato, è consigliabile eseguire il taglio nella posizione più alta onde ridurre il pericolo che eventuali corpi estranei nascosti sotto l'erba vengano scagliati lontano.
8. Non manomettere o disattivare i dispositivi di sicurezza e le cofanature di protezione.
9. Non fare nessun tipo di regolazione o pulizia con il motore in moto.
10. Non fare controllare la macchina da nessuno mentre siete alla guida con il motore in moto.
11. L'utilizzatore è sempre responsabile dei danni arrecati a terzi.
12. Ogni utilizzo improprio comporta il decadimento della garanzia ed il declino di ogni responsabilità.
13. Usare sempre ricambi originali.

TRIMMER HWT 550 TILT

DECESPUGLIATORE A FILO

Caratteristiche tecniche

MOTORE: HONDA GCV 160 OHC.
AVVIAMENTO: a strappo con autoavvolgente.
ALTEZZA DI TAGLIO: 0-20-35-50 mm.
APPARATO DI TAGLIO: inclinabile lateralmente di 6° (3 posizioni: destra, sinistra e centrale).
LARGHEZZA DI TAGLIO: 600 mm.
RUOTE: 16” montate su cuscinetti.
ASSALE RUOTE: orientabile.
PESO: 43 kg.

TRIMMER HWT 600 WD

DECESPUGLIATORE A FILO

Caratteristiche tecniche

MOTORE: HONDA GCV 160 OHC, 4 tempi a scoppio.
AVVIAMENTO: a strappo con autoavvolgente.
CAMBIO: meccanico ad una velocità.
FRIZIONE: multidisco a bagno d’olio.
VELOCITÀ: 3 km/h.
ALTEZZA DI TAGLIO: 0-20-35-50 mm.
LARGHEZZA DI TAGLIO: 600 mm.
RUOTE: 16" motrici.
ASSALE RUOTE: fisso.
PESO: 42 kg.

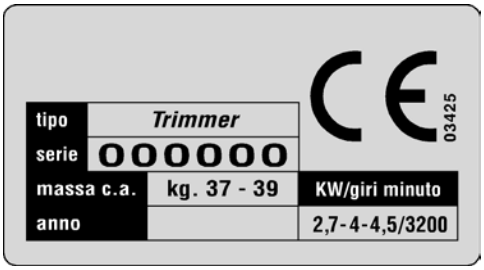

ISTRUZIONI D’USO

MESSA IN OPERA DELLA MACCHINA

Per la messa in opera della macchina, eseguire le seguenti operazioni:

1. Controllare l’integrità della macchina e che non abbia subito danni durante il trasporto.
2. Montare le due ruote e bloccarle con le due boccole di fermo.
3. Montare il paraerba anteriore.
4. Montare il manubrio di guida.
5. Nella versione 550 TILT, montare l’asta comando inclinazione testina di taglio.
6. Inserire l’olio motore (si veda il libretto motore).
7. Riempire il serbatoio carburante.

Prima di avviare il motore controllare sempre:
– I livelli dell'olio nel motore: il tappo di livello è posto sul coperchio superiore (fig. 4), l'olio deve arrivare tra i due bordini.
– Che tutte le viti e i dadi siano ben serrati.
– Che tutte le leve siano in posizione di folle.
– Che il filtro dell'aria sia ben pulito.
– Riempire il serbatoio di carburante servendosi di un imbuto munito di filtro molto fine.

Una volta avviato il motore disinserire lo starter e accelerare progressivamente.
Lasciare scaldare il motore per qualche minuto prima di iniziare il lavoro.

AVVIAMENTO DEL MOTORE

Aprire il rubinetto del carburante, spingere fino a metà la levetta comando gas e, se il motore è freddo, azionare il dispositivo di starter posto sul carburatore (attenersi al libretto motore).
Tirare la manopola dell'avviamento autoavvolgente lentamente fino a che si avverte resistenza (fig. 1 - rif. 3), quindi dare uno strappo energico: attenersi comunque alle norme contenute nel libretto motore.

INIZIO DEL LAVORO

Portare il motore a regime massimo. Assicurarsi che non vi siano persone nei pressi della zona di taglio, innestare la leva di rotazione dei fili e iniziare il lavoro (fig. 1 N° 2).
Il modello HWT 550 TILT è senza trazione sulle ruote, è funzionante a spinta, mentre il modello HWT 600 WD è semovente. Per inserire la trazione alle ruote, si agisce sulla leva N° 9 fig. 2 abbandonando la leva la macchina si arresta. Nella versione 550 TILT è possibile inclinare la testa di taglio a destra o a sinistra, per il taglio radente al terreno.

SOSTITUZIONE FILO

ATTENZIONE! **Non sostituire il filo con il motore in moto.**
Se il filo di taglio risulta usurato occorre sostituirlo; utilizzare fili originali a sezione quadrata 3 x 3, lunghezza 530 mm.
Se il motore va sotto sforzo accorciare leggermente i fili. Per la sostituzione procedere come segue:
1. Annodare il filo centralmente come in fig. 6;
2. Inserire i 2 fili dall'interno verso l'esterno (fig. 7). ATTENZIONE: non inserire i fili ad altezze diverse, il motore va sotto sforzo e la qualità di taglio risulta scadente.

REGOLAZIONE ALTEZZA DI TAGLIO

Per regolare l'altezza di taglio inserire i fili nei fori alle varie altezze (fig. 8 pos. A-B-C-D).
Nella posizione D il filo lavora radente al terreno; è la posizione ideale per pulire i selciati da erbe infestanti. Se il terreno è molto accidentato inserire i fili nella posizione più alta.
Per posizionare la piastra portafili nella posizione C e D, agire sulla vite M8, fig. 11, (serrare bene la vite 2,5 kg F.m.).

ROTAZIONE ASSE RUOTE PER INCLINAZIONE LATERALE MOD. HWT 550 TILT

Il modello HWT 550 TILT è dotato di 3 posizioni di lavoro: centrale, destra o sinistra.
Lo spostamento laterale è molto utile per operare vicino a muretti o marciapiedi.
Per l'inclinazione procedere come segue:
– sollevare leggermente le ruote da terra, con un piede premere il pedale di posizionamento verso il basso e spostare le ruote (fig. 3 N° 7).

FINE LAVORO

Terminato il lavoro, per arrestare il motore, portare il manettino acceleratore (fig. 1 N° 1) a fine corsa nella posizione stop (fig. 1/B), chiudere il rubinetto della benzina.

POSSIBILI INCONVENIENTI E LORO RIMEDI

Diamo qui di seguito un elenco di piccoli inconvenienti che possono avvenire nell'uso del decespugliatore TRIMMER e che possono essere rimediati direttamente dal cliente:

1. Se il motore non parte, eseguire nell'ordine i seguenti controlli:

– Che il serbatoio del carburante sia pieno almeno per metà;
– Che il rubinetto del carburante sia aperto;
– Che lo starter sia azionato (se il motore è freddo);
– Che il carburante arrivi al carburatore;
– Che il foro di sfiato sul tappo del serbatoio non sia otturato;
– Che i getti del carburatore siano puliti. Per controllarli, svitarli e se sporchi, pulirli con un getto d'aria;
– Che la candela dia la scintilla. Per far questo controllo, smontare la candela, ricollegarla al cavo che le porta la corrente, appoggiare la parte metallica a massa, e far girare la puleggia del motore come per avviarlo. Se non si vede scoccare la scintilla tra i due elettrodi, provare a controllare i collegamenti del cavo della candela e se la corrente non arriva ancora, sostituire la candela. Se anche quest'ultima sostituzione non desse effetto, il guasto è da ricercarsi nell'impianto elettrico, ed è conveniente rivolgersi al centro di assistenza più vicino o ad una officina specializzata.

2. Innestata la leva, la tazza non ruota:

– Regolare il registro del filo (fig. 1 N° 4);
– Assicurarsi che la cinghia non sia uscita dalla sede delle pulegge.

3. La macchina non taglia bene:

– Assicurarsi che il diametro di taglio non sia inferiore a 300 mm, se è inferiore sostituire i fili con fili nuovi;
– Possibilità che la cinghia slitti: in questo caso si può intervenire nel registro del filo di innesto o si può spostare di qualche millimetro il motore all'indietro allentando le tre viti sulla flangia di attacco del motore.

4. La tazza continua a girare anche con la leva disinnestata;

– Controllare che il freno lame sia in funzione: in questo caso allentare il dado M5 posto all'estremità del tirante (fig. 9) fino a fare toccare il ferodo sulle superfici della gola sulla puleggia condotta.
– Assicurarsi che sulle superfici del ferodo non vi siano accumuli di materiale tali da impedire il funzionamento;
– La cinghia può essere troppo tirata: allentare il registro del filo di innesto (fig.1 N° 4). Se ciò non dovesse bastare, allentare le 3 viti sulla flangia del motore e spostarlo di qualche millimetro in avanti.

5. Solo per HWT 600 WD:

– Se, innestata la leva dell'avanzamento la macchina non si muove o si muove a fatica, agire sul registro del filo tendicinghia (fig. 2 N° 10);

PERIODI DI LUNGA INATTIVITÀ

Nel caso la macchina non debba essere utilizzata per un lungo periodo, è opportuno adottare queste precauzioni:

– scaricare il carburante;
– scaricare l'olio del motore;
– pulire accuratamente il motore e la macchina;
– per evitare inconvenienti al carburatore utilizzare l'additivo conservante per la benzina senza piombo.

MANUTENZIONE E LUBRIFICAZIONE

Una efficiente manutenzione e una corretta lubrificazione contribuiscono a mantenere la macchina sempre in perfetta efficienza.

MOTORE A 4 TEMPI - Per gli interventi di lubrificazione seguire le norme contenute nel libretto del motore. In linea di massima è opportuno controllare il livello dell'olio ogni 4 ore di lavoro e sostituirlo ogni 50 ore. Impiegare sempre olio SAE 10W30.
Per il filtro dell'aria controllare la cartuccia ogni 8 ore od anche più frequentemente se l'ambiente è molto polveroso. Non pulire la cartuccia con getti d'aria, se intasata va sostituita (fig. 5).
Controllare periodicamente le alette della testata e del cilindro che non siano intasate, smontando gli appositi carter; attenersi comunque alle istruzioni del libretto motore.

REGOLE UTILI PER UN BUON USO

1. Non lasciate mai la macchina sotto la pioggia.
2. Non forzate mai il motore, quando fuma dallo scarico è sotto sforzo, occorre rallentare.
3. Pulite frequentemente il filtro di aspirazione dell'aria.
4. **Togliete eventuali residui di erba dalla griglia di ventilazione del motore.**
5. È preferibile usare fili di taglio di sezione quadra o comunque spigolosa, lo sforzo di taglio è minore.
6. Se il motore va sotto sforzo utilizzare fili più corti.

RICAMBI CHE CONSIGLIAMO DI TENERE DI SCORTA

– Fili testa di taglio lunghezza cm. 53;
– N° 2 fili di innesto testina di taglio;
– N° 2 fili di innesto avanzamento (solo per HWT 600 WD).

COME ORDINARE I RICAMBI

Rivolgersi ai nostri centri ricambi, presenti in ogni provincia; indicare sempre il numero di matricola della macchina ed il numero di codice del pezzo da sostituire.

ATTREZZI

PROTEZIONE PARAERBA

Questa protezione (fig. 10) è consigliata per lo sfalcio nei bordi di strade o vialetti, per evitare che l'erba venga lanciata.

https://truckmanualshub.com/ 17

DEBROUSSAILLEUSE A FIL TRIMMER

Cher Client,
Nous vous remercions de la confiance et de la préférence que vous avez bien voulu accorder à notre TRIMMER. Nous sommes certains que l'utilisation de votre nouvelle débroussailleuse répondra entièrement à vos exigences.
Pour un emploi optimal et pour son entretien, nous vous demandons de lire attentivement et de respecter scrupuleusement les indications de cette brochure; cela vous permettra d'obtenir d'excellents résultats et de sauvegarder votre investissement.
Nous vous prions également de conserver ce Manuel qui doit toujours accompagner la débroussailleuse.

ATTENTION! ***Lire attentivement les instructions avant d'activer le moteur*.**

Les précautions suivantes sont importantes pour votre sécurité!

NORMES POUR LA PREVENTION DES ACCIDENTS

La prudence est la meilleure arme pour la prévention des accidents!
Nous vous demandons de lire attentivement les mises en garde suivantes avant de commencer le travail.
L'utilisation impropre de la débroussailleuse et de son équipement peut être dangereuse. Pour réduire ces possibilités de danger, veuillez respecter les précautions suivantes:

1. Lire entièrement ce Manuel avant d'activer et de mettre en service la débroussailleuse.
2. Suivre avec une attention particulière les mises en garde et les étiquettes de sécurité placées sur la débroussailleuse.
3. La rotation des fils de la débroussailleuse est très dangereuse: **ne jamais mettre les mains ou les pieds sous la débroussailleuse.**
4. Avant de confier votre débroussailleuse à d'autres personnes, leur signaler et les normes de sécurité, et le mode d'emploi.

ATTENTION!!!

5. Contrôler le terrain avant de couper l'herbe: enlever les matériaux éventuels qui pourraient être projetés au loin et devenir dangereux pour l'opérateur et pour les personnes.
6. **Les personnes ou les animaux doivent rester à une distance minimale de 15 mètres.**
   Les cailloux peuvent être centrifugés et projetés au loin, ce qui peut blesser des personnes ou endommager des objets. Ils peuvent, en ricochant, frapper l'opérateur qui doit obligatoirement revêtir des vêtements appropriés: **combinaison, gants, chaussures de sécurité, une visière de protection sur le visage, une casquette et une protection pour les oreilles contre le bruit.**
   Si la débrousailleuse est utilisée près d'un chemin ou aux abords d'une route, veiller aux personnes et aux véhicules de passage.
7. Si le terrain est accidenté, nous conseillons de choisir la position la plus haute pour effectuer la coupe, afin que des corps étrangers, cachés sous l'herbe, ne soient pas projetés au loin.
8. Ne jamais altérer ou désactiver les dispositifs de sécurité et les carters de protection.
9. N'entreprendre aucun réglage ou nettoyage lorsque le moteur est en mouvement.
10. Ne faire intervenir aucun opérateur pendant que l'on conduit la débroussailleuse et que le moteur est activé.
11. L'utilisateur est toujours responsable des dégâts occasionnés aux tiers.
12. Toute utilisation impropre comporte la suspension de la garantie et la suppression de toute responsabilité.
13. Utiliser toujours des pièces de rechange originales.

TRIMMER HWT 550 TILT

DEBROUSSAILLEUSE A FIL

Caractéristiques techniques

MOTEUR: HONDA GCV 160 OHC.
DEMARRAGE: lanceur à rappel automatique.
HAUTEUR DE COUPE: 0-20-35-50 mm.
APPAREIL DE COUPE: inclinable latéralement de 6° (3 positions: droite, gauche et centrale).
LARGEUR DE COUPE: 600 mm.
ROUES: 16” montées sur roulements.
ESSIEU ROUES: orientable.
POIDS: 43 kg.

TRIMMER HWT 600 WD

DEBROUSSAILLEUSE A FIL

Caractéristiques techniques

MOTEUR: HONDA GCV 160 OHC, 4 temps à explosion.
DEMARRAGE: lanceur à rappel automatique.
BOITE DE VITESSES: mécanique à une vitesse.
EMBRAYAGE: multidisque dans un bain d’huile.
VITESSE: 3 km/h.
HAUTEUR DE COUPE: 0-20-35-50 mm.
LARGEUR DE COUPE: 600 mm.
ROUES: 16’’ motrices.
ESSIEU ROUES: fixe.
POIDS: 42 kg.

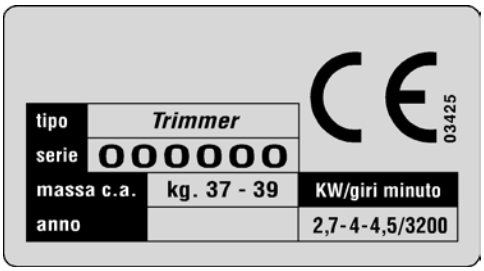

MODE D’EMPLOI

MISE EN SERVICE DE LA MACHINE

Pour la mise en service de la machine, effectuer les opérations suivantes:
1. Contrôler que la machine est en bon état et qu’elle n’a pas été endommagées pendant le transport.
2. Monter les deux roues et les assurer par les deux bagues de fixation.
3. Monter la protection herbe à l’avant de la machine.
4. Monter le guidon.
5. Dans la version 550 TILT, monter le levier de commande inclinaison godet de coupe.
6. Ajouter l’huile moteur (consulter le manuel du moteur).
7. Remplir le réservoir du carburant.

Avant de démarrer le moteur contrôler toujours:
– Les niveaux d'huile dans le moteur: le bouchon du niveau est placé sur le couvercle supérieur (fig. 4), l'huile doit arriver entre les deux bords.
– Que toutes les vis et les écrous soient bien serrés.
– Que tous les leviers soient au point mort.
– Que le filtre à air soit bien propre.
– Remplir le réservoir de carburant avec un entonnoir muni d'un filtre très fin.

Après le démarrage du moteur exclure le starter et accélérer progressivement.
Laisser chauffer le moteur pendant quelques minutes avant de commencer le travail.

DEMARRAGE DU MOTEUR

Ouvrir le robinet du carburant, pousser jusqu'à la mi-course le levier de commande du gaz et, si le moteur est froid, actionner le dispositif de starter placé sur le carburateur (respecter les instructions du livret du moteur).
Tirer lentement la poignée du démarrage de l'enrouleur automatique (fig. 1 - réf. 3), jusqu'à la perception d'une résistance, puis tirer d'un coup sec énergique: respecter, toujours, les normes contenues dans le livret du moteur.

DEMARRAGE DE LA DEBROUSSAILLEUSE

Porter le moteur au régime maximal. S'assurer qu'il n'y ait personne aux alentours de la zone de coupe, enclencher le levier de rotation des fils et commencer le travail (fig. 1 n° 2).
Le modèle HWT 550 TILT n'a pas de traction sur les roues, il fonctionne par poussée, tandis que le modèle HWT 600 WD est autotracté. Pour activer la traction sur les roues, agir sur le levier n° 9 fig. 2; la machine s'arrête si l'on abandonne le levier. Dans la version TILT il est possible d'incliner la tête de coupe à droite ou à gauche, pour obtenir une tonte rasant au terrain.

REMPLACEMENT DU FIL

ATTENTION! **Ne pas remplacer le fil lorsque le moteur est activé.**
Remplacer le fil de coupe s'il est usé; utiliser les fils d'origine à section carrée 3 x 3, d'une longueur de 530 mm.
En cas de surchauffe du moteur, raccourcir légèrement les fils. Pour le remplacement, adopter la procédure suivante:
1. Nouer le fil dans la position centrale conformément à la figure 6;
2. Insérer les 2 fils de l'intérieur vers l'extérieur (fig. 7). ATTENTION: ne pas insérer les fils à des hauteurs différentes: le moteur se surchauffe et la qualité de coupe n'est pas optimale.

REGLAGE DE LA HAUTEUR DE COUPE

Pour régler la hauteur de coupe insérer les fils dans les trous aux différentes hauteurs (fig. 8 pos. A-B-C-D).
Dans la position D le fil travaille au niveau du sol; il s'agit de la position idéale pour supprimer les herbes infestantes nichées dans les pavés. Si le terrain est très rocailleux insérer les fils dans la position la plus haute.
Pour positionner la plaque porte-fils dans la position C et D, agir sur la vis M8, fig.11, (bien serrer la vis 2,5 Kg F.m).

ROTATION DE L'ESSIEU DES ROUES POUR L'INCLINAISON LATERALE MOD. HWT 550 TILT

Le modèle HWT 550 TILT est muni de 3 positions de travail: centrale, droite ou gauche.
Le déplacement latéral est très utile pour utiliser la débroussailleuse près des murs ou des trottoirs.
Pour l'inclinaison adopter la procédure suivante:
– Soulever légèrement les roues du sol; avec un pied presser la pédale de positionnement vers le bas et déplacer les roues (fig. 3 n° 7).

FIN DU TRAVAIL

Au terme du travail arrêter le moteur en portant la manette de l'accélérateur (fig. 1 n° 1) en fin de course, sur la position d'arrêt (fig. 1/B), et fermer le robinet de l'essence.

INCONVENIENTS POSSIBLES ET SOLUTIONS

La liste suivante énumère les petits inconvénients qui peuvent survenir lors de l'utilisation de la débroussailleuse TRIMMER et que le Client peut résoudre personnellement:

1. Si le moteur ne démarre pas, vérifier dans l'ordre:
– Que le réservoir du carburant est au moins à moitié plein;
– Que le robinet du carburant est bien ouvert;
– Que le starter est actionné (si le moteur est froid);
– Que le carburant arrive au carburateur;
– Que l'ouverture de l'évent sur le bouchon du réservoir n'est pas bouché;
– Que le filtre à filet à l'entrée du carburateur est propre (si présent);
– Que les buses du carburateur sont propres. Pour les contrôler, dévisser et les nettoyer avec un jet d'air s'ils sont sales;
– Que la bougie jette l'étincelle. Pour effectuer ce contrôle démonter la bougie, la raccorder au câble qui apporte le courant, appuyer la partie métallique à la masse et faire tourner la poulie du moteur comme pour le démarrer. Si aucune étincelle ne jaillit entre les deux électrodes, contrôler les connexions du câble de la bougie et si le courant n'arrive pas encore, remplacer la bougie. En cas de nouvel échec rechercher la panne dans l'installation électrique. Il convient alors de s'adresser au service après-vente le plus proche ou à un atelier spécialisé.
2. Après avoir activé le levier, le godet ne tourne pas:
– Régler le fil par le biais du dispositif de réglage (fig. 1 n°4),
– S'assurer que la courroie n'a pas quitté le siège des poulies.
3. La débroussailleuse ne coupe pas bien:
– S'assurer que le diamètre de coupe n'est pas inférieur à 300 mm; s'il est inférieur remplacer les fils par de nouveaux fils.
– La courroie pourrait glisser: on peut intervenir, dans ce cas, dans le régleur du fil d'activation ou bien on peut déplacer de quelques millimètres en arrière le moteur en desserrant les trois vis sur le flasque de raccordement du moteur.
4. Le godet continue à tourner même si le levier est désactivé:
– Contrôler que le frein des lames fonctionne: dans ce cas desserrer l'écrou M5 placé à l'extrémité du tirant (fig. 9) jusqu'à faire toucher la garniture sur les surfaces de la gorge sur la poulie entraînée.
– S'assurer qu'il n'y ait aucune accumulation de matériau sur les surfaces de la garniture, qui pourrait en empêcher le fonctionnement.
– La courroie peut être trop tendue: desserrer le régleur du fil d'embrayage (fig.1 n° 4). Si cela ne devait pas suffire, desserrer les 3 vis sur le flasque du moteur et le déplacer de quelques millimètres en avant.
5. Uniquement pour HWT 600 WD:
– Si, une fois activé le levier de l'avancement, la débroussailleuse ne se déplace pas ou se déplace avec difficulté, agir sur le régleur du fil de tension de la courroie (fig. 2 n° 10).

PERIODES DE LONGUE INACTIVITE

Si la machine reste inutilisée pendant une longue période, il convient d'adopter les précautions suivantes:
– Déverser le carburant,
– Vidanger l'huile du moteur,
– Nettoyer soigneusement le moteur et la machine,
– Pour éviter des inconvénients éventuels sur le carburateur, utiliser l'additif spécifique pour l'essence sans plomb.

https://truckmanualshub.com/ 21

MAINTENANCE ET LUBRIFICATION

Une maintenance efficace et une lubrification correcte contribuent à maintenir la débroussailleuse en parfait état de marche.

MOTEUR A 4 TEMPS – Respecter les normes contenues dans le livret du moteur pour les lubrifications. En général il est opportun de contrôler le niveau d'huile toutes les 4 heures de travail et vidanger toutes les 50 heures. Utiliser toujours de l'huile SAE 10W30.
Pour le filtre à air, contrôler la cartouche toutes les 8 heures ou même plus fréquemment si l'environnement est très poussiéreux. Ne pas nettoyer la cartouche avec des jets d'air; la substituer si elle est obstruée (fig. 5).
Contrôler périodiquement que les ailettes de la tête et du cylindre ne sont pas obstruées (en démontant les carters correspondants); respecter, de toute manière, les instructions du livret du moteur.

REGLES UTILES POUR UN BON USAGE

1. Ne jamais laisser la machine sous la pluie.
2. Ne jamais forcer le moteur. Lorsqu'il fume par le tuyau d'échappement, il y a surchauffe: ralentir.
3. Nettoyer fréquemment le filtre d'aspiration de l'air.
4. **Supprimer la présence éventuelle d'herbe dans la grille de ventilation du moteur.**
5. Utiliser de préférence des fils de coupe d'une section carrée ou, tout de même, anguleuse: l'effort de coupe est moindre.
6. En cas de surchauffe du moteur, utiliser des fils plus courts.

PIECES DE RECHANGE QUE NOUS CONSEILLONS D'AVOIR EN RESERVE

– Fils tête de coupe longueur 53 cm;
– 2 fils embrayage du godet de coupe;
– 2 fils d'activation de l'avancement (uniquement pour HWT 600 WD).

COMMENT COMMANDER LES PIECES DE RECHANGE

Contacter nos revendeurs de pièces détachées qui se trouvent dans chaque département. Indiquer toujours le numéro de série de la machine et la référence de la pièce à remplacer.

ACCESSOIRES

PROTECTION HERBE

Cette protection (fig. 10) est conseillée pour la tonte de l'herbe dans les bords de routes ou boulevards, pour éviter que l'herbe soit lancée.

FADENTRIMMER

Sehr geehrter Kunde,

wir danken Ihnen für Ihr Vertrauen, und sind sicher, daß Sie mit Ihrem neuen „TRIMMER“ voll und ganz zufrieden sein werden.

In diesem Handbuch finden Sie alles, was Sie für den Gebrauch und die Wartung Ihrer Maschine wissen müssen. Lesen Sie es daher aufmerksam durch, und halten Sie sich genau an die Anleitungen, damit Sie auch wirklich immer optimale Resultate erzielen und lange Freude an Ihrer Maschine haben werden.

Bewahren Sie dieses Handbuch immer zusammen mit der Maschine auf.

ACHTUNG! ***Vor dem Anlassen des Motors die folgenden sicherheitsrelevanten Hinweise genau durchlesen*.**

UNFALLVERHÜTUNGSMAßNAHMEN

Vorsicht ist immer die beste Maßnahme, um Unfälle zu vermeiden!

Lesen Sie die folgenden Hinweise genau durch, bevor Sie mit der Arbeit beginnen.

Ein unsachgemäßer Gebrauch der Maschine und ihrer Ausrüstung kann Personen- oder Sachschäden zur Folge haben. Um alle eventuellen Risiken auf ein Minimum zu reduzieren, sind die folgenden Hinweise genauestens zu beachten:

1. Lesen Sie dieses Handbuch vor der ersten Benutzung des Trimmers sorgfältig und ganz durch.
2. Die auf dem Trimmer angebrachten Hinweise bzw. Plaketten beachten.
3. Drehende Trimmerfäden sind extrem gefährlich! **Halten Sie daher nie Hände oder Füße unter den Trimmer**.
4. Soll der Trimmer von einer anderen Person benutzt werden, ist diese vorher genauestens im Gebrauch und über die Unfallverhütungsmaßnahmen zu unterweisen.

ACHTUNG!!!

5. Überprüfen Sie das Gelände, bevor Sie das Gras mähen. Entfernen Sie eventuell vorhandene Fremdkörper, die weit geschleudert werden und somit dem Bediener und anderen Personen gefährlich werden könnten.
6. **Personen oder Tiere müssen sich in einem Abstand von mindestens 15 Metern befinden.**

   Steine können weit geschleudert werden und zu Personen- oder Sachschäden führen. Die Steine können abprallen und den Bediener treffen, der unbedingt entsprechende Arbeitskleidung tragen muss: **Overall, Handschuhe, hohe, feste Schuhe, eine Maske als Gesichtsschutz und eine Kappe und Lärmschutz für die Ohren.**

   Wenn Sie in der Nähe einer Straße oder am Straßenrand arbeiten, geben Sie auf Personen und vorbeifahrende Autos acht.
7. Falls das Gelände unwegsam ist, sollte der Schnitt in der obersten Stellung ausgeführt werden, um die Gefahr, auf eventuell unter dem Gras versteckte Fremdkörper zu treffen, die dann weit geschleudert würden, in Grenzen zu halten.
8. Die Sicherheitseinrichtungen und die Schutzabdeckungen dürfen weder durch Fremdeinwirkung noch durch Abschalten beeinträchtigt werden.
9. Niemals mit laufendem Motor Reinigungsarbeiten bzw. Einstellungen durchführen.
10. Die Maschine niemals von einer anderen Person kontrollieren lassen, während Sie selbst auf dieser sitzen und der Motor läuft.
11. Der Benutzer ist immer für anderen Personen zugefügte Schäden verantwortlich!
12. Jeder unsachgemäße Gebrauch hat den Verfall des Garantieanspruches und der Haftung des Herstellers zur Folge.
13. Ausschließlich Original-Ersatzteile verwenden.

TRIMMER HWT 550 TILT

FADENTRIMMER

Technische Merkmale

MOTOR: HONDA GCV 160 OHC.
ANLASSER: Anlasser mit Reversierstarter.
SCHNITTHÖHE: 0-20-35-50 mm.
SCHNEIDEWERKZEUG: 6° seitlich verstellbar (3 Positionen: Rechts, Links und Mitte).
SCHNITTBREITE: 600 mm.
RÄDER: 16” auf Lager montiert.
RADACHSE: schwenkbar.
GEWICHT: 43 kg.

TRIMMER HWT 600 WD

FADENTRIMMER

Technische Merkmale

MOTOR: HONDA GCV 160 OHC, 4-Takt-Verbrennungsmotor.
ANLASSER: Anlasser mit Reversierstarter.
SCHALTUNG: mechanisches Eingangetriebe.
KUPPLUNG: Mehrscheibenkupplung im Ölbad.
GESCHWINDIGKEIT: 3 km/h.
SCHNITTHÖHE: 0-20-35-50 mm.
SCHNITTBREITE: 600 mm
RÄDER: 16’’ Antriebsräder.
RADACHSE: feststehend.
GEWICHT: 42 kg.

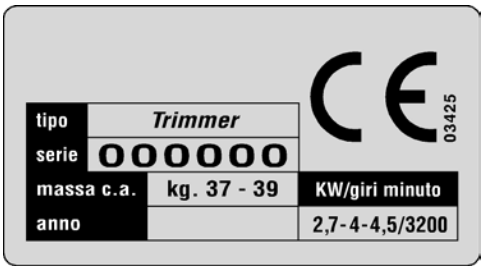

GEBRAUCHSANLEITUNG

INBETRIEBNAHME DER MASCHINE

Für die Inbetriebnahme der Maschine folgende Schritte durchführen:
1. Überprüfen Sie, dass die Maschine unversehrt ist und dass keine Transportschäden aufgetreten sind.
2. Die beiden Räder montieren und mit den beiden Lagerbuchsen befestigen.
3. Den vorderen Grasschutz montieren.
4. Das Lenkrad montieren.
5. Bei der Version 550 TILT die Zapfwelle zur Einstellung der Neigung des Schnittkopfes montieren.
6. Motoröl einfüllen (siehe Motorhandbuch).
7. Den Treibstofftank auffüllen.

Bevor Sie den Motor anlassen, überprüfen Sie stets:
– den Ölstand im Motor; der Stopfen mit der Ölstandsanzeige befindet sich am oberen Deckel (Abb. 4); das Öl muss zwischen den beiden Kanten stehen.
– Alle Schrauben und Muttern müssen gut angezogen sein.
– Alle Hebel müssen auf Leerlauf stehen.
– Der Luftfilter muss sauber sein.
– Den Tank mit Treibstoff füllen. Dazu einen Trichter mit einem sehr feinen Filter benutzen.

Sobald der Motor angelassen wurde, den Starter abschalten und dann progressiv beschleunigen.
Den Motor einige Minuten lang warmlaufen lassen, bevor Sie mit der Arbeit beginnen.

ANLASSEN DES MOTORS

Öffnen Sie den Treibstoffhahn, schieben Sie die Gashebelsteuerung auf halbe Kraft und betätigen Sie, falls der Motor kalt ist, den Starter am Vergaser (beachten Sie die Bedienungsanleitung des Motors).
Ziehen Sie langsam am Anlassergriff des Anlassers mit selbsttätigem Anlauf, bis Sie Widerstand spüren. Ziehen Sie nun mit einem kräftigen Ruck. Halten Sie sich in jedem Fall an die Vorschriften in der Bedienungsanleitung des Motors (Abb. 1 - Bezug 3).

ARBEITSBEGINN

Bringen Sie den Motor auf die höchste Drehzahl. Vergewissern Sie sich, dass sich keine Personen in der Nähe des Schneidebereichs aufhalten. Legen Sie den Hebel für die Fadenrotation ein und beginnen Sie mit der Arbeit (Abb.1 Nr. 2).
Das Modell HWT 550 TILT hat keinen Radantrieb, sondern funktioniert durch Schub, während es sich beim Modell HWT 600 WD um ein selbstfahrendes Gerät handelt. Wenn Sie den Radantrieb zuschalten möchten, betätigen Sie den Hebel Nr. 9 Abb. 2. Sobald Sie den Hebel loslassen, bleibt die Maschine stehen. In der 550 TILT Version ist es möglich den Schnittkopf nach rechts oder links zu neigen, um nah am Boden zu schneiden.

WECHSELN DES FADENS

ACHTUNG! **Wechseln Sie keinesfalls den Faden bei laufendem Motor.**
Wenn der Schneidfaden verschlissen ist, muss er ersetzt werden. Verwenden Sie Originalfäden mit viereckigem Querschnitt 3x3, Länge 530 mm.
Falls der Motor überlastet ist, kürzen Sie die Fäden leicht. Beim Wechseln des Fadens gehen Sie wie folgt vor:
1. Verknoten Sie den Faden in der Mitte, wie in Abb. 6 gezeigt.
2. Ziehen Sie die 2 Fäden von innen nach außen ein (Abb. 7). ACHTUNG: Ziehen Sie die Fäden keinesfalls in unterschiedlicher Höhe ein, da der Motor sonst überlastet wird und die Schnittqualität darunter leidet.

EINSTELLEN DER SCHNITTHÖHE

Zum Einstellen der Schnitthöhe ziehen Sie die Fäden in die Bohrungen in den unterschiedlichen Höhen ein (Abb. 8, Pos. A-B-C-D).
In Stellung D arbeitet der Faden dicht am Boden. Diese Stellung ist ideal, wenn Sie das Pflaster von Unkraut reinigen wollen. Sollte der Boden sehr unwegsam sein, ziehen Sie die Fäden in der höchsten Stellung ein.
Wenn die Fadenscheibe in die Stellung C und D gebracht werden soll, lösen Sie die Schraube M8, Abb. 11, drehen Sie die Fadenscheibe um, und ziehen Sie die Schraube mit 2,5 kg F.m. (2,5 kg Kraft pro Meter) an.

DREHEN DER RADACHSE FÜR SEITLICHES NEIGEN MOD. HWT 550 TILT

Das Modell HWT 550 TILT ist mit 3 Arbeitsstellungen ausgestattet: Mitte, rechts und links.
Das seitliche Verstellen ist sehr nützlich beim Arbeiten in der Nähe von Mauern oder Bordsteinen.
Zum Verstellen gehen Sie wie folgt vor:
– Heben Sie die Räder leicht vom Boden hoch, drücken Sie mit einem Fuß das Stellpedal nach unten und verstellen Sie die Räder (Abb. 3 Nr. 7).

ARBEITSENDE

Nachdem die Arbeit beendet ist, schalten Sie den Motor ab, indem Sie den Gashebel (Abb. 1 Nr. 1) an den Endanschlag in Stellung Stopp bringen (Abb. 1/B) und schließen Sie den Benzinhahn.

MÖGLICHE STÖRUNGEN UND DEREN BEHEBUNG

In der Folge finden Sie eine Aufstellung kleiner Störungen, die bei der Benutzung des Trimmers auftreten und direkt vom Kunden behoben werden können.

1. Falls der Motor nicht anspringt, kontrollieren Sie der Reihe nach Folgendes:
– Der Treibstofftank sollte mindestens zur Hälfte gefüllt sein.
– Der Treibstoffhahn muss offen sein.
– Der Starter muss betätigt worden sein (falls der Motor kalt ist).
– Treibstoff muss in den Vergaser gelangen.
– Die Entlüftungsöffnung am Tankstopfen darf nicht verstopft sein.
– Die Vergaserdüsen müssen sauber sein. Zum Überprüfen drehen Sie sie los. Falls sie verschmutzt sind, reinigen Sie sie mit einem Luftstrahl.
– Die Zündkerze muss Funken erzeugen. Um dies zu überprüfen, bauen Sie die Zündkerze aus. Danach verbinden Sie sie mit dem Kabel, das die Zündkerze mit Strom versorgt. Bringen Sie den Bereich aus Metall mit einer Masse in Berührung und lassen Sie die Riemenscheibe des Motors drehen, als ob Sie ihn anlassen wollten. Wenn zwischen den beiden Elektroden kein Funke springt, überprüfen Sie die Anschlüsse des Zündkerzenkabels. Falls dann immer noch kein Strom ankommt, wechseln Sie die Zündkerze. Sollte auch diese letzte Lösung zu keinem Ergebnis führen, ist der Fehler in der elektrischen Anlage zu suchen. In diesem Fall sollten Sie sich an das nächstgelegen Kundendienstzentrum oder an eine Fachwerkstatt wenden.
2. Selbst bei eingelegtem Hebel dreht sich die Trimmerscheibe nicht:
– Die Kabelnachstellung regulieren (Abb. 1 Nr. 4);
– Vergewissern Sie sich, dass der Riemen sich noch an seinem Platz in den Riemenscheiben befindet.
3. Die Maschine schneidet nicht gut:
– Vergewissern Sie sich, dass der Schneidedurchmesser mindestens 300 mm beträgt. Falls nicht, wechseln Sie die Fäden gegen neue.
– Es besteht die Möglichkeit, dass der Riemen rutscht: In diesem Fall kann man an der Kabelnachstellung nachstellen oder man kann den Motor um einige Millimeter nach hinten verschieben, wenn man die drei Schrauben am Anschlussflansch des Motors lockert.
4. Die Trimmerscheibe dreht auch bei abgeschaltetem Hebel weiter:
– Vergewissern Sie sich, das die Bremse für die Messer funktioniert. In diesem Fall lockern Sie die Mutter M5 am Ende des Bremsgestänges (Abb.9), bis der Bremsbelag an den Oberflächen der Rille an der Riemenscheibe berührt wird.
– Vergewissern Sie sich, dass sich an den Oberflächen des Bremsbelags kein Material angesammelt hat, das die Funktionstüchtigkeit beeinträchtigt.
– Der Riemen kann zu stark gespannt sein. Lockern Sie die Kabelnachstellung (Abb.1 Nr. 4). Sollte dies nicht ausreichen, lockern Sie die 3 Schrauben am Flansch des Motors und setzen Sie ihn einige Millimeter weiter nach vorne.
5. Nur für HWT 600 WD:
– Falls der Hebel für Vorwärtsfahren eingelegt ist, und sich die Maschine nicht oder nur sehr schwer bewegt, die Nachstellung des Riemenspannungskabels (Abb.2 Nr. 10) verstellen.

LÄNGERE STILLLEGUNG

Sollte die Maschine über einen längeren Zeitraum hinweg nicht benutzt werden, sollten Sie folgende Vorsichtsmaßnahmen ergreifen:

– Den Treibstoff ablassen.
– Das Öl aus dem Motor ablassen.
– Motor und Maschine sorgfältig reinigen.
– Zur Vermeidung von Problemen mit dem Vergaser einen Konservierungszusatz für bleifreies Benzin verwenden.

WARTUNG UND SCHMIERUNG

Bei einer wirkungsvollen Wartung und korrekter Schmierung bleibt die Maschine immer voll funktionstüchtig.

4-TAKT-MOTOR – Beim Schmieren befolgen Sie die Anweisungen in der Bedienungsanleitung des Motors. Im allgemeinen sollte der Ölstand alle 4 Arbeitsstunden überprüft werden, ein Ölwechsel ist alle 50 Stunden fällig. Verwenden Sie stets Öl der Sorte SAE 10W30.
Den Luftfiltereinsatz überprüfen Sie alle 8 Arbeitsstunden oder auch häufiger, wenn die Umgebung besonders staubig ist. Reinigen Sie den Luftfilter keinesfalls mit einem Luftstrahl, sondern wechseln Sie ihn, falls er verstopft ist (Abb. 5).
Vergewissern Sie sich in regelmäßigen Abständen, dass die Rippen am Kopf und am Zylinder nicht verstopft sind. Entfernen Sie dazu die entsprechenden Abdeckungen. Halten Sie sich in jedem Fall an die Bedienungsanleitung des Motors.

NÜTZLICHE TIPPS ZUM GEBRAUCH

1. Lassen Sie die Maschine nicht im Regen stehen.
2. Beanspruchen Sie den Motor nicht über Gebühr. Wenn er aus dem Auspuff qualmt, überlasten Sie den Motor und müssen langsamer fahren.
3. Reinigen Sie den Luftansaugfilter häufig.
4. **Entfernen Sie eventuelle Grasreste aus dem Lüftungsgitter des Motors.**
5. Bevorzugen Sie Schneidefäden mit viereckigem bzw. in jedem Fall eckigem Querschnitt, da die aufgewendete Schnittkraft geringer ist.
6. Falls der Motor überlastet ist, verwenden Sie kürzere Fäden.

ERSATZTEILE, DIE SIE VORRÄTIG HABEN SOLLTEN

– Fäden für Schneidkopf in einer Länge von 53 cm;
– 2 Schaltkabel für Schneidkopf;
– 2 Schaltkabel für Vorwärtsfahren (nur für HWT 600 WD).

BESTELLEN VON ERSATZTEILEN

Wenden Sie sich an unsere Kundendienstzentren in Ihrer Region. Geben Sie immer die Seriennummer der Maschine und die Artikelnummer des auszuwechselnden Teils an.

ZUBEHÖR

GRASSCHUTZ

Dieser Schutz (Abb. 10) wird für das Schneiden an Straßen- und Wegrändern empfohlen, damit das Gras nicht weggeschleudert wird.

DESBROZADOR DE HILO TRIMMER

Estimado cliente:
Le agradecemos por la confianza y la preferencia que ha mostrado por nuestro TRIMMER y confiamos que el uso de su nuevo desbrozador responda plenamente a sus exigencias.
Para un empleo óptimo y un perfecto mantenimiento, le rogamos lea atentamente las indicaciones de este manual y procure seguirlas escrupulosamente, ello le permitirá obtener los máximos resultados y salvaguardar su compra. Le rogamos conserve siempre este manual que debe acompañar la máquina.

¡ATENCIÓN! ***Antes de poner en marcha el motor leer con suma atención.***

¡Las siguientes advertencias son importantes para su incolumidad!

NORMAS DE PREVENCIÓN ACCIDENTES

¡La prudencia es el arma principal en la prevención de cualquier incidente!

Le rogamos lea con atención las siguientes advertencias antes de iniciar el trabajo.

El uso inadecuado de la máquina y de su equipamiento puede resultar dañoso; para reducir las posibilidades de riesgo, es necesario tomar las precauciones necesarias que a continuación se enumeran:

1. Leer todo el manual, antes de encender y poner en funcionamiento el desbrozador.
2. Prestar especial atención a las prohibiciones y a los adhesivos de seguridad colocados en el desbrozador.
3. La rotación de los hilos del desbrozador es sumamente peligrosa, **nunca poner las manos o los pies debajo del mismo**.
4. Antes de permitir que otras personas trabajen, es preciso ponerlas al corriente de las normas de seguridad y de cómo se usa el desbrozador.

¡ATENCIÓN!

5. Controlar el terreno antes de proceder a cortar el césped, remover los cuerpos extraños que puedan ser lanzados lejos y resultar de ese modo peligrosos para el operador y las otras personas.
6. **Las personas o animales deben permanecer a una distancia mínima de 15 metros.**

   Las piedras pueden ser centrifugadas y lanzadas causando daños a personas o cosas, y de rebote pueden golpear al operador, quien deberá llevar taxativamente una indumentaria apropiada para este tipo de trabajo: **mono, guantes, calzado de seguridad, máscara de protección para el rostro, gorro y protección orejas contra el ruido.**

   Si se trabaja cerca o al borde de una carretera, prestar atención a las personas y los coches que pasan.
7. Si el terreno es accidentado, se aconseja efectuar el corte en la posición más alta, con el fin de reducir el riesgo de que algunos cuerpos extraños escondidos bajo el césped puedan ser lanzados lejos.
8. No manipular ni desactivar los dispositivos de seguridad ni las tapas de protección.
9. No hacer ningún tipo de regulación o limpieza con el motor en marcha.
10. No hacer controlar la máquina por nadie mientras esté conduciendo con el motor en marcha.
11. El usuario siempre es responsable de los daños originados a terceros.
12. Cualquier uso impropio supone la anulación de la garantía y la exoneración de cualquier responsabilidad del fabricante.
13. Usar siempre recambios originales.

https://truckmanualshub.com/ 28

TRIMMER HWT 550 TILT

DESBROZADOR DE HILO

Características técnicas

MOTOR: HONDA GCV 160 OHC.
ARRANQUE: manual autoenvolvente.
ALTURA DE CORTE: 0-20-35-50 mm.
APARATO DE CORTE: orientable lateralmente de 6° (3 posiciones: derecha, izquierda y central).
ANCHO DE CORTE: 600 mm.
RUEDAS: 16” montadas sobre cojinetes.
EJE RUEDAS: orientable.
PESO: 43 kg.

TRIMMER HWT 600 WD

DESBROZADOR DE HILO

Características técnicas

MOTOR: HONDA GCV 160 OHC, 4 tiempos.
ARRANQUE: manual autoenvolvente.
CAMBIO: mecánico, de una marcha.
EMBRAGUE: de discos múltiples en baño de aceite.
VELOCIDAD: 3 km/h.
ALTURA DE CORTE: 0-20-35-50 mm.
ANCHO DE CORTE: 600 mm.
RUEDAS: 16’’ motrices.
EJE RUEDAS: fijo.
PESO: 42 kg.

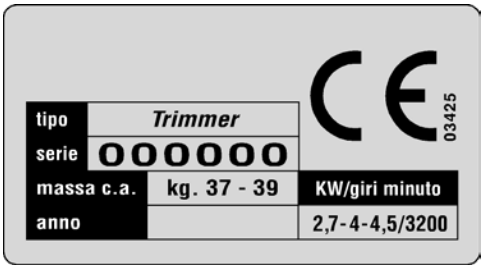

INSTRUCCIONES DE EMPLEO

PUESTA EN SERVICIO DE LA MÁQUINA

Para la puesta en servicio de la máquina, efectuar las operaciones siguientes:
1. Controlar que la máquina esté intacta y que no haya sufrido daños durante el transporte.
2. Montar las dos ruedas y fijarlas por medio de los dos casquillos.
3. Montar la protección hierba en la parte delantera.
4. Montar las manceras.
5. En la versión 550 TILT, montar la palanca de mando inclinación copa de corte.
6. Añadir el aceite motor (ver manual motor).
7. Llenar el tanque del carburante.

Antes de poner en marcha el motor, controlar siempre lo siguiente:
– El nivel del aceite en el motor: el tapón de nivel está situado sobre la tapa superior (fig. 4), el nivel de aceite debe estar comprendido entre los dos bordes.
– Que todos los tornillos y tuercas estén bien ajustados.
– Que todas las palancas estén en posición de punto muerto.
– Que el filtro del aire esté bien limpio.
– Llenar el tanque de combustible sirviéndose de un embudo dotado de filtro muy fino.

Una vez puesto en marcha el motor, desconectar el cebador y acelerar progresivamente.
Dejar calentar el motor algunos minutos antes de comenzar a trabajar.

ARRANQUE DEL MOTOR

Abrir la llave del combustible, empujar la palanca de gas hasta la mitad y, si el motor está frío, accionar el dispositivo del cebador situado sobre el carburador (atenerse al manual del motor).
Tirar lentamente de la empuñadura del arranque autoenvolvente hasta que se sienta la resistencia, luego dar un tirón enérgico (fig. 1 - ref. 3), de todos modos atenerse a las instrucciones incluidas en el manual del motor.

INICIO DEL TRABAJO

Llevar el motor al régimen máximo. Cerciorarse de que no hayan personas en las proximidades de la zona de corte, activar la palanca de rotación de los hilos y comenzar a trabajar (fig. 1 N° 2).
El modelo HWT 550 TILT no presenta ruedas con tracción sino que funciona por empuje, mientras que el modelo HWT 600 WD es automotor. Para activar la tracción de las ruedas se utiliza la palanca N° 9 fig. 2, que cuando se suelta detiene la máquina. En la version 550 TILT es posibile inclinar la cabeza de corte a la derecha o a la izquierda, para cortar a ras del suelo.

SUSTITUCIÓN HILO

¡ATENCIÓN! **No sustituir el hilo con el motor en marcha.**
Si el hilo de corte resulta desgastado es necesario sustituirlo; para ello utilizar hilos originales de sección cuadrada 3x3, de 530 mm de longitud.
Si el motor se esfuerza demasiado, acortar un poco los hilos. Para la sustitución de los mismos proceder de la siguiente manera:
1. Anudar el hilo al centro como en la fig. 6
2. Introducir los dos hilos de adentro hacia afuera (fig. 7). ATENCIÓN: No introducir los hilos a diferentes alturas, dado que de ese modo el motor se esfuerza y la calidad del corte no es buena.

REGULACIÓN ALTURA DE CORTE

Para regular la altura de corte introducir los hilos en los orificios correspondientes a las diferentes alturas (fig.8 ref. A-B-C-D).
En la posición D, el hilo trabaja a ras del suelo; se trata de la posición ideal para limpiar los adoquinados de hierbas advenedizas. En cambio, si el terreno es muy accidentado los hilos deben ser colocados en la posición más alta.
Para colocar la placa portahilos en la posición C y D, utilizar el tornillo M8, fig.11 y ajustarlo bien a 2,5 Kg F.m.

ROTACIÓN EJE RUEDAS PARA INCLINACIÓN LATERAL MOD. HWT 550 TILT

El modelo HWT 550 TILT está dotado de 3 posiciones de trabajo: central, derecha e izquierda.
El desplazamiento lateral es sumamente útil para trabajar cerca de parecitas o aceras.
Para la inclinación proceder de la siguiente manera:
– Levantar apenas las ruedas del piso, con un pie presionar hacia abajo el pedal de ubicación y desplazar las ruedas (fig. 3 N° 7).

FIN DEL TRABAJO

Una vez terminado el trabajo, llevar la empuñadura del acelerador (fig. 1 N° 1) a la última posición de parada (fig. 1/B) y cerrar la llave de la gasolina.

POSIBLES INCONVENIENTES Y SUS SOLUCIONES

A continuación presentamos una lista de pequeños inconvenientes que pueden presentarse durante el empleo del desbrozador TRIMMER y que pueden ser solucionados directamente por el cliente:

1. Si el motor no arranca, efectuar en secuencia los siguientes controles:
– Que el tanque del carburante esté lleno al menos hasta la mitad;
– Que la llave del carburante esté abierta;
– Que el cebador esté accionado (si el motor está frío);
– Que el combustible llegue al carburador;
– Que el orificio de desfogue del tapón del tanque no esté obstruido;
– Que las boquillas del carburador estén limpias. Para controlarlas, desenroscarlas y, si están sucias, limpiarlas con un soplo de aire;
– Que la bujía produzca la chispa. Para realizar este control, desmontar la bujía, conectarla nuevamente al cable que le lleva la corriente, apoyar la parte metálica a masa y hacer girar la polea del motor como para ponerlo en marcha. Si no se produce la chispa entre los dos electrodos, controlar las conexiones del cable de la bujía y, si la corriente aún no llega, sustituir la bujía. Si tampoco esta sustitución solucionara el problema, es posible que la avería sea de la instalación eléctrica, entonces es conveniente dirigirse al centro de asistencia más cercano o a un taller especializado.
2. Activada la palanca, la copa del hilo no gira:
– Regular el registro del cable (fig. 1 N° 4);
– Cerciorarse de que la correa no se haya salido de las poleas.
3. La máquina no corta bien:
– Cerciorarse de que el diámetro de corte no sea inferior a 300 mm; de lo contrario sustituir los hilos por otros nuevos;
– Posibilidad de que la correa patine: en este caso se puede intervenir en el registro del cable de embrague o se puede desplazar el motor algunos milímetros hacia atrás aflojando los tres tornillos de la brida de fijación del mismo.
4. La copa sigue girando aún con la palanca desactivada:
– Controlar que el freno de cuchillas esté en funcionamiento, en cuyo caso aflojar la tuerca M5 situada en el extremo de la varilla (fig. 9) hasta hacer tocar la guarnición con las superficies de la garganta de la polea conducida;
– Cerciorarse de que en las superficies de la guarnición no se hayan acumulado residuos que impidan su funcionamiento;
– La correa puede estar demasiado tensa: aflojar el registro del cable de conexión (fig. 1 N° 4). Si ello no fuera suficiente, aflojar los 3 tornillos de la brida del motor y desplazarlo algunos milímetros hacia adelante.
5. Sólo para HWT 600 WD:
– Si, activada la palanca de avance, la máquina no se mueve o se mueve apenas, mover el registro del cable tensor de la correa (fig. 2 N° 10).

PERÍODOS DE INACTIVIDAD PROLONGADA

Si la máquina no debe ser utilizada por un período prolongado, es oportuno adoptar las siguientes precauciones:
– Descargar el combustible
– Descargar el aceite motor
– Limpiar detenidamente el motor y la máquina
– Para evitar inconvenientes al carburador, utilizar el aditivo conservante para la gasolina sin plomo.

https://truckmanualshub.com/ 31

MANTENIMIENTO Y LUBRICACIÓN

Un mantenimiento eficaz y una correcta lubricación contribuyen a mantener la máquina siempre en perfecto estado.

MOTOR DE 4 TIEMPOS – Para las operaciones de lubricación, seguir las instrucciones incluidas en el manual del motor. En general es oportuno controlar el nivel de aceite cada 4 horas de trabajo y sustituirlo cada 50 horas. Utilizar siempre aceite SAE 10W30.
Para el filtro de aire, controlar el cartucho cada 8 horas o aún más a menudo si el ambiente es muy polvoriento. No limpiar el cartucho con soplos de aire, si está obstruido es necesario sustituirlo (fig. 5).
Controlar periódicamente que las aletas del cabezal y del cilindro no estén obstruidas desmontando los cárteres correspondientes; de todos modos, atenerse siempre a las instrucciones del manual del motor.

REGLAS ÚTILES PARA UN BUEN EMPLEO

1. Nunca dejar la máquina bajo de la lluvia.
2. Nunca forzar el motor, cuando sale humo del escape significa que se está esforzando y en ese caso es necesario trabajar más lentamente.
3. Limpiar frecuentemente el filtro de aspiración del aire.
4. **Quitar eventuales acumulaciones de hierba de la rejilla de ventilación del motor.**
5. Es preferible usar hilos de corte de sección cuadrada o de todos modos con aristas, de ese modo se reduce el esfuerzo de corte.
6. Si el motor se esfuerza, utilizar hilos más cortos.

REPUESTOS QUE ACONSEJAMOS TENER

– Hilos cabezal de corte de 53 cm de longitud.
– N° 2 cables de embrague copa de corte
– N° 2 cables de embrague avance (sólo para HWT 600 WD)

CÓMO SOLICITAR LOS REPUESTOS

Dirigirse a nuestros centros de repuestos presentes en cada provincia, indicando siempre el número de bastidor de la máquina y la referencia de la pieza.

HERRAMIENTAS

PROTECCIÓN HIERBA

Esta proteccion (fig. 13) es aconsejada para cortar en los bordes de carreteras o bien de paseos, para evitar que la hierba sea lanzada.

https://truckmanualshub.com/ 32

HWT 550 TILT

Fig. 1

Fig. 1/A

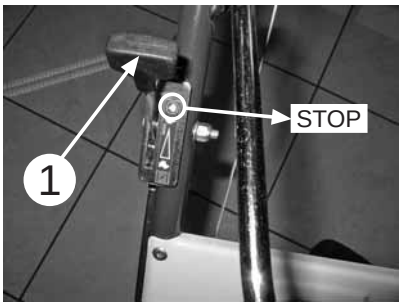

Fig. 1/B

HWT 600 WD

Fig. 2

1. THROTTLE LEVER
2. STRING ROTATION CLUTCH LEVER
3. STARTER HANDLE
4. CLUTCH WIRE REGISTER
5. FUEL CAP
6. ENGINE OIL CAP
7. WHEEL AXLE ROTATION PEDAL (FOR HWT 550 TILT ONLY) FIG. 3
8. HANDLEBAR HEIGHT ADJUSTER SCREWS
9. TRAVEL CLUTCH LEVER
10. TRAVEL CLUTCH REGISTER
11. CUTTING HEAD LATERAL ADJUSTMENT LEVER

1. GASHEBELSTEUERUNG
2. SCHALTHEBEL FADENROTATION
3. ANLASSERGRIFF
4. SCHALTKABELNACHSTELLUNG
5. TREIBSTOFFSTOPFEN
6. MOTORÖLSTOPFEN
7. FUSSPEDAL ZUM DREHEN DER RADACHSE (NUR FÜR HWT 550 TILT) FIG. 3
8. SCHRAUBEN ZUR HÖHENVERSTELLUNG DES FÜHRUNGSROHRES
9. HEBEL FÜR VORWÄRTSFAHREN
10. SCHALTKABELNACHSTELLUNG VORWÄRTSFAHREN
11. SEITLICH EINSTELLUNGSHEBEL DES SCHNITTKOPFS

1. MANETTINO ACCELERATORE
2. LEVA INNESTO ROTAZIONE FILI
3. MANIGLIA AVVIAMENTO
4. REGISTRO FILO DI INNESTO
5. TAPPO CARBURANTE
6. TAPPO OLIO MOTORE
7. PEDALE ROTAZIONE ASSE RUOTE (SOLO HWT 550 TILT) FIG. 3
8. VITI REGOLAZIONE ALTEZZA MANUBRIO
9. LEVA INNESTO AVANZAMENTO
10. REGISTRO FILO DI INNESTO AVANZAMENTO
11. LEVA REGOLAZIONE LATERALE TESTINA DI TAGLIO

1. MANECILLA ACELERADOR
2. PALANCA ACTIVACION ROTACION HILOS
3. EMPUÑADURA DE ARRANQUE
4. REGISTRO CABLE DE EMBRAGUE
5. TAPON COMBUSTIBLE
6. TAPON ACEITE MOTOR
7. PEDAL ROTACION EJE RUEDAS (SOLO HWT 550 TILT) FIG. 3
8. TORNILLOS REGULACION ALTURA MANUBRIO
9. PALANCA ACTIVACION AVANCE
10. REGISTRO EMBRAGUE DE AVANCE
11. PALANCA REGULACION LATERAL CABEZA DE CORTE

1. MANETTE DE COMMANDE ACCELERATEUR
2. LEVIER D'ACTIVATION POUR LA ROTATION DES FILS
3. POIGNEE DE DEMARRAGE
4. REGLEUR DU FIL D'ACTIVATION
5. BOUCHON DU CARBURANT
6. BOUCHON DE L'HUILE MOTEUR
7. PEDALE DE ROTATION DE L'ESSIEU DES ROUES (UNIQUEMENT POUR HWT 550 TILT) FIG. 3
8. VIS DE REGLAGE DE LA HAUTEUR DU GUIDON
9. LEVIER D'ENCLENCHEMENT DE L'AVANCEMENT
10. REGLEUR DU FIL D'ENCLENCHEMENT DE L'AVANCEMENT
11. LEVIER REGLAGE LATERAL TÊTE DE COUPE

Fig. 3

Fig. 4

Fig. 5

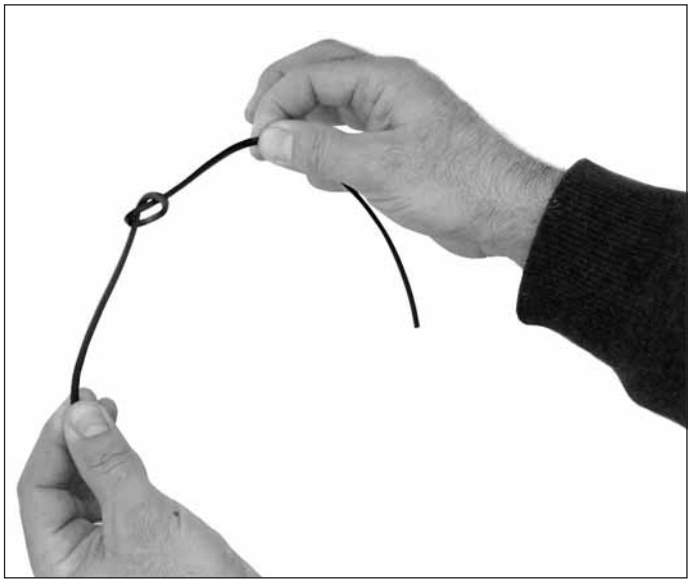

Fig. 6

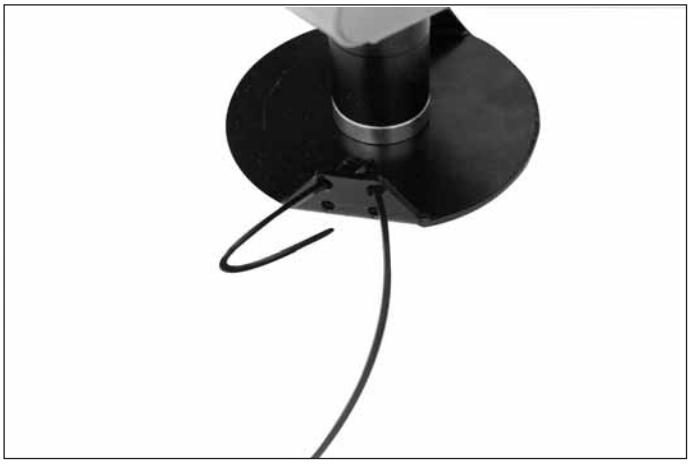

Fig. 7

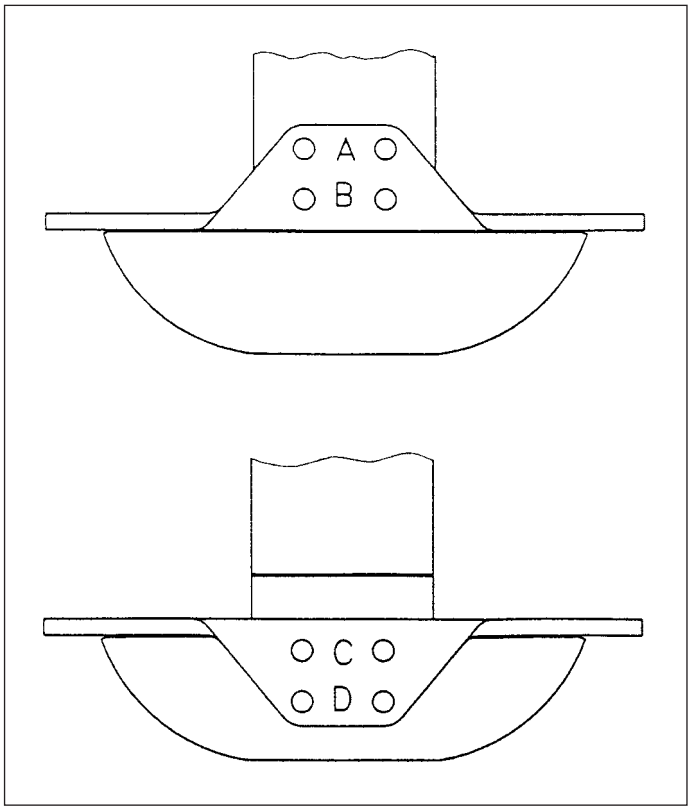

Fig. 8

Fig. 9

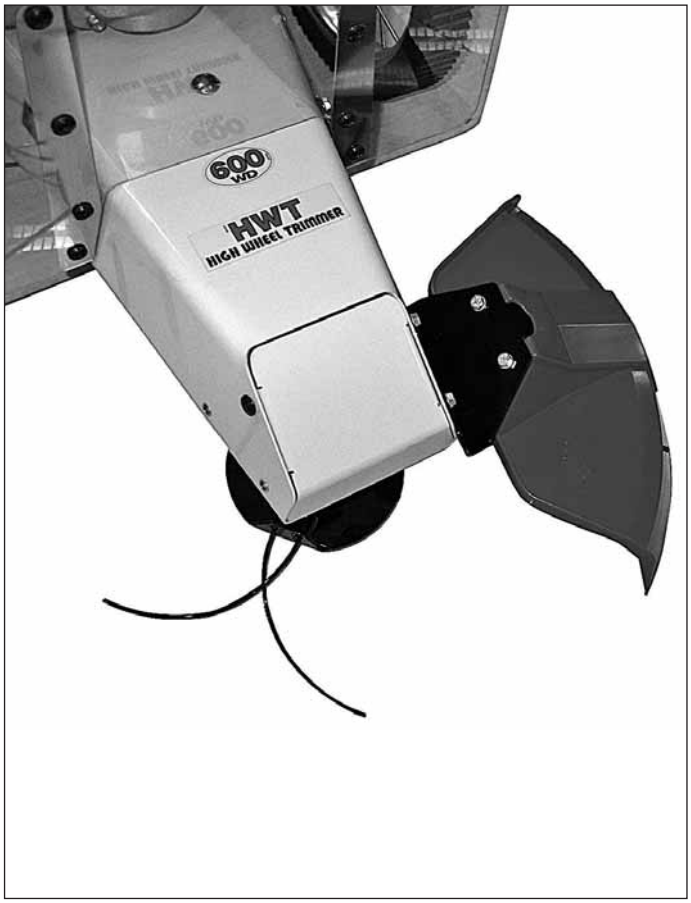

Fig. 10

HANDLEBAR

https://truckmanualshub.com/35

MANUBRIO
LENKHOLM
MANCHERONS
MANUBRIO

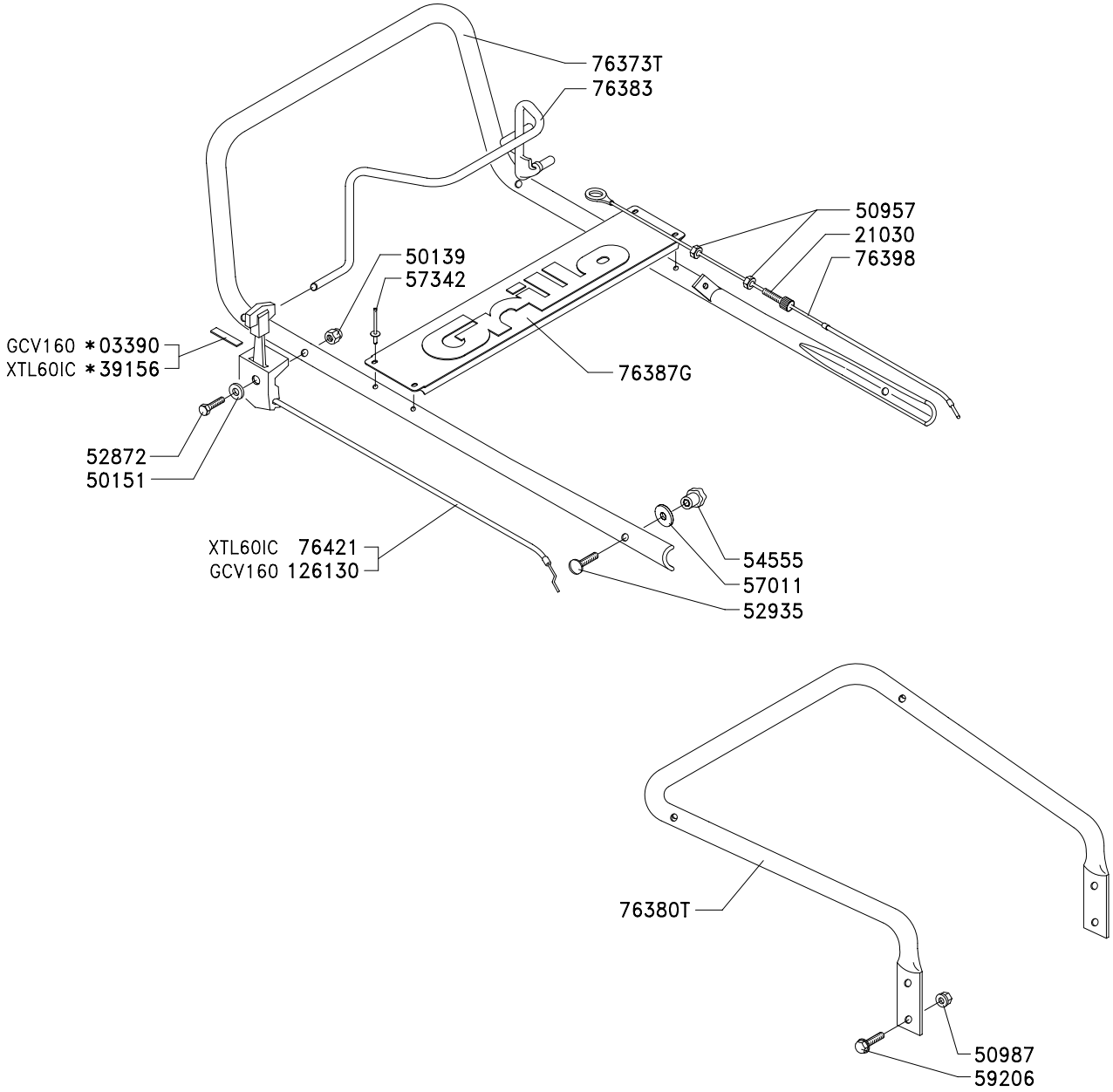

* ITEM SUPPLIED WITH THE COMPLETE DECAL SHEET ONLY PART NUMBER 03451

* PARTICOLARE NON FORNITO SEPARATAMENTE FOGLIO DECALCOMANIE COMPLETO CODICE 03451

TRANSMISSION
TRASMISSIONE
ANTRIEB
TRANSMISSION
TRANSMISIÓN

https://truckmanualshop.com/

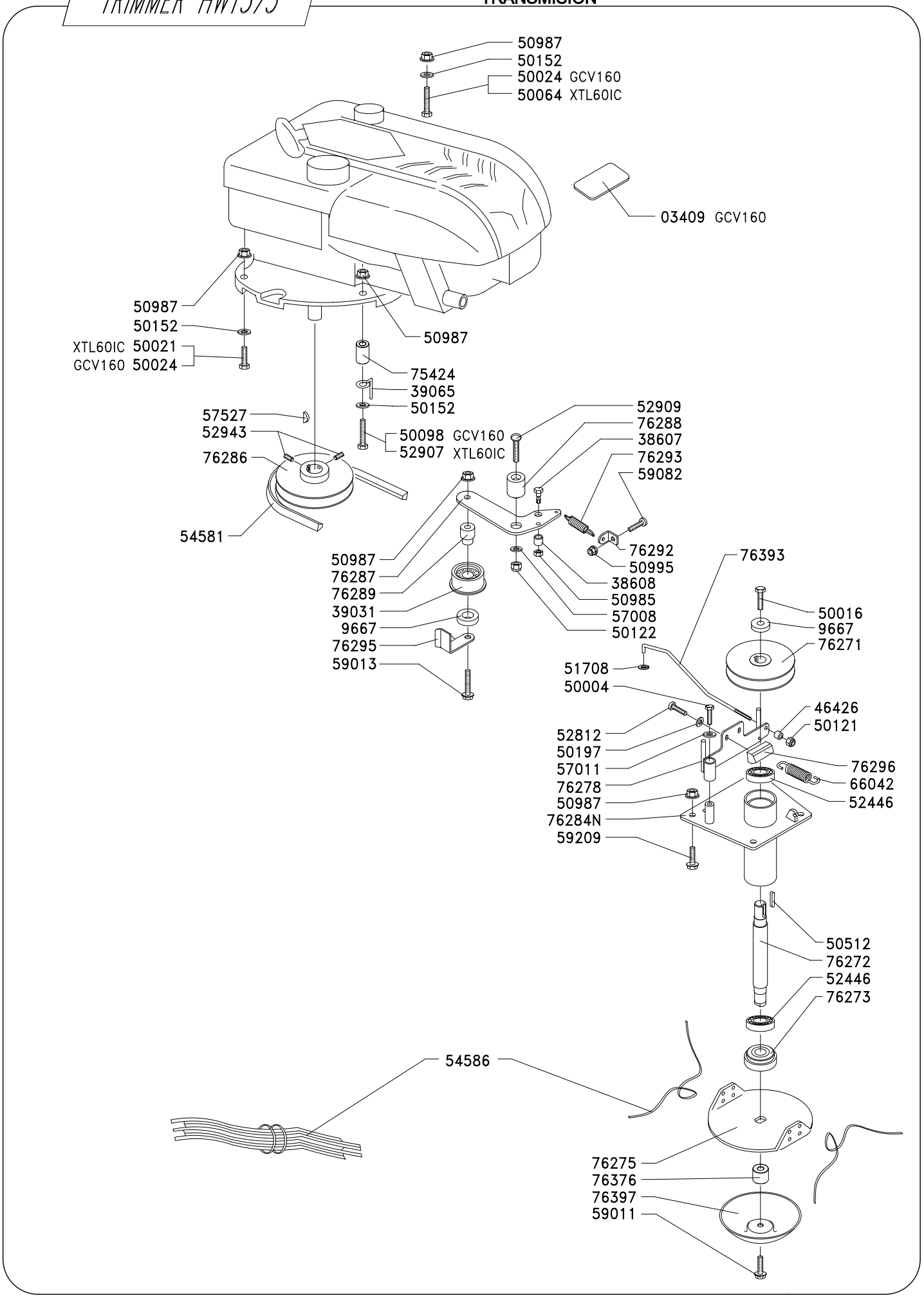

Grillo

TRIMMER HWT375

FRAME
TELAIO
RAHMEN
CHASSIS
CHASIS

66762 3

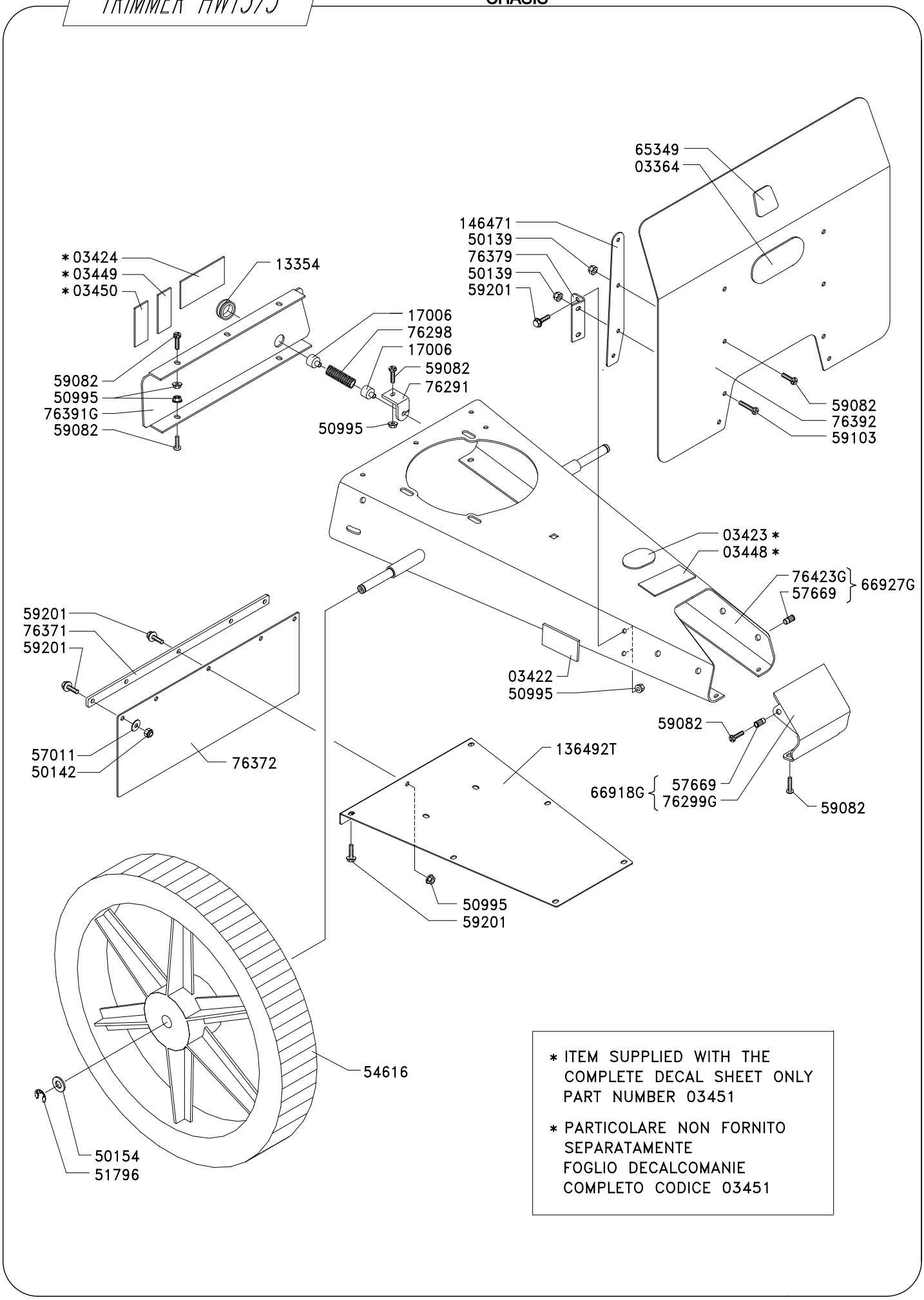

* ITEM SUPPLIED WITH THE COMPLETE DECAL SHEET ONLY PART NUMBER 03451

* PARTICOLARE NON FORNITO SEPARATAMENTE FOGLIO DECALCOMANIE COMPLETO CODICE 03451

HANDLEBAR
MANUBRIO
LENKHOLM
MANCHERONS
MANUBRIO

https://truckmanualshub.com/39

126895

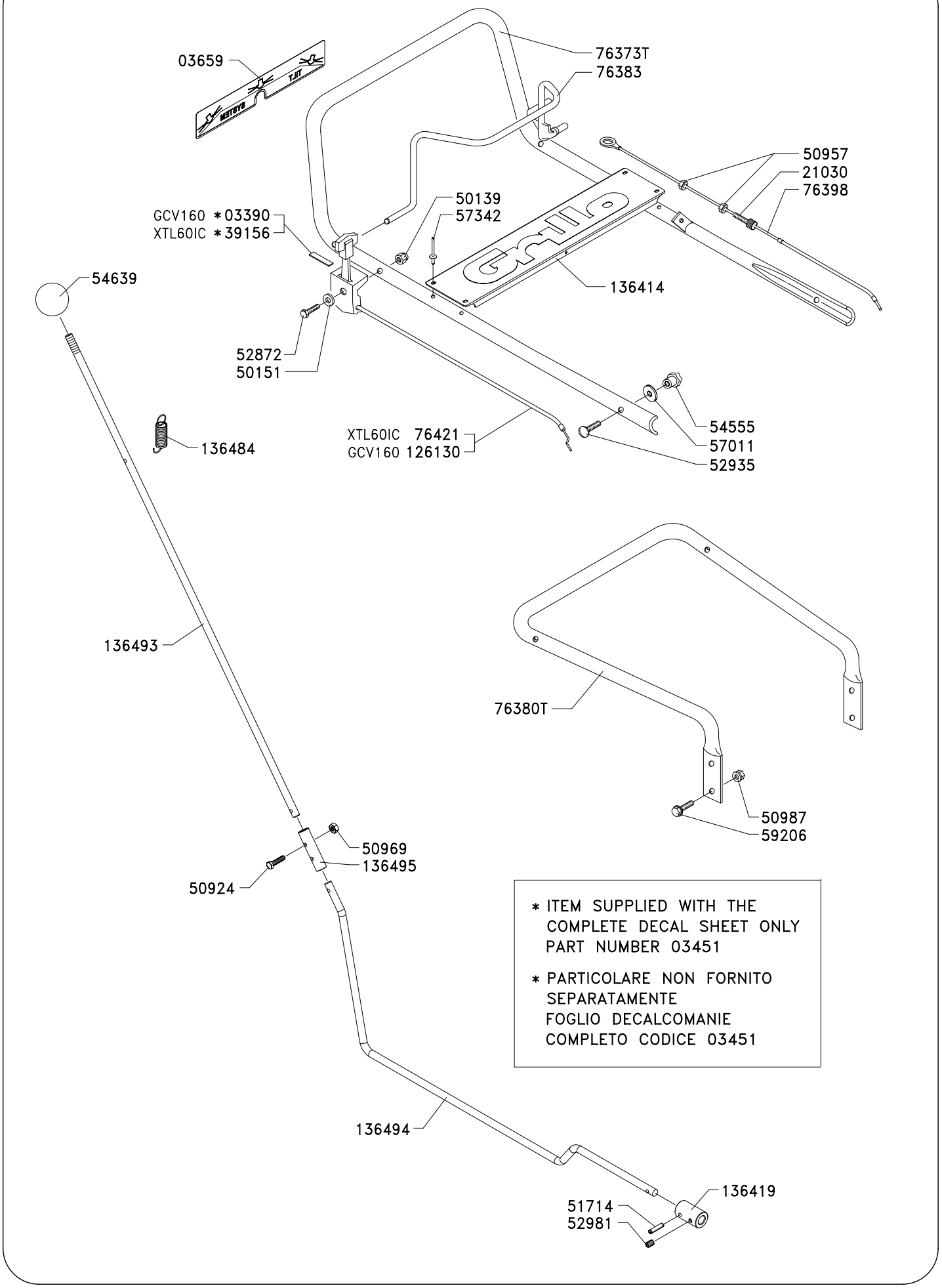

* ITEM SUPPLIED WITH THE COMPLETE DECAL SHEET ONLY PART NUMBER 03451

* PARTICOLARE NON FORNITO SEPARATAMENTE FOGLIO DECALCOMANIE COMPLETO CODICE 03451

FRAME
TELAIO
RAHMEN
CHASSIS
CHASIS

126896

TRIMMER HWT550

TILT

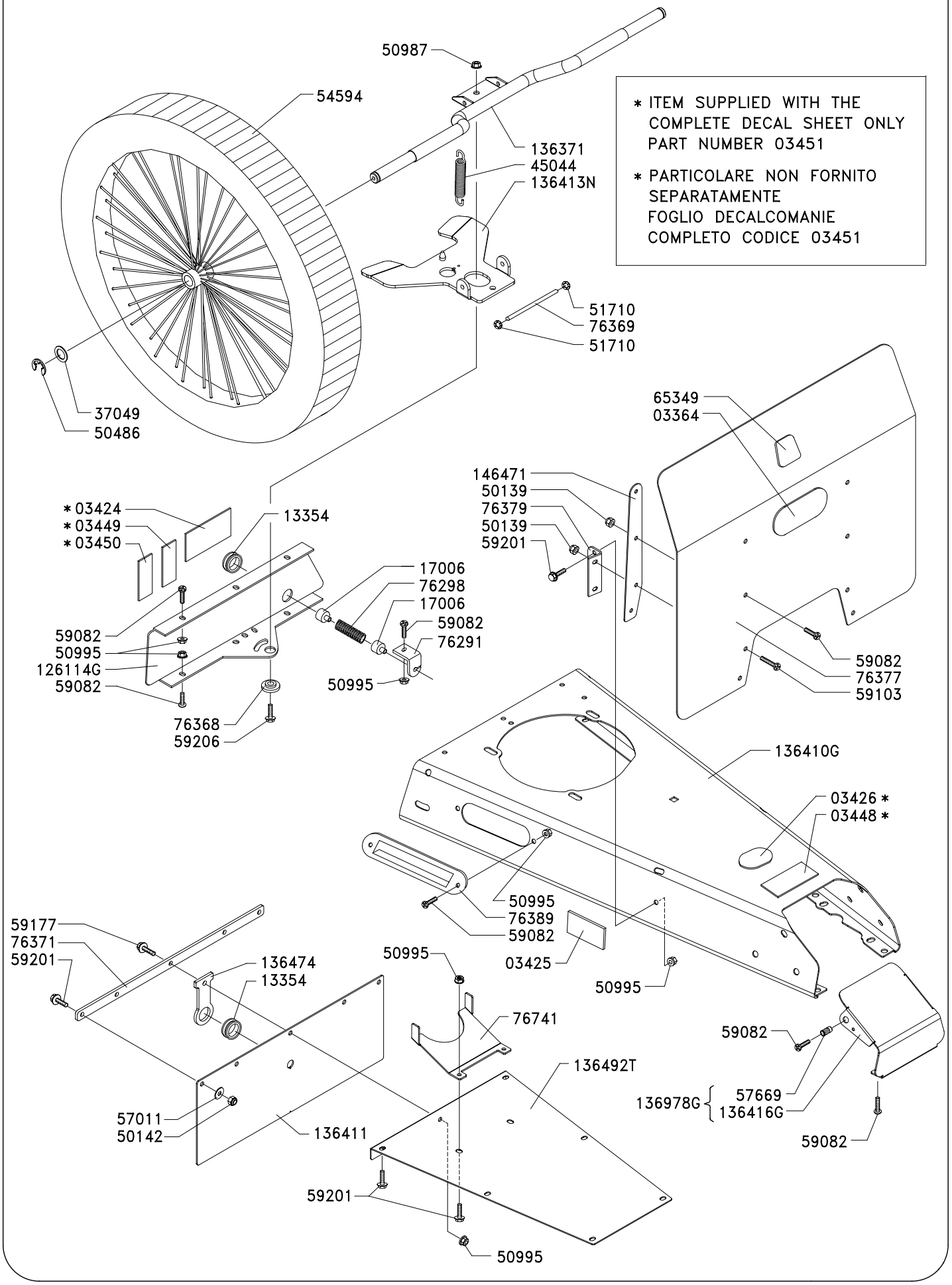

https://truckmanualshop.com/10

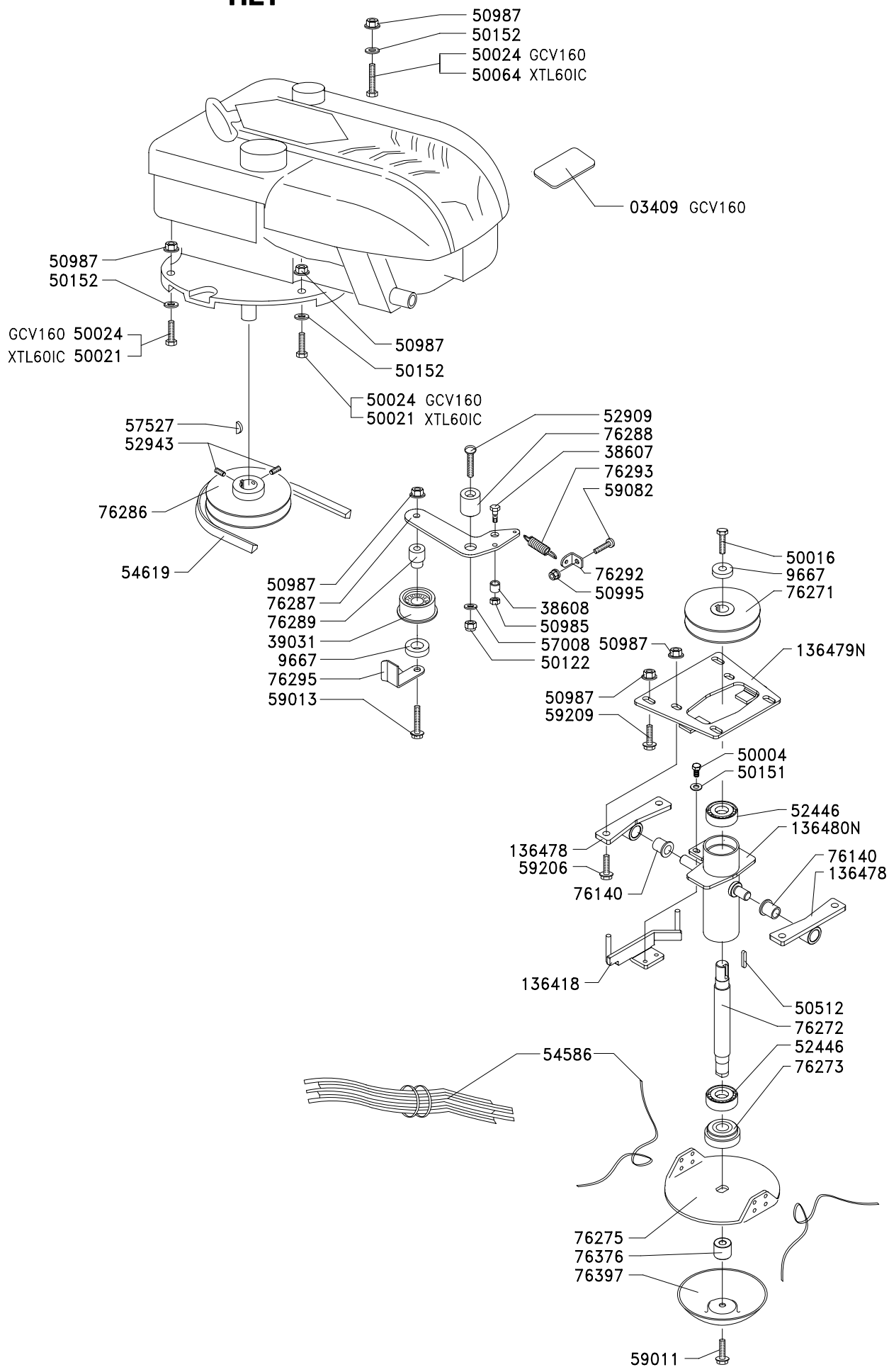

https://truckmanualshop.com/41

HANDLEBAR
MANUBRIO
LENKHOLM
MANCHERONS
MANUBRIO

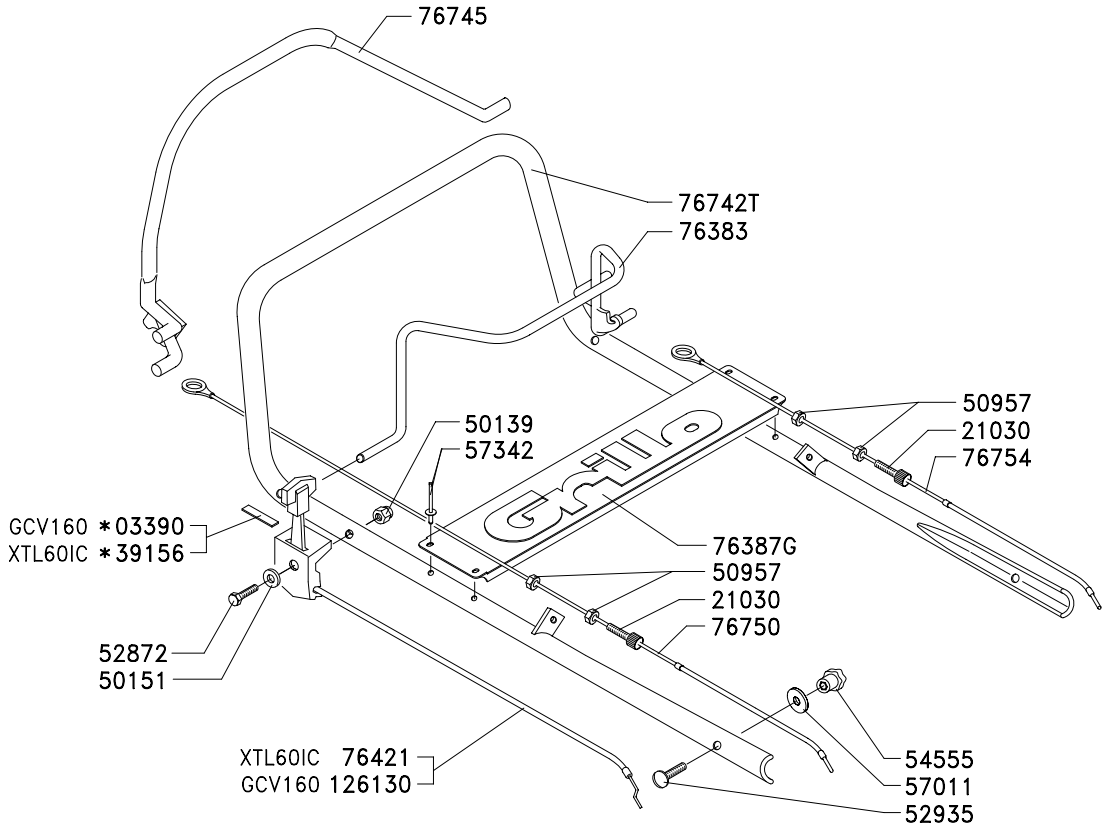

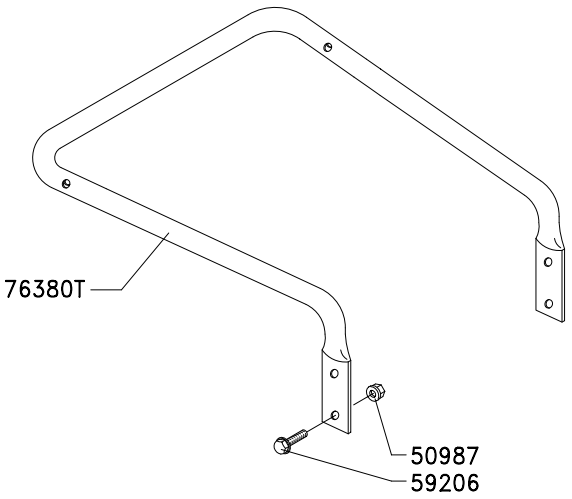

* ITEM SUPPLIED WITH THE COMPLETE DECAL SHEET ONLY PART NUMBER 03451

* PARTICOLARE NON FORNITO SEPARATAMENTE FOGLIO DECALCOMANIE COMPLETO CODICE 03451

https://truckmanualspdf.com/

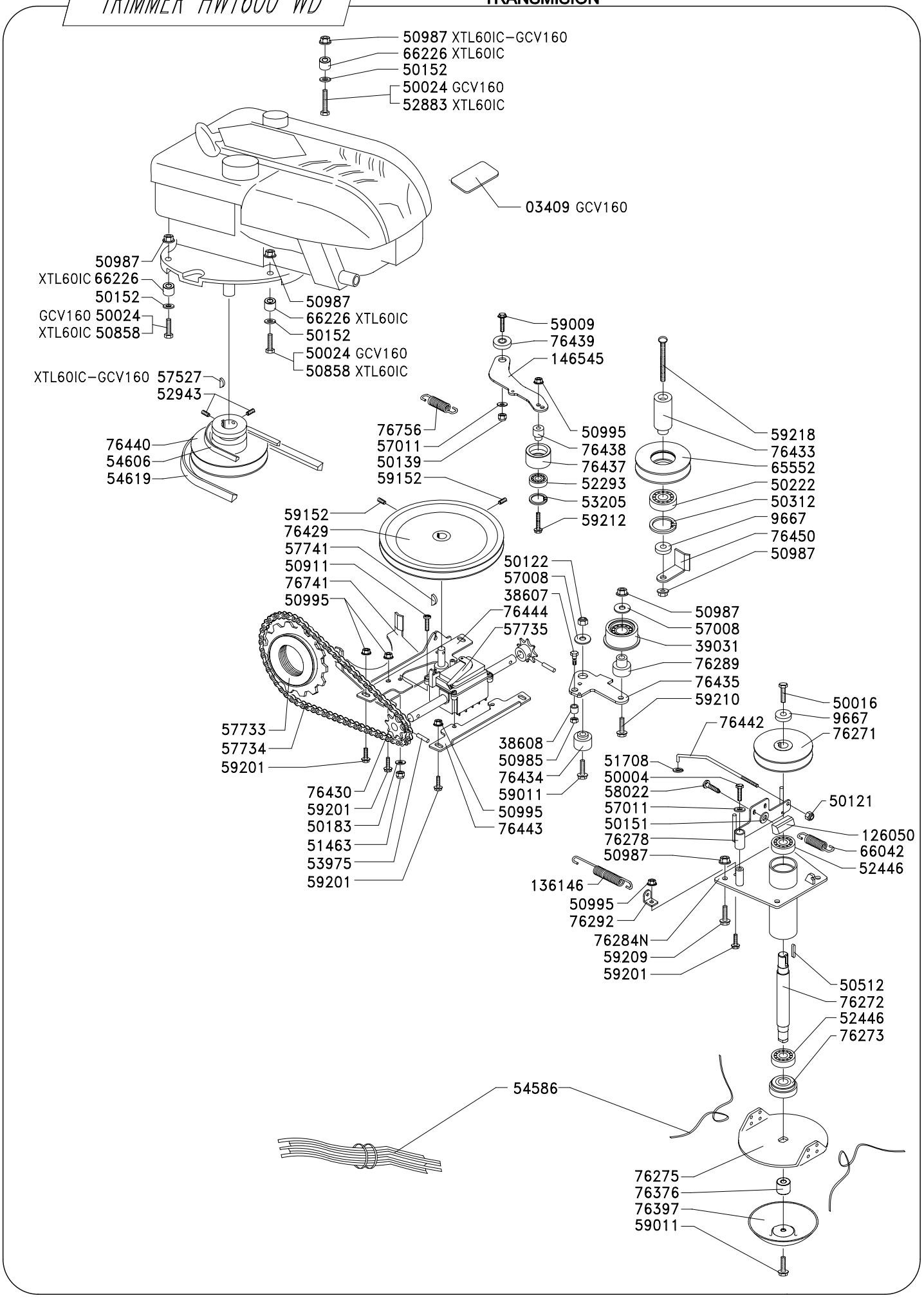

Grillo

TRIMMER HWT600 WD

FRAME
TELAIO
RAHMEN
CHASSIS
CHASIS

66781

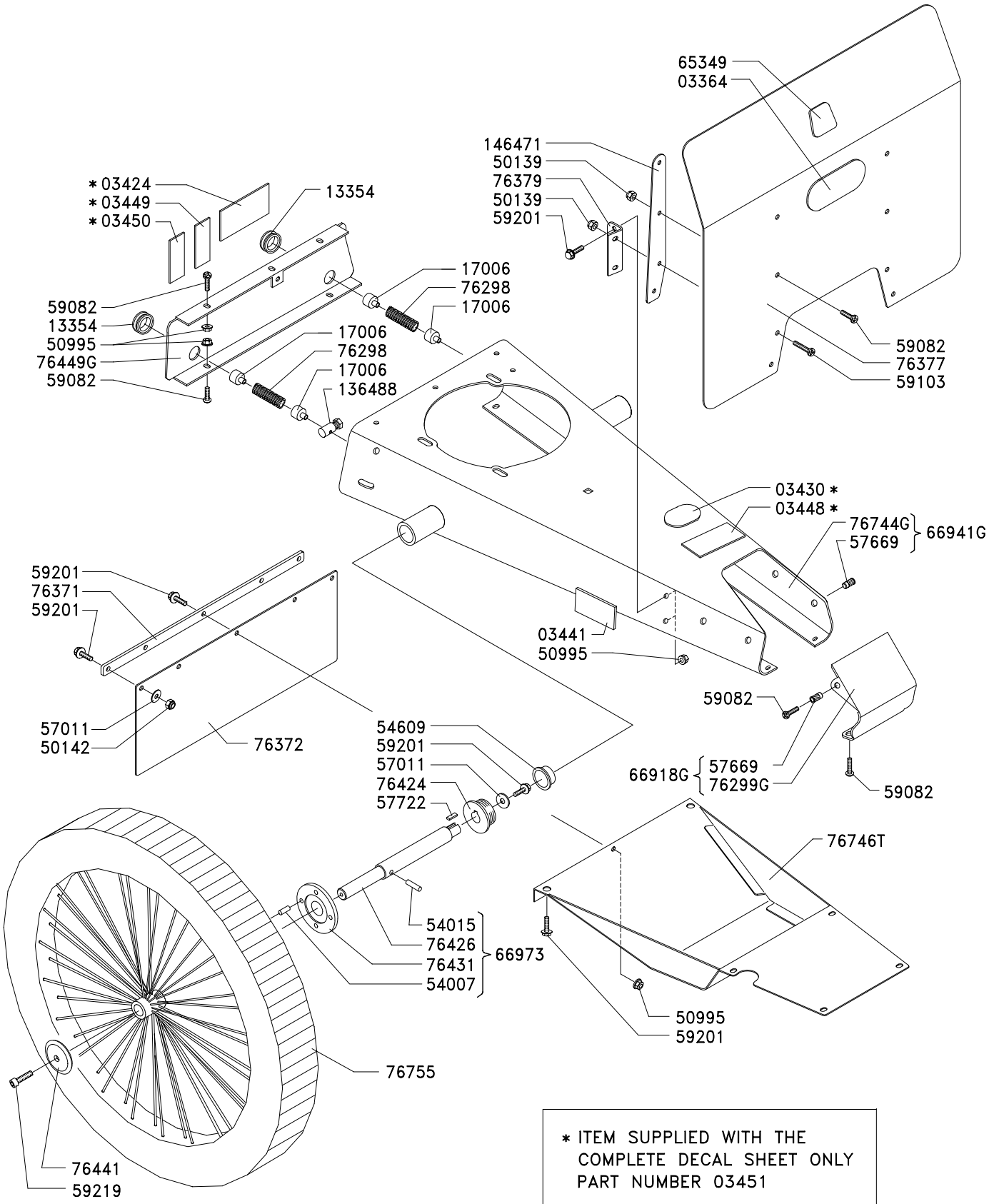

* ITEM SUPPLIED WITH THE COMPLETE DECAL SHEET ONLY PART NUMBER 03451

* PARTICOLARE NON FORNITO SEPARATAMENTE FOGLIO DECALCOMANIE COMPLETO CODICE 03451

https://truckmanualshub.com/ - 14

Grillo

TRIMMER

SAW DISC
DISCO SEGA
SÄGEPLATTE
DISQUE DE SCIE
DISCO SIEGA

66764 1

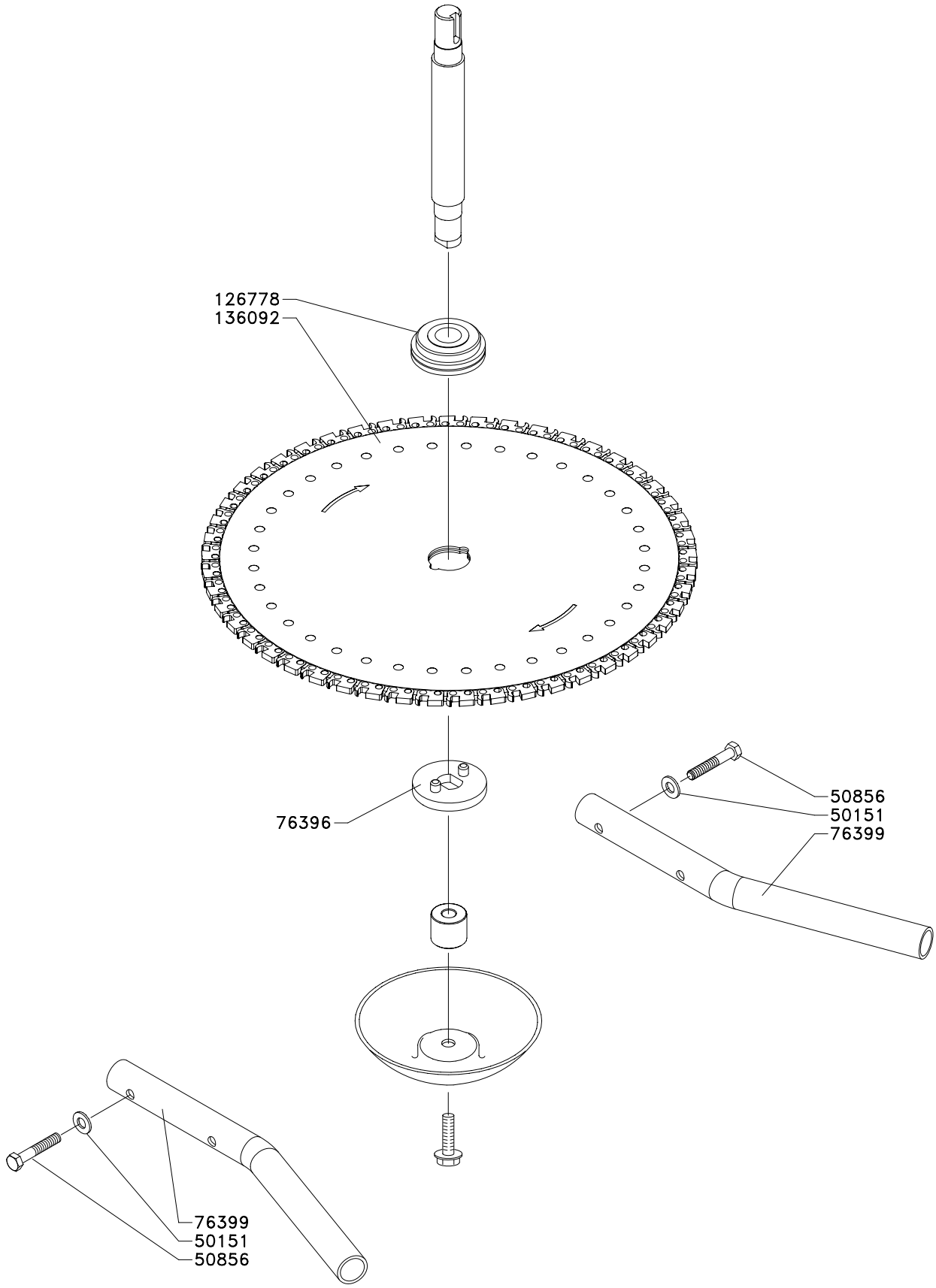

NOISE LEVEL

Engine speed rpm	Equivalent acoustic pressure level dB(A)
3200	80

VIBRATION LEVELS

Engine speed rpm	Vibrations a_{hw} m/s^2
2950	5,46

MACHINE STABILITY

Linit value of the machines's tipping angle in static conditions 35°.

RUMOROSITÀ

Regime di rotazione del motore giri/min.	Livello equivalente di pressione acustica dB(A)
3200	80

RILIEVO DEI LIVELLI DI VIBRAZIONE

Regime di rotazione del motore giri/min.	Vibrazioni a_{hw} m/s^2
2950	5,46

STABILITÀ DELLA MACCHINA

Valore limite dell'angolo di ribaltamento della macchina in condizioni statica 35°.

GERÄUSCHEMISSION

Motordrehzahl in UpM	Entspr. Schalldruckwert in dB(A)
3200	80

VIBRATIONSNIVEAUS

Motordrehzahl in UpM	Vibrationen a_{hw} m/s^2
2950	5,46

HANGTAUGLICHKEIT DER MASCHINE

Grenzwert des Kippwinkels der Maschine bei statischen Bedingungen 35°.

NÍVEL DE RUÍDO

Regime de rotação do motor rotações/min.	Nível de pressão acústica equivalente dB(A)
3200	80

DETERMINAÇÃO DOS NÍVES DE VIBRAÇÃO

Regime de rotação do motor rotações/min.	Vibrações a_{hw} m/s^2
2950	5,46

ESTABILIDADE DA MÁQUINA

Valor limite do ângulo de capotagem da màquina em condiçõnes estàticas 35°.

NIVEAU DE BRUIT

Régime de rotation du moteur tours/min.	Niveau équivalent de pression sonore dB(A)
3200	80

RELEVE DES NIVEAUX DE VIBRATION

Régime de rotation du moteur tours/min.	Vibration a_{hw} m/s^2
2950	5,46

STABILITE DE LA MACHINE

Valeur-limite de l'angle de basculement de la machine dans des conditions statiques 35°.

https://truckmanualshub.com/ 48

Lito CENTRO GRAFICO CESENA • Tel. 0547.645429

Grillo® S.p.A.

47521 CESENA (ITALY) - Via Cervese 1701
Tel. 0547/633111 (centralino) - Fax 0547/384222 - 0547/632011
Internet: www.grillospa.it - E-mail: grillo@grillospa.it