Sistema Eletroeletrônico
Sistema Multiplex

Stralis

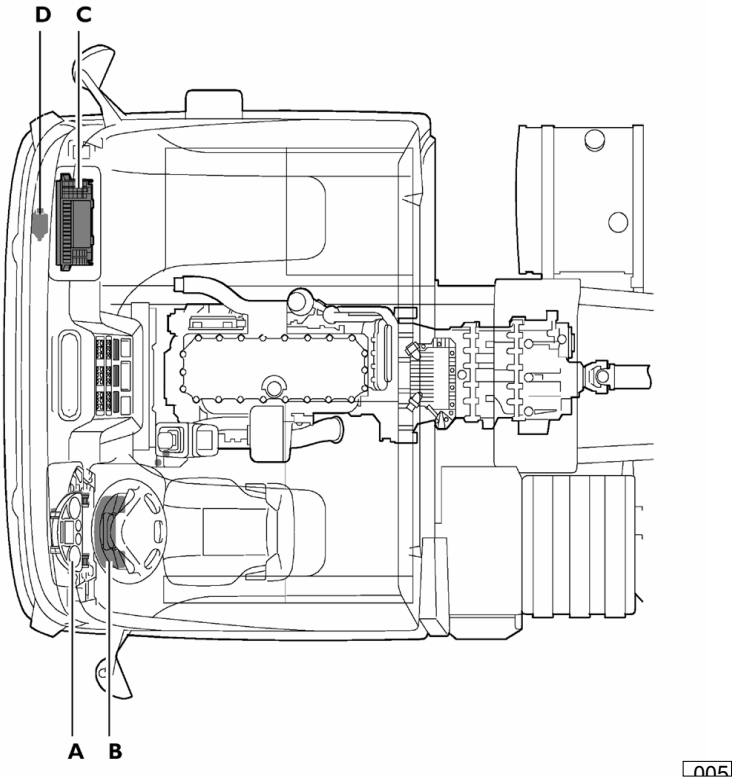

Descrição de Reparações e Funcionamento

Índice

Codificação de Componentes	4
DESCRIÇÃO GERAL DO SISTEMA MULTIPLEX	42
Controle convencional	42
CONTROLE VIA MULTIPLEX	43
ESTRUTURA DO SISTEMA MULTIPLEX DA IVECO	44
CONJUNTO SISTEMA MULTIPLEX	46
EXEMPLO DE TRANSMISSÃO DE DADOS	47
SISTEMA MULTIPLEX – LINHAS CAN	49
PONTOS DE MASSA	61
TRANÇA DE EQUIPOTENCIALIDADE ELÉTRICA	62
REDE POSITIVA	65
FUSÍVEIS SUPLEMENTARES	66
PLACA PORTA-FUSÍVEIS / RELÉS	69
PLACA DE RELÉS	71
RELÉS SUPLEMENTARES	72
PAINEL DO PORTA-INSTRUMENTOS	73
COMANDOS SOBRE O PAINEL CENTRAL	74
COMANDOS SOBRE O VOLANTE	75
REGULAGEM DOS ESPELHOS RETROVISORES E COMANDO DOS LEVANTADORES DE VIDROS (OPC)	76
PAINEL DE COMANDO SOBRE A PAREDE TRASEIRA (Alternativa ao MÓDULO DA CAMA)	77
TOMADA PARA DIAGNÓSTICO	78
COMPUTADOR DA CARROCERIA	82
VISTA EM PERSPECTIVA DO COMPUTADOR DA CARROCERIA	83
F.F.C. – R.F.C. (Computador do Chassi Dianteiro – Computador do Chassi Traseiro)	94
F.F.C. (serviços / motor)	95
R.F.C.	99
LOCALIZAÇÃO SOBRE O VEÍCULO	99
R.F.C. (VIGA)	100
C.M. (Módulo da cabine)	103
CONECTORES DE EMENDA	104
S.W.I. (CENTRAL ELETRÔNICA DA INTERFACE DO VOLANTE / COMUTADOR DAS LUZES)	105
FUNÇÕES SWI	106
CONECTORES DE EMENDA	107
CONECTORES DE PAREDE	108
COMUTADOR DO LADO DIREITO 54030	113
COMANDO DO FREIO-MOTOR	114

TACÓGRAFO	**115**
SELETORES PNEUMÁTICOS	**122**
CONJUNTO DE INSTRUMENTOS (INDICADORES ÓTICOS)	**123**
INDICADORES ÓTICOS DE ESTADO SOBRE O VISOR	**126**
CONTATO EM ESPIRAL	**127**
COLUNA DA DIREÇÃO (LOCALIZAÇÃO DOS COMPONENTES)	**128**
VISUALIZAÇÕES NO VISOR DO CONJUNTO DE INSTRUMENTOS	**131**
Esquemas por blocos	**139**
ESQUEMAS BÁSICOS POR BLOCOS	**140**
ESQUEMAS ELÉTRICOS	**166**

Codificação de Componentes

03000 ALTERNADOR AUTO-RETIFICADOR COM REGULADOR DE TENSÃO INCORPORADO
03001 ALTERNADOR AUTO-RETIFICADOR
03002 ALTERNADOR AUTO-RETIFICADOR SUPLEMENTAR COM REGULADOR DE TENSÃO INCORPORADO
06000 REGULADOR DE TENSÃO ELETRÔNICO
06001 REGULADOR DE TENSÃO ELETROMECÂNICO
06010 DISPOSITIVO DE PROTEÇÃO DE SOBRE-TENSÃO PARA O R.T.E.
08000 MOTOR DE PARTIDA
12000 MOTOR PARA O ELETRO-AQUECEDOR E O DESEMBAÇAMENTO DO PÁRA-BRISA
12001 MOTOR PARA OS AERADORES INTERNOS
12002 MOTOR PARA A VENTILAÇÃO DO COMPARTIMENTO DO MOTOR
12003 MOTOR PARA A VENTILAÇÃO FORÇADA
12004 MOTOR PARA A VENTILAÇÃO DA CABINE
12005 MOTOR PARA O AQUECIMENTO DA CABINE
12006 MOTOR PARA OS ESPELHOS DIRECIONAIS
12007 MOTOR PARA O COMANDO DA PORTA GIRATÓRIA
12008 MOTOR PARA A BOMBA DO FLUIDO DOS FREIOS
12009 MOTOR PARA O AQUECIMENTO INTERNO
12010 MOTOR PARA A ABERTURA OU O FECHAMENTO DA FECHADURA DA PORTA DO LADO DO PASSAGEIRO
12011 MOTOR PARA ABERTURA OU O FECHAMENTO DA FECHADURA DA PORTA DO LADO MOTORISTA
12012 COMPRESSOR PARA O SISTEMA DE AR CONDICIONADO
12013 VENTILADOR ELÉTRICO PARA O ARREFECIMENTO DO CONDENSADOR
12014 MOTOR PARA A EXPULSÃO DE PÓ
12015 MOTOR PARA O COMANDO DO PÓRTICO DA TOMADA AR EXTERNO
12016 MOTOR PARA A EXPULSÃO DO AR
12017 MOTOR PARA O COMANDO DA BOMBA DE LEVANTAMENTO DO VEÍCULO
12018 MOTOR PARA A VENTILAÇÃO DO RADIADOR
12019 MOTOR PARA O ABAIXAMENTO DA CABINE
12020 MOTOR PARA O ARREFECIMENTO DO ÓLEO DO MOTOR
12021 MOTOR DA BOMBA DE LUBRIFICAÇÃO CENTRALIZADA
12022 MOTOR PARA O ACELERADOR ELETRÔNICO COM MUDANÇA AUTOMÁTICA
12023 MOTOR PARA O COMANDO DO PÁRA-SOL
12024 MOTOR PARA A BOMBA HIDRÁULICA DO EIXO ADICIONAL
12025 MOTOR PARA A TOMADA DE FORÇA
12026 MOTOR PARA O COMANDO DO GUINCHO
12027 MOTOR PARA A ABERTURA OU O FECHAMENTO DA FECHADURA DA PORTA LATERAL ESQUERDA
12028 MOTOR PARA A ABERTURA OU O FECHAMENTO DA FECHADURA DA PORTA LATERAL DIREITA
12029 MOTOR PARA ABERTURA OU FECHAMENTO DA FECHADURA DA PORTA TRASEIRA
12030 MOTOR PARA TRAMELA NO TETO
12031 MOTOR PARA CONDENSADORES DO SISTEMA DE AR CONDICIONADO
12032 MOTOR PARA BOMBA HIDRÁULICA DE ABAIXAMENTO DA CABINE
14000 DISTRIBUIDOR DE IGNIÇÃO
15000 BOBINA DE IGNIÇÃO
19000 VELA DE IGNIÇÃO
19005 PARTIDA TÉRMICA
19010 VELA DE PREAQUECIMENTO
19015 CARBURADOR
20000 BATERIA DE PARTIDA
22000 ALERTA ACÚSTICO
22001 ALERTA ACÚSTICO (TROMPA)
22002 CENTRAL ELETRÔNICA DE COMANDO DE ALERTAS PNEUMÁTICOS
22005 ALERTA ACÚSTICO DE DOIS TONS
22015 DISTRIBUIDOR ELÉTRICO PARA OS ALERTAS PNEUMÁTICOS
22030 AVISO SONORO PARA A SOLICITAÇÃO DE PARADA
22031 AVISO SONORO PARA A CHAMADA DA RODO-MOÇA
22032 AVISO SONORO PARA A SINALIZAÇÃO DE TEMPERATURA ALTA DA ÁGUA DO MOTOR - PRESSÃO BAIXA DO AR DOS FREIOS E PRESSÃO BAIXA DO ÓLEO DO MOTOR

22033 AVISO SONORO PARA A SINALIZAÇÃO DE AVARIA NO SISTEMA DE LEVANTAMENTO DO VEÍCULO
22034 AVISO SONORO PARA A SINALIZAÇÃO DO BLOQUEIO DO DIFERENCIAL APLICADO ANTERIORMENTE
22035 AVISO SONORO PARA A SINALIZAÇÃO DE AVARIA NO CIRCUITO DE FREIOS DO REBOQUE
22036 AVISO SONORO PARA A SINALIZAÇÃO DE AVARIA NO CÂMBIO AUTOMÁTICO
22037 AVISO SONORO PARA A SINALIZAÇÃO DO FREIO DE ESTACIONAMENTO APLICADO A 60%
22038 AVISO SONORO PARA A SINALIZAÇÃO DE TEMPERATURA ALTA DA ÁGUA DO MOTOR E DO ÓLEO DO CÂMBIO
22039 AVISO SONORO PARA A SINALIZAÇÃO DAS LUZES ESTACIONAMENTO ATIVADAS
22040 AVISO SONORO PARA A SINALIZAÇÃO DE AVARIA NA EMBREAGEM AUTOMÁTICA
22041 AVISO SONORO PARA A SINALIZAÇÃO DA PORTA DE SERVIÇO EXTERNA DESBLOQUEADA
22042 AVISO SONORO PARA A SINALIZAÇÃO DE AVARIA NA SERVO-DIREÇÃO DIANTEIRA
24000 COMUTADOR A PEDAL PARA A ATIVAÇÃO DO REDUTOR ELÉTRICO
24001 COMUTADOR SOB O PEDAL DO ACELERADOR, DETECTOR DE CARGA
24002 COMUTADOR DE 3 VIAS NA VÁLVULA DE FREIO DO PEDAL
24003 COMUTADOR DO PEDAL PARA A ATIVAÇÃO DO RETARDER
24004 TRANSMISSOR NO PEDAL DO ACELERADOR PARA O CÂMBIO AUTOMÁTICO
25000 RELÉ PARA O CONSENSO DE ATIVAÇÃO DO FAROL DE NEBLINA TRASEIRO COM O LAMPEJO DOS FARÓIS ATIVADO
25001 RELÉ PARA O COMANDO DAS LUZES ROTATIVAS
25002 RELÉ PARA A ATIVAÇÃO DAS LUZES DE POSIÇÃO E LAMPEJO DOS FARÓIS COM O MOTOR EM FUNCIONAMENTO
25003 RELÉ PARA A ATIVAÇÃO DOS FARÓIS DE NEBLINA
25004 RELÉ PARA AS LANTERNAS
25005 RELÉ PARA A DESATIVAÇÃO DOS FARÓIS DE NEBLINA COM O LAMPEJO DOS FARÓIS ATIVADO
25006 RELÉ PARA A ATIVAÇÃO DAS LUZES DE FREIO
25007 RELÉ PARA A ATIVAÇÃO DAS LUZES DE MARCHA A RÉ
25008 RELÉ PARA A ATIVAÇÃO LAMPEJO DOS FARÓIS
25009 RELÉ PARA A ATIVAÇÃO DAS LUZES DE ESTRADA
25010 RELÉ PARA A ATIVAÇÃO DOS FARÓIS SUPLEMENTARES
25011 RELÉ PARA A ATIVAÇÃO DAS LUZES DE GALIBO
25012 RELÉ PARA A ATIVAÇÃO DOS FARÓIS DE NEBLINA E DESATIVAÇÃO LUZES DIURNAS
25013 RELÉ PARA A DESATIVAÇÃO DO LAMPEJO DOS FARÓIS COM AS LUZES DE ESTRADA ATIVADAS
25014 RELÉ PARA O CONSENSO DE ATIVAÇÃO DAS LUZES DE ESTACIONAMENTO COM O MOTOR PARADO
25015 RELÉ PARA A DESATIVAÇÃO DO LAMPEJO DOS FARÓIS COM O MOTOR EM FUNCIONAMENTO
25016 RELÉ PARA O IMPEDIMENTO DA ATIVAÇÃO DAS LUZES DIURNAS COM O MOTOR PARADO E A CHAVE LIGADA
25017 RELÉ PARA A ATIVAÇÃO DO LAMPEJO DOS FARÓIS ATENUADO
25018 RELÉ PARA A DESATIVAÇÃO DO LAMPEJO DOS FARÓIS OU DAS LUZES DE ESTRADA COM OS FARÓIS DE NEBLINA ATIVADOS
25019 RELÉ PARA A DESATIVAÇÃO DAS LUZES DIURNAS COM OS FARÓIS DE NEBLINA ATIVADOS
25020 RELÉ PARA A ATIVAÇÃO DAS LUZES DE FREIO DO REBOQUE
25021 RELÉ PARA O CONSENSO DE ATIVAÇÃO DAS LUZES DE FREIO ESCURECIDAS
25022 RELÉ PARA O ESCURECIMENTO DOS INDICADORES ÓTICOS COM ATIVAÇÃO DAS LUZES ESCURECIDAS
25023 RELÉ PARA A DESATIVAÇÃO DO LAMPEJO DOS FARÓIS COM AS LUZES POSIÇÃO ATIVADAS
25024 RELÉ PARA O CONSENSO DE ATIVAÇÃO DAS LUZES DIURNAS
25025 RELÉ PARA A COMUTAÇÃO DA MASSA DEPOIS DA T.G.C. NA MASSA ISOLADA DA BATERIA
25026 RELÉ AMPERÍMETRO PARA O CONTROLE DAS LUZES GIRATÓRIAS
25027 RELÉ PARA A COMUTAÇÃO DO + DA BATERIA DEPOIS DA T.G.C. NAS LUZES EXTERNAS ESQUERDAS DO REBOQUE
25028 RELÉ PARA A COMUTAÇÃO DO + BATERIA DEPOIS DA T.G.C. NAS LUZES EXTERNAS DIREITAS DO REBOQUE
25029 RELÉ PARA A DESATIVAÇÃO DO CONTROLE DA IVECO COM O CIRCUITO DAS LUZES ESCURECIDAS ATIVADO
25030 RELÉ PARA A INTRODUÇÃO DA MARCHA A RÉ
25031 RELÉ PARA A ILUMINAÇÃO DO TEMPORIZADOR DO AQUECEDOR AUXILIAR
25032 RELÉ PARA A DESATIVAÇÃO LUZES DE DIREÇÃO - EMERGÊNCIA COM LUZES ESCURECIDAS ATIVADAS

25033 RELÉ PARA A ATIVAÇÃO DAS LUZES ESCURECIDAS
25034 RELÉ PARA A ATIVAÇÃO DAS LUZES E DOS FARÓIS DE NEBLINA TRASEIROS
25035 RELÉ PARA A ATIVAÇÃO DAS LUZES EXTERNAS
25036 RELÉ PARA O CONSENSO DE ATIVAÇÃO DOS FARÓIS DE NEBLINA TRASEIROS DESDE LAMPEJO DOS FARÓIS OU FARÓIS DE NEBLINA EM FASE COM AS LUZES DIURNAS
25037 RELÉ PARA IMPEDIR A DESATIVAÇÃO DAS LUZES DIURNAS
25038 RELÉ PARA A SINALIZAÇÃO DAS LUZES EXTERNAS ATIVADAS COM A PORTA ABERTA
25039 RELÉ PARA ATIVAÇÃO DO AVISO SONORO E A SINALIZAÇÃO DAS LUZES EXTERNAS ATIVADAS COM A PORTA ABERTA
25040 RELÉ PARA A EXCLUSÃO DE CARGAS COM ATIVAÇÃO DAS LUZES ESCURECIDAS
25100 RELÉ PARA O COMANDO DA VÁLVULA ELÉTRICA DO FREIO-MOTOR NO REBOQUE
25101 RELÉ PARA O COMANDO DA VÁLVULA ELÉTRICA DO FREIO-MOTOR
25102 RELÉ PARA A ALIMENTAÇÃO DO RETARDER
25103 RELÉ PARA A ATIVAÇÃO DO TESTEMUNHO DE SINALIZAÇÃO DE AVARIA DOS FREIOS
25104 RELÉ PARA A DESATIVAÇÃO DO RETARDER E/OU DO FREIO-MOTOR COM O ABS ATIVADO
25105 RELÉ PARA A DESATIVAÇÃO DO SENSOR DO ABS EM CASO DE ANOMALIA DO SENSOR OPOSTO
25106 RELÉ PARA A ATIVAÇÃO DO TESTEMUNHO DE SINALIZAÇÃO DE ANOMALIA DO ABS MOTRIZ
25107 RELÉ PARA A ATIVAÇÃO DA CENTRAL ELETRÔNICA DE INFORMAÇÃO DO ABS
25108 RELÉ PARA A ATIVAÇÃO DO PRIMEIRO E SEGUNDO ESTÁGIO DO RETARDER
25109 RELÉ PARA A ATIVAÇÃO DO TERCEIRO ESTÁGIO DO RETARDER
25110 RELÉ PARA A ATIVAÇÃO DO QUARTO ESTÁGIO DO RETARDER
25111 GRUPO DE RELES PARA O COMANDO DO RETARDER
25112 RELÉ PARA A DESATIVAÇÃO DO BLOQUEIO DO DIFERENCIAL LONGITUDINAL COM O ABS ATIVADO
25113 RELÉ PARA A ATIVAÇÃO DAS LUZES DE FREIO COM FRENAGEM DO REBOQUE
25114 RELÉ PARA O CONSENSO DO ACENDIMENTO DAS LUZES DE FREIO COM O FREIO DE MÃO APLICADO
25115 RELÉ DE DESATIVAÇÃO DO FREIO-MOTOR PARA INTERVENÇÃO DO CÂMBIO AUTOMÁTICO
25116 RELÉ PARA O COMANDO DO FREIO-MOTOR COM O FREIO DE SERVIÇO
25117 RELÉ PARA O COMANDO DO FREIO-MOTOR COM O PEDAL DO ACELERADOR
25118 RELÉ PARA A SINALIZAÇÃO DO PEDAL DO FREIO PRESSIONADO
25119 RELÉ PARA A SINALIZAÇÃO DO FREIO-MOTOR ATIVADO
25120 RELÉ PARA O COMANDO DO FREIO-MOTOR COM O REDUTOR ELÉTRICO ATIVADO
25121 RELÉ PARA A SINALIZAÇÃO DE AVARIA DO CABO FLEXÍVEL
25122 RELÉ PARA A ATIVAÇÃO DA VÁLVULA ELÉTRICA DE DIMINUIÇÃO DA FRENAGEM HIDRÁULICA
25123 RELÉ PARA A ATIVAÇÃO DAS LUZES DE FREIO COM O PEDAL DUPLO DO EBS PRESSIONADO
25124 RELÉ PARA A SINALIZAÇÃO DO EDC DO PEDAL DUPLO DO EBS PRESSIONADO
25125 RELÉ PARA O CONSENSO DO BLOQUEIO DO DIFERENCIAL LONGITUDINAL CENTRAL COM O ABS E O INTERRUPTOR LUZ DE FREIO ATIVADO
25126 RELÉ PARA A INIBIÇÃO DO FREIO-MOTOR COM O EBS ATIVADO
25127 RELÉ PARA A SINALIZAÇÃO DE DESGASTE DOS FREIOS DIANTEIROS E TRASEIROS COM EBS
25128 RELÉ PARA O CONSENSO DO FREIO E PARADA COM O PEDAL DO ACELERADOR EM REPOUSO
25129 RELÉ PARA A DESATIVAÇÃO DO FREIO DE PARADA DESDE O PEDAL DO ACELERADOR
25130 RELÉ DE PARADA AUTOMÁTICA DO INTERRUPTOR PRESSÃO DO AR COM TRAÇÃO INTEGRAL PARA A ATIVAÇÃO DA VÁLVULA ELÉTRICA DE BLOQUEIO DO DIFERENCIAL LONGITUDINAL COM O ABS ATIVADO
25200 RELÉ PARA A PARTIDA
25201 RELÉ PARA O COMANDO DE PREAQUECIMENTO
25202 RELÉ PARA A EXCITAÇÃO DO RELÉ GERAL DE CORRENTE
25203 RELÉ PARA A ABERTURA DO RELÉ GERAL DE CORRENTE
25204 RELÉ PARA O CONSENSO DE PARTIDA DESDE A TERRA COM A CABINA ABAIXADA
25205 RELÉ PARA A PARADA DO MOTOR
25206 RELÉ PARA O COMANDO DO ENRIQUECEDOR
25207 RELÉ PARA A CONEXÃO DO + DO ALTERNADOR NA MASSA
25208 RELÉ PARA O CONSENSO DE PARTIDA DESDE A TERRA COM MARCHAS INTRODUZIDAS
25209 RELÉ PARA A EXCLUSÃO DE SERVIÇOS NA FASE DE PARTIDA
25210 RELÉ PARA O CONSENSO DE PARTIDA COM O CÂMBIO EM PONTO MORTO
25211 RELÉ COM CONTATO RETARDADO NA ABERTURA PARA A MANUTENÇÃO DA EXCITAÇÃO DO TGC
25212 RELÉ COM CONTATO RETARDADO NO FECHAMENTO PARA A MANUTENÇÃO DA EXCITAÇÃO DO R.T.E.
25213 RELÉ PARA A ALIMENTAÇÃO DE SERVIÇOS ATRAVÉS DA CHAVE MEDIANTE O + DA BATERIA

25214 RELÉ PARA O AQUECIMENTO DAS TUBULAÇÕES DE COMBUSTÍVEL
25215 RELÉ PARA A INTERDIÇÃO DE PARTIDA DESDE O COMPARTIMENTO DO MOTOR COM MARCHAS ENGATADAS
25216 RELÉ PARA A DESATIVAÇÃO DA VÁLVULA ELÉTRICA DE PARADA DO MOTOR COM A CHAVE LIGADA
25217 RELÉ PARA BREVE ATIVAÇÃO DO TEMPORIZADOR DE COMANDO DA VÁLVULA ELÉTRICA DE PARADA DO MOTOR SEM A CHAVE INSERIDA
25218 RELÉ PARA A PARTIDA COM A EMBREAGEM ATIVADA
25219 RELÉ PARA A EXCLUSÃO DE SERVIÇOS COM O I.G.C. DESATIVADO
25220 RELÉ PARA O CONSENSO DE PARTIDA DO MOTOR COM O ANTIFURTO ATIVADO
25221 RELÉ PARA A ATIVAÇÃO DO TESTEMUNHO DE PRÉ/PÓS-AQUECIMENTO
25222 RELÉ PARA O CONSENSO DE ATIVAÇÃO DE PARTIDA A QUENTE
25223 RELÉ PARA A CONEXÃO COM O TANQUE DE COMBUSTÍVEL PARA PARTIDA A QUENTE
25224 RELÉ PARA A INTERDIÇÃO DE PARTIDA COM MOTOR EM FUNCIONAMENTO
25225 RELÉ PARA O CONSENSO DE PARTIDA DA CABINE COM O CÂMBIO EM PONTO MORTO OU A EMBREAGEM PRESSIONADA
25226 RELÉ PARA A EXCITAÇÃO DO TGC DESDE O INTERIOR DA CABINE
25227 RELÉ PARA A DESATIVAÇÃO DO TGC COM A ABERTURA DAS PORTAS
25228 RELÉ PARA A ATIVAÇÃO DO QUADRO
25229 RELÉ PARA A INTERDIÇÃO DA PARTIDA
25230 RELÉ PARA A ATIVAÇÃO DA VÁLVULA ELÉTRICA PARA O PREAQUECIMENTO DO MOTOR
25231 RELÉ PARA A ATIVAÇÃO DAS VELAS DE PREAQUECIMENTO
25232 RELÉ PARA A PARADA DO MOTOR DESDE O COMPARTIMENTO DO MOTOR
25233 RELÉ PARA A MASSA NO BORNE 15 DO ALTERNADOR COM COMANDO DE EMERGÊNCIA DE DESATIVAÇÃO DO TMP
25234 RELÉ PARA A MUDANÇA DE PARTIDA (COMPARTIMENTO DO MOTOR OU POSTO DE CONDUÇÃO)
25235 RELÉ PARA O BLOQUEIO DA PARTIDA DO MOTOR COM A TAMPA DO TANQUE DE COMBUSTÍVEL ABERTA
25300 RELÉ PARA A ATIVAÇÃO DO AQUECEDOR SUPLEMENTAR
25301 RELÉ PARA O COMANDO DA VENTILAÇÃO DO COMPARTIMENTO DO MOTOR
25302 RELÉ PARA O COMANDO DO AQUECIMENTO INTERNO
25303 RELÉ PARA O COMANDO DA VENTILAÇÃO INTERNA
25304 RELÉ PARA O COMANDO DA AREAÇÃO INTERNA
25305 RELÉ PARA A DESATIVAÇÃO DO AQUECEDOR SUPLEMENTAR COM O COMANDO DE SEGURANÇA ATIVADO
25306 RELÉ PARA O COMANDO DO AQUECEDOR ELÉTRICO E O DESEMBAÇAMENTO DO PÁRA-BRISA
25307 RELÉ PARA O COMANDO DO COMPRESSOR DO SISTEMA DE AR CONDICIONADO
25308 RELÉ PARA O COMANDO DO VENTILADOR ELÉTRICO DE ARREFECIMENTO DO CONDENSADOR EM BAIXA VELOCIDADE
25309 RELÉ PARA A ATIVAÇÃO DAS VELAS DO AQUECEDOR DA ÁGUA DO MOTOR
25310 RELÉ PARA O CONSENSO DA ATIVAÇÃO DO AQUECIMENTO INTERNO COM O RELE PARA A EXCLUSÃO DE CARGAS COM A PARTIDA ATIVADA
25311 RELÉ PARA O COMANDO DO PÓRTICO TRASEIRO DA TOMADA DE AR EXTERNA
25312 RELÉ PARA O COMANDO DO PÓRTICO DIANTEIRO DE EXPULSÃO DO AR
25313 RELÉ PARA O CONSENSO DA VENTILAÇÃO FORÇADA COM O AQUECIMENTO INTERNO DESATIVADO
25314 RELÉ PARA O COMANDO DA EXPULSÃO DO AR
25315 RELÉ PARA O CONSENSO DA EXPULSÃO DO AR COM O MOTOR EM FUNCIONAMENTO E O INTERRUPTOR ATIVADO
25316 RELÉ PARA O CONSENSO DA VENTILAÇÃO FORÇADA COM O MOTOR EM FUNCIONAMENTO
25317 RELÉ PARA O CONSENSO DA EXPULSÃO DO AR COM O MOTOR EM FUNCIONAMENTO
25318 RELÉ PARA O COMANDO DO ARREFECIMENTO DO ÓLEO DO MOTOR
25319 RELÉ PARA A VÁLVULA ELÉTRICA DE RECIRCULAÇÃO GRANDE-PEQUENA
25320 RELÉ PARA O COMANDO DOS VENTILADORES DO RADIADOR
25321 RELÉ PARA A ATIVAÇÃO DO AQUECEDOR SUPLEMENTAR EM 1 E 2 VELOCIDADES
25322 RELÉ PARA A ATIVAÇÃO DO AQUECEDOR SUPLEMENTAR EM 1 VELOCIDADE
25323 RELÉ PARA A ATIVAÇÃO DO AQUECEDOR SUPLEMENTAR EM 2 VELOCIDADES
25324 RELÉ PARA A ATIVAÇÃO DO AQUECEDOR SUPLEMENTAR COM O T.G.C. ATIVADO
25325 RELÉ PARA A RECIRCULAÇÃO DA ÁGUA DO MOTOR COM O MOTOR EM FUNCIONAMENTO
25326 RELÉ PARA BREVE ATIVAÇÃO DO SISTEMA DO AR CONDICIONADO
25327 RELÉ PARA A ATIVAÇÃO DO SISTEMA DO AR CONDICIONADO

25328 RELÉ PARA A ATIVAÇÃO TEMPORÁRIA DO COMPRESSOR DO SISTEMA DO AR CONDICIONADO NA PARTIDA DO MOTOR
25329 RELÉ PARA O COMANDO DO VENTILADOR ELÉTRICO DE ARREFECIMENTO DO CONDENSADOR EM VELOCIDADE MÁXIMA
25330 RELÉ PARA A DESATIVAÇÃO DO CONDICIONADOR AO DESLIGAR O MOTOR
25331 RELÉ PARA O CONSENSO DA ATIVAÇÃO DO AQUECEDOR SUPLEMENTAR
25332 RELÉ PARA A ATIVAÇÃO DO CLIMATIZADOR
25333 RELÉ PARA A ATIVAÇÃO DO AQUECIMENTO DA CABINE
25334 RELÉ PARA A ATIVAÇÃO DA BOMBA D'ÁGUA DO AQUECEDOR SUPLEMENTAR
25335 RELÉ PARA A DESATIVAÇÃO DA BOMBA DE CIRCULAÇÃO D'ÁGUA COM O T.G.C. ABERTO
25336 RELÉ PARA O COMANDO DO ACOPLAMENTO ELETROMAGNÉTICO DO ARREFECIMENTO DO MOTOR
25337 RELÉ PARA A DESATIVAÇÃO DO COMPRESSOR DO SISTEMA DE AR CONDICIONADO
25338 RELÉ PARA O COMANDO DO AERADOR (FUNÇÃO DE ASPIRAÇÃO)
25339 RELÉ PARA O COMANDO DOS AERADORES (FUNÇÃO DE EXPULSÃO)
25340 RELÉ PARA A SINALIZAÇÃO DO COMPRESSOR ATIVADO AO E.D.C.
25341 RELÉ PARA A COMUTAÇÃO DO COMANDO DO AQUECEDOR SUPLEMENTAR DESDE O RELÓGIO DE PRÉ-SELEÇÃO OU DO CONDICIONADOR AUTOMÁTICO
25342 RELÉ PARA A DESATIVAÇÃO DO SENSOR DE TEMPERATURA DO AQUECEDOR SUPLEMENTAR DA CABINA COM O MOTOR EM FUNCIONAMENTO
25343 RELÉ PARA A ATIVAÇÃO DO AQUECEDOR SUPLEMENTAR COM SOLICITAÇÃO DO CONDICIONADOR AUTOMÁTICO
25344 RELÉ PARA A ATIVAÇÃO DO PREAQUECIMENTO DA CABINE DESDE O AQUECIMENTO SUPLEMENTAR AO AQUECEDOR INTERNO
25345 RELÉ PARA A ATIVAÇÃO DO PREAQUECIMENTO DA CABINE DESDE O AQUECEDOR SUPLEMENTAR AO CLIMATIZADOR
25346 RELÉ PARA A ATIVAÇÃO DA CONEXÃO DAS BATERIAS COM O TEMPORIZADOR DO AQUECEDOR SUPLEMENTAR ATIVADO
25347 RELÉ PARA A ATIVAÇÃO DA ILUMINAÇÃO DO TEMPORIZADOR DO AQUECEDOR SUPLEMENTAR
25400 RELÉ PARA AS LUZES DE EMERGÊNCIA
25401 RELÉ PARA A ATIVAÇÃO DAS LUZES DE EMERGÊNCIA COM O COMANDO DE SEGURANÇA ATIVADO
25402 RELÉ PARA O COMANDO DAS LUZES DE DIREÇÃO OU DE EMERGÊNCIA
25403 RELÉ PARA O COMANDO DAS LUZES TRASEIRAS DE DIREÇÃO ADICIONAIS DIREITAS SOB PAU NÃO CONTROLADO
25404 RELÉ PARA O COMANDO DAS LUZES TRASEIRAS DE DIREÇÃO ADICIONAIS ESQUERDAS SOB PAU NÃO CONTROLADO
25405 RELÉ PARA O COMANDO DO TESTEMUNHO DE EMERGÊNCIA
25406 RELÉ PARA AS LUZES DE DIREÇÃO DO REBOQUE OU AS LUZES DE FREIO DO REBOQUE ESQUERDAS
25407 RELÉ PARA AS LUZES DE DIREÇÃO DO REBOQUE OU AS LUZES DE FREIO DO REBOQUE DIREITAS
25500 RELÉ PARA O BLOQUEIO DO VEÍCULO COM AS PORTAS ABERTAS
25501 RELÉ PARA A DESATIVAÇÃO DO BLOQUEIO DO VEÍCULO COM AS PORTAS ABERTAS
25502 RELÉ PARA A ATIVAÇÃO DO TESTEMUNHO DE SINALIZAÇÃO DAS PORTAS FECHADAS
25503 RELÉ PARA A DESATIVAÇÃO DO TESTEMUNHO DE SINALIZAÇÃO DA SOLICITAÇÃO DE PARADA COM AS PORTAS ABERTAS
25504 RELÉ PARA A ATIVAÇÃO DO TESTEMUNHO DE SINALIZAÇÃO DA SOLICITAÇÃO DE PARADA COM AS PORTAS ABERTAS
25505 RELÉ PARA O BLOQUEIO DO PÓRTICO TRASEIRO
25506 RELÉ PARA A SEGURANÇA DOS PÓRTICOS LATERAIS FECHADOS
25507 RELÉ PARA O FECHAMENTO DOS DEFLETORES COM O AQUECEDOR ATIVADO
25508 RELÉ PARA O COMANDO DA VÁLVULA ELÉTRICA GERAL DO CIRCUITO DE ÁGUA PARA O AQUECIMENTO
25509 RELÉ PARA O COMANDO DAS VÁLVULAS ELÉTRICAS SOB O ASSOALHO (COM O WEBASTO ATIVADO)
25510 RELÉ PARA O COMANDO DAS VÁLVULAS ELÉTRICAS SOB O ASSOALHO E PRIMEIRA VELOCIDADE DA VENTILAÇÃO FORÇADA (CLIMATIZADOR ATIVADO)
25511 RELÉ PARA O COMANDO DAS VÁLVULAS ELÉTRICAS SOB O ASSOALHO (DESDE O INTERRUPTOR)
25512 RELÉ PARA A ATIVAÇÃO DOS MOTORES DOS VENTILADORES SOB O ASSOALHO EM SEGUNDA VELOCIDADE
25513 RELÉ PARA A ATIVAÇÃO DOS MOTORES DOS VENTILADORES SOB O ASSOALHO EM PRIMEIRA VELOCIDADE
25514 RELÉ PARA O COMANDO DAS VÁLVULAS ELÉTRICAS SOB O ASSOALHO DESDE O INTERRUPTOR

25515 RELÉ PARA A ATIVAÇÃO DOS MOTORES "A" E "C" DA VENTILAÇÃO FORÇADA EM SEGUNDA VELOCIDADE
25516 RELÉ PARA A ATIVAÇÃO DOS MOTORES "B" E "D" DA VENTILAÇÃO FORÇADA EM SEGUNDA VELOCIDADE
25517 RELÉ PARA A ATIVAÇÃO DOS MOTORES "A" E "C" DA VENTILAÇÃO FORÇADA EM PRIMEIRA VELOCIDADE
25518 RELÉ PARA A ATIVAÇÃO DOS MOTORES "B" E "D" DA VENTILAÇÃO FORÇADA EM PRIMEIRA VELOCIDADE
25519 RELÉ PARA O COMANDO DA VÁLVULA ELÉTRICA DOS DEFLETORES
25520 RELÉ PARA A MANUTENÇÃO NA MEMÓRIA DA POSIÇÃO DOS DEFLETORES
25521 RELÉ PARA O FECHAMENTO DOS DEFLETORES AO REMOVER A CHAVE
25522 RELÉ PARA O CONSENSO DO FECHAMENTO DOS DEFLETORES COM O AR CONDICIONADO ATIVADO
25523 RELÉ PARA O FECHAMENTO DOS DEFLETORES NA FASE DE FECHAMENTO DAS PORTAS
25524 RELÉ PARA O FECHAMENTO DOS DEFLETORES COM O AR CONDICIONADO ATIVADO
25525 RELÉ PARA A ATIVAÇÃO DO SISTEMA DE AQUECIMENTO COM O CLIMATIZADOR ATIVADO
25526 RELÉ PARA A ATIVAÇÃO DA VENTILAÇÃO FORÇADA EM PRIMEIRA VELOCIDADE COM O CLIMATIZADOR ATIVADO
25527 RELÉ PARA A ATIVAÇÃO DOS MOTORES DOS CONDENSADORES E DO COMPRESSOR
25528 RELÉ PARA A ATIVAÇÃO DOS MOTORES DOS CONDENSADORES
25529 RELÉ PARA A SINALIZAÇÃO DE AVARIA DO COMPRESSOR NO SISTEMA DE AR CONDICIONADO
25530 RELÉ PARA O ACENDIMENTO DAS LUZES INTERNAS NA ABERTURA DA PORTA DIANTEIRA
25531 RELÉ PARA A ATIVAÇÃO DO WEBASTO
25532 RELÉ RETARDADO (NA EXCITAÇÃO) PARA OS DEFLETORES
25533 RELÉ NO FIM DE CURSO DOS DEFLETORES
25534 RELÉ PARA O CONSENSO DO FECHAMENTO DOS DEFLETORES NA FASE DE FECHAMENTO DAS PORTAS
25535 RELÉ RETARDADO (NA DESATIVAÇÃO) PARA OS DEFLETORES
25536 RELÉ PARA O ACENDIMENTO DAS LUZES DO COMPARTIMENTO DA PORTA DIANTEIRA
25537 RELÉ PARA O ACENDIMENTO DAS LUZES DO COMPARTIMENTO DA PORTA TRASEIRA
25539 RELÉ PARA O CONSENSO DO FUNCIONAMENTO DO LEVANTADOR INCAPACITADO COM A PORTA DE SERVIÇO ABERTA
25540 RELÉ PARA O CONSENSO DO FUNCIONAMENTO DO LEVANTADOR INCAPACITADO COM O FREIO DE ESTACIONAMENTO ATIVADO
25541 RELÉ PARA A SOLICITAÇÃO DE PARADA INCAPACITADA
25542 RELÉ AUXILIAR PARA O AJUSTE DO BOTÃO DE COMANDO DA PORTA 1 (DIANTEIRA)
25543 RELÉ AUXILIAR PARA O AJUSTE DO BOTÃO DE COMANDO DA PORTA 2 (TRASEIRA)
25544 RELÉ PARA A INVERSÃO DA POLARIDADE DO MOTOR DO DEFLETOR SUPERIOR PARA LD
25545 RELÉ PARA O COMANDO DO DEFLETOR SUPERIOR ABERTO/FECHADO PARA LD
25600 RELÉ PARA O CONSENSO DA ATIVAÇÃO DE MARCHAS COM O PEDAL DO FREIO PRESSIONADO ATÉ O FUNDO
25601 RELÉ PARA O CONSENSO DA ATIVAÇÃO MARCHA A RÉ COM O VEÍCULO PARADO
25602 RELÉ PARA O IMPEDIMENTO DA ATIVAÇÃO DE MARCHAS COM O VEÍCULO PARADO E PRESSÃO BAIXA DE AR NAS SUSPENSÕES
25603 RELÉ PARA O COMANDO DAS MARCHAS
25604 RELÉ PARA A ATIVAÇÃO DO TESTEMUNHO DE SINALIZAÇÃO DA TOMADA DE FORÇA COM O CÂMBIO ATIVADO
25605 RELÉ PARA O CONSENSO DE PARTIDA COM O CÂMBIO EM PONTO MORTO
25606 RELÉ PARA O COMANDO DO CÂMBIO AUTOMÁTICO
25607 RELÉ PARA A SINALIZAÇÃO DA TOMADA DE FORÇA 1 ATIVADA
25608 RELÉ PARA A SINALIZAÇÃO DA TOMADA DE FORÇA 2 ATIVADA
25609 RELÉ PARA A SINALIZAÇÃO DO CÂMBIO AUTOMÁTICO EM PONTO MORTO NA ATIVAÇÃO DO COMUTADOR DE CHAVE
25610 RELÉ PARA A SINALIZAÇÃO DA MARCHA A RÉ INTRODUZIDA
25611 RELÉ PARA O CONSENSO DE PARTIDA DO MOTOR COM A EMBREAGEM ATIVADA
25612 RELÉ PARA A ATIVAÇÃO DE MARCHAS NORMAIS OU REDUZIDAS
25613 RELÉ PARA A SINALIZAÇÃO DE PONTO MORTO COM O PEDAL DO FREIO PRESSIONADO ATÉ O FUNDO
25614 RELÉ PARA A ATIVAÇÃO DE SINALIZAÇÃO DA POSIÇÃO NEUTRA NO BORNE 15 COM CÂMBIO AUTOMÁTICO
25615 RELÉ PARA A COLOCAÇÃO À MASSA DO SELETOR DE MARCHAS COM A PORTA D O MOTORISTA ABERTA
25616 RELÉ PARA A SINALIZAÇÃO DE ANOMALIA DO CÂMBIO AUTOMÁTICO

25617 RELÉ PARA O CONSENSO DE PARTIDA DESDE O COMPARTIMENTO DO MOTOR COM O FREIO DE ESTACIONAMENTO APLICADO
25618 RELÉ PARA REDUÇÃO DE POTÊNCIA DO RETARDER COM PRIMEIRA E SEGUNDA MARCHAS ATIVADAS
25619 RELÉ PARA A SINALIZAÇÃO DE PRESSÃO BAIXA DE AR NAS SUSPENSÕES PARA O CONSENSO DE ATIVAÇÃO DE MARCHAS
25620 RELÉ PARA A SINALIZAÇÃO DO FILTRO DE COMBUSTÍVEL ENTUPIDO
25621 RELÉ PARA A SINALIZAÇÃO DE NEUTRO AUTOMÁTICO COM TOMADA DE FORÇA E FREIO DE MÃO APLICADO
25622 RELÉ PARA A INVERSÃO DE POLARIDADE +/- PARA O CÂMBIO AUTOMÁTICO EM PONTO MORTO
25623 RELÉ PARA A INVERSÃO DE POLARIDADE +/- PARA A SINALIZAÇÃO DAS LUZES DE FREIO
25624 RELÉ PARA A INVERSÃO DO SINAL PARA O INTERRUPTOR DA PORTA DO MOTORISTA
25625 RELÉ PARA O CONSENSO DE SINALIZAÇÃO DA PORTA DO MOTORISTA ABERTA COM O BORNE 15
25626 RELÉ PARA A SINALIZAÇÃO DE PONTO MORTO
25700 RELÉ PARA A DESATIVAÇÃO DO PILOTO AUTOMÁTICO COM O ABS ATIVADO
25701 RELÉ PARA A MANUTENÇÃO DA ATIVAÇÃO DA PTO MULTIPOWER NA PARTIDA
25702 RELÉ PARA A COMUTAÇÃO DO SINAL NEGATIVO/POSITIVO PARA A PTO
25703 RELÉ PARA A COMUTAÇÃO DO SINAL NF/NA PARA O TERCEIRO EIXO DIRECIONAL
25704 RELÉ PARA O CONSENSO DE ATIVAÇÃO DA PTO
25705 RELÉ PARA O DIAGNÓSTICO DO VEÍCULO
25706 RELÉ PARA A MANUTENÇÃO DA FASE DE ABAIXAMENTO DO EIXO COMPLEMENTAR
25707 RELÉ PARA A ATIVAÇÃO DO IMPULSO DE ABAIXAMENTO DO EIXO ELEVADIÇO AO SUPERAR A CARGA DA PONTE ~ 11 t
25708 RELÉ PARA O CONSENSO DO SISTEMA DE AJUDA NA PARTIDA COM O MOTOR EM FUNCIONAMENTO
25709 RELÉ PARA A DESATIVAÇÃO DO DIAGNÓSTICO ALLISON COM O DIAGNÓSTICO IVECO ATIVADO
25710 RELÉ PARA O AUMENTO DE ROTAÇÕES DO MOTOR COM A TOMADA DE FORÇA INTRODUZIDA
25711 RELÉ PARA A DESATIVAÇÃO DA FASE DE ABAIXAMENTO DO 3º EIXO NA PRESSÃO DE 175 BAR
25712 RELÉ PARA A DESATIVAÇÃO DA FASE DE LEVANTAMENTO DO 3º EIXO NA PRESSÃO DE 175 BAR
25713 RELÉ PARA O COMANDO DO ECO-POWER
25714 RELÉ PARA A DESATIVAÇÃO DE SERVIÇOS NO BORNE 15 COM A PARADA DO MOTOR
25715 RELÉ AUXILIAR PARA O COMANDO DA CENTRAL DE EMERGÊNCIA
25716 RELÉ PARA A ALIMENTAÇÃO DO COMPUTADOR DE BORDO
25717 RELÉ TACOMÉTRICO PARA A INDICAÇÃO DE VELOCIDADE INFERIOR A 3 Km/h
25718 RELÉ PARA O TESTEMUNHO DE SINALIZAÇÃO DO FILTRO DE ÓLEO DIESEL ENTUPIDO
25719 RELÉ DE AVARIA DO SISTEMA ADM (BLOQUEIO DO DIFERENCIAL ELETRÔNICO)
25720 RELÉ PARA A ALIMENTAÇÃO DO SISTEMA ADM (BLOQUEIO DO DIFERENCIAL ELETRÔNICO)
25721 RELÉ DE MANUTENÇÃO DO CONSENSO DO ABAIXAMENTO HIDRÁULICO DA CABINE COM O FREIO DE MÃO APLICADO
25722 RELÉ PARA O ABAIXAMENTO HIDRÁULICO DA CABINE NA FASE DE ABAIXAMENTO
25723 RELÉ PARA O ABAIXAMENTO HIDRÁULICO DA CABINE NA FASE DE LEVANTAMENTO
25724 RELÉ PARA O AVISO SONORO DE SINALIZAÇÃO DE AVARIA NA SERVO-DIREÇÃO DIANTEIRA
25725 RELÉ PARA A DESATIVAÇÃO DAS LUZES INTERNAS BRANCAS E ATIVAÇÃO DAS LUZES INTERNAS VERMELHAS
25726 RELÉ PARA A DESATIVAÇÃO DA VÁLVULA ELÉTRICA DE BLOQUEIO DO DIFERENCIAL TRANSVERSAL DO EIXO COM V>25 Km/h E AUTO-MANTIDA
25727 RELÉ PARA A CONEXÃO EM SERIE DOS INTERRUPTORES DA SERVO-DIREÇÃO DESDE O CIRCUITO 1 (ZF CIRCUITO 1,5)
25728 RELÉ DE ATIVAÇÃO DO TV
25729 RELÉ DE ATIVAÇÃO DO VÍDEO
25750 RELÉ PARA A ILUMINAÇÃO DA LUZ DOS DEGRAUS E DA PORTA GIRATÓRIA
25800 RELÉ PARA A ATIVAÇÃO DO ELETRO-IMÃ DE ANTI-ROTAÇÃO DA CHAVE COM O MOTOR EM FUNCIONAMENTO
25801 RELÉ PARA O TESTE DAS LÂMPADAS
25802 RELÉ PARA O AVISO SONORO DA SOLICITAÇÃO DE PARADA
25803 RELÉ PARA O ACENDIMENTO DA LUZ INTERNA
25804 RELÉ PARA O ACENDIMENTO DA LUZ INTERNA COM O COMANDO DE SEGURANÇA ATIVADO
25805 RELÉ PARA O COMANDO DOS ALERTAS
25806 RELÉ PARA O CONSENSO DE ATIVAÇÃO DE VÁRIAS LUZES COM A CHAVE ATIVADA
25807 RELÉ PARA A ATIVAÇÃO DE SINALIZAÇÕES DE PARADAS SOLICITADAS E DESATIVAÇÃO DO AVISO SONORO DA SOLICITAÇÃO DE PARADA

25808 RELÉ PARA O CONSENSO DO BLOQUEIO DO DIFERENCIAL DIANTEIRO
25809 RELÉ PARA A ATIVAÇÃO DO LIMITADOR DE VELOCIDADE
25810 RELÉ PARA O COMANDO DO CIRCUITO DE AQUECIMENTO DO ÓLEO DIESEL
25811 RELÉ PARA O COMANDO DO VARIADOR DE AVANÇO (KSB)
25812 RELÉ PARA A ATIVAÇÃO DO LAVADOR DOS FARÓIS
25813 RELÉ PARA A ATIVAÇÃO DOS ESPELHOS RETROVISORES AQUECIDOS
25814 RELÉ PARA A DESATIVAÇÃO DO CONTADOR DE HORAS DE FUNCIONAMENTO DO MOTOR COM O MOTOR PARADO
25815 RELÉ PARA A ATIVAÇÃO DO TESTEMUNHO DE SINALIZAÇÃO DE AVARIA NO SISTEMA DE LEVANTAMENTO DO VEÍCULO
25816 RELÉ PARA A ATIVAÇÃO DO TESTEMUNHO DE SINALIZAÇÃO DO NÍVEL ANORMAL DO SISTEMA DE LEVANTAMENTO DO VEÍCULO
25817 RELÉ PARA O COMANDO DO CIRCUITO DE AQUECIMENTO DO SEDIMENTADOR
25818 RELÉ PARA A ATIVAÇÃO DO PÁRA-BRISA AQUECIDO
25819 RELÉ PARA A ATIVAÇÃO DO PLAFON DAS LUZES DE LEITURA
25820 RELÉ PARA O NIVELAMENTO DO VEÍCULO COM SUSPENSÕES DIANTEIRAS
25821 RELÉ PARA A ATIVAÇÃO DO TESTEMUNHO DE BAIXO NÍVEL DO FLUIDO DE FREIOS
25822 RELÉ PARA O ABAIXAMENTO DO TERCEIRO EIXO
25823 RELÉ PARA A MANUTENÇÃO DO 3º EIXO LEVANTADO
25824 RELÉ PARA O LEVANTAMENTO DO 3º EIXO COM MOLAS PNEUMÁTICAS DO MESMO SOB PRESSÃO
25825 RELÉ PARA O COMANDO DE AQUECIMENTO PRÉ-FILTRO
25826 RELÉ PARA A COMUTAÇÃO DE LEVANTAMENTO OU ABAIXAMENTO DO 3º EIXO
25827 RELÉ PARA A DESATIVAÇÃO DA FASE DE LEVANTAMENTO DO 3º EIXO
25828 RELÉ PARA A MANUTENÇÃO DA ATIVAÇÃO DA BOMBA DE LEVANTAMENTO DO 3º EIXO ENTRE A FASE CONEXÃO E DE DESCONEXÃO
25829 RELÉ PARA A POSIÇÃO EM MARCHA RETILÍNEA DO EIXO E DA PONTE
25830 RELÉ PARA A MANUTENÇÃO DAS SUSPENSÕES DIANTEIRAS NIVELADAS C/COMANDO NA POSIÇÃO DE PARADA
25831 RELÉ PARA A REGULAGEM DO NIVELAMENTO DAS SUSPENSÕES TRASEIRAS
25832 RELÉ PARA A MANUTENÇÃO DAS SUSPENSÕES TRASEIRAS NIVELADAS C/COMANDO NA POSIÇÃO DE PARADA
25833 RELÉ DE MANUTENÇÃO DAS SUSPENSÕES TRASEIRAS NIVELADAS C/COMANDO NA POSIÇÃO DE LEVANTAMENTO OU DE ABAIXAMENTO.
25834 RELÉ DE MANUTENÇÃO DAS SUSPENSÕES DIANTEIRAS NIVELADAS C/COMANDO NA POSIÇÃO DE LEVANTAMENTO OU DE ABAIXAMENTO
25835 RELÉ PARA A MANUTENÇÃO DA POSIÇÃO DE MARCHA RETILÍNEA DO EIXO E DA PONTE
25836 RELÉ PARA O CONSENSO DE ROTAÇÃO DA TORRE COM TRAMELA PILOTO ABERTA
25837 RELÉ PARA A ATIVAÇÃO DA BOMBA DE COMBUSTÍVEL
25838 RELÉ PARA A ATIVAÇÃO DO COMANDO EXTERNO DO GUINCHO
25839 RELÉ PARA O CONSENSO DE ATIVAÇÃO DA VÁLVULA ELÉTRICA DA DIREÇÃO E DO BLOQUEIO DO 4º EIXO
25840 RELÉ PARA O COMANDO DO TESTEMUNHO DE SINALIZAÇÃO DE AVARIA NO SISTEMA DE FREIOS DO EIXO
25841 RELÉ PARA O COMANDO DO TESTEMUNHO DE SINALIZAÇÃO DE AVARIA NO SISTEMA DE FREIOS DA PONTE
25842 RELÉ PARA O CONSENSO DE ATIVAÇÃO DO BLOQUEIO DO DIFERENCIAL TRASEIRO
25843 RELÉ PARA O COMANDO DA BOMBA DE LEVANTAMENTO DO TERCEIRO EIXO
25844 RELÉ PARA A ATIVAÇÃO DA CENTRAL ELETRÔNICA DO CONTROLE DE CARBURAÇÃO
25845 RELÉ PARA O COMANDO DO TESTEMUNHO DE SINALIZAÇÃO DE MARCHAS LENTAS ATIVADAS
25846 RELÉ PARA O COMANDO DO TESTEMUNHO DE SINALIZAÇÃO DA MARCHAS VELOZES ATIVADAS
25847 RELÉ PARA O COMANDO DO MOTOR DE ABAIXAMENTO DA CABINE
25848 RELÉ PARA A ATIVAÇÃO DAS VÁLVULAS DE DESAFOGO DOS TAMBORES ATUADORES DO LEVANTAMENTO DO TERCEIRO EIXO
25849 RELÉ PARA O CONSENSO DE ATIVAÇÃO DO LIMITADOR DE VELOCIDADE
25850 RELÉ PARA A ATIVAÇÃO DO LIMITADOR DE VELOCIDADE
25851 RELÉ PARA O CONSENSO DE DESATIVAÇÃO DA FASE DE LEVANTAMENTO DO TERCEIRO EIXO COM CARGA >13 t
25852 RELÉ PARA O CONSENSO DE AJUDA NA PARTIDA COM CARGA <13 t
25853 RELÉ PARA A DESATIVAÇÃO DA DIREÇÃO HIDRÁULICA DO TERCEIRO EIXO AO SUPERAR 45 KM/HORA
25854 RELÉ PARA A COMUTAÇÃO DA SINALIZAÇÃO DE MARCHAS LENTAS OU VELOZES INTRODUZIDAS
25855 RELÉ PARA A ATIVAÇÃO DA BOMBA DE ABASTECIMENTO DE ÓLEO DO MOTOR
25856 RELÉ PARA A ATIVAÇÃO DO SECADOR DE AR DO SISTEMA DE FREIOS

25857 RELÉ PARA O REGULADOR DE VELOCIDADE DESATIVADO
25858 RELÉ PARA A ATIVAÇÃO DO EDC
25859 RELÉ PARA O ABAIXAMENTO DO TERCEIRO EIXO DEPOIS DA AJUDA NA PARTIDA
25860 RELÉ PARA A DESATIVAÇÃO DO TERCEIRO EIXO COM AJUDA NA PARTIDA
25861 RELÉ PARA A MANUTENÇÃO DESATIVAÇÃO DO TERCEIRO EIXO
25862 RELÉ PARA A MANUTENÇÃO DA AJUDA NA PARTIDA
25863 RELÉ PARA O CONSENSO DO ABAIXAMENTO DO TERCEIRO EIXO DEPOIS DA AJUDA NA PARTIDA
25864 RELÉ DE PROTEÇÃO À INVERSÃO DE POLARIDADE
25865 RELÉ PARA O BORNE 15
25866 RELÉ PARA O BORNE 58
25867 RELÉ PARA O COMANDO DOS ALERTAS ACÚSTICOS DE DOIS TONS
25868 RELÉ PARA O COMANDO DO TESTEMUNHO DE SINALIZAÇÃO DE AVARIA NA SERVO-DIREÇÃO
25869 RELÉ RETARDADO PARA O ABAIXAMENTO DO TERCEIRO EIXO COM CARGA >11T
25870 RELÉ PARA O LEVANTAMENTO DO TERCEIRO EIXO
25871 RELÉ PARA A ATIVAÇÃO DA BOMBA DE LEVANTAMENTO DO TERCEIRO EIXO COM PRESSÃO < 20BAR
25872 RELÉ PARA O LEVANTAMENTO DO TERCEIRO EIXO COM SUSPENSÕES TRASEIRAS EM ABAIXAMENTO
25873 RELÉ PARA O CONSENSO DE ATIVAÇÃO DA TOMADA DE FORÇA REPARTIDORA DE TORQUE
25874 RELÉ PARA A ATIVAÇÃO DE CARGAS COM O MOTOR EM FUNCIONAMENTO
25875 RELÉ PARA A CONEXÃO DA VIGA À BATERIA, COM ANTIFURTO ATIVADO
25876 RELÉ PARA O CONSENSO DE ATIVAÇÃO DA TOMADA DE FORÇA REPARTIDORA COM FREIO DE MÃO APLICADO
25877 RELÉ PARA A ATIVAÇÃO DO TESTEMUNHO DE SINALIZAÇÃO DA EMBREAGEM AUTOMÁTICA ATIVADA
25878 RELÉ PARA A ATIVAÇÃO DA EMBREAGEM AUTOMÁTICA
25879 RELÉ PARA O CONSENSO DA ATIVAÇÃO DA TOMADA DE FORÇA TOTAL COM O MOTOR PARADO
25880 RELÉ PARA A ATIVAÇÃO DO TESTEMUNHO DE SINALIZAÇÃO DA TOMADA DE FORÇA COM O CÂMBIO ATIVADO
25881 RELÉ PARA A DESATIVAÇÃO DO ABAIXAMENTO DO TERCEIRO EIXO NA FASE DE PARTIDA
25882 RELÉ PARA O SINAL DO PEDAL DO FREIO À CENTRAL ELETRÔNICA DO EDC
25883 RELÉ PARA A DESATIVAÇÃO DO PILOTO AUTOMÁTICO COM O RETARDER ATIVADO
25884 RELÉ PARA O CONSENSO DO LEVANTAMENTO DAS SUSPENSÕES
25885 RELÉ PARA O CONSENSO DA ATIVAÇÃO DE AJUDA NA PARTIDA COM NIVELAMENTO NA POSIÇÃO DE MARCHA
25886 RELÉ PARA O COMANDO DAS VÁLVULAS DE DRENO RÁPIDO DO TERCEIRO EIXO NA FASE DE ABAIXAMENTO
25887 RELÉ PARA A COMUTAÇÃO DAS VÁLVULAS DE ENVIO DE AR NA FASE DE ABAIXAMENTO DO TERCEIRO EIXO
25888 RELÉ PARA O CONSENSO DE ATIVAÇÃO DA AJUDA NA PARTIDA
25889 RELÉ PARA A DESATIVAÇÃO DO LIMITADOR DE VELOCIDADE AO INTRODUZIR MARCHAS
25890 RELÉ PARA A ATIVAÇÃO DO TESTEMUNHO DE SINALIZAÇÃO DO TERCEIRO EIXO LEVANTADO
25891 RELÉ PARA O CONSENSO DE ATIVAÇÃO DO LIMITADOR DE VELOCIDADE COM CHAVE ATIVADA
25892 RELÉ PARA O COMANDO DO TESTEMUNHO DE SINALIZAÇÃO DA TOMADA DE FORÇA REPARTIDORA ATIVADA
25893 RELÉ PARA A ATIVAÇÃO DA TOMADA DE FORÇA TOTAL
25894 RELÉ PARA A ATIVAÇÃO DE CARGAS COM A CHAVE ATIVADA
25895 RELÉ PARA A ATIVAÇÃO DA ILUMINAÇÃO DO COMPUTADOR DE VIAGEM
25896 RELÉ PARA O CONSENSO DE AJUDA NA PARTIDA COM V<25 KM/H
25897 RELÉ PARA A ATIVAÇÃO DA TOMADA DE FORÇA LATERAL NO CÂMBIO
25898 RELÉ PARA A ATIVAÇÃO DA TOMADA DE FORÇA TRASEIRA NO CÂMBIO
25899 RELÉ PARA A DESATIVAÇÃO DE CARGAS COM O SECCIONADOR DAS BATERIAS ABERTO
25900 RELÉ GERAL DE CORRENTE
25901 RELÉ GERAL DE CORRENTE COM DISJUNTOR AUTOMÁTICO
25902 RELÉ GERAL DE CORRENTE MECÂNICO COM DESATIVAÇÃO PNEUMÁTICA
25903 RELÉ PARA A DESATIVAÇÃO DO EDC
25904 RELÉ PARA O BLOQUEIO DO LEVANTAMENTO DO TERCEIRO EIXO
25905 RELÉ PARA A MANUTENÇÃO DO BLOQUEIO DO LEVANTAMENTO DO TERCEIRO EIXO
25906 RELÉ PARA A DESATIVAÇÃO DO MOTOR COM O POWER-PACK AVARIADO
25907 RELÉ PARA O COMANDO DO TESTEMUNHO DE SINALIZAÇÃO DE BAIXO NÍVEL DE LÍQUIDO NO RADIADOR
25908 RELÉ PARA O COMANDO DA DIREÇÃO HIDRÁULICA COM O EIXO ABAIXADO
25909 RELÉ PARA A MANUTENÇÃO DO IMPEDIMENTO DA CENTRALIZAÇÃO DAS RODAS COM O EIXO EM MARCHA RETILÍNEA
25910 RELÉ PARA A ATIVAÇÃO DAS VÁLVULAS ELÉTRICAS PARA A DIREÇÃO HIDRÁULICA
25911 RELÉ PARA A ATIVAÇÃO DE MARCHA RETILÍNEA DO EIXO DIRECIONAL E ELEVADIÇO

25912 RELÉ PARA O LEVANTAMENTO DO TERCEIRO EIXO COM V<2 KM/HORA
25913 RELÉ PARA O CONSENSO DE BLOQUEIO DOS DIFERENCIAIS
25914 RELÉ PARA O CONSENSO DE ACELERAÇÃO MOTOR DESDE A TERRA
25915 RELÉ PARA O CONSENSO DE SINALIZAÇÃO DA CABINE NO ABAIXAMENTO
25916 RELÉ PARA O COMANDO DA TRAMELA ANTI-INCÊNDIO
25917 RELÉ PARA A ATIVAÇÃO DA BOMBA DE SENTINA
25918 RELÉ PARA A ALIMENTAÇÃO DO SISTEMA DE METANO
25919 RELÉ PARA O CONSENSO DE MARCHA DO VEÍCULO
25920 RELÉ PARA A ATIVAÇÃO DO SISTEMA DE METANO COM O CÂMBIO EM PONTO MORTO
25921 RELÉ PARA O CONSENSO DE ATIVAÇÃO DAS VÁLVULAS ELÉTRICAS PARA O SISTEMA DE METANO
25922 RELÉ PARA O CONSENSO DO PEDAL DO FREIO PRESSIONADO DESDE A TERRA
25923 RELÉ PARA A ATIVAÇÃO DA SEGUNDA VELOCIDADE DO LIMPADOR DO PÁRA-BRISA
25924 RELÉ PARA A ATIVAÇÃO DO E.D.C. (RELÉ PRINCIPAL)
25925 RELÉ PARA A ATIVAÇÃO DO BLOQUEIO DO DIFERENCIAL TRASEIRO
25926 RELÉ PARA O CONSENSO DO LEVANTAMENTO DAS SUSPENSÕES E DO BLOQUEIO DA FUNÇÃO DE ABAIXAMENTO
25927 RELÉ PARA O CONSENSO DO ABAIXAMENTO DAS SUSPENSÕES E DO BLOQUEIO DA FUNÇÃO DE LEVANTAMENTO
25928 RELÉ PARA A ATIVAÇÃO DA LUNETA TÉRMICA
25930 RELÉ PARA A ABERTURA DO T.G.C. COM O MOTOR PARADO E O SISTEMA DE SEGURANÇA ATIVADO
25931 RELÉ RETARDADO PARA A ATIVAÇÃO DO LIMITADOR DE VELOCIDADE
25932 RELÉ RETARDADO NA ABERTURA PARA O SISTEMA DO LAVADOR DOS FARÓIS
25933 RELÉ TEMPORIZADO PARA A AJUDA NA PARTIDA
25934 RELÉ RETARDADO NA ABERTURA PARA O COMANDO DA VÁLVULA ELÉTRICA DE PARADA DO MOTOR
25935 RELÉ ELETRÔNICO PARA O COMANDO DA VELA DE AQUECIMENTO SUPLEMENTAR
25936 RELÉ TEMPORIZADO PARA A ATIVAÇÃO DO PÁRA-BRISA AQUECIDO
25937 RELÉ TEMPORIZADO PARA A ATIVAÇÃO DA BOMBA HIDRÁULICA NO COMANDO DE LEVANTAMENTO DO 3º EIXO
25938 RELÉ RETARDADO NA ABERTURA PARA CENTRALIZAÇÃO DAS RODAS AO DESLIGAR O MOTOR
25939 RELÉ RETARDADO PARA A DESATIVAÇÃO DO LIMITADOR DE VELOCIDADE COM O PEDAL DA EMBREAGEM PRESSIONADO
25940 RELÉ PARA A ALIMENTAÇÃO DO ABASTECIMENTO AUTOMÁTICO DE ÓLEO DO MOTOR COM O MOTOR EM FUNCIONAMENTO
25941 RELÉ PARA O AJUSTE DA TELE-CÂMARA NA PORTA CENTRAL
25942 RELÉ PARA O AJUSTE DA TELE-CÂMARA NA FASE DE MARCHA A RÉ
25943 RELÉ PARA VERIFICAÇÃO AUTOMÁTICA DOS TESTEMUNHOS NA FASE DE PARTIDA DO MOTOR
25944 RELÉ PARA A DESATIVAÇÃO DOS CARTAZES INDICADORES COM O MOTOR PARADO EM ÔNIBUS
25945 RELÉ ELETRÔNICO RETARDADO NA ABERTURA PARA A ILUMINAÇÃO INTERNA DA CABINE
25946 RELÉ PARA A ESPERA DA CENTRAL ELETRÔNICA DOS CARTAZES INDICADORES DE ROTAS
25947 RELÉ AUXILIAR DA CHAVE DE SERVIÇO PARA TELE-PASSAGEM
25948 RELÉ TEMPORIZADO NO APAGAMENTO DAS LUZES INTERNAS COM O MOTOR PARADO
25949 RELÉ RETARDADO PARA O SISTEMA DAS LANTERNAS DOS FARÓIS DE NEBLINA TRASEIROS
25950 RELÉ AUXILIAR PARA O TESTEMUNHO DE SINALIZAÇÃO DO BAIXO NÍVEL NO RESERVATÓRIO PARA O ABASTECIMENTO DE ÓLEO DO MOTOR
25953 RELÉ AUXILIAR DO AJUSTE DO BOTÃO DE COMANDO DO PILOTO AUTOMÁTICO
25954 RELÉ AUXILIAR DO AJUSTE DO CIRCUITO DO POSTO INCAPACITADO
28000 ELETRO-IMÃ DE COMANDO DO ENRIQUECEDOR DO ENVIO DE COMBUSTÍVEL
28001 ELETRO-IMÃ DE ANTI-ROTAÇÃO DA CHAVE
28002 ELETRO-IMÃ DE PARADA DO MOTOR
28003 ELETRO-IMÃ DE COMANDO DA BOMBA DE RECIRCULAÇÃO DO LÍQUIDO DE ARREFECIMENTO DOS FREIOS DA PONTE
28004 ELETRO-IMÃ PARA A EMBREAGEM DO COMPRESSOR DO CONDICIONADOR
28005 ELETRO-IMÃ PARA O DESBLOQUEIO DA PORTA DIANTEIRA
28006 ELETRO-IMÃ PARA O DESBLOQUEIO DA PORTA TRASEIRA
30000 PROJETOR DE LAMPEJO DOS FARÓIS E DAS LUZES DE ESTRADA
30001 PROJETOR DE LAMPEJO DOS FARÓIS E DAS LUZES DE ESTRADA COM LUZ DE POSIÇÃO
30002 PROJETOR DE LAMPEJO DOS FARÓIS E DAS LUZES DE ESTRADA COM LUZ DE POSIÇÃO E DIREÇÃO
30003 PROJETOR DE LAMPEJO DOS FARÓIS E DAS LUZES DE ESTRADA COM LUZ DE POSIÇÃO E CORRETOR DE FACHO
30010 PROJETOR DAS LUZES DE ESTRADA
30011 PROJETOR DOS FARÓIS DE NEBLINA

30012 PROJETOR DE GUERRA
30100 ATUADOR DO CORRETOR DO FACHO DO FAROL
31000 PILOTO DIANTEIRO LATERAL DE DIREÇÃO
32000 PILOTO DIANTEIRO DE POSIÇÃO E DIREÇÃO
32001 PILOTO DIANTEIRO DE POSIÇÃO
32002 PILOTO DIANTEIRO DE DIREÇÃO
32003 PILOTO DIANTEIRO DE POSIÇÃO DE GUERRA
32004 PILOTO DIANTEIRO DE DIREÇÃO E POSIÇÃO DE GUERRA
32005 PILOTO DIANTEIRO DE GALIBO
32006 PILOTO DIANTEIRO DA LANTERNA DE POSIÇÃO LATERAL
32010 PILOTO GIRATÓRIO
33000 PILOTO LATERAL DE POSIÇÃO E DIREÇÃO
33001 PILOTO LATERAL DE DIREÇÃO
33002 PILOTO SUPLEMENTAR DE DIREÇÃO
33003 PILOTO LATERAL DE GALIBO
33004 PILOTO LATERAL DA LANTERNA DE POSIÇÃO LATERAL
33005 PILOTO LATERAL DE DIREÇÃO ESQUERDO
33006 PILOTO LATERAL DE DIREÇÃO DIREITO
34000 PILOTO TRASEIRO MULTIFUNÇÃO
34001 PILOTO TRASEIRO MULTIFUNÇÃO COM LUZES DE GUERRA
34005 PILOTO TRASEIRO DE POSIÇÃO
34006 PILOTO TRASEIRO DE DIREÇÃO
34007 PILOTO DE PARADA
34008 PILOTO DA MARCHA A RÉ
34009 PILOTO DO FAROL DE NEBLINA TRASEIRO
34010 PILOTO TRASEIRO DE POSIÇÃO ESCURECIDO
34011 PILOTO PARA A ILUMINAÇÃO DA PLATAFORMA
34012 PILOTO DE LAMPEJO DE GUERRA
34013 PILOTO TRASEIRO DA LANTERNA DE POSIÇÃO LATERAL
35000 PILOTO DE ILUMINAÇÃO DA PLACA DO VEÍCULO
37000 PILOTO DE GALIBO DIANTEIRO-TRASEIRO
37001 PILOTO DE GALIBO DIANTEIRO
37002 PILOTO DE GALIBO TRASEIRO
37003 PILOTO DAS LUZES DE POSIÇÃO DIANTEIRA-TRASEIRA
37004 PILOTO DE IDENTIFICAÇÃO DIANTEIRO-TRASEIRO
37005 PILOTO DE GALIBO LATERAL
39000 PLAFON PARA A ILUMINAÇÃO INTERNA DA CABINE
39001 PLAFON PARA A ILUMINAÇÃO TRASEIRA DA CABINE
39002 PLAFON PARA A ILUMINAÇÃO DAS CAMAS
39003 PLAFON PARA A ILUMINAÇÃO DOS DEGRAUS
39004 PLAFON PARA A ILUMINAÇÃO DO COMPARTIMENTO DO MOTOR
39005 PLAFON PARA A ILUMINAÇÃO DO BAGAGEIRO
39006 PLAFON PARA A ILUMINAÇÃO DA CABINE
39007 PLAFON PARA AS LUZES AZUIS
39008 PLAFON PARA A LUZ INTERNA INCANDESCENTE
39009 PLAFON PARA AS LUZES DE LEITURA
39010 PLAFON PARA A ILUMINAÇÃO DA LEITURA DE CARTAS
39011 PLAFON PARA A LUZ INTERNA FLUORESCENTE
39012 PLAFON PARA A LUZ FLUORESCENTE DOS CARTAZES DE LINHA
39013 PLAFON PARA A ILUMINAÇÃO DOS CARTAZES DE LINHA
39014 PLAFON PARA A ILUMINAÇÃO DOS DEGRAUS DA PORTA DIANTEIRA
39015 PLAFON PARA A ILUMINAÇÃO DOS DEGRAUS DA PORTA CENTRAL
39016 PLAFON PARA A ILUMINAÇÃO DOS DEGRAUS DA PORTA TRASEIRA
39017 PLAFON PARA A ILUMINAÇÃO INTERNA DA CABINE COM LUZ DIRECIONAL
39018 PLAFON PARA A ILUMINAÇÃO DO POSTO DE BILHETES
39019 PLAFON PARA A LUZ INTERNA NORMAL E AZUL
39020 LÂMPADA DE ILUMINAÇÃO DO CINZEIRO
39021 LÂMPADA DE ILUMINAÇÃO DOS INSTRUMENTOS
39022 PLAFON PARA A ILUMINAÇÃO INTERNA DA CABINE COM SPOT DIRECIONAL
39023 LÂMPADA PARA OS CABOS DE GUIA DA LUZ

39024 PLAFON PARA A LUZ DE PARADA SOLICITADA
39025 PLAFON PARA A ILUMINAÇÃO DO PÓRTICO TRASEIRO
39026 PLAFON PARA A ILUMINAÇÃO DO PÓRTICO LATERAL
39027 PLAFON PARA A ILUMINAÇÃO DOS BELICHES
39028 LUZES DO CORREDOR
39029 PLAFON DE ILUMINAÇÃO DA RODO-MOÇA
39030 LUZES DO COMPARTIMENTO DE FERRAMENTAS
39031 PLAFON PARA A ILUMINAÇÃO DO CARTAZ INDICADOR DE ROTA TRASEIRO
39032 PLAFON PARA A ILUMINAÇÃO DO CARTAZ INDICADOR DE ROTA LATERAL
39033 PLAFON PARA A ILUMINAÇÃO DO COMPARTIMENTO DA PORTA DIANTEIRA
39034 PLAFON PARA A LUZ INTERNA BRANCA E VERMELHA
39050 SUPORTE COM CONVERSOR PARA A ILUMINAÇÃO INTERNA COM LUZ FLUORESCENTE
39051 CONVERSOR PARA A LÂMPADA DA LUZ INTERNA FLUORESCENTE
39052 CONVERSOR PARA A LÂMPADA FLUORESCENTE DA ILUMINAÇÃO DOS CARTAZES
39053 SUPORTE COM CONVERSOR PARA A ILUMINAÇÃO DOS CARTAZES COM LUZ FLUORESCENTE
40000 VELOCÍMETRO MECÂNICO
40001 VELOCÍMETRO ELETRÔNICO
40002 VELOCÍMETRO ELETRÔNICO COM RELÓGIO
40010 TACÓGRAFO MECÂNICO
40011 TACÓGRAFO ELETRÔNICO
40012 TACÓGRAFO MECÂNICO COM TOMADA PARA A ALIMENTAÇÃO DO LIMITADOR DE VELOCIDADE
40013 TACÓGRAFO ELETRÔNICO COM TOMADA PARA A ALIMENTAÇÃO DO LIMITADOR DE VELOCIDADE
40030 TRANSMISSOR PARA O VELOCÍMETRO ELETRÔNICO
40031 TRANSMISSOR PARA O TACÓGRAFO ELETRÔNICO
40032 TRANSMISSOR PARA O VELOCÍMETRO E O TACÓGRAFO
40033 TRANSMISSOR PARA O VELOCÍMETRO E O TACÓGRAFO COM EDC
40035 ADAPTADOR PARA O TACÔMETRO ELETRÔNICO COM CONSTANTE FIXA
40036 REPETIDOR DE SINAL PARA O TACÓGRAFO ELETRÔNICO
40037 CONVERSOR DE SINAL PARA O TACÓGRAFO
40038 CONVERSOR DE SINAL PARA O VELOCÍMETRO
40045 SENSOR INDUTIVO DA VELOCIDADE DO VEÍCULO
40046 SENSOR DE ALTURA DA VIGA DO TIPO INDUTIVO DO EIXO TRASEIRO
40047 SENSOR DE ALTURA DA VIGA DO TIPO INDUTIVO DO EIXO DIANTEIRO
40060 REDUTOR DE CORRENTE PARA O TACÓGRAFO DOS VEÍCULOS T.M.P.
42000 MANÔMETRO PARA A SINALIZAÇÃO DA PRESSÃO DO ÓLEO DO MOTOR
42001 MANÔMETRO PARA A SINALIZAÇÃO DA PRESSÃO DO ÓLEO DO MOTOR COM TESTEMUNHO INCORPORADO
42002 MANÔMETRO PARA A SINALIZAÇÃO DA PRESSÃO DO AR DOS FREIOS DIANTEIROS
42003 MANÔMETRO PARA A SINALIZAÇÃO DA PRESSÃO DO AR DOS FREIOS TRASEIROS
42004 MANÔMETRO PARA A SINALIZAÇÃO DA PRESSÃO DO AR DOS FREIOS DIANTEIROS COM TESTEMUNHO INCORPORADO
42005 MANÔMETRO PARA A SINALIZAÇÃO DA PRESSÃO DO AR DOS FREIOS TRASEIROS COM TESTEMUNHO INCORPORADO
42006 MANÔMETRO COM DUPLA INDICAÇÃO PARA A SINALIZAÇÃO DA PRESSÃO DO AR DOS FREIOS DIANTEIROS
42007 MANÔMETRO COM INDICAÇÃO PARA A SINALIZAÇÃO DA PRESSÃO DO AR DOS FREIOS TRASEIROS
42008 MANÔMETRO PARA A SINALIZAÇÃO DA PRESSÃO DO AR DOS FREIOS DIANTEIROS E TRASEIROS
42009 MANÔMETRO PARA A SINALIZAÇÃO DA PRESSÃO DO AR DOS PNEUS DIANTEIROS
42010 MANÔMETRO PARA A SINALIZAÇÃO DA PRESSÃO DO AR DOS PNEUS TRASEIROS
42011 MANÔMETRO PARA DUPLA INDICAÇÃO DA PRESSÃO DO AR DOS FREIOS DIANTEIROS E TRASEIROS
42012 MANÔMETRO PARA A SINALIZAÇÃO DA PRESSÃO DO ÓLEO DOS FREIOS
42013 MANÔMETRO PARA A SINALIZAÇÃO DA PRESSÃO DO GÁS METANO
42030 TRANSMISSOR PARA O MANÔMETRO DA PRESSÃO DO ÓLEO DO MOTOR
42031 TRANSMISSOR PARA O MANÔMETRO DA PRESSÃO DO AR DOS FREIOS DIANTEIROS
42032 TRANSMISSOR PARA O MANÔMETRO DA PRESSÃO DO AR DOS FREIOS TRASEIROS
42033 TRANSMISSOR PARA O MANÔMETRO DE SINALIZAÇÃO DA PRESSÃO MODERADA AOS FREIOS DIANTEIROS

42034 TRANSMISSOR PARA O MANÔMETRO DE SINALIZAÇÃO DA PRESSÃO MODERADA AOS FREIOS TRASEIROS
42035 SENSOR PARA A TOMADA DA PRESSÃO ABSOLUTA
42036 TRANSMISSOR PARA O MANÔMETRO DE SINALIZAÇÃO DA PRESSÃO DO AR DOS PNEUS DIANTEIROS
42037 TRANSMISSOR PARA O MANÔMETRO DE SINALIZAÇÃO DA PRESSÃO DO AR DOS PNEUS TRASEIROS
42038 TRANSMISSOR PARA O MANÔMETRO DE SINALIZAÇÃO DA PRESSÃO DO AR ENVIADO 2
42039 TRANSMISSOR PARA O MANÔMETRO DE SINALIZAÇÃO DA PRESSÃO DO AR ASPIRADO
42040 TRANSMISSOR PARA O MANÔMETRO DE SINALIZAÇÃO DA PRESSÃO DO AR ENVIADO 1
42041 TRANSMISSOR PARA O MANÔMETRO DE SINALIZAÇÃO DA PRESSÃO DO ÓLEO DOS FREIOS
42042 TRANSDUTOR PARA O MANÔMETRO DE SINALIZAÇÃO DA PRESSÃO DO GÁS METANO
42045 TRANSMISSOR PARA O TERMÔMETRO DE REGULAGEM DA TEMPERATURA EXTERNA
42050 TRANSMISSOR DE CURSO DO EIXO COM REGULAGEM DO NÍVEL DA VIGA
42051 TRANSMISSOR DE CURSO DA PONTE ESQUERDA COM REGULAGEM DO NÍVEL DA VIGA
42052 TRANSMISSOR DE CURSO DA PONTE DIREITA COM REGULAGEM DO NÍVEL DA VIGA
42100 INTERRUPTOR PARA A SINALIZAÇÃO DE PRESSÃO INSUFICIENTE DE AR NOS FREIOS DIANTEIROS
42101 INTERRUPTOR PARA A SINALIZAÇÃO DE PRESSÃO INSUFICIENTE DE AR NOS FREIOS TRASEIROS
42102 INTERRUPTOR PARA A SINALIZAÇÃO DO FREIO DE MÃO APLICADO
42103 INTERRUPTOR PARA A ATIVAÇÃO DO FREIO DO REBOQUE AJUSTADO AO FREIO-MOTOR
42104 INTERRUPTOR PARA A SINALIZAÇÃO DE AVARIA NO SISTEMA DOS FREIOS
42105 INTERRUPTOR PARA A SINALIZAÇÃO DO FREIO-MOTOR ATIVADO
42106 INTERRUPTOR PARA A SINALIZAÇÃO DE PARADA
42107 INTERRUPTOR PARA A SINALIZAÇÃO DE PRESSÃO INSUFICIENTE DE AR NO FREIO DE ESTACIONAMENTO
42108 INTERRUPTOR PARA A SINALIZAÇÃO DA REDUÇÃO DO REBOQUE ATIVADA
42109 INTERRUPTOR DE SEGURANÇA DE PRESSÃO BAIXA DE AR NOS FREIOS
42110 INTERRUPTOR DE SEGURANÇA PRESSÃO ALTA DE AR NOS FREIOS
42111 INTERRUPTOR PARA A SINALIZAÇÃO DE AVARIA NO CIRCUITO DOS FREIOS DO REBOQUE
42112 INTERRUPTOR PARA O CONTROLE DAS LUZES DE FREIO COM O EDC ATIVADO
42113 INTERRUPTOR PARA O FREIO-MOTOR PARA O EDC
42114 INTERRUPTOR PARA O FREIO-MOTOR COM CÂMBIO AUTOMÁTICO
42115 INTERRUPTOR PARA A SINALIZAÇÃO DA FREIO DE ESTACIONAMENTO APLICADO EM 60%
42116 INTERRUPTOR PARA A SINALIZAÇÃO DE PRESSÃO BAIXA DE AR NO SISTEMA EBS
42200 INTERRUPTOR PARA A SINALIZAÇÃO DE AVARIA NO SISTEMA DAS SUSPENSÕES PNEUMÁTICAS
42201 INTERRUPTOR PARA A SINALIZAÇÃO DE AVARIA NO SISTEMA DAS SUSPENSÕES DIANTEIRAS
42202 INTERRUPTOR PARA A SINALIZAÇÃO DE AVARIA NO SISTEMA DAS SUSPENSÕES TRASEIRAS
42203 INTERRUPTOR PARA A SINALIZAÇÃO DE AVARIA NO SISTEMA DA SUSPENSÃO DIANTEIRA DIREITA
42204 INTERRUPTOR PARA A SINALIZAÇÃO DE AVARIA NO SISTEMA DA SUSPENSÃO DIANTEIRA ESQUERDA
42205 INTERRUPTOR NO CIRCUITO HIDRÁULICO DE LEVANTAMENTO DO TERCEIRO EIXO
42206 INTERRUPTOR NO EIXO MOTRIZ ESQUERDO PARA O LEVANTAMENTO DO TERCEIRO EIXO
42207 INTERRUPTOR NO EIXO MOTRIZ DIREITO PARA O LEVANTAMENTO DO TERCEIRO EIXO
42208 INTERRUPTOR NO EIXO ELEVADIÇO ESQUERDO PARA O LEVANTAMENTO DO TERCEIRO EIXO
42209 INTERRUPTOR NO EIXO ELEVADIÇO DIREITO PARA O LEVANTAMENTO DO TERCEIRO EIXO
42250 INTERRUPTOR PARA A SINALIZAÇÃO DE PRESSÃO INSUFICIENTE DO AR NO CÂMBIO
42251 INTERRUPTOR PARA A DESATIVAÇÃO DAS MARCHAS COM PRESSÃO INSUFICIENTE DE AR NAS SUSPENSÕES
42252 INTERRUPTOR PARA O CONSENSO DE ATIVAÇÃO DAS MARCHAS COM O PEDAL DO FREIO PRESSIONADO ATÉ O FUNDO
42253 INTERRUPTOR PARA A SINALIZAÇÃO DA PRESSÃO INSUFICIENTE DE AR NO CÂMBIO AUTOMÁTICO
42350 INTERRUPTOR PARA A SINALIZAÇÃO DA CAIXA ABAIXADA
42351 INTERRUPTOR PARA A SINALIZAÇÃO DO FILTRO DE AR ENTUPIDO
42352 INTERRUPTOR PARA A SINALIZAÇÃO DA TOMADA DE FORÇA NO CÂMBIO ATIVADA
42353 INTERRUPTOR PARA A SINALIZAÇÃO DO TERCEIRO EIXO LEVANTADO
42354 INTERRUPTOR PARA A SINALIZAÇÃO DE AVARIA NO SISTEMA DAS SUSPENSÕES PNEUMÁTICAS
42355 INTERRUPTOR PARA O BLOQUEIO SEGURO DA PORTA DIANTEIRA
42356 INTERRUPTOR PARA O BLOQUEIO SEGURO DA PORTA TRASEIRA
42357 INTERRUPTOR PARA O COMANDO DA VÁLVULA ELÉTRICA LIMITADORA DA PORTA DIANTEIRA
42358 INTERRUPTOR PARA O COMANDO DA VÁLVULA ELÉTRICA LIMITADORA DA PORTA TRASEIRA

42359 INTERRUPTOR DE SEGURANÇA PARA A INVERSÃO DA ABERTURA DA PORTA DIANTEIRA SOMENTE NO SENTIDO DE FECHAMENTO
42360 INTERRUPTOR DE SEGURANÇA PARA A INVERSÃO DA ABERTURA DA PORTA TRASEIRA SOMENTE NO SENTIDO DE FECHAMENTO
42361 INTERRUPTOR SENSÍVEL AO AUMENTO DA PRESSÃO COM UNIÃO "N" DE COMANDO DA PORTA
42362 INTERRUPTOR PARA O COMANDO DA VÁLVULA ELÉTRICA PARA AJUDA NA PARTIDA
42363 INTERRUPTOR PARA A COMUTAÇÃO DE LEVANTAR OU ABAIXAR. O TERCEIRO EIXO C/CARGA >11,5 T
42364 INTERRUPTOR PARA A DESATIVAÇÃO DO LEVANTAMENTO DO TERCEIRO EIXO
42365 INTERRUPTOR PARA A DETECÇÃO DA PRESSÃO NAS MOLAS PNEUMÁTICAS DO TERCEIRO EIXO
42366 INTERRUPTOR PARA A POSIÇÃO EM MARCHA RETILÍNEA DO TERCEIRO EIXO DIRECIONAL
42367 INTERRUPTOR PARA O CONDICIONADOR
42368 INTERRUPTOR PARA A SINALIZAÇÃO DA PRESSURIZAÇÃO
42369 INTERRUPTOR PARA A SINALIZAÇÃO DE PRESSÃO BAIXA DE AR PARA SERVIÇOS
42370 INTERRUPTOR PARA A SINALIZAÇÃO DO FILTRO DE ÓLEO DO VENTILADOR ENTUPIDO
42371 INTERRUPTOR PARA A TOMADA DE PRESSÃO DO ATUADOR DE LEVANTAMENTO DO TERCEIRO EIXO
42372 INTERRUPTOR PARA A TOMADA DE SOBRECARGA DE PRESSÃO NAS MOLAS TRASEIRAS
42373 INTERRUPTOR PARA O CONSENSO DE LEVANTAMENTO DO TERCEIRO EIXO COM PRESSÃO NO CIRCUITO HIDRÁULICO E A CHAVE INSERIDA
42374 INTERRUPTOR NA EMBREAGEM PARA O EDC
42375 INTERRUPTOR PARA A PRESSÃO MÍNIMA NO FILTRO SECADOR
42376 INTERRUPTOR PARA A PRESSÃO MÁXIMA NO FILTRO SECADOR
42377 INTERRUPTOR PARA A ATIVAÇÃO DA BOMBA HIDRÁULICA DE LEVANTAMENTO DO TERCEIRO EIXO
42378 INTERRUPTOR PARA A DESATIVAÇÃO DA BOMBA HIDRÁULICA DE LEVANTAMENTO DO TERCEIRO EIXO
42379 INTERRUPTOR PARA O CONSENSO DA ATIVAÇÃO DA TOMADA DE FORÇA NO CÂMBIO
42380 INTERRUPTOR NO CIRCUITO HIDRÁULICO DE ABAIXAMENTO DO SISTEMA DE LEVANTAMENTO DO 3º EIXO
42381 SENSOR DA PRESSÃO DO AR NO EIXO MOTRIZ PARA A COMUTAÇÃO DE LEVANTAR OU ABAIXAR O TERCEIRO EIXO
42382 SENSOR DA PRESSÃO DO AR NO TERCEIRO EIXO PARA A COMUTAÇÃO DE LEVANTAR OU ABAIXAR O TERCEIRO EIXO
42383 INTERRUPTOR PARA O ACENDIMENTO DA LUZ DOS DEGRAUS DA PORTA DIANTEIRA
42384 INTERRUPTOR PARA O ACENDIMENTO DA LUZ DOS DEGRAUS DA PORTA CENTRAL
42385 INTERRUPTOR PARA O ACENDIMENTO DA LUZ DOS DEGRAUS DA PORTA TRASEIRA
42386 INTERRUPTOR PARA A SINALIZAÇÃO DE BAIXA PRESSURIZAÇÃO DO NBC
42387 INTERRUPTOR PARA A SINALIZAÇÃO DE PRESSÃO BAIXA NOS TAMBORES ANTI-INCÊNDIO
42388 INTERRUPTOR PARA A SINALIZAÇÃO DO BLOQUEIO DO DIFERENCIAL ATIVADO
42389 SENSOR DA PRESSÃO DO AR NO LEVANTADOR PNEUMÁTICO DO TERCEIRO EIXO
42390 INTERRUPTOR PARA A SINALIZAÇÃO DO LEVANTAMENTO DA VIGA
42391 INTERRUPTOR PARA A SINALIZAÇÃO DO ABAIXAMENTO DA VIGA
42392 INTERRUPTOR PARA A SINALIZAÇÃO DE PRESSÃO BAIXA DO AR NO SISTEMA ADM (BLOQUEIO DO DIFERENCIAL ELETRÔNICO)
42393 INTERRUPTOR PARA A REGULAGEM DE LIMITAÇÃO DA VELOCIDADE
42394 INTERRUPTOR DE SINALIZAÇÃO DE PRESSÃO BAIXA DO COMBUSTÍVEL
42500 INTERRUPTOR PARA A SINALIZAÇÃO DE PRESSÃO BAIXA DO ÓLEO DOS FREIOS
42550 INTERRUPTOR PARA A SINALIZAÇÃO DE PRESSÃO BAIXA DO ÓLEO DO MOTOR
42551 INTERRUPTOR PARA A SINALIZAÇÃO DO FILTRO DE ÓLEO ENTUPIDO
42552 INTERRUPTOR PARA A SINALIZAÇÃO DO FILTRO DE COMBUSTÍVEL ENTUPIDO
42600 INTERRUPTOR PARA A SINALIZAÇÃO DE PRESSÃO BAIXA DO ÓLEO DO CÂMBIO
42601 INTERRUPTOR PARA A SINALIZAÇÃO DE PRESSÃO ALTA DO ÓLEO DO CÂMBIO
42602 INTERRUPTOR PARA A SINALIZAÇÃO DE PRESSÃO BAIXA DO LÍQUIDO DE ARREFECIMENTO
42603 INTERRUPTOR PARA A SINALIZAÇÃO DE PRESSÃO ALTA DO LÍQUIDO DE ARREFECIMENTO
42604 INTERRUPTOR PARA A SINALIZAÇÃO DE PRESSÃO BAIXA DO ÓLEO DA SERVO-DIREÇÃO
42605 INTERRUPTOR PARA A SINALIZAÇÃO DE PRESSÃO BAIXA DO ÓLEO DO CONVERSOR
42606 INTERRUPTOR PARA A SINALIZAÇÃO DE PRESSÃO MÉDIA DO LÍQUIDO DE ARREFECIMENTO
42607 INTERRUPTOR PARA O COMANDO DA BOMBA DE LUBRIFICAÇÃO CENTRALIZADA
42608 GRUPO DE 3 INTERRUPTORES PARA A SINALIZAÇÃO DA PRESSÃO DO LÍQUIDO DE ARREFECIMENTO
42610 PRESSOSTÁTO PARA A DESATIVAÇÃO DA BOMBA HIDRÁULICA DO SISTEMA DO EIXO ADICIONADO
42611 PRESSOSTÁTO PARA O CONSENSO DE LEVANTAMENTO DO EIXO ADICIONADO COM PRESSÃO NO CIRCUITO HIDRÁULICO E A CHAVE INSERIDA
42612 PRESSOSTÁTO NO CIRCUITO HIDRÁULICO DE ABAIXAMENTO (PRESSÃO MÍNIMA) PARA A ATIVAÇÃO DA BOMBA HIDRÁULICA DO EIXO ADICIONADO

42621 INTERRUPTOR PARA O INDICADOR DE FLUXO DO ÓLEO HIDRÁULICO NO CIRCUITO 1
42622 INTERRUPTOR PARA O INDICADOR DE FLUXO DO ÓLEO HIDRÁULICO NO CIRCUITO 2
42623 INTERRUPTOR ELÉTRICO NA VÁLVULA DE COMUTAÇÃO DA SERVO-DIREÇÃO DIANTEIRA (ZF CIRC. 1,5)
42624 INTERRUPTOR ELÉTRICO NA VÁLVULA DE BLOQUEIO DA SERVO-DIREÇÃO DIANTEIRA (ZF CIRC. 1,5)
42700 INTERRUPTOR PARA A SINALIZAÇÃO DO FILTRO DE COMBUSTÍVEL ENTUPIDO
44000 INDICADOR DO NÍVEL DO COMBUSTÍVEL
44001 INDICADOR DO NÍVEL DO COMBUSTÍVEL COM TESTEMUNHO INCORPORADO
44002 INDICADOR DO NÍVEL DE ÓLEO DO MOTOR
44030 TRANSMISSOR DO INDICADOR DO NÍVEL DO COMBUSTÍVEL
44031 TRANSMISSOR DO INDICADOR DO NÍVEL DO COMBUSTÍVEL COM CONTATO PARA O TESTEMUNHO DE RESERVA
44032 COMANDO DO INDICADOR DO NÍVEL DE ÓLEO DO MOTOR
44033 COMANDO DO INDICADOR DO NÍVEL INSUFICIENTE DO FLUIDO DOS FREIOS
44034 COMANDO DO INDICADOR DO NÍVEL INSUFICIENTE DO FLUIDO DA EMBREAGEM
44035 COMANDO DO INDICADOR DO NÍVEL INSUFICIENTE DO LÍQUIDO DO LAVADOR DO PÁRA-BRISA
44036 COMANDO DO INDICADOR DO NÍVEL INSUFICIENTE DE ÁGUA NO RADIADOR
44037 COMANDO DO INDICADOR DO NÍVEL INSUFICIENTE DO LÍQUIDO DA SERVO-DIREÇÃO
44038 COMANDO DO INDICADOR DO NÍVEL INSUFICIENTE DO FLUIDO DOS FREIOS DIANTEIROS
44039 COMANDO DO INDICADOR DO NÍVEL INSUFICIENTE DO FLUIDO DOS FREIOS TRASEIROS
44040 COMANDO DO INDICADOR DO NÍVEL INSUFICIENTE DO LÍQUIDO DO LAVADOR DOS FARÓIS
44041 COMANDO DO INDICADOR DO NÍVEL ALTO DO ÓLEO DO MOTOR
44042 COMANDO DO INDICADOR DO NÍVEL INSUFICIENTE DO ÓLEO DO CÂMBIO
44043 TRANSMISSOR DO NÍVEL DO ÓLEO DO MOTOR
44044 COMANDO DO INDICADOR DO NÍVEL INSUFICIENTE DO ÓLEO DO MOTOR
44045 COMANDO DO INDICADOR DO NÍVEL MÍNIMO DO ÓLEO DO MOTOR
44046 COMANDO DO INDICADOR DO NÍVEL INSUFICIENTE DO LÍQUIDO DO LAVADOR DO PÁRA-BRISA/LAVADOR DOS FARÓIS
47000 RELÓGIO
47010 TERMÔMETRO PARA A SINALIZAÇÃO DA TEMPERATURA DA ÁGUA DO MOTOR
47011 TERMÔMETRO PARA A SINALIZAÇÃO DA TEMPERATURA DA ÁGUA DO MOTOR COM O TESTEMUNHO INCORPORADO
47012 TERMÔMETRO PARA A SINALIZAÇÃO DA TEMPERATURA DO ÓLEO DO CÂMBIO
47013 TERMÔMETRO PARA A SINALIZAÇÃO DA TEMPERATURA DO ÓLEO DO MOTOR
47014 TERMÔMETRO PARA A SINALIZAÇÃO DA TEMPERATURA DO ÓLEO DO MOTOR COM O TESTEMUNHO INCORPORADO
47015 TERMÔMETRO PARA A SINALIZAÇÃO DA TEMPERATURA EXTERNA
47016 TERMÔMETRO PARA A SINALIZAÇÃO DA TEMPERATURA DO EIXO TRASEIRO
47017 TERMÔMETRO PARA A SINALIZAÇÃO DA TEMPERATURA DO GÁS DE ESCAPAMENTO
47030 TRANSMISSOR PARA O TERMÔMETRO DE SINALIZAÇÃO DA TEMPERATURA DA ÁGUA DO MOTOR
47031 TRANSMISSOR PARA O TERMÔMETRO DE SINALIZAÇÃO DA TEMPERATURA DO ÓLEO DO CÂMBIO
47032 TRANSMISSOR PARA O TERMÔMETRO DE SINALIZAÇÃO DA TEMPERATURA DO ÓLEO DO MOTOR
47033 TRANSMISSOR PARA O TERMÔMETRO DE SINALIZAÇÃO DA TEMPERATURA EXTERNA
47034 SENSOR DA TEMPERATURA DA ÁGUA DO MOTOR PARA A EGR
47035 SENSOR DA TEMPERATURA DA ÁGUA DO MOTOR
47036 SENSOR DA TEMPERATURA DA ÁGUA DO MOTOR PARA O SISTEMA DE PREAQUECIMENTO
47037 SENSOR DA TEMPERATURA DA ÁGUA DO MOTOR PARA O SISTEMA DE ARREFECIMENTO DO MOTOR
47038 SENSOR DA TEMPERATURA DO GÁS DE ESCAPAMENTO
47039 SENSOR DA TEMPERATURA DA CAIXA DA BATERIA
47040 SENSOR DA TEMPERATURA DO AR DE ASPIRAÇÃO
47041 TRANSMISSOR DA TEMPERATURA DA ÁGUA PARA A CENTRAL ELETRÔNICA DO RETARDER
47042 SENSOR DA TEMPERATURA DO COMBUSTÍVEL
47043 SENSOR DA TEMPERATURA PARA O VENTILADOR DO MOTOR
47100 INTERRUPTOR PARA A SINALIZAÇÃO DE TEMPERATURA ALTA DA ÁGUA DO MOTOR
47101 INTERRUPTOR PARA A SINALIZAÇÃO DA TEMPERATURA DO ÓLEO DO MOTOR
47102 INTERRUPTOR PARA A SINALIZAÇÃO DE AVARIA NO SISTEMA DE VENTILAÇÃO DO COMPARTIMENTO DO MOTOR
47103 INTERRUPTOR PARA A ATIVAÇÃO DA VENTILAÇÃO DO COMPARTIMENTO DO MOTOR
47104 INTERRUPTOR PARA A ATIVAÇÃO DA JUNTA ELETROMAGNÉTICA DO ARREFECIMENTO DO MOTOR
47105 INTERRUPTOR PARA A ATIVAÇÃO DO SISTEMA DE PREAQUECIMENTO
47106 INTERRUPTOR PARA A ATIVAÇÃO DO AQUECIMENTO DO ÓLEO DIESEL
47107 INTERRUPTOR PARA A ATIVAÇÃO DA VENTILAÇÃO FORÇADA

47108 INTERRUPTOR PARA A ATIVAÇÃO DO AQUECIMENTO DO DECANTADOR
47109 INTERRUPTOR PARA A ATIVAÇÃO DO VARIADOR DE AVANÇO (KSB)
47110 INTERRUPTOR PARA A SINALIZAÇÃO DE TEMPERATURA ALTA DA ÁGUA DO MOTOR PARA O SISTEMA DO RETARDER
47111 INTERRUPTOR TERMOMÉTRICO PARA O CONSENSO DE AQUECIMENTO DAS TUBULAÇÕES DE COMBUSTÍVEL
47112 INTERRUPTOR TERMOMÉTRICO PARA A SINALIZAÇÃO DE TEMPERATURA BAIXA DA ÁGUA DO MOTOR
47150 INTERRUPTOR PARA A SINALIZAÇÃO DE TEMPERATURA ALTA DO ÓLEO DO CÂMBIO
47200 INTERRUPTOR PARA A ATIVAÇÃO DA RESISTÊNCIA DO SECADOR DE AR DO SISTEMA DOS FREIOS
47201 INTERRUPTOR PARA A SINALIZAÇÃO DE AVARIA NA BOMBA DE CIRCULAÇÃO DO FLUIDO DOS FREIOS
47202 INTERRUPTOR PARA A SINALIZAÇÃO DE TEMPERATURA ALTA DO LÍQUIDO ARREFECIMENTO DOS FREIOS DA PONTE
47203 INTERRUPTOR PARA A TOMADA DA TEMPERATURA EXTERNA
47204 INTERRUPTOR PARA O CONSENSO DO AQUECIMENTO INTERNO COM A TEMPERA. DA ÁGUA DO MOTOR > OU = 60 GRAUS
47205 INTERRUPTOR PARA A SINALIZAÇÃO DE TEMPERATURA ALTA DO ÓLEO DO CONVERSOR
47206 INTERRUPTOR PARA A DESATIVAÇÃO DA BOMBA DE LEVANTAMENTO DO TERCEIRO EIXO
47207 INTERRUPTOR/TRANSMISSOR PARA O INSTRUMENTO INDICADOR DE TEMPERATURA ALTA DA ÁGUA DO MOTOR
48000 MEDIDOR DE GIROS MECÂNICO
48001 MEDIDOR DE GIROS ELETRÔNICO
48030 TRANSMISSOR PARA O MEDIDOR DE GIROS ELETRÔNICO
48031 SENSOR PARA A DETECÇÃO DO PONTO MORTO SUPERIOR
48032 TRANSMISSOR DE IMPULSOS NA ÁRVORE DE MANIVELAS PARA DIAGNÓSTICO
48033 TRANSMISSOR DE IMPULSOS NO VOLANTE PARA DIAGNÓSTICO
48034 AMPLIFICADOR DE SINAL DO TRANSMISSOR DO MEDIDOR DE GIROS
48035 SENSOR DO NÚMERO DE ROTAÇÕES DO MOTOR
48036 AMPLIFICADOR DE SINAL DO SENSOR DO NÚMERO DE ROTAÇÕES DO MOTOR
48037 SENSOR DO NÚMERO DE ROTAÇÕES NA ENTRADA PARA O CÂMBIO AUTOMÁTICO
48038 TRANSMISSOR NO PEDAL DO ACELERADOR PARA O CÂMBIO AUTOMÁTICO
48039 SENSOR PARA A DETECÇÃO DO NÚMERO DE ROTAÇÕES NO VOLANTE
48040 SENSOR DO NÚMERO DE ROTAÇÕES NA SAÍDA PARA O CÂMBIO AUTOMÁTICO
48041 SENSOR PARA O DIAGNÓSTICO DE ROTAÇÕES DO MOTOR
48042 SENSOR DO NÚMERO DE ROTAÇÕES DO MOTOR NA DISTRIBUIÇÃO
48043 SENSOR DA VELOCIDADE DO TURBOCOMPRESSOR
48044 SENSOR PARA O TOTALIZADOR QUILOMÉTRICO
48045 SENSOR INDUTIVO NO INJETOR PARA O ABASTECIMENTO AUTOMÁTICO DO ÓLEO DO MOTOR
48046 SENSOR DO NÚMERO DE ROTAÇÕES DA RODA PARA A PONTE TRASEIRA
48050 CONVERSOR DO SINAL DO NÍVEL DE COMBUSTÍVEL (SISTEMA DE METANO)
49000 INDICADOR DE CARGA DAS BATERIAS
49001 AMPERÍMETRO
49002 HORÍMETRO
49003 INDICADOR DE DIREÇÃO DAS RODAS
49004 MEDIDOR DE INCLINAÇÃO
49005 VOLTÍMETRO
49006 MEDIDOR CAUDAL AR COM TRANSMISSOR DE TEMPERATURA
49007 HODÔMETRO DE LCD
49030 TRANSMISSOR PARA O INDICADOR DA DIREÇÃO DAS RODAS
49031 TRANSMISSOR PARA O INDICADOR DA DIREÇÃO DA TORRE
50000 PAINEL VISUALIZADOR PARA O CONTROLE IVECO
50001 MÓDULO COMBINADO PARA O AUTODIAGNÓSTICO
50002 VISUALIZADOR PARA AS MARCHAS ATIVADAS PARA O CÂMBIO AUTOMÁTICO
50003 PAINEL ELETRÔNICO COM MICROPROCESSADOR PARA A VISUALIZAÇÃO DE INSTRUMENTOS E TESTEMUNHOS
50005 MÓDULO DO GRUPO DE INSTRUMENTOS MULTIPLEX
50010 CENTRAL ELETRÔNICA DO VISOR (S.I.B.)
50011 CENTRAL ELETRÔNICA MINIDREAM (S.I.B.)
50012 MONITOR CRT (S.I.B.)
50013 TECLADO (S.I.B.)
52000 INTERRUPTOR PARA O AQUECEDOR ELÉTRICO DE DESEMBAÇAMENTO DO PÁRA-BRISA

52001 INTERRUPTOR COM TESTEMUNHO INCORPORADO PARA O AQUECEDOR ELÉTRICO DE DESEMBAÇAMENTO DO PÁRA-BRISA
52002 INTERRUPTOR PARA O AQUECEDOR SUPLEMENTAR
52003 INTERRUPTOR COM TESTEMUNHO INCORPORADO PARA O AQUECEDOR SUPLEMENTAR
52004 INTERRUPTOR PARA OS ESPELHOS RETROVISORES AQUECIDOS
52005 INTERRUPTOR COM TESTEMUNHO INCORPORADO PARA OS ESPELHOS RETROVISORES AQUECIDOS
52006 INTERRUPTOR PARA O PILOTO DO FAROL DE NEBLINA TRASEIRA
52007 INTERRUPTOR COM TESTEMUNHO INCORPORADO PARA O PILOTO DO FAROL DE NEBLINA TRASEIRO
52008 INTERRUPTOR PARA PILOTO DE ILUMINAÇÃO RALLA
52009 INTERRUPTOR COM TESTEMUNHO INCORPORADO PARA PILOTO DE ILUMINAÇÃO RALLA
52010 INTERRUPTOR PARA O PREAQUECIMENTO E O ENRIQUECEDOR
52011 INTERRUPTOR COM TESTEMUNHO INCORPORADO PARA O PREAQUECIMENTO E O ENRIQUECEDOR
52012 INTERRUPTOR PARA O CONSENSO DA SOLICITAÇÃO DE PARADA
52013 INTERRUPTOR PARA OS AERADORES INTERNOS
52014 INTERRUPTOR PARA O LEVANTAMENTO DO VEÍCULO
52015 INTERRUPTOR PARA A ATIVAÇÃO DAS LUZES GIRATÓRIAS
52016 INTERRUPTOR PARA A LUZ DO MOTORISTA
52017 INTERRUPTOR PARA AS LUZES INTERNAS AZUIS
52018 INTERRUPTOR PARA AS LUZES DE LEITURA
52019 INTERRUPTOR PARA A ATIVAÇÃO DA TOMADA DE FORÇA
52020 INTERRUPTOR COM TESTEMUNHO INCORPORADO PARA A ATIVAÇÃO DA TOMADA DE FORÇA
52021 INTERRUPTOR PARA DAS LUZES INTERNAS
52022 INTERRUPTOR PARA AS LUZES DOS CARTAZES DE ROTA
52023 INTERRUPTOR PARA OS FARÓIS SUPLEMENTARES
52024 INTERRUPTOR COM TESTEMUNHO INCORPORADO PARA OS FARÓIS SUPLEMENTARES
52025 INTERRUPTOR PARA O COMANDO DO APAGADOR
52026 INTERRUPTOR PARA O COMANDO DO RÁDIO-TELEFONE
52027 INTERRUPTOR PARA O COMANDO DOS CARTAZES DE ROTA
52028 INTERRUPTOR PARA A INTERDIÇÃO DE PARTIDESDE O COMPARTIMENTO DO MOTOR
52029 INTERRUPTOR O COMANDO DA CENTRAL DE EMERGÊNCIA
52030 INTERRUPTOR PARA A ATIVAÇÃO DO AQUECIMENTO INTERNO
52031 INTERRUPTOR COM TESTEMUNHO INCORPORADO PARA O LEVANTAMENTO DO VEÍCULO
52032 INTERRUPTOR COM TESTEMUNHO INCORPORADO PARA O ABAIXAMENTO DO VEÍCULO
52033 INTERRUPTOR COM TESTEMUNHO INCORPORADO PARA O COMANDO DA GELADEIRA
52034 INTERRUPTOR COM TESTEMUNHO INCORPORADO PARA O COMANDO DAS LUZES INTERNAS FLUORESCENTES
52035 INTERRUPTOR COM TESTEMUNHO INCORPORADO PARA A ATIVAÇÃO DAS LUZES GIRATÓRIAS
52036 INTERRUPTOR COM TESTEMUNHO INCORPORADO PARA A ATIVAÇÃO DO PÁRA-BRISA AQUECIDO
52037 INTERRUPTOR PARA O COMANDO DA SUSPENSÃO PNEUMÁTICA DO EIXO
52038 INTERRUPTOR PARA O COMANDO DA SUSPENSÃO PNEUMÁTICA DA PONTE
52039 INTERRUPTOR PARA O FECHAMENTO DO RELÉ GERAL DE CORRENTE
52040 INTERRUPTOR PARA A ATIVAÇÃO DA BOMBA DE SENTINA
52041 INTERRUPTOR PARA O CONSENSO DE ROTAÇÃO DA TORRE
52042 INTERRUPTOR PARA A ATIVAÇÃO DO QUADRO INSTRUMENTOS E DOS TESTEMUNHOS
52043 INTERRUPTOR PARA A ATIVAÇÃO DA PRESSURIZAÇÃO
52044 INTERRUPTOR PARA A ATIVAÇÃO DO BLOQUEIO DO DIFERENCIAL
52045 INTERRUPTOR PARA A ATIVAÇÃO DA TRAÇÃO DIANTEIRA
52046 INTERRUPTOR PARA A ATIVAÇÃO DO COMANDO DE BLOQUEIO DO 4º EIXO
52047 INTERRUPTOR PARA A EXCLUSÃO DO RETARDER
52048 INTERRUPTOR PARA EXCLUSÃO DO RETARDER DESDE O PEDAL DO FREIO
52049 INTERRUPTOR COM TESTEMUNHO INCORPORADO PARA O INCREMENTO MÍNIMO DO MOTOR
52050 INTERRUPTOR COM TESTEMUNHO INCORPORADO PARA O CONSENSO DA SOLICITAÇÃO DE PARADA
52051 INTERRUPTOR COM TESTEMUNHO INCORPORADO PARA A ILUMINAÇÃO DA LUZ DOS CARTAZES
52052 INTERRUPTOR COM TESTEMUNHO INCORPORADO PARA A LUBRIFICAÇÃO CENTRALIZADA
52053 INTERRUPTOR COM TESTEMUNHO INCORPORADO PARA O AQUECEDOR AUTÔNOMO DO MOTOR
52054 INTERRUPTOR PARA ATIVAÇÃO DAS LUZES GIRATÓRIAS E ESPERA DOS ALERTAS ACÚSTICOS

52055 INTERRUPTOR COM TESTEMUNHO INCORPORADO PARA A ATIVAÇÃO DO RÁDIO MEDIANTE REDUTOR DE TENSÃO
52056 INTERRUPTOR COM TESTEMUNHO INCORPORADO PARA A EXCLUSÃO DO A.S.R.
52057 INTERRUPTOR COM TESTEMUNHO INCORPORADO PARA A EXCLUSÃO DO A.B.S.
52058 INTERRUPTOR COM TESTEMUNHO INCORPORADO PARA O AQUECIMENTO DAS TUBULAÇÕES DE COMBUSTÍVEL
52059 SELETOR DE MARCHAS PARA O CÂMBIO AUTOMÁTICO
52060 INTERRUPTOR COM TESTEMUNHO INCORPORADO PARA A ATIVAÇÃO DA SEGUNDA VELOCIDADE DO CONDICIONADOR
52061 INTERRUPTOR COM TESTEMUNHO INCORPORADO PARA A ATIVAÇÃO DO GUINCHO
52062 INTERRUPTOR PARA O DESBLOQUEIO DA PARTIDA
52063 INTERRUPTOR COM TESTEMUNHO INCORPORADO PARA A EXCLUSÃO DA VENTILAÇÃO DO MOTOR
52064 INTERRUPTOR PARA A ATIVAÇÃO LUZES DE GUERRA
52065 INTERRUPTOR PARA A ATIVAÇÃO DO PROJETOR SEMI-ESCURECIDO
52066 INTERRUPTOR PARA A ATIVAÇÃO DO PROJETOR DE GUERRA
52067 INTERRUPTOR COM TESTEMUNHO INCORPORADO PARA A ATIVAÇÃO DAS LUZES DE POSIÇÃO
52068 INTERRUPTOR PARA O COMANDO DA PROGRAMAÇÃO DE FIM DE LINHA
52069 INTERRUPTOR PARA O DIAGNÓSTICO DO E.D.C.
52070 INTERRUPTOR PARA A ATIVAÇÃO DA TOMADA DE FORÇA LATERAL
52071 INTERRUPTOR PARA A ATIVAÇÃO DA TOMADA DE FORÇA TRASEIRA
52072 SELETOR DE MARCHAS PARA O CÂMBIO AUTOMÁTICO EM FASE DE LIMP-HOME
52073 INTERRUPTOR PARA A ATIVAÇÃO DA FASE DE LIMP-HOME COM O CÂMBIO AUTOMÁTICO
52074 INTERRUPTOR PARA A ATIVAÇÃO DA TOMADA DE FORÇA DO REPARTIDOR DE TORQUE
52075 INTERRUPTOR PARA A ABERTURA DO RELÉ GERAL DE CORRENTE
52076 INTERRUPTOR PARA A EXPULSÃO DO AR INTERNO
52077 INTERRUPTOR PARA A FUNÇÃO DE ECONOMY
52078 INTERRUPTOR PARA A ATIVAÇÃO DOS FARÓIS DE NEBLINA
52079 INTERRUPTOR PARA O COMANDO DA VÁLVULA ELÉTRICA DO FREIO DE PARADA
52080 INTERRUPTOR COM TESTEMUNHO INCORPORADO PARA A ATIVAÇÃO DO LAMPEJO DOS FARÓIS
52081 INTERRUPTOR PARA O CONSENSO DE ATIVAÇÃO DAS VÁLVULAS ELÉTRICAS DO SISTEMA DE METANO
52082 INTERRUPTOR COM TESTEMUNHO INCORPORADO PARA A ATIVAÇÃO DOS FARÓIS DE NEBLINA
52083 INTERRUPTOR COM TESTEMUNHO INCORPORADO PARA A ATIVAÇÃO DAS LUZES EMERGÊNCIA
52084 INTERRUPTOR COM TESTEMUNHO INCORPORADO PARA A ATIVAÇÃO DO BLOQUEIO DO DIFERENCIAL TRASEIRO
52085 INTERRUPTOR COM TESTEMUNHO INCORPORADO PARA O COMANDO DO AERADOR (FUNÇÃO DE ASPIRAÇÃO)
52086 INTERRUPTOR COM TESTEMUNHO INCORPORADO PARA O COMANDO DO AERADOR (FUNÇÃO DE EXPULSÃO)
52087 INTERRUPTOR COM TESTEMUNHO INCORPORADO PARA O COMANDO DO AEROTERMO
52088 INTERRUPTOR PARA A SELEÇÃO DOS ALERTAS SONOROS (BUZINA OU APITO)
52089 INTERRUPTOR PARA PROGRAMAÇÃO DA 1ª E 2ª MARCHA DO CÂMBIO AUTOMÁTICO
52090 INTERRUPTOR PARA O NIVELAMENTO DAS SUSPENSÕES (E.C.A.S.)
52091 INTERRUPTOR COM TESTEMUNHO INCORPORADO PARA A ATIVAÇÃO DA LUNETA TÉRMICA
52092 COMUTADOR PARA O AQUECEDOR DO MOTOR OU DA CABINE
52093 INTERRUPTOR PARA O BLOQUEIO SEGURO DO PÓRTICO TRASEIRO
52094 INTERRUPTOR PARA O PONTO DA LUZ DE SPOT
52095 INTERRUPTOR PARA O COMANDO DE AJUDA NA PARTIDA
52096 INTERRUPTOR PARA A HABILITAÇÃO DO POSTO INCAPACITADO
52097 INTERRUPTOR INERCIAL
52098 INTERRUPTOR PARA A ATIVAÇÃO DO MENU NO VISOR DO PAINEL ELETRÔNICO COM MICROPROCESSADOR
52099 INTERRUPTOR DE ATIVAÇÃO DA ALIMENTAÇÃO PARA ENCARROÇADORES EXTERNOS
52100 INTERRUPTOR PARA A ATIVAÇÃO DO SISTEMA ADM (BLOQUEIO DO DIFERENCIAL ELETRÔNICO)
52101 INTERRUPTOR DE EMERGÊNCIA PARA A ATIVAÇÃO DO BLOQUEIO DO DIFERENCIAL
52102 INTERRUPTOR COM TESTEMUNHO INCORPORADO PARA A ATIVAÇÃO DO BLOQUEIO DO DIFERENCIAL TRANSVERSAL DO EIXO DIANTEIRO
52103 INTERRUPTOR DE EXPULSÃO DO AR
52104 INTERRUPTOR DA VENTILAÇÃO FORÇADA
52105 INTERRUPTOR DE DESEMBAÇAMENTO DO VIDRO DO MOTORISTA
52106 INTERRUPTOR PARA TV

52107 INTERRUPTOR PARA WC
52108 INTERRUPTOR DO PROGRAMA DE MARCHAS
52200 ALAVANCA PARA OS ALERTAS ELÉTRICOS OU PNEUMÁTICOS
52201 ALAVANCA PARA A ATIVAÇÃO AUTOMÁTICA OU MANUAL DO REDUTOR ELÉTRICO
52202 ALAVANCA PARA O COMANDO DA PORTA DIANTEIRA DESDE A INTERNA OU DESDE A EXTERNA
52203 ALAVANCA PARA A ATIVAÇÃO DO NBC
52204 ALAVANCA PARA A ATIVAÇÃO DO AR CONDICIONADO
52205 ALAVANCA PARA A SELEÇÃO DA VELOCIDADE DO CONDICIONADOR
52206 ALAVANCA PARA A ATIVAÇÃO DO GUINCHO
52207 ALAVANCA DA ATIVAÇÃO DAS LUZES DE GUERRA
52208 ALAVANCA PARA A SELEÇÃO DO LAMPEJO DOS FARÓIS-PROFUNDIDADE
52209 ALAVANCA COM TESTEMUNHO INCORPORADO PARA A EXCLUSÃO DO RETARDER
52210 ALAVANCA COM TESTEMUNHO INCORPORADO PARA A EXCLUSÃO DO RETARDER DESDE O PEDAL DO FREIO
52211 ALAVANCA PARA O CICLO DE DOIS TONS POR IMPULSO OU CONTINUO
52212 ALAVANCA PARA O USO URBANO OU INTERURBANO DO ALERTA SONORO
52213 ALAVANCA PARA O MOTORISTA 1 OU O MOTORISTA 2
52214 ALAVANCA PARA O COMANDO DAS VÁLVULAS ELÉTRICAS PARA A ATIVAÇÃO DAS MARCHAS NORMAIS OU REDUZIDAS
52215 ALAVANCA COM TESTEMUNHOS INCORPORADOS PARA ATIVAÇÃO DE A) AQUECIMENTO DO MOTOR B) AQUECIMENTO DO HABITÁCULO
52216 ALAVANCA PARA A ATIVAÇÃO DO AQUECEDOR COM TESTEMUNHOS DE SINALIZAÇÃO DA A) ATIVADO B) AVARIA
52217 ALAVANCA PARA O COMANDO DA ATIVAÇÃO DA TOMADA DE FORÇA DESDE A CABINE OU DESDE A PARTE EXTERNA DA CABINE
52218 ALAVANCA PARA O SERVIÇO DO PILOTO AUTOMÁTICO DESDE A CABINE OU DESDE A PARTE EXTERNA DA CABINE
52300 COMUTADOR PARA AS LUZES INTERNAS
52301 COMUTADOR PARA O COMANDO DAS LUZES DE EMERGÊNCIA
52302 COMUTADOR COM TESTEMUNHO INCORPORADO PARA O COMANDO DAS LUZES DE EMERGÊNCIA
52303 COMUTADOR PARA O LIMPADOR DO PÁRA-BRISA
52304 COMUTADOR PARA OS FARÓIS DE NEBLINA E O CONSENSO DE ACENDIMENTO DO FAROL DE NEBLINA TRASEIRO
52305 COMUTADOR PARA A VENTILAÇÃO DO MOTORISTA
52306 COMUTADOR PARA A ATIVAÇÃO DO RETARDER
52307 COMUTADOR PARA AS LUZES EXTERNAS
52308 COMUTADOR PARA AS LUZES INTERNAS NORMAIS E AZUIS
52309 COMUTADOR PARA AS LUZES DE GUERRA
52310 COMUTADOR PARA OS ESPELHOS DIRECIONAIS
52311 COMUTADOR COM TESTEMUNHO INCORPORADO PARA O COMANDO DOS AERADORES
52312 COMUTADOR DE COMANDO DO CORRETOR DE ORIENTAÇÃO DOS FARÓIS
52313 COMUTADOR DE COMANDO DO SISTEMA DE LEVANTAMENTO-ABAIXAMENTO DO VEÍCULO
52314 COMUTADOR PARA O COMANDO DA SUSPENSÃO PNEUMÁTICA DO EIXO
52315 COMUTADOR PARA O COMANDO DA SUSPENSÃO PNEUMÁTICA DA PONTE
52316 COMUTADOR PARA O COMANDO DE LEVANTAMENTO OU ABAIXAMENTO DO TERCEIRO EIXO
52317 COMUTADOR PARA O PROJETOR DE GUERRA
52318 COMUTADOR COM TESTEMUNHO INCORPORADO PARA O COMANDO DO AQUECIMENTO INTERNO
52319 COMUTADOR COM TESTEMUNHO INCORPORADO PARA O COMANDO DE EXPULSÃO DO AR
52320 COMUTADOR COM TESTEMUNHO INCORPORADO PARA O COMANDO DE LEVANTAMENTO OU ABAIXAMENTO DO TERCEIRO EIXO
52321 COMUTADOR COM TESTEMUNHO INCORPORADO PARA OS FARÓIS DE NEBLINA E CONSENSO DE ACENDIMENTO DO FAROL DE NEBLINA TRASEIRO
52322 COMUTADOR COM TESTEMUNHO INCORPORADO PARA O COMANDO DA SUSPENSÃO PNEUMÁTICA DA PONTE
52323 COMUTADOR COM TESTEMUNHO INCORPORADO PARA O COMANDO DA SUSPENSÃO PNEUMÁTICA DO EIXO
52324 COMUTADOR PARA A PREDISPOSIÇÃO DO FREIO-MOTOR
52325 COMUTADOR PARA O COMANDO DA LUZ INTERNA DESDE A CAMA
52326 COMUTADOR PARA AS LUZES INTERNAS BRANCAS E VERMELHAS
52500 COMUTADOR COM CHAVE PARA SERVIÇOS
52501 COMUTADOR COM CHAVE PARA SERVIÇOS COM PARTIDA E PREAQUECIMENTO

52502 COMUTADOR COM CHAVE PARA SERVIÇOS COM PARTIDA
52520 COMUTADOR COM RESSALTO PARA A PARTIDA
52521 COMUTADOR COM RESSALTO PARA PARTIDA E PREAQUECIMENTO
52522 COMUTADOR COM RESSALTO PARA A ATIVAÇÃO DO REDUTOR ELÉTRICO
52523 COMUTADOR A PEDAL PARA A ATIVAÇÃO DO REDUTOR ELÉTRICO
52524 COMUTADOR COM RESSALTO PARA A ATIVAÇÃO DO REDUTOR HIDRÁULICO
52525 COMUTADOR A PEDAL PARA A ATIVAÇÃO DO REDUTOR HIDRÁULICO
52600 INTERRUPTOR GERAL DE CORRENTE
52601 INTERRUPTOR GERAL DE CORRENTE MECÂNICO COM DESATIVAÇÃO PNEUMÁTICA PARA OS VEÍCULOS T.M.P.
53000 INTERRUPTOR DO TESTE DE LÂMPADAS
53001 INTERRUPTOR PARA O LAVADOR DOS FARÓIS
53002 INTERRUPTOR PARA A PARADA DO MOTOR
53003 INTERRUPTOR PARA O LAVADOR DO PÁRA-BRISA
53004 INTERRUPTOR PARA O LAVADOR DOS FARÓIS
53005 INTERRUPTOR COM TESTEMUNHO INCORPORADO PARA O LAVADOR DOS FARÓIS
53006 INTERRUPTOR PARA A PARTIDA DESDE O COMPARTIMENTO DO MOTOR
53007 INTERRUPTOR PARA A PARADA DO MOTOR DESDE O COMPARTIMENTO DO MOTOR
53008 INTERRUPTOR PARA O FECHAMENTO DO RELÉ GERAL DE CORRENTE
53009 INTERRUPTOR PARA A ABERTURA DO RELÉ GERAL DE CORRENTE
53010 INTERRUPTOR PARA O COMANDO DA PORTA DIANTEIRA
53011 INTERRUPTOR COM TESTEMUNHO INCORPORADO PARA O COMANDO DA PORTA DIANTEIRA
53012 INTERRUPTOR PARA O COMANDO DA PORTA CENTRAL
53013 INTERRUPTOR COM TESTEMUNHO INCORPORADO PARA O COMANDO DA PORTA CENTRAL
53014 INTERRUPTOR PARA O COMANDO DA PORTA TRASEIRA
53015 INTERRUPTOR COM TESTEMUNHO INCORPORADO PARA O COMANDO DA PORTA TRASEIRA
53016 INTERRUPTOR PARA A SOLICITAÇÃO DE PARADA
53017 INTERRUPTOR PARA A CHAMADA DA RODO-MOÇA
53018 INTERRUPTOR PARA A ABERTURA DO TGC E A CONEXÃO À MASSA DO + DO ALTERNADOR
53019 INTERRUPTOR PARA O COMANDO DA PORTA DIANTEIRA DESDE A PARTE EXTERNA
53020 INTERRUPTOR PARA A VISUALIZAÇÃO DO NÍVEL DE ÓLEO DO MOTOR
53021 INTERRUPTOR PARA O DESBLOQUEIO DO VEÍCULO COM AS PORTAS ABERTAS
53022 INTERRUPTOR PARA O COMANDO DE BLOQUEIO DO DIFERENCIAL DIANTEIRO
53023 INTERRUPTOR PARA O FECHAMENTO DO RELÉ GERAL DE CORRENTE
53024 INTERRUPTOR PARA O COMANDO DO LAVADOR DOS FARÓIS
53025 INTERRUPTOR PARA DIAGNÓSTICO DO SISTEMA LEVANTAMENTO-ABAIXAMENTO DO VEÍCULO
53026 INTERRUPTOR PARA A PARADA DO MOTOR
53027 INTERRUPTOR PARA O COMANDO DO TETO SOLAR
53028 INTERRUPTOR PARA O COMANDO DA CONDIÇÃO DE "MARCHA" DO VEÍCULO
53029 INTERRUPTOR PARA O COMANDO DE LEVANTAMENTO DO TERCEIRO EIXO
53030 INTERRUPTOR PARA O COMANDO DE AJUDA NA PARTIDA
53031 INTERRUPTOR PARA O DESBLOQUEIO DOS PÓRTICOS
53032 INTERRUPTOR PARA A RECUPERAÇÃO DO ALTERNADOR
53033 INTERRUPTOR PARA A PARTIDA DO MOTOR
53034 INTERRUPTOR PARA A RECUPERAÇÃO DO SISTEMA DE ANTI-INCÊNDIO
53035 INTERRUPTOR PARA A ATIVAÇÃO DOS TAMBORES DE ANTI-INCÊNDIO
53036 INTERRUPTOR PARA A ATIVAÇÃO DO SISTEMA DE CALIBRAÇÃO DOS PNEUS
53037 INTERRUPTOR PARA A DESATIVAÇÃO DO SISTEMA DE CALIBRAÇÃO DOS PNEUS
53038 INTERRUPTOR PARA O CONTROLE DO SISTEMA DE CALIBRAÇÃO DOS PNEUS
53039 INTERRUPTOR PARA A ATIVAÇÃO DO BLOQUEIO DO DIFERENCIAL TRASEIRO
53040 INTERRUPTOR PARA O COMANDO DE ABAIXAMENTO SERVO-ASSISTIDO DA CABINE
53041 INTERRUPTOR PARA O CONTROLE DAS FUNÇÕES DO SISTEMA EDC
53042 INTERRUPTOR COM TESTEMUNHO INCORPORADO PARA A EXCLUSÃO DO ABS
53043 INTERRUPTOR PARA A LUBRIFICAÇÃO CENTRALIZADA
53044 INTERRUPTOR PARA A ACELERAÇÃO DO MOTOR DESDE A TERRA
53045 INTERRUPTOR PARA A ATIVAÇÃO DOS SECADORES DE PÁRA-BRISA
53046 INTERRUPTOR COM TESTEMUNHO INCORPORADO PARA O DISPARO DA CORTINA DE NEBLINA
53047 INTERRUPTOR PARA O DESENROLAMENTO DO CABO DE GUINCHO
53048 INTERRUPTOR PARA O ENROLAMENTO DO CABO DE GUINCHO
53049 INTERRUPTOR PARA DIAGNÓSTICO DA CENTRAL ELETRÔNICA DO SISTEMA DE METANO (DELTEC)

53050 INTERRUPTOR PARA A ATIVAÇÃO DA TRAÇÃO ÓTIMA
53051 INTERRUPTOR PARA O COMANDO DE LEVANTAMENTO DAS SUSPENSÕES
53052 INTERRUPTOR PARA O COMANDO DE ABAIXAMENTO DAS SUSPENSÕES
53053 INTERRUPTOR PARA O TESTE DO CÂMBIO AUTOMÁTICO
53054 BOTÃO DE FIM DE CURSO NAS PORTAS LATERAIS
53055 INTERRUPTOR INSTÁVEL PARA AS LUZES INTERNAS
53056 BOTÃO PARA DE SOLICITAÇÃO DE PARADA INCAPACITADA
53057 BOTÃO PARA A SOLICITAÇÃO DE ASSISTÊNCIA INCAPACITADA
53058 INTERRUPTOR PARA O BLOQUEIO DO CARRINHO INCAPACITADO (NO POSTO INCAPACITADO)
53059 INTERRUPTOR PARA O DESBLOQUEIO DO CARRINHO INCAPACITADO (NO POSTO INCAPACITADO)
53060 BOTÃO PARA O FREIO DE PARADA
53061 INTERRUPTOR PARA O CONSENSO DE ABAIXAMENTO HIDRÁULICO DA CABINE
53062 INTERRUPTOR PARA O ABAIXAMENTO HIDRÁULICO DA CABINE NA FASE DE ABAIXAMENTO
53063 INTERRUPTOR PARA O ABAIXAMENTO HIDRÁULICO DA CABINE NA FASE DE LEVANTAMENTO
53064 INTERRUPTOR INERCIAL
53300 COMUTADOR PARA O LEVANTADOR DO VIDRO DA PORTA DO LADO DO MOTORISTA
53301 BOTÕES DE COMANDO DE MARCHAS DO CÂMBIO AUTOMÁTICO
53302 COMUTADOR PARA LEVANTADOR DO VIDRO DA PORTA DO LADO DO PASSAGEIRO
53303 BOTÕES PARA O COMANDO DO DISPOSITIVO DE ABERTURA DAS PORTAS GIRATÓRIA
53304 COMUTADOR PARA O COMANDO DA SUSPENSÃO PNEUMÁTICA DO EIXO
53305 COMUTADOR PARA O COMANDO DA SUSPENSÃO PNEUMÁTICA DA PONTE
53306 COMUTADOR PARA O COMANDO DO MOTOR PARA DO TETO SOLAR
53307 COMUTADOR PARA O COMANDO DE ENROLAMENTO DO GUINCHO
53308 COMUTADOR PARA O COMANDO EXTERNO DE ENROLAMENTO DO GUINCHO
53309 COMUTADOR PARA O COMANDO DE LEVANTAMENTO DO TERCEIRO EIXO
53310 COMUTADOR PARA A ATIVAÇÃO DA TOMADA DE FORÇA TOTAL NO CÂMBIO
53311 COMUTADOR PARA O COMANDO DA CORTINA DE PÁRA-SOL
53312 CARCAÇA DOS COMUTADORES PARA O PILOTO AUTOMÁTICO
53313 COMUTADOR COM TESTEMUNHO INCORPORADO PARA A ATIVAÇÃO DO FAROL DE NEBLINA TRASEIRO
53315 COMUTADOR PARA O FAROL DE NEBLINA TRASEIRO
53316 COMUTADOR PARA O RELÉ GERAL DE CORRENTE
53500 INTERRUPTOR PARA A SINALIZAÇÃO DO PÓRTICO DO COMPARTIMENTO DO MOTOR ABERTO
53501 INTERRUPTOR PARA A SINALIZAÇÃO DE PARADA
53502 INTERRUPTOR PARA A SINALIZAÇÃO DE PÓRTICO ABERTO
53503 INTERRUPTOR PARA O ACENDIMENTO DAS LUZES DA MARCHA A RÉ
53504 INTERRUPTOR PARA A SINALIZAÇÃO DO BLOQUEIO DO DIFERENCIAL DIANTEIRO ATIVADO
53505 INTERRUPTOR PARA A SINALIZAÇÃO DO BLOQUEIO DO DIFERENCIAL TRASEIRO ATIVADO
53506 INTERRUPTOR PARA A SINALIZAÇÃO DA TRAÇÃO INTEGRAL ATIVADA
53507 INTERRUPTOR PARA A SINALIZAÇÃO DAS MARCHAS REDUZIDAS ATIVADAS
53508 INTERRUPTOR PARA A INTERDIÇÃO DE PARTIDA COM AS MARCHAS ATIVADAS E ACENDIMENTO LUZ DA MARCHA A RÉ
53509 INTERRUPTOR PARA O ACENDIMENTO DAS LUZES INTERNAS
53510 INTERRUPTOR PARA O ACENDIMENTO DA LUZ DOS DEGRAUS
53511 INTERRUPTOR PARA A SINALIZAÇÃO DE CABINE ABAIXADA
53512 INTERRUPTOR PARA A INTERDIÇÃO DA PARTIDA DO MOTOR COM O FREIO DE MÃO DESATIVADO
53513 INTERRUPTOR PARA A SINALIZAÇÃO DA VELOCIDADE MÁXIMA PERMITIDA
53514 INTERRUPTOR DE FIM CURSO DO CILINDRO CONVERSOR DOS FREIOS DIANTEIROS
53515 INTERRUPTOR DE FIM CURSO DO CILINDRO CONVERSOR DOS FREIOS TRASEIROS
53516 INTERRUPTOR PARA A DESATIVAÇÃO DO LIMITADOR DE VELOCIDADE COM O CÂMBIO EM PONTO MORTO
53517 INTERRUPTOR PARA A SINALIZAÇÃO DO BLOQUEIO TRANSVERSAL ATIVADO
53518 INTERRUPTOR PARA A ATIVAÇÃO DO PLAFON DE ILUMINAÇÃO DO BAGAGEIRO
53519 INTERRUPTOR PARA A ATIVAÇÃO DO PLAFON DE ILUMINAÇÃO DO COMPARTIMENTO DO MOTOR
53520 INTERRUPTOR PARA O COMANDO DO FREIO-MOTOR
53521 INTERRUPTOR PARA A SINALIZAÇÃO DO BLOQUEIO LONGITUDINAL ATIVADO
53522 INTERRUPTOR PARA A SINALIZAÇÃO DA PORTA DIANTEIRA ABERTA E ACENDIMENTO DAS LUZES DOS DEGRAUS
53523 INTERRUPTOR PARA A SINALIZAÇÃO DA PORTA TRASEIRA ABERTA E ACENDIMENTO DAS LUZES DOS DEGRAUS

53524 INTERRUPTOR DE SEGURANÇA PARA A REABERTURA DA PORTA DIANTEIRA
53525 INTERRUPTOR DE SEGURANÇA PARA A REABERTURA DA PORTA CENTRAL
53526 INTERRUPTOR DE SEGURANÇA PARA A REABERTURA DA PORTA TRASEIRA
53527 INTERRUPTOR PARA O TESTEMUNHO DE SINALIZAÇÃO DO ENRIQUECEDOR ATIVADO
53528 INTERRUPTOR PARA A SINALIZAÇÃO DOS EIXOS DIANTEIROS ALINHADOS
53529 INTERRUPTOR PARA A SINALIZAÇÃO DO 4º EIXO ALINHADO
53530 INTERRUPTOR PARA A SINALIZAÇÃO DA TRAÇÃO DIANTEIRA ATIVADA
53531 INTERRUPTOR PARA A SINALIZAÇÃO DO FREIO DE ESTACIONAMENTO ATIVADO
53532 INTERRUPTOR PARA O APERTO DO ACELERADOR ATÉ O FIM
53533 INTERRUPTOR PARA A ATIVAÇÃO DO PARCIALIZADOR NO MÍNIMO
53534 INTERRUPTOR PARA A EXCLUSÃO DO RETARDER DESDE O PEDAL DO ACELERADOR
53535 INTERRUPTOR PARA A SINALIZAÇÃO DAS MARCHAS RÁPIDAS ATIVADAS
53536 INTERRUPTOR PARA A SINALIZAÇÃO DA TOMADA DE FORÇA NO CÂMBIO ATIVADA
53537 INTERRUPTOR PARA A SINALIZAÇÃO DO BLOQUEIO DO DIFERENCIAL DO TERCEIRO EIXO IMPLEMENTADO ATIVADO
53538 INTERRUPTOR PARA A SINALIZAÇÃO DA CAIXA ABAIXADA
53539 INTERRUPTOR PARA A SINALIZAÇÃO DAS CORRENTES PARA NEVE AUTOMÁTICAS ATIVADAS
53540 INTERRUPTOR NO COMANDO DA EMBREAGEM PARA O CÂMBIO 2X5 MARCHAS
53541 INTERRUPTOR PARA O CONSENSO DE ABAIXAMENTO DA CABINE COM A CALANDRA ABERTA
53542 INTERRUPTOR PARA A SINALIZAÇÃO DA TRAMELA ABERTA
53543 INTERRUPTOR PARA A EXCLUSÃO DO SENSOR VOLUMÉTRICO
53544 INTERRUPTOR PARA A SINALIZAÇÃO DO SISTEMA AR CONDICIONADO PARA O CÂMBIO AUTOMÁTICO ATIVADO
53545 INTERRUPTOR PARA A SINALIZAÇÃO DO CÂMBIO EM PONTO MORTO
53546 INTERRUPTOR PARA A ATIVAÇÃO DAS MARCHAS COM O CAPÔ FECHADO
53547 INTERRUPTOR PARA O SINAL SECUNDÁRIO DESDE O PEDAL FREIO PARA A CENTRAL ELETRÔNICA DO EDC
53548 INTERRUPTOR PARA A DESATIVAÇÃO DO FREIO-MOTOR COM O ACELERADOR NO MÍNIMO
53549 INTERRUPTOR NA EMBREAGEM PARA O ACELERADOR ELETRÔNICO
53550 INTERRUPTOR PARA A MARCHA E SENTIDO DE MARCHA COM O CÂMBIO AUTOMÁTICO
53551 INTERRUPTOR PARA A SINALIZAÇÃO DO REPARTIDOR DE TORQUE EM PONTO MORTO
53552 INTERRUPTOR PARA A SINALIZAÇÃO DA TOMADA DE FORÇA DO REPARTIDOR ATIVADA
53553 INTERRUPTOR PARA A POSIÇÃO EM MARCHA RETILÍNEA DO EIXO
53554 INTERRUPTOR PARA A SINALIZAÇÃO DE AVARIA DO CILINDRO DO FREIO A MÃO
53555 INTERRUPTOR PARA A INTERDIÇÃO DE PARTIDA DESDE A TERRA COM AS MARCHAS ATIVADAS
53556 INTERRUPTOR NA EMBREAGEM PARA O CÂMBIO AUTOMÁTICO
53557 INTERRUPTOR PARA O FREIO-MOTOR COM O CÂMBIO AUTOMÁTICO
53558 INTERRUPTOR PARA A SINALIZAÇÃO DO "GRUPO DE MARCHAS" PARA O CÂMBIO AUTOMÁTICO
53559 INTERRUPTOR PARA MARCHA ATIVADA PARA O CÂMBIO AUTOMÁTICO
53560 INTERRUPTOR PARA A SINALIZAÇÃO DO CÂMBIO EM PONTO MORTO PARA O CÂMBIO AUTOMÁTICO
53561 INTERRUPTOR DE EMERGÊNCIA PARA O CÂMBIO AUTOMÁTICO
53562 INTERRUPTOR PARA O CÂMBIO AUTOMÁTICO CÂMBIO GV (16 MARCHAS)
53563 INTERRUPTOR DE MARCHA PARA O CÂMBIO AUTOMÁTICO
53564 INTERRUPTOR PARA A INTERDIÇÃO DE PARTIDA COM AS MARCHAS ATIVADAS
53565 INTERRUPTOR PARA A SINALIZAÇÃO DO PEDAL DO FREIO PRESSIONADO
53566 INTERRUPTOR PARA A SINALIZAÇÃO DO PEDAL DO ACELERADOR PRESSIONADO
53567 INTERRUPTOR PARA A SINALIZAÇÃO DA TOMADA DE FORÇA LATERAL ATIVADA
53568 INTERRUPTOR PARA A SINALIZAÇÃO DA TOMADA DE FORÇA TRASEIRA ATIVADA
53569 INTERRUPTOR PARA A SINALIZAÇÃO DO FREIO-MOTOR ATIVADO
53570 INTERRUPTOR PARA A SINALIZAÇÃO DE ABERTURA DA PORTA DIANTEIRA
53571 INTERRUPTOR PARA A SINALIZAÇÃO DE ABERTURA DA PORTA CENTRAL
53572 INTERRUPTOR PARA A SINALIZAÇÃO DA ABERTURA DA PORTA TRASEIRA
53573 INTERRUPTOR PARA A SINALIZAÇÃO DO PÓRTICO DESBLOQUEADO
53574 INTERRUPTOR PARA A ATIVAÇÃO DE VELOCIDADE INTERMEDIÁRIA
53575 INTERRUPTOR DE FIM DE CURSO PARA A EXCLUSÃO DO SISTEMA DE METANO COM O PÓRTICO DE COMBUSTÍVEL ABERTO
53576 INTERRUPTOR PARA O DESEMBAÇAMENTO VIDRO DO MOTORISTA E DA PORTA DIANTEIRA
53577 INTERRUPTOR PARA A SINALIZAÇÃO DE AVARIA DO CABO FLEXÍVEL
53578 INTERRUPTOR PARA A SINALIZAÇÃO DA PORTA TRASEIRA ABERTA

53579 INTERRUPTOR PARA A ABERTURA DA VÁLVULA ELÉTRICA GERAL DO CIRCUITO DE ÁGUA DE AQUECIMENTO
53580 INTERRUPTOR PARA O COMANDO DOS AEROTERMOS SOB O ASSOALHO
53581 INTERRUPTOR PARA A ATIVAÇÃO DOS MOTORES ELÉTRICOS NO TETO PARA A VENTILAÇÃO. FORÇADA
53582 INTERRUPTOR PARA A ABERTURA DA VÁLVULA ELÉTRICA DE MASSA RAD. NO TETO
53583 INTERRUPTOR PARA A ABERTURA/FECHAMENTO DOS DEFLETORES
53584 INTERRUPTOR PARA A ATIVAÇÃO DO CLIMATIZADOR
53585 INTERRUPTOR PARA A EXCLUSÃO DA REVERSIBILIDADE DA PORTA DIANTEIRA
53586 INTERRUPTOR PARA A EXCLUSÃO DA REVERSIBILIDADE DA PORTA CENTRAL
53587 INTERRUPTOR PARA A BORDA SENSÍVEL DA PORTA DIANTEIRA
53588 INTERRUPTOR PARA A BORDA SENSÍVEL DA PORTA CENTRAL
53589 INTERRUPTOR PARA A SINALIZAÇÃO DA PORTA LATERAL ABERTA
53590 INTERRUPTOR PARA A SINALIZAÇÃO DE ABERTURA DO CAPÔ DO MOTOR
53591 INTERRUPTOR PARA A SINALIZAÇÃO DE AVARIA NO CIRCUITO HIDRÁULICO COM O TERCEIRO EIXO IMPLEMENTADO DIRECIONAL
53592 INTERRUPTOR DO PEDAL DO FREIO PARA O REDUTOR
53593 INTERRUPTOR PARA A ILUMINAÇÃO DO COMPARTIMENTO DE FERRAMENTAS
53594 INTERRUPTOR DE FIM DE CURSO PARA A SINALIZAÇÃO DO COMANDO DA PORTA EXTERNA EM EMERGÊNCIA BLOQUEADO
53595 INTERRUPTOR DE FIM DE CURSO PARA O COMANDO DE ABERTURA DA PORTA DESDE A PARTE EXTERNA EM CONDIÇÕES DE EMERGÊNCIA
53596 INTERRUPTOR DE SINALIZAÇÃO DA PRESENÇA DE CARRINHO INCAPACITADO
53597 INTERRUPTOR DE SINALIZAÇÃO DO BLOQUEIO CARRINHO INCAPACITADO
53598 INTERRUPTOR COM TESTEMUNHO INCORPORADO PARA O COMANDO DA PORTA LATERAL ELÉTRICA CORREDIÇA
53599 FIM DE CURSO PARA A SINALIZAÇÃO DO PEDAL DO ACELERADOR SOLTO
53600 INTERRUPTOR PARA A SINALIZAÇÃO DO BLOQUEIO DO DIFERENCIAL LONGITUDINAL TRASEIRO ATIVADO
53601 INTERRUPTOR DE FIM DE CURSO PARA A ABERTURA DA PORTA DESDE A PARTE INTERNA EM CONDIÇÕES DE EMERGÊNCIA
53602 INTERRUPTOR PARA A SINALIZAÇÃO DE NÃO FECHAMENTO TOTAL DA CORTINA PÁRA-SOL
53800 ALAVANCA PARA A SINALIZAÇÃO DA PARADA
53801 ALAVANCA PARA A SINALIZAÇÃO DO BLOQUEIO DO DIFERENCIAL TRANSVERSAL E PONTES ROCKWELL
53802 ALAVANCA PARA A SINALIZAÇÃO DO BLOQUEIO DO DIFERENCIAL TRANSVERSAL E PONTES ROCKWELL PARA O TERCEIRO EIXO
53803 ALAVANCA PARA O COMANDO DO EDC (REGULAGEM DE VELOCIDADE)
53804 ALAVANCA PARA O COMANDO DO EDC (MEMORIZAÇÃO DE VELOCIDADE)
53900 COMUTADOR PARA O COMANDO DE LEVANTAMENTO OU ABAIXAMENTO DO TERCEIRO EIXO
53905 COMUTADOR COM TESTEMUNHO INCORPORADO PARA O LEVANTAMENTO OU ABAIXAMENTO DO TERCEIRO EIXO
54000 ALAVANCA GERAL DE CORRENTE
54030 COMUTADOR DE 4 FUNÇÕES
54031 COMUTADOR DE 5 FUNÇÕES
54032 COMUTADOR DE 8 FUNÇÕES
54033 COMUTADOR DE 6 FUNÇÕES
55000 INTERRUPTOR TACOMÉTRICO PARA O CONSENSO DE ATIVAÇÃO DO REDUTOR ELÉTRICO
55001 INTERRUPTOR TACOMÉTRICO PARA O CONSENSO DE ATIVAÇÃO DO FREIO-MOTOR
55002 INTERRUPTOR TACOMÉTRICO PARA A SINALIZAÇÃO DA VELOCIDADE MÁXIMA COM A TRAÇÃO INTEGRAL ATIVADA
55003 INTERRUPTOR TACOMÉTRICO PARA O CONSENSO DE ATIVAÇÃO DO SISTEMA DE SUSPENSÕES PNEUMÁTICAS
55004 INTERRUPTOR TACOMÉTRICO PARA A DESATIVAÇÃO DO LEVANTAMENTO DO TERCEIRO EIXO
55005 INTERRUPTOR TACOMÉTRICO PARA A DESATIVAÇÃO DO TERCEIRO EIXO DIRECIONAL
55006 INTERRUPTOR TACOMÉTRICO PARA A ATIVAÇÃO DO MOTOR DE EXPULSÃO DO PÓ
55007 INTERRUPTOR TACOMÉTRICO PARA O CONSENSO DE BLOQUEIO DO 4º EIXO
55008 INTERRUPTOR TACOMÉTRICO PARA O CONSENSO DE ATIVAÇÃO DO BLOQUEIO DO DIFERENCIAL LONGITUDINAL
55009 INTERRUPTOR TACOMÉTRICO MÚLTIPLO
55010 INTERRUPTOR ELETRÔNICO PARA O ALERTA COM DOIS TONS

55011 INTERRUPTOR TACOMÉTRICO PARA O CONSENSO DE ATIVAÇÃO DO BLOQUEIO DIFERENCIAL TRASEIRO
55012 INTERRUPTOR TACOMÉTRICO PARA O BLOQUEIO DO LEVANTAMENTO DO TERCEIRO EIXO
55100 INTERRUPTOR ELETRÔNICO PARA A SINALIZAÇÃO DA CABINE ABAIXADA
55101 INTERRUPTOR ELETRÔNICO PARA A SINALIZAÇÃO DO TANQUE SUPLEMENTAR
55111 INTERRUPTOR ELETRÔNICO PARA A COMUTAÇÃO DE LEVANTAMENTO/ABAIXAMENTO DO TERCEIRO EIXO SUPERANDO A 11 t NOS EIXOS
55115 INTERRUPTOR ELETRÔNICO PARA A DESATIVAÇÃO DO EIXO IMPLEMENTADO (AJUDA NA PARTIDA) SUPERANDO A 15 t NOS EIXOS
58000 TESTEMUNHO DE SINALIZAÇÃO DA ILUMINAÇÃO GERAL ATIVADA
58001 TESTEMUNHO DE SINALIZAÇÃO DO FAROL DE NEBLINA TRASEIRO ATIVADO
58002 TESTEMUNHO DE SINALIZAÇÃO DAS LUZES DE ESTRADA ATIVADAS
58003 TESTEMUNHO DE SINALIZAÇÃO DA LUZES GIRATÓRIAS ATIVADAS
58004 TESTEMUNHO DE SINALIZAÇÃO DO LAMPEJO DOS FARÓIS ATIVADO
58006 LED DE SINALIZAÇÃO DE AVARIA POS. ANT. DIR.-GALIBO ANT. DIR. MOTRIZ
58007 LED DE SINALIZAÇÃO DE AVARIA POS. ANT. ESQ.-GALIBO. ANT. ESQ. MOTRIZ
58008 LED DE SINALIZAÇÃO DE AVARIA MATRICULA MOTRIZ
58009 LED DE SINALIZAÇÃO DE AVARIA POS. POST. DIR.-PARADA DIR.-FAROL DE NEBLINA TRAS. DIR.-GALIBO POST. DIR. MOTRIZ
58010 LED DE SINALIZAÇÃO DE AVARIA POS. POST. ESQ.-PARADA ESQ.-FAROL DE NEBLINA TRAS. ESQ. - GALIBO POST. ESQ. MOTRIZ
58011 LED DE SINALIZAÇÃO DE AVARIA POSIÇÃO-GALIBO-PARADA-FAROL DE NEBLINA TRAS.-MATRICULA DO REBOQUE
58012 LED DE SINALIZAÇÃO DO FUNCIONAMENTO GERAL CORRETO
58050 TESTEMUNHO DE SINALIZAÇÃO DE PRÉ-DESGASTE DAS LONAS DE FREIO
58051 TESTEMUNHO DE SINALIZAÇÃO DE DESGASTE PRODUZIDO NAS LONAS DE FREIO
58052 TESTEMUNHO DE SINALIZAÇÃO DE AVARIA NO SISTEMA DE FREIOS
58053 TESTEMUNHO DE SINALIZAÇÃO DO FREIO DE MÃO ATIVADO
58054 TESTEMUNHO DE SINALIZAÇÃO DO REDUTOR ELÉTRICO ATIVADO
58055 TESTEMUNHO DE SINALIZAÇÃO DO FREIO-MOTOR ATIVADO
58056 TESTEMUNHO DE SINALIZAÇÃO DA PRESSÃO BAIXA DE AR NOS FREIOS DIANTEIRAS
58057 TESTEMUNHO DE SINALIZAÇÃO DA PRESSÃO BAIXA DE AR NOS FREIOS TRASEIRAS
58058 TESTEMUNHO DE SINALIZAÇÃO DO NÍVEL INSUFICIENTE DO FLUIDO DE FREIOS
58059 TESTEMUNHO DE SINALIZAÇÃO DO RETARDER ATIVADO
58060 TESTEMUNHO DE SINALIZAÇÃO DA PRESSÃO BAIXA DE AR NO FREIO DE ESTACIONAMENTO
58061 TESTEMUNHO DE SINALIZAÇÃO DO ABS INOPERANTE
58062 TESTEMUNHO DE SINALIZAÇÃO DO DESGASTE DAS LONAS DE FREIO DO EIXO
58063 TESTEMUNHO DE SINALIZAÇÃO DO DESGASTE DAS LONAS DE FREIO DA PONTE
58064 TESTEMUNHO DE SINALIZAÇÃO DO ABS DO REBOQUE INOPERANTE
58065 TESTEMUNHO DE SINALIZAÇÃO DO ABS DO REBOQUE-MOTRIZ NÃO CONECTADO
58066 TESTEMUNHO DE SINALIZAÇÃO DO ASR INOPERANTE
58067 TESTEMUNHO DE SINALIZAÇÃO DE AVARIA NA BOMBA DE CIRCULAÇÃO DO FLUIDO DE FREIOS
58068 TESTEMUNHO DE SINALIZAÇÃO DE TEMPERATURA ALTA DO LÍQUIDO DE ARREFECIMENTO DOS FREIOS DA PONTE
58069 TESTEMUNHO DE SINALIZAÇÃO DE FUNCIONAMENTO DO ASR OU DO LIMITADOR DE VELOCIDADE
58070 TESTEMUNHO DE SINALIZAÇÃO DE AVARIA NO LIMITADOR DE VELOCIDADE
58071 TESTEMUNHO DE SINALIZAÇÃO DE AVARIA NO SISTEMA DE FREIOS DO EIXO
58072 TESTEMUNHO DE SINALIZAÇÃO DE AVARIA NO SISTEMA DE FREIOS DA PONTE
58073 TESTEMUNHO DE SINALIZAÇÃO DE AVARIA NO SISTEMA DE FREIOS DO REBOQUE
58074 TESTEMUNHO DE SINALIZAÇÃO DO FREIO DE ESTACIONAMENTO ATIVADO
58075 TESTEMUNHO DE SINALIZAÇÃO DA QUEDE PRESSÃO NO SISTEMA DE FREIOS (ICP)
58076 TESTEMUNHO DE SINALIZAÇÃO DO FREIO DE PARADA
58077 TESTEMUNHO DE SINALIZAÇÃO DA PRESSÃO BAIXA DO FLUIDO DOS FREIOS
58092 LED DE SINALIZAÇÃO DE DESGASTE DAS PASTILHAS DE FREIO DO EIXO
58093 LED DE SINALIZAÇÃO DE DESGASTE DAS PASTILHAS DE FREIO DA PONTE
58098 LED DE SINALIZAÇÃO DO NÍVEL INSUFICIENTE DO FLUIDO DE FREIOS
58100 TESTEMUNHO DE SINALIZAÇÃO DE FALTA DE RECARGA DAS BATERIAS
58101 TESTEMUNHO DE SINALIZAÇÃO DO PREAQUECIMENTO ATIVADO
58102 TESTEMUNHO DE SINALIZAÇÃO DE TEMPERATURA ALTA DO ÓLEO DO MOTOR
58103 TESTEMUNHO DE SINALIZAÇÃO DO FILTRO DE AR ENTUPIDO

58104 TESTEMUNHO DE SINALIZAÇÃO DE PRESSÃO BAIXA DO ÓLEO DO MOTOR
58105 TESTEMUNHO DE SINALIZAÇÃO DE TEMPERATURA ALTA DA ÁGUA DO MOTOR
58106 TESTEMUNHO DE SINALIZAÇÃO DE NÍVEL BAIXO DE ÁGUA NO RADIADOR
58107 TESTEMUNHO DE SINALIZAÇÃO DO PÓS-AQUECIMENTO ATIVADO
58108 TESTEMUNHO DE SINALIZAÇÃO DO FILTRO DE ÓLEO ENTUPIDO
58109 TESTEMUNHO DE SINALIZAÇÃO DO AQUECIMENTO DO ÓLEO DIESEL ATIVADO
58110 TESTEMUNHO DE SINALIZAÇÃO DO PÓS-AQUECIMENTO ATIVADO
58111 TESTEMUNHO DE SINALIZAÇÃO DA FALTA DE RECARGA DA BATERIA COM O ALTERNADOR SUPLEMENTAR
58112 TESTEMUNHO DE SINALIZAÇÃO DO ENRIQUECEDOR ATIVADO
58113 TESTEMUNHO DE SINALIZAÇÃO DO FILTRO DE ÓLEO DO VENTILADOR ENTUPIDO
58114 TESTEMUNHO DE SINALIZAÇÃO DO INTERRUPTOR GERAL DAS BATERIAS ABERTO
58115 TESTEMUNHO DE SINALIZAÇÃO DA TEMPERATURA BAIXA DA ÁGUA DO MOTOR
58116 TESTEMUNHO DE SINALIZAÇÃO DE A) NÍVEL BAIXO DE ÁGUA NO MOTOR B) TEMPERATURA ALTA DA ÁGUA DO MOTOR
58117 TESTEMUNHO DE SINALIZAÇÃO DE A) PRESSÃO BAIXA DO ÓLEO DO MOTOR B) TEMPERATURA ALTA DO ÓLEO DO MOTOR
58136 LED DE SINALIZAÇÃO DE NÍVEL BAIXO DE ÁGUA NO RADIADOR
58150 TESTEMUNHO DE SINALIZAÇÃO DA VENTILAÇÃO FORÇADA ATIVADA
58151 TESTEMUNHO DE SINALIZAÇÃO DO SISTEMA DE AQUECIMENTO SUPLEMENTAR ATIVADO
58152 TESTEMUNHO DE SINALIZAÇÃO DO AQUECIMENTO INTERNA ATIVADO
58153 TESTEMUNHO DE SINALIZAÇÃO DA VENTILAÇÃO DO MOTORISTA ATIVADA
58154 TESTEMUNHO DE SINALIZAÇÃO DO AQUECEDOR ELÉTRICO DE DESEMBAÇAMENTO DO PÁRA-BRISA ATIVADO
58155 TESTEMUNHO DE SINALIZAÇÃO DO SISTEMA DE AR CONDICIONADO ATIVADO
58156 TESTEMUNHO DE SINALIZAÇÃO DE BAIXA PRESSURIZAÇÃO DO NBC
58157 TESTEMUNHO DE SINALIZAÇÃO DO FILTRO NBC ENTUPIDO
58158 TESTEMUNHO DE SINALIZAÇÃO DO FILTRO NBC ATIVADO
58160 MÓDULO DE INDICADOR ÓTICO DUPLO COM LED
58165 TESTEMUNHO DE SINALIZAÇÃO DE AVARIA NO AQUECEDOR SUPLEMENTAR
58200 TESTEMUNHO DE SINALIZAÇÃO DA LUZES DE DIREÇÃO MOTRIZ ATIVADAS
58201 TESTEMUNHO DE SINALIZAÇÃO DA LUZES DE DIREÇÃO DO REBOQUE ATIVADAS
58202 TESTEMUNHO DE SINALIZAÇÃO DA LUZES DE EMERGÊNCIA ATIVADAS
58250 TESTEMUNHO DE SINALIZAÇÃO DE AVARIA NO SISTEMA DAS SUSPENSÕES
58251 TESTEMUNHO DE SINALIZAÇÃO DE PRESSÃO BAIXA DE AR NA SUSPENSÃO DIANTEIRA ESQUERDA
58252 TESTEMUNHO DE SINALIZAÇÃO DE PRESSÃO BAIXA DE AR NA SUSPENSÃO DIANTEIRA DIREITA
58253 TESTEMUNHO DE SINALIZAÇÃO DE PRESSÃO BAIXA DE AR NA SUSPENSÃO TRASEIRA
58254 TESTEMUNHO DE SINALIZAÇÃO DE PRESSÃO BAIXA DE AR NAS SUSPENSÕES
58255 TESTEMUNHO DE SINALIZAÇÃO DAS SUSPENSÕES NÃO EM CONDIÇÕES DE "MARCHA"
58300 TESTEMUNHO DE SINALIZAÇÃO DAS PORTAS ABERTAS
58301 TESTEMUNHO DE SINALIZAÇÃO DA PORTA DIANTEIRA ABERTA
58302 TESTEMUNHO DE SINALIZAÇÃO DA PORTA CENTRAL ABERTA
58303 TESTEMUNHO DE SINALIZAÇÃO DA PORTA TRASEIRA ABERTA
58304 TESTEMUNHO REPETIDOR DAS SINALIZAÇÕES DAS PORTAS ABERTAS
58305 TESTEMUNHO DE SINALIZAÇÃO DO DESBLOQUEIO DO VEÍCULO COM AS PORTAS ABERTAS
58306 TESTEMUNHO DE SINALIZAÇÃO DAS PORTAS FECHADAS
58307 TESTEMUNHO DE SINALIZAÇÃO DA SOLICITAÇÃO DE PARADA INCAPACITADA
58308 TESTEMUNHO DE SINALIZAÇÃO DA SOLICITAÇÃO DE ASSISTÊNCIA INCAPACITADA
58309 TESTEMUNHO DE SINALIZAÇÃO DO POSTO INCAPACITADO HABILITADO
58310 TESTEMUNHO DE SINALIZAÇÃO DA TRAMELA PILOTO DESBLOQUEADA
58311 TESTEMUNHO DE SINALIZAÇÃO DO PÓRTICO TRASEIRO DESBLOQUEADO
58350 TESTEMUNHO DE SINALIZAÇÃO DE TEMPERATURA ALTA DO ÓLEO DO CÂMBIO
58351 TESTEMUNHO DE SINALIZAÇÃO DE PRESSÃO BAIXA DO AR NO CÂMBIO
58352 TESTEMUNHO DE SINALIZAÇÃO DE PRESSÃO BAIXA DO ÓLEO NO CÂMBIO
58353 TESTEMUNHO DE SINALIZAÇÃO DE PRESSÃO ALTA DO ÓLEO NO CÂMBIO
58354 TESTEMUNHO DE SINALIZAÇÃO DO CÂMBIO EM PONTO MORTO
58355 TESTEMUNHO DE SINALIZAÇÃO DE NÍVEL BAIXO DO ÓLEO NO CÂMBIO
58356 TESTEMUNHO DE SINALIZAÇÃO DE AVARIA NO CÂMBIO AUTOMÁTICO
58357 TESTEMUNHO DE SINALIZAÇÃO DE TESTE DO CÂMBIO AUTOMÁTICO
58360 TESTEMUNHO DE SINALIZAÇÃO DE AVARIA NA EMBREAGEM AUTOMÁTICA
58400 TESTEMUNHO DE SINALIZAÇÃO DE DESGASTE DA EMBREAGEM

58401 TESTEMUNHO REPETIDOR DE SINALIZAÇÃO DE PRESSÃO INSUFICIENTE DE AR NOS FREIOS, DE ÓLEO DO MOTOR E TEMPERATURA ALTA DA ÁGUA DO MOTOR
58402 TESTEMUNHO DE SINALIZAÇÃO DA SOLICITAÇÃO DE PARADA
58403 TESTEMUNHO DE SINALIZAÇÃO DOS ESPELHOS RETROVISORES AQUECIDOS ATIVADOS
58404 TESTEMUNHO DE SINALIZAÇÃO DO LEVANTAMENTO VEÍCULO
58405 TESTEMUNHO DE SINALIZAÇÃO DO LEVANTAMENTO DIANTEIRO DO VEÍCULO
58406 TESTEMUNHO DE SINALIZAÇÃO DO LEVANTAMENTO TRASEIRO DO VEÍCULO
58407 TESTEMUNHO DE SINALIZAÇÃO DA GELADEIRA ATIVADA
58408 TESTEMUNHO DE SINALIZAÇÃO DA TOMADA DE FORÇA LATERAL NO CÂMBIO ATIVADA
58409 TESTEMUNHO DE SINALIZAÇÃO DA CABINE ABAIXADA
58410 TESTEMUNHO DE SINALIZAÇÃO DO PÓRTICO DO COMPARTIMENTO DO MOTOR ABERTO
58411 TESTEMUNHO DE SINALIZAÇÃO DO TERCEIRO EIXO LEVANTADO
58412 TESTEMUNHO DE SINALIZAÇÃO DA CAIXA ABAIXADA
58413 TESTEMUNHO DE SINALIZAÇÃO DO BLOQUEIO DO DIFERENCIAL
58414 TESTEMUNHO DE SINALIZAÇÃO DO BLOQUEIO DO DIFERENCIAL TRANSVERSAL
58415 TESTEMUNHO DE SINALIZAÇÃO DO BLOQUEIO DO DIFERENCIAL LONGITUDINAL
58416 TESTEMUNHO DE SINALIZAÇÃO DA RESERVA DE COMBUSTÍVEL
58417 TESTEMUNHO DE SINALIZAÇÃO DO APAGADOR ATIVADO
58418 TESTEMUNHO DE SINALIZAÇÃO DO RÁDIO-TELEFONE ATIVADO
58419 TESTEMUNHO DE SINALIZAÇÃO DO COMANDO DOS CARTAZES ATIVADO
58420 TESTEMUNHO DE SINALIZAÇÃO DA PRESENÇA DE ÁGUA NO PRÉ-FILTRO DE COMBUSTÍVEL
58421 TESTEMUNHO DE SINALIZAÇÃO DO PÓRTICO TRASEIRO ABERTO
58422 TESTEMUNHO DE SINALIZAÇÃO DO BLOQUEIO DO DIFERENCIAL TRASEIRO
58423 TESTEMUNHO DE SINALIZAÇÃO DO BLOQUEIO DO DIFERENCIAL DIANTEIRO
58424 TESTEMUNHO DE SINALIZAÇÃO DA TRAÇÃO INTEGRAL ATIVADA
58425 TESTEMUNHO DE SINALIZAÇÃO DA VELOCIDADE MÁXIMA COM A TRAÇÃO INTEGRAL ATIVADA
58426 TESTEMUNHO DE SINALIZAÇÃO DAS MARCHAS REDUZIDAS INTRODUZIDAS
58427 TESTEMUNHO DE SINALIZAÇÃO DA VELOCIDADE MÁXIMA PERMITIDA
58428 TESTEMUNHO DE SINALIZAÇÃO DE NÍVEL BAIXO DO LÍQUIDO DA SERVO-DIREÇÃO
58429 TESTEMUNHO DE SINALIZAÇÃO DE NÍVEL BAIXO DO LÍQUIDO DO LAVADOR DO PÁRA-BRISA
58430 TESTEMUNHO DE SINALIZAÇÃO DE NÍVEL BAIXO DO ÓLEO DO MOTOR
58431 TESTEMUNHO DE SINALIZAÇÃO DA AJUDA NA PARTIDA
58432 TESTEMUNHO DE SINALIZAÇÃO DE AVARIA NO SISTEMA DE LEVANTAMENTO DO VEÍCULO
58433 TESTEMUNHO DE SINALIZAÇÃO DO NÍVEL NORMAL NO SISTEMA DE LEVANTAMENTO DO VEÍCULO
58434 TESTEMUNHO DE SINALIZAÇÃO DE FORA DE ROTAÇÕES DO MOTOR
58435 TESTEMUNHO DE SINALIZAÇÃO DE AVARIA NO SISTEMA EDC
58436 TESTEMUNHO DE SINALIZAÇÃO DE AVARIA NO SISTEMA E-GÁS
58437 TESTEMUNHO DE SINALIZAÇÃO DA REPETIDORA DE ANOMALIAS
58438 TESTEMUNHO DE SINALIZAÇÃO DE AVARIA NO SISTEMA DE CONTROLE DA CARBURAÇÃO
58439 TESTEMUNHO DE SINALIZAÇÃO DAS MARCHAS VELOZES ATIVADAS
58440 TESTEMUNHO DE SINALIZAÇÃO DO TERCEIRO EIXO IMPLEMENTADO DIRECIONAL
58441 TESTEMUNHO DE SINALIZAÇÃO DA TOMADA DE FORÇA TRASEIRA NO CÂMBIO ATIVADA
58442 TESTEMUNHO DE SINALIZAÇÃO DA LUBRIFICAÇÃO CENTRALIZADA ATIVADA
58443 TESTEMUNHO DE SINALIZAÇÃO DE AVARIA NA LUBRIFICAÇÃO CENTRALIZADA
58444 TESTEMUNHO DE SINALIZAÇÃO DO ABASTECIMENTO DE ÓLEO DO MOTOR ATIVADO
58445 TESTEMUNHO DE SINALIZAÇÃO DAS CORRENTES PARA NEVE AUTOMÁTICAS
58446 TESTEMUNHO DE SINALIZAÇÃO DO COMPARTIMENTO DE FERRAMENTAS ABERTO
58447 TESTEMUNHO DE SINALIZAÇÃO DO SUPORTE TELESCÓPICO, PARA FAROL DE TRABALHO, ESTENDIDO
58448 TESTEMUNHO DE SINALIZAÇÃO DOS PONTAIS ESTABILIZADORES SOBRESSALENTES
58449 TESTEMUNHO DE SINALIZAÇÃO DA TOMADA DE FORÇA CENTRAL NO CÂMBIO ATIVADA
58450 TESTEMUNHO DE SINALIZAÇÃO DA BOMBA DO FLUIDO DE EXTINÇÃO ATIVADA
58451 TESTEMUNHO DE SINALIZAÇÃO DO ALTERNADOR DE 220 V ATIVADO
58452 TESTEMUNHO DE SINALIZAÇÃO DO GUINCHO ATIVADO
58453 LED DE SINALIZAÇÃO DO MÓDULO DE POTÊNCIA DO REBOQUE NÃO CONECTADO
58454 LED DE SINALIZAÇÃO DO MÓDULO DE POTÊNCIA DO REBOQUE CONECTADO
58455 TESTEMUNHO DE SINALIZAÇÃO DO PARAPEITO NÃO ABAIXADO
58456 TESTEMUNHO DE SINALIZAÇÃO DO REPARTIDOR DE TORQUE EM PONTO MORTO
58457 TESTEMUNHO DE SINALIZAÇÃO DA TOMADA DE FORÇA DO REPARTIDOR DE TORQUE ATIVADA
58458 TESTEMUNHO DE SINALIZAÇÃO DA TOMADA DE FORÇA DIANTEIRA NO CÂMBIO ATIVADA
58459 LED DE SINALIZAÇÃO DO ANTIFURTO ATIVADO

58460 TESTEMUNHO DE SINALIZAÇÃO DA LUZ GIRATÓRIA ATIVADA
58461 TESTEMUNHO DE SINALIZAÇÃO DO TAMBOR DE DESCARGA
58462 TESTEMUNHO DE SINALIZAÇÃO DE INCÊNDIO
58463 TESTEMUNHO DE SINALIZAÇÃO DE A) INCÊNDIO B) TAMBOR DESCARGA
58464 TESTEMUNHO DE SINALIZAÇÃO DO DIAGNÓSTICO CENTRAL ELETRÔNICA DO SISTEMA DE METANO (GAC)
58465 TESTEMUNHO DE SINALIZAÇÃO DO DIAGNÓSTICO CENTRAL ELETRÔNICA DO SISTEMA DE METANO (DELTEC)
58466 TESTEMUNHO DE SINALIZAÇÃO DE ANOMALIA NO ABASTECIMENTO AUTOMÁTICO DE ÓLEO DO MOTOR
58467 LED PARA A SINALIZAÇÃO DO ECONOMY-POWER ATIVADO (MOTORES F2/F3)
58468 TESTEMUNHO DE SINALIZAÇÃO DE PRESSÃO BAIXA DO ÓLEO DO TERCEIRO EIXO DIRECIONAL
58469 TESTEMUNHO DE SINALIZAÇÃO DO FILTRO ÓLEO DIESEL ENTUPIDO
58470 TESTEMUNHO DE SINALIZAÇÃO DE ATIVAÇÃO/AVARIA NO SISTEMA IMMOBILIZER
58471 TESTEMUNHO DE SINALIZAÇÃO DE AVARIA SISTEMA EBS
58472 TESTEMUNHO DE SINALIZAÇÃO DO EIXO DO REBOQUE LEVANTADO
58473 TESTEMUNHO DE SINALIZAÇÃO DO CARRINHO INCAPACITADO DESBLOQUEADO (SOB O PAINEL)
58474 TESTEMUNHO DE SINALIZAÇÃO DO CARRINHO INCAPACITADO DESBLOQUEADO (NO POSTO INCAPACITADO)
58475 TESTEMUNHO DE SINALIZAÇÃO DE AVARIA NO SISTEMA ADM (BLOQUEIO DO DIFERENCIAL ELETRÔNICO)
58476 TESTEMUNHO DE SINALIZAÇÃO DE ANOMALIA NO CIRCUITO DA SERVO-DIREÇÃO - CIRCUITO 1
58477 TESTEMUNHO DE SINALIZAÇÃO DE ANOMALIA NO CIRCUITO DA SERVO-DIREÇÃO - CIRCUITO 2
58478 TESTEMUNHO DE SINALIZAÇÃO DO BLOQUEIO DO DIFERENCIAL LONGITUDINAL DESATIVADO
58479 TESTEMUNHO DE SINALIZAÇÃO DO BLOQUEIO DO DIFERENCIAL TRANSVERSAL DO EIXO DESATIVADO
58700 LED PARA A SINALIZAÇÃO DA FALTA DE RECARGA DA BATERIA
58701 LED PARA A SINALIZAÇÃO DE AVARIA NO E.D.C.
58702 LED PARA A SINALIZAÇÃO DO PREAQUECIMENTO ATIVADO
58703 LED PARA A SINALIZAÇÃO DE AVARIA NO A.B.S.
58704 LED PARA A SINALIZAÇÃO DO A.S.R. ATIVADO
58705 LED PARA A SINALIZAÇÃO DE AVARIA NO AIRBAG
58706 LED PARA A SINALIZAÇÃO DO FAROL DE NEBLINA TRASEIRO ATIVADO
58707 LED PARA A SINALIZAÇÃO DAS LUZES DE DIREÇÃO MOTRIZES ATIVADAS
58708 LED PARA A SINALIZAÇÃO DAS LUZES EMERGÊNCIA ATIVADAS
58709 LED PARA A SINALIZAÇÃO DAS LUZES DE DIREÇÃO DO REBOQUE ATIVADAS
58710 LED PARA A SINALIZAÇÃO DA PRESENÇA DE ÁGUA NO PRÉ-FILTRO DE COMBUSTÍVEL
58711 LED PARA A SINALIZAÇÃO DO REDUTOR ATIVADO
58712 LED DE SINALIZAÇÃO DE AVARIA NA PORTA GIRATÓRIA
58713 LED PARA A SINALIZAÇÃO DE AVARIA NO E.C.A.S.
58714 LED PARA A SINALIZAÇÃO DA MANETE DE EMERGÊNCIA PUXADA
58715 LED PARA A SINALIZAÇÃO DA TOMADA DE FORÇA TOTAL (PTO) ATIVADA
58716 LED PARA A SINALIZAÇÃO DA A.C.S. ATIVADA
58717 LED PARA A SINALIZAÇÃO DO IMMOBILIZER ATIVADO
58718 LED PARA A SINALIZAÇÃO DE AVARIA NO SISTEMA DE FREIOS
58719 LED PARA A SINALIZAÇÃO DO FREIO DE MÃO ATIVADO
58720 LED PARA A SINALIZAÇÃO DE NÍVEL BAIXO DE ÁGUA NO RADIADOR
58721 LED PARA A SINALIZAÇÃO DA TEMPERATURA ALTA DO ÓLEO DO CÂMBIO
58722 LED PARA A SINALIZAÇÃO DA PRESSÃO BAIXA DO ÓLEO DO MOTOR
58723 LED PARA A SINALIZAÇÃO DO BLOQUEIO DA MANETE
58724 LED PARA A SINALIZAÇÃO DE PORTA ABERTA
58725 LED PARA A SINALIZAÇÃO DO FILTRO DE AR ENTUPIDO
58726 LED PARA A SINALIZAÇÃO DE AVARIA NOS FREIOS DO EIXO
58727 LED PARA A SINALIZAÇÃO DE AVARIA NOS FREIOS DA PONTE
58728 LED PARA A SINALIZAÇÃO DE NÍVEL BAIXO DO LÍQUIDO DA SERVO-DIREÇÃO
58729 LED PARA A SINALIZAÇÃO DE NÍVEL BAIXO DO LÍQUIDO DO LAVADOR DO PÁRA-BRISA
58730 LED PARA A SINALIZAÇÃO DE NÍVEL BAIXO DO ÓLEO DO MOTOR
58731 LED PARA A SINALIZAÇÃO DO AQUECIMENTO DO ASSENTO ATIVADO
58732 LED PARA A SINALIZAÇÃO DAS LUZES EXTERNAS ATIVADAS
58733 LED PARA A SINALIZAÇÃO DE AVARIA NA E.G.R.
58734 LED PARA A SINALIZAÇÃO DE AVARIA NO E.B.D.
58735 LED PARA A SINALIZAÇÃO DO BLOQUEIO DO DIFERENCIAL TRASEIRO ATIVADO
58736 LED DE SINALIZAÇÃO DOS FARÓIS DE NEBLINA ATIVADOS
58900 QUADRO DE 36 SINALIZAÇÕES ÓTICAS
58901 QUADRO DE 18 SINALIZAÇÕES ÓTICAS

58902 QUADRO DE 10 SINALIZAÇÕES ÓTICAS PARA O SISTEMA DAS LUZES
58903 QUADRO DE 10 SINALIZAÇÕES ÓTICAS PARA OS VEÍCULOS EUROPA
58904 QUADRO DE 10 SINALIZAÇÕES ÓTICAS PARA OS VEÍCULOS EXTRA EUROPA
58905 QUADRO DE 10 SINALIZAÇÕES ÓTICAS PARA OS SISTEMAS OPCIONAIS
58906 QUADRO DE 10 SINALIZAÇÕES ÓTICAS PARA O SISTEMA DOS FREIOS E VÁRIOS
58907 QUADRO DE 10 SINALIZAÇÕES ÓTICAS PARA OS VEÍCULOS EUROPA COM LIMITADOR DE VELOCIDADE SEM O ABS
58908 QUADRO DE 10 SINALIZAÇÕES ÓTICAS PARA OS VEÍCULOS EXTRA EUROPA COM LIMITADOR DE VELOCIDADE
58909 QUADRO DE 32 INDICAÇÕES ÓTICAS
58910 QUADRO DE 6 INDICAÇÕES ÓTICAS
58911 QUADRO DE 5 INDICAÇÕES ÓTICAS
58912 QUADRO DE 5 INDICAÇÕES ÓTICAS PARA ANTI-INCÊNDIO
58913 QUADRO DE 9 INDICAÇÕES ÓTICAS
58914 QUADRO DE 1 INDICAÇÃO ÓTICA MAIS O COMANDO DA LUZ DOS INSTRUMENTOS
58915 QUADRO DE 2 INDICAÇÕES ÓTICAS
58916 QUADRO DE 10 SINALIZAÇÕES ÓTICAS PARA OS VEÍCULOS COM SUSPENSÕES ELETRÔNICAS
58917 QUADRO DE 31 INDICAÇÕES ÓTICAS MAIS OS INSTRUMENTOS
58918 QUADRO DE 32 INDICAÇÕES ÓTICAS MAIS OS INSTRUMENTOS
59000 INTERMITENTE ELETRÔNICO PARA A SINALIZAÇÃO DA DIREÇÃO-EMERGÊNCIA DE CARGA SIMPLES
59001 INTERMITENTE ELETRÔNICO PARA A SINALIZAÇÃO DA DIREÇÃO-EMERGÊNCIA DE CARGA DUPLA
59030 INTERMITENTE PARA A SINALIZAÇÃO DO REPETIDOR DE AR/ÓLEO/ÁGUA
59031 INTERMITENTE PARA A SINALIZAÇÃO DO REPETIDOR DE ABERTURA DAS PORTAS
59032 INTERMITENTE PARA A SINALIZAÇÃO DA PARADA SELECIONADA
59033 INTERMITENTE PARA TESTEMUNHO DO FREIO DE MÃO ATIVADO
59100 INTERMITÊNCIA PARA O LIMPADOR DO PÁRA-BRISA
59200 TEMPORIZADOR PARA O SISTEMA CALIBRAÇÃO DOS PNEUS
59201 TEMPORIZADOR PARA A EXCLUSÃO DA VENTILAÇÃO DO MOTOR
59202 TEMPORIZADOR PARA A VENTILAÇÃO DO HABITÁCULO
59203 TEMPORIZADOR PARA A ATIVAÇÃO DA VÁLVULA ELÉTRICA DO GUINCHO
61000 RECIPIENTE PORTA 3 DIODOS 1A (2 COM CATODO COMUM)
61001 RECIPIENTE PORTA 3 DIODOS 1A (2 COM ANODO COMUM)
61002 RECIPIENTE PORTA 3 DIODOS 3A (2 COM CATODO COMUM)
61003 RECIPIENTE PORTA 4 DIODOS 1A (COM ANODO COMUM)
61004 RECIPIENTE PORTA 4 DIODOS 1A (COM CATODO COMUM)
61005 RECIPIENTE PORTA 1 DIODO DE 1A
61006 RECIPIENTE PORTA 55 DIODOS DE 1A E UMA RESISTÊNCIA
61007 RECIPIENTE PORTA 46 DIODOS DE 1A E UMA RESISTÊNCIA
61008 RECIPIENTE PORTA 39 DIODOS DE 1A E UMA RESISTÊNCIA
61009 RECIPIENTE PORTA 1 DIODO DE 6A
61010 RECIPIENTE PORTA 1 DIODO PARA ANTI RETORNO DO SINAL DE NEUTRO AO ACIONAMENTO DO COMUTADOR DE EMERGÊNCIA
61011 RECIPIENTE PORTA 1 DIODO DE 3A
61012 RECIPIENTE PORTA 23 DIODOS DE 1A
61013 RECIPIENTE PORTA 51 DIODOS DE 1A COM RELÉ PARA TESTE DA LÂMPADA
61014 RECIPIENTE PORTA 20 DIODOS DE 1A
61015 RECIPIENTE PORTA 3 DIODOS DE 3A (2 COM ANODO COMUM)
61100 RESISTÊNCIA DE COMPENSAÇÃO PARA A INDICAÇÃO DE TEMPERATURA PERIGOSA DA ÁGUA DO MOTOR
61101 RESISTÊNCIA PARA O AQUECIMENTO DO ÓLEO DIESEL
61102 REOSTATO PARA O DISPOSITIVO DE ANTI-CONTAMINAÇÃO (EGR)
61103 RESISTÊNCIA VARIÁVEL PARA O COMANDO DO VARIADOR DE AVANÇO (KSB)
61104 RESISTÊNCIA PARA O SECADOR DE AR DO SISTEMA DOS FREIOS
61105 REOSTATO PARA O DISPOSITIVO DE LEVANTAMENTO-ABAIXAMENTO VEÍCULO
61106 RESISTÊNCIA PARA PÁRA-BRISA AQUECIDO
61107 RESISTÊNCIA PARA O AQUECIMENTO DO DECANTADOR
61108 RESISTÊNCIA LIMITADORA DE CORRENTE PARA O SISTEMA PÁRA-BRISA AQUECIDO

61109 RESISTÊNCIA PARA A AUTO-EXCITAÇÃO DO ALTERNADOR
61110 RESISTÊNCIA PARA O AQUECIMENTO DO PRÉ-FILTRO E DO DECANTADOR DO ÓLEO DIESEL
61111 RESISTÊNCIA PARA O PROJETOR DE GUERRA
61112 RECIPIENTE PORTA 3 RESISTÊNCIAS PARA O REDUTOR HIDRÁULICO
61113 RECIPIENTE PORTA 3 RESISTÊNCIAS PARA O SISTEMA EDC
61114 RESISTÊNCIA PARA O AQUECIMENTO DAS TUBULAÇÕES DE COMBUSTÍVEL
61115 RESISTÊNCIA LIMITADORA DE CORRENTE PARA O TACÓGRAFO
61116 RESISTÊNCIA PARA ATIVAÇÃO DA 1ª VELOCIDADE DO VENTILADOR ELÉTRICO DE ARREFECIMENTO DO CONDENSADOR
61117 RESISTÊNCIA PARA O AQUECIMENTO DA ÁGUA DO MOTOR
61118 RESISTÊNCIA PARA A ATIVAÇÃO PARTIDA A QUENTE COM O AQUECEDOR SUPLEMENTAR ATIVADO
61119 RESISTÊNCIA PARA O AQUECIMENTO DO AR DO MOTOR
61120 RESISTÊNCIA PARA A VÁLVULA ELÉTRICA DO LIMITADOR DE VELOCIDADE
61121 RESISTÊNCIA PARA O PREAQUECIMENTO DO MOTOR
61122 RECIPIENTE PORTA RESISTÊNCIAS PARA O FREIO-MOTOR
61123 RESISTÊNCIA LIMITADORA DE CORRENTE PARA A EGR SEM CONDICIONADOR
61124 RESISTÊNCIA PARA A LUNETA TÉRMICA
61125 RECIPIENTE PORTA RESISTÊNCIAS PARA O SISTEMA ECONOMY-POWER E A TOMADA DE FORÇA
61126 RESISTÊNCIA DE CONCLUSÃO PARA O "CAN" BUS
61127 RESISTÊNCIA PARA O DESEMBAÇAMENTO PORTA DIANTEIRA
61128 RESISTÊNCIA PARA O DESEMBAÇAMENTO DO VIDRO DO MOTORISTA
61129 RECIPIENTE PORTA RESISTÊNCIAS PARA O COMUTADOR A RESSALTO PARA O REDUTOR
61130 RECIPIENTE PORTA RESISTÊNCIAS PARA O PRESSOSTÁTO DO PEDAL DO FREIO PARA O REDUTOR
61131 RESISTÊNCIA LIMITADORA DE CORRENTE PARA O SISTEMA DE PREAQUECIMENTO DA CABINE COM CLIMATIZADOR
61132 RESISTÊNCIA REDUTORA DE INCREMENTO DE CORRENTE PARA A LIMPEZA DE CONTATOS
61133 RESISTÊNCIA LIMITADORA DE CORRENTE PARA O CIRCUITO DE COMANDO DO TETO SOLAR
61134 RESISTÊNCIA PARA O SINAL DA TOMADA DE FORÇA COM AQUECEDOR SUPLEMENTAR DO VEÍCULO TMP
61135 RESISTÊNCIA DE CARGA PARA A CENTRAL ELETRÔNICA DO CÂMBIO AUTOMÁTICO
61200 ATENUADOR ELETRÔNICO PARA A LUZ DOS INSTRUMENTOS
61201 ATENUADOR ELETRÔNICO PARA OS INDICADORES ÓTICOS
61202 ATENUADOR ELETRÔNICO PARA A LUZ DOS INSTRUMENTOS E OS INDICADORES ÓTICOS
61203 REOSTATO PARA LUZ DOS INSTRUMENTOS
61210 CONDENSADOR PARA A ABERTURA RETARDADA DO RELÉ
61211 CONDENSADOR PARA A REDUÇÃO DE INTERFERÊNCIAS AO TACÓGRAFO
61212 CONDENSADOR PARA A REDUÇÃO DE INTERFERÊNCIAS AO D+ DO ALTERNADOR
64000 BOMBA ELÉTRICA PARA O LAVADOR DO PÁRA-BRISA
64001 BOMBA ELETROMAGNÉTICA PARA A RECIRCULAÇÃO DO LÍQUIDO DE ARREFECIMENTO DOS FREIOS DA PONTE
64002 BOMBA DE SENTINA
64003 BOMBA DE COMBUSTÍVEL
64004 BOMBA PARA O ABASTECIMENTO DO ÓLEO DO MOTOR
64005 BOMBA ELÉTRICA PARA O LAVADOR DO PÁRA-BRISA/LAVADOR DOS FARÓIS
65000 GRUPO DO LIMPADOR DO PÁRA-BRISA
66000 GRUPO DO LAVADOR DOS FARÓIS
66005 BOMBA DO LAVADOR DOS FARÓIS
66006 BOMBA PARA O SISTEMA DO LAVADOR DOS FARÓIS POR JATO DE ALTA PRESSÃO
66010 TEMPORIZADOR PARA O LAVADOR DOS FARÓIS
68000 APARELHO RÁDIO-RECEPTOR
68001 ALTO FALANTE
68002 ANTENA
68003 PRÉ-AMPLIFICADOR
68004 MICROFONE
68005 ALIMENTADOR DE 24V - 12V
68006 FILTRO DE ANTI-INTERFERÊNCIAS DO RÁDIO
68007 CITY BAND

68010 APARELHO RECEPTOR E TRANSMISSOR
68011 CARCAÇA COMUTAÇÃO PARA SISTEMA INTERFONE
68012 CASCO, MICROFONE E PEITORAL PARA INTERFONE
68013 MONITOR
68014 TELE-CÂMARA
68015 TELEVISOR
68016 VÍDEO-REPRODUTOR
68017 LEITOR DE CD
70000 PORTA-FUSÍVEL 6
70001 PORTA-FUSÍVEL 8
70002 PORTA-FUSÍVEL 10
70003 PORTA-FUSÍVEL 12
70004 PORTA-FUSÍVEL 14
70005 PORTA-FUSÍVEL 16
70050 PORTA-FUSÍVEL 1 VIA 3A
70051 PORTA-FUSÍVEL 1 VIA 5A
70052 PORTA-FUSÍVEL 1 VIA 8A
70053 PORTA-FUSÍVEL 1 VIA 16A
70054 PORTA-FUSÍVEL 1 VIA 25A
70055 PORTA-FUSÍVEL 1 VIA 7,5A
70056 PORTA-FUSÍVEL 1 VIA 10A
70057 PORTA-FUSÍVEL 1 VIA 15A
70058 PORTA-FUSÍVEL 1 VIA 20A
70059 PORTA-FUSÍVEL 1 VIA 4A
70060 PORTA-FUSÍVEL 1 VIA 40A
70061 PORTA-FUSÍVEL 1 VIA 30A
70062 PORTA-FUSÍVEL 1 VIA 100A
70063 PORTA-FUSÍVEL 1 VIA 150A
70064 PORTA-FUSÍVEL 1 VIA 60A
70065 PORTA-FUSÍVEL 1 VIA 50A
70080 PORTA INTERRUPTORES AUTOMÁTICOS MAGNETO TÉRMICOS DE 6 VIAS
70081 PORTA INTERRUPTORES AUTOMÁTICOS MAGNETO TÉRMICOS DE 6 VIAS
70082 PORTA INTERRUPTORES AUTOMÁTICOS MAGNETO TÉRMICOS DE 6 VIAS
70083 PORTA INTERRUPTORES AUTOMÁTICOS MAGNETO TÉRMICOS DE 6 VIAS
70084 PORTA INTERRUPTORES AUTOMÁTICOS MAGNETO TÉRMICOS DE 6 VIAS
70085 PORTA INTERRUPTORES AUTOMÁTICOS MAGNETO TÉRMICOS DE 6 VIAS
70086 PORTA INTERRUPTORES AUTOMÁTICOS MAGNETO TÉRMICOS DE 6 VIAS
70087 PORTA INTERRUPTORES AUTOMÁTICOS MAGNETO TÉRMICOS DE 6 VIAS
70088 PORTA INTERRUPTORES AUTOMÁTICOS MAGNETO TÉRMICOS DE 6 VIAS
70100 INTERRUPTOR AUTOMÁTICO MAGNETO TÉRMICO
70101 INTERRUPTOR AUTOMÁTICO AQUECIDO
70601 PORTA-FUSÍVEL COM 6 FUSÍVEIS
70602 PORTA-FUSÍVEL COM 6 FUSÍVEIS
70603 PORTA-FUSÍVEL COM 6 FUSÍVEIS
70604 PORTA-FUSÍVEL COM 6 FUSÍVEIS
70605 PORTA-FUSÍVEL COM 6 FUSÍVEIS
72000 CONECTOR DE 7 PÓLOS NORMAL PARA A CONEXÃO ELÉTRICA AO REBOQUE
72001 CONECTOR DE 7 PÓLOS SUPLEMENTAR PARA A CONEXÃO ELÉTRICA AO REBOQUE
72002 CONECTOR DE 12 PÓLOS PARA A CONEXÃO ELÉTRICA AO REBOQUE
72003 CONECTOR DE 7 PÓLOS NORMAL PARA A CONEXÃO DE 12V AO REBOQUE
72004 CONECTOR DE 19 PÓLOS PARA A CONEXÃO ELÉTRICA AO REBOQUE
72005 CONECTOR DE 28 PÓLOS PARA A CONEXÃO ELÉTRICA DO REBOQUE
72006 CONECTOR DE 7 PÓLOS PARA A CONEXÃO ELÉTRICA DO ABS/EBS DO TRATOR/REBOQUE
72007 CONECTOR DE 9 PÓLOS PARA A CONEXÃO ELÉTRICA COM O DIAGNÓSTICO DESDE A TERRA
72008 CONECTOR DE 3 PÓLOS PARA A CONEXÃO DE DIAGNÓSTICO COM O IVECO TESTER
72009 CONECTOR DE 4 PÓLOS PARA A CONEXÃO DO DIAGNÓSTICO DE CONTROLE DA CARBURAÇÃO
72010 CONECTOR DE 15 PÓLOS PARA A CONEXÃO ELÉTRICA AO REBOQUE
72011 CONECTOR DE 5 PÓLOS PARA A CONEXÃO ELÉTRICA DO CONDICIONADOR/AQUECEDOR ELÉTRICO
72012 CONECTOR DE 16 PÓLOS PARA A CONEXÃO DO CÂMBIO AUTOMÁTICO

72013 CONECTOR DE 24 PÓLOS PARA A CONEXÃO DA TRANSMISSÃO DO CÂMBIO AUTOMÁTICO
72014 CONECTOR DE 5 PÓLOS PARA O DIAGNÓSTICO DO CÂMBIO AUTOMÁTICO
72015 CONECTOR DE 7 PÓLOS SUPLEMENTAR PARA A CONEXÃO DE 12V AO REBOQUE
72016 CONECTOR DE 13 PÓLOS PARA A CONEXÃO DE 12V AO REBOQUE
72017 CONECTOR DE 37 PÓLOS PARA A CONEXÃO DO CÂMBIO AUTOMÁTICO
72018 CONECTOR DE 10 PÓLOS PARA A CONEXÃO NA EMBREAGEM COM CÂMBIO AUTOMÁTICO
72019 CONECTOR DE 19 PÓLOS PARA A CONEXÃO DOS ATUADORES DE MARCHAS NO CÂMBIO AUTOMÁTICO
72020 CONECTOR DE 1 VIA PARA A PROGRAMAÇÃO DO FIM DE LINHA
72021 CONECTOR DE 30 PÓLOS PARA A CONEXÃO ELÉTRICA COM O DIAGNÓSTICO DESDE A TERRA
72022 CONECTOR DE 2 PÓLOS PARA A PARTIDA DO MOTOR DESDE A PARTE EXTERNA
72023 CONECTOR DE 2 PÓLOS PARA LINHA MULTIPLEX
72024 CONECTOR DE 2 PÓLOS PARA LINHA PWM
72025 CONECTOR DE 2 PÓLOS DE 12V PARA A ALIMENTAÇÃO GENÉRICA
72026 CONECTOR DE 2 PÓLOS DE 12V PARA O TELEFONE
72027 CONECTOR DE 38 PÓLOS PARA A CONEXÃO COM O DIAGNÓSTICO IVECO
72028 CONECTOR DE 16 PÓLOS PARA A CONEXÃO DE DIAGNÓSTICO DO ADM (BLOQUEIO DO DIFERENCIAL ELETRÔNICO)
72029 CONECTOR DE 6 PÓLOS PARA A CONEXÃO DO PRÉ-AQUECEDOR DA CABINE
72030 CONECTOR DE 4 PÓLOS PARA AS LUZES DE CORTESIA
72031 CONECTOR DE 6 PÓLOS PARA A ILUMINAÇÃO INTERNA SOBRE A CHAPELEIRA
72032 CONECTOR DE 6 PÓLOS PARA OS ALTO FALANTES
72033 CONECTOR DE 8 PÓLOS PARA A TRAMELA NO TETO
72034 CONECTOR DE 2 PÓLOS PARA A LUZ GALIBO TRASEIRA DIREITA NO TETO
72035 CONECTOR DE 3 PÓLOS PARA A LUZ GALIBO TRASEIRA ESQUERDA NO TETO
72038 CONECTOR DE 2 PÓLOS PARA OS PILOTOS TRASEIROS
72039 CONECTOR DE 2 PÓLOS PARA A LUZ DE DIREÇÃO TRASEIRA ESQUERDA NO TETO
72040 CONECTOR DE 2 PÓLOS PARA A LUZ DE DIREÇÃO TRASEIRA DIREITA NO TETO
72041 CONECTOR DE 4 PÓLOS COM PROTETOR NO LADO DIREITO
72042 CONECTOR DE 4 PÓLOS COM PROTETOR NO LADO ESQUERDO
72043 CONECTOR DE 4 PÓLOS PARA ALTO FALANTES NA CHAPELEIRA DO LADO ESQUERDO
72044 CONECTOR DE 4 PÓLOS PARA ALTO FALANTES NA CHAPELEIRA DO LADO DIREITO
72045 CONECTOR DE 6 PÓLOS PARA A TRAMELA DIANTEIRA NO TETO
72046 CONECTOR DE 6 PÓLOS PARA A TRAMELA TRASEIRA NO TETO
72047 CONECTOR DE 2 PÓLOS PARA A ALIMENTAÇÃO DOS ESPELHOS RETROVISORES AQUECIDOS
72048 CONECTOR DE 2 PÓLOS PARA A RESISTÊNCIA DE DESEMBAÇAMENTO DOS ESPELHOS RETROVISORES
72049 CONECTOR DE 3 PÓLOS PARA O MOTOR DOS ESPELHOS RETROVISORES
72050 TOMADA DE CORRENTE UNIPOLAR
72051 TOMADA DE CORRENTE BIPOLAR
72052 TOMADA DE CORRENTE BIPOLAR PARA A PARTIDESDE A TERRA
72053 TOMADA DE CORRENTE DE 2A
72054 TOMADA DE CORRENTE DE 6A
72055 TOMADA DE CORRENTE BIPOLAR PARA O PROJETOR DE TRABALHO
72056 TOMADA DE CORRENTE BIPOLAR PARA O APARELHO DE RECARGA DAS BATERIAS
72057 TOMADA DE CORRENTE 2P+T 220V-16A
72058 CONECTOR DE 2 PÓLOS PARA O ALERTA SONORO NA MARCHA A RÉ
72059 CONECTOR AÉREO DE 1 PÓLO PARA O SECCIONAMENTO DO SISTEMA
72060 CONECTOR AÉREO DE 2 PÓLOS PARA O SECCIONAMENTO DO SISTEMA
72061 CONECTOR AÉREO DE 3 PÓLOS PARA O SECCIONAMENTO DO SISTEMA
72062 CONECTOR AÉREO DE 4 PÓLOS PARA O SECCIONAMENTO DO SISTEMA
72063 CONECTOR AÉREO DE 5 PÓLOS PARA O SECCIONAMENTO DO SISTEMA
72064 CONECTOR AÉREO DE 6 PÓLOS PARA O SECCIONAMENTO DO SISTEMA
72065 CONECTOR AÉREO DE 7 PÓLOS PARA O SECCIONAMENTO DO SISTEMA
72066 CONECTOR AÉREO DE 8 PÓLOS PARA O SECCIONAMENTO DO SISTEMA
72067 CONECTOR AÉREO DE 9 PÓLOS PARA O SECCIONAMENTO DO SISTEMA
72068 CONECTOR DE 12 PÓLOS PARA A CONEXÃO ELÉTRICA COM O DIAGNÓSTICO DESDE A TERRA
75000 CENTRAL DE INTERCONEXÃO

75005 CENTRAL ELETRÔNICA PORTA 5 RELES E 1 FUSÍVEL
75006 CENTRAL ELETRÔNICA PORTA 5 RELES E 2 FUSÍVEIS
75007 CENTRAL ELETRÔNICA PORTA 1 RELE E 1 FUSÍVEL
75010 PLACA DE BORNES TRASEIRA
75020 PLACA DE BORNES DE DERIVAÇÃO POSITIVA DE 6 VIAS
78000 VÁLVULA ELÉTRICA PARA A CONEXÃO COM A ATMOSFERA DO TANQUE DE COMBUSTÍVEL PARA A PARTIDA A QUENTE
78001 VÁLVULA ELÉTRICA PARA A PARADA DO MOTOR
78002 VÁLVULA ELÉTRICA PARA O COMANDO DE CORTE DO CARBURADOR
78003 VÁLVULA ELÉTRICA PARCELADORA PARA O SISTEMA DE CORTE
78004 VÁLVULA ELÉTRICA PARA O RESPIRO DO CARBURADOR
78005 VÁLVULA ELÉTRICA PARA O COMANDO DE CONTROLE DA CARBURAÇÃO
78006 VÁLVULA ELÉTRICA PARCELADORA PARA O COMANDO DE ARREFECIMENTO DO MOTOR
78007 VÁLVULA ELÉTRICA PARA O BLOQUEIO DO COMBUSTÍVEL COM O EDC AVARIADO
78008 VÁLVULA ELÉTRICA PARA A REDUÇÃO DE ROTAÇÃO DO MOTOR
78009 VÁLVULA ELÉTRICA PARA O FECHAMENTO DO CIRCUITO PARA A TURBINA
78010 VÁLVULA ELÉTRICA PARA A INTERCEPTAÇÃO DE MÍNIMO DO MOTOR
78011 VÁLVULA ELÉTRICA PARA O COMANDO DE CORTE
78012 VÁLVULA ELÉTRICA PARA O COMANDO DO REDUTOR GÁS DO SISTEMA A METANO
78013 VÁLVULA ELÉTRICA PARA A REGULAGEM DE PRESSÃO
78014 VÁLVULA ELÉTRICA PARA O PREAQUECIMENTO DO MOTOR
78015 VÁLVULA ELÉTRICA PARA O COMANDO DA BOMBA RADIALJET
78016 VÁLVULA ELÉTRICA PARA O VENTILADOR DO MOTOR
78050 VÁLVULA ELÉTRICA PARA O COMANDO DO FREIO-MOTOR
78051 VÁLVULA ELÉTRICA PARA O COMANDO DE FRENAGEM HIDRÁULICO
78052 VÁLVULA ELÉTRICA PARA O ABS/EBS
78053 VÁLVULA ELÉTRICA PARA O COMANDO DO ASR
78054 VÁLVULA ELÉTRICA PARA A ATIVAÇÃO DO RETARDER
78055 VÁLVULA ELÉTRICA PARA O ACUMULADOR DE ÓLEO DO RETARDER
78056 VÁLVULA ELÉTRICA PARA A INTERRUPÇÃO DO ACIONAMENTO DO FREIO-MOTOR
78057 VÁLVULA PROPORCIONAL PARA O CONTROLE DA PRESSÃO DE AR NO EIXO DIANTEIRO EBS
78058 VÁLVULA PROPORCIONAL PARA O CONTROLE DA PRESSÃO DE AR NO REBOQUE EBS
78059 VÁLVULA DUPLO PARA O EBS
78060 VÁLVULA ELÉTRICA PARA A EXCLUSÃO DA FRENAGEM DO TERCEIRO EIXO COM ASR
78061 VÁLVULA ELÉTRICA REDUNDANTE PARA A FRENAGEM DA PONTE EM CASO DE AVARIA DA CENTRAL ELETRÔNICA DO EBS
78100 VÁLVULA ELÉTRICA PARA O COMANDO DA PORTA DIANTEIRA
78101 VÁLVULA ELÉTRICA PARA O COMANDO DA PORTA CENTRAL
78102 VÁLVULA ELÉTRICA PARA O COMANDO DA PORTA TRASEIRA
78103 VÁLVULA ELÉTRICA PARA O BLOQUEIO DO VEÍCULO COM AS PORTAS ABERTAS
78104 VÁLVULA ELÉTRICA LIMITADORA PARA A PORTA DIANTEIRA
78105 VÁLVULA ELÉTRICA LIMITADORA PARA A PORTA TRASEIRA
78106 VÁLVULA ELÉTRICA DE CONTROLE PARA A PORTA DIANTEIRA
78107 VÁLVULA ELÉTRICA DE CONTROLE PARA A PORTA TRASEIRA
78108 VÁLVULA ELÉTRICA PARA O DESBLOQUEIO DOS PÓRTICOS LATERAIS
78110 VÁLVULA ELÉTRICA PARA O COMANDO DE ABAIXAMENTO DA CAIXA
78150 VÁLVULA ELÉTRICA PARA A ATIVAÇÃO DAS MARCHAS NORMAIS E REDUZIDAS
78151 VÁLVULA ELÉTRICA PARA A ATIVAÇÃO RÁPIDA DA EMBREAGEM
78152 VÁLVULA ELÉTRICA PARA A ATIVAÇÃO LENTA DA EMBREAGEM
78153 VÁLVULA ELÉTRICA PARA A DESATIVAÇÃO RÁPIDA DA EMBREAGEM
78154 VÁLVULA ELÉTRICA PARA A DESATIVAÇÃO LENTA DA EMBREAGEM
78155 VÁLVULA ELÉTRICA PARA A ATIVAÇÃO DO BLOQUEIO DO DIFERENCIAL LONGITUDINAL
78160 VÁLVULA ELÉTRICA DE ABERTURA RÁPIDA PARA O DESACOPLAMENTO DAS MARCHAS COM O LIMITADOR DE VELOCIDADE
78163 GRUPO VÁLVULA ELÉTRICAS PARA O CÂMBIO AUTOMÁTICO
78164 VÁLVULA ELÉTRICA PARA O SINAL DE RESPOSTA DA EMBREAGEM COM O CÂMBIO AUTOMÁTICO
78165 VÁLVULA ELÉTRICA PARA O BLOQUEIO DAS VÁLVULAS ELÉTRICAS PARA O CÂMBIO AUTOMÁTICO
78166 VÁLVULA ELÉTRICA PARA O APOIO DA EMBREAGEM COM O CÂMBIO AUTOMÁTICO
78167 VÁLVULA ELÉTRICA DO FREIO/CÂMBIO PARA O CÂMBIO AUTOMÁTICO
78168 VÁLVULA ELÉTRICA EMBREAGEM

78169 GRUPO DE VÁLVULAS ELÉTRICAS PARA O GRUPO SPLITTER COM O CÂMBIO AUTOMÁTICO
78170 VÁLVULA ELÉTRICA PARA O COMANDO DE TRANSMISSÃO DO FREIO DE INÉRCIA
78171 VÁLVULA ELÉTRICA PARA O COMANDO DO SPLITTER
78172 VÁLVULA ELÉTRICA PARA A SELEÇÃO DAS MARCHAS
78173 VÁLVULA ELÉTRICA PARA A ATIVAÇÃO DA MARCHA
78174 VÁLVULA ELÉTRICA PARA A ATIVAÇÃO DAS MARCHAS NORMAIS
78175 VÁLVULA ELÉTRICA PARA A ATIVAÇÃO DAS MARCHAS REDUZIDAS
78176 VÁLVULA ELÉTRICA PARA O COMANDO DE AR DO CÂMBIO AUTOMÁTICO
78177 VÁLVULA ELÉTRICA PARA O COMANDO DA EMBREAGEM DA RODA DA BOMBA
78178 VÁLVULA ELÉTRICA PARA O COMANDO DA EMBREAGEM DA TOMADA DIRETA
78179 VÁLVULA ELÉTRICA PARA O COMANDO DA MARCHA A RÉ E DO FREIO DO CONVERSOR
78180 VÁLVULA ELÉTRICA PARA A REDUÇÃO DE PRESSÃO
78181 VÁLVULA ELÉTRICA PARA O COMANDO DO ESCAPAMENTO DO CONVERSOR
78200 VÁLVULA ELÉTRICA PARA O LEVANTAMENTO DO VEÍCULO
78201 VÁLVULA ELÉTRICA PARA O LEVANTAMENTO DIANTEIRO DO VEÍCULO
78202 VÁLVULA ELÉTRICA PARA O LEVANTAMENTO TRASEIRO DO VEÍCULO
78203 VÁLVULA ELÉTRICA PARA OS ALERTAS PNEUMÁTICOS
78204 VÁLVULA ELÉTRICA PARA O BLOQUEIO DO DIFERENCIAL
78205 VÁLVULA ELÉTRICA PARA O BLOQUEIO DO DIFERENCIAL TRANSVERSAL
78206 VÁLVULA ELÉTRICA PARA O BLOQUEIO DO DIFERENCIAL LONGITUDINAL
78207 VÁLVULA ELÉTRICA PARA O COMANDO DO LIMITADOR DE VELOCIDADE
78208 VÁLVULA ELÉTRICA PARA A ATIVAÇÃO DA TOMADA DE FORÇA TOTAL NO CÂMBIO
78209 VÁLVULA ELÉTRICA PARA OS DISPOSITIVOS DE ANTI-CONTAMINAÇÃO (EGR)
78210 VÁLVULA ELÉTRICA PARA O COMANDO DA SUSPENSÃO PNEUMÁTICA DO EIXO
78211 VÁLVULA ELÉTRICA PARA O COMANDO DA SUSPENSÃO PNEUMÁTICA DA PONTE
78212 VÁLVULA ELÉTRICA PARA A ABERTURA DO CIRCUITO PNEUMÁTICO DAS MOLAS DAS SUSPENSÕES PNEUMÁTICAS DO TERCEIRO EIXO
78213 VÁLVULA ELÉTRICA PARA A ABERTURA DO CIRCUITO HIDRÁULICO, ISTO É, ABAIXAMENTO DO TERCEIRO EIXO
78214 VÁLVULA ELÉTRICA PARA O CONTROLE DO MOTOR
78215 VÁLVULA ELÉTRICA PARA A DESCARGA TOTAL OU PARCIAL DO TERCEIRO EIXO
78216 GRUPO VÁLVULA ELÉTRICAS PARA O TERCEIRO EIXO DIRECIONAL COM COMANDO HIDRÁULICO
78217 VÁLVULA ELÉTRICA PARA A REGULAGEM DOS FLUXOS DOS LÍQUIDOS DE AQUECIMENTO OU DE ARREFECIMENTO
78218 VÁLVULA ELÉTRICA PARA A ATIVAÇÃO DO GUINCHO
78219 VÁLVULA ELÉTRICA PARA A ATIVAÇÃO SISTEMA DE CALIBRAÇÃO DOS PNEUS
78220 VÁLVULA ELÉTRICA PARA O CONTROLE DE CALIBRAÇÃO DOS PNEUS
78221 VÁLVULA ELÉTRICA PARA O BLOQUEIO DO 4º EIXO
78222 VÁLVULA ELÉTRICA PARA A ATIVAÇÃO DA DIREÇÃO DO 4º EIXO
78223 VÁLVULA ELÉTRICA PARA A EXCLUSÃO DA VENTILAÇÃO DO MOTOR
78224 VÁLVULA ELÉTRICA PARA O COMANDO DE ENROLAMENTO E DESENROLAMENTO DO GUINCHO
78225 VÁLVULA ELÉTRICA PARA A ATIVAÇÃO DOS TAMBORES ANTI-INCÊNDIO
78226 VÁLVULA ELÉTRICA PARA A ATIVAÇÃO DA TRAÇÃO DIANTEIRA
78227 VÁLVULA ELÉTRICA PARA A RECIRCULAÇÃO DA ÁGUA DO RADIADOR
78228 VÁLVULA ELÉTRICA PARA A ATIVAÇÃO DO SISTEMA DO AQUECEDOR
78229 VÁLVULA ELÉTRICA PARA A ATIVAÇÃO DOS LAVADORES DOS VISORES
78230 VÁLVULA ELÉTRICA PARA A ATIVAÇÃO DOS LIMPADORES DOS VISORES
78231 VÁLVULA ELÉTRICA PARA A ATIVAÇÃO DA PRESSURIZAÇÃO
78232 VÁLVULA ELÉTRICA PARA A ABERTURA DO CIRCUITO PNEUMÁTICO AO TAMBOR DO ATUADOR DE LEVANTAMENTO
78233 GRUPO DE VÁLVULAS ELÉTRICAS PARA O LEVANTAMENTO VEÍCULO
78234 VÁLVULA ELÉTRICA PARA A ABASTECIMENTO DO ÓLEO DO MOTOR
78235 VÁLVULA ELÉTRICA PARA A RECIRCULAÇÃO DE ÁGUA NA CABINE/MOTOR
78236 VÁLVULA ELÉTRICA PARA A RECIRCULAÇÃO DE ÁGUA NA CABINE
78237 VÁLVULA ELÉTRICA PARA A RECIRCULAÇÃO DE ÁGUA NO MOTOR FECHADO
78238 GRUPO DE VÁLVULAS ELÉTRICAS NA PONTE PARA O NIVELAMENTO DA VIGA
78239 GRUPO DE VÁLVULAS ELÉTRICAS NO EIXO PARA O NIVELAMENTO DA VIGA
78240 VÁLVULA ELÉTRICA PARA A DESCARGA RÁPIDA DAS SUSPENSÕES TRASEIRAS

78241 VÁLVULA ELÉTRICA PARA A DESATIVAÇÃO DA AJUDA NA PARTIDA AO SUPERAR 13 TON. NA PONTE
78242 DISTRIBUIDOR ELETRO-PNEUMÁTICO DO EIXO DIANTEIRO
78243 DISTRIBUIDOR ELETRO-PNEUMÁTICO DO EIXO TRASEIRO
78244 VÁLVULA ELÉTRICA PARA O CONSENSO DE ATIVAÇÃO DA TOMADA DE FORÇA DO REPARTIDOR
78245 VÁLVULA ELÉTRICA PARA A DESATIVAÇÃO DA TOMADA DE FORÇA TOTAL NO CÂMBIO
78246 VÁLVULA ELÉTRICA PARA A DESATIVAÇÃO DO BLOQUEIO DO DIFERENCIAL LONGITUDINAL
78247 VÁLVULA ELÉTRICA PARA A INJEÇÃO ELETRÔNICA
78248 VÁLVULA ELÉTRICA PARA O COMANDO DA TURBINA DE GEOMETRIA VARIÁVEL
78249 VÁLVULA ELÉTRICA PARA O COMANDO DAS VÁLVULAS COM COMANDO PNEUMÁTICO DO TERCEIRO EIXO
78250 VÁLVULA ELÉTRICA PARA O ABAIXAMENTO DO 3º EIXO
78251 VÁLVULA ELÉTRICA PARA A ATIVAÇÃO DA TOMADA DE FORÇA LATERAL NO CÂMBIO
78252 VÁLVULA ELÉTRICA PARA A ATIVAÇÃO DA TOMADA DE FORÇA TRASEIRA NO CÂMBIO
78253 VÁLVULA ELÉTRICA PARA A MANUTENÇÃO DO REPARTIDOR DE TORQUE EM PONTO MORTO COM A TOMADA DE FORÇA INTRODUZIDA
78254 VÁLVULA ELÉTRICA PARA O COMANDO DO SISTEMA DE METANO
78255 VÁLVULA ELÉTRICA PARA O ESCAPAMENTO DA CONDENSAÇÃO
78256 VÁLVULA ELÉTRICA DO WASTEGATE
78257 VÁLVULA ELÉTRICA DO BLOQUEIO DO CARRINHO INCAPACITADO
78258 VÁLVULA ELÉTRICA DO DESBLOQUEIO DO CARRINHO INCAPACITADO
78260 VÁLVULA ELÉTRICA PARA A EXCLUSÃO DO BLOQUEIO DIFERENCIAL LONGITUDINAL COM O ABS ATIVADO
78261 VÁLVULA ELÉTRICA PARA O BLOQUEIO DO DIFERENCIAL LONGITUDINAL CENTRAL (REPARTIDOR)
78262 VÁLVULA ELÉTRICA PARA O BLOQUEIO DO DIFERENCIAL LONGITUDINAL TRASEIRO
78263 VÁLVULA ELÉTRICA PARA O BLOQUEIO DO DIFERENCIAL TRANSVERSAL TRASEIRO
78264 VÁLVULA ELÉTRICA PARA O BLOQUEIO DO DIFERENCIAL TRANSVERSAL DIANTEIRO
78265 VÁLVULA ELÉTRICA PARA A ATIVAÇÃO DO BLOQUEIO DO DIFERENCIAL TRANSVERSAL DO EIXO
78300 VÁLVULA ELÉTRICA GERAL PARA A ABERTURA/FECHAMENTO DO CIRCUITO DE ÁGUA DO AQUECIMENTO
78301 VÁLVULA ELÉTRICA DOS AERO TÉRMICOS SOB O ASSOALHO
78302 VÁLVULA ELÉTRICA DE MASSA RADIANTE NO TETO
78303 VÁLVULA ELÉTRICA DE ABERTURA/FECHAMENTO DOS DEFLETORES
78304 VÁLVULA ELÉTRICA DO AR CONDICIONADO DA CABINE
80000 MOTOR PARA O LEVANTADOR DO VIDRO NO LADO OPOSTO AO DA CONDUÇÃO
80001 MOTOR PARA O LEVANTADOR DO VIDRO NO LADO DA CONDUÇÃO
82000 GRUPO DE COMANDO DO DESEMBAÇADOR ELÉTRICO DO PÁRA-BRISA
82005 AQUECEDOR SUPLEMENTAR DE AR
82010 CENTRAL ELETRÔNICA DE COMANDO E A SINALIZAÇÃO DO SISTEMA DE AR CONDICIONADO
84000 CALDEIRA DE ÁGUA
84001 CALDEIRA DE AR
84005 CENTRAL ELETRÔNICA DO AQUECEDOR SUPLEMENTAR
84006 CENTRAL ELETRÔNICA E SINALIZAÇÃO DO AQUECEDOR SUPLEMENTAR
84008 TERMOSTATO PARA O COMANDO MANUAL DO AR CONDICIONADO
84009 SENSOR PARA A TOMADA DA TEMPERATURA INTERNA
84010 DOSADOR
84011 CENTRAL ELETRÔNICA DO AR CONDICIONADO
84012 TEMPORIZADOR
84013 TERMOSTATO AMBIENTE
84014 BOMBA SUPLEMENTAR DE COMBUSTÍVEL
84015 BOBINA DE ACENDIMENTO
84016 COMUTADOR DE COMANDO
84017 TEMPORIZADOR ELETRÔNICO
84018 BOMBA DE ÁGUA DO AQUECEDOR
84019 POLIA ELETROMAGNÉTICA
84020 SENSOR PARA A TOMADA DA TEMPERATURA EXTERNA
85000 ACENDEDOR DE CIGARROS
85001 TOMADA PARA O ACENDEDOR DE CIGARROS
85003 ESPELHO RETROVISOR AQUECIDO (GUARDA DO REBOQUE)

85004 ESPELHO RETROVISOR AQUECIDO (GUARDA DA RODA)
85005 ESPELHO RETROVISOR AQUECIDO
85006 ESPELHO RETROVISOR AQUECIDO E REGULAGEM ELÉTRICA (PRINCIPAL)
85007 ESPELHO RETROVISOR AQUECIDO E REGULAGEM ELÉTRICA (ACOSTAMENT0)
85008 ESPELHO RETROVISOR AQUECIDO E REGULAGEM ELÉTRICA (GRANDE ANGULAR)
85010 COMANDO PARA OS ESPELHOS RETROVISORES
85015 APAGADOR
85020 REGULADOR ELETRÔNICO DA VAZÃO DO COMBUSTÍVEL EM FUNÇÃO DA TEMPERATURA DO GÁS DE ESCAPAMENTO
85021 TERMOPAR PARA O REGULADOR ELETRÔNICO
85022 JUNTA ELETROMAGNÉTICA PARA O ARREFECIMENTO MOTOR
85023 FERROLHO ELÉTRICO
85024 CONSOLES DE COMANDO DO PRÉ-AQUECEDOR AUTÔNOMO
85026 REDUTOR DE TENSÃO PARA A TOMADA DE CORRENTE (MAX 2A)
85027 REDUTOR DE TENSÃO PARA A TOMADA DE CORRENTE (MAX 6A)
85028 DISPOSITIVO PARA O BLOQUEIO DO DIFERENCIAL TRASEIRO
85029 DISPOSITIVO SERVO-MOTOR PARA O SISTEMA E-GAS
85030 TRANSDUTOR DA POSIÇÃO DO PEDAL DO ACELERADOR
85031 REDUTOR DE TENSÃO PARA A TOMADA DE CORRENTE (MAX 11A)
85032 REDUTOR DE TENSÃO PARA O TACÓGRAFO
85033 REDUTOR DE TENSÃO PARA O REBOQUE 12V
85034 RESSALTO DE COMANDO DO BLOQUEIO DOS DIFERENCIAIS
85035 BANCO PNEUMÁTICO (LADO DA CONDUÇÃO)
85036 BANCO PNEUMÁTICO E AQUECIDO (LADO DA CONDUÇÃO)
85037 BANCO PNEUMÁTICO (LADO OPOSTO AO DA CONDUÇÃO)
85038 BANCO PNEUMÁTICO E AQUECIDO (LADO OPOSTO AO DA CONDUÇÃO)
85039 REDUTOR DE TENSÃO PARA O ABS DO REBOQUE
85040 MOTOR PARA O TETO SOLAR COM INTERRUPTOR INCORPORADO
85041 TUBO DE LANÇA CORTINAS DE FUMAÇA
85045 BOMBA HIDRÁULICA PARA O LEVANTAMENTO DO TERCEIRO EIXO
85046 DISPOSITIVO ELETRÔNICO DO TELEPASS
85048 SENSOR DE DETECÇÃO DA CARGA NA PONTE PARA O COMANDO DO EIXO ELEVADIÇO
85049 SENSOR DO ANGULO DE DIREÇÃO NO EIXO DA DIREÇÃO
85050 ATUADOR NA BOMBA PARA O CÂMBIO AUTOMÁTICO
85051 ATUADOR NO CÂMBIO AUTOMÁTICO
85055 TRANSMISSOR DO VALOR DA CARGA PARA O CÂMBIO AUTOMÁTICO
85056 TRANSMISSOR NO PEDAL DO ACELERADOR PARA O CÂMBIO AUTOMÁTICO
85057 SENSOR INDUTIVO PARA A VELOCIDADE DO VEÍCULO COM CÂMBIO AUTOMÁTICO
85058 CÂMBIO AUTOMÁTICO
85059 SENSOR PARA A SINALIZAÇÃO DA MARCHA ATIVADA
85060 SENSOR PARA A SINALIZAÇÃO DA POSIÇÃO DO SELETOR
85061 SENSOR PARA A SINALIZAÇÃO DA FAIXA DE MARCHA ATIVADA
85062 SENSOR PARA A SINALIZAÇÃO DO SPLITTER ATIVADO
85065 TELECOMANDO PARA O NIVELAMENTO DAS SUSPENSÕES E O LEVANTAMENTO DO TERCEIRO EIXO
85066 TELECOMANDO PARA A REGULAGEM DAS SUSPENSÕES COM AUTO-NIVELAMENTO
85070 SENSOR INDUTIVO DA VELOCIDADE DO VEÍCULO PARA SISTEMA DE METANO
85071 ATUADOR PARA O SISTEMA DE METANO
85072 VÁLVULA NO MISTURADOR PARA O SISTEMA DE METANO
85073 ACENDIMENTO ELETRÔNICO PARA O SISTEMA DE METANO
85074 SENSOR INDUTIVO DAS ROTAÇÕES DO MOTOR PARA O SISTEMA DE METANO
85075 REGULADOR DO MÍNIMO DO MOTOR PARA O SISTEMA DE METANO
85076 VÁLVULA WASTEGATE PARA O SISTEMA DE METANO
85077 SENSOR DA PRESSÃO NO COLETOR DE ASPIRAÇÃO PARA O SISTEMA DE METANO
85078 SENSOR DA POSIÇÃO VÁLVULA BORBOLETA PARA O SISTEMA DE METANO
85079 SENSOR DE TOMADA DA TEMPERATURA DA ÁGUA DO MOTOR PARA O SISTEMA DE METANO
85080 SENSOR DE TOMADA DA TEMPERATURA DO AR EXTERNO PARA O SISTEMA DE METANO
85081 SENSOR LAMBDA PARA O SISTEMA DE METANO
85082 INJETOR (SISTEMA DE METANO)
85090 PRESSOSTÁTO NO SISTEMA DO AR CONDICIONADO
85091 COMPRESSOR NO LADO DIREITO DO SISTEMA DO AR CONDICIONADO

85092 COMPRESSOR NO LADO ESQUERDO DO SISTEMA DO AR CONDICIONADO
85100 GRUPO DE ELETRO IMÃS PARA O REDUTOR ELÉTRICO
85101 SENSOR DA PRESSÃO DO PASSAGEIRO NA BASE DE APOIO
85110 CENTRAL ELETRÔNICA PARA A EMBREAGEM AUTOMÁTICA
85111 SENSOR DE CARGA NO ACELERADOR PARA A EMBREAGEM AUTOMÁTICA
85112 MOTOR PARA O GRUPO DO ACUMULADOR DA EMBREAGEM AUTOMÁTICA
85113 VÁLVULA ELÉTRICA PARA O COMANDO DA EMBREAGEM AUTOMÁTICA
85114 SENSOR NO RESSALTO DO CÂMBIO PARA A EMBREAGEM AUTOMÁTICA
85115 SENSOR DE DETECÇÃO DA POSIÇÃO DO SELETOR DO CÂMBIO PARA A EMBREAGEM AUTOMÁTICA
85116 SENSOR DE DETECÇÃO DA POSIÇÃO DA EMBREAGEM PARA A EMBREAGEM AUTOMÁTICA
85117 INTERRUPTOR PARA A SINALIZAÇÃO DE PRESSÃO BAIXA DO LÍQUIDO NO ACUMULADOR DA EMBREAGEM AUTOMÁTICA
85118 SENSOR DE DETECÇÃO DA POSIÇÃO DA EMBREAGEM
85130 CENTRAL ELETRÔNICA DO ANTIFURTO
85131 SENSOR VOLUMÉTRICO
85132 SIRENA AUTO-ALIMENTADA PARA O ANTIFURTO
85150 CENTRAL ELETRÔNICA DO EDC
85151 BOMBA DE INJEÇÃO DO EDC
85152 SENSOR DE CARGA NO ACELERADOR PARA O EDC
85153 SENSOR DA TEMPERATURA DO LÍQUIDO DE ARREFECIMENTO PARA O EDC
85154 SENSOR DA PRESSÃO DE AR DO TURBOCOMPRESSOR PARA O EDC
85155 SENSOR DA TEMPERATURA DO AR DO TURBOCOMPRESSOR PARA O EDC
85156 SENSOR DA TEMPERATURA E DA PRESSÃO DO AR DO TURBOCOMPRESSOR PARA O E.D.C.
85157 SENSOR PARA A REGULAGEM DA PRESSÃO
85158 SENSOR DA PRESSÃO DO AR NA PRÉ-CÂMARA DA TURBINA PARA O E.D.C.
85159 SENSOR DA TEMPERATURA E DA PRESSÃO DO AR AMBIENTE PARA O E.D.C.
85160 DISPOSITIVO DE COMANDO DA VARIAÇÃO DO NÍVEL DA VIGA
85165 MEDIDOR DO CONSUMO DE COMBUSTÍVEL
86000 CENTRAL ELETRÔNICA PARA O CIRCUITO DA SINALIZAÇÃO DO DESGASTE DOS FREIOS
86001 SENSORES PARA O CIRCUITO DE SINALIZAÇÃO DO DESGASTE DOS FREIOS
86002 SENSORES PARA O CIRCUITO DE SINALIZAÇÃO DO DESGASTE DOS FREIOS DAS RODAS DIANTEIRAS
86003 SENSORES PARA O CIRCUITO DE SINALIZAÇÃO DO DESGASTE DOS FREIOS DAS RODAS TRASEIRAS
86004 CENTRAL ELETRÔNICA PARA O CÂMBIO AUTOMÁTICO
86005 SENSOR INDUTIVO DA VELOCIDADE DO VEÍCULO
86006 CENTRAL ELETRÔNICA PARA O SISTEMA DE PREAQUECIMENTO
86007 CENTRAL ELETRÔNICA PARA A SINALIZAÇÃO DO NÍVEL BAIXO DA ÁGUA NO RADIADOR
86008 SENSOR PARA A SINALIZAÇÃO DO NÍVEL BAIXO DA ÁGUA NO RADIADOR
86009 CENTRAL ELETRÔNICA PARA A SINALIZAÇÃO DO NÍVEL DO ÓLEO DO MOTOR
86010 SENSOR PARA A SINALIZAÇÃO DO NÍVEL BAIXO DO ÓLEO DO MOTOR
86011 CENTRAL ELETRÔNICA DO COMANDO DE PRÉ/PÓS AQUECIMENTO
86012 CENTRAL ELETRÔNICA PARA A SINALIZAÇÃO DA PRESSÃO DA ÁGUA NO PRÉ-FILTRO DE COMBUSTÍVEL
86013 SENSOR PARA A SINALIZAÇÃO DA PRESSÃO DA ÁGUA NO FILTRO DE COMBUSTÍVEL
86014 CENTRAL ELETRÔNICA DISPOSITIVO DE ABERTURA DA PORTA GIRATÓRIA
86015 CENTRAL ELETRÔNICA PARA O RETARDER
86016 CENTRAL DE SINALIZAÇÃO DO BLOQUEIO DO DIFERENCIAL
86017 CENTRAL ELETRÔNICA PARA O CONTROLE IVECO (TRATOR)
86018 CENTRAL ELETRÔNICA PARA O CONTROLE IVECO (REBOQUE)
86019 CENTRAL ELETRÔNICA PARA A ATENUAÇÃO DO LAMPEJO DOS FARÓIS
86020 CENTRAL ELETRÔNICA PARA O DISPOSITIVO DE ANTI-CONTAMINAÇÃO (EGR)
86021 CENTRAL ELETRÔNICA PARA O COMANDO DOS ESPELHOS RETROVISORES AQUECIDOS
86022 CENTRAL ELETRÔNICA DA SINALIZAÇÃO DE TEMPERATURA ALTA DO LÍQUIDO DE ARREFECIMENTO DOS FREIOS DA PONTE
86023 CENTRAL ELETRÔNICA PARA O COMANDO DE LEVANTAMENTO/ABAIXAMENTO DO VEÍCULO
86024 CENTRAL ELETRÔNICA PARA O COMANDO DO REDUTOR ELÉTRICO
86025 CENTRAL ELETRÔNICA PARA O COMANDO DO LIMITADOR DE VELOCIDADE
86026 CENTRAL ELETRÔNICA PARA O COMANDO DO CARBURADOR
86027 CENTRAL ELETRÔNICA PARA controle DE LA BOMBA INJEÇÃO
86028 CENTRAL ELETRÔNICA PARA O COMANDO TRIP COMPUTER
86029 CENTRAL ELETRÔNICA PARA FECHAMENTO CENTRALIZADO PORTAS

86030 SENSOR PARA DETECÇÃO RADIAÇÃO SOLAR
86031 SENSOR PARA DETECÇÃO PÓS E FECHAMENTO TOMADAS ar EXTERNA
86032 CENTRAL ELETRÔNICA PARA A SINALIZAÇÃO DA ACÚSTICA AVARIA TESTEMUNHO DE SINALIZAÇÃO DA REPETIDORA ANOMALIAS
86033 CENTRAL ELETRÔNICA PARA O COMANDO DO ACELERADOR (E-GAS)
86034 SENSORES PARA LEVANTAMENTO VEÍCULO
86035 CENTRAL ELETRÔNICA COMANDO ACENDIMENTO
86036 SENSOR PARA DETECÇÃO DE OXIGÊNIO NOS GASES DE ESCAPAMENTO (SONDA LAMBDA)
86037 CENTRAL ELETRÔNICA PARA O COMANDO ARREFECIMENTO MOTOR
86038 CENTRAL ELETRÔNICA PARA LUBRIFICAÇÃO CENTRALIZADA
86039 CENTRAL ELETRÔNICA PARA SELEÇÃO AUTOMÁTICA MARCHAS
86040 CENTRAL ELETRÔNICA PARA A SINALIZAÇÃO DA PRESSÃO ÁGUA em EL FILTRO COMBUSTÍVEL (EDC)
86041 CONVERSOR ELETRÔNICO FREQÜÊNCIA/TENSÃO
86042 CENTRAL ELETRÔNICA PARA GESTÃO FROTA
86043 SENSOR INDUTIVO PARA A SINALIZAÇÃO DA PÓRTICO FECHADO
86044 CENTRAL ELETRÔNICA PARA O COMANDO LUZES FAROL DE NEBLINA TRASEIRAS
86045 CENTRAL ELETRÔNICA PARA O CONTROLE DOS TESTEMUNHOS DE SINALIZAÇÃO
86046 CENTRAL ELETRÔNICA PARA O COMANDO DAS LUZES DO REBOQUE
86047 CENTRAL ELETRÔNICA PARA A ATIVAÇÃO DA TOMADA DE FORÇA TOTAL
86048 CENTRAL ELETRÔNICA PARA O COMANDO DO EIXO ELEVADIÇO
86049 CENTRAL ELETRÔNICA DA PORTA LATERAL ELÉTRICA CORREDIÇA
86050 REDUTOR DE TENSÃO PARA O TACÓGRAFO
86051 REDUTOR DE TENSÃO
86052 CENTRAL ELETRÔNICA PARA O COMANDO DO SISTEMA ADM (BLOQUEIO DO DIFERENCIAL ELETRÔNICO)
86053 CENTRAL ELETRÔNICA E A SINALIZAÇÃO DO MULTIPLEX DESDE AS CAMAS
86060 CENTRAL ELETRÔNICA PARA O COMANDO DO AIRBAG E DOS PRÉ-TENSORES
86061 AIRBAG
86062 PRÉ-TENSOR
86100 CENTRAL ELETRÔNICA PARA O COMANDO DO SISTEMA NBC
86101 CENTRAL ELETRÔNICA PARA O COMANDO DO SISTEMA DE ANTI-INCÊNDIO
86102 CENTRAL ELETRÔNICA AUXILIAR DE COMANDO DO SISTEMA DE ANTI-INCÊNDIO
86103 CENTRAL ELETRÔNICA DE ROTAÇÃO DA TORRE
86104 CENTRAL ELETRÔNICA DO REPETIDOR PILOTO
86105 CENTRAL ELETRÔNICA DO REPETIDOR DO CARRO CHEFE
86106 CENTRAL ELETRÔNICA PARA O TESTEMUNHO DE PARTIDA A QUENTE
86107 CENTRAL ELETRÔNICA PARA O COMANDO DO GUINCHO
86108 CENTRAL ELETRÔNICA DO CONTROLE DA CARBURAÇÃO
86109 CENTRAL ELETRÔNICA PARA O ABASTECIMENTO DO ÓLEO DO MOTOR
86110 CENTRAL ELETRÔNICA PARA O CÂMBIO AUTOMÁTICO (NO CÂMBIO)
86111 CENTRAL ELETRÔNICA DO REPETIDOR DE ALARMES
86112 CENTRAL ELETRÔNICA PARA O CONTROLE E COMANDO DO SISTEMA A METANO (GAC)
86113 CENTRAL ELETRÔNICA PARA O CONTROLE E COMANDO SISTEMA A METANO (DELTEC)
86114 CENTRAL ELETRÔNICA PARA O CONSENSO DE MARCHA DO VEÍCULO
86115 CENTRAL ELETRÔNICA PARA A GESTÃO DOS CARTAZES DOS INDICADORES DE ROTA
86116 CENTRAL ELETRÔNICA MULTIPLEX COMPUTADOR DA CARROCERIA
86117 CENTRAL ELETRÔNICA MULTIPLEX DO COMPUTADOR DO CHASSI DIANTEIRO
86118 CENTRAL ELETRÔNICA MULTIPLEX DO COMPUTADOR DO CHASSI TRASEIRO
86119 CENTRAL ELETRÔNICA MULTIPLEX DO MÓDULO DA PORTA DO MOTORISTA
86120 CENTRAL ELETRÔNICA MULTIPLEX DO MÓDULO DA PORTA DO PASSAGEIRO
86121 CENTRAL ELETRÔNICA DE GESTÃO DO VEÍCULO (COMPUTADOR DE BORDO)
86122 CENTRAL ELETRÔNICA PARA O FREIO DE PARADA
86123 CENTRAL ELETRÔNICA MULTIPLEX PARA A INTERFACE COM O EIXO DE COMANDO DA DIREÇÃO
86124 CENTRAL ELETRÔNICA PARA A FUNÇÃO DE CABINE COM MULTIPLEX
86125 CENTRAL ELETRÔNICA PARA A VDI (INTERFACE DE DADOS DO VEÍCULO)
86300 SENSOR DE CHAMA
86301 SENSOR DO CABO DO GUINCHO ENROLADO
86302 SENSOR DO CABO DO GUINCHO DESENROLADO
86303 SENSOR DO CONTROLE DE ENROLAMENTO DO CABO DO GUINCHO

86304 SENSOR DE CONTROLE DA POSIÇÃO DO INJETOR (EDC)
86306 SENSOR PARA A TOMADA DA PRESSÃO ATMOSFÉRICA
88000 CENTRAL ELETRÔNICA PARA O SISTEMA ABS
88001 SENSOR PARA O SISTEMA ABS/EBS
88002 CENTRAL ELETRÔNICA DE INFORMAÇÃO PARA O SISTEMA ABS
88003 GRUPO DE RELES E VÁLVULA ELÉTRICAS PARA O COMANDO DO ABS
88004 RELÉ DE PROTEÇÃO DAS SOBRE-TENSÕES PARA O SISTEMA ABS
88005 CENTRAL ELETRÔNICA PARA O SISTEMA EBS
88006 MODULADOR PARA O CONTROLE DA PRESSÃO DO AR NO EIXO TRASEIRO EBS
88007 SENSOR POTENCIOMÉTRICO PARA A SINALIZAÇÃO DA POSIÇÃO DAS PASTILHAS DAS RODAS DIANTEIRAS
88008 SENSOR POTENCIOMÉTRICO PARA A SINALIZAÇÃO DA POSIÇÃO DAS PASTILHAS DAS RODAS TRASEIRAS
88009 SENSOR POTENCIOMÉTRICO PARA A SINALIZAÇÃO DA CARGA NO EIXO DAS RODAS TRASEIRAS
88010 SENSOR DE SEGURANÇA PARA A ATIVAÇÃO DA FRENAGEM MÁXIMA NA PONTE COM AVARIA NO EIXO (ABS COM EBL.)
88011 SENSOR POTENCIOMÉTRICO PARA A SINALIZAÇÃO DO DESGASTE DAS PASTILHAS DAS RODAS DO TERCEIRO EIXO
89000 GELADEIRA
89010 ESQUENTADOR DE PRATOS

DESCRIÇÃO GERAL DO SISTEMA MULTIPLEX

A conexão entre as diversas centrais de comando podem ser realizadas reagrupando-as em uma única unidade central (solução demasiadamente complexa) ou executando uma rede de comunicação apta para efetuar as transferências necessárias dos dados de maneira rápida e confiável.
A transferência rápida dos dados é muito importante para a gestão da condução de um veículo (a confiabilidade deve estar garantida para as aplicações vinculadas à segurança nos comandos da transmissão, freios, motor e central eletrônicas de controle) e não devem existir problemas de comunicação, sobretudo na presença de influências eletromagnéticas.
Muitos dos problemas que afetam os circuitos elétricos existentes sobre o veículo correspondem à tecnologia das conexões e podem estar localizados na corrosão ou oxidação dos contatos de um conector, nas conexões dos cabos, no desgaste da capa isolante ou na montagem defeituosa.
Outra causa destes problemas poderia estar nos defeitos de funcionamento dos sensores ou acionadores. Utilizando uma menor quantidade de cabo, o tempo de inatividade do veículo será reduzido ao mínimo com a conseqüente economia nos custos operacionais.
Um chicote com um número menor de componentes permitirá efetuar o diagnóstico do sistema eletrônico com maior facilidade.
O comprimento total dos cabos pode alcançar vários quilômetros e o maior número de conexões aumenta o risco de possíveis defeitos. Os sistemas MULTIPLEX permitem uma melhor comunicação entre os diversos sistemas eletrônicos presentes no veículo e facilitam uma localização mais simples das avarias.

Controle convencional

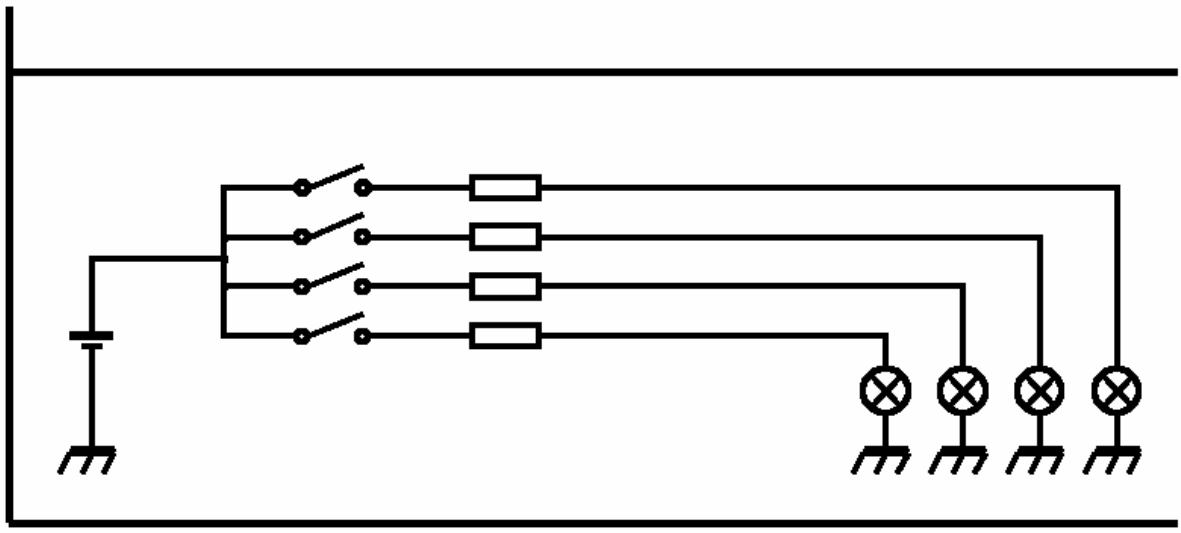

Atualmente o sistema ELÉTRICO presente sobre o veículo prevê que cada utilizador seja comandado diretamente por seu interruptor, o que comporta necessariamente a presença de um chicote com muitos cabos, com os riscos antes citados.

CONTROLE VIA MULTIPLEX

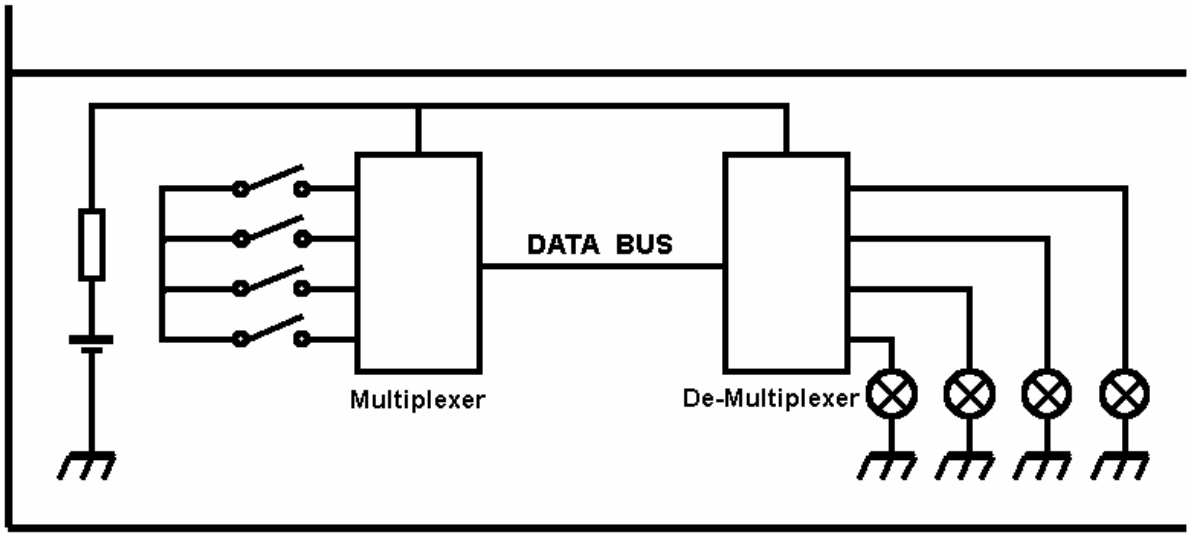

Diferentemente do sistema citado anteriormente, neste caso cada interruptor está conectado a uma unidade de Multiplexador a qual transmite o seu estado (aberto ou fechado). Um valor codificado, diferente para cada interruptor, é transmitido ao Databus (linha de comunicação CAN). O sinal é decodificado por uma unidade de Demultiplexador a qual proporciona a tensão necessária ao utilizador interessado.
De acordo com a diferente velocidade de transmissão dos dados sobre o Databus, existem diversas classes de transmissão:

classe A: velocidade baixa (comando dos motores dos limpadores do pára-brisa e das luzes do veículo)
classe B: velocidade média velocidade (sistema do ar condicionado e do áudio)
classe C: velocidade alta velocidade (sistemas de comando do ABS, etc.)

As vantagens do sistema Multiplex podem ser resumidas nos seguintes pontos: redução de custos devido ao menor comprimento dos cabos, maior funcionalidade, sinais dos sensores compartilhados por parte dos diversos sistemas e melhores funções de diagnóstico a bordo. Ao contrário, maiores custos com relação a um sistema convencional e exigências superiores de formação técnica.

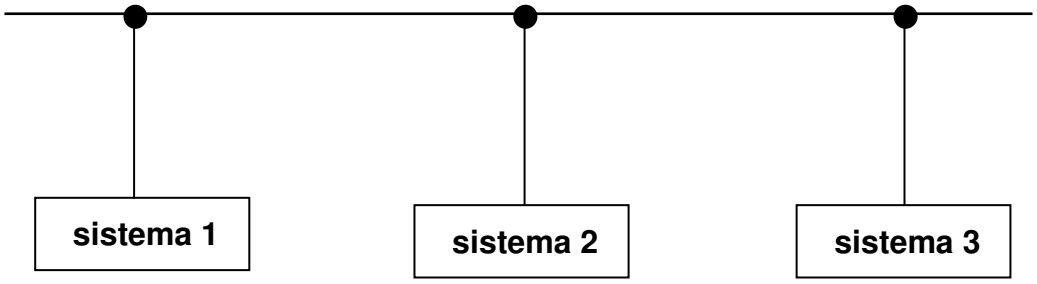

Todas as centrais de comando estão conectadas entre si mediante linha CAN (Control Area Network)
A estrutura MULTIPLEX é muito flexível: pode-se retirar ou implementar centrais de comando sem interromper o funcionamento das restantes. Se o sistema 2 envia uma mensagem, o sistema 3, que está interessado, aceita a mensagem, enquanto que o sistema 1 a ignora. As unidades podem compartilhar as informações de muitos sensores.

ESTRUTURA DO SISTEMA MULTIPLEX DA IVECO

O sistema Multiplex utilizado sobre esta nova gama de veículos está composto por uma série de centrais de comando eletrônicas conectadas entre si por meio de linhas CAN.
Todo o sistema pode ser subdividido em quatro áreas diferentes, dedicadas respectivamente **ao controle dos sistemas veiculares** (ABS, EDC, etc.), **ao sistema elétrico/eletrônico básico** (luzes, limpador do pára-brisa, vidros elétricos, etc**.), aos sistemas de informação para o motorista** (rádio, telefone, etc.) e **à visualização e controle de todo o sistema multiplex** (Computador da Carroceria. Conjunto de Instrumentos, etc.).

SISTEMAS VEICULARES			SISTEMAS BÁSICOS		
EDC	=	Controle do Motor Diesel	BC	=	Computador da Carroceria
EBS	=	Sistema de Freio Eletrônico	DDM	=	Módulo da Porta do Motorista
ECAS	=	Suspensão a Ar com Controle Eletrônico	PDM	=	Módulo da Porta do Passageiro
RETARDADOR	=	Redutor de rotações	FFC	=	Computador do Chassi Dianteiro
IMOBILIZADOR			RFC	=	Computador do Chassi Traseiro
TACÓGRAFO			BM	=	Módulo da Cama
EUROTRONIC	=	Câmbio Automático	CM	=	Módulo da Cabine
BC	=	Computador da Carroceria	CLIMA	=	Climatizador
IC	=	Conjunto de Instrumentos	RISCALD.	=	Aquecedor
SISTEMAS DE INFORMAÇÃO			**CONTROLE DE VISUALIZA**		
RÁDIO			BC	=	Computador da Carroceria
TELEFONE			SWI	=	Interface do Volante da Direção
NAVEGAÇÃO POR SATÉLITE			IC	=	Conjunto de Instrumentos

As linhas CAN (Rede da Área do Controlador) utilizadas para conectar as centrais de comando do veículo tem chicotes específicos que permitem o intercâmbio de grandes quantidades de dados entre os diversos sistemas.

As utilizadas no sistema Multiplex são quatro: VDB, BCB, ICB, IDB.

VDB	Barramento de Dados do Veículo	= Linha CAN para os sistemas veiculares
BCB	Barramento de controle da Carroceria	= Linha CAN para o sistema base multiplex
ICB	Barramento do Conjunto de Instrumentos	= Linha CAN para visualização e controle
IDB	Barramento dos Dados de Informações	= Linha CAN para informações

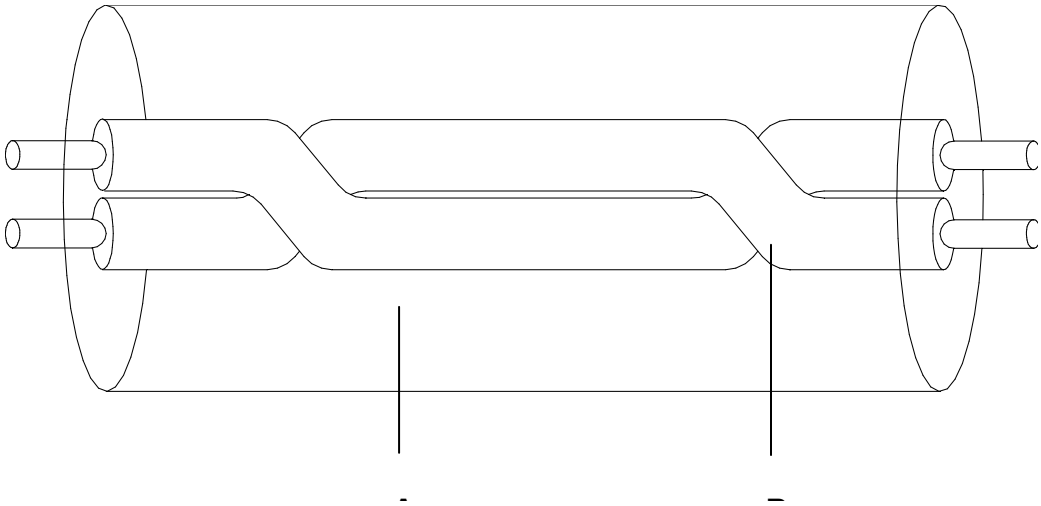

A. Capa (preta / cinza / verde) – **B**. Fios trançados (branco e verde)

Os cabos utilizados para as diferentes linhas “CAN” presentes sobre o veículo estão trançados na parte interna de sua capa.
Oferecem esta característica para eliminar as perturbações elétricas sobre os sinas.
As capas estão identificadas com diversas cores:

- ❑ PRETA - VDB
- ❑ CINZA - BCB
- ❑ VERDE - ICB / IDB
- ❑ AZUL - IDB

CONJUNTO SISTEMA MULTIPLEX

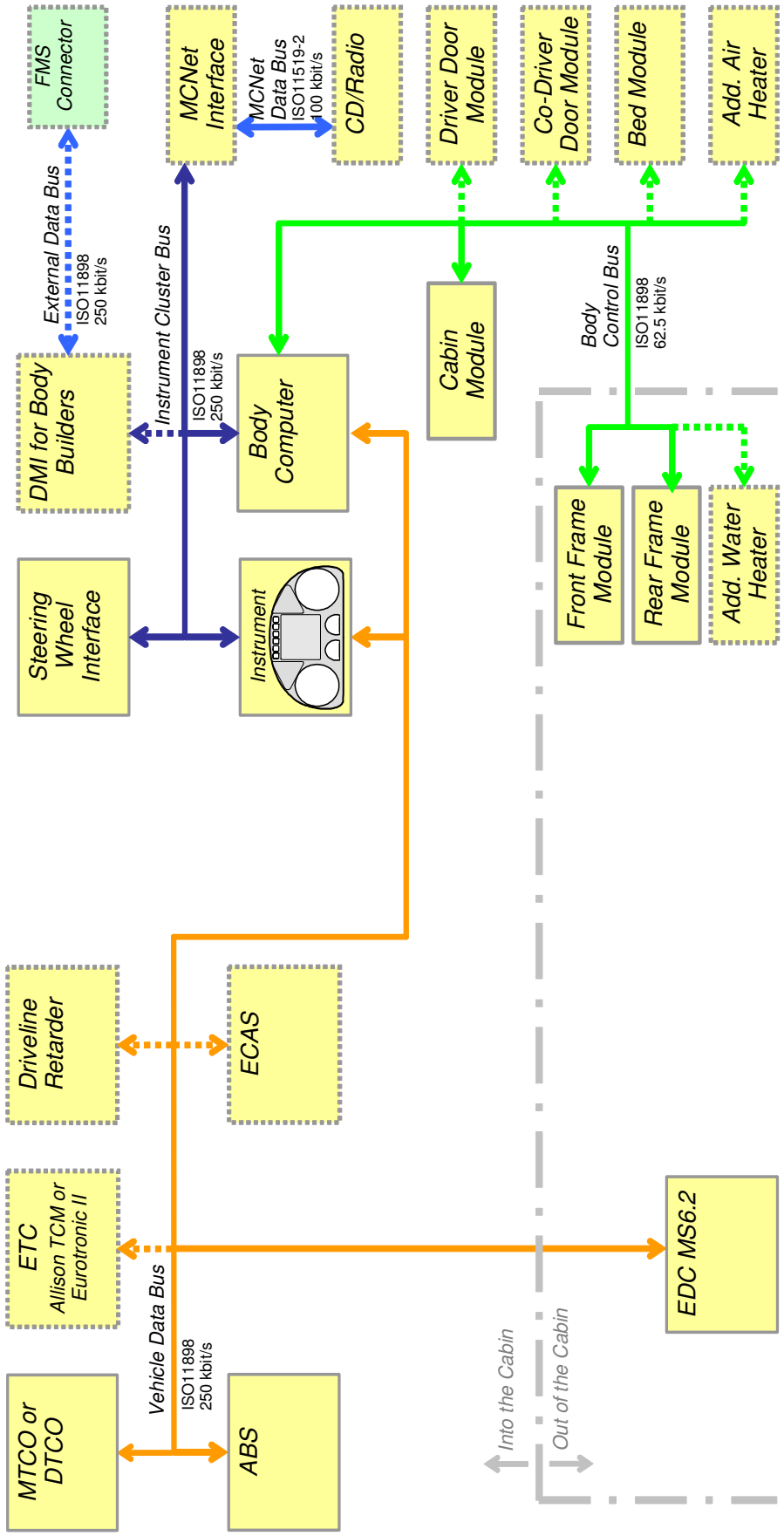

54

EXEMPLO DE TRANSMISSÃO DE DADOS

Função Multiplex: acendimento da luz de direção esquerda

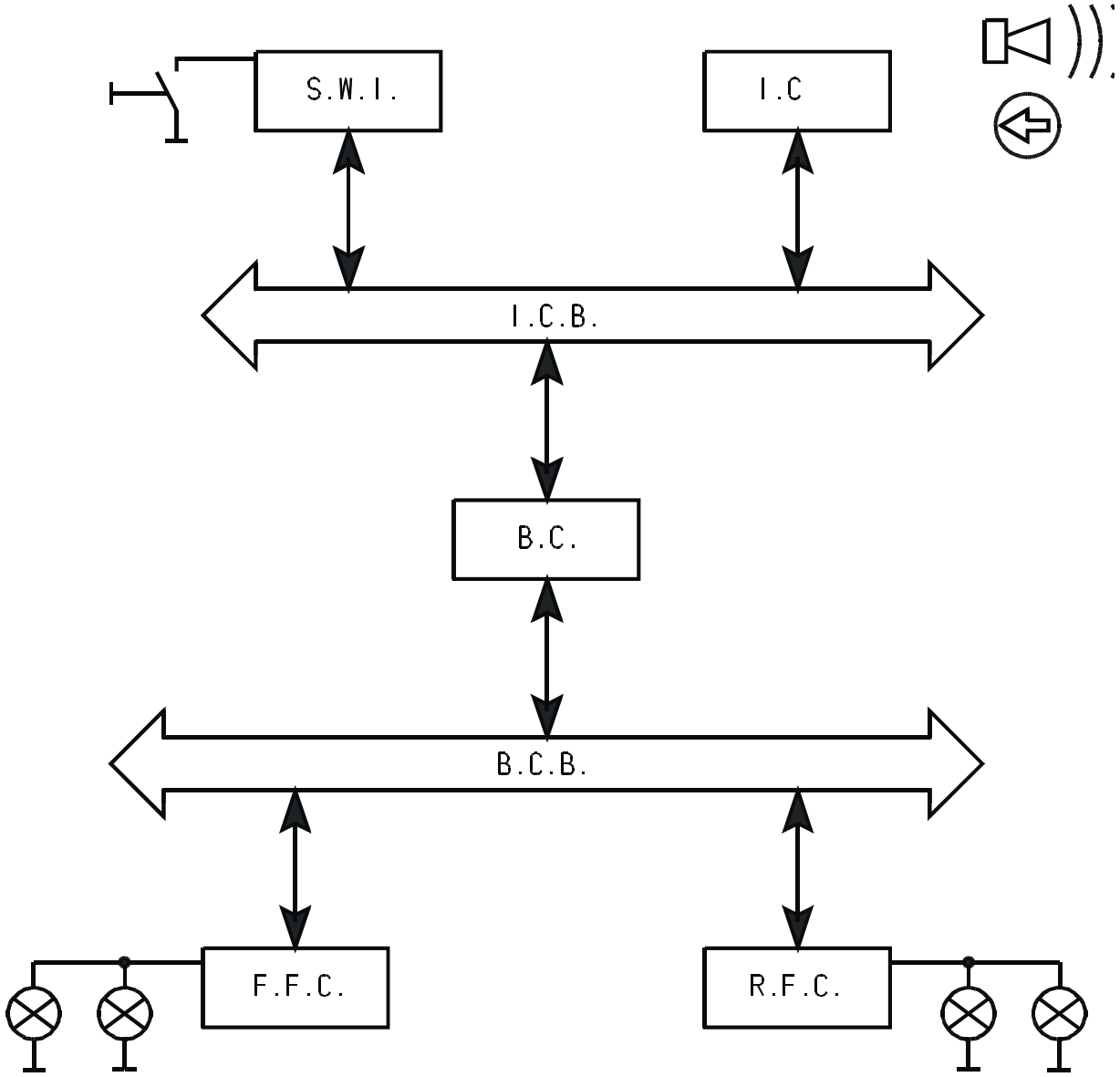

Ao acionar o interruptor do comutador das luzes se fornece um sinal de nível baixo à central eletrônica SWI (central eletrônica da interface entre o comutador e o sistema), que o transfere à linha de comunicação ICB.
Esta linha permite a comunicação entre o CONJUNTO DE INSTRUMENTOS e o COMPUTADOR DA CARROCERIA, pela qual o sinal previamente enviado alcança estes dois componentes permitindo o acendimento da luz de sinalização “luz de direção ativada” colocada sobre o Conjunto de Instrumentos e, através do Computador da Carroceria, é enviada através de outra linha de comunicação, denominada BCB, a outras duas centrais de comandos, a RFC e a FFC, que permitirão o acendimento dos respectivos indicadores de direção.
A RFC comandará o indicador de direção traseiro esquerdo e a FFC o indicador dianteiro esquerdo.

Testes de eficiência na Linha CAN

Para poder controlar o estado de eficiência das linhas CAN presentes no veículo, é necessário realizar algumas medições nas linhas correspondentes. Para poder realizar estas medições, é necessário desconectar o conector J2 do COMPUTADOR DA CARROCERIA e introduzir um multímetro nos respectivos pinos.

Valores a encontrar durante a medição

0 Ω	~ 60 Ω	~ 120 Ω	O.L.
Linha CAN em curto-circuito	Linha CAN OK	Uma resistência interrompida	Linha CAN interrompida

NOTA. Antes de fazer qualquer comprovação da linha é necessário desconectar sempre as baterias antes.

SISTEMA MULTIPLEX – LINHAS CAN

Localização da central eletrônicas eletrônicos conectados na linha “VDB”

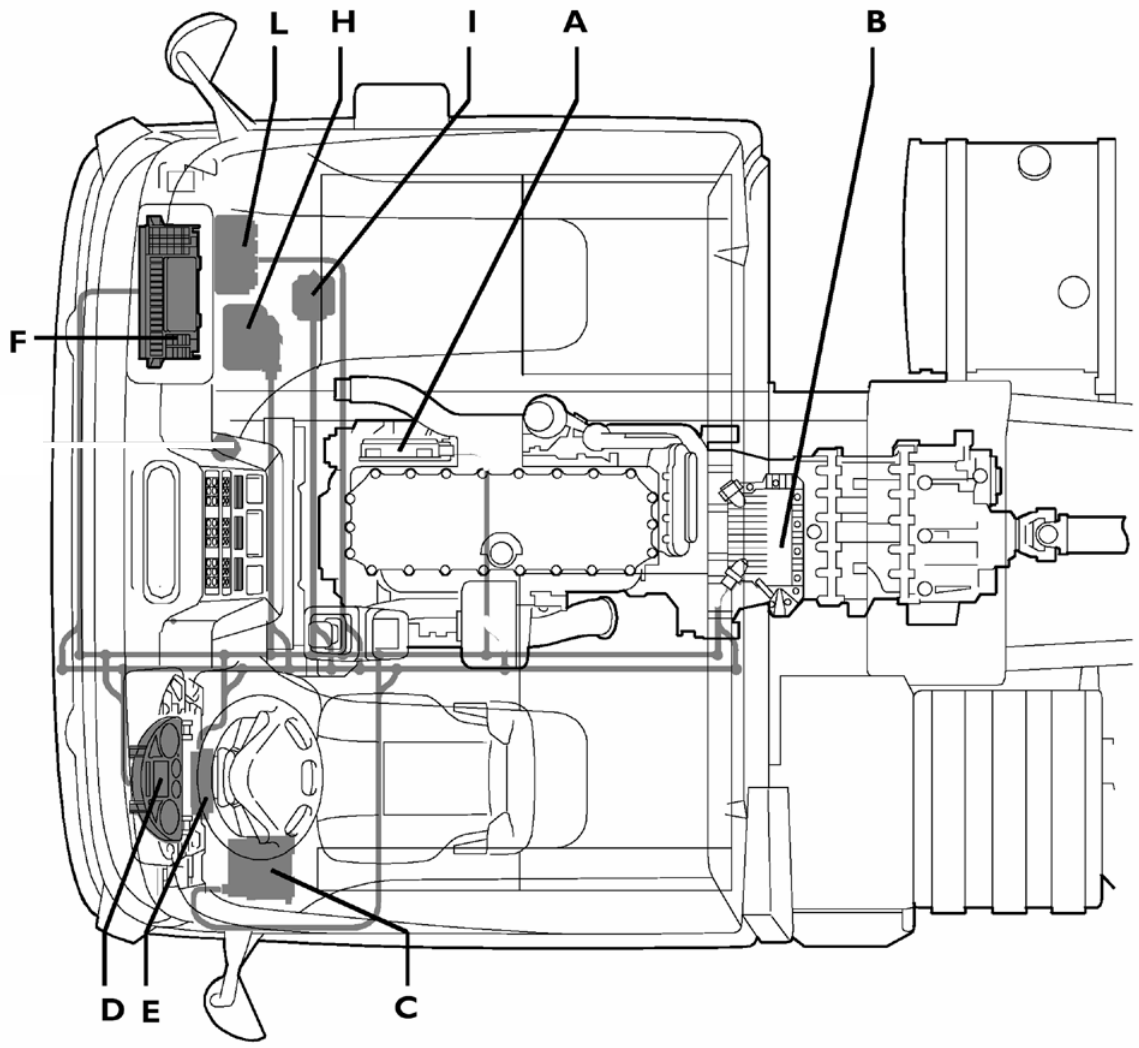

00505

A. Central eletrônica do EDC
B. EuroTronic Automatizado
C. Tacógrafo eletrônico
D. Conjunto de instrumentos
E. Imobilizador
F. Computador da Carroceria
H. Intarder
I. ECAS
L. ABS
*. sem EuroTronic
**. Com EuroTronic

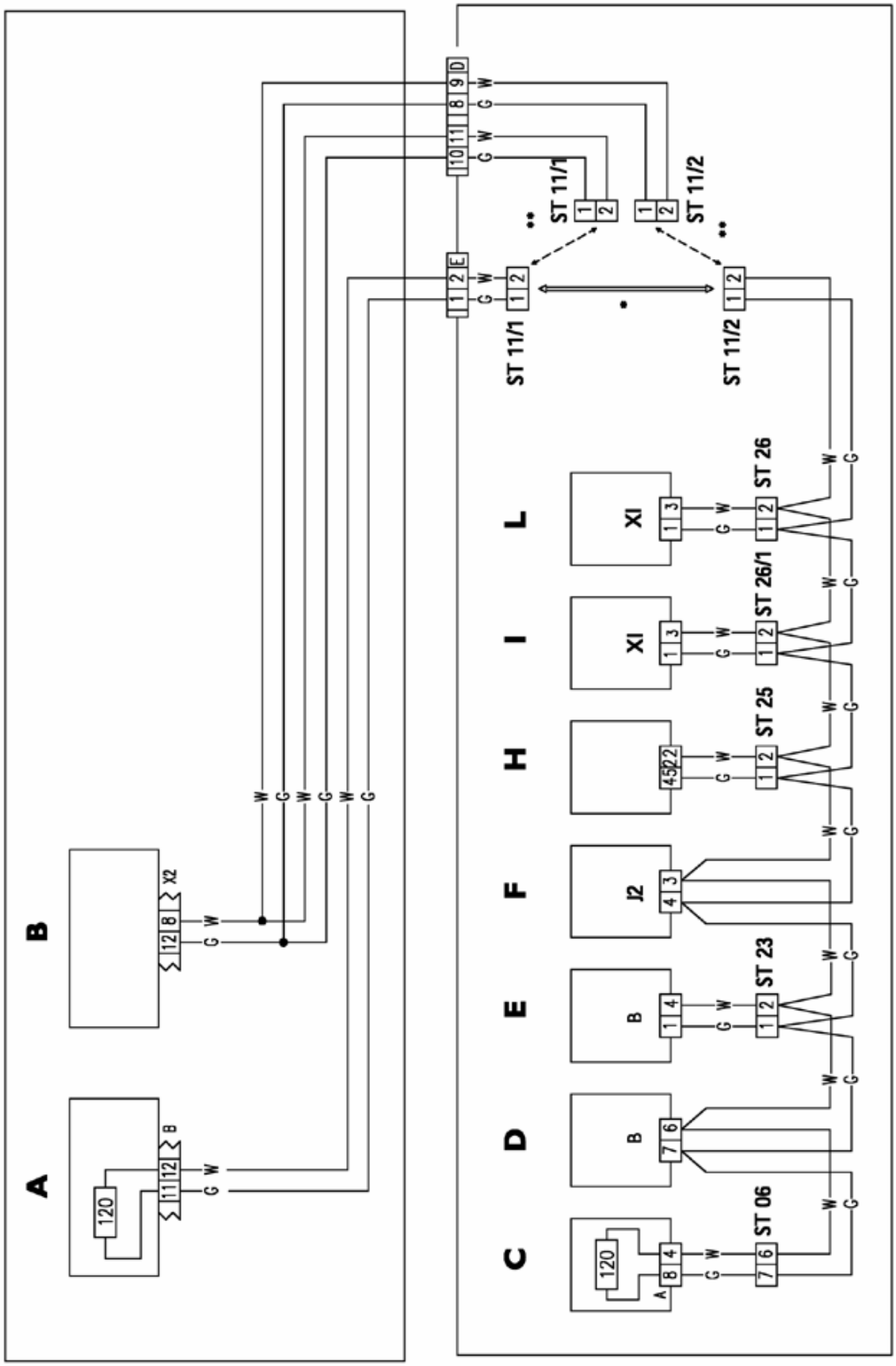
A
B
C
D
E
F
H
I
L
ST 11/1
ST 11/2
ST 26
ST 26/1
ST 25
ST 23
ST 06
120
X2
XI
J2

Localização das centrais eletrônicas conectadas na linha “BCB”

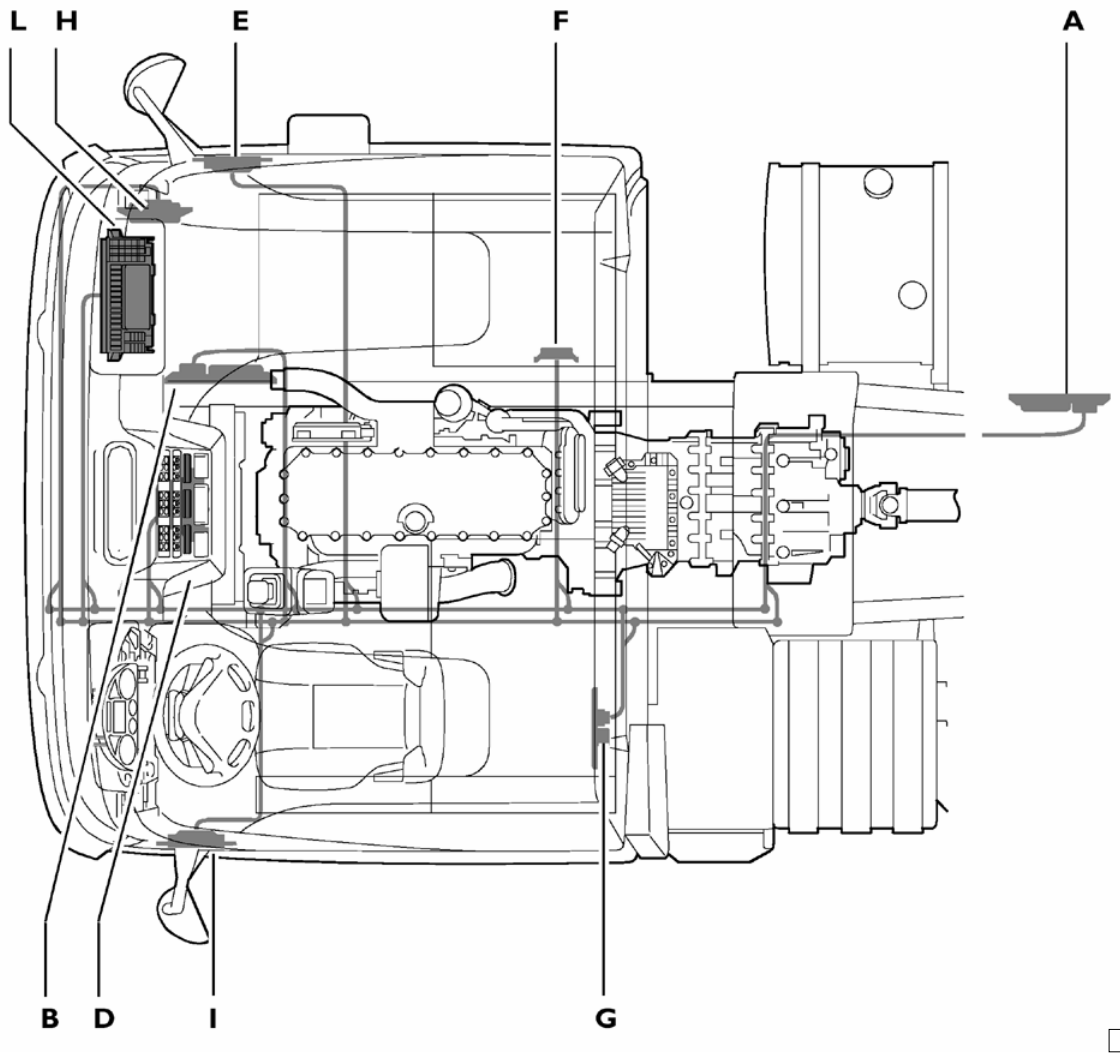

00505

A. Computador do chassi traseiro (RFC)
B. Computador do chassi dianteiro (FFC)
C. Pré-aquecedor suplementar de água
D. Climatizador
E. Módulo da Porta do Passageiro (PDM)
F. Pré-aquecedor suplementar de ar
G. Módulo da Cama (BM)
H. Módulo da Cabine
I. Módulo da Porta do Motorista (DDM)
L. Computador da Carroceria
*. sem Pré-aquecedor suplementar de água
**. sem Pré-aquecedor suplementar de ar

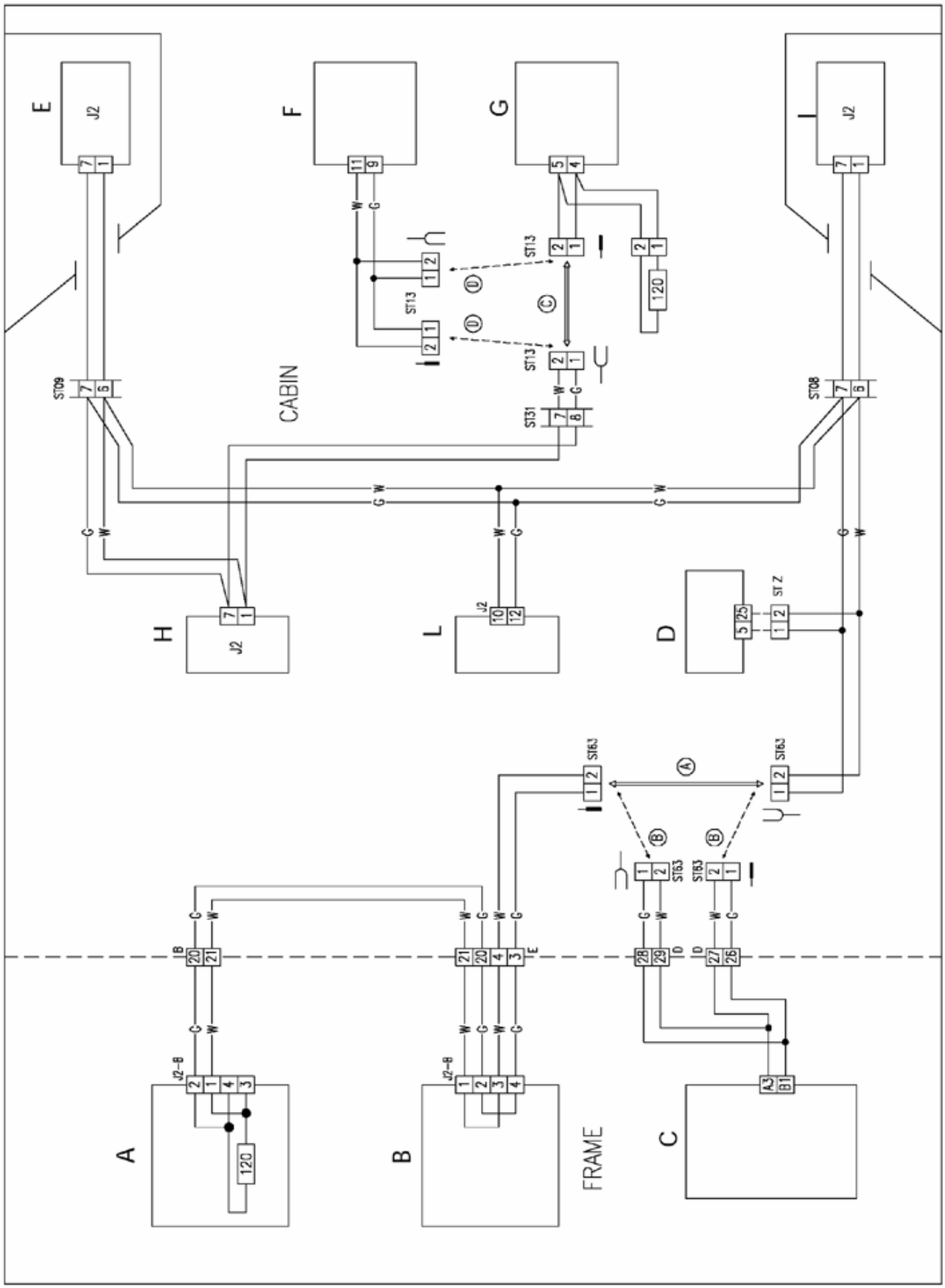
E
J2
F
G
I
J2
CABIN
ST09
ST08
ST13
ST13
ST13
ST31
120
H
J2
L
J2
D
ST Z
ST63
ST63
ST63
ST63
A
J2-B
120
B
J2-B
FRAME
C
A3
B1

Localização dos componentes conectados nas linhas “ICB” – “IDB”

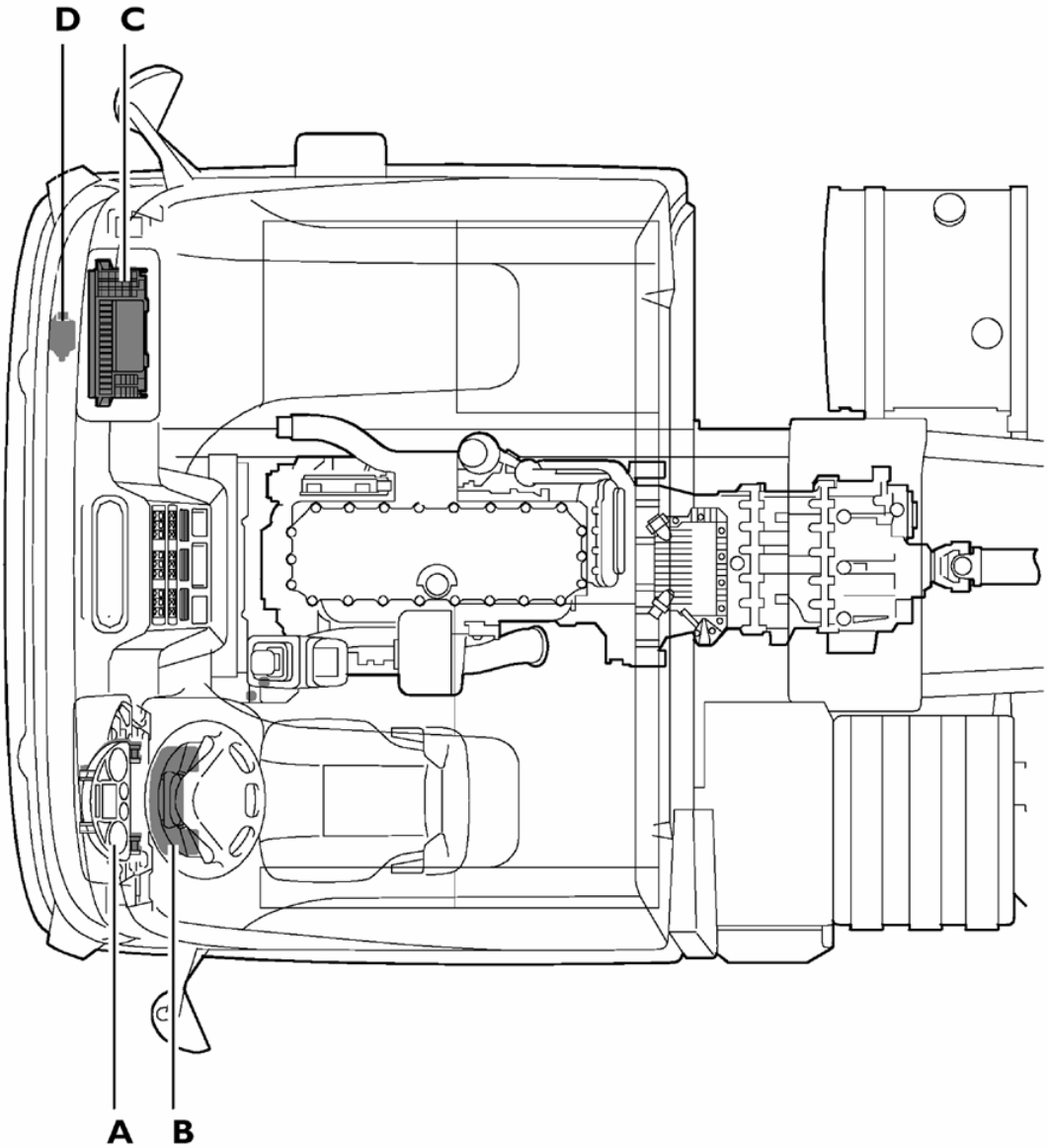

00505

A. Conjunto de Instrumentos
B. S.W.I.
C. Computador da Carroceria
D. DMI
E. Rádio

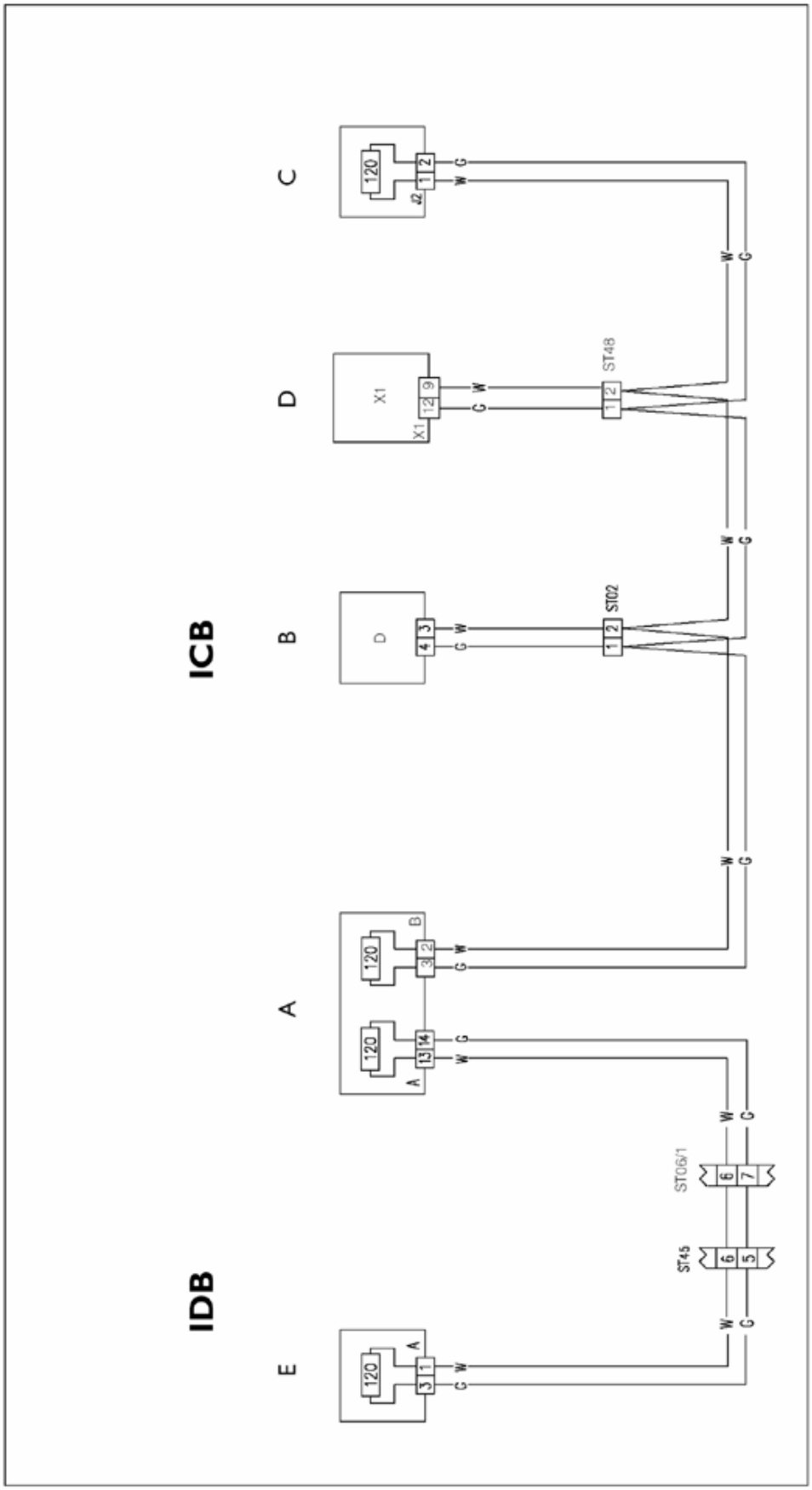
ICB
IDB
A
B
C
D
E
120
X1
D
ST48
ST02
ST06/1
ST45
W
G

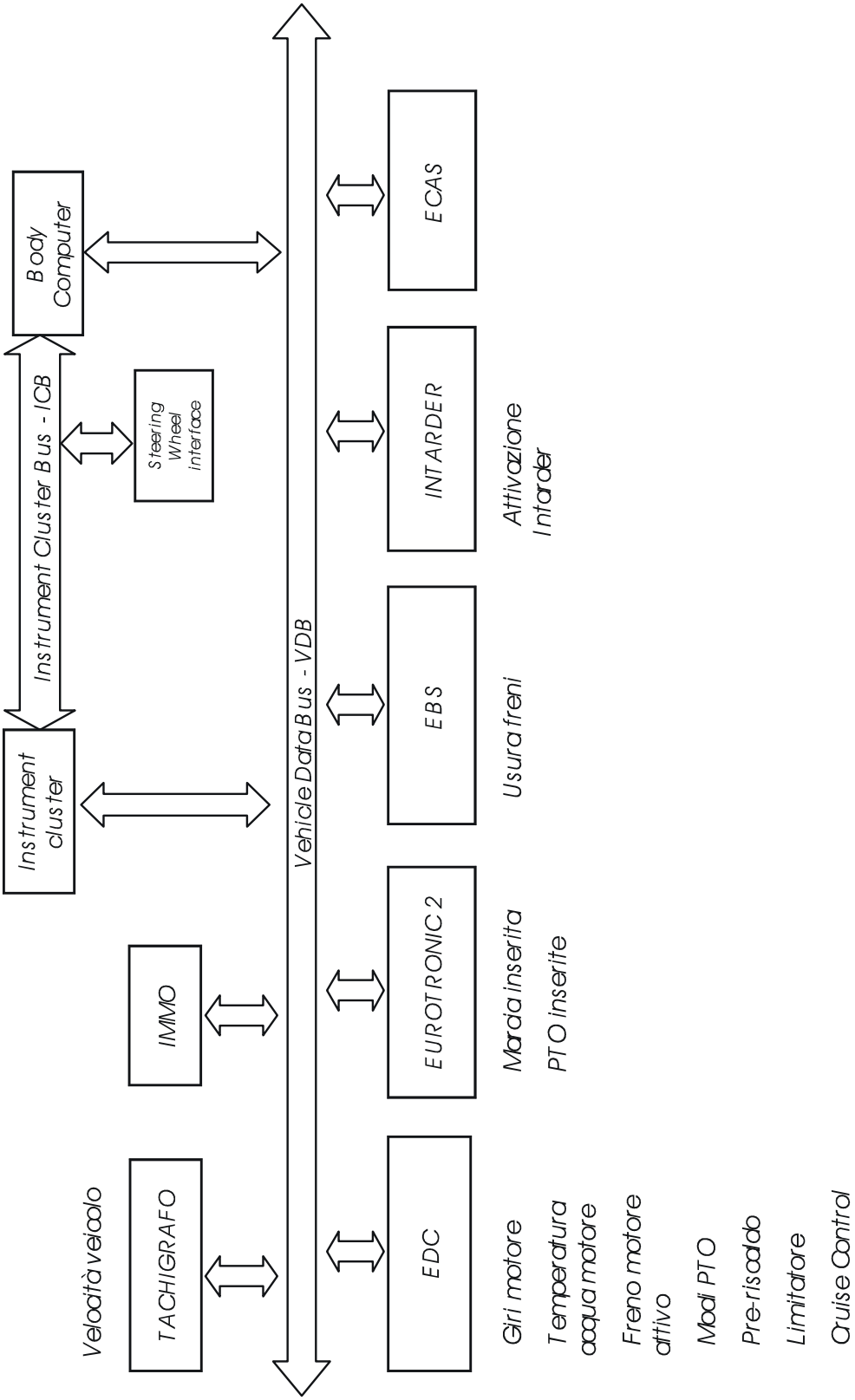
Body Computer
Instrument Cluster Bus - ICB
Steering Wheel interface
Instrument cluster
Vehicle Data Bus - VDB
ECAS
INTARDER
EBS
EUROTRONIC 2
EDC
IMMO
TACHIGRAFO
Attivazione Intarder
Usura freni
Marcia inserita
PTO inserite
Velocità veicolo
Giri motore
Temperatura acqua motore
Freno motore attivo
Modi PTO
Pre-risaldo
Limitatore
Cruise Control

Fluxo das mensagens lidas pelo VDB

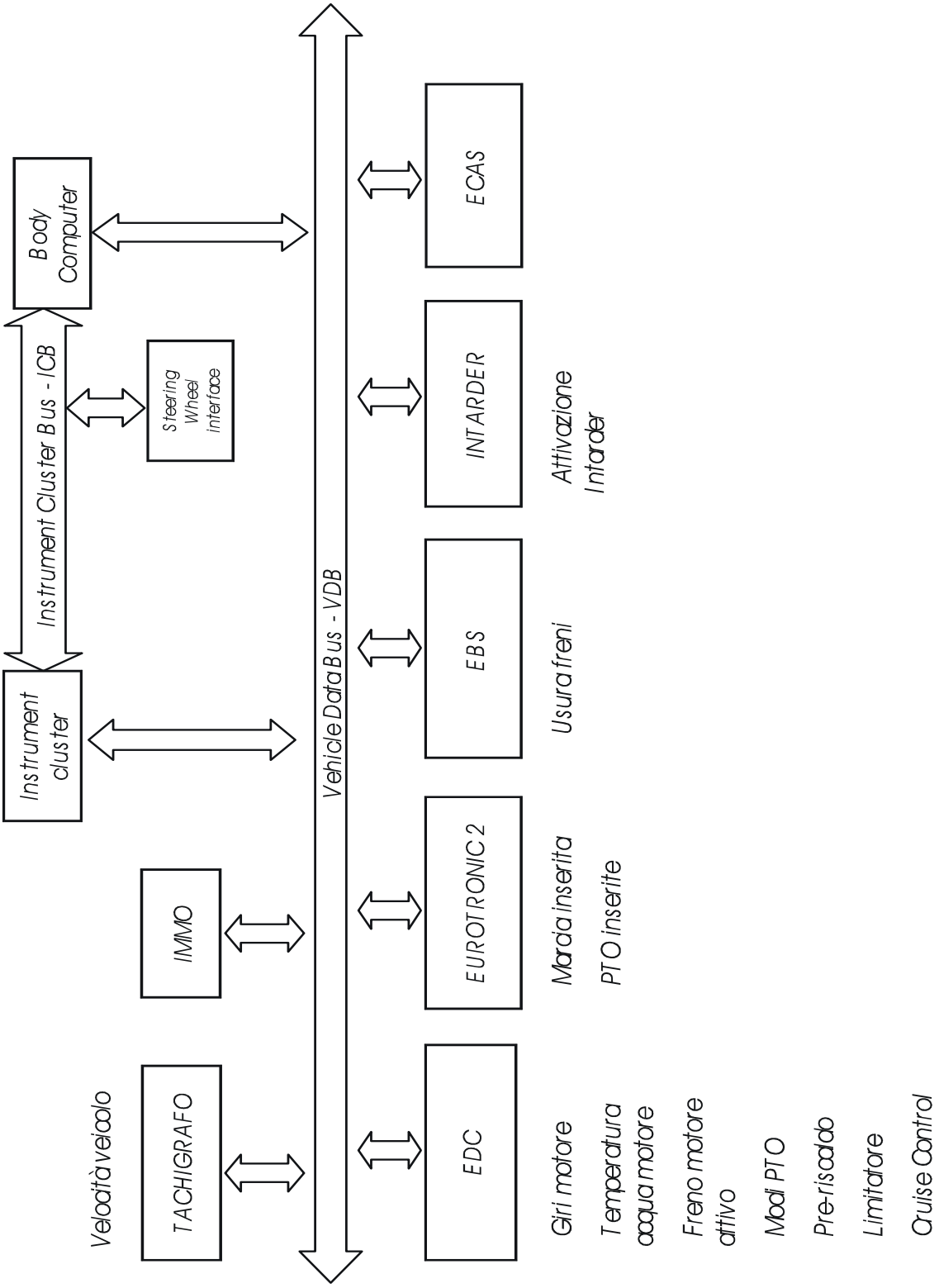

Fluxo das mensagens lidas pelo ICB

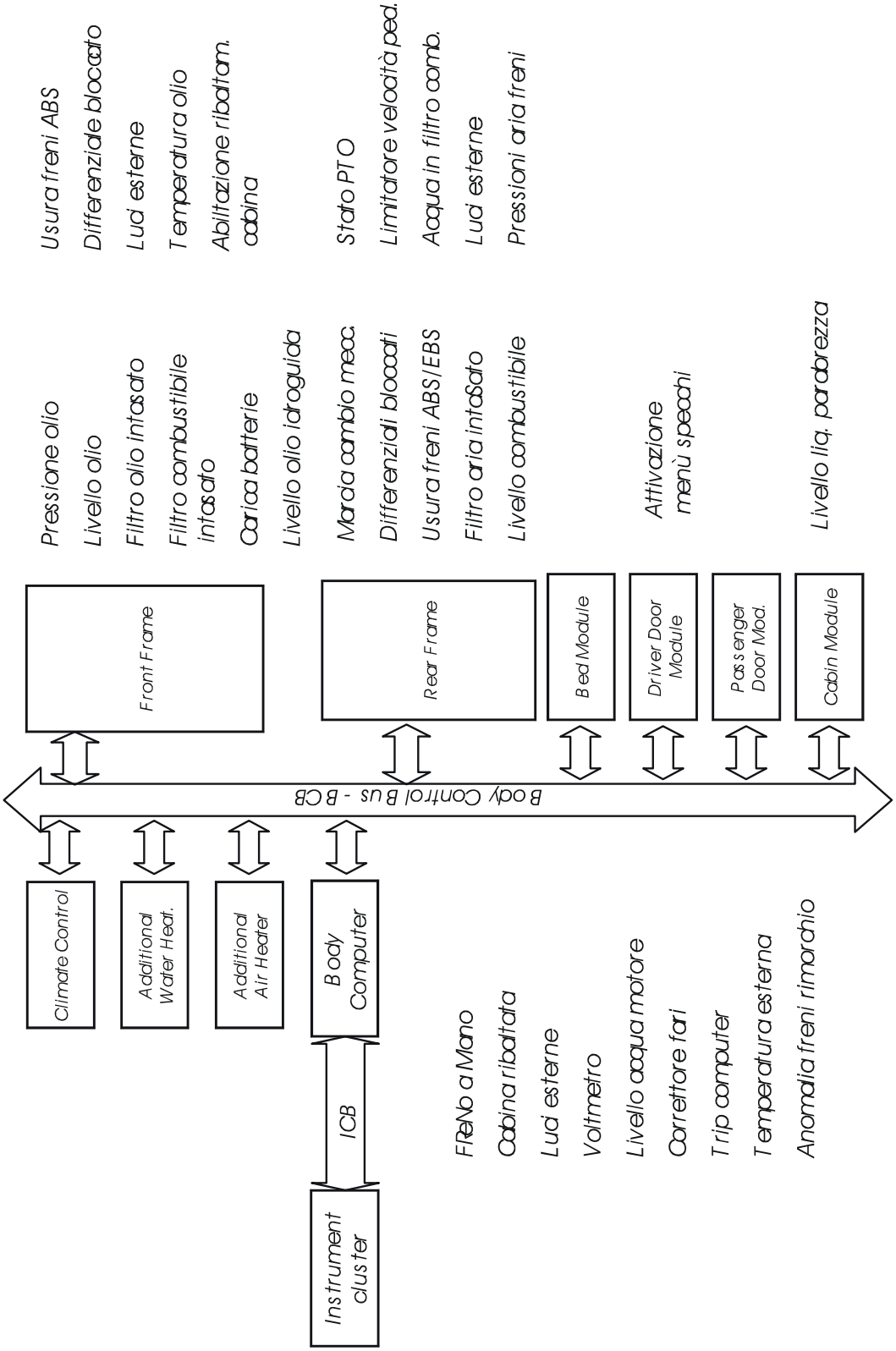

004907t

Fluxo de mensagens e avarias nas linhas CAN

As mensagens transmitidas pela linha CAN são destes tipos:

- mensagens para visualização
- mensagens para controle
- mensagens para diagnóstico

Exemplo de fluxo de mensagens de controle do ventilador do motor pela central eletrônica FFC.

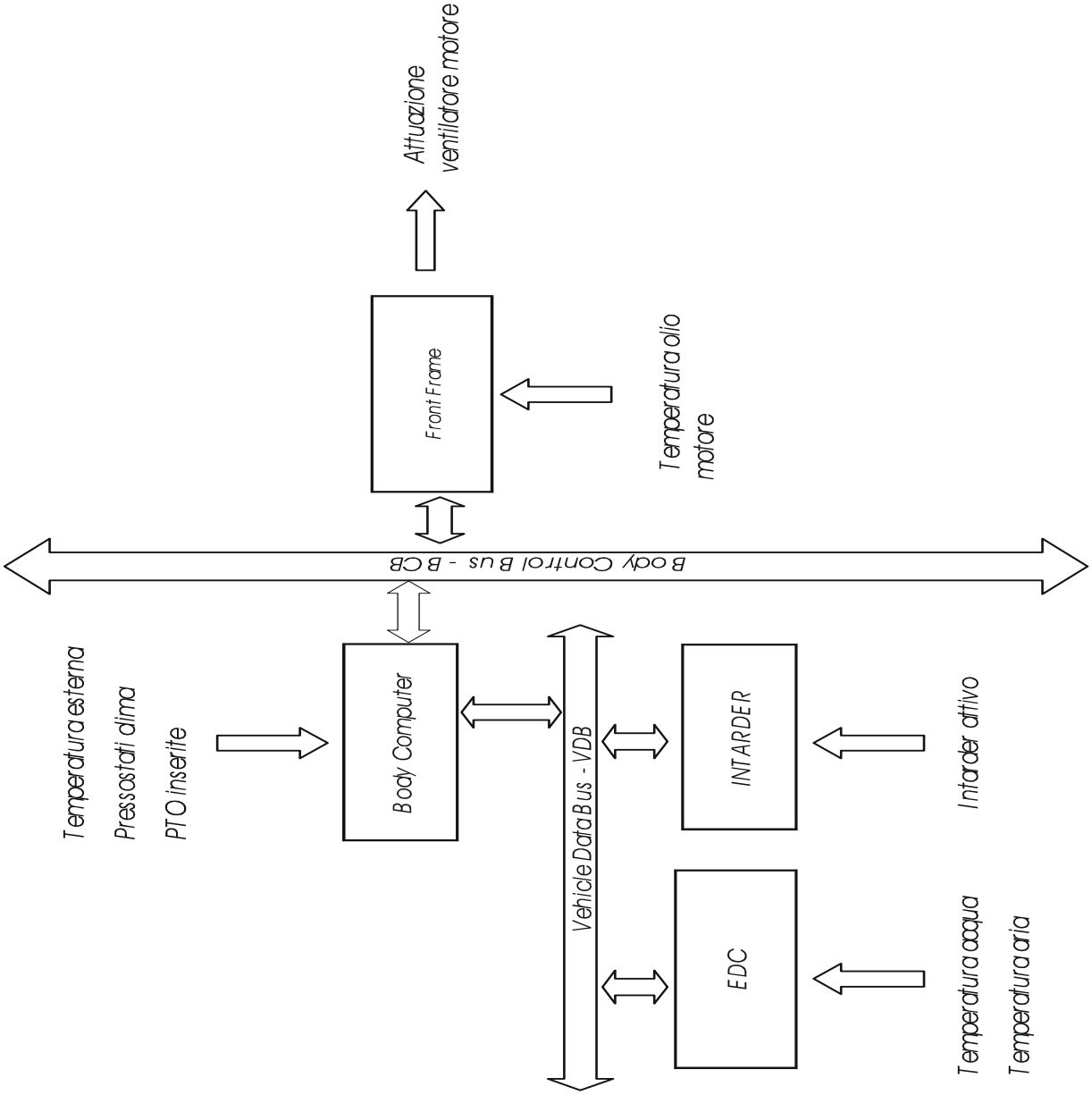

Neste caso, para o controle do ventilador do motor coloca-se à disposição da central eletrônica FFC as seguintes informações:

- temperatura da água do motor (do EDC através do BC)
- temperatura do ar no duto admissão (do EDC através do BC)
- temperatura do óleo do motor (do FFC)
- informação do Intarder ativo (do EDC através do BC)
- temperatura externa (do BC)
- informação da PTO ativa (do BC)
- informação dos pressostátos do climatizador ativos (do BC)

As mensagens de diagnóstico (DM1) são enviados por todas as centrais de comando ao Computador da Carroceria informando-o sobre seu estado de funcionamento. As diferentes mensagens DM1 são usadas pelo BC para visualizar no Conjunto de Instrumentos os eventuais erros e para comprovar que a central eletrônica, que tenha enviado o DM1, se comunica no BUS. O Computador da Carroceria efetua uma monitoração do BUS controlando a cada segundo a presença da mensagem DM1 de todas as centrais de comandos conectadas às linhas CAN. Em caso de ausência da mensagem, o BC gera no Conjunto de Instrumentos a informação que uma ou várias centrais de comando não se comunicam no BUS. Em caso de falta de comunicação no Conjunto de Instrumentos aparece a mensagem instantânea que contêm:

- Nome da ECU
- Erro FF
- A frase “ECU não se comunica”

Exemplo: EBS não se comunica com a FF

As outras centrais de comando em comunicação com a central eletrônica AVARIADA podem gerar erros codificados com quatro grupos de caracteres identificáveis de acordo com tabelas específicas para cada sistema:

- DTC 2 caracteres Função com erro
- FMI 2 caracteres Tipo de erro
- OC 3 caracteres Número de vezes ocorridas
- ATC 1 caractere Erro presente

Quando falta a comunicação de uma ou algumas centrais de comando ou inclusive de todas, é necessário diagnosticar as avarias que podem ser:

- interrupção do cabo
- má conexão dos contatos
- curto-circuito da linha
- desconexão de ambas as duas resistências de fechamento
- transceptor de uma central eletrônica em curto-circuito

Para um diagnóstico eficaz é preciso:

- conhecer o tipo dos BUS
- conhecer o fluxo das informações
- saber analisar as informações de auto-diagnóstico interpretando as mensagens de erro no IC (ou no MODUS)
- porém sobretudo, não substituir, se não for necessário as ECU.

Função "LIMP HOME"
No caso de interrupção da linha CAN BCB se ativa um procedimento de emergência denominado "**LIMP HOME**" que garante as seguintes funções:

Computador da Carroceria
- Iluminação dos interruptores
- Iluminação dos instrumentos
- Saídas de +15 e +15A
- Limpador do pára-brisa 1ª velocidade (somente se não se comunica a linha CAN “ICB” o não funciona a SWI)
- Aquecimento do pára-brisa

FFC
- Lampejo dos faróis esquerdo e direito – Luzes de posição dianteiras
- Intermitentes dianteiras esquerda e direita
- Saída do comando do ventilador
- Saída +15

RFC
- Luzes de posição traseiras esquerda e direita.
- Intermitentes traseiras esquerda e direita (trator)
- Intermitentes traseiras esquerda e direita do reboque
- Saída +15
- Luzes da placa de matrícula
- Luzes de posição esquerda e direita (Lanterna S.M.)

PONTOS DE MASSA

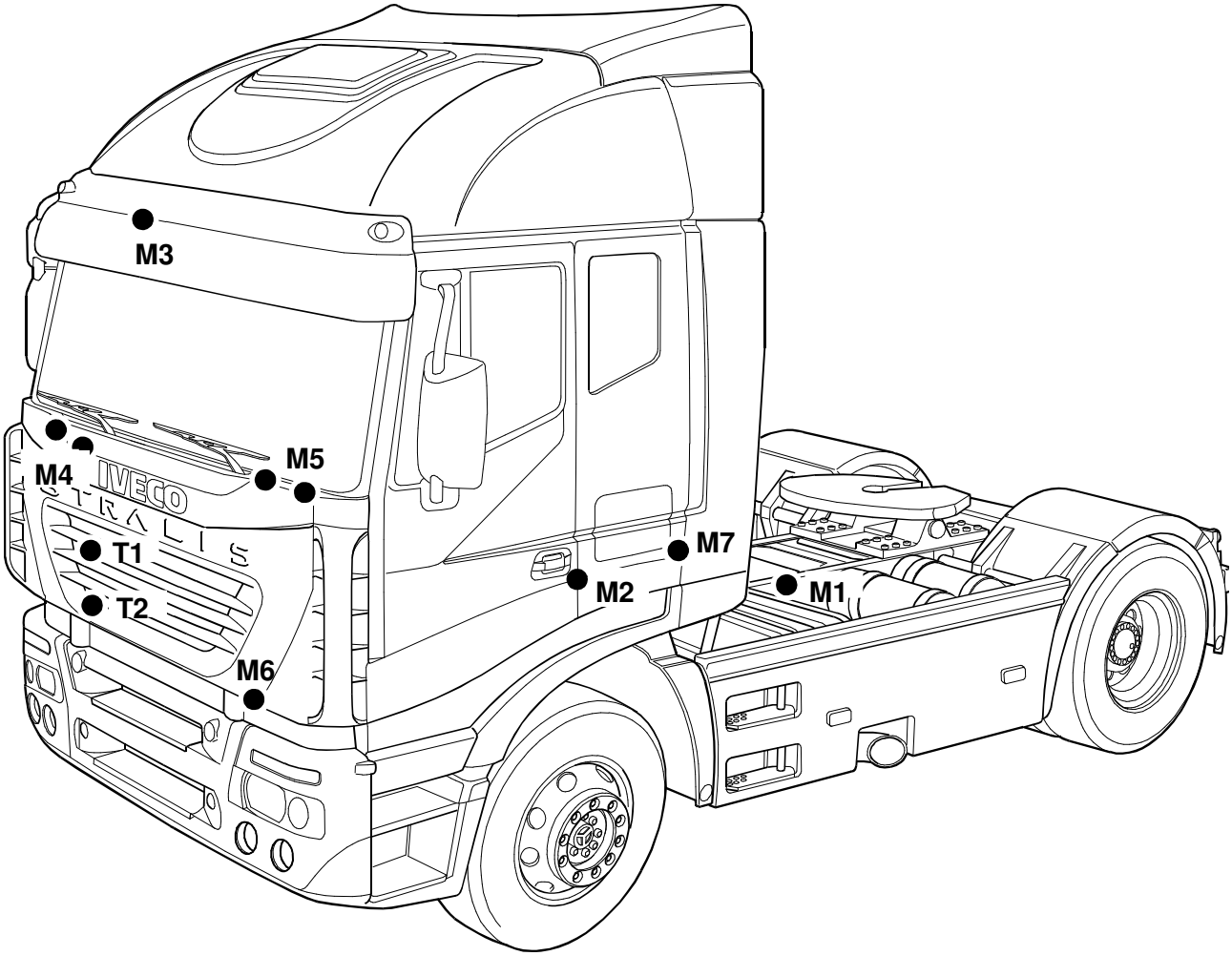

M1. Massa das baterias - **M2**. Massa do motor de partida - **M3**. Massa superior da cabine - **M4**. Massa interna direita da cabine - **M5**. Massa interna esquerda da cabine - **M6**. Massa da viga dianteira direita - **M7**. Massa do motor - **T1** / **T2**. Trança de equipotencialidade

TRANÇA DE EQUIPOTENCIALIDADE ELÉTRICA

Mesmo estando geralmente protegida da influência da corrente dos equipamento a bordo, o componente eletrônico permanece, entretanto, especialmente sensível aos problemas de compatibilidade eletromagnética.
Estes últimos, em síntese, podem ser de natureza diversa:

1. gerados pelo veículo
2. de origem externa

Para minimizar estes fenômenos adotou-se sobre os veículos uma trança flexível de cobre eletrolítico de dimensões apropriadas, idônea para reconduzir as principais estruturas do veículo (cabine-viga) ao estado equipotencial.
Deve-se comprovar, no caso de defeito de massa na cabine, que a trança esteja fixada corretamente tanto na viga como na cabine.

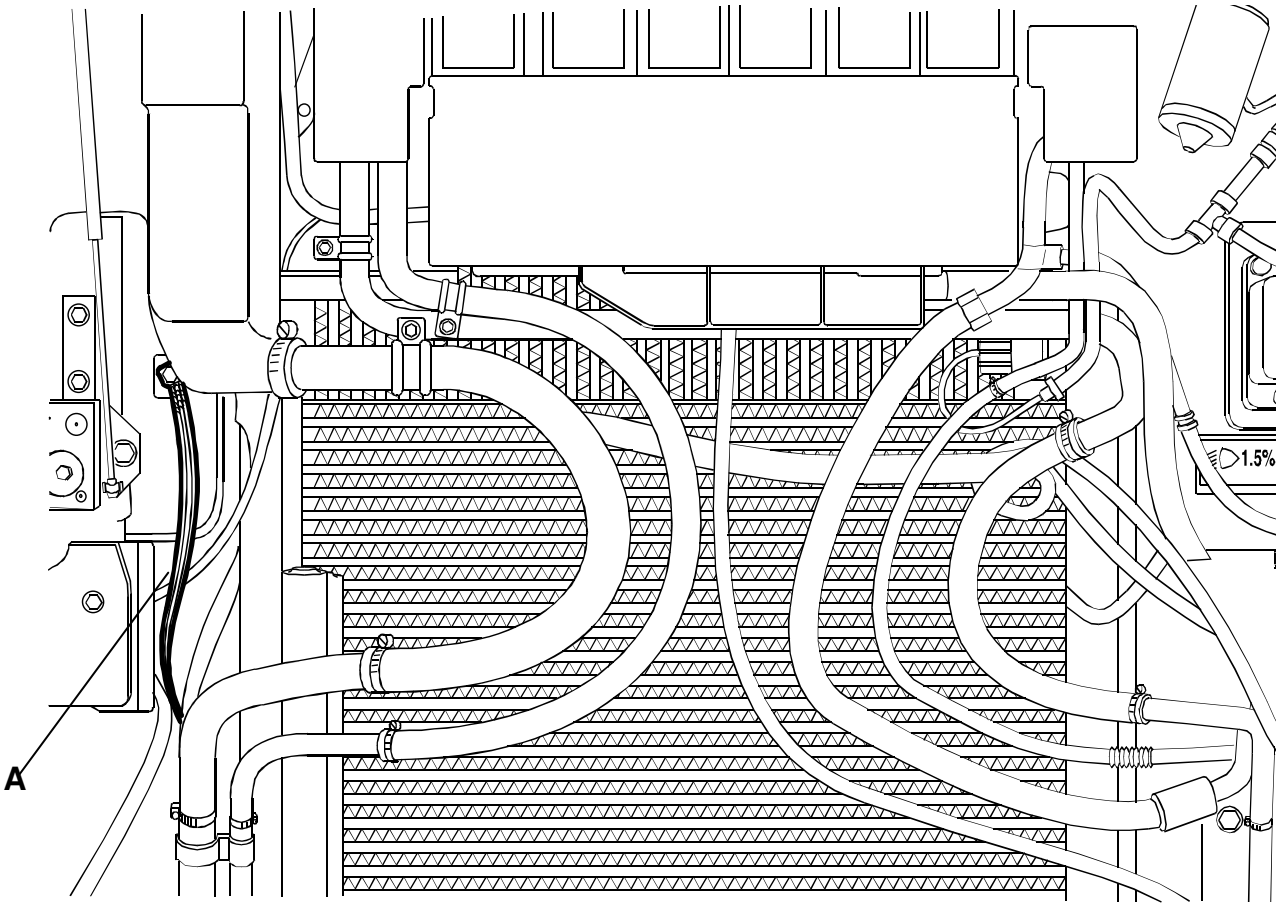

A. TRANÇA DE EQUIPOTENCIALIDADE

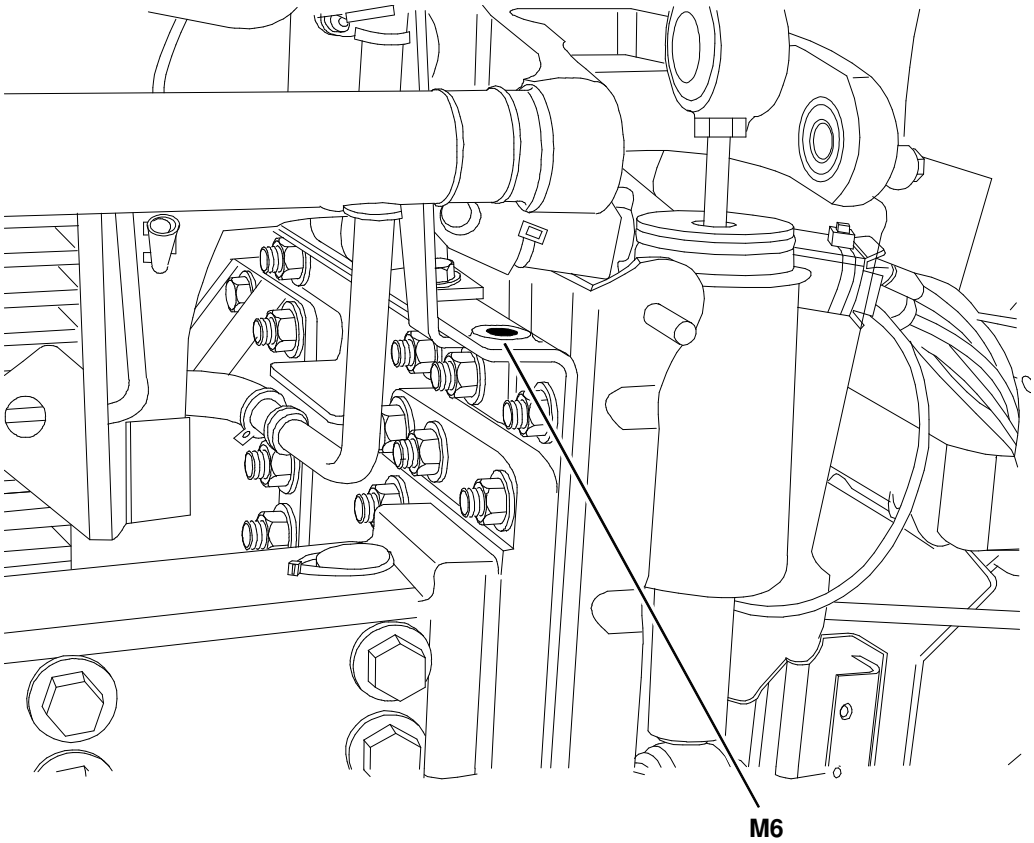

PONTO DE MASSA SOBRE A VIGA DIANTEIRA ESQUERDA

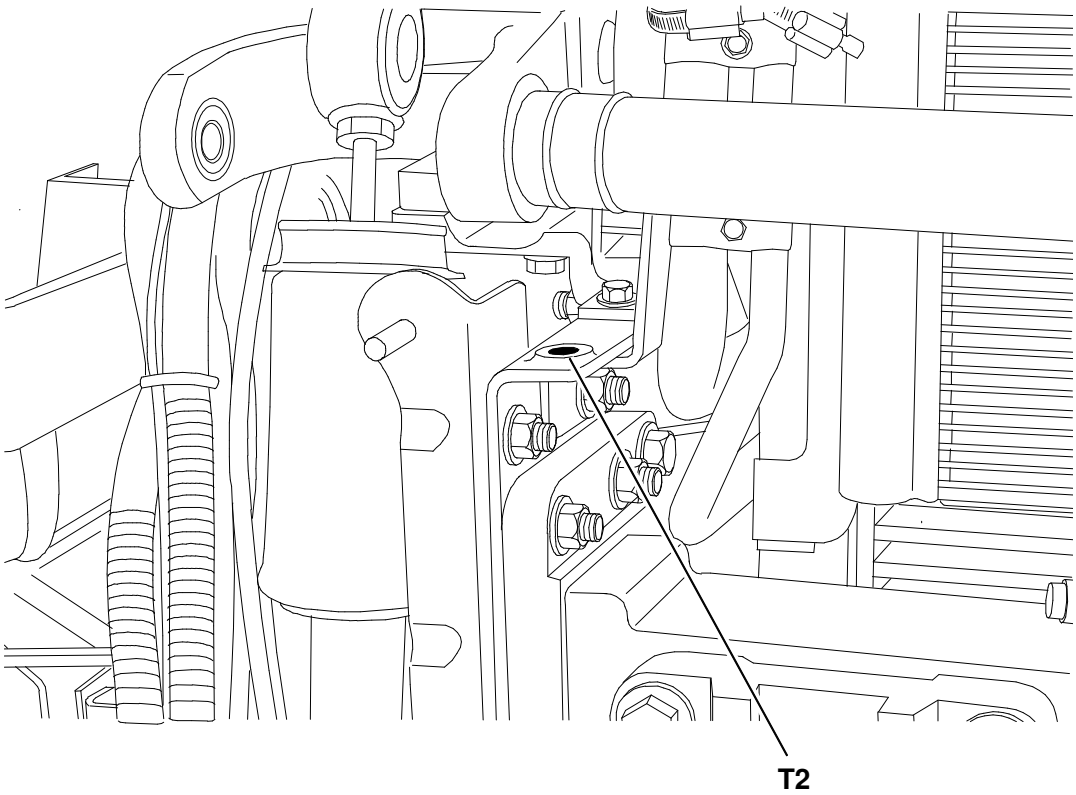

PONTO DE MASSA SOBRE A VIGA DIANTEIRA DIREITA

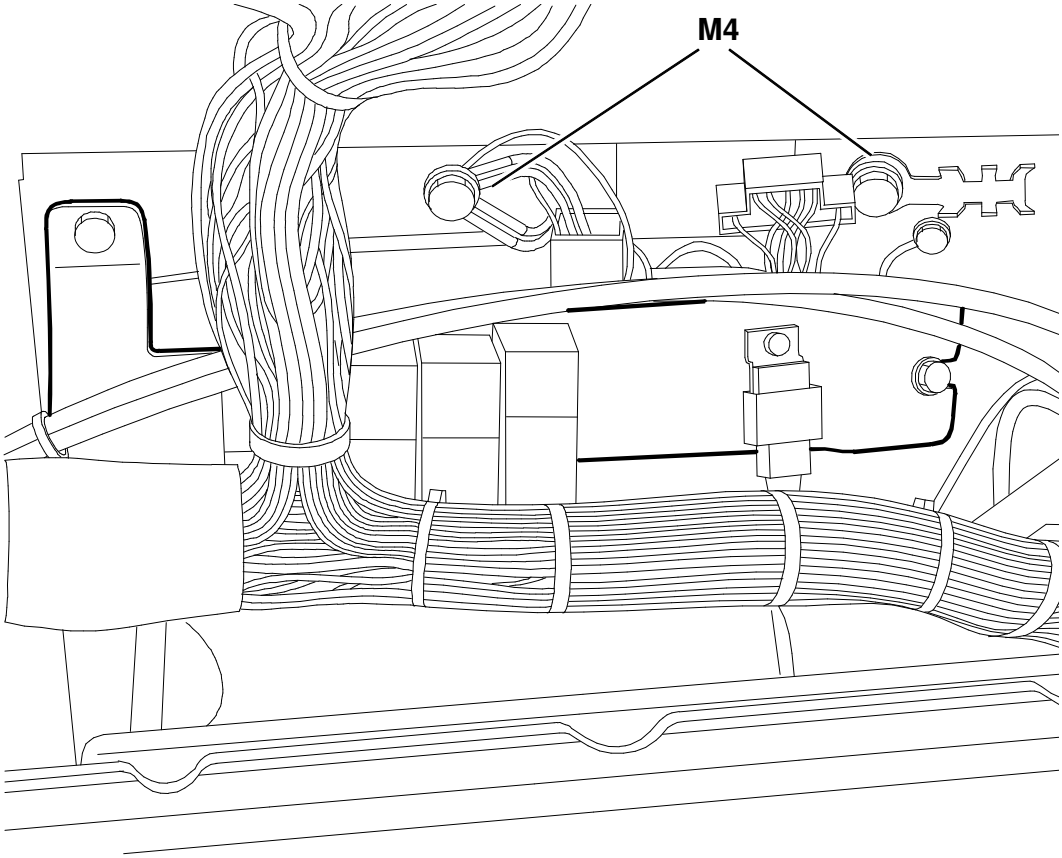

PONTOS DE MASSA ATRÁS DO COMPUTADOR DA CARROCERIA

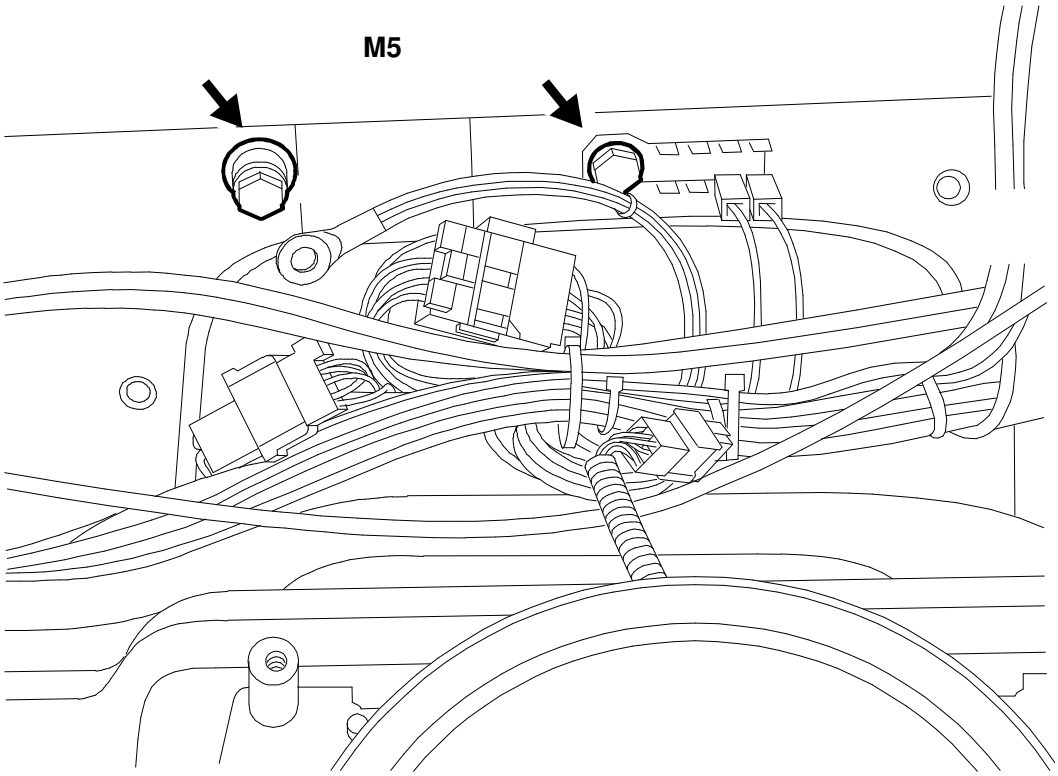

PONTOS DE MASSA ATRÁS DO CONJUNTO DE INSTRUMENTOS

REDE POSITIVA

A alimentação do sistema elétrico básico é assegurada por um gerador (alternador 28V - 60/90A) e por duas baterias de 12 V - 110 Ah (143 Ah - 170 Ah) conectadas em série.

Desconectador de baterias

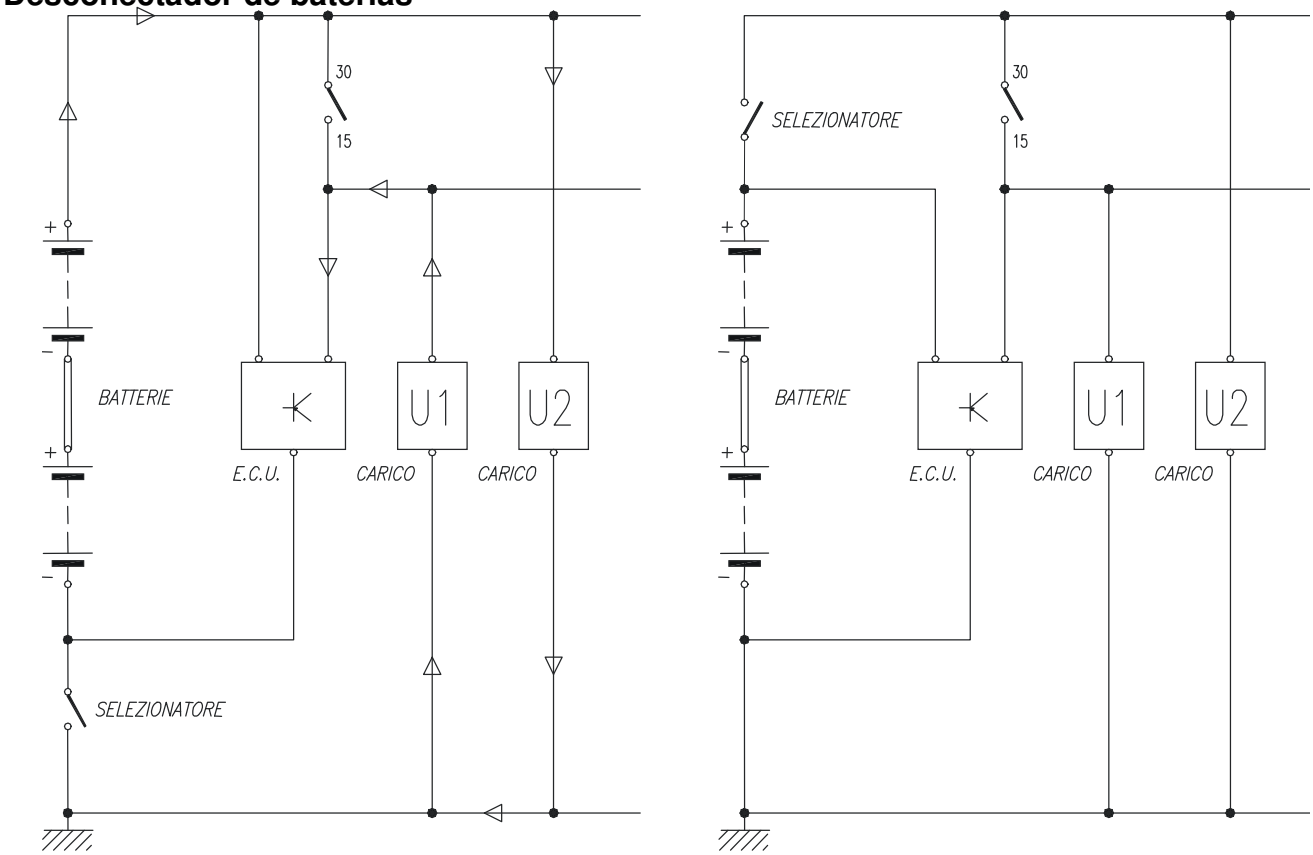

Na rede elétrica do veículo sempre está presente um interruptor (manual ou elétrico) denominado seccionador ou desconectador de baterias.
Sua função consiste em interromper a corrente que circula através do sistema, durante o estado de repouso do veículo. Nos modelos anteriores, o desconectador estava conectado ao pólo NEGATIVO das baterias para separá-lo da viga. No veículo STRALIS, dotado do sistema MULTIPLEX, este desconectador é inserido sobre o pólo positivo das baterias para eliminar a tensão no sistema. Esta solução foi adotada com sobre a precedente porque oferece um melhor isolamento elétrico das centrais de comando existentes.

FUSÍVEIS SUPLEMENTARES

Situados no lado esquerdo do veículo perto das baterias e do TGC. São acessados pelo lado interno do compartimento de fusíveis fazendo alavanca sobre as duas molas presentes na tampa (A).

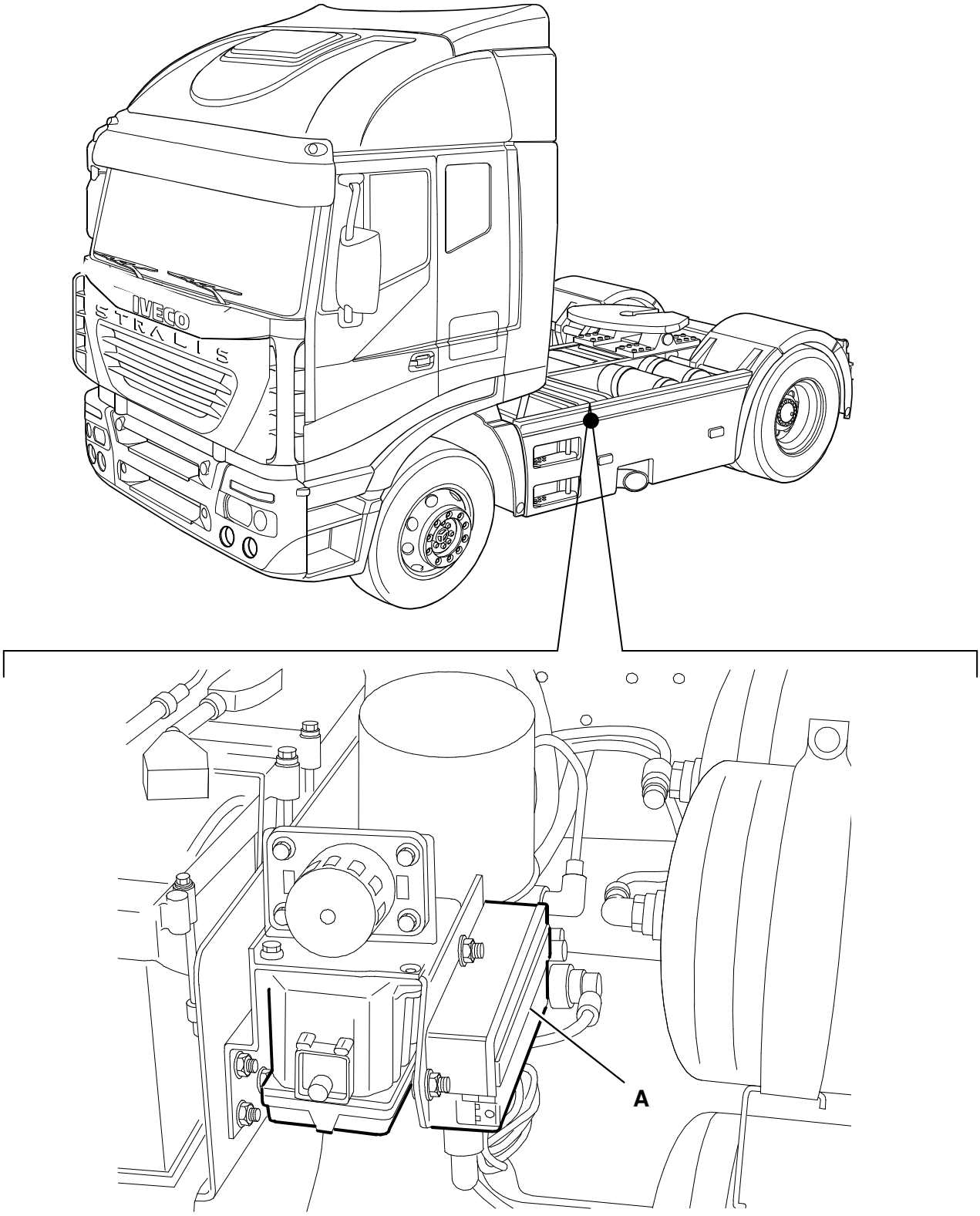

A. Porta-fusíveis suplementares

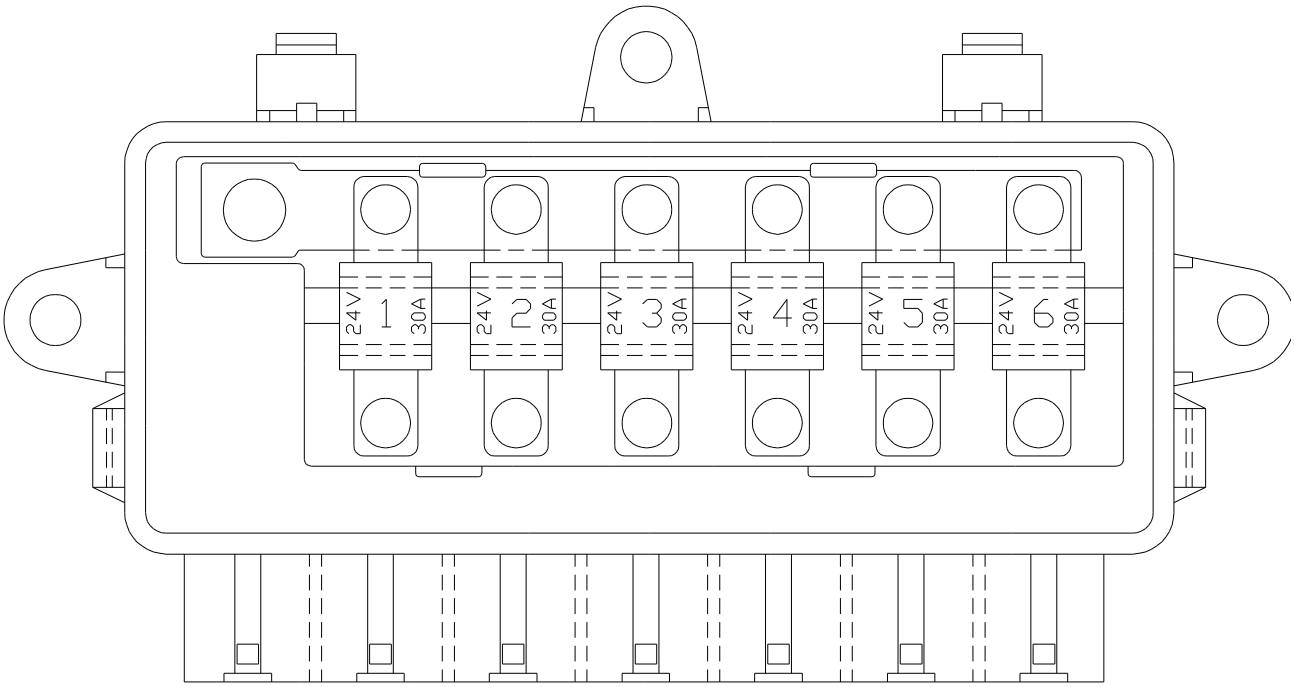

Ref.	Função	Capacidade em A
1	R.F.C. (alimentação das luzes traseiras direitas)	**30**
2	R.F.C. (alimentação das luzes traseiras esquerdas)	**30**
3	F.F.C. (alimentação das luzes dianteiras direitas)	**30**
4	F.F.C. (alimentação das luzes dianteiras esquerdas)	**30**
5	Tomada de corrente – ABS	**30**
6	-	**30**

Fusível aéreo suplementar

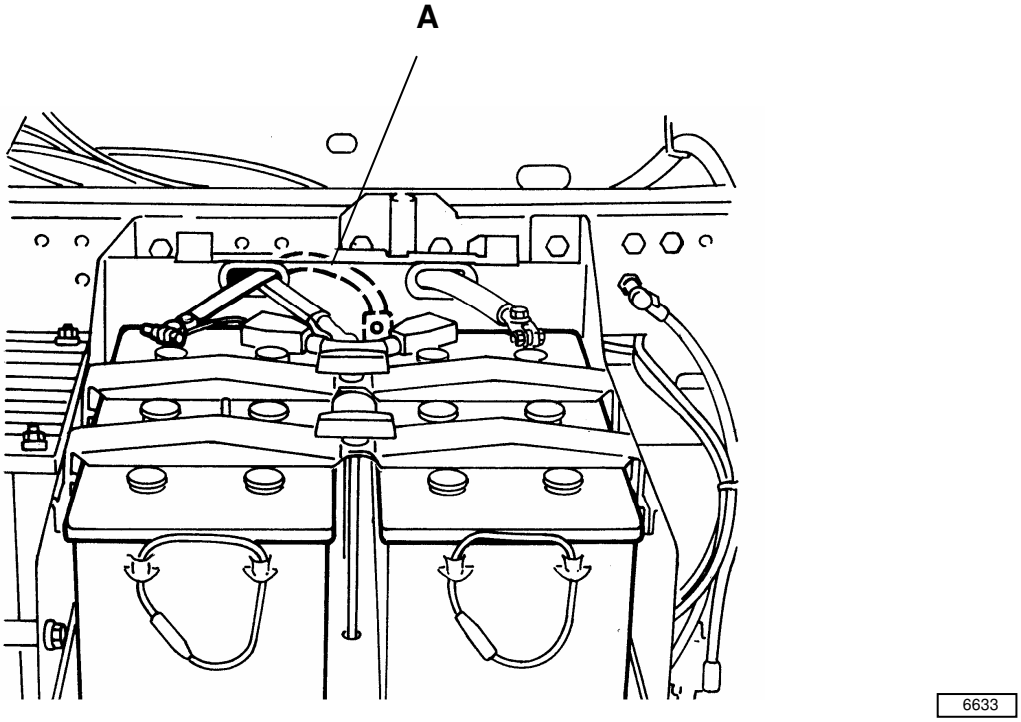

A. Porta-fusível (20A)

Próximo às baterias existe um porta-fusível, em cujo interior existe um fusível de 20 A. Este fusível, no caso de desconectador manual de baterias, alimenta os seguintes pontos::

- Porta-fusível 70601/C
- Conjunto de Instrumentos (B20)
- Tacógrafo (A1)

Este fusível não existe com o equipamento ADR.

PLACA PORTA-FUSÍVEIS / RELÉS

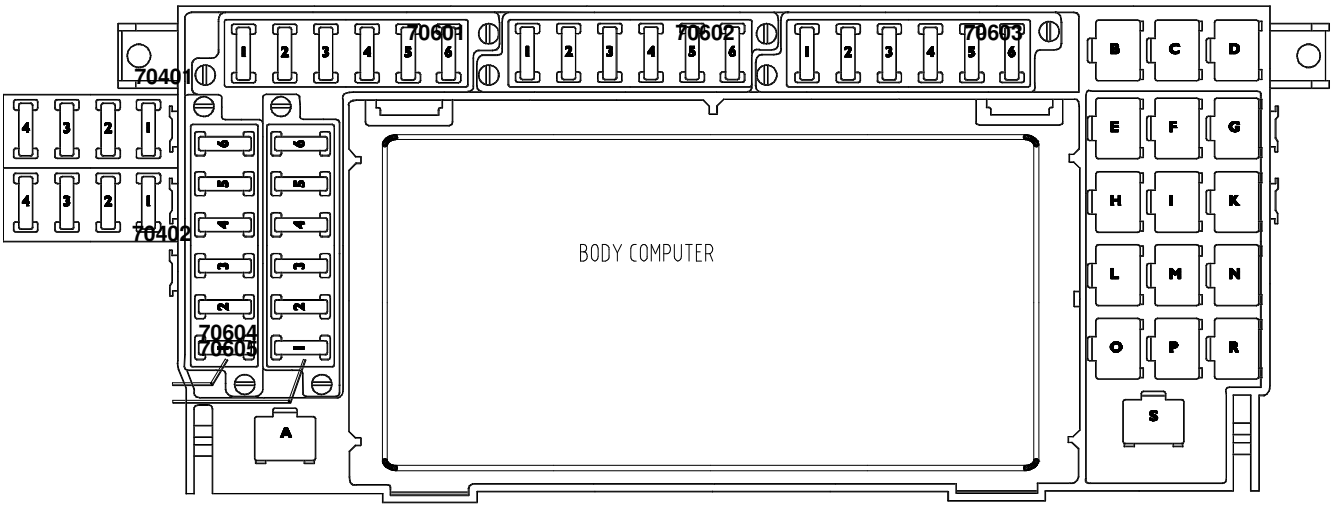

Porta-fusíveis de cor negra (70601)		Capacidade (A)
Posição		
1	Borne 15 para o ar condicionado / pré-filtro aquecido	5
2	Geladeira	10
3	Tacógrafo	3
4	SWI	3
5	Acendedor - redutor de tensão 24V/12V	20
6	Cabine aquecida / Ajuste dos faróis / Resistência do secador / Presença e água no filtro de combustível / Válvula elétrica de desligamento	5

Porta-fusíveis de cor vermelha (70602)		Capacidade
Posição		
1	- Eurotronic 2	10
2	- Eurotronic 2	10
3	- Iluminação interna – VDI	5
4	- ABS	5
-	- ABS - D BASIC	15
5	- ABS	5
6	- ABS - D BASIC	15

Porta-fusíveis de cor natural (70603)		Capacidade
Posição		
1	- Módulo da Porta do Motorista	20
2	- Módulo da Porta do Passageiro	20
3	- Tacômetro – IC – Imobilizador	15
4	- EDC	20
5	- Computador da Carroceria	25
6	- Computador da Carroceria	25

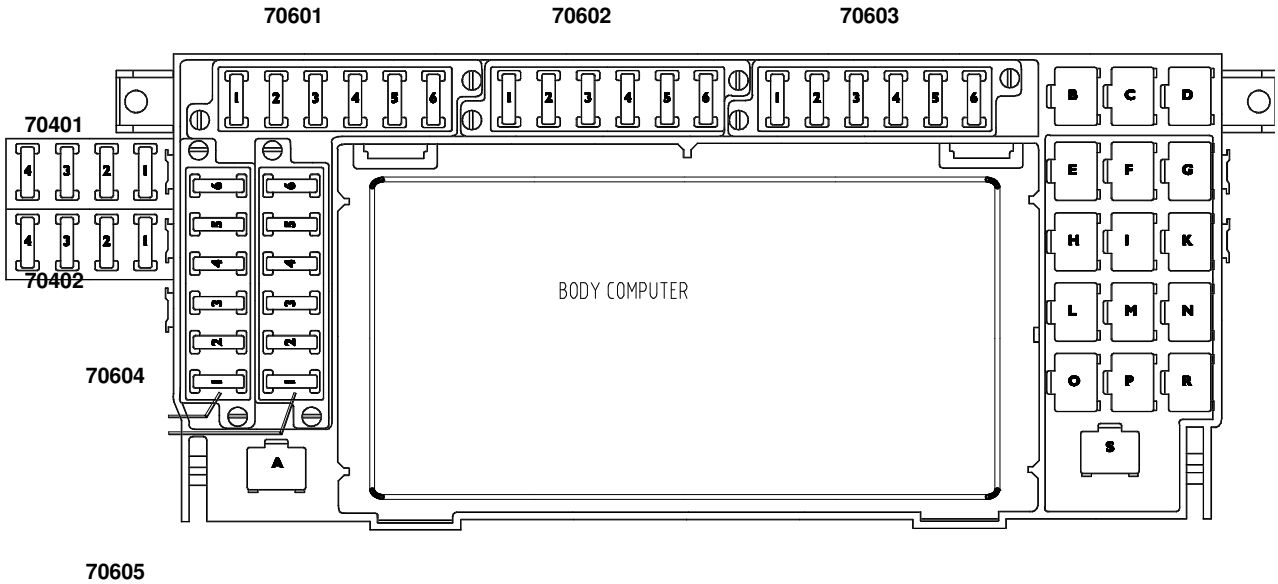

Porta-fusíveis de cor negra (70604)		Capacidade (A)
Posição		
1	- Sistema de climatização	15
2	- Sistema de climatização	15
3	- Sistema de climatização	5
4	- Aquecimento suplementar	15
5	- Aquecimento suplementar	5
6	- CM (Módulo da Cabine)	20

Porta-fusíveis de cor natural (70605)		Capacidade (A)
Posição		
1	- EDC	10
2	- Nivelamento do veículo	5
3	- Regulagem do nível da viga	7,5
4	- Redutor de Rotações do Motor com CAN	10
5	- Redutor de Rotações do Motor com CAN	10
6	- Banco aquecido / Lubrificação centralizada	7,5

Porta-fusíveis de cor negra (70401)		Capacidade (A)
Posição		
1		25
2		5
3	- Equipamentos	7,5
4	- 12V Iluminação interna	5

Porta-fusíveis de cor negra (70402)		Capacidade (A)
Posição		
1		30
2		30
3	- Pré-filtro aquecido	20
4	- Alternador (15)	3

PLACA DE RELÉS

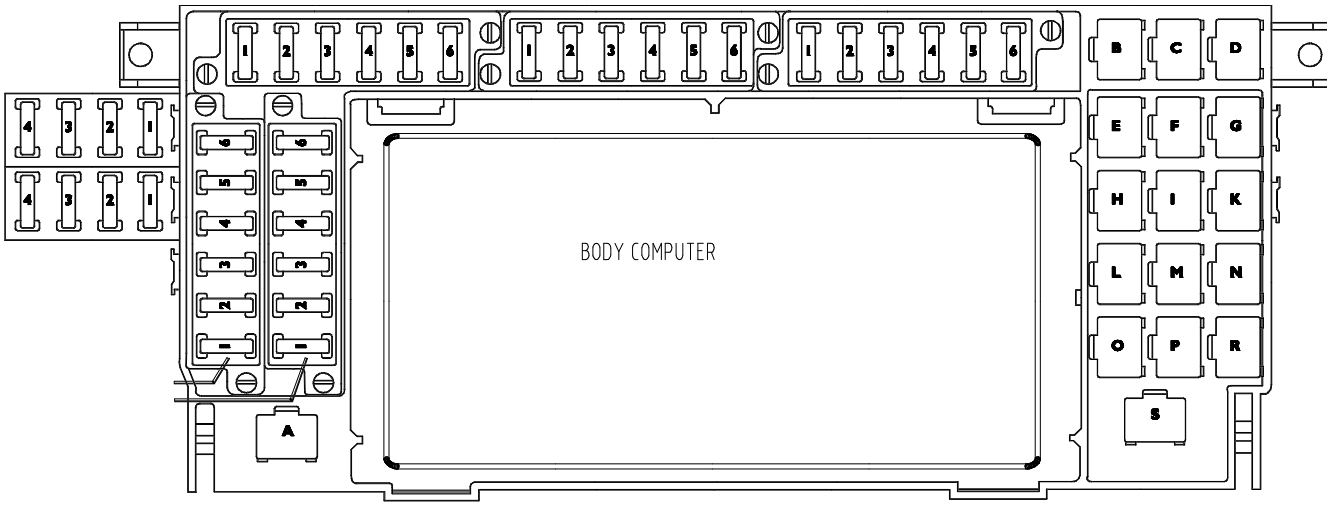

Ref.	Descrição	Código do componente
A	- Resistência para o EDC	61136
B		
C	- Tomada de força 2 Eurotronic II	25897
D	- Relé do climatizador manual	25545
E		
F	- Tomada de força 1 Eurotronic II	25898
G	- Relé do climatizador manual	25544
H		
I	- Relé da climatização manual	25874
K	- Relé da climatização manual	25310
	- Relé para o interruptor geral de corrente	25924B
M	- Relé da climatização manual	25322
N	- Relé da climatização manual	25332B
O		
P	- Relé da climatização manual	25327
R	- Relé da climatização manual	25332A
S	-	-
T		
U		

RELÉS SUPLEMENTARES

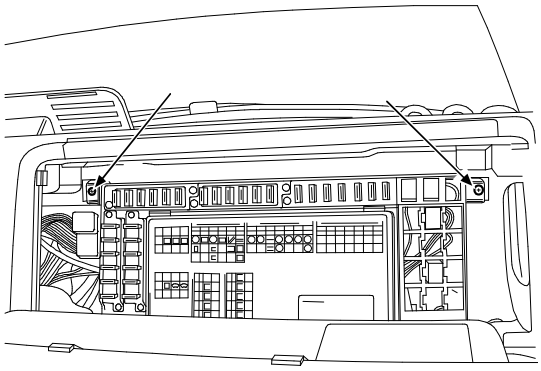

- Desparafusar os dois parafusos (**B**) de fixação do suporte, levantar tudo para frente tomando cuidado para não provocar a saída dos cabo de seu assento.

- Levantando o suporte do porta-fusíveis tudo para frente se obtêm acesso à placa do porta-relés (**C**).

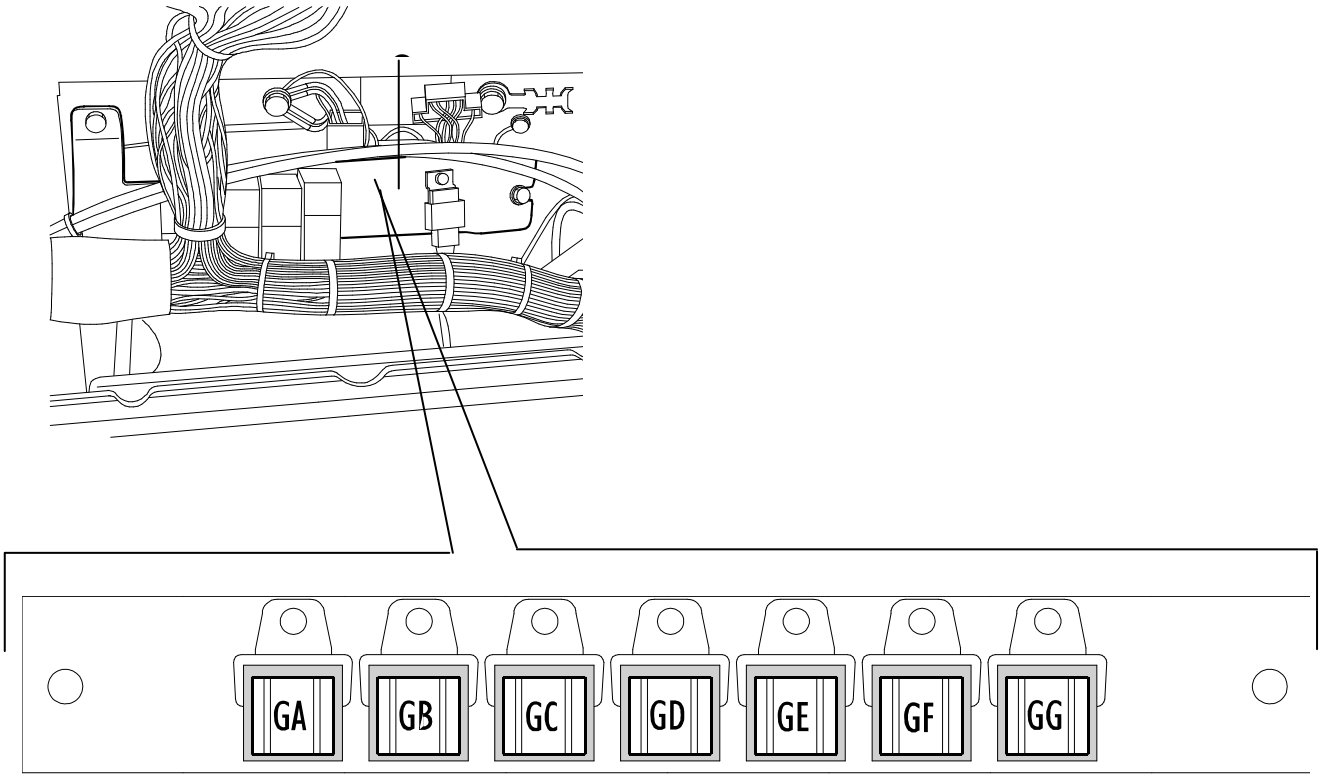

Ref.	Função	Código do componente
GB	Relé (borne 15) 50A	**25213**
GC	Relé de partida (50) 40A	**25200**
GD	Relé geral do EDC (main relé)	**25924**

PAINEL DO PORTA-INSTRUMENTOS

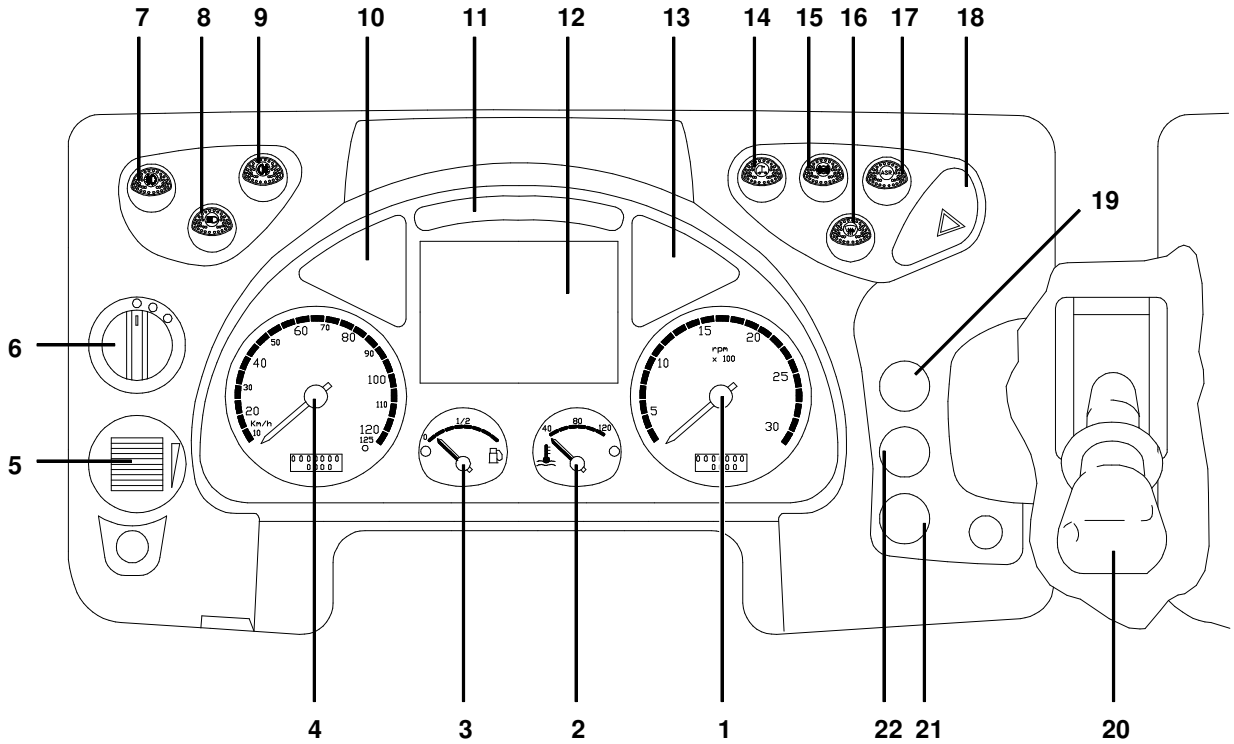

79492

REF.	DESCRIÇÃO
1	Contador de rotações
2	Indicador da temperatura do líquido de arrefecimento do motor
3	Indicador do nível do combustível
4	Visualizador para o tacógrafo
5	
6	Interruptor das luzes externas
7	Interruptor de inserção do farol de neblina
8	Interruptor de inserção dos faróis suplementares
9	Interruptor inserção do farol de neblina traseiro
10	Grupo de indicadores óticos
11	Grupo de indicadores óticos
12	Visualizador (visor)
13	Grupo de indicadores óticos
14	
15	Interruptor de inserção do ABS
16	
17	Interruptor de exclusão do ASR
18	Interruptor de inserção das luzes de emergência
19	-
20	Freio de estacionamento
21	-
22	-

COMANDOS SOBRE O PAINEL CENTRAL

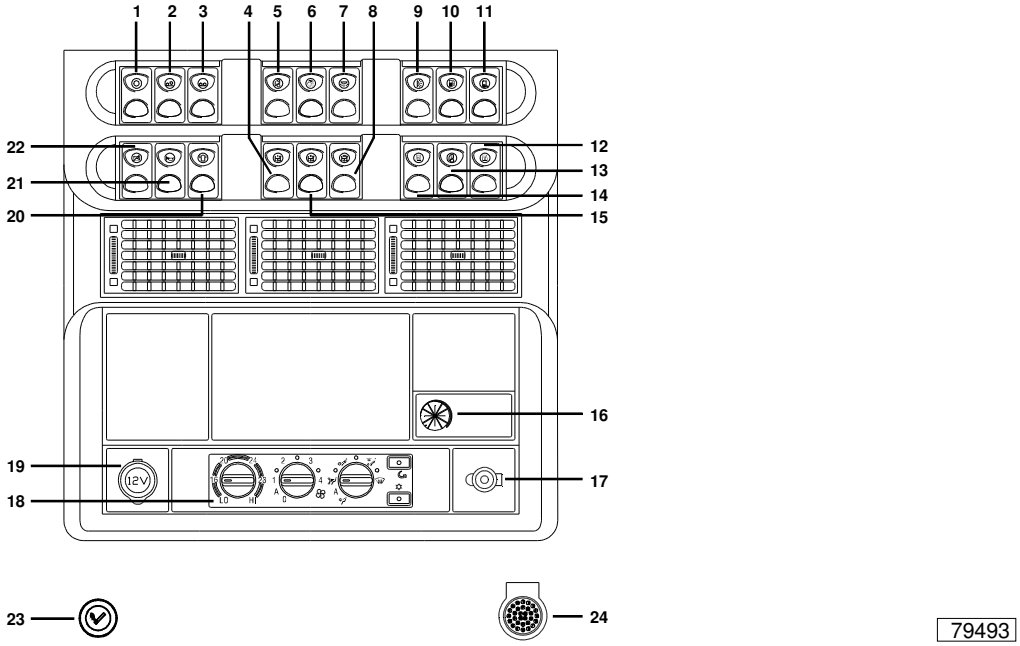

REF.	DESCRIÇÃO
1	Interruptor para a inserção do freio-motor com ABS
2	Botão para o levantamento/abaixamento do terceiro eixo (OPC)
3	Botão para a ajuda na partida (OPC)
4	Interruptor da tomada de força 1 (OPC)
5	Comando para o teto solar (OPC)
6	
7	Luzes da cabine no plafon central
8	Comando para a tomada de força
9	Comando para as luzes da cabine nos plafons laterais do teto
10	
11	Aquecimento dos espelhos retrovisores
12	
13	
14	
15	Tomada de força 2 (OPC)
16	
17	
18	Comandos de aquecimento / ar condicionado (OPC)
19	Tomada de corrente de 12V
20	Interruptor para os pilotos giratórios (OPC)
21	Buzinas pneumáticas
22	Telerruptor geral de corrente
23	Acendedor de cigarros
24	Tomada 30 pólos para o diagnóstico

COMANDOS SOBRE O VOLANTE

Sobre o volante estão presentes algumas teclas que permitem a seleção e o comando de certas funções.

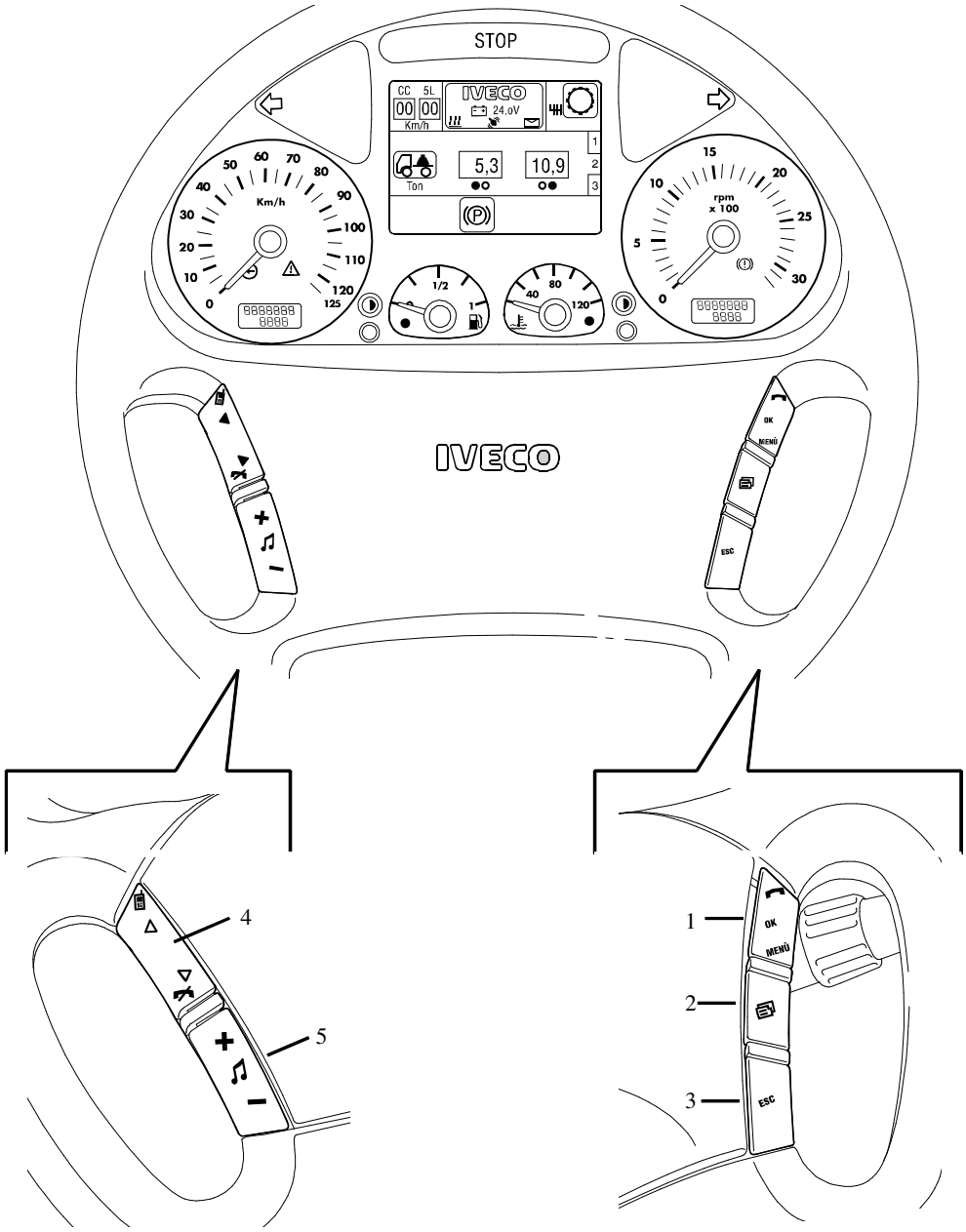

Lado esquerdo:
4. TECLA ⇑
   TECLA ⇓
5. TECLA +
   TECLA -

Lado direito:
1. TECLA DE MENU/OK
2. TECLA DE PÁGINA
3. TECLA DO ESCAPAMENTO

74202

REGULAGEM DOS ESPELHOS RETROVISORES E COMANDO DOS LEVANTADORES DE VIDROS (OPC)

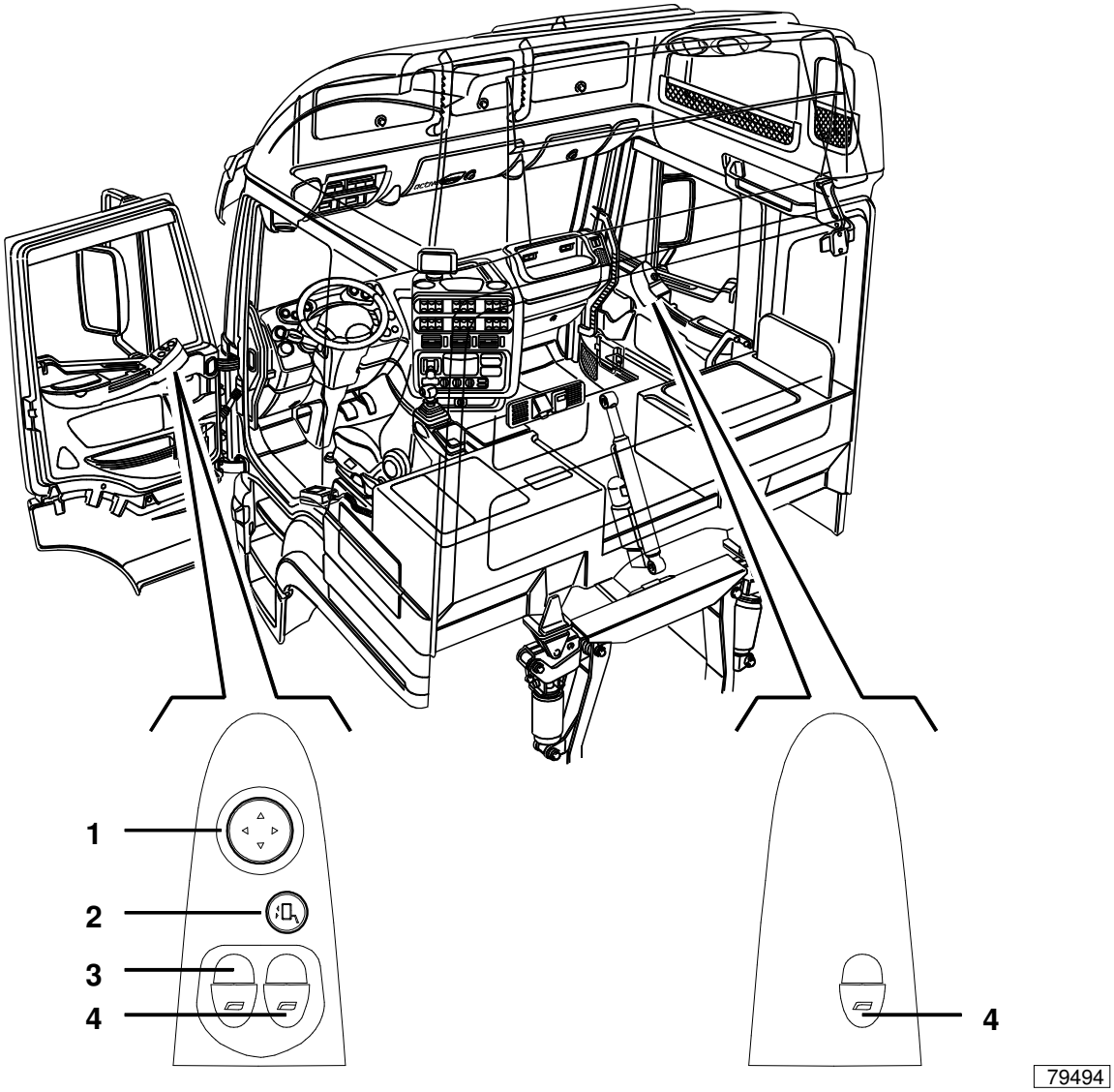

REF.	DESCRIÇÃO
1	Comando de orientação dos espelhos retrovisores
2	Comando do selecionador dos espelhos
3	Levantador do vidro esquerdo
4	Levantador do vidro direito

As funções: regulagem dos espelhos retrovisores e comando dos levantadores dos vidros são geridas pelas centrais de comando do DDM e PDM; conseqüentemente, estão presentes como opção.

PAINEL DE COMANDO SOBRE A PAREDE TRASEIRA (Alternativa ao MÓDULO DA CAMA)

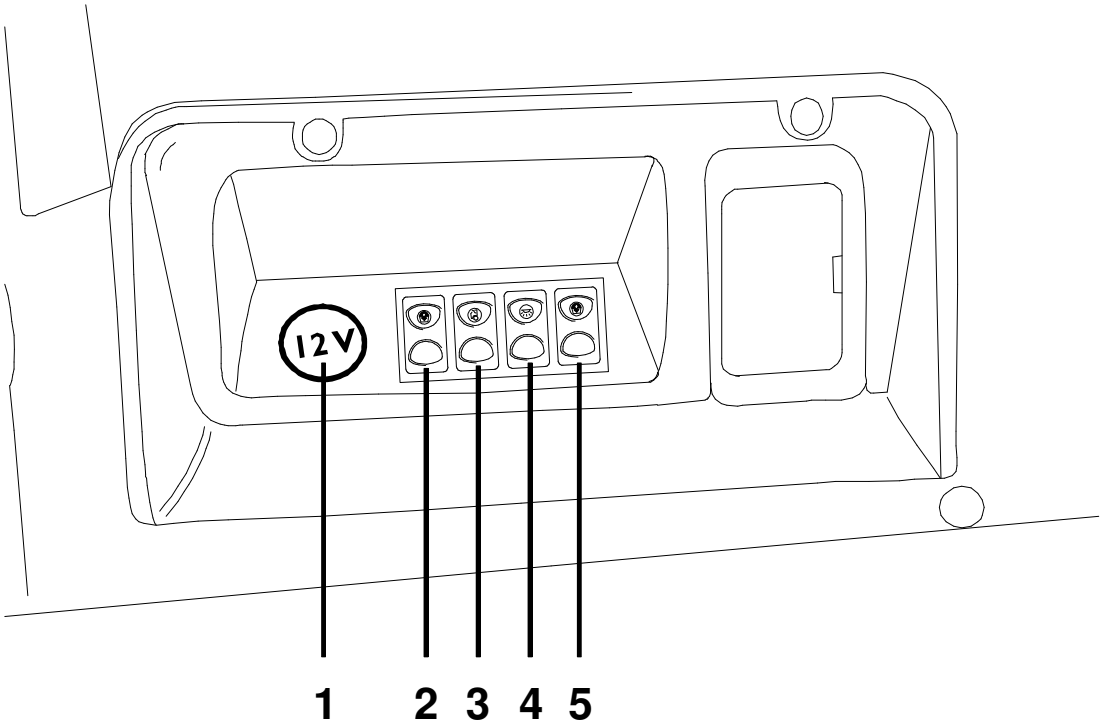

79495

REF.	DESCRIÇÃO
1	Tomada de corrente de 12V
2	Levantador do vidro esquerdo
3	Tramela elétrica (OPC)
4	Luzes da cabine no plafon central
5	Levantador do vidro direito

A central eletrônica do MÓDULO DA CAMA ou o PAINEL DE COMANDO sobre a parede traseira somente podem estar presentes no modelo AT (cabine larga).

TOMADA PARA DIAGNÓSTICO

PINAGEM 30 pólos			
Sistema	**Pino**	**Func.**	**Nº CABO**
EDC + IMOBILIZADOR	1	-	-
	2	K	2298
ABS/EBS+ECAS	3	-	-
	4	K	2299
INTARDER	5	-	
	6	K	2293
Central eletrônica do Multiplex (BC/FFC/RFC…)	7 8	- K	- 2295
Climatizador Aquecedor	9	-	-
	10	K	2296
Inserção de serviços	11	+15	8802
VDI	12	K	2262
Tacógrafo Conjunto de Instrumentos	13	-	-
	14	K	2994
	15	-	-
	16	-	-
EUROTRONIC	18 18	- K	2297 2297
EOL EUROTRONIC	19	-	7079
INTARDER	20	-	3397
CAN L *	21	-	-
	22	-	-
Sinal de fase do motor	23	Fase	5198
	24	-	-
Sinal de partida do motor	25	Modus	0900
	26	Modus	0000
Positivo	27	+ 30	7797
Revoluc. motor	**28**	**n**	**5584**
	29	-	-
Massa do veículo	30	31	0000

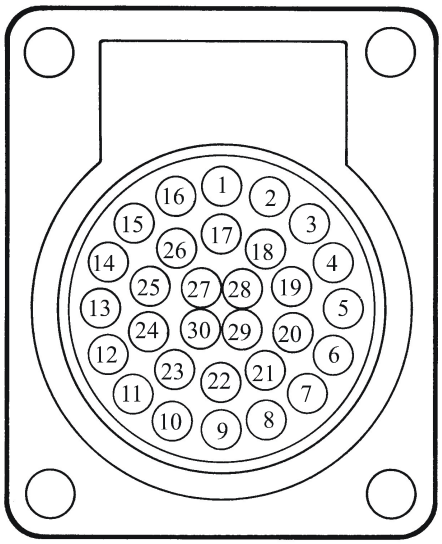

7366

VISTA DIANTEIRA

Sobre a parte inferior direita, sob o painel central, existe um conector para o diagnóstico com 30 pinos para o diagnóstico dos sistemas eletrônicos existentes no veículo.

Alternador BOSCH 28 V – 40 ÷ 90 A

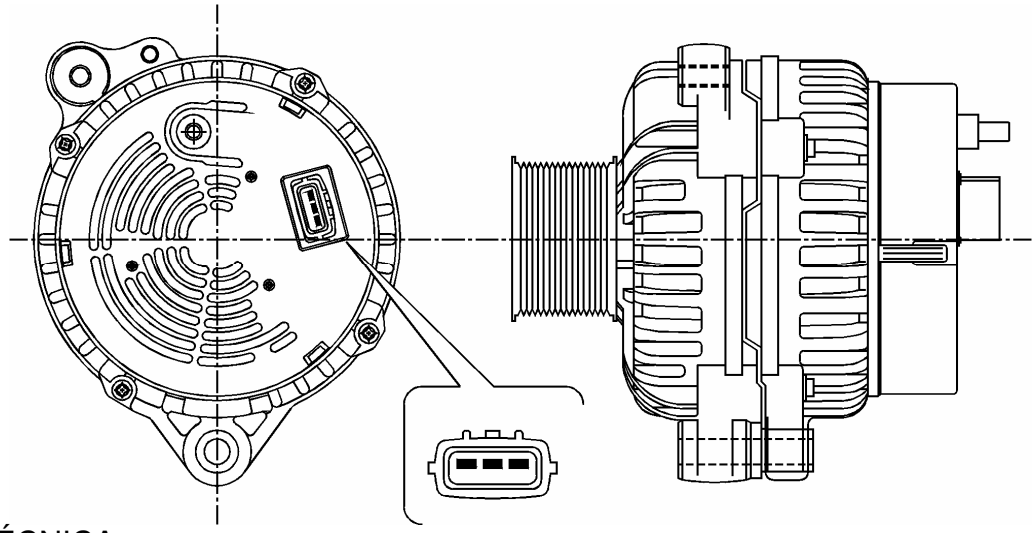

VISTA TÉCNICA

7998

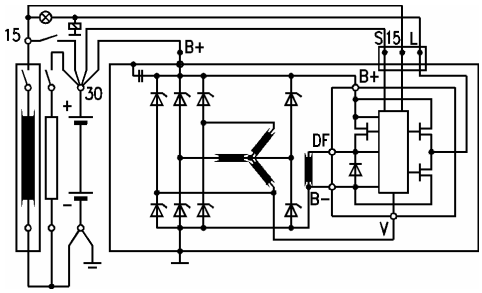

8003

ESQUEMA ELÉTRICO
A. ALTERNADOR **B.** REGULADOR DE TENSÃO

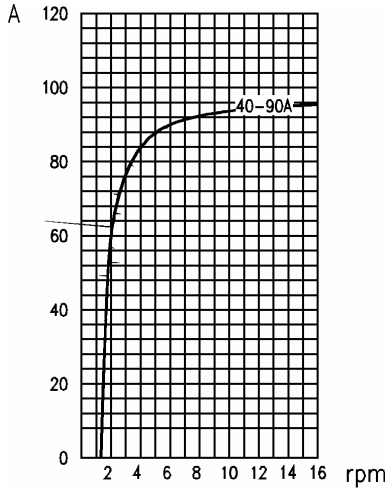

8002

CURVA DE FORNECIMENTO DE CORRENTE DO ALTERNADOR

Ref.		Função	Código da cor dos cabos
A	L	Ao borne J2 / B24 da central eletrônica do F.F.C.	7009
	15	Ao borne 87 do relé 25213 (através do fusível F6-70601)	8876
	S	Positivo (+30)	7777
B	B+	Positivo +30 da alimentação do alternador (borne S)	7777
		Positivo +30 ao motor de partida	7777
		Positivo +30	7777

Alternador Mitsubishi 28 V – 90 A

03000

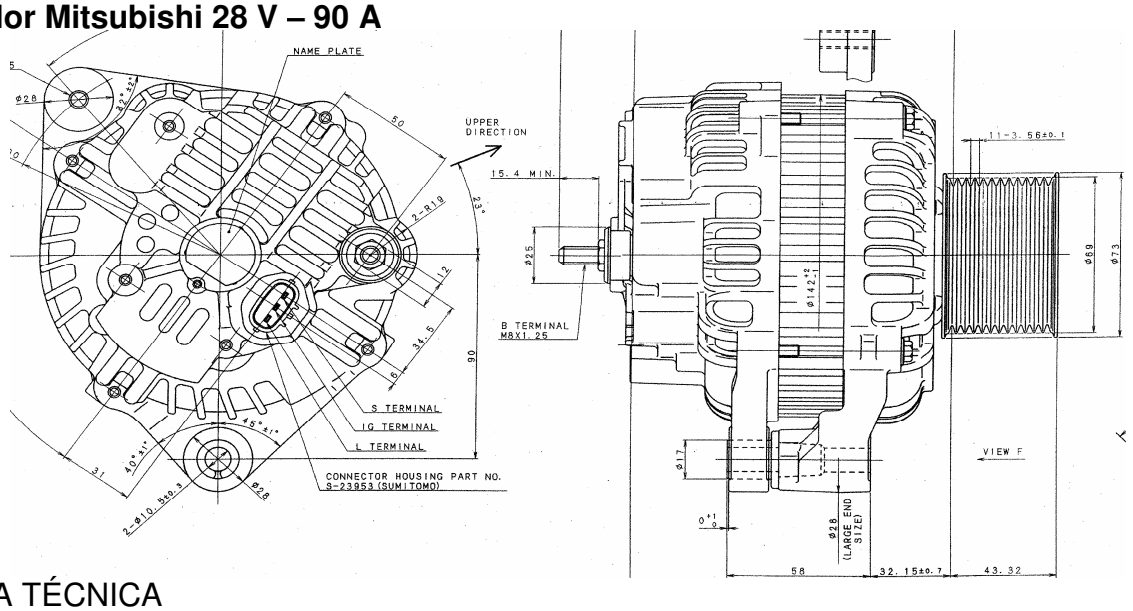

7998

VISTA TÉCNICA

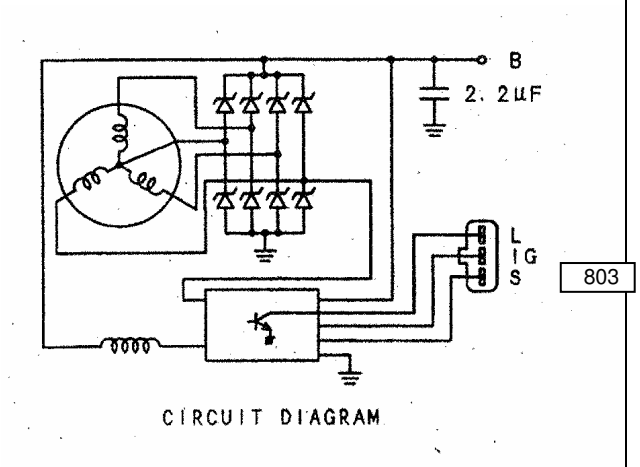

803

ESQUEMA ELÉTRICO

CURVA DE FORNECIMENTO DE CORRENTE DO ALTERNADOR

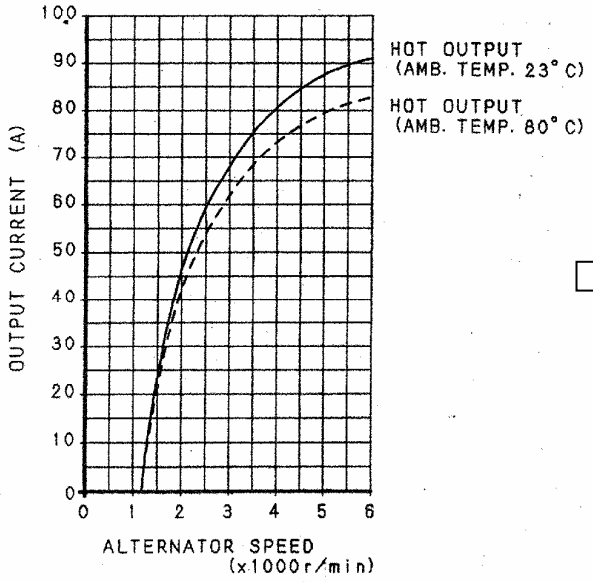

8002

Ref.		Função	Código da cor dos cabos
A	L	Ao borne J2 / B24 da central eletrônica do F.F.C.	7009
	15	Ao borne 87 do relé 25213 (através do fusível F6-70601)	8876
	S	Positivo (+30)	7777
B	B+	Positivo +30 da alimentação do alternador (borne S)	7777
		Positivo +30 ao motor de partida	7777
		Positivo +30	7777

Motor de partida "Nippodenso" 24V – 5.5 kW

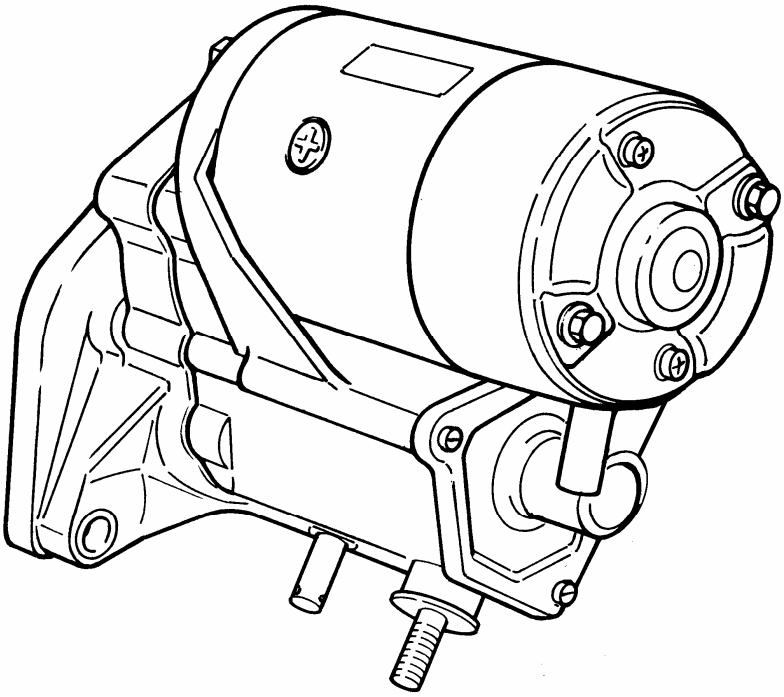

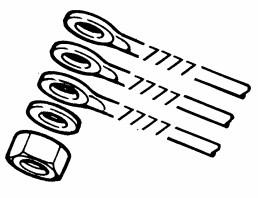

+ 30

VISTA EM PERSPECTIVA COM AS CONEXÕES ELÉTRICAS CORRESPONDENTES

Conector	Função	Código da cor dos cabos
+30	Positivo +30 para a alimentação do motor de partida, desde o borne positivo das baterias (através do T.G.C.)	**7777**
+30	Positivo "S" ao alternador	**7777**
+30	Positivo +30 ao relé para o consenso de ativação da resistência de preaquecimento do motor	**7777**
+50	Positivo +50 de 25000 (Relé para a partida)	**8888**

COMPUTADOR DA CARROCERIA

O Computador da Carroceria é a unidade central do sistema Multiplex. Sua função é a de gerenciar as unidades periféricas existentes; encontra-se na parte interna do painel, no lado do passageiro, na central eletrônica de interconexão.

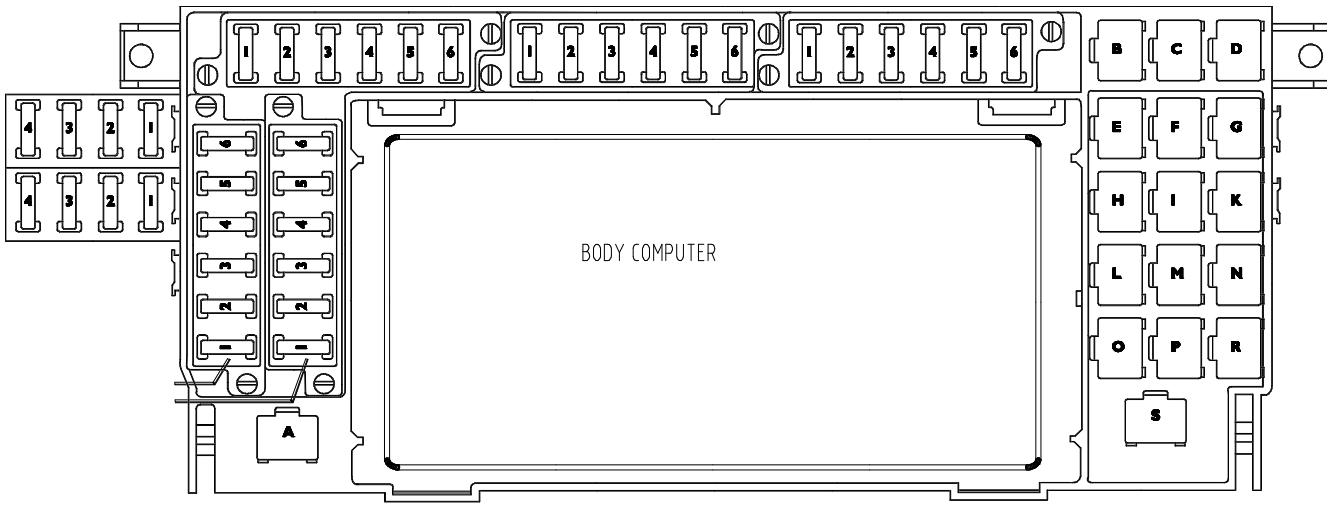

Sinais de entrada

- iluminação externa do veículo
- iluminação do habitáculo
- buzina
- limpador do pára-brisa
- partida do motor
- nível da água de arrefecimento
- correntes automáticas para neve
- freio de estacionamento
- cabine levantada
- tomada de força
- teto solar
- sensor da temperatura externa
- aquecimento do pára-brisa
- iluminação externa do veículo

Sinais de saída

- iluminação do habitáculo
- buzina
- limpador do pára-brisa
- motor de partida
- aquecimento do pára-brisa
- desconectador de baterias
- teto solar
- saídas para equipamentos

VISTA EM PERSPECTIVA DO COMPUTADOR DA CARROCERIA

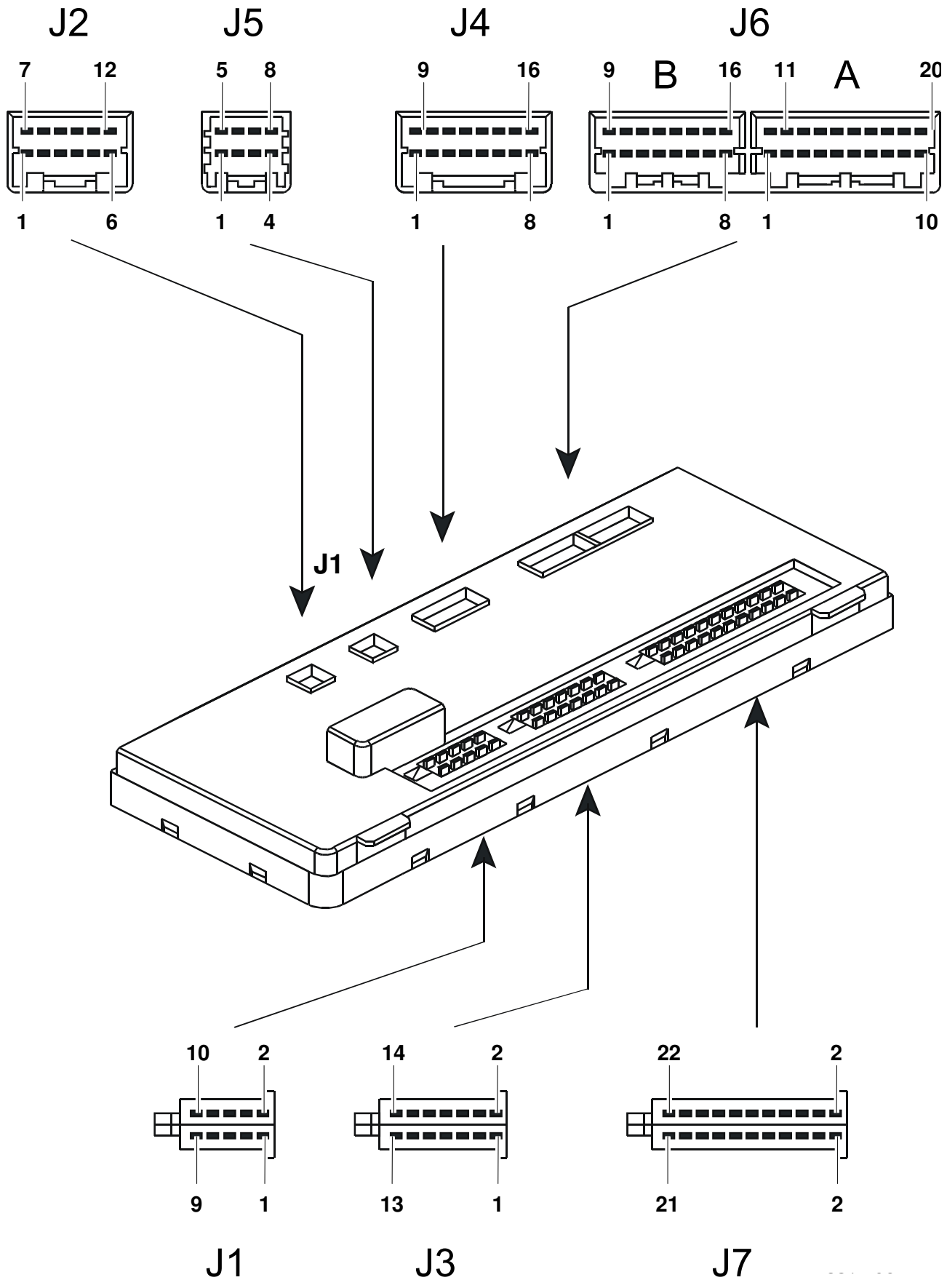

CONECTOR “J1”

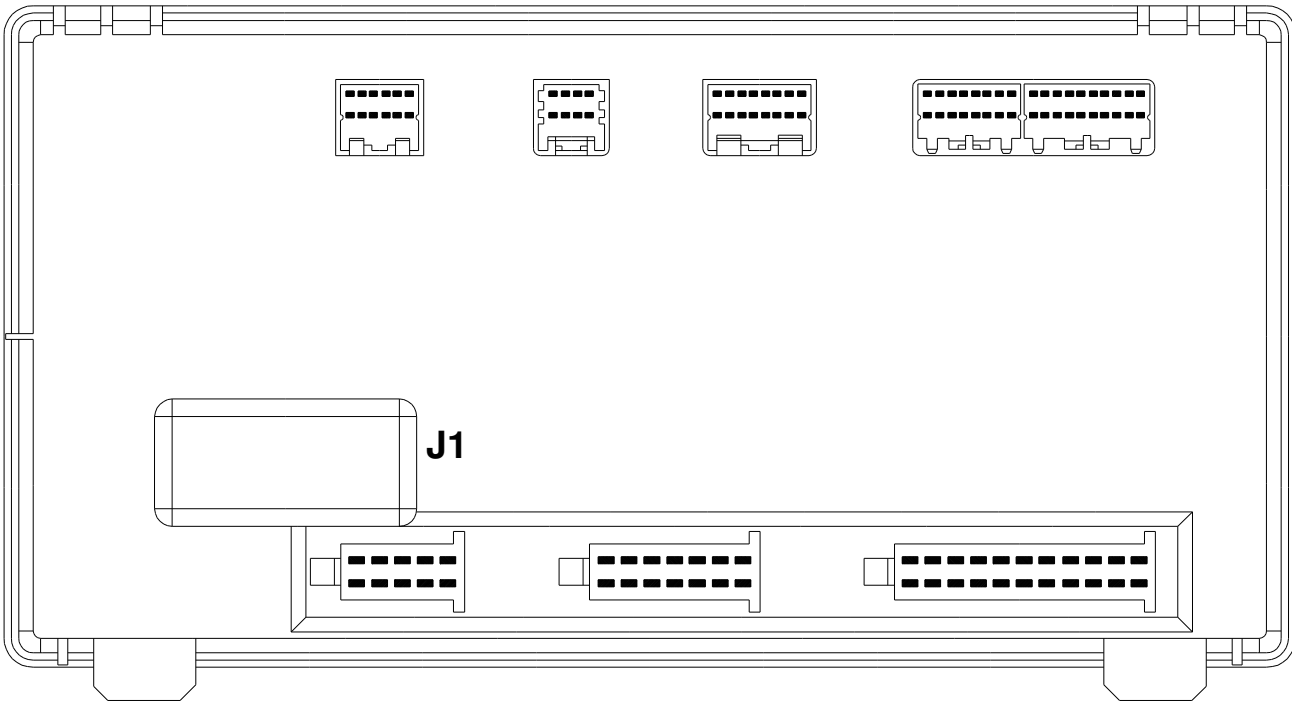

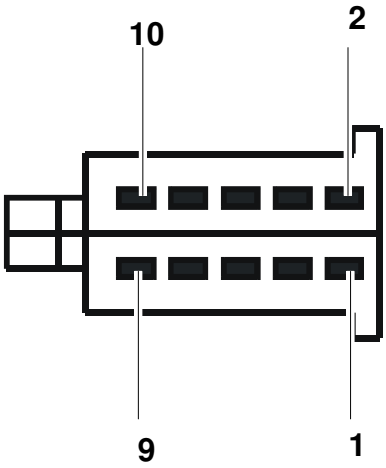

Ref.	Descrição	Código do componente	Código da cor dos cabos
1	Positivo do fusível (depois do TGC)	70603	7905
2	Positivo do fusível (depois do TGC)	70603	7905
3	Positivo do fusível (depois do TGC)	70603	7905
4	Positivo do fusível (depois do TGC)	70603	7905
5	Massa da viga	-	0000
6	Massa da viga	-	0000
7	Massa do sinal	-	0000
8	Positivo do fusível (direto da bateria)	70058	7972
9	Positivo (ST45 - pino 4) (luzes da marcha a ré para os encarroçadores) (somente para o AS)	-	4444
10	Sinal para abertura do TGC (TGC ON)	25900	8035

CONECTOR “J2”

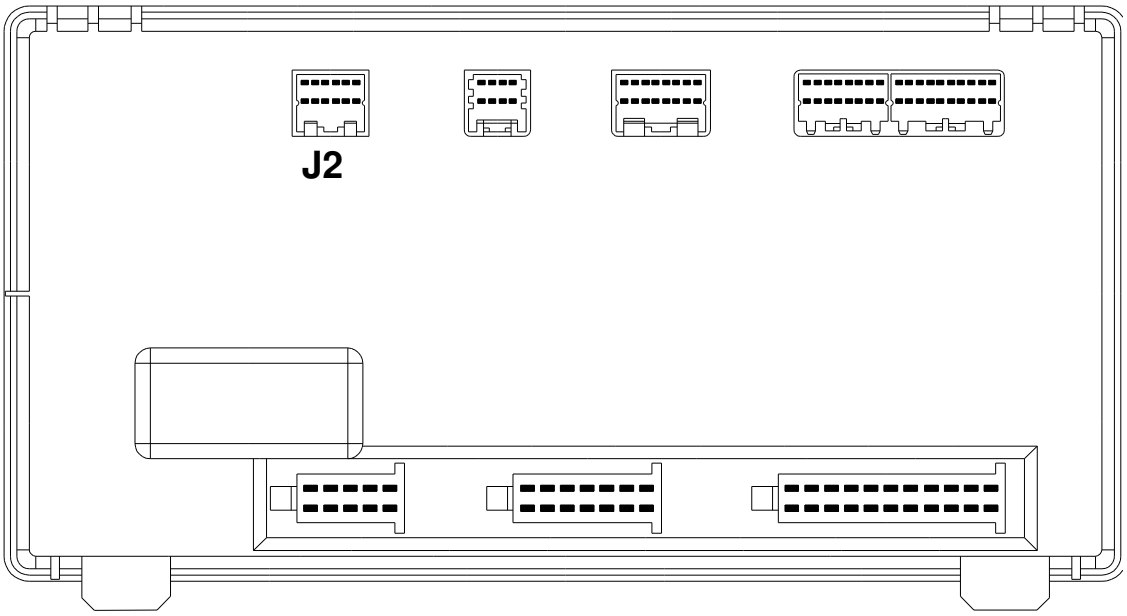

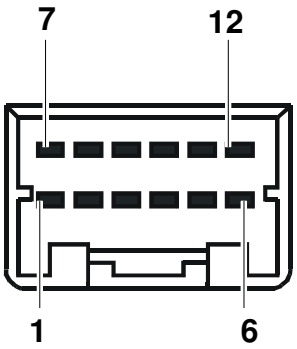

Ref.	Descrição	Código do componente	Código da cor dos cabos
1	Linha CAN - H (ICB)	-	Ws/Bi
2	Linha CAN - L (ICB)	-	Gn/Ve
3	Linha CAN - H (VDB)	-	Ws/Bi
4	Linha CAN - L (VDB)	-	Gn/Ve
5	Linha K de diagnóstico	72021	2995
6	Negativo do interruptor de sinalização da pressão do líquido de refrigeração (ar condicionado)	42608	0583
7	Livre	-	-
8	-	-	-
9	-	-	-
10	Linha CAN - H (BCB)	-	Ws/Bi
11	-	-	-
12	Linha CAN - L (BCB)	-	Gn/Ve

CONECTOR “J3”

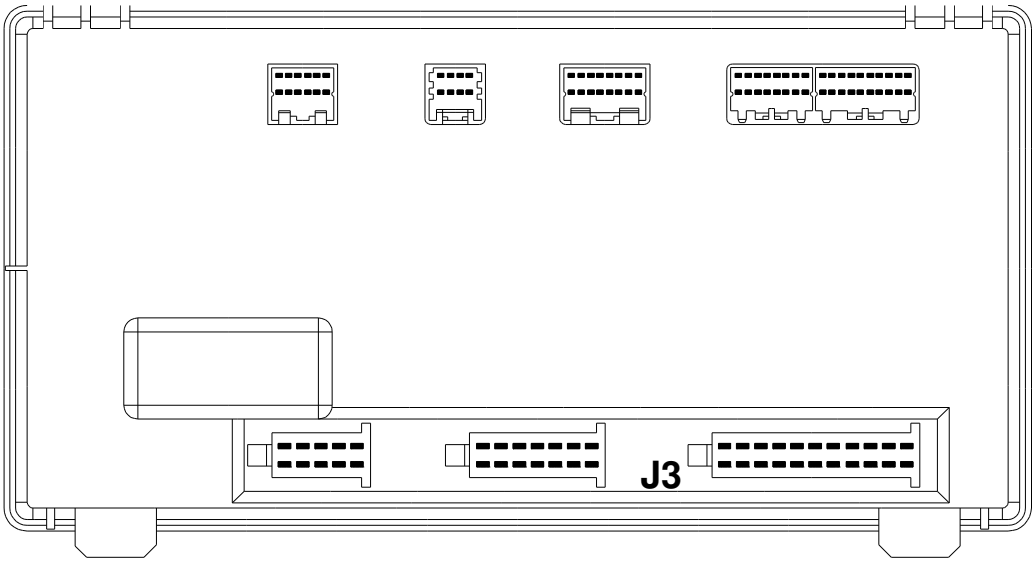

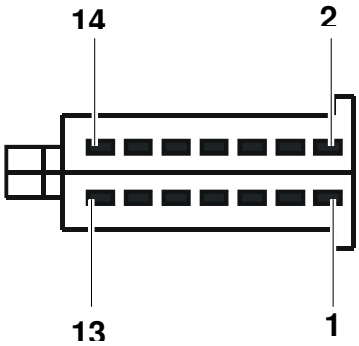

Ref.	Descrição	Código do componente	Código da cor dos cabos
1	Sinal do comutador das luzes externas	52307	2237
2	Positivo para o plafon da luz interna	39034	4423
3	Negativo do comutador das luzes internas	52326	0941
4	Livre	-	-
5	Negativo do sensor da temperatura do ar externo	42045	0550
6	Sinal para o fechamento do TGC (TGC – OFF) (OCT para AT/AD)	25900	8045
7	Livre	-	-
8	Positivo do sensor da temperatura do ar externo	42045	7573
9	Negativo do comutador para o fechamento do TGC (OPC para AT/AD)	53316	0946
10	Positivo para a buzina pneumática	78203	1133
11	Positivo para os pilotos das luzes de posição dianteiras	37001	3339
12	Positivo do sinal para a abertura do teto solar (OPC para AT/AD)	12015	7010
13	Sinais para os pilotos giratórios (giratório 1) (OPC para AT/AD)	-	-
14	Sinal para o fechamento do teto solar (OPC para AT/AD)	12015	7011

CONECTOR “J4”

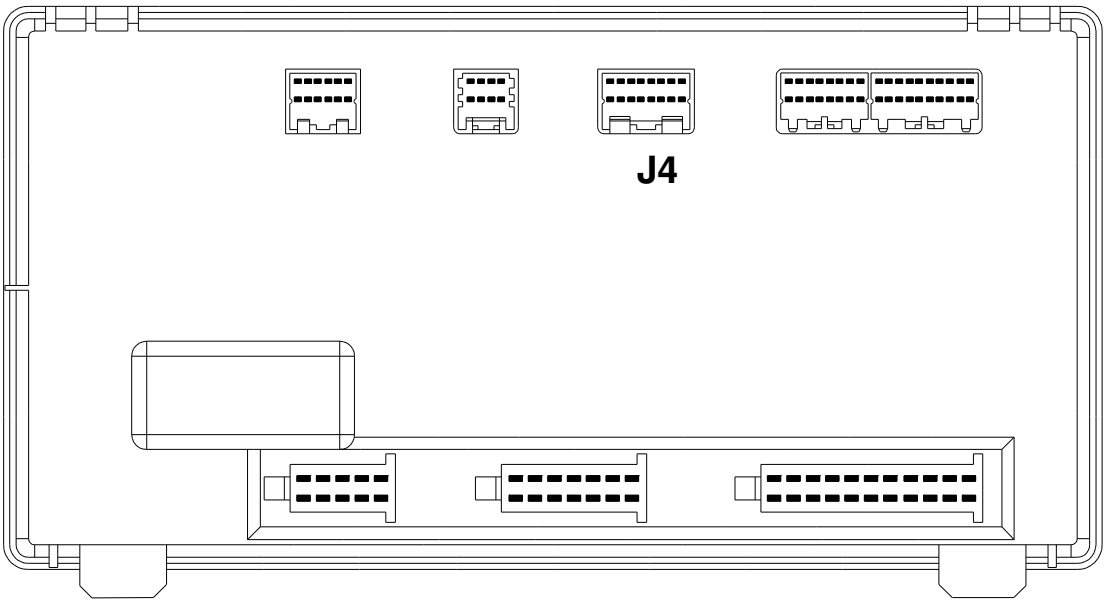

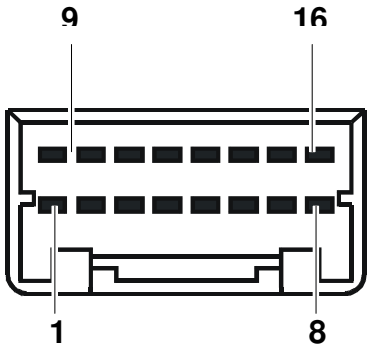

Ref.	Descrição	Código do componente	Código da cor dos cabos
1	Positivo para o plafon de iluminação das escadinhas	39003	4445
2	Negativo do comutador para a abertura do TGC (OPC para AT/AD)	53316	0945
3	Negativo do comutador de predisposição do freio-motor	52324	0082
4	Livre	-	-
5	Predisposição do negativo do interruptor para o aquecedor suplementar (H_2O)	ST 19-10	0501
6	Negativo da buzina (comutador das luzes)	54033	1116
7	Negativo para o fechamento das portas, lado do passageiro	85023	0065
8	Negativo para o fechamento das portas, lado do motorista	85023	0065
9	Positivo para o relé de partida	25200	8888
10	Negativo do interruptor de partida na zona do motor	53006	8892
11	Negativo do sensor de nível baixo do líquido no radiador	44036	5527
12	Negativo do sensor de nível baixo do líquido no radiador	44036	5520
13	Positivo da inserção de cargas com o motor em funcionamento	25874	7778
14	Negativo do interruptor da cabine abaixada em abaixamento (somente para AS)	53062	0922
15	Negativo para a abertura das portas, no lado do passageiro	85023	0064
16	Comando pilotos giratórios (fechamento TGC) (OPC para AT/AD)	52015	-

CONECTOR “J5”

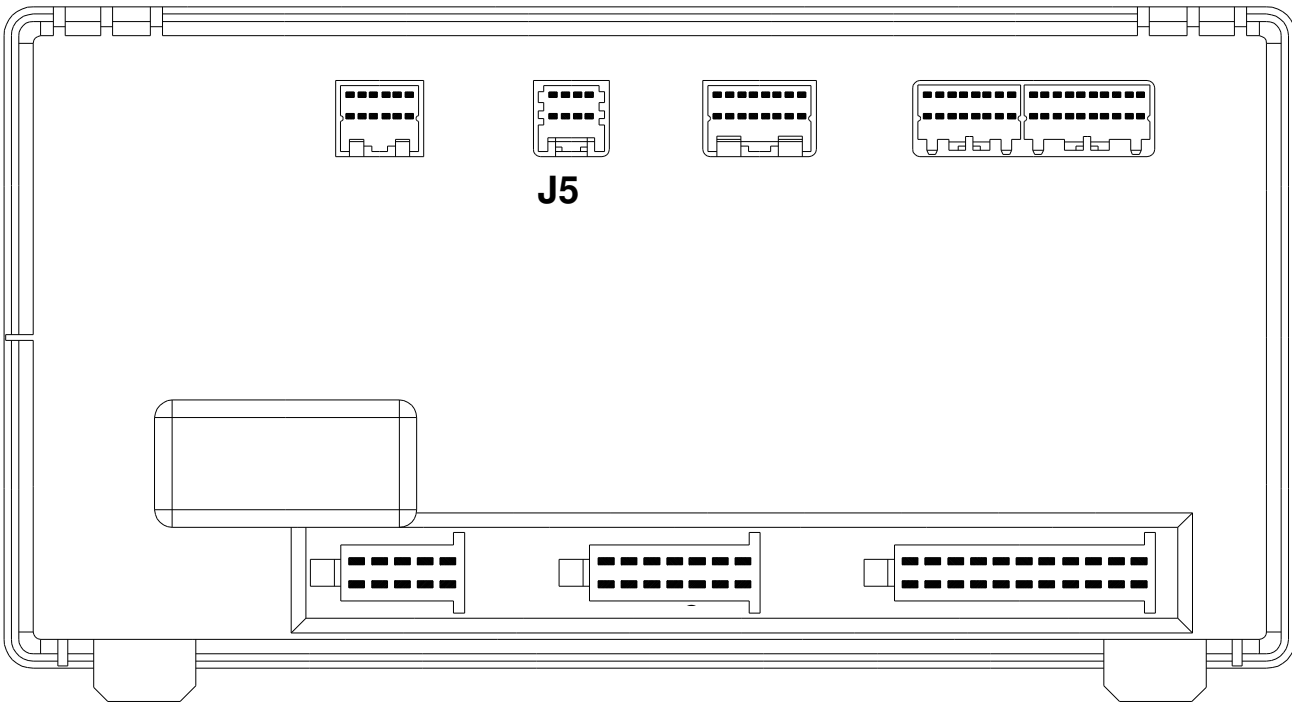

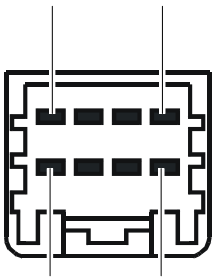

Ref.	Descrição	Código do componente	Código da cor dos cabos
1	Conector de diagnóstico (50)	72021	0900
2	Negativo do interruptor do freio de estacionamento inserido	42102	6662
3	Negativo do interruptor de interdição de partida com o freio de estacionamento não aplicado	53512	8892
4	Negativo do interruptor da luz interna	52326	0942
5	Sinal do câmbio em ponto morto	ST14 - 10	2268
6	Sinal do câmbio em ponto morto	ST14 - 9	8050
7	Negativo do interruptor da sinalização da cabine abaixada	53511	0096
8	Sinal para os pilotos giratórios (giratório 2) (OPC para AT/AD)	32010	-

CONECTOR “J6A”

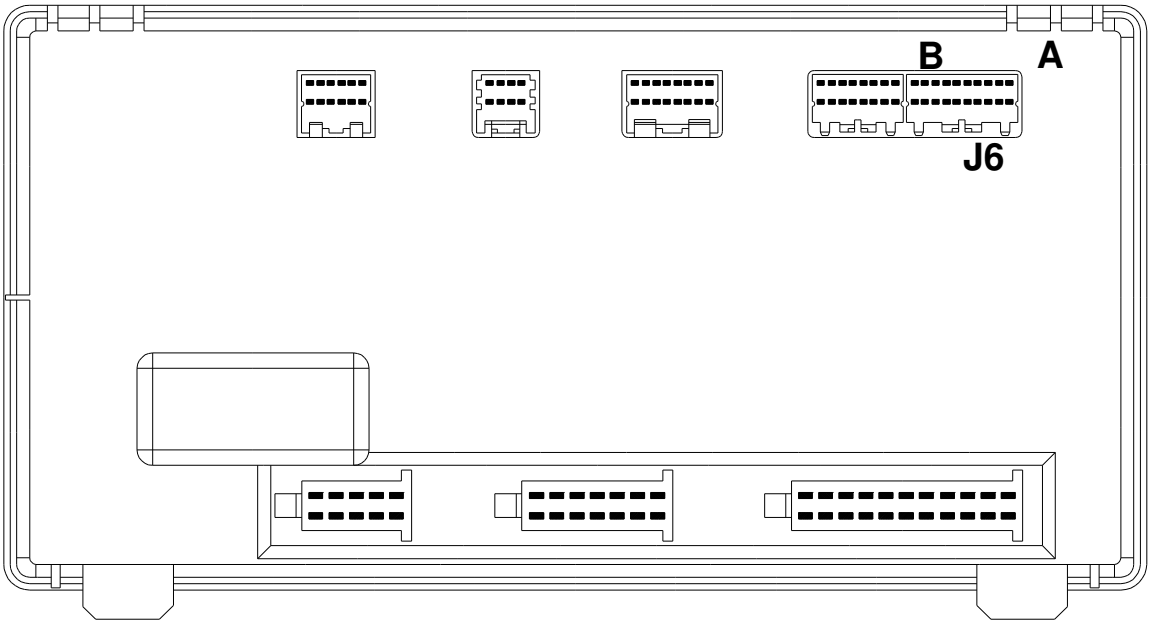

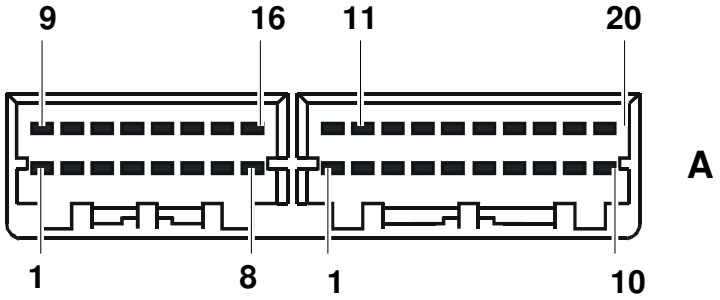

Ref.		Descrição	Código do componente	Código da cor dos cabos
A	1	Negativo do comutador do teto abre, fecha	53306	0971
	2	Negativo do interruptor de sinalização da pressão do líquido de refrigeração (ar condicionado)	42608	0582
	3	Livre	-	-
	4	Predisposição para o sinal de comando do interruptor da P.T.O. 2	ST14 - 20	0132
	5	Negativo do interruptor para a função Economy Power	52077	0166
	6	Predisposição para sinal de comando do interruptor P.T.O.1	ST14 - 19	0131
	7	Livre	-	-
	8	Negativo do comutador de alerta elétrico ou pneumático	52200	1119
	9	Predisposição para o sinal do interruptor de parada do motor	-	0151
	10	Livre	-	-
	11	Livre	-	-
	12	Livre	-	-
	13	Sinal do potenciômetro do comando de orientação dos faróis	55312	9936
	14	Livre	-	-
	15	Sinal de nível baixo do lavador do pára-brisa (somente para AT/AD)	-	-
	16	Livre	-	-
	17	Livre	-	-
	18	Livre	-	-
	19	Livre	-	-
	20	Livre	-	-

CONECTOR “J6B”

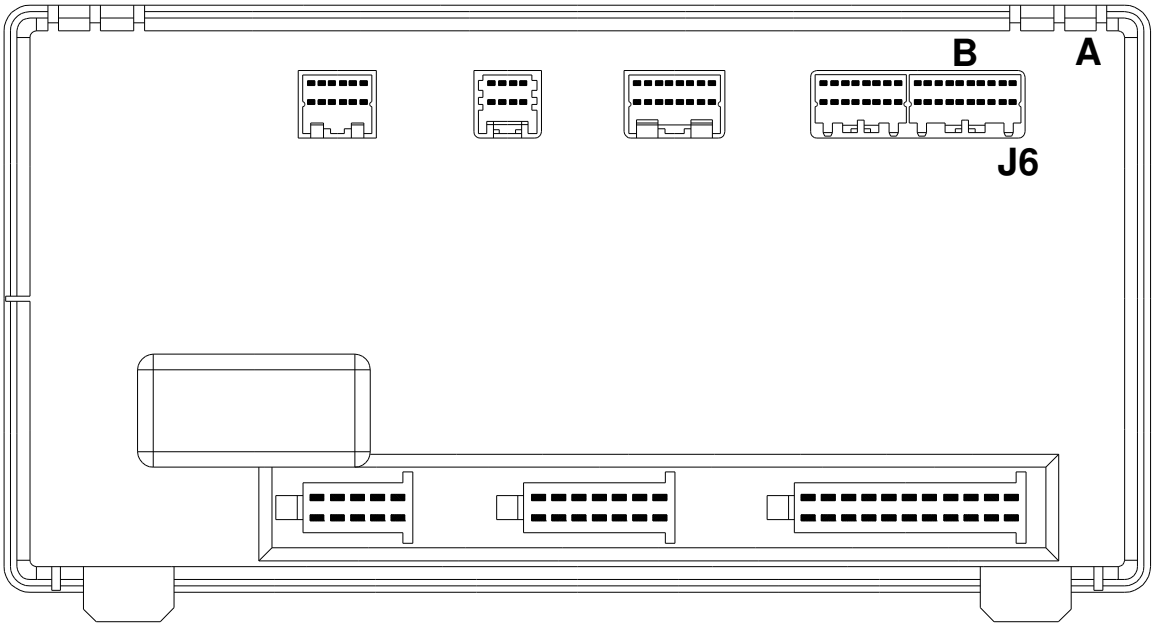

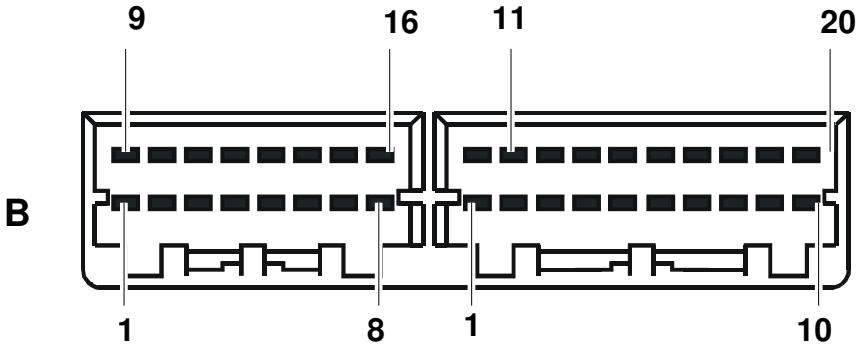

Ref.		Descrição	Código do componente	Código da cor dos cabos
B	1	Predisposição para o sinal do interruptor de partida do motor (53006) (START)	ST 14 - 1	8892
	2	Livre	-	-
	3	Predisposição do Piloto Automático (OFF)	ST14 - 14	8154
	4	Predisposição do Piloto Automático (RESUME)	ST14 - 15	8155
	5	Negativo do interruptor de sinalização da P.T.O.	53567	0132
	6	Livre	-	-
	7	Livre	-	-
	8	Negativo do interruptor de consenso do abaixamento da cabine (Somente para AS)	53061	8129
	9	Predisposição do Piloto Automático (Int/ext)	ST 14	0152
	10	Livre	-	-
	11	Predisposição do Piloto Automático (SET +)	ST14 - 12	8156
	12	Predisposição do Piloto Automático (SET -)	ST 14 - 13	8157
	13	Positivo do relé de aquecimento do pára-brisa	25818	8020
	14	Livre	-	-
	15	Livre	-	-
	16	Negativo do comutador de comando do teto solar(abertura) (OPC para AT/AD)	53306	0970

CONECTOR “J7”

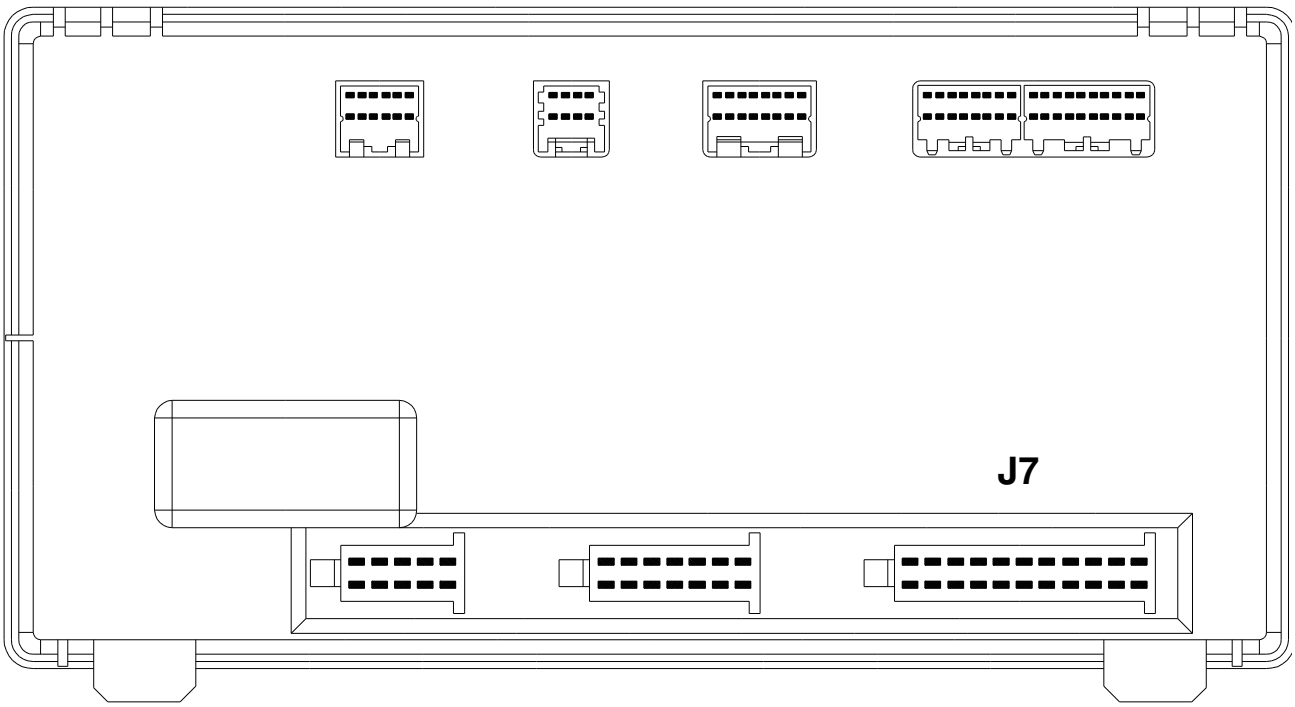

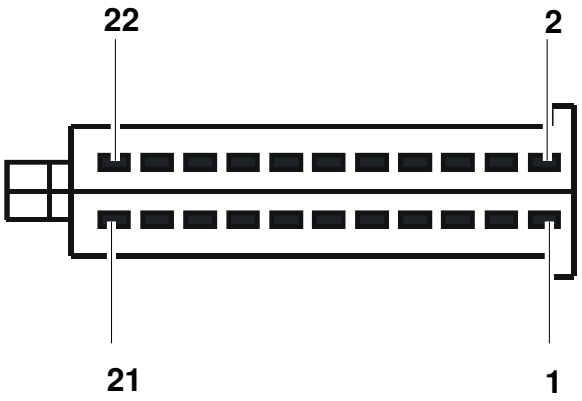

Ref.	Descrição	Código do componente	Código da cor dos cabos
1	Positivo dos elementos alimentados pela chave	25213	8802
2	Livre	-	-
3	Positivo para a alimentação (+15)	ST14 - 11	8871
4	Positivo para o relé de inserção da recirculação da água do motor	-	7778
5	Sinal do comutador das luzes externas (posição)	52307	3333
6	Negativo do comutador dos faróis de neblina dianteiros	52304	2228
7	Sinal do pedal do freio para fechar o TGC em emergência	-	-
8	Negativo do comutador dos faróis de neblina traseiros	53315	2284
9	Conector de diagnóstico (15)	72021	8802
10	Negativo do interruptor de iluminação da 5ª roda	52009	2224
11	Negativo para a abertura das portas, do lado do motorista	85023	0064
12	Negativo do interruptor dos faróis suplementares	52024	2229
13	Negativo do interruptor das luzes internas, do lado do motorista	53509	0003
14	Positivo do comutador da chave (15)	52502	0987
15	Negativo do interruptor das luzes internas, do lado do passageiro	53509	0003
16	Positivo do grupo do limpador do pára-brisa	65000	8880
17	Negativo do comutador de comando das luzes de emergência	52302	1113
18	Positivo do comutador da chave (50)	52502	0900
19	Negativo para a iluminação dos instrumentos	-	4442
20	Positivo do grupo do limpador do pára-brisa	65000	8873
21	Positivo para o grupo do limpador do pára-brisa (baixa velocidade)	65000	8882
22	Positivo para o grupo do limpador do pára-brisa (alta velocidade)	65000	8881

F.F.C. - R.F.C. (Computador do Chassi Dianteiro – Computador do Chassi Traseiro)

Trata-se de Unidades Eletrônicas Periféricas usadas para a maior parte dos elementos elétricos.
Podem ser conectadas diretamente em tomadas como: lâmpadas, sensores, motores elétricos.
A F.F.C. está localizada na parte dianteira do veículo, debaixo da cabine; a R.F.C está localizada sobre a parte central da viga.
Uma se diferencia da outra pela presença de uma sigla (F para Dianteira e R para Traseira) e por um orifício de montagem diferente (✻).

F.F.C. (serviços / motor)

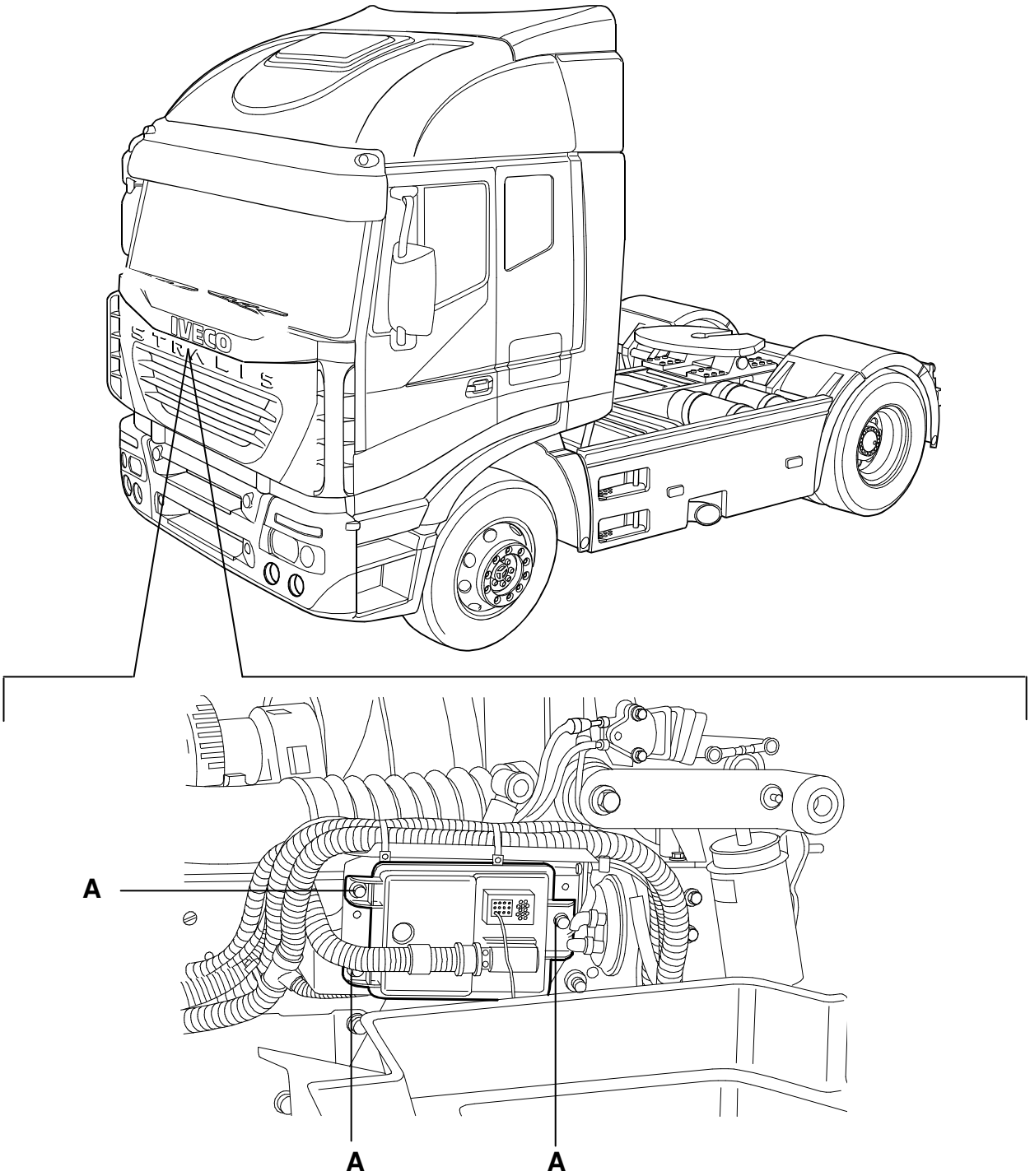

Situada sobre a longarina direita do chassi, na parte dianteira do veículo debaixo da cabine.
Para a desmontagem da central eletrônica, proceder da seguinte forma:

- levantar a cabine através do botão específico;
- desparafusar os 3 parafusos de fixação da tampa / central eletrônica (A);
- soltar os dois conectores de união, tomando o cuidado para não separar os cabos de assento do conector.

F.F.C. CONECTOR “J1”

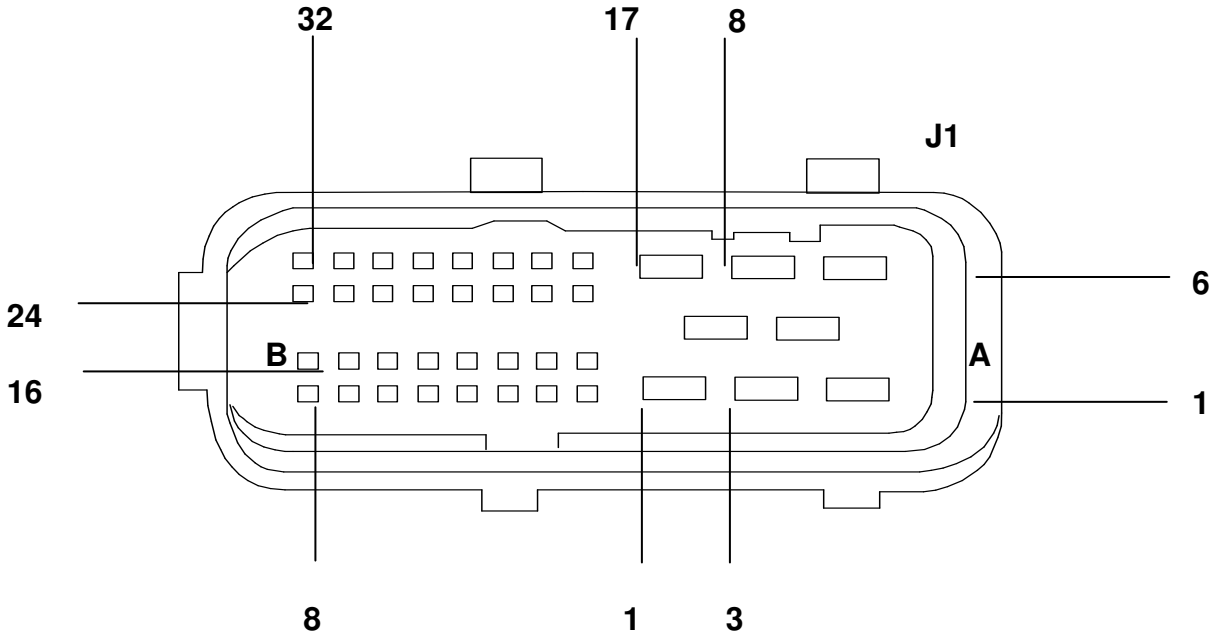

Ref.	Descrição	Código do componente	Código da cor dos cabos
1	Positivo para o lampejo do farol direito	**30001**	**2223**
2	Positivo para a luz de estrada direita	**30001**	**2221**
3	Positivo para a bomba do lavador dos faróis	**66005**	**8821**
A 4	Livre	**-**	**-**
5	Positivo para a luz de estrada esquerda	**30001**	**2219**
6	Positivo para os faróis suplementares	**30010**	**2229**
7	Positivo para os faróis de neblina dianteiros	**30011**	**2228**
8	Positivo para o lampejo do farol esquerdo	**30001**	**2231**
1	Livre	**-**	**-**
2	Positivo para o acionador de orientação do farol	**30100**	**9937**
3	Livre	**-**	**-**
4	Livre	**-**	**-**
5	Livre	**-**	**-**
6	Livre	**-**	**-**
7	Positivo para as luzes de direção dianteiras e lateral direita	**32002** **33001**	**1123**
8	Positivo para a bomba elétrica do lavador do pára-brisa	**66000**	**8886**
9	Livre	**-**	**-**
10	Livre	**-**	**-**
11	Livre	**-**	**-**
12	Livre	**-**	**-**
13	Livre	**-**	**-**
14	Livre	**-**	**-**
15	Sinal para o acionador de orientação do farol	**30100**	**9936**
B 16	Positivo para a luz de posição dianteira direita	**30001**	**3330**
17	Livre	**-**	**-**
18	Negativo para o acionador de orientação do farol	**30100**	**9935**
19	Livre	**-**	**-**
20	Livre	**-**	**-**
21	Livre	**-**	**-**
22	Livre	**-**	**-**
23	Livre	**-**	**-**
24	Positivo para as luzes de direção dianteiras e laterais esquerdas	**32002** **33001**	**1129**
25	Livre	**-**	**-**
26	Livre	**-**	**-**
27	Livre	**-**	**-**
28	Livre	**-**	**-**
29	Livre	**-**	**-**
30	Livre	**-**	**-**
31	-	**-**	**-**
32	Positivo para as luzes de posição dianteiras esquerdas	**30001**	**3339**

F.F.C. CONECTOR “J2”

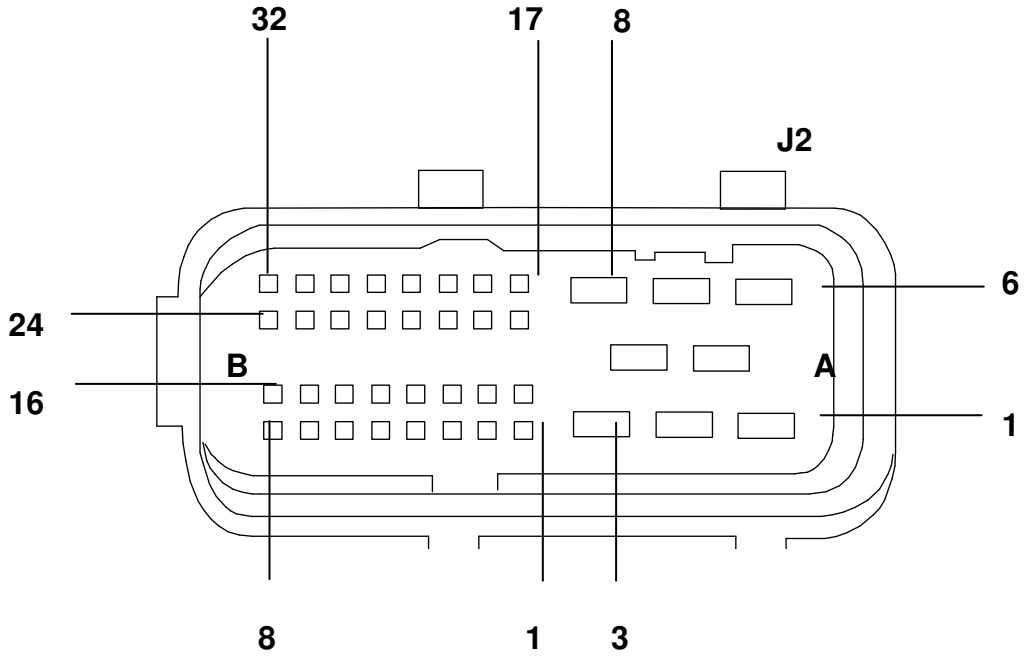

Ref.	Descrição	Código do componente	Código da cor dos cabos
1	Positivo do fusível para a alimentação das luzes, lado esq.	70000	7904
2	Positivo do fusível para a alimentação das luzes,lado esq.	70000	7904
3	Positivo do fusível para a alimentação das luzes, lado dir.	70000	7903
A 4	Positivo do fusível para a alimentação das luzes, lado esq.	70000	7904
5	Positivo do fusível para a alimentação das luzes, lado dir.	70000	7903
6	Positivo para o eletro-magneto da temperatura do ventilador do motor	47043	5166
7	Massa da viga	-	0000
8	Positivo do fusível para a alimentação luzes, lado dir.	70000	7903
1	Linha CAN - H (BCB)	-	Ws/Bi
2	Linha CAN - L (BCB)	-	Gn/Ve
3	Linha CAN - H (BCB) (outros módulos)	-	Ws/Bi
4	Linha CAN - L (BCB) (outros módulos)	-	Gn/Ve
5	Livre	-	-
6	Linha - K (Conector de diagnóstico)	72021	29-98
7	Negativo do comutador da chave	52502	0987
8	Positivo para o sensor do nível do óleo do motor	44043	5506
9	Negativo (retorno) do sensor da pressão do óleo do motor	42030	0050
10	Livre	-	-
11	Negativo do interruptor de sinaliz. do filtro de combustível entupido	42700	5531
12	Livre	-	-
13	Livre	-	-
14	Livre	-	-
15	Negativo (retorno) do sensor da temperatura do óleo do motor	47032	5504
B 16	Positivo para o sensor da pressão do óleo do motor	42030	5508
17	Positivo para a alimentação (equipamentos)	-	8871
18	Negativo do sensor de sinaliz. do desgaste dos freios dianteiros	86002	6664
19	Negativo do interruptor de parada do motor (desde o compart. do motor)	53007	0151
20	Negativo do interruptor do filtro de óleo entupido	42551	6618
21	Sinal do sensor da pressão do óleo do motor	42030	5507
22	Livre	-	-

23	Negativo do indicador de nível baixo do líquido da servo-direção	**44037**	**5525**
24	Sinal do alternador	**03000**	**7009**
25	Positivo para a válvula elétrica do ventilador do motor	**78016**	**9166**
26	Positivo para a buzina	**22000**	**1116**
27	Livre	**-**	**-**
28	Livre	**-**	**-**
29	Livre	**-**	**-**
30	Negativo do interruptor de partida desde o compart. do motor	**53006**	**8892**
31	Negativo do sensor da temperatura do óleo do motor	**47032**	**5504**
32	Positivo do sensor da pressão do óleo do motor	**44043**	**5505**

R.F.C.

LOCALIZAÇÃO SOBRE O VEÍCULO

Localizada na parte central do veículo, no lado direito. Para realizar a desmontagem, deve-se observar as instruções referentes à central eletrônica F.F.C.

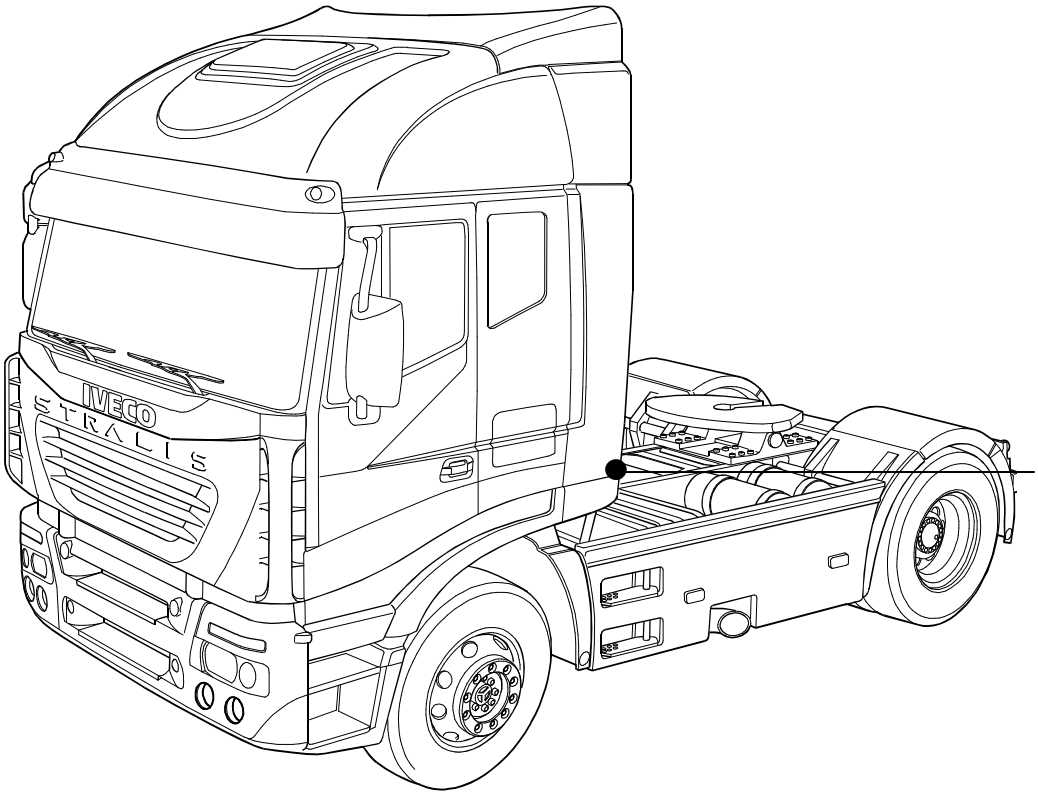

A. CENTRAL ELETRÔNICA R.F.C.

Localizada na parte central direita da viga no caso de tratores.
Localizada na parte traseira da viga no caso de rígidos.

R.F.C. (VIGA)
CONECTOR “J1”

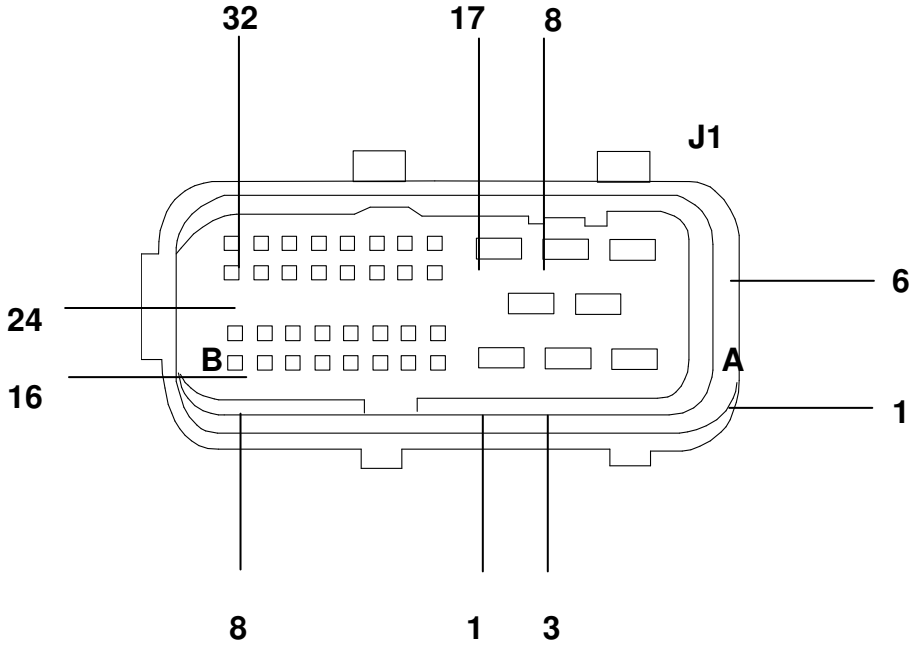

Ref.	Descrição	Código do componente	Código da cor dos cabos
1	Livre	-	-
2	Positivo para a alimentação (+15 para encarroçadores)	-	8871
3	Positivo para a luz lateral de posição direita/reboque	33004/72010	3330
A 4	Positivo para a luz lateral de posição esquerda / reboque	33004/72010	3339
5	Positivo para a alimentação (+15 conector 3A)	-	8875
6 (AS)	Positivo para a luzes de freio do reboque	72010	1179
6 (AT/AD)	Conector RSU	ST	3333
7	Positivo para as luzes de marcha a ré do reboque	72010	2226
8	Positivo para as válvula elétricas de ativação da P.T.O total no câmbio	78208	9954
1	Livre	-	-
2	Livre	-	-
3	Negativo do interruptor da interdição de partida com as marchas inseridas	53508	8050
4	Negativo do interruptor das luzes da marcha a ré	53503	2268
5	Negativo do interruptor de sinalização das marchas curtas inseridas	53507	9992
6	Negativo do interruptor de sinalização do filtro de ar entupido	42351	6663
7	Positivo para luz de posição direita do reboque	72010	1185
8	Livre	-	-
9	Positivo do sensor da pressão do eixo	61104	5562
10	Positivo do sensor da pressão da ponte traseira	61104	5561
11	Negativo do interrupt. de sinalização de avaria no circuito dos freios do reboque (pressão baixa)	42111	6689
12	Interruptor da tração total introduzida	-	-
13	Positivo do sensor da pressão do eixo	61104	5560

14	Positivo do sensor do nível do combustível	**44031**	**5557**
15	Livre	**-**	**-**
B16	Positivo para o farol de iluminação da 5ª roda	**34011**	**2224**
17	Positivo (retorno) do sensor do nível do combustível	**44031**	**5555**
18	Livre	**-**	**-**
19	Livre	**-**	**-**
20	Livre	**-**	**-**
21	Livre	**-**	**-**
22	Livre	**-**	**-**
23	Livre	**-**	**-**
24	Positivo para as luzes de posição do reboque esquerdas	**72010**	**1180**
25	Livre	**-**	**-**
26	Livre	**-**	**-**
27	Livre	**-**	**-**
28	Livre	**-**	**-**
29	Livre	**-**	**-**
30	Sinal do sensor da presença de água no filtro de combustível	**86013**	**5530**
31	Negativo do interruptor de sinalização da P.T.O traseira. inserida	**53568**	**6601**
32	Positivo para os faróis de neblina traseiros do reboque	**72010**	**2283**

R.F.C. (VIGA)

CONECTOR “J2”

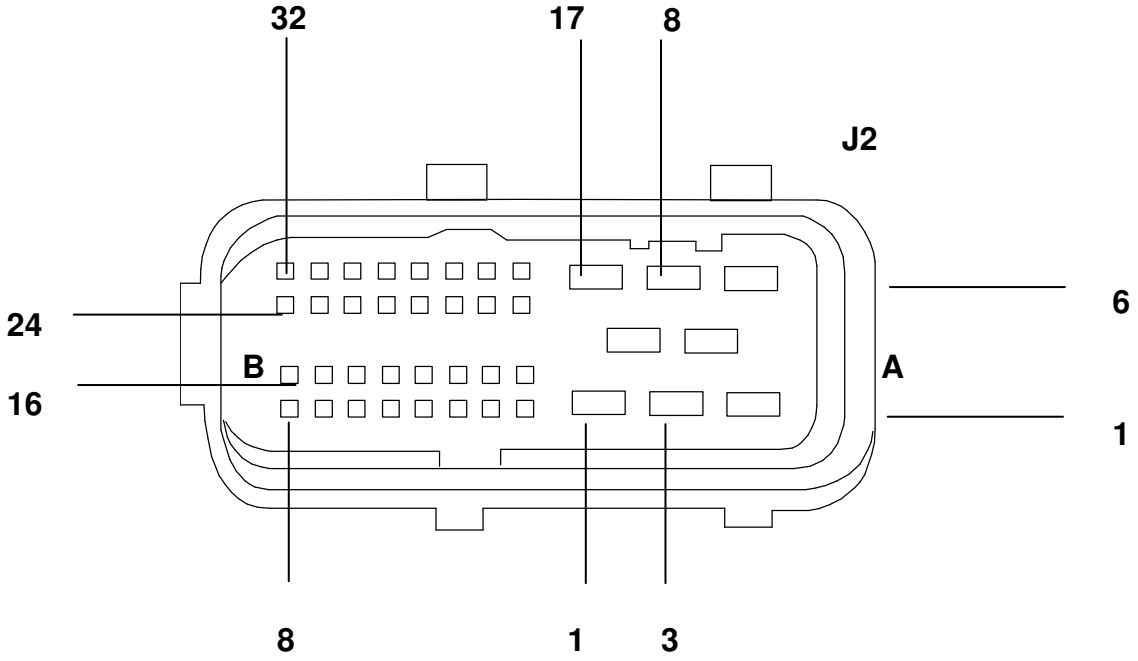

Ref.	Descrição	Código do componente	Código da cor dos cabos
1	Positivo do fusível para a alimentação das luzes, lado esq.	70000	7902
2	Positivo do fusível para a alimentação das luzes, lado esq.	70000	7902
3	Positivo do fusível para a alimentação das luzes, lado dir.	70000	7901
A 4	Positivo do fusível para a alimentação, lado esquerdo	70000	7902
5	Positivo do fusível para a alimentação, lado direito	70000	7901
6	Positivo para as luzes externas (somente para AS)	-	3333
7	Massa da viga	-	0000
8	Positivo do fusível para a alimentação, parte direita	70000	7901
1	Linha CAN - H (BCB)	-	Ws/Bi
2	Linha CAN - L (BCB)	-	Gn/Ve
3	Livre	-	-
4	Livre	-	-
5	Positivo para as luzes de posição traseiras esquerdas	34000	1120
6	Linha - K (Conector de diagnóstico)	72021	2999
7	Negativo do comutador da chave	-	0987
8	Positivo para as luzes de freio esquerdas	34000	1175
9	Livre	-	-
10	Positivo para os faróis de neblina traseiros	34000	2283
11	Ao pino 4 do conector RSU	ST52	0172
12	Negativo do sensor de sinalização do desgaste dos freios do 3º eixo	86003	6664
13	Positivo para a luz do freio direita	34000	1175
14	Positivo para a luz de posição traseira direita	34000	1125
15	Positivo para a luz de posição traseira direita	34000	3308
B 16	Positivo para a luz traseiro de estacionamento direita	34000	3315
17	Livre	-	-
18	-	-	-
19	Negativo do interruptor de sinaliz. do bloq.. do difefenc. longit. inserido	53521	6037
20	Negativo do sensor de sinaliz. do desgaste dos freios do eixo traseiro	86003	0041
21	Livre	-	-
22	Sinal do sensor para a sinaliz. do desgaste dos patins das rodas do 3º eixo	88011	6037
23	Negativo do comutador do bloq. do diferencial transversal	53801	0041
24	Sinal do sensor do desgaste dos patines das rodas do 3º eixo	88011	6035
25	-	-	-
26	Positivo para a luz da marcha a ré (trator)	34000	2226
27	Positivo para a luz de posição traseira esq. + luz da matrícula esq.	34000	3306
28	Positivo para a luz traseira de estacionamento esquerda	34000	3305
29	Negativo do interruptor do sinal de avaria no circuito hidráulico do·3ª eixo direcional	53591	0491
30	Negativo do comutador de sinaliz. do bloq. do diferenc. transv.	53801	0040
31	Livre	-	
32	Livre	-	

C.M. (Módulo da cabine)

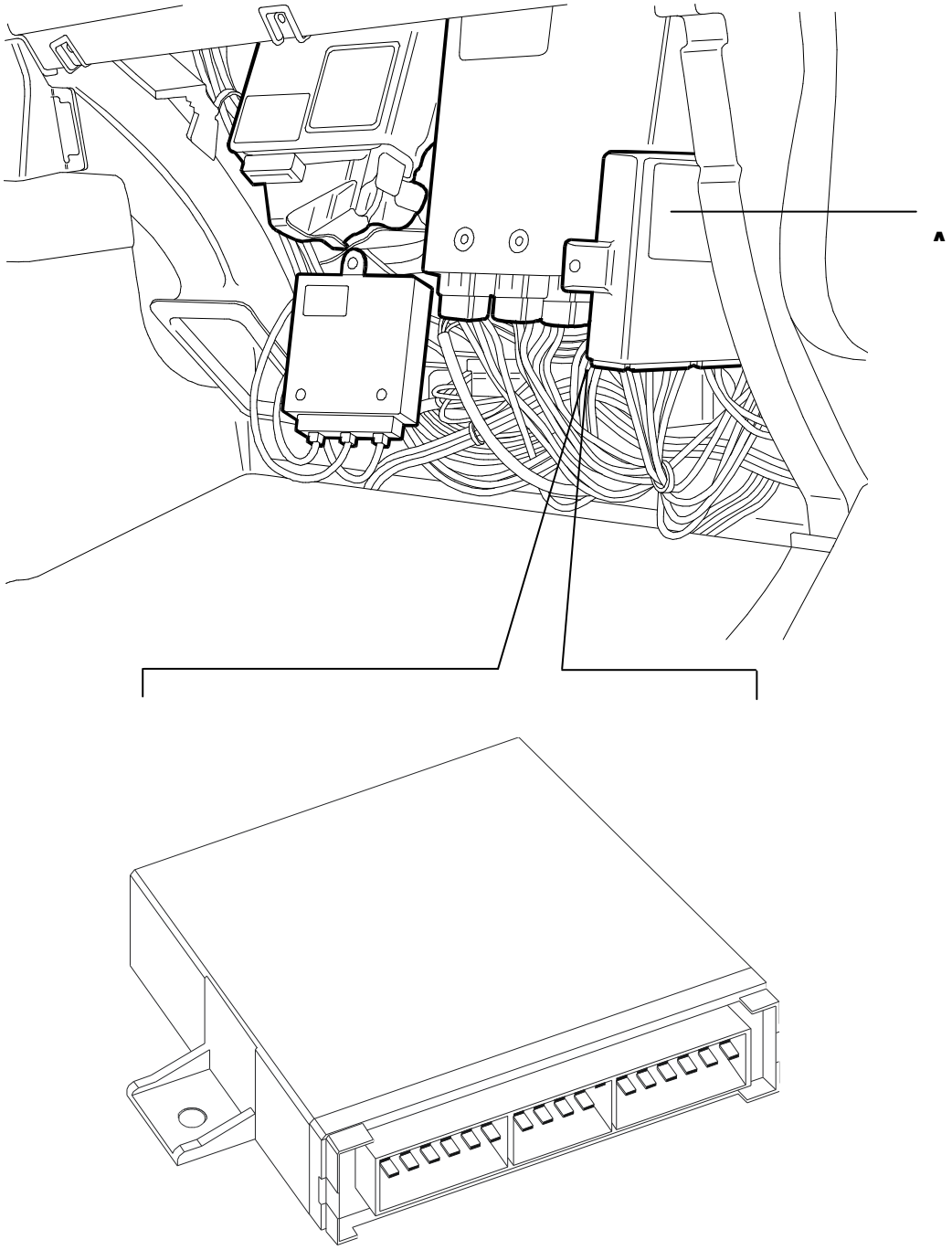

CONECTORES DE EMENDA

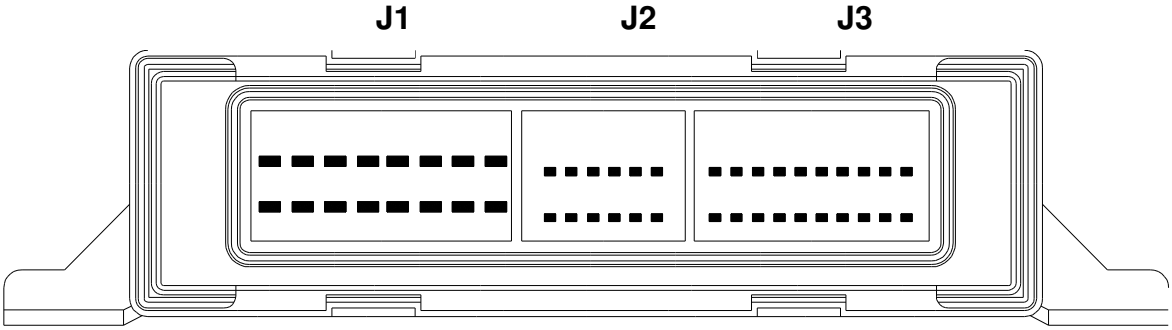

CONECTOR J1		
Pino	**Cabo**	**Função**
1 - 2 - 3	**4442**	Positivo para o plafon para as luzes vermelhas
4	**8064**	Positivo para o motor para a cortinazinha do pára-sol
5	**8063**	Positivo para o motor para a cortinazinha do pára-sol
6	**8886**	Positivo para a bomba do lavador do pára-brisa
7	**8821**	Positivo para a bomba do lavador/limpador dos faróis
8	**0000**	Massa
9 ¸ 14	**-**	Livres
15	**2993**	Linha K
16	**7993**	Alimentação

CONECTOR J2		
Pino	**Cabo**	**Função**
1	**-**	Linha CAN H (BCB)
2 ¸ 4	**-**	Livres
5	**6656**	ST 14 – 5 positivo do freio de mão introduzido
6	**1165**	ST 14 – 3 positivo para o relé das luzes de freio
7	**-**	Linha CAN L (BCB)
8 ¸ 11	**-**	Livres
12	**5515**	ST 14 – 4

CONECTOR J3		
Pino	**Cabo**	**Função**
1 ¸ 2	**-**	Livres
3	**5521**	Negativo do sensor do nível do líquido do lavador do pára-brisa
4 ¸ 5	**-**	Livres
6	**0974**	Negativo para a posição da cortinazinha pára-sol
7	**0972**	Negativo para o comutador de comando da cortinazinha do pára-sol
8	**0973**	Negativo para o comutador de comando da cortinazinha do pára-sol
9 ¸ 20	**-**	Livres

S.W.I. (CENTRAL ELETRÔNICA DA INTERFACE DO VOLANTE / COMUTADOR DAS LUZES)

Trata-se de uma central eletrônica montada sobre a coluna da direção. Sua função é a de reagrupar em sua parte interna todos os comandos procedentes das duas alavancas do comutador do volante.
Está conectada ao sistema eletrônico do veículo através de Linha CAN.

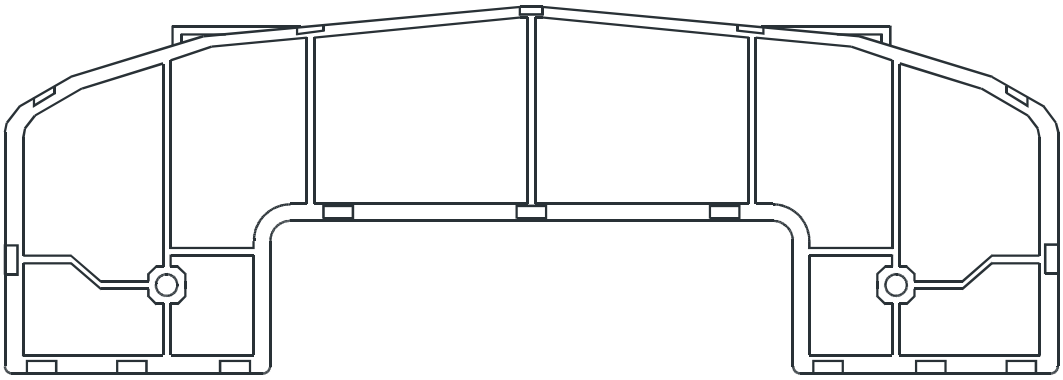

VISTA DE CIMA

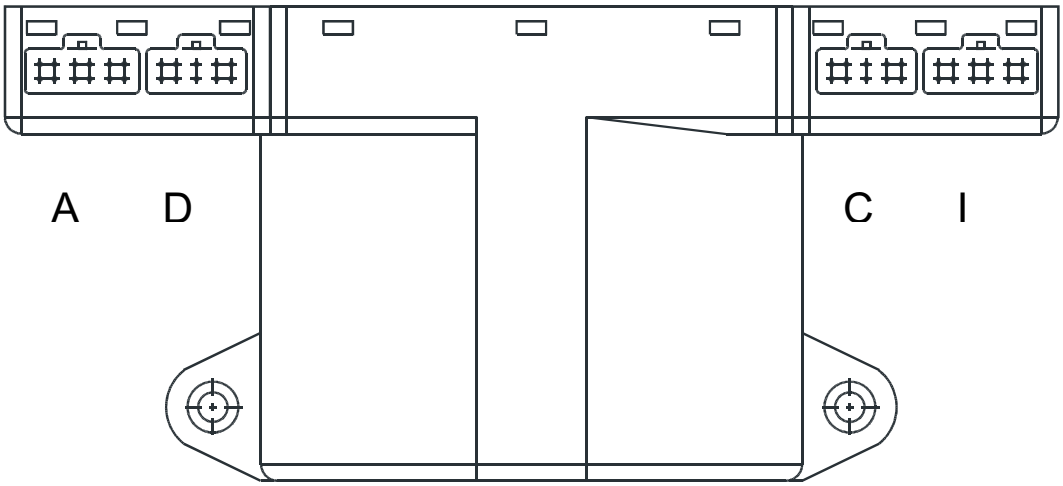

VISTA DE FRENTE

FUNÇÕES SWI

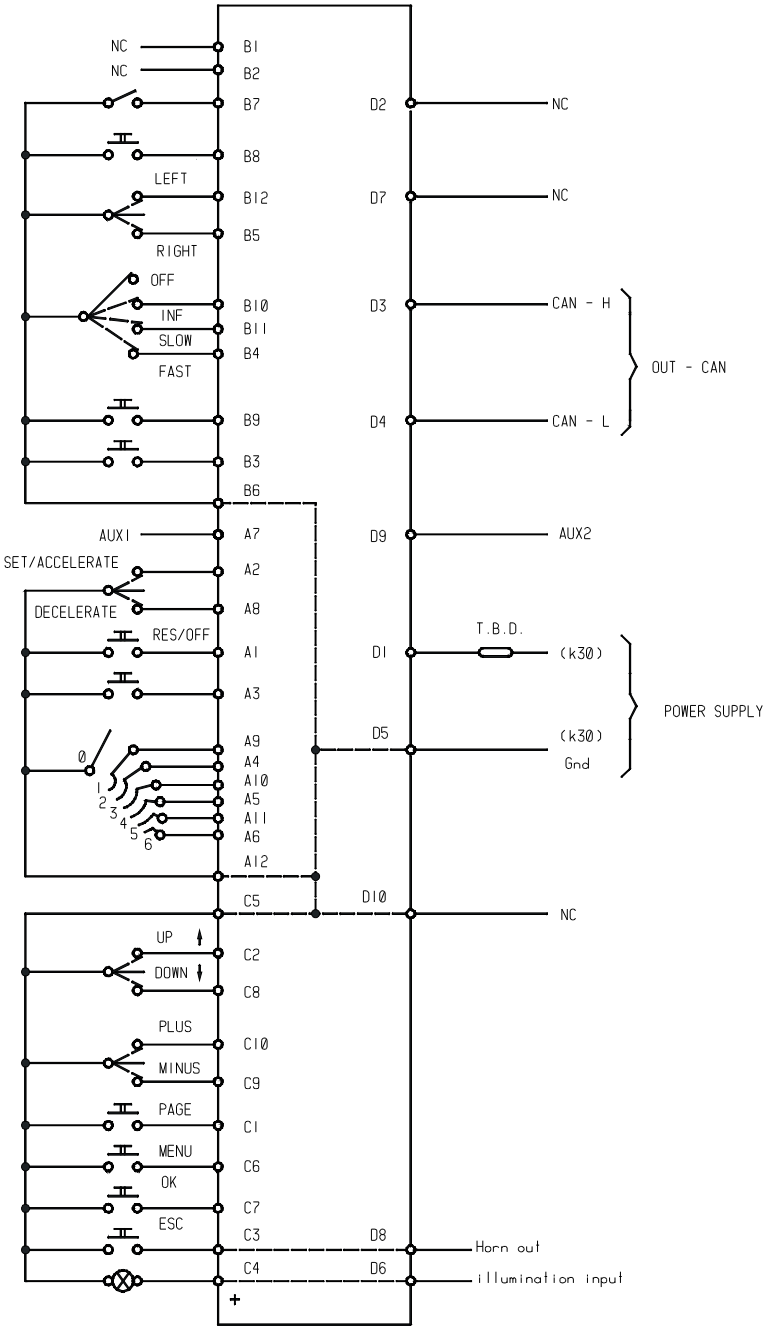

Entradas	Saídas
Comutador da chave	Mensagens na Linha CAN
Teclas do Piloto Automático	
Limitação de velocidade programada	Iluminação dos comandos
Alavanca do INTARDER	
Lampejo dos faróis/luzes de estrada	
Indicadores de direção	
Limpador do pára-brisa	
Comandos sobre o volante	

CONECTORES DE EMENDA

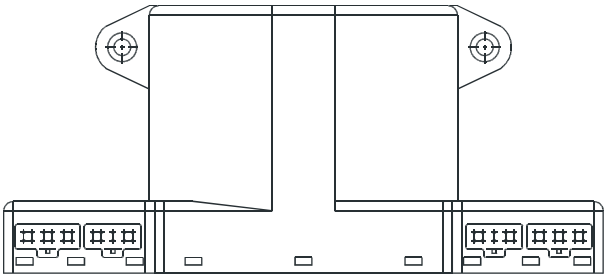

	A – ALAVANCA DIREITA
1	Negativo do botão do Piloto Automático (Resume/off)
2	Negativo do botão do Piloto Automático (Set+)
3	Negativo do botão do Speed Limiter
4	Negativo do seletor do Intarder (pos. 2)
5	Negativo do seletor do Intarder (pos.4)
6	Negativo do seletor do Intarder (pos.6)
7	-
8	Negativo do botão do Piloto Automático (Set-)
9	Negativo do seletor do Intarder (pos.1)
10	Negativo do seletor do Intarder (pos.3)
11	Negativo do seletor do Intarder (pos.5)
12	Massa
	B – ALAVANCA ESQUERDA
1	-
2	-
3	Negativo do botão de comando da bomba elétrica do lavador do pára-brisa
4	Negativo do comutador do limpador do pára-brisa (máxima velocidade)
5	Negativo do comutador dos Indicadores de direção (direitos)
6	Massa
7	Negativo da ativação luzes de estrada
8	Negativo do botão do lampejador do farol
9	Negativo do comutador do limpador do pára-brisa (uma batida)
10	Negativo do comutador do limpador do pára-brisa (intermitência)
11	Negativo do comutador do limpador do pára-brisa (velocidade lenta)
12	Negativo do comutador dos indicadores de direção (esquerdos)
	C - VOLANTE
1	Negativo do botão de seleção da página do visor
2	Negativo do botão de deslocamento do cursor do visor (para acima)
3	Negativo do botão do alerta sonoro
4	Positivo para a iluminação das alavancas (saída)
5	Massa
6	Negativo do botão de seleção/confirmação do menu
7	Negativo do botão de retorno à tela principal (instrumentos)
8	Negativo do botão de deslocamento do cursor (para baixo)
9	Negativo do botão de comando (-)
10	Negativo do botão de comando (+)
11	
12	
	D
1	+ 30
2	-
3	CAN H
4	CAN L
5	Massa
6	Iluminação dos comandos (entrada)
7	-
8	Negativo do Alerta sonoro (saída)
9	-
10	-
11	
12	

CONECTORES DE PAREDE

CONDUÇÃO ESQUERDA

Conector A – Branco (livre)
Conector B – Marrom (ECAS)
Conector C – Amarelo (EBS/ABS/ASR)
Conector D – Azul (EuroTronic /PTO /INTARDER)
Conector E – Verde (EDC/ADR)

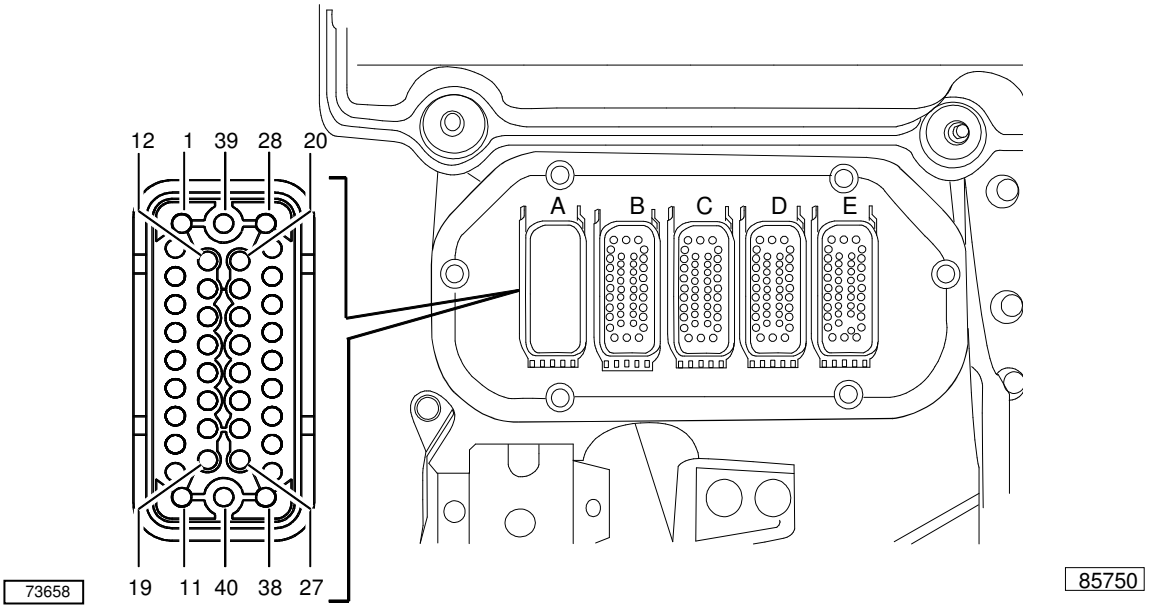

CONDUÇÃO DIREITA

Conector A – Branco (EDC/ADR)
Conector B – Marrom (EuroTronic /PTO /INTARDER)
Conector C – Amarelo (EBS/ABS/ASR)
Conector D – Azul (ECAS)
Conector E – Verde (livre)

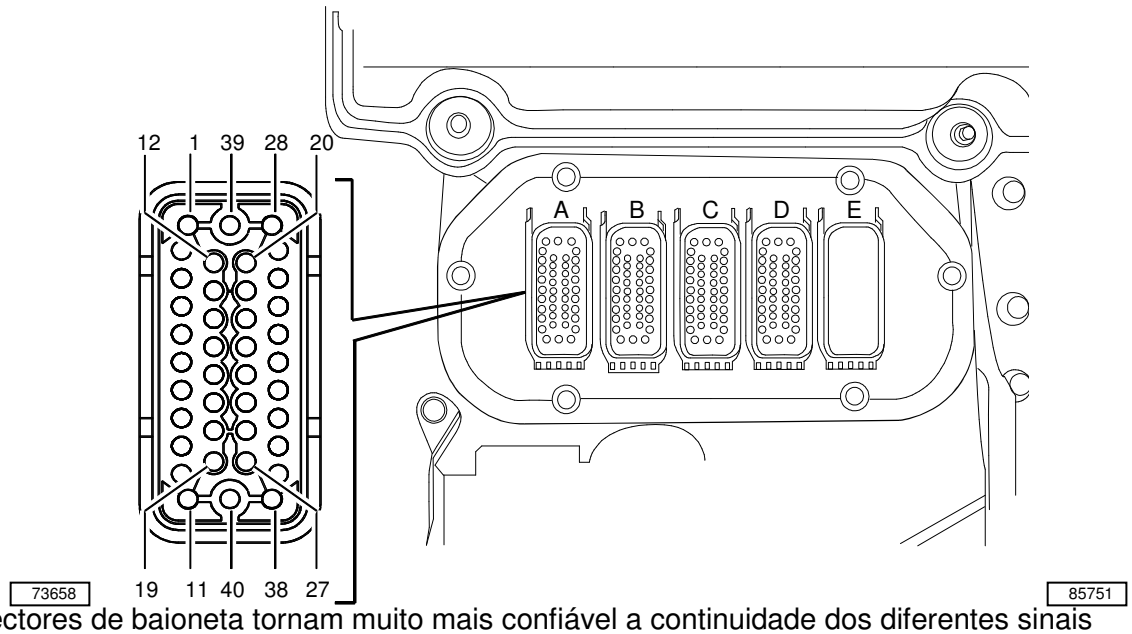

Os novos conectores de baioneta tornam muito mais confiável a continuidade dos diferentes sinais com relação ao sistema dianteiro.

CONECTOR DE PAREDE “B” (MARROM)

Pino	Função	Código da cor dos cabos
1	Massa ECAS	0400
2	Sensor indutivo da altura da viga do eixo traseiro (ECAS)	5421
3	Sensor indutivo da altura da viga do eixo traseiro (ECAS)	5422
4	Distribuidor eletro-pneumático do eixo traseiro (ECAS)	9442
5	Distribuidor eletro-pneumático do eixo dianteiro (ECAS)	9413
6	Sensor indutivo da altura da viga do eixo dianteiro (ECAS)	5410
7	Massa do sensor indutivo da altura da viga do eixo dianteiro (ECAS)	9400
8	Livre	9423
9	Distribuidor eletro-pneumático do eixo traseiro (ECAS)	9425
10	Distribuidor eletro-pneumático do eixo traseiro (ECAS)	9424
11	Distribuidor eletro-pneumático do eixo traseiro (ECAS)	5445
12	Distribuidor eletro-pneumático do eixo traseiro (ECAS)	9447
13	Distribuidor eletro-pneumático do eixo traseiro (ECAS)	9446
14	Interruptor de levantamento ou abaixamento do terceiro eixo (ECAS)	5441
15	Interruptor de levantamento ou abaixamento do terceiro eixo (ECAS)	5443
16	Interruptor de levantamento ou abaixamento do terceiro eixo (ECAS)	5444
17	Interruptor de levantamento ou abaixamento do terceiro eixo (ECAS)	5442
18	Sensor da pressão do ar no levantador pneumático do terceiro eixo (ECAS)	8403
19	Conector do reboque com 15 pólos (pino 12)	6442
20	Linha CAN VDB – L	GN/VE
21	Linha CAN VDB- H	WS/BI
22	Comando da válvula elétrica do ventilador do motor	9166
23	Alimentação do sensor de velocidade do tacógrafo	5514
24	Sinal invertido do sensor de velocidade do tacógrafo	5516
25	Sinal direito do sensor de velocidade do tacógrafo	5517
26	Massa do sensor de velocidade do tacógrafo	0058
27	Alimentação +15 da válvula elétrica do bloqueio de ar da tubulação da turbina VGT = desligamento	8360
28	Negativo de comutador da chave (52502) para o RFC	0987
29	Alimentação do aquecedor do secador / Borne 15 da tomada de corrente do reboque	8840
30	Excitação do relé para a manutenção do TGC ON	8035
31	Excitação do relé para a manutenção do TGC OFF	8045
32	Sinal da cabine desengatada (somente AS)	0096
33	Linha K de diagnóstico para o R.F.C.	2999
34	Negativo de sensor da tomada de força ativada	0132
35	Tomada de corrente para o reboque ABS / EBS sinal IC	BI-MR
36	Tomada de corrente para o reboque ABS / EBS borne 15	BI-VE
37	Tomada de corrente para o reboque ABS / EBS sinal IC	6671
38	Tomada de corrente para o reboque ABS / EBS borne 15	8847
39	Borne 30 para a tomada de 15 pólos para a conexão elétrica ao reboque	7790 *
40	Positivo para o tacógrafo,Computador da Carroceria, Conjunto de Instrumentos, Módulo da Cama.	7972 *

* 4 mm^2 seção

CONECTOR DE PAREDE “C” (AMARELO)

Pino	Código da cor dos cabos	Função do ABS
1	—	Livre
2	6245	Sensor de segurança do eixo traseiro / pino 5
3	8847	Sensor de segurança do eixo traseiro / pino +
4	5571	Sensor velocidade do eixo dianteiro direito
5	5571	Sensor velocidade do eixo dianteiro direito
6	9920	Válvula elétrica EV/pino 3 do eixo amt. direito
7	—	Livre
8	9918	Válvula elétrica AV/pino 1 do eixo ant. direito
9	8075	Conector ST81/pino 1
10	3375	Conector ST81/pino 2
11	5573	Sensor de velocidade do eixo traseiro direito
12	5573	Sensor de velocidade do eixo traseiro direito
13	9930	Válvula elétrica EV/pino 3 do eixo post. direito
14	—	Livre
15	9928	Válvula elétrica AV/pino 1 do eixo traseiro direito
16	—	Livre
17	—	Livre
18	—	Livre
19	—	Livre
20	—	Livre
21	—	Livre
22	—	Livre
23	—	Livre
24	0260	Válvula elétrica para o ASR /pino 2
25	9260	Válvula elétrica para o ASR /pino 1
26	—	Livre
27	—	Livre
28	—	Livre
29	9929	Válvula elétrica AV/pino 1 do eixo traseiro esquerdo
30	—	Livre
31	9931	Válvula elétrica EV/pino 3 do eixo traseiro esquerdo
32	9919	Válvula elétrica AV/pino 1 do eixo traseiro esquerdo
33	—	Livre
34	9921	Válvula elétrica EV/pino 3 do eixo post. esquerdo
35	5570	Sensor de velocidade do eixo dianteiro esquerdo
36	5570	Sensor de velocidade do eixo dianteiro esquerdo
37	5572	Sensor de velocidade do eixo traseiro esquerdo
38	5572	Sensor de velocidade do eixo traseiro esquerdo
39	—	Livre
40	0000	Massa

CONECTOR DE PAREDE “D” (AZUL)

Pino	Função	Código da cor dos cabos
1	Alimentação do sistema do câmbio Eurotronic borne 15 depois do fusível	**8101**
2	Massa do Eurotronic	**0000**
3	Seletor do câmbio Eurotronic	**6100**
4	Linha CAN - L seletor do câmbio Eurotronic	**GN/VE**
5	Linha CAN - H seletor do câmbio Eurotronic	**WS/BI**
6	Alimentação para o Eurotronic desde o borne 30	**7101**
7	Linha - K diagnóstico do Eurotronic	**2297**
8	Linha CAN - L central eletrônica para o câmbio Eurotronic } VDB	**GN/VE**
9	Linha CAN - H central eletrônica para o câmbio Eurotronic } VDB	**WS/BI**
10	Linha CAN - L central eletrônica para o câmbio Eurotronic } VDB	**GN/VE**
11	Linha CAN - H central eletrônica para o câmbio Eurotronic } VDB	**WS/BI**
12	Positivo para a ativação da tomada de força P.T.O. 1	**9131**
13	Positivo para a ativação da tomada de força P.T.O. 2	**9132**
14	Transmissor da temperatura da água para o redutor de rotação	**0309**
15	Transmissor da temperatura da água para o redutor de rotação	**5309**
16	Válvula elétrica para o acumulador de óleo do redutor de rotação	**9311**
17	Válvula elétrica para o acumulador de óleo do redutor de rotação	**0311**
18	Válvula elétrica para a inserção do redutor de rotação	**9310**
19	Válvula elétrica para inserção do redutor de rotação	**0310**
20 ÷ 32	Livres	**-**
33	Alimentação +30	**8876**
34	Alimentação para o gerador borne 15	**8876**
35	Massa (TGC ADR)	**0000**
36	Livre	**-**
37	Sinal de abertura TGC do interruptor	**0176**
38	Sinal de fechamento TGC do interruptor	**0178**
39	Livre	**-**
40	Livre	**-**

CONECTOR DE PAREDE “E” (VERDE)

Pino	Função	Código da cor dos cabos
1	Linha CAN L - (VDB)	GN/VE
2	Linha CAN H - (VDB)	WS/BI
3	Linha CAN L - (BCB)	GN/VE
4	Linha CAN H - (BCB)	WS/BI
5	Linha K – diagnóstico do F.F.C.	2998
6	Negativo do comutador de chave (52502) para o FFC	0987
7	Alimentação do alternador borne 15	8876
8	Alimentação do relé para o consenso de inserção da resistência de preaquecimento do motor	7150
9	Comando do relé principal para a central eletrônica EDC	0155
10	Alimentação da central eletrônica EDC do relé principal	7155
11	Alimentação da central eletrônica EDC do relé principal	7155
12	Sinal do interruptor sobre a embreagem para a central eletrônica EDC	8160
13	Alimentação do borne 15 para a central eletrônica EDC	8015
14	Sensor pedal do acelerador (potenciômetro / alimentação)	5157
15	Sinal da central eletrônica EDC para a sincronização do motor	5198
16	Sinal do tacógrafo (B7)	5155
17	Sinal do interruptor das luzes de freio primárias para a central eletrônica EDC	8153
18	Linha K – diagnóstico do EDC	2298
19	Sensor do pedal do acelerador (potenciômetro / alimentação)	5158
20	Linha CAN L – (BCB)	GN/VE
21	Linha CAN H – (BCB)	WS/BI
22	Sensor do pedal do acelerador (potenciômetro / alimentação)	0157
23	Motor de partida (borne 50)	8888
24	Eletro-magneto do compressor (Valeo)	9993
25	Sinal de freio da central eletrônica EDC	8158
26	Sensor do pedal do acelerador (interruptor de mínimo)	0159
27	Sensor do pedal do acelerador (interruptor de mínimo)	0158
28	Testemunho do nível baixo da água no reservatório do lavador do pára-brisa (somente AS)	5521
29	Alimentação da bomba elétrica do lavador dos faróis	8821
30	Indicador ótico do nível da água de arrefecimento	5520
31	Sinal de partida do motor das centrais eletrônicas EDC	8892
32	Sinalização do nível baixo da água de arrefecimento	5527
33	Positivo da buzina	1116
34	Sinal de Código Pulsante da central eletrônica EDC para o I.C.	6150
35	Sinal de comando dos lavadores dos vidros	8886
36	Positivo da válvula elétrica do ventilador do motor	9166
37	Livre	--
38	Livre	--
39	Livre	-
40	Livre	-

COMUTADOR DO LADO DIREITO 54030

Nova

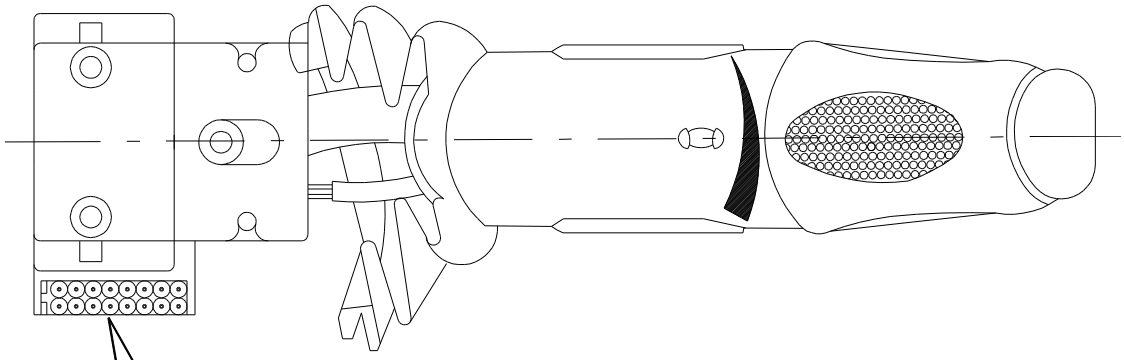

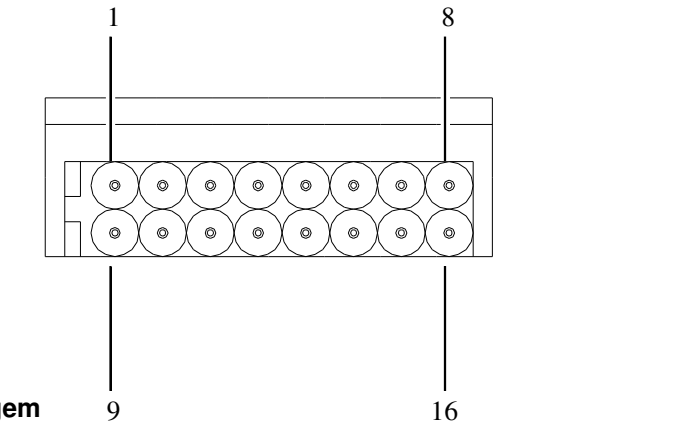

Pinagem

Ref.	Descrição
1	Intarder (posição 4)
2	Limitador de Velocidade - 2° Limitador de Velocidade on/off
3	Piloto Automático (set/+)
4	Piloto Automático (Resume/off)
5	Intarder (posição 1)
6	Intarder (posição 3)
7	Intarder (posição 2)
8	Piloto Automático (set-)
9	Intarder (posição 5)
10	Intarder (posição 6)
11	-
12	-
13	-
14	-
15	-
16	Massa

COMANDO DO FREIO-MOTOR

Veículos com cambio mecânico ou Eurotronic em função manual sem Intarder

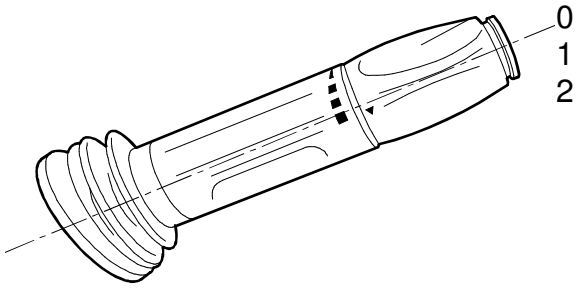

Posição 0 = desativado
Posição 1 = FREIO-MOTOR 50% <EV. FREIO-MOTOR>
Posição 2 = FREIO-MOTOR 100% <EV. FREIO-MOTOR + VGT>

Veículos com câmbio EuroTronic em função automática sem intarder

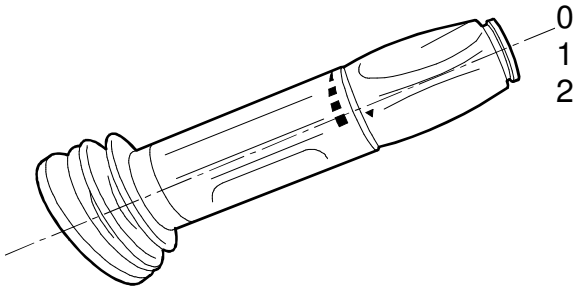

Posição 0 = desativado
Posição 1 = FREIO-MOTOR 100%
Posição 2 = FREIO-MOTOR 100% + escalade marchas com função automática

TACÓGRAFO

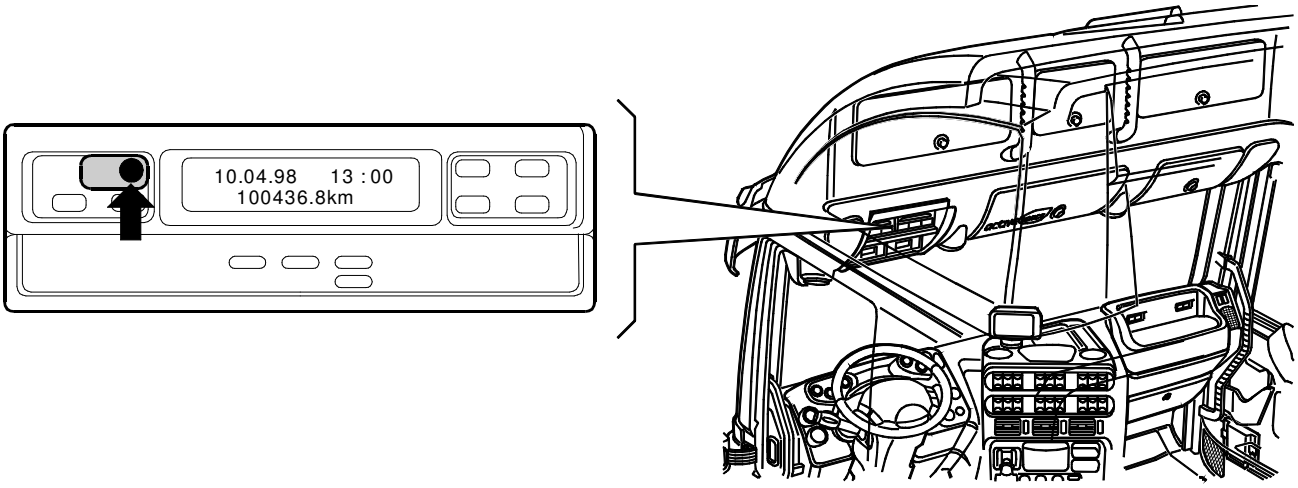

PINAGEM

00472

REF.		FUNÇÃO	CÓDIGO DA COR DO CABO
A	1	Positivo +30 direto da bateria	7768
	2	Iluminação dos ideogramas	4442
	3	**Positivo +15**	8871
	4	Linha CAN “H”	Branco
	5	Massa	0066
	6	Sinal do sensor de carga no acelerador	0158
	7	-	-
	8	Linha CAN “L”	Verde
B	1	Alimentação para o sensor pino 1	5514
	2	Massa para o sensor pino 2	0058
	3	Sinal do sensor de velocidade pino 3	5517
	4	Sinal invertida do sensor pino 4	5516
	5	-	-
	6	Sinal de velocidade para o Conj. de Instrumentos	5540
	7	Sinal de velocidade para o EDC	5155
	8	Sinal da distância percorrida para o Conjunto de Instrumentos	5518
C	1	-	-
	2	-	-
	3	-	-
	4	-	-
	5		
D	1	-	-
	2	-	-
	3	-	-
	4	-	-
	5	-	-
	6	-	-
	7	Linha K : Conj. Instrum. Pino A1 / Diag. Pino 14	2297
	8	-	-

Nova

Simulação de velocidade

No Stralis é possível simular o sinal de velocidade no tacógrafo da seguinte forma:

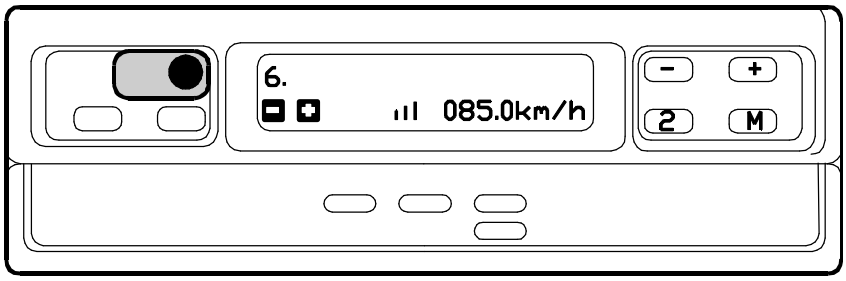

00490

1. Enquanto se mantém apertada a tecla "**M**" girar a chave para a posição "marcha"
2. Continuar apertando "**M**" até a visualização da tela "**6**" (velocidade simulada)
3. Apertar as teclas "**+**" ou "**-**" para aumentar ou diminuir a velocidade simulada. Ao mesmo tempo se verá a velocidade programada no tacômetro.
4. Dar a partida no motor
5. Ao acelerar, se verá que, quando a velocidade simulada (imposta com "**+**" e "**-**") superar a programada no limitador, o motor baixará de rotações.

Códigos de erros

Texto no Conjunto de Instrumentos	Causa Possível	Intervenção de Reparo	Notas
Prestações MTCO	Erro no sistema de levantamento do registrador gráfico (SAS): Acionamento, do motor passo a passo ou piloto defeituoso. SAS não és capaz de obter as posições definidas. Registro suplementar do disco do tacógrafo.	Controlar que não se tenha utilizado discos do tacógrafo deteriorados. No caso em que o erro se repita, ainda que os discos estejam em perfeito estado, substituir o MTCO 1324.	TCO estado linha CAN SP - código de erro visualizado pelo MTCO 9063
Prestações MTCO	Erro na execução da atualização do alojamento do disco do tacógrafo, ou erro no acionamento do alojamento do disco do tacógrafo. Erro interno.	Realizar a atualização do alojamento do disco do tacógrafo: - o veículo deve estar parado - ativar a ignição do veículo, - eventualmente retirar os discos introduzidos no tacógrafo, - fechar a caixa. Controlar que não tenham sido utilizados discos do tacógrafo deteriorados. Se o erro persistir, substituir o MTCO 1324.	TCO estado linha CAN SP - código de erro visualizado pelo MTCO 9064

Prestações MTCO	Erro no sistema registrador gráfico múltiplo (MFS): Acionamento, motor passo a passo ou piloto defeituoso. Registro suplementar do disco do tacógrafo	Substituir o MTCO 1324.	TCO estado linha CAN SP - código de erro visualizado pelo MTCO 9062
Prestações MTCO	Interrupção na comunicação entre o MTCO 1324 e o tacômetro 1323 ou o instrumento combinado. Erro interno ou externo.	Controlar a conexão entre o MTCO 1324 e a unidade de visualização: - se o cabo estiver de acordo com as especificações, - controlar a disposição das uniões e a conexão. Controlar o funcionamento da unidade de visualização. Controlar o funcionamento do MTCO 1324. Se necessário, substituir os componentes defeituosos.	TCO estado linha CAN SP - código de erro visualizado pelo MTCO A411
Gestão MTCO	Nota para o usuário: Falta o disco do tacográfo do motorista 1. Quando faltar o disco do tacográfo (motorista1) o grupo de horário de trabalho para o motorista 1 foi comutado de "" a outro grupo de horário de trabalho. Nesta mensagem aparece apenas o grupo de horário comutado, por exemplo, quando faltar o disco do tacográfo. Na memória de avarias o código do erro somente será visível quando estiver presente.	Introduzir o disco do tacográfo correspondente ou programar o grupo de trabalho correspondente em "".	TCO estado CAN HI - código de erro visualizado pelo MTCO 9051
Gestão MTCO	Nota para o usuário: Falta o disco do tacográfo do motorista 1. Quando faltar o disco do tacográfo (motorista1) o grupo de horário de trabalho para o motorista 1 foi comutado de "" para outro grupo de horário de trabalho. Nesta mensagem aparece apenas o grupo de horário comutado, por exemplo, quando faltar o disco do tacográfo. Na memória de avarias o código do erro somente será visível quando estiver presente.	Introduzir o disco do tacográfo correspondente ou programar o grupo de trabalho correspondente em "".	TCO estado CAN HI - código de erro visualizado pelo MTCO 9052

Gestão MTCO	Nota para o usuário: Realizar o seguimento do alojamento do disco do tacógrafo. O MTCO 1324 detectou uma diferença > 2 min. entre a hora indicada no visor e a hora do alojamento do disco do tacográfo. Na memória de avarias o código do erro será visível somente quando estiver presente.	O veículo deve estar parado, Ativar a ignição do veículo. Eventualmente retirar os discos do tacográfo do interior, Fechar a caixa	TCO estado CAN HI - código de erro visualizado pelo MTCO 9053
Prestações MTCO	O controlador CAN indica o estado de "bus off" Graves anomalias do bus CAN, causas possíveis: -anomalias do bus-medium -erros a nível físico - erro de protocolo. Erro interno ou externo.	Controle geral do bus-medium: Controlar a alimentação dos serviços CAN (alimentação + 30, +15, +31 através da chave). Controlar a sincronização dos serviços CAN no caso de Term. 15 "on", "off". Controlar a fiação e a disposição das uniões, poderá faltar a resistência terminal. Serviços CAN com velocidade de transmissão diferente nos barramentos. Controlar a estrutura do bit. O MTCO 1324 não deve ser a causa do erro.	TCO estado linha CAN SP - código de erro visualizado pelo MTCO 900B
Prestações MTCO	Erro do botão: botão aperta muito ou botão (i) bloqueado (i). - Na memória de avarias além do erro serão memorizados: Código do erro, ultima presença (data e hora). O número dos erros pode ser visualizado através do seu visor chamando a memória de avarias.	Determinar a tecla bloqueada e tentar desbloquear-la. Se não for possível eliminar o erro ou se o erro se repetir, substituir o MTCO 1324.	TCO estado linha CAN SP - código de erro visualizado pelo MTCO 900F
Prestações MTCO	Erro LCD: LCD ou comando defeituoso e/ou errôneo. Erro interno.	No caso em que o erro seja repetitivo, substituir o MTCO 1324..	TCO estado linha CAN SP - código de erro visualizado pelo MTCO 9010

Prestações MTCO	Erro da caixa: A caixa não abre, causas possíveis: Disco/discos do tacográfo/s não introduzido/s corretamente ou deteriorado/s. Montagem do MTCO 1324 errônea, impedimento mecânico na abertura da caixa. O motor de expulsão não funciona. Erro interno.	Iniciar o processo de abertura e tentar abrir a caixa com a ponta do dedo; controlar a posição dos discos do tacográfo. Controlar as medidas do alojamento de montagem (alojamento do rádio). Controlar o alojamento de montagem, é possível que algum objeto exerça pressão sobre o lado inferior do MTCO. No caso em que os discos do tacográfo utilizados e os critérios de montagem sejam corretos e o erro se repetir várias vezes, substituir o MTCO 1324.	TCO estado linha CAN SP – código de erro visualizado pelo MTCO 9060
Prestações MTCO	Erro no sistema v: Acionamento, motor passo a passo ou piloto defeituoso. Registro suplementar do disco do tacográfo.	Substituir o MTCO 1324.	TCO estado linha CAN SP – código de erro visualizado pelo MTCO 9061
Sistema MTCO	Condução sem disco do tacográfo: Disco do tacográfo do motorista 1 não introduzido: O MTCO registrou um impulso de percurso durante mais de 7 segundos e detectou uma condução sem disco do tacográfo. Esta mensagem aparece no caso em que o MTCO 1324 não reconheça nenhum impulso de percurso em 7 segundos. O código do erro não é visível na memória de avarias. Este erro pode ser identificado somente porque falta o símbolo do disco do tacógrafo no visor do MTCO.	Verificar que: O disco do tacográfo esteja introduzido, no visor do MTCO 1324 seja visualizado o símbolo correspondente, a caixa esteja fechada, no caso de parada do veículo esteja o símbolo do grupo de horário de trabalho (motorista 1) ou comute sobre o tempo de condução. Localizar a causa do erro, se necessário substituir o MTCO 1324.	TCO estado linha CAN SE – código de erro visualizado pelo MTCO A050

Nova

Sistema MTCO	Interrupção da alimentação do MTCO 1324 ou o MTCO 1324 detectou uma sobre-tensão. Registro suplementar do disco do tacográfo.	Controlar a alimentação: Controlar o conector de conexão e o cabo (conexão mal realizada, mau contato). Controlar a tensão (alimentação + 30 através da chave) durante a partida do veículo; se os valores de tensão medidos estiverem dentro da faixa prevista pelas especificações técnicas. Verificar o correto funcionamento do MTCO 1324. Se necessário, substituir os componentes defeituosos.	TCO estado linha CAN SE – código de erro visualizado pelo MTCO A400
Sistema MTCO	Erro na comunicação com o KITAS 2170. Problemas na comunicação na conexão "B4". Registro suplementar do disco do tacográfo	Controlar o registro sobre os discos do tacográfo - erro de registro permanente ou somente esporádico (é eventualmente sinal de uma má conexão ou de um mau contato). Controlar o cabo de conexão entre o MTCO 1324 e o KITAS 2170: se o cabo utilizado estiver de acordo com as especificações, controlar a disposição das uniões e a conexão; controlar o KITAS 2170; controlar o MTCO 1324 (entrada do sensor); se necessário substituir os componentes defeituosos.	TCO estado linha CAN SE – código de erro visualizado pelo MTCO A423

Sistema MTCO	Erro na comunicação com o KITAS 2170: KiITAS 2170 não "ativado". Número de série do KITAS errôneo no controle do MTCO 1324. Comparação de impulsos (sinal em tempo real) "B3" errôneo. Chave do transdutor KITAS 2170 errônea no controle do MTCO 1324 ou reinicialização inesperada do transdutor (quede tensão na alimentação do transdutor durante > 100 ms.). Registro suplementar do disco do tacográfo.	Verificar que o KITAS 2170 esteja ativado. Controlar o registro nos discos do tacográfo: erro de registro permanente ou somente esporádico (é as vezes sinal de uma má conexão ou de um mau contato). Controlar o cabo de conexão entre o MTCO 1324 e o KITAS 2170: - se o cabo estiver de acordo com as especificações; - controlar a disposição das uniões e a conexão. Controlar a tensão e a sua evolução, por ex. durante a partida. Controlar o KITAS 2170. Controlar o MTCO 1324 (entrada do sensor). Se necessário, substituir os componentes defeituosos.	TCO estado linha CAN SE – código de erro visualizado pelo MTCO A822
Prestações MTCO	Outros erros, outras mensagens do controlador CAN: por ex. nenhum serviço, nenhuma confirmação, etc. (este erro depois do acendimento de "ON" é suprimido durante uns 10 seg.) Erro interno ou externo.	Controlar a alimentação dos serviços CAN (alimentação + 30, + 15, +31 através da chave). Controlar a sincronização dos serviços CAN no caso de alimentação + 15 através da chave "on", "off". Controlar o bus-medium eventualmente utilizando um instrumento de análise CAN. O MTCO 1324 no deve ser a causa do erro.	TCO estado linha CAN SP – código de erro visualizado pelo MTCO 900A
Prestações MTCO	Erro na saída do impulso "B7", causas possíveis: Cabo entre o MTCO 1324 e o aparelho de comando conectado defeituoso. Aparelho de comando conectado a "B7". MTCO 1324 defeituoso na saída "B7". Erro interno/externo.	Controlar o cabo de conexão entre o MTCO e o aparelho de comando: - Curto-circuito com a massa? - Curto-circuito com +U B? Controlar a saída "B7" do MTCO 1324. Controlar o aparelho de comando conectado (entrada). Se necessário, substituir os componentes deteriorados.	TCO estado linha CAN SP – código de erro visualizado pelo MTCO 9430
Prestações MTCO	Erro interno no MTCO 1324: Comunicação defeituosa com componentes internos. Erro interno.	Se a mensagem aparece apesar da aceitação repetida, substituir o MTCO 1324.	TCO estado linha CAN SP – código de erro visualizado pelo MTCO A00C

SELETORES PNEUMÁTICOS

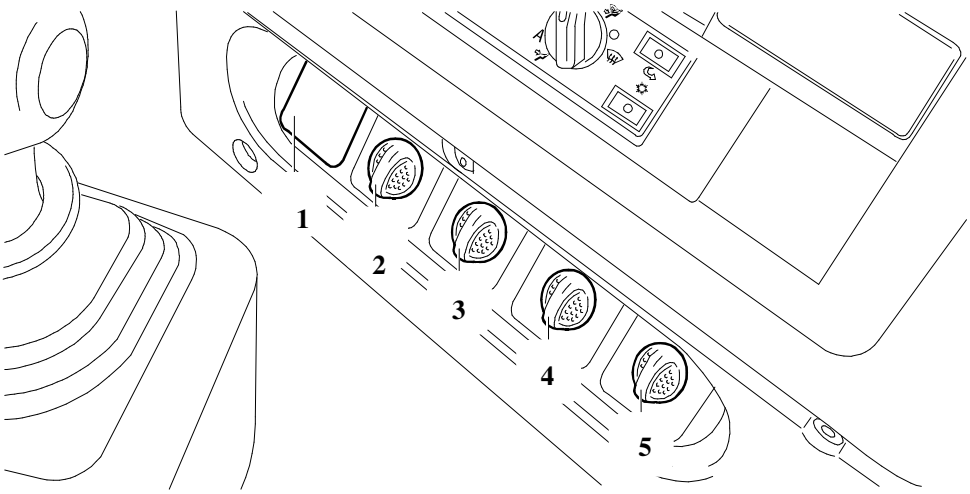

1. Livre
2. Tomada de força sobre o cambio (se estiver prevista)
3. Bloqueio do diferencial traseiro (veículos 4x2 e 6x2) ou bloqueio do diferencial transversal e longitudinal mais transversal (veículos 6x4).
4. Tomada de força sobre o motor (se estiver prevista)
5. Dispositivo de segurança para o estacionamento do veículo(se estiver previsto)

CONJUNTO DE INSTRUMENTOS (INDICADORES ÓTICOS)

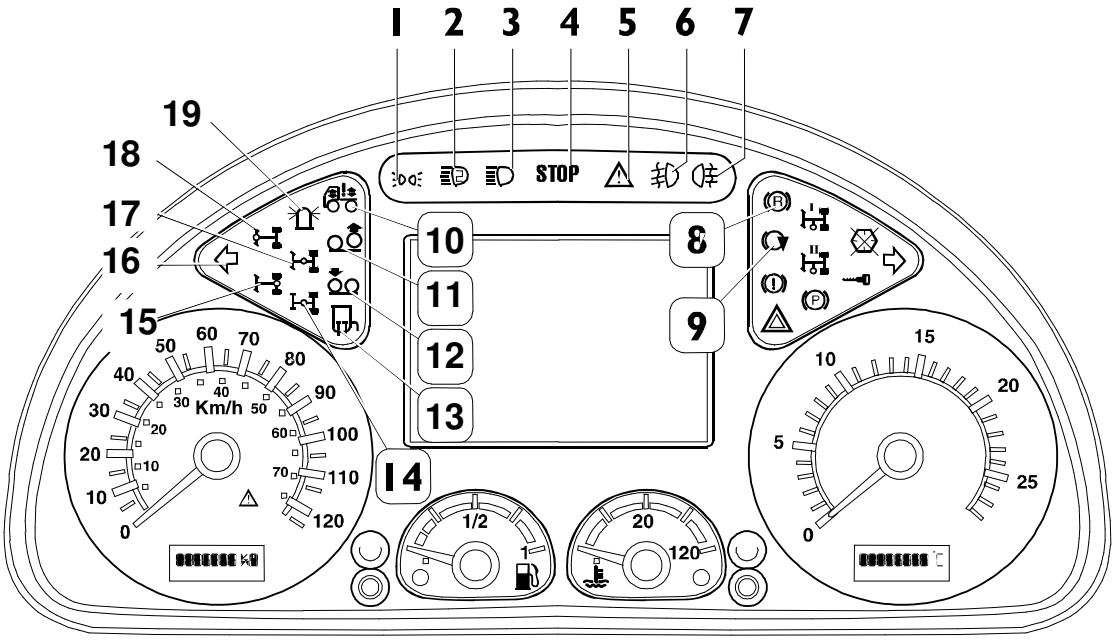

Ref.	Descrição
1	Luzes externas
2	Faróis suplementares
3	Faróis de profundidade
4	Sinalização genérica de anomalias / avarias
5	Alarmes (genérico)
6	Faróis de neblina
7	Faróis de neblina traseiros
8	* Redutor de rotação
9	* Freio-motor
10	Suspensões do veículo fora da posição de nivelamento
11	Terceiro eixo levantado
12	Ajuda na fase de partida
13	Aquecimento dos espelhos
14	Bloqueio do diferencial longitudinal em tandem
15	Bloqueio do diferencial longitudinal / transversal traseiro
16	Indicador de direção esquerdo
17	Bloqueio do diferencial longitudinal
18*	Bloqueio do diferencial longitudinal / transversal dianteiro
19*	Luzes giratórias
(*)	Lâmpada com intermitência para aviso ao motorista e com a luz fixa para a função ativada

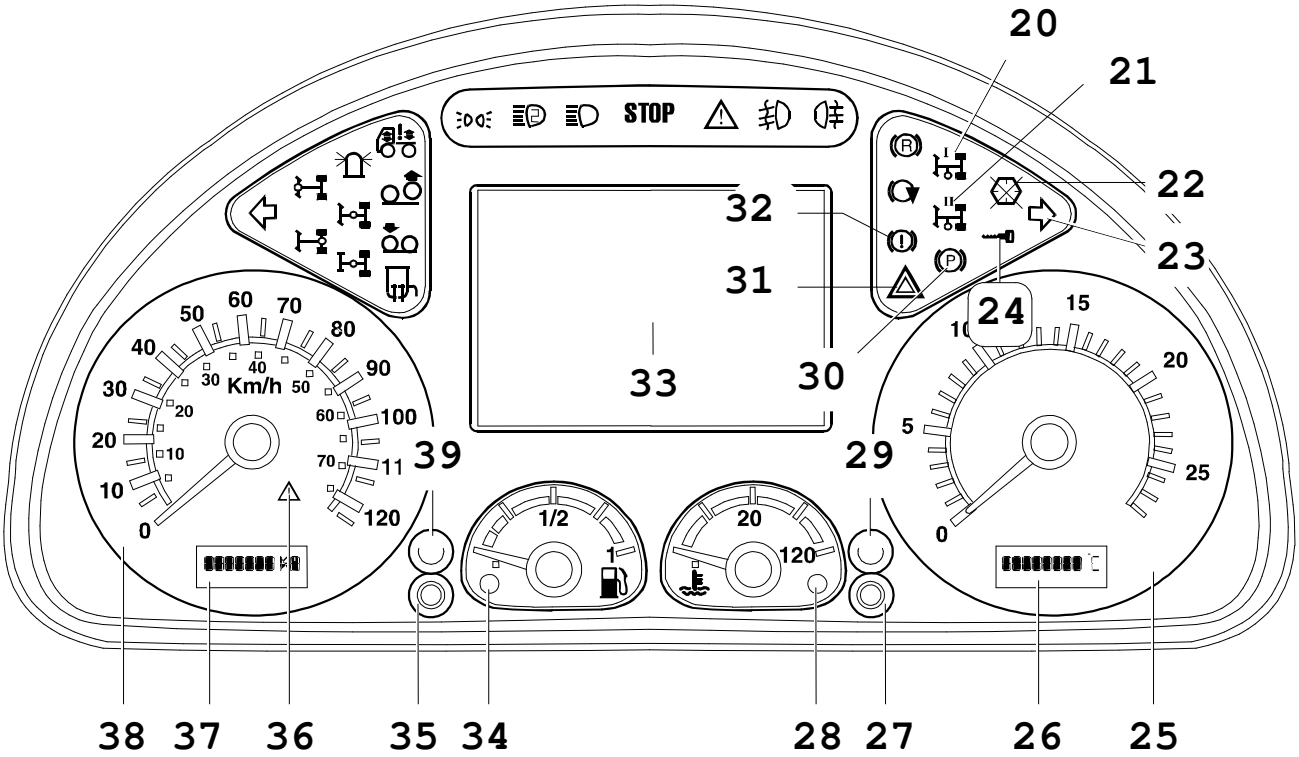

Ref.	Descrição
20	Primeira tomada de força
21	Segunda tomada de força
22	Avarias no painel de instrumentos
23	Indicador de direção direito
24	Imobilizador
25	Conta de rotações analógico
26	Visualizador hora / temperatura
27	Botão visualizador de hora / temperatura
28	Temperatura do líquido de arrefecimento
29	Intensidade de iluminação dos instrumentos
30	Freio de estacionamento aplicado
31	Luzes de emergência
32	Avaria no sistema de freios
33	Visor
34	Nível do combustível
35	Botão de visualização do contador de quilômetros / milhas
36	Avaria no tacógrafo
37	Visualizador do contador de quilômetros / milhas total / parcial
38	Velocímetro analógico
39	Reinicialização

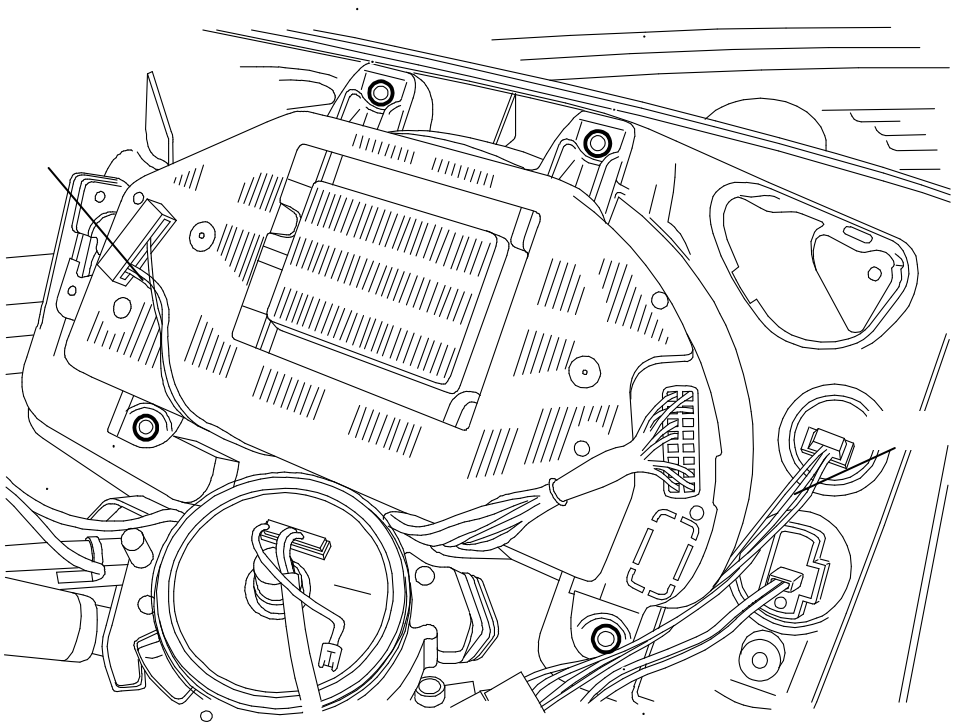

Ref.	A – Negro	Código do componente	B - Azul	Código do componente
1	Linha K – Diagnóstico	**72021**	-	-
2	-	**-**	-	-
3	Linha CAN H (VDB)	**-**	-	-
4	Linha CAN L (VDB)	**-**	-	-
5	-	**-**	-	-
6	-	**-**	-	-
7	-	**-**	-	-
8	Predisposição	**ST14**	-	-
9	-	**-**	-	-
10	Linha CAN H (ICB)	**-**	-	-
11	Linha CAN L (ICB)	**-**	Entrada do sinal do EDC	8515D
12	-	**-**	-	-
13	Linha CAN H (IDB)	**-**	-	-
14	Linha CAN L (IDB)	**-**	-	-
15	-	**-**	-	-
16	Sinal do tacógrafo	**40011**	-	-
17	Sinal do tacógrafo	**40011**	-	-
18	Sinal de velocidade do Intarder	**ST25**	Alimentação do fusível	70603/3
19	-	**-**	Massa	-
20	-	**ST14**	Alimentação do fusível	70601/3

INDICADORES ÓTICOS DE ESTADO SOBRE O VISOR

Na ativação das seguintes funções, ou ao produzir-se as seguintes anomalias, aparecerá na seção do visor o símbolo correspondente.

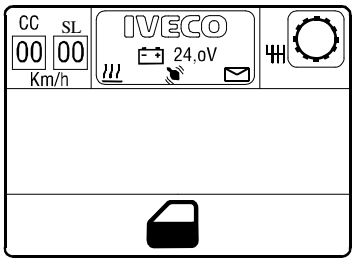

Significado	Símbolo	Cor	Significado	Símbolo	Cor
Preaquecimento		âmbar	ASR ativo	ASR	âmbar
Cabine desengatada		vermelha	ASR desconectado	ASR	âmbar
Porta aberta		vermelha	ABS funcionalidade reduzida	ABS	âmbar
Baixa pressão de ar nos freios do eixo		vermelha	Correntes automáticas		âmbar
Baixa pressão de ar nos freios da ponte		vermelha	Reboque sem EBS/ABS	ABS	âmbar
Baixa pressão de ar nos freios reboque		vermelha	Cabine basculante		âmbar
Farol na zona de carga (somente trator)		âmbar	Avaria no Conjunto de Instrumentos	IC	vermelha
Desembaçamento do pára-brisa		âmbar	Pressão hidráulica baixa no terceiro eixo direcional		vermelha
Nível mínimo do líquido de arrefecimento motor		âmbar	Nível insuficiente do líquido de arrefecimento do motor		vermelha
Temperatura elevada do líquido arrefecimento do motor		âmbar	Temperatura alta do líquido de arrefecimento motor		vermelha
Nível baixo do reservatório do lavador do pára-brisa		âmbar	Nível baixo de combustível		âmbar
Desgaste dos freios do eixo		vermelha	Desgaste dos freios da ponte		vermelha
Desgaste dos freios do eixo complementar		vermelha	Desgaste alto dos freios de uma roda específica		vermelha
Nível baixo do primeiro circuito da servo-direção	I	âmbar	Nível baixo do segundo circuito da servo-direção	II	âmbar
Filtro de óleo entupido		âmbar	Filtro de ar entupido		âmbar
Filtro de combustível entupido		âmbar	Água no filtro de combustível		âmbar
Nível baixo do óleo do motor		vermelha	Nível excessivo do óleo do motor		âmbar
Pressão baixa do óleo do motor		vermelha	Temperatura alta do óleo do motor		vermelha
Pressão baixa do ar no freio de estacionamento	P	vermelha	Pressão baixa do ar na suspensão pneumática		vermelha
Pressão baixa do ar nos freios do reboque		vermelha	Desgaste dos freios de uma roda específica		âmbar

CONTATO EM ESPIRAL

Colocado debaixo do volante.
Sua função é a de recolher todos os comandos presentes sobre o volante e enviá-los à central eletrônica SWI.

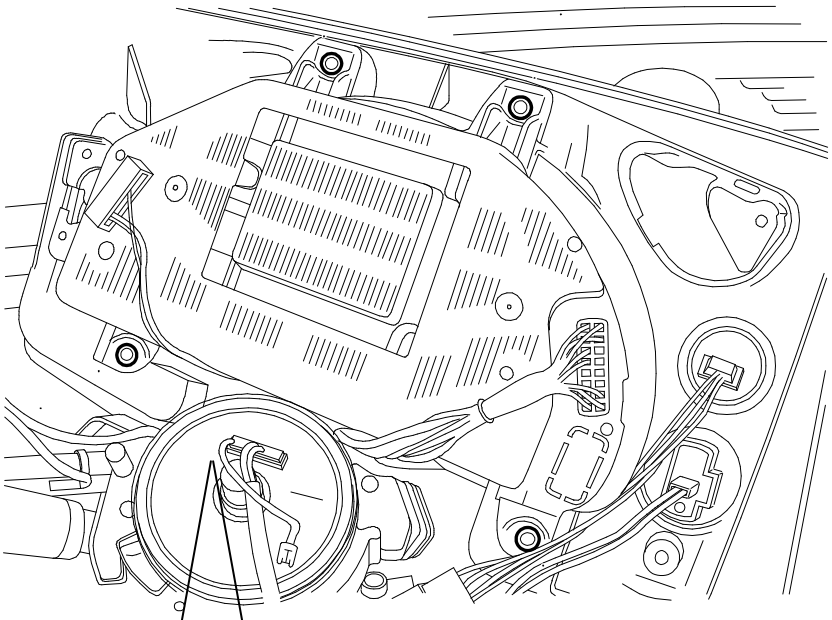

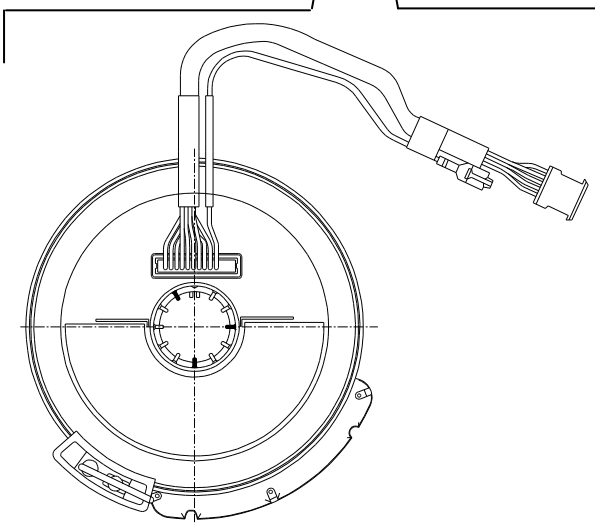

VISTA SUPERIOR (PARTE MÓVEL) 4972

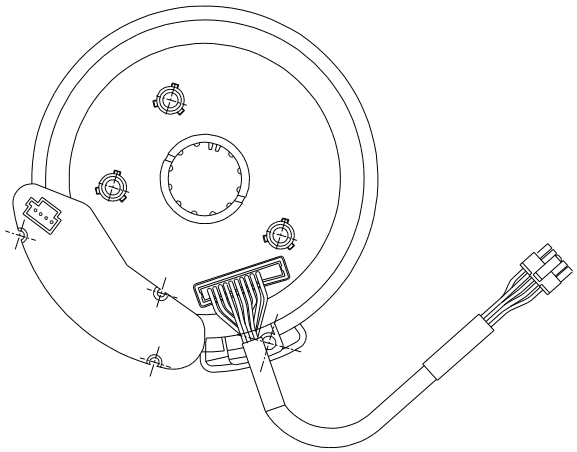

VISTA INFERIOR (PARTE FIXA)

COLUNA DA DIREÇÃO (LOCALIZAÇÃO DOS COMPONENTES)

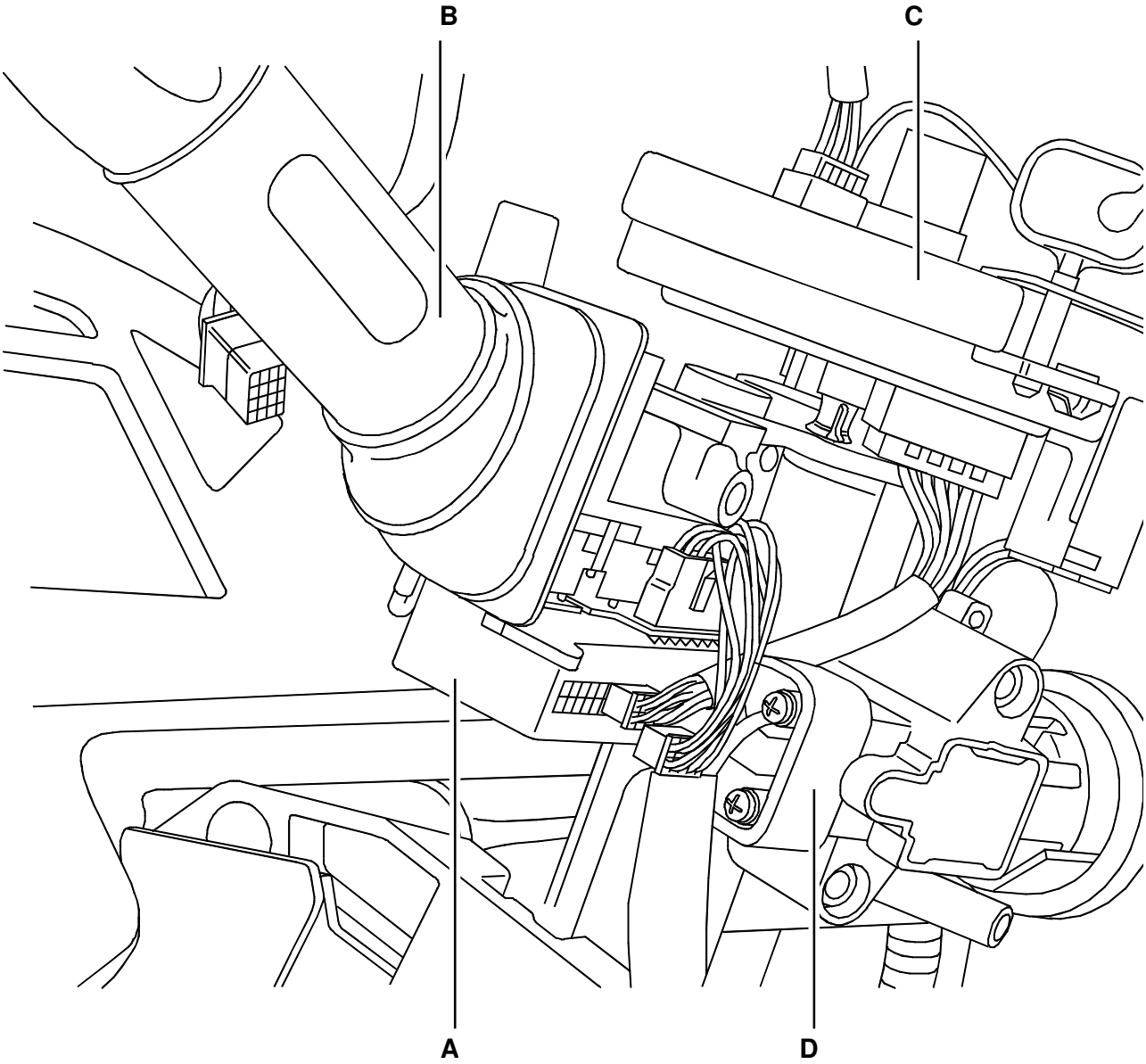

A. Central eletrônica S.W.I. - **B**. Comutador - **C**. Contato em espiral - **D**. Bloco de partida

Nota: No caso de desmontagem do contato em espiral, observar os procedimentos descritos nas páginas seguintes.

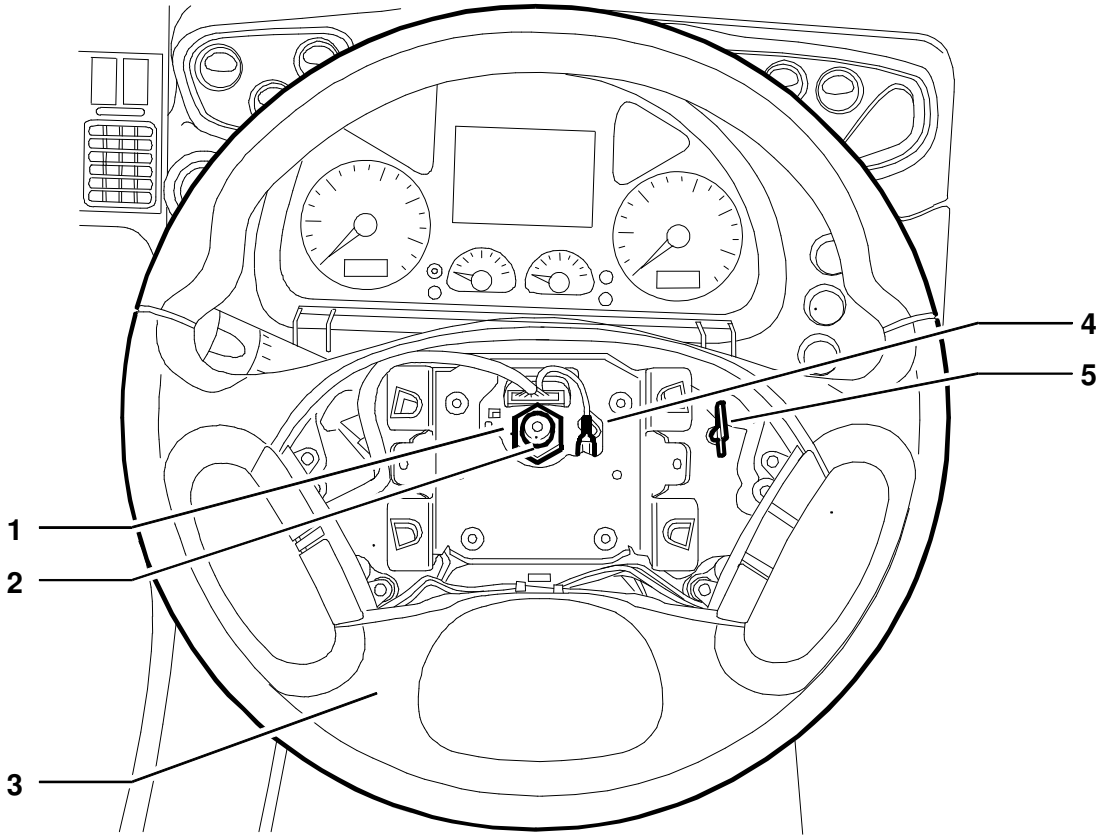

Para substituição do contato em espiral, observar criteriosamente os procedimentos descritos a seguir para evitar, na fase de desmontagem, danificar o cabo em espiral contido na própria caixa e evitar o desalinhamento do volante.

- Separar a conexão (**4**) do cabo de massa.
- Retirar a porca (**1**) e marcar a posição de montagem do volante (**3**) sobre o eixo (**2**) e desmontar o volante.

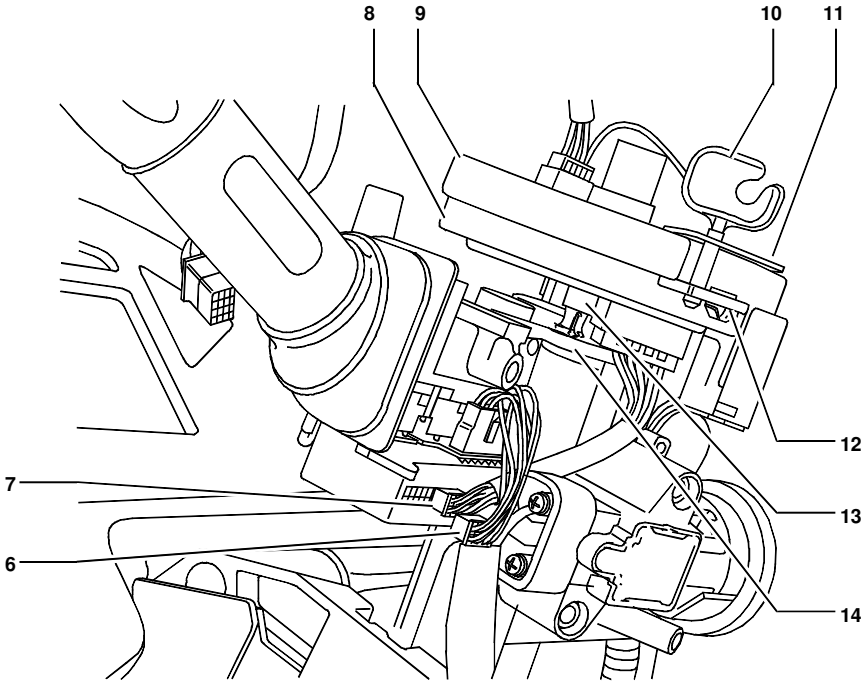

Separar as conexões elétricas (**6** - **7**) da S.W.I.

Fixar a parte superior do contato em espiral (parte móvel) (**9**) no alojamento do mesmo introduzindo nas aberturas (**11** - **12**) a chave (**10**). Esta operação serve para impedir que a parte móvel (**9**) e a fixa (**8**) girem entre si durante a desmontagem.

Manter esta situação de bloqueio até a montagem. Na ausência da chave, utilizar um parafuso e uma porca de tamanho apropriado.

Levantar com cuidado o contato em espiral, de modo que os pinos elásticos de retenção (**13**) saiam do suporte (**14**). Montá-lo com precaução.

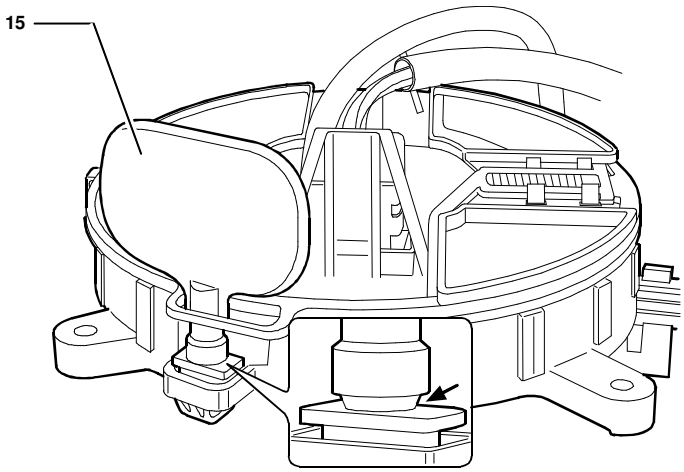

Para a montagem inverter as operações descritas acima.

Como peça de reposição, o contato em espiral é fornecido com a chave de batente (**15**) montada como mostra a figura. Depois da montagem sobre o suporte de comando da direção é necessário girar a chave para provocar a ruptura do ponto indicado pela flecha e voltar a colocar a chave no alojamento do volante (**5**).

VISUALIZAÇÕES NO VISOR DO CONJUNTO DE INSTRUMENTOS

Chave sobre marcha com o motor desligado

Estão disponíveis até dezesseis telas, acessíveis acionando os botões colocados sobre o volante.

Tais telas estão presentes nas páginas seguintes.

Tela inicial

00504

As dezesseis telas disponíveis são as seguintes:

Primeira tela

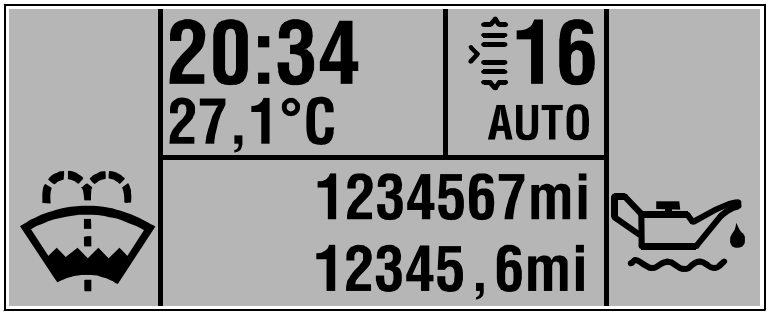

00504

1. Hora/milhas/milhas parciais/temperatura externa em °C.

Segunda tela

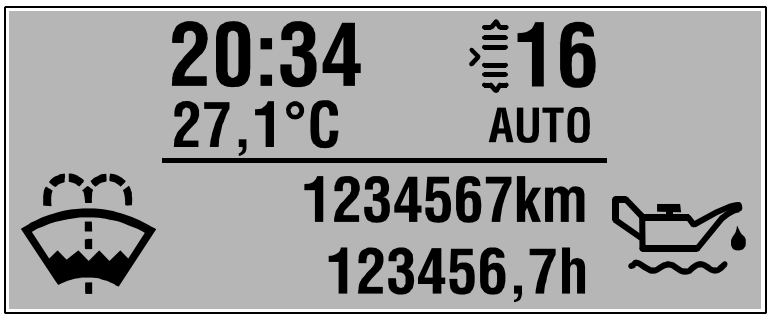

00504

2. Hora/km/horas parciais de funcionamento/temperatura externa em °C.

Terceira tela

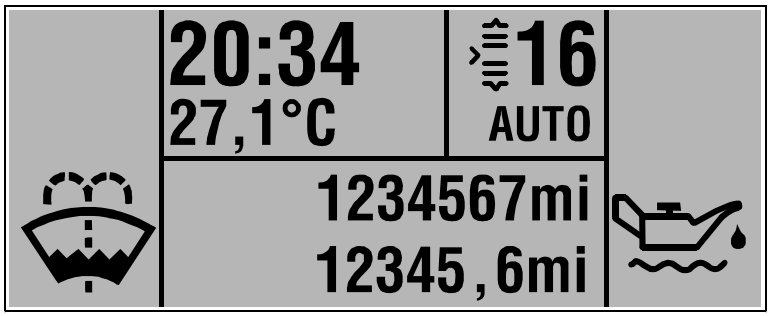

00504

3. Hora/milhas/milhas parciais(se estiver previsto) temperatura externa em °C.

Quarta tela

00504

4. Tela CD-Rádio. Além disso, são indicados os kms totais e os kms parciais.

Quinta tela

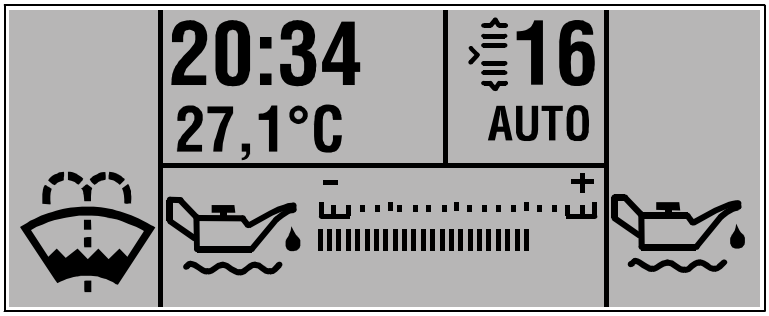

00504

5. Tela do nível do óleo (somente com o motor desligado).

NOTA – O nível do óleo não é controlado em modo continuo durante o funcionamento do veículo. Portanto esta sinalização poderá não aparecer no caso do motor não estar estado durante uma temporização.

Sexta tela

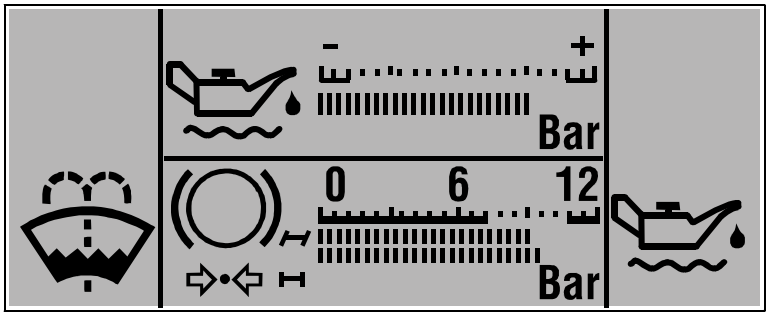

00504

6. Tela dos freios e motor. Indica a pressão do óleo do motor e a pressão do ar no circuito do freio do eixo.

Sétima tela

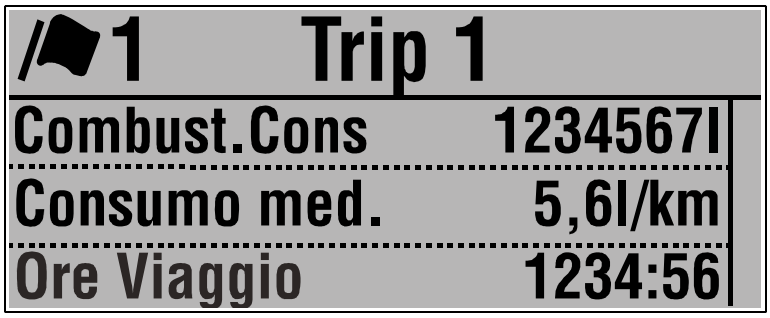

00504

7. Tela “Viagem (Trip) 1”. A zeragem dos dados é obtida apertando a tecla de reinicialização situada abaixo do visor, ao lado do indicador do nível do combustível.

Oitava tela

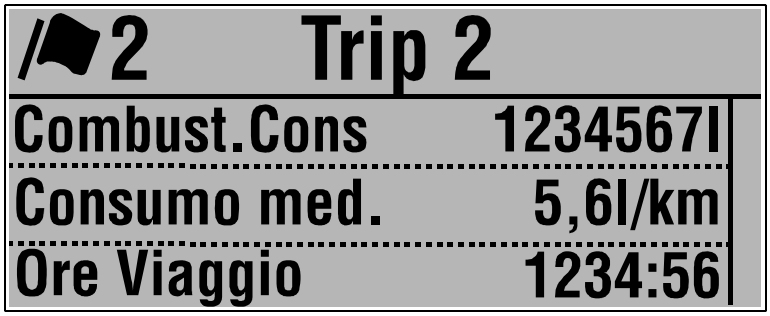

00504

8. Tela “Viagem (Trip) 2”. A zeragem dos dados é obtida a cada vez que a CHAVE de contato for girada para a posição de “Desligada (Stop)”.

Nona tela

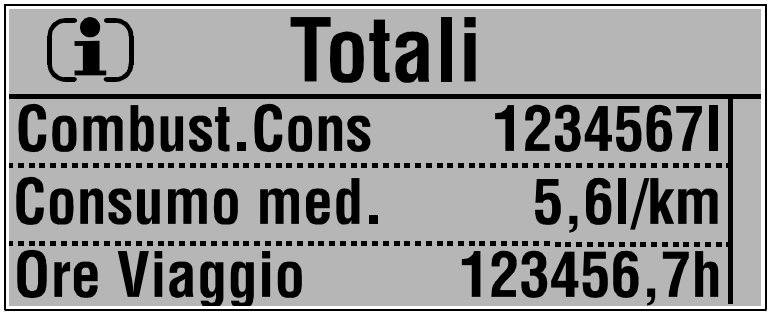

00504

9. Dados totais da viagem.

Décima tela

00504

10. Tela “Carga nos eixos”. Indica a carga sobre os eixos (opcional).

Décima-primeira tela

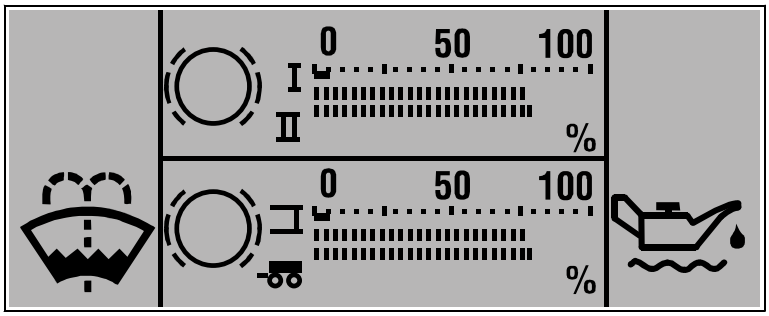

00505

11. Tela “Desgaste das lonas de freio”. Indica o desgaste dos freios sobre o eixo e sobre o reboque (se previsto).

Décima-segunda tela

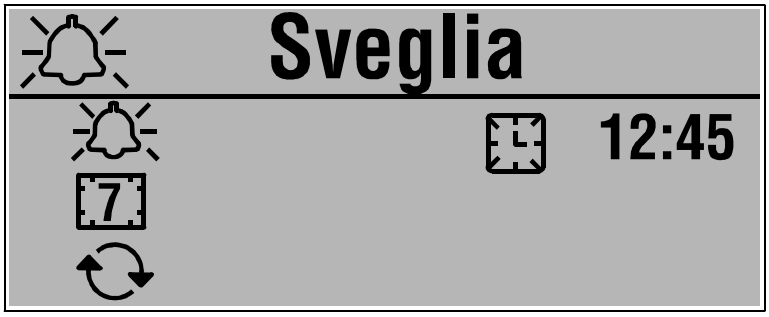

00505

12. Tela “Despertador”. Permite programar o despertador

Décima-terceira tela

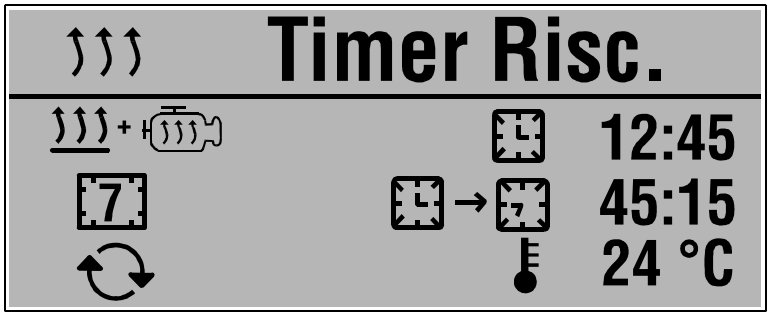

00505

13. Tela “Temporizador (Timer) do aquecedor autônomo”. Permite programar o aquecimento autônomo (opcional).

NOTA – A indicação da temperatura é indicada somente com o climatizador automático.

NOTA – **No caso de veículos com ADR (transporte de mercadorias perigosas)**: pode ser programado unicamente o despertador , enquanto que a ativação do aquecimento autônomo será unicamente possível pelo botão na zona central do painel de comando.

Décima-quarta tela

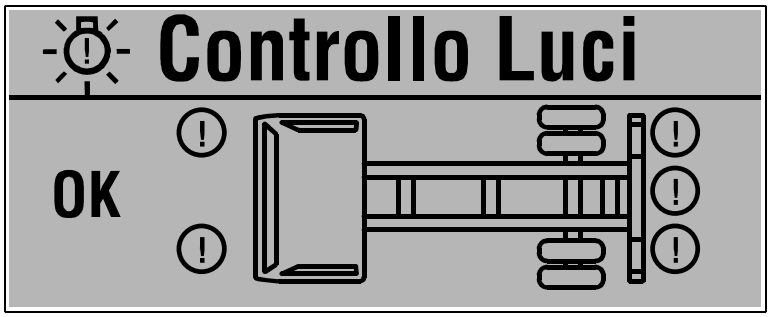

00505

14. Tela “Controle das luzes”. Permite visualizar o funcionamento das luzes do veículo

Décima-quinta tela

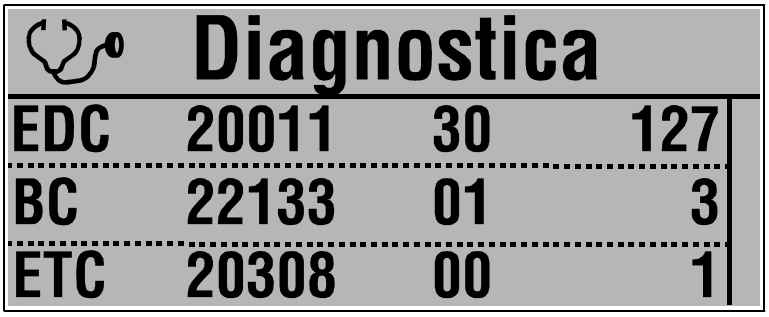

00505

15. Tela “Diagnósticos”. A leitura da tela é a seguinte:
Primeira coluna = central eletrônica.
Segunda coluna = direção da central eletrônica (primeiros três algarismos) mais n° de ordem da avaria(DMI)
Terceiro coluna = tipo da avaria (FMI)
Quarta coluna = freqüência da avaria

Décima-sexta tela

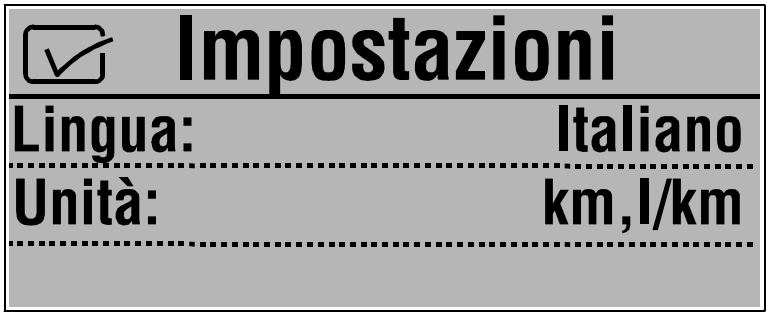

00505

16. Tela “Ajustes”. Programações sobre o visor

Esquemas por blocos

- **TAB.1-** Partida – Testemunho do controle de recarga
- **TAB.2-** Alimentação do EDC – Testemunho do imobilizador – Código Pulsante do EDC (testemunho)
  Testemunho da tração integral introduzida
- **TAB.3-** Piloto Automático - Sensor do pedal do acelerador (Potenciômetro) – Testemunho de pré/pos aquecimento
- **TAB.4-**Intarder
- **TAB.5-**Voltímetro – Tacômetro - Temperatura da água do motor – Nível do combustível
- **TAB.6-**Pressão do óleo do motor – Nível do óleo do motor – Nível do lavador dos vidros – Nível do líquido da servo-direção
  Nível da água do motor
- **TAB.7-**Sinalização do desgaste pastilhas de freio (com ABS e com EBS) – Sinalização das marchas reduzidas inseridas – Sinalização do filtro óleo entupido – Sinalização do filtro de ar entupido
- **TAB.8-**Bloqueio diferencial – A SINALIZAÇÃO DA presencia água em o combustível
- **TAB.9-**Luzes externas
- **TAB.10-**Luzes externas
- **TAB.11-**Luzes externas / marcha a ré
- **TAB.12-**Luzes de emergência / regulagem da altura dos faróis
- **TAB.13-**Luzes internas
- **TAB.14-**Limpador do pára-brisa / Alerta sonoro / Horímetro
- **TAB.15-**TGC
- **TAB.16-**Teto com abertura / Lavador de vidro
- **TAB.17-**Tacógrafo
- **TAB.18-**Ventilador elétrico do motor
- **TAB.19-**Comando dos espelhos retrovisores – Levantadores dos vidros elétricos
- **TAB.20-**Fechamento centralizado
- **TAB.21-**ECAS (Indicadores óticos) - ABS (Indicadores óticos)
- **TAB.22-**EBS (Indicadores óticos) – Pára-brisa aquecido – PTO
- **TAB.23-**Intarder (Indicador ótico)
- **TAB.24-**Pressão do ar dos freios / ECAS - Temperatura externa
- **TAB.25-**Hodômetro parcial / total – Limitador de velocidade
- **TAB.26-**Temperatura do óleo do motor – Faróis rotativos – Cortina pára-sol

ESQUEMAS BÁSICOS POR BLOCOS
TAB.1- Partida – Testemunho do controle de recarga

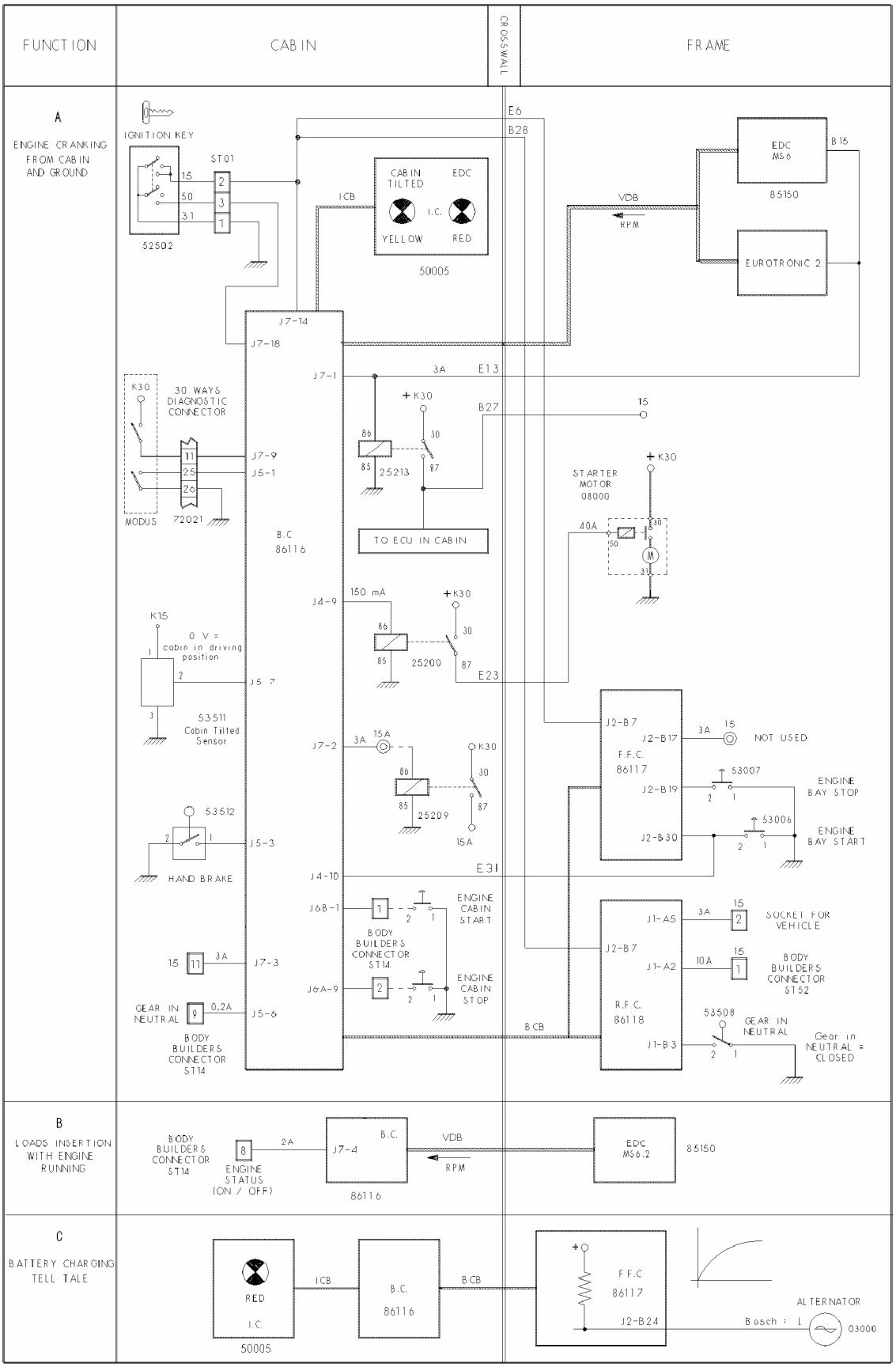

TAB.2- Alimentação do EDC – Testemunho do imobilizador – Código Pulsante do EDC (Testemunho)

Testemunho da tração integral introduzida

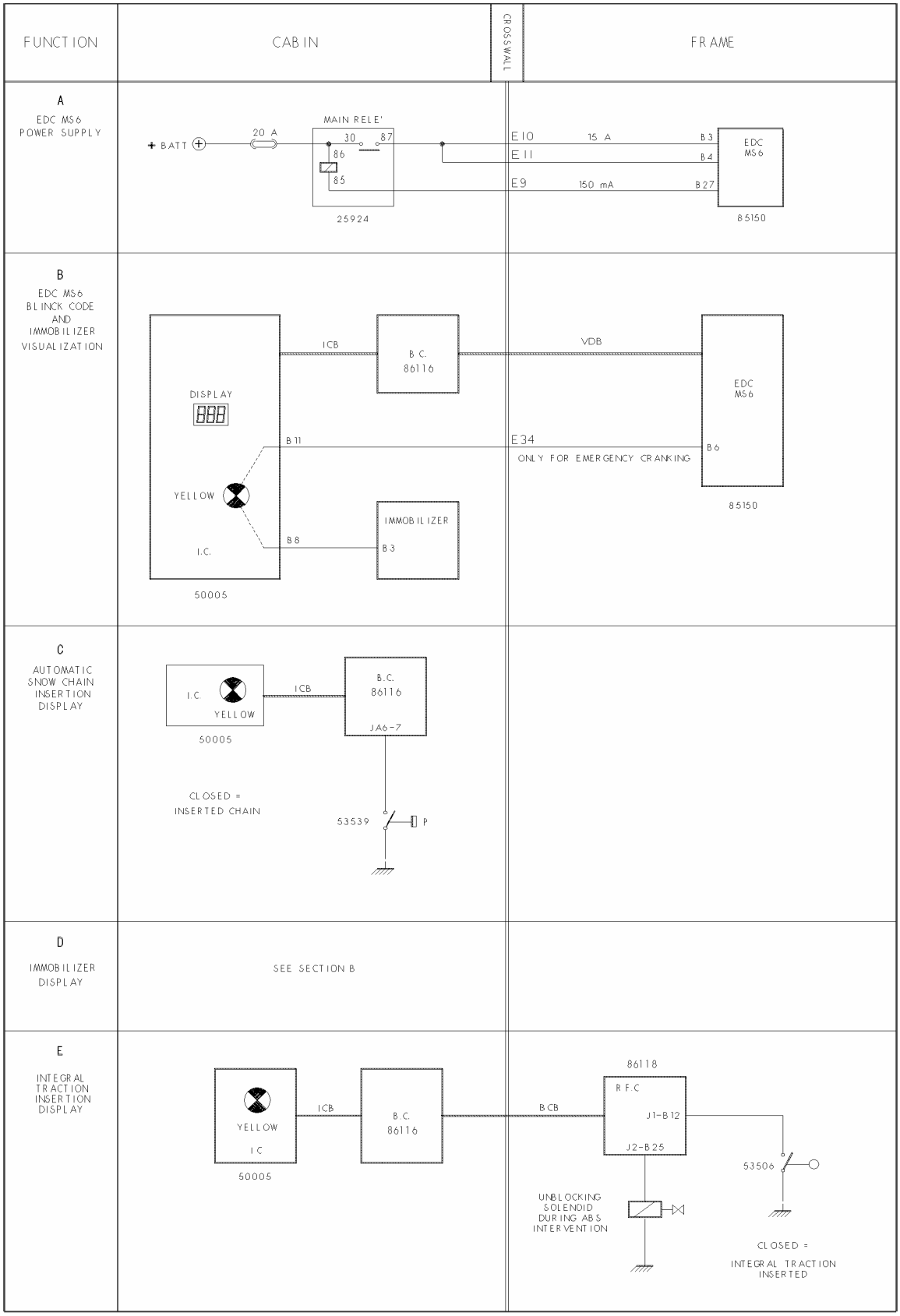

TAB.3- Piloto Automático - Sensor do pedal do acelerador (Potenciômetro) – Testemunho de pré/pos aquecimento

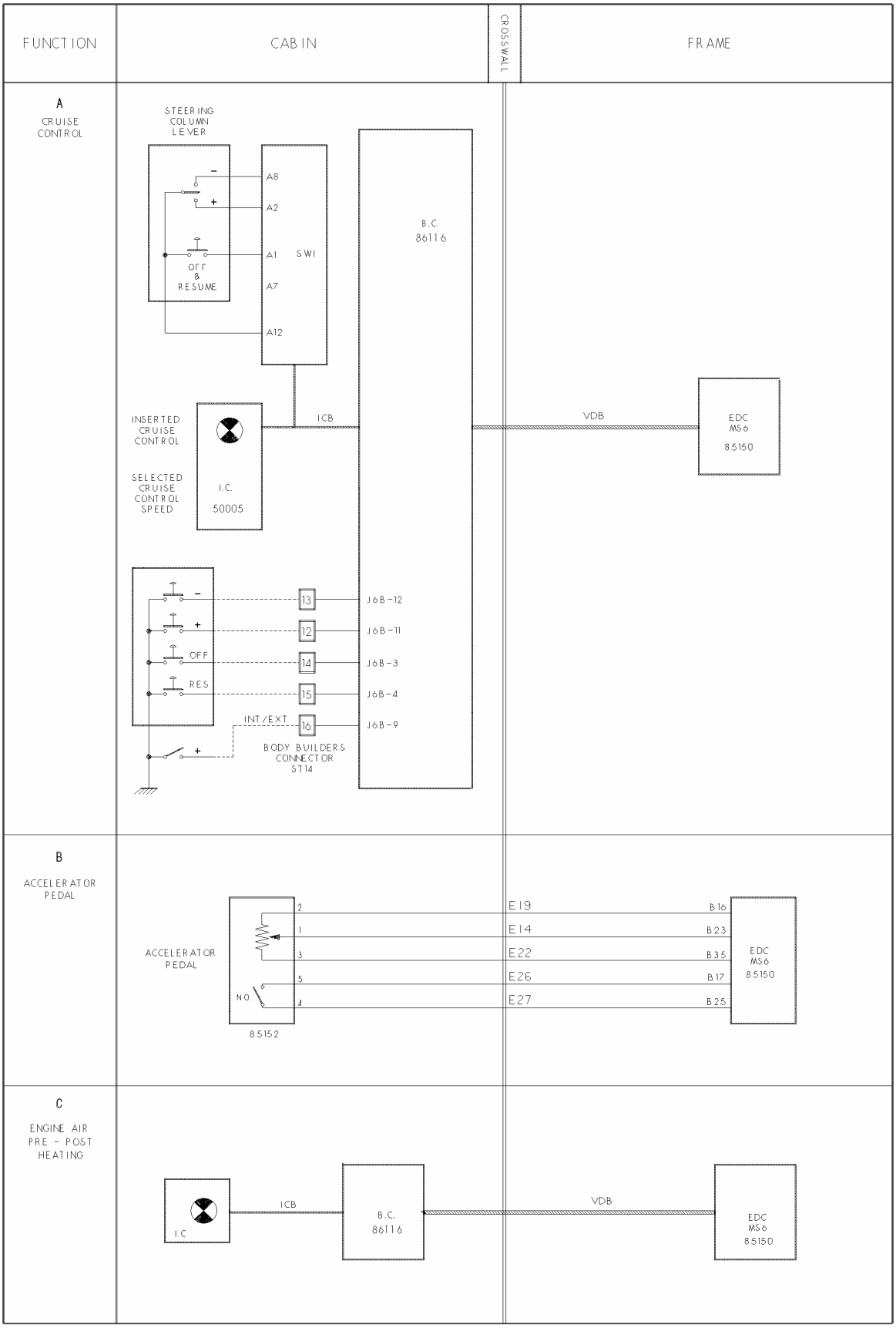

TAB.4-Intarder

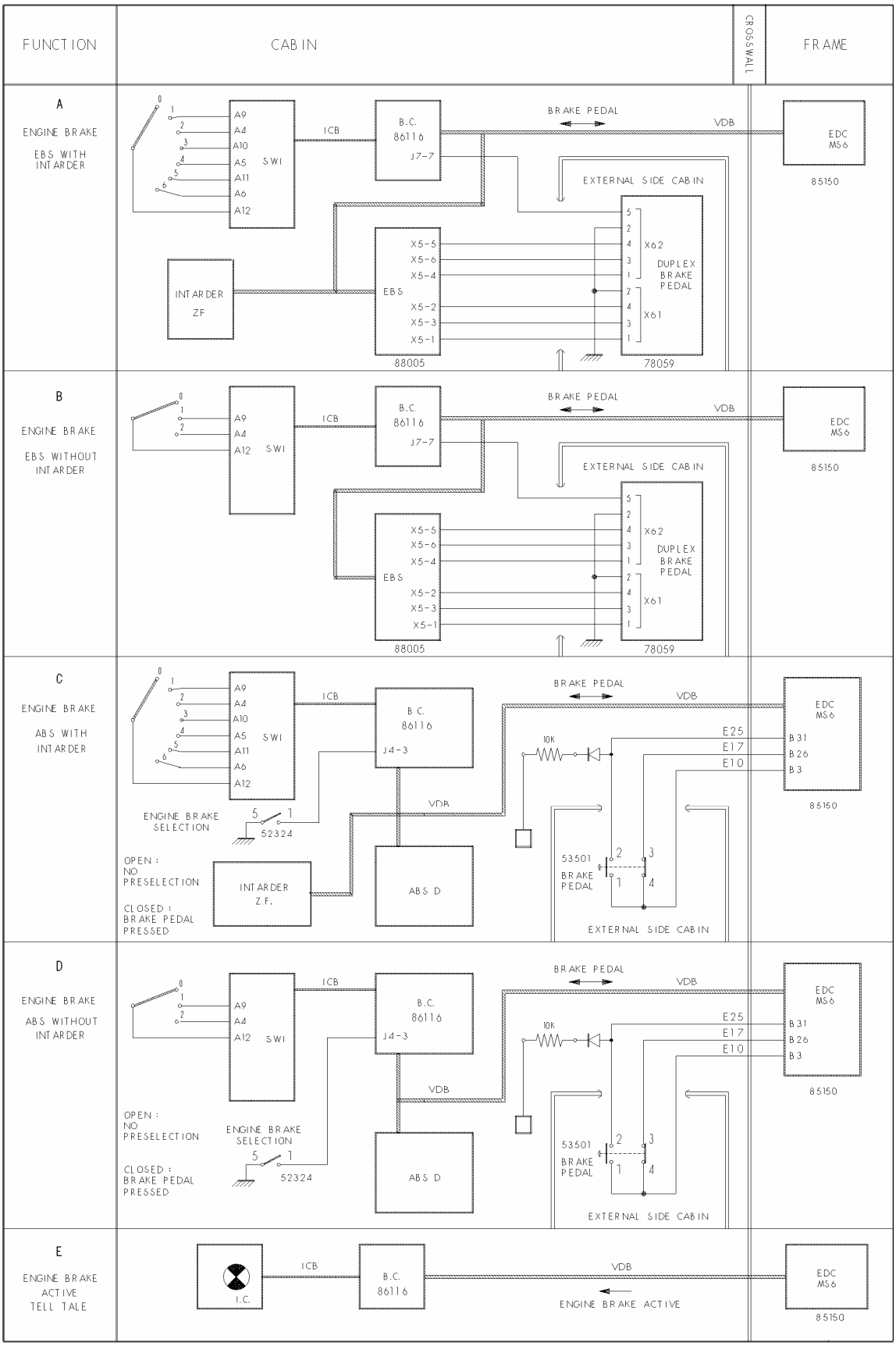

79558

TAB.5-Voltímetro - Tacômetro - Temperatura da água do motor – Nível do combustível

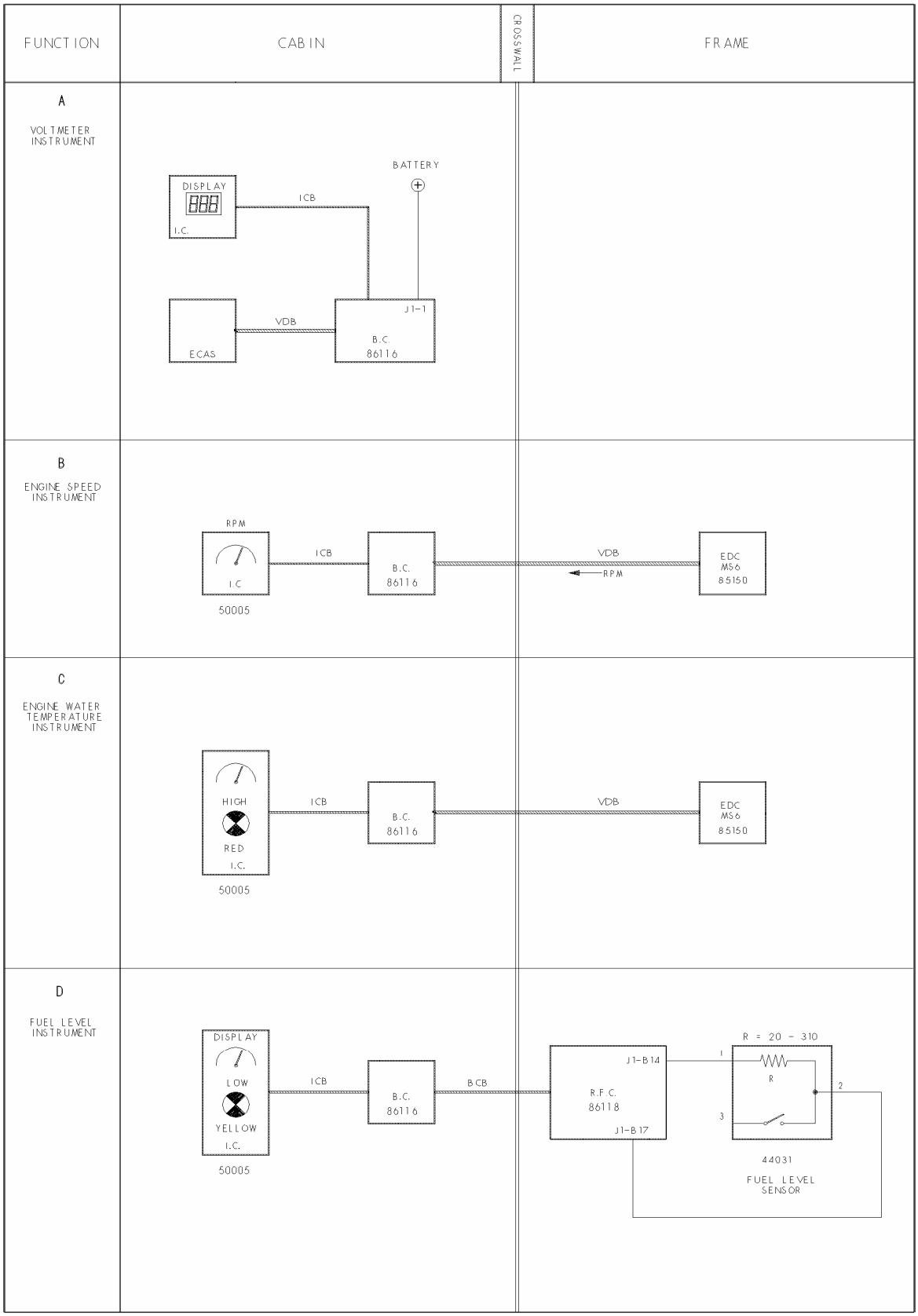

79559

TAB.6-Pressão do óleo do motor – Nível do óleo do motor – Nível do lavador do vidro – Nível do líquido da servo-direção – Nível da água do motor

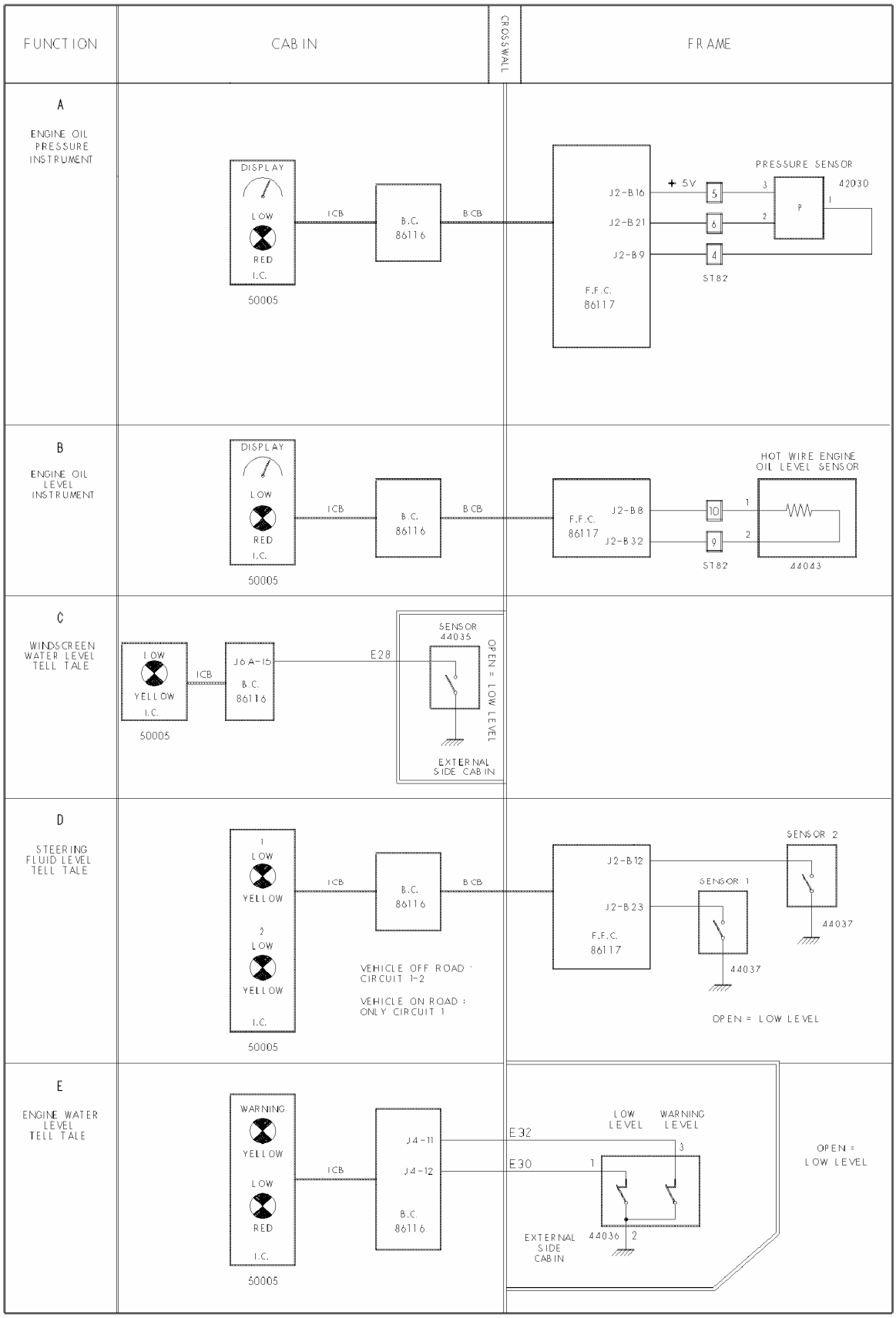

79560

TAB.7 – Sinalização do desgaste das pastilhas de freio (com ABS e com EBS) – Sinalização das marchas reduzidas introduzidas – Sinalização do filtro de óleo entupido – Sinalização do filtro de ar entupido

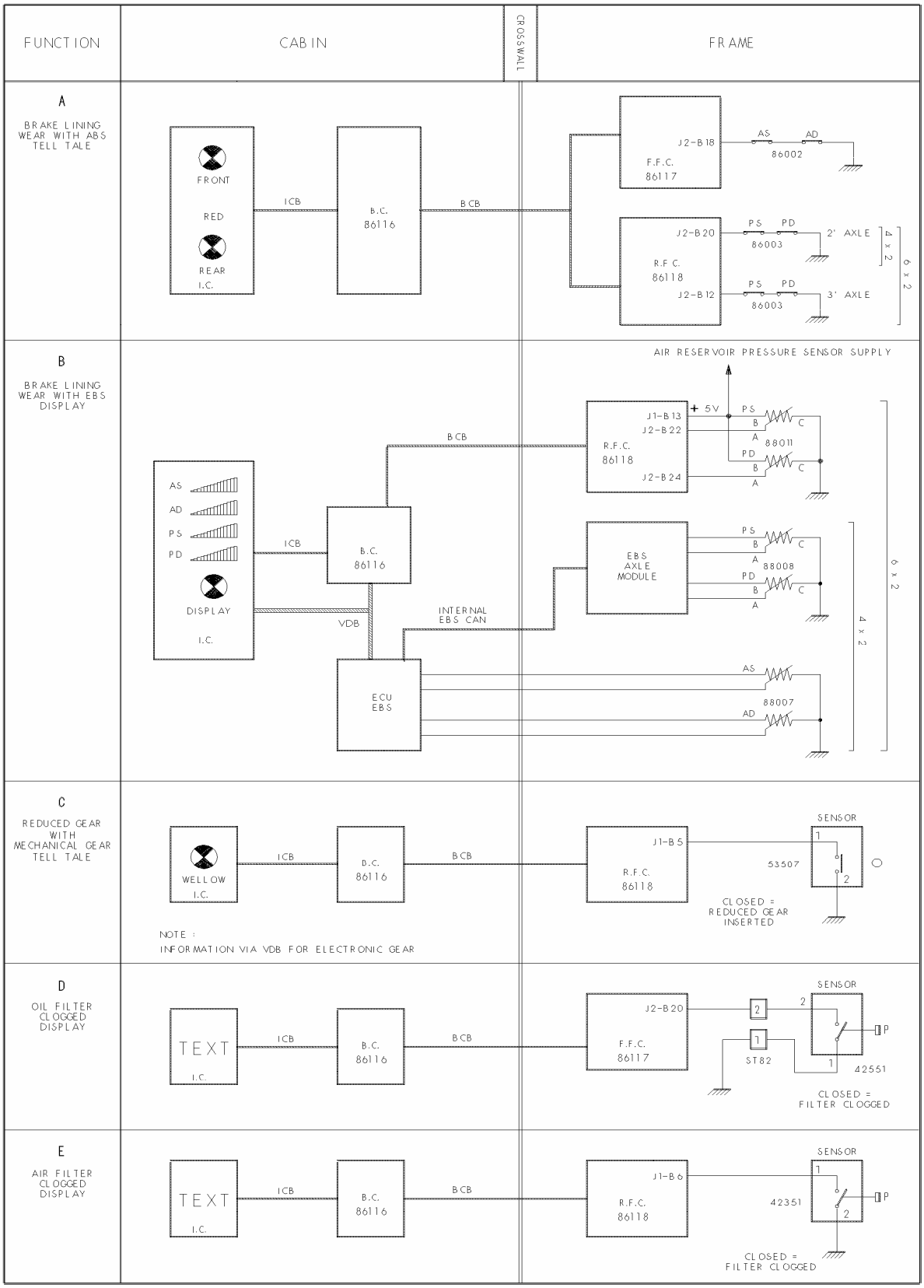

79561

TAB.8 - Bloqueio do diferencial – Sinalização da presença de água no combustível

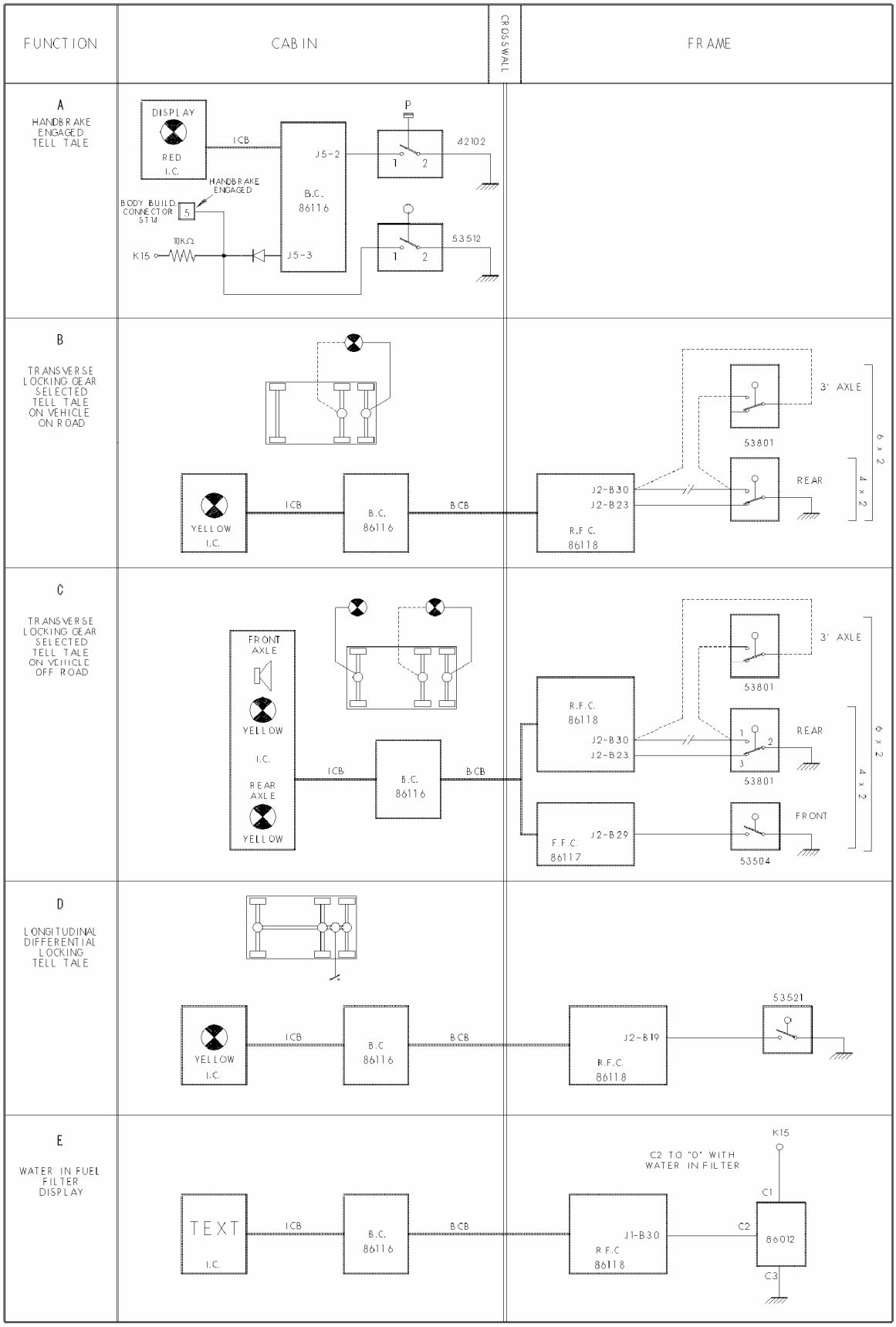

TAB.9-Luzes externas

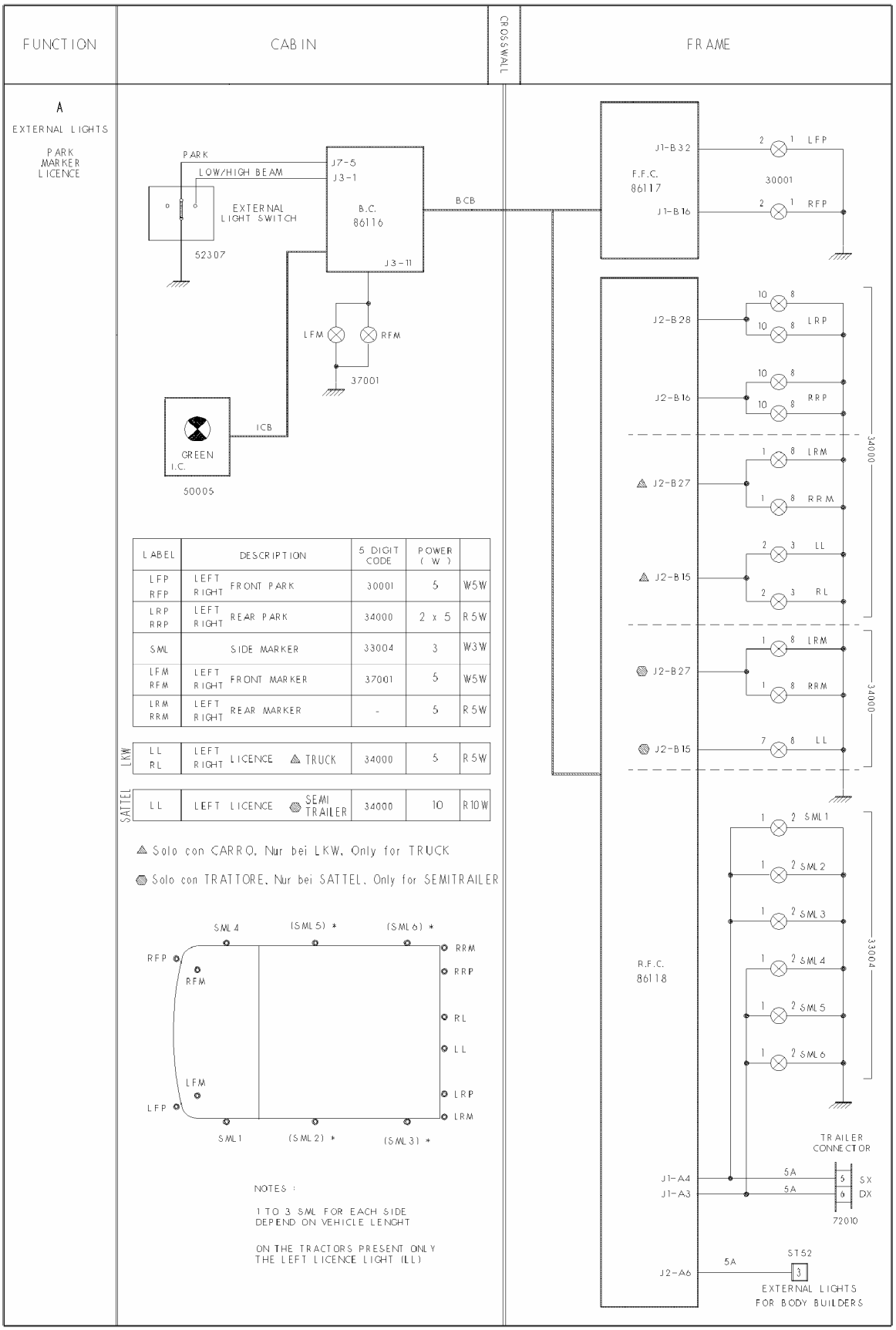

LABEL		DESCRIPTION	5 DIGIT CODE	POWER (W)	
LFP RFP	LEFT RIGHT	FRONT PARK	30001	5	W5W
LRP RRP	LEFT RIGHT	REAR PARK	34000	2 x 5	R5W
SML		SIDE MARKER	33004	3	W3W
LFM RFM	LEFT RIGHT	FRONT MARKER	37001	5	W5W
LRM RRM	LEFT RIGHT	REAR MARKER	-	5	R5W
LKW: LL RL	LEFT RIGHT	LICENCE ▲ TRUCK	34000	5	R5W
SATTEL: LL	LEFT	LICENCE ⬢ SEMI TRAILER	34000	10	R10W

▲ Solo con CARRO, Nur bei LKW, Only for TRUCK

⬢ Solo con TRATTORE, Nur bei SATTEL, Only for SEMITRAILER

NOTES :

1 TO 3 SML FOR EACH SIDE DEPEND ON VEHICLE LENGHT

ON THE TRACTORS PRESENT ONLY THE LEFT LICENCE LIGHT (LL)

TAB.10-Luzes externas

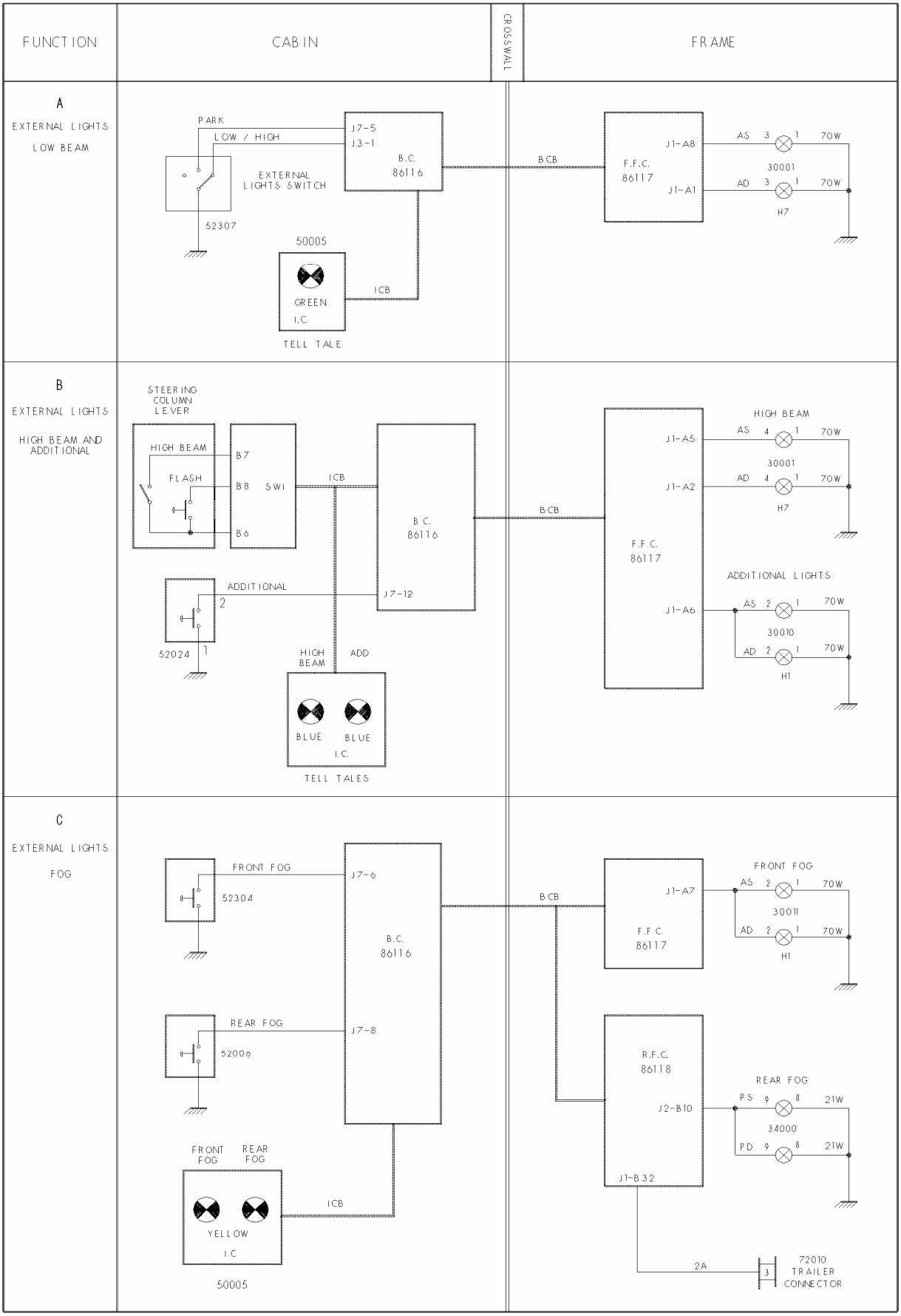

TAB.11-Luzes externas / marcha a ré

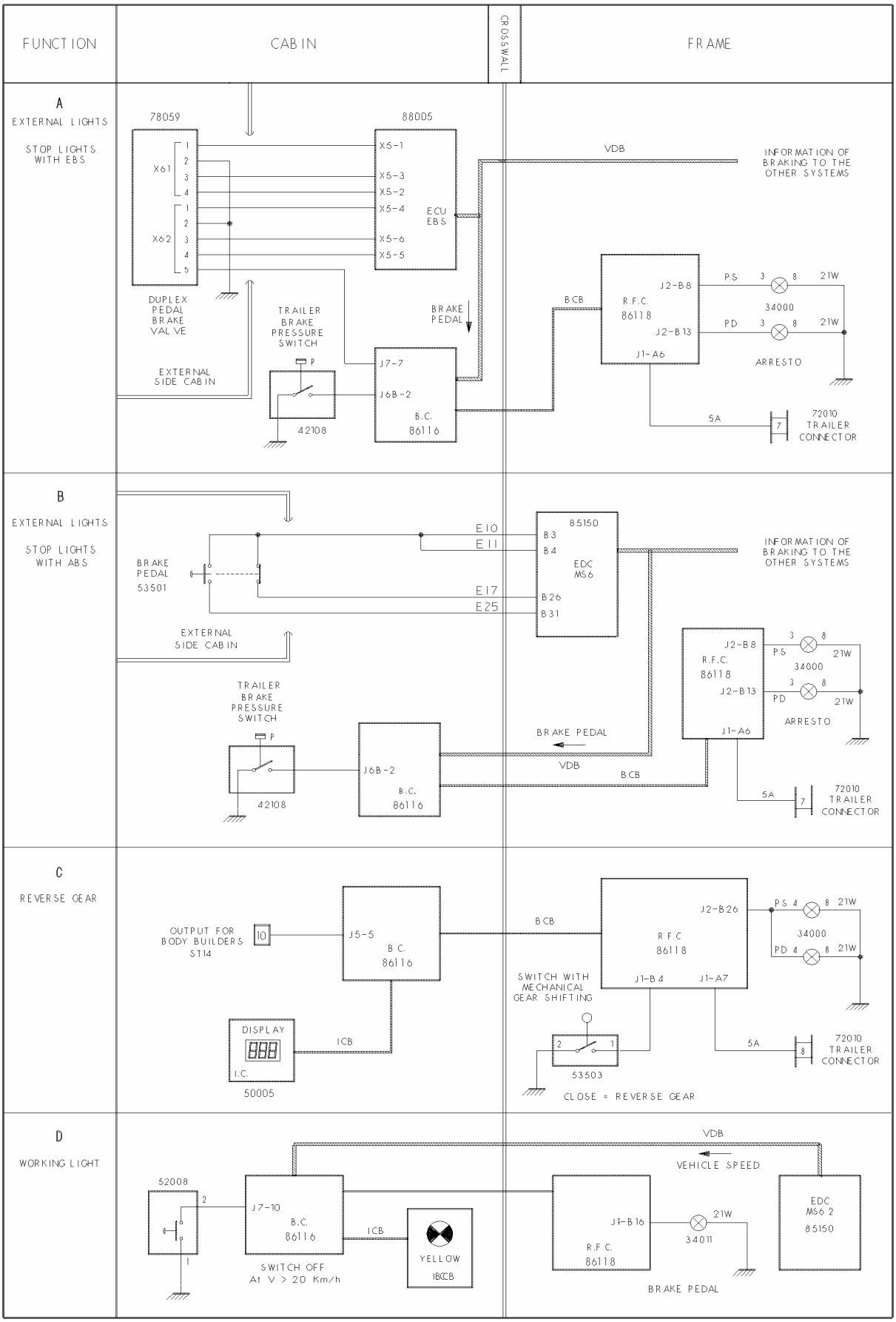

79565

TAB.12-Luzes de emergência / regulagem da altura dos faróis

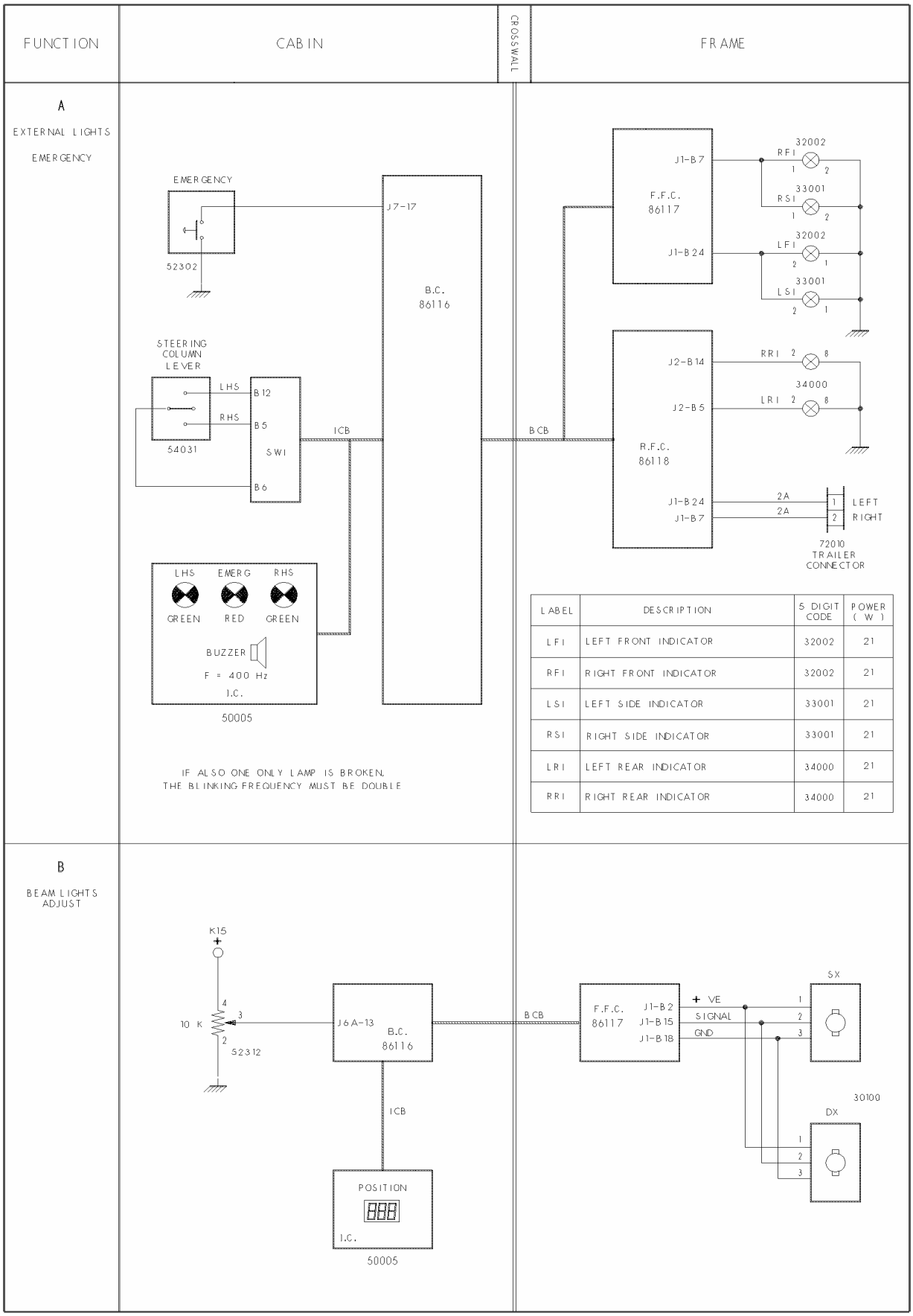

LABEL	DESCRIPTION	5 DIGIT CODE	POWER (W)
LFI	LEFT FRONT INDICATOR	32002	21
RFI	RIGHT FRONT INDICATOR	32002	21
LSI	LEFT SIDE INDICATOR	33001	21
RSI	RIGHT SIDE INDICATOR	33001	21
LRI	LEFT REAR INDICATOR	34000	21
RRI	RIGHT REAR INDICATOR	34000	21

79566

TAB.13-Luzes internas

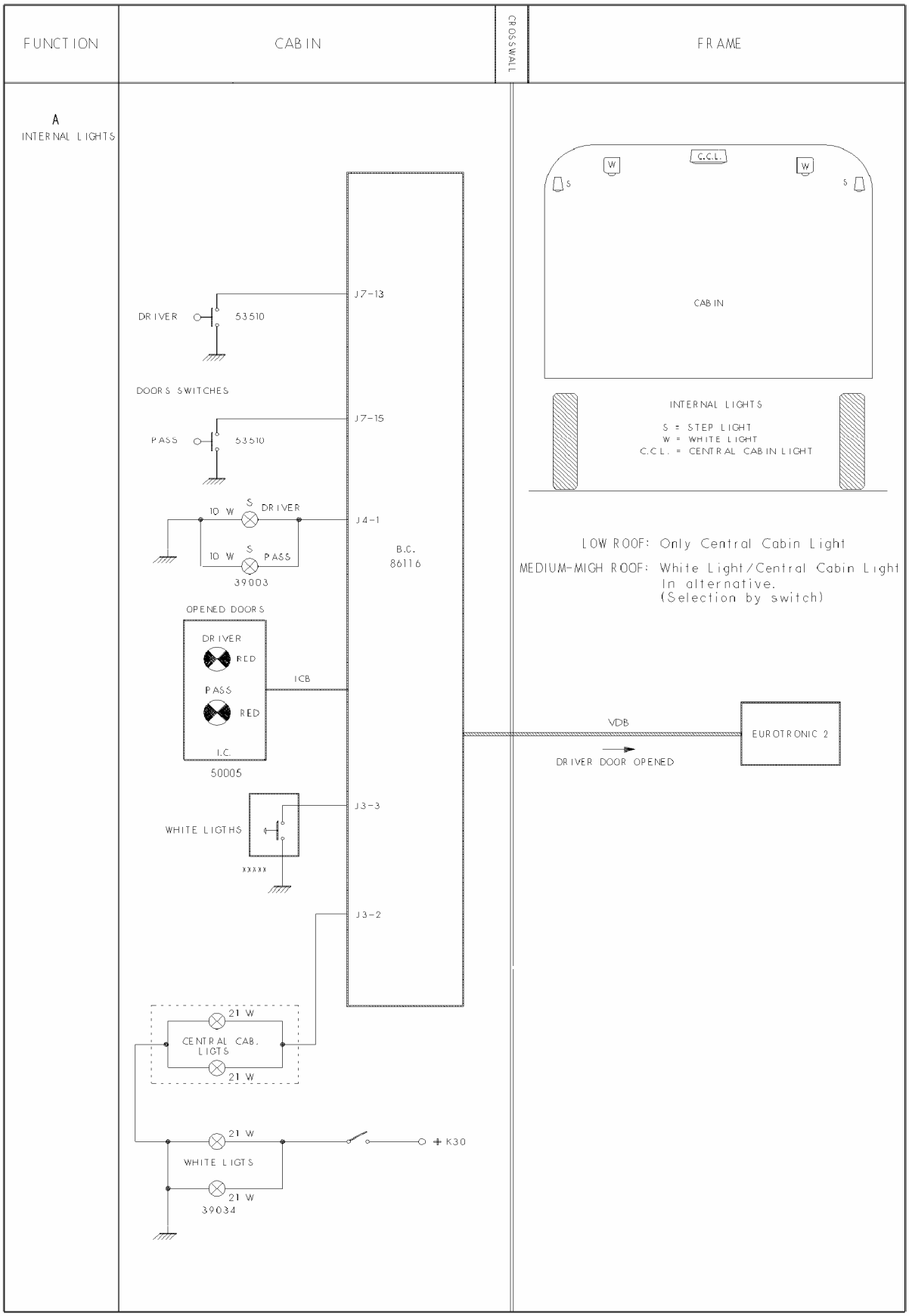

79567

TAB.14-Limpador do pára-brisa / Alerta sonoro / Horímetro

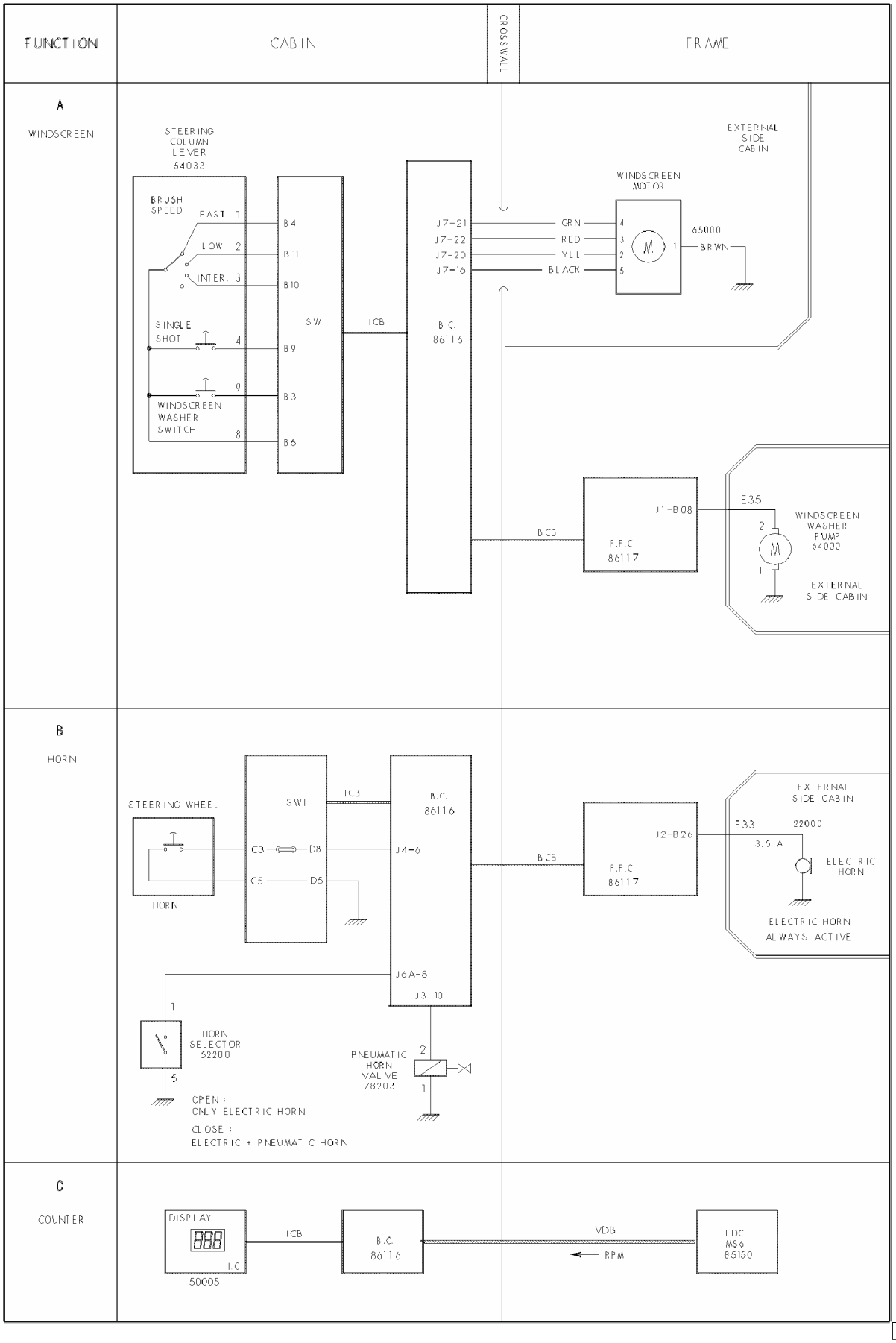

TAB.15 - TGC

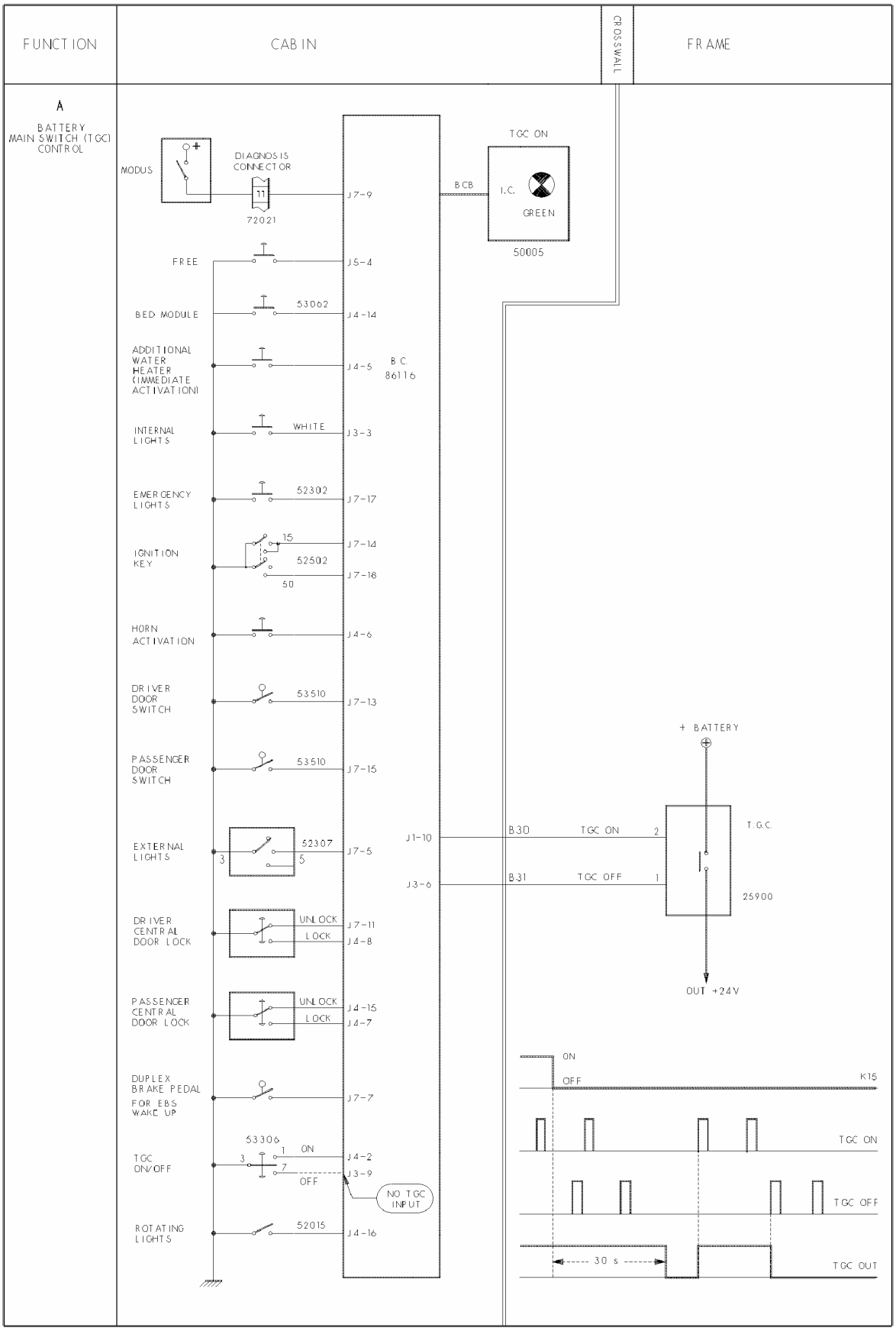

79569

TAB.16-Teto com abertura / Lavador de vidro

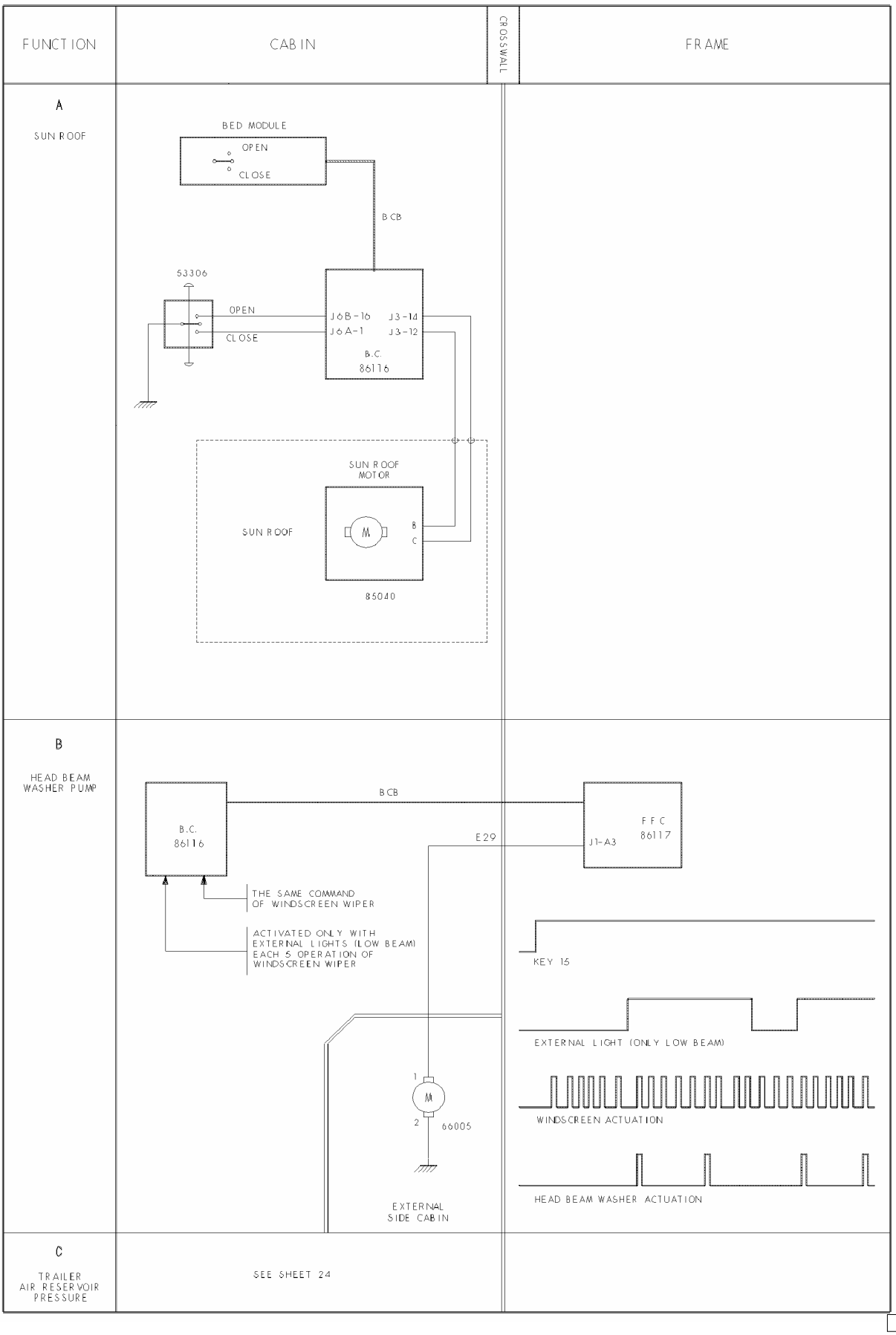

79570

TAB.17-Tacógrafo

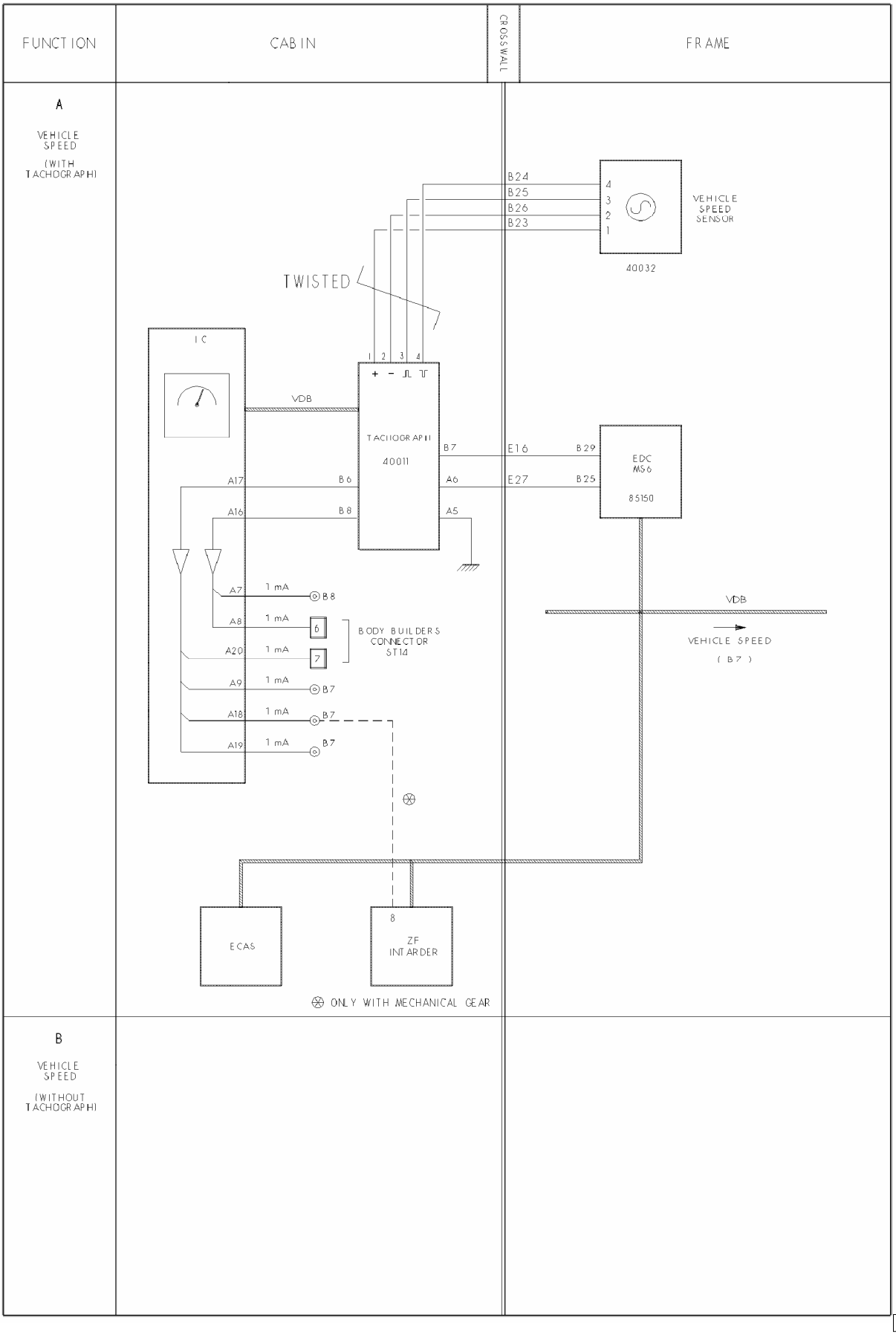

79571

TAB.18-Ventilador elétrico do motor

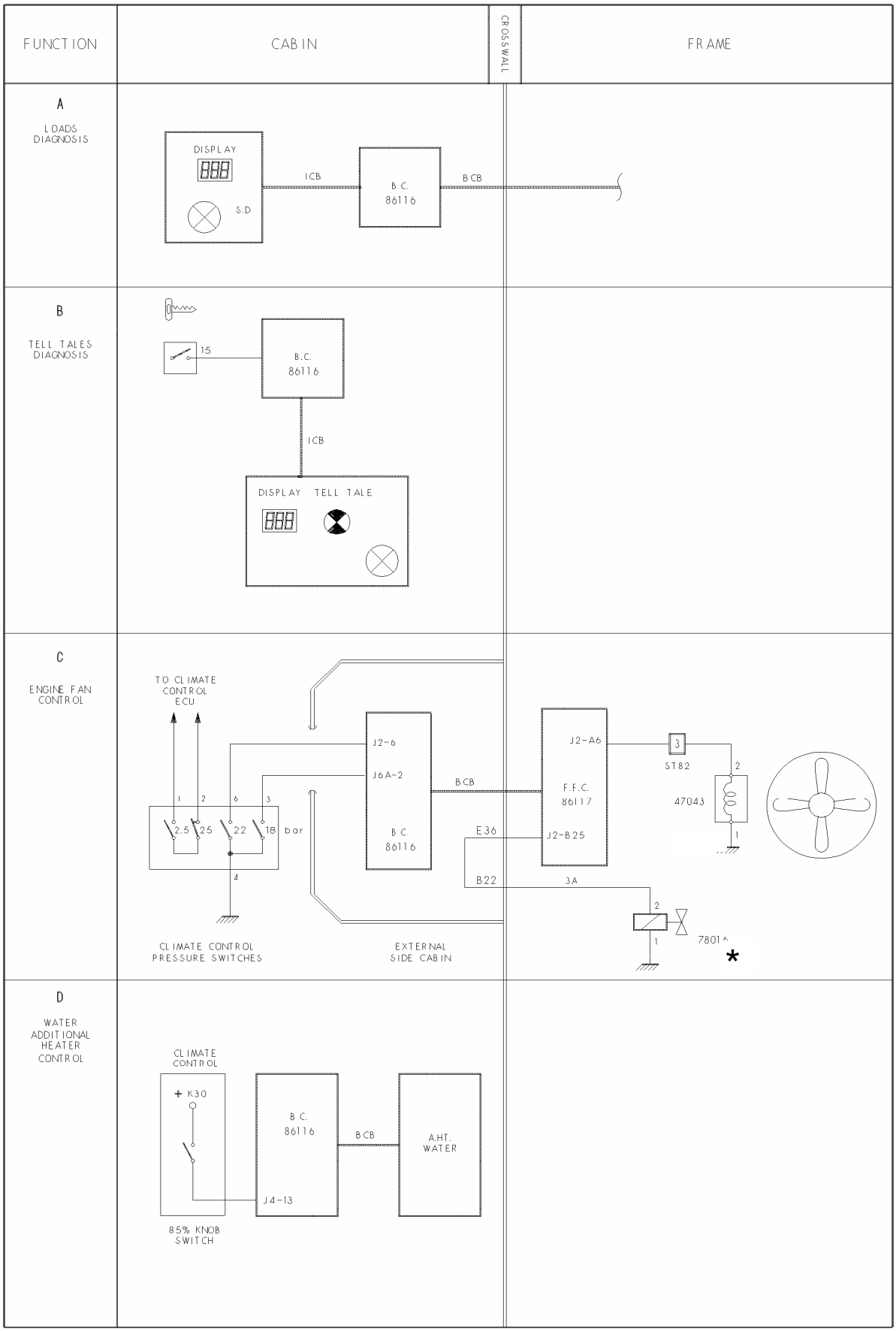

79572

(*) Somente em F3A

TAB.19-Comando dos espelhos retrovisores – Levantadores dos vidros elétricos

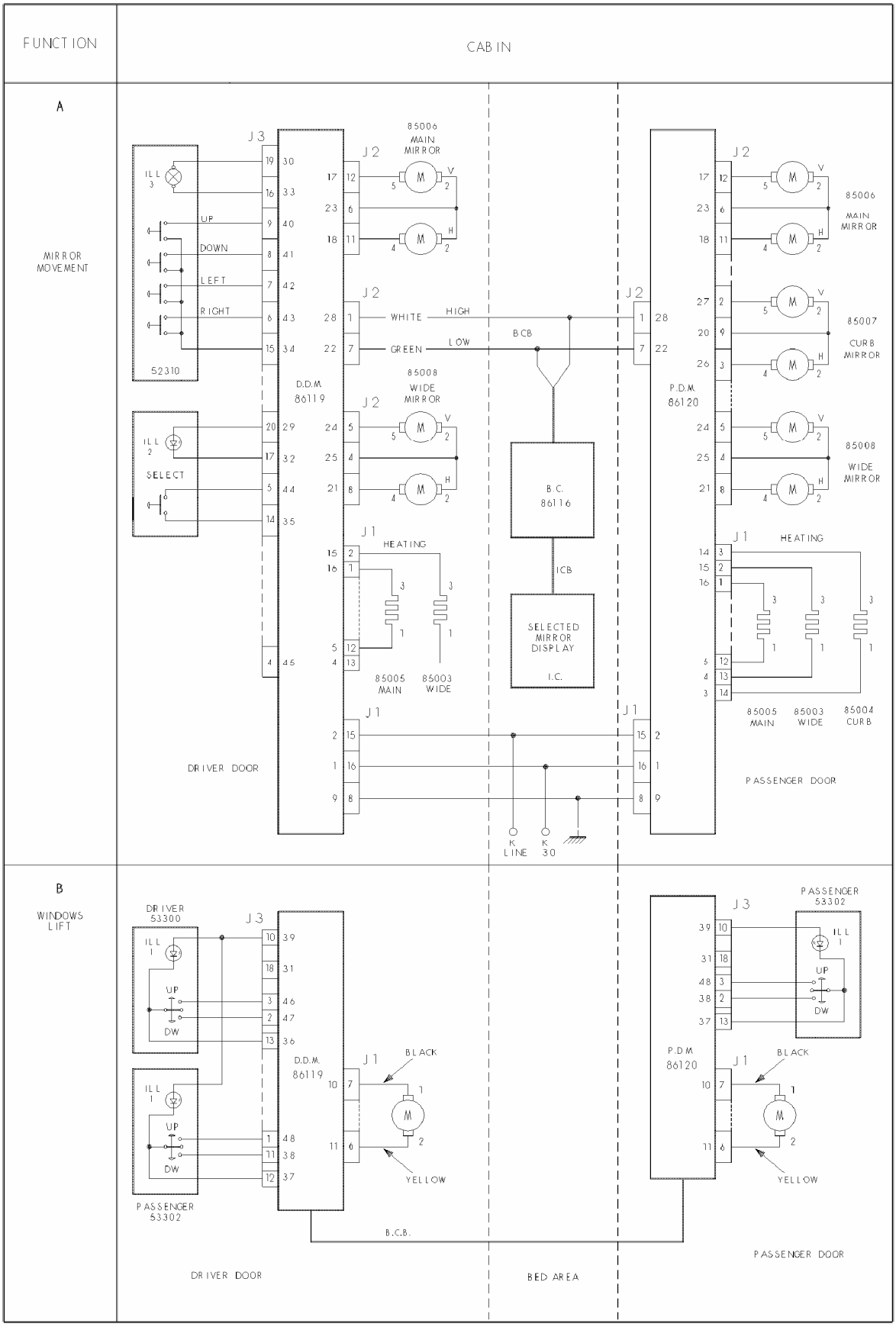

79573

TAB.20 - Fechamento centralizado

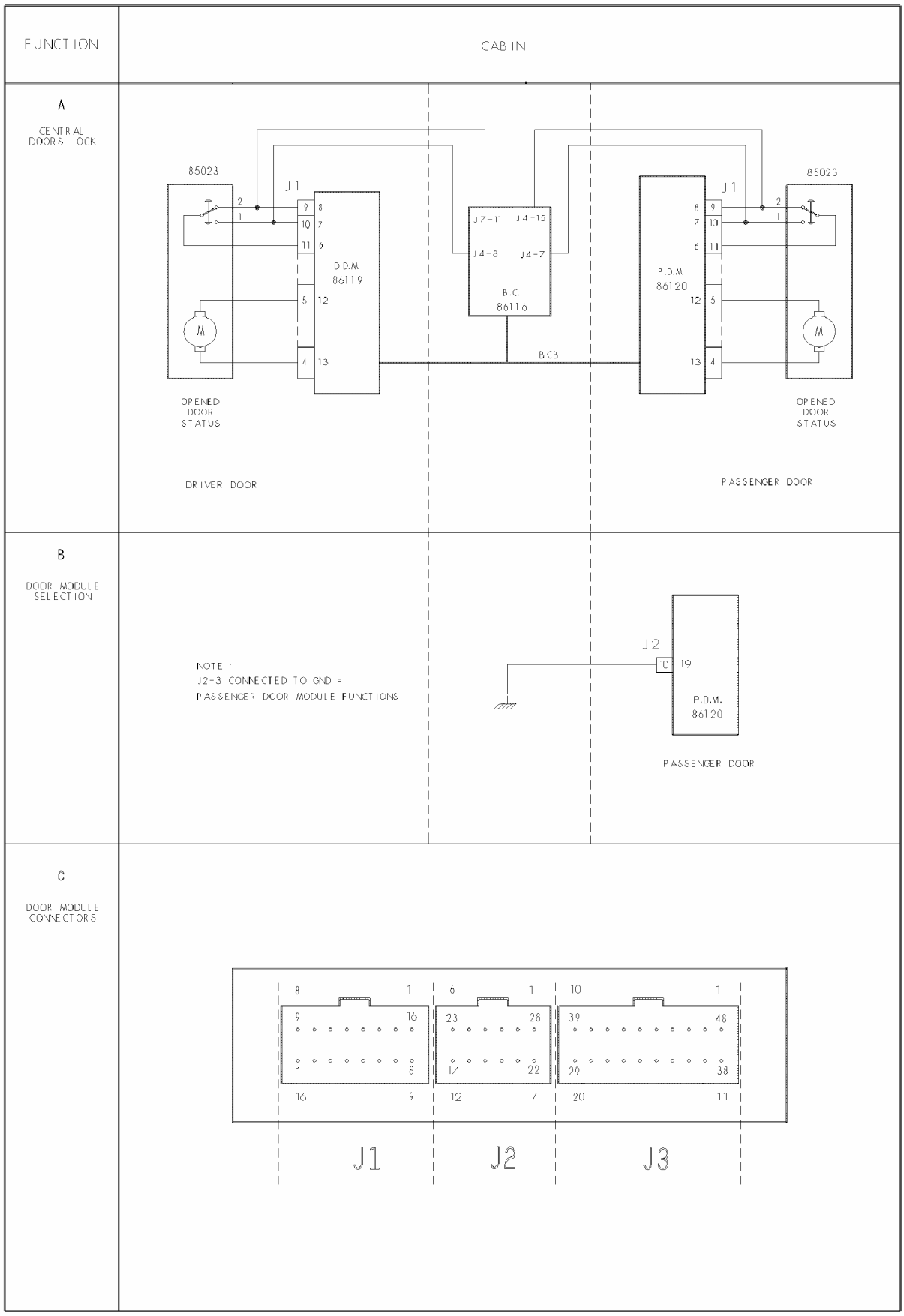

79574

TAB.21 - ECAS (Indicadores óticos) - ABS (Indicadores óticos)

FUNCTION | CABIN | CROSSWALL | FRAME

A

PNEUMATIC SUSPENSION (ECAS)

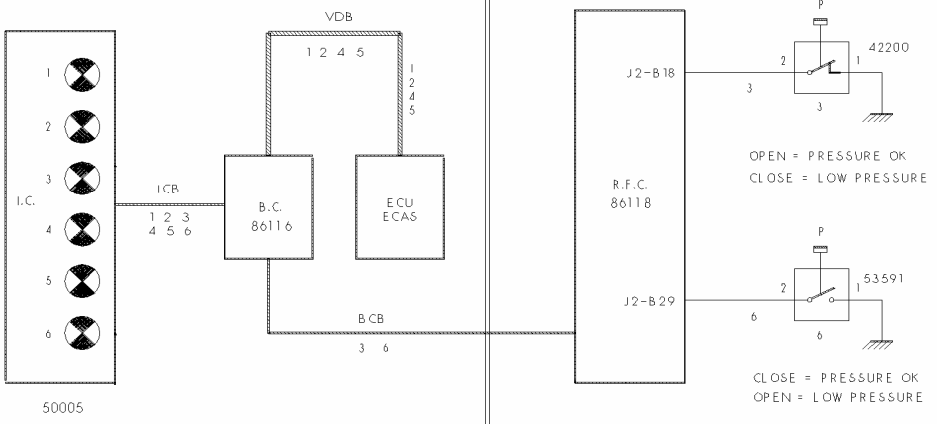

	N	FUNCTION	TELL T / DISPLAY	COLOR		N	FUNCTION	TELL T / DISPLAY	COLOR
4x2	1	FAILURE	D	RED	6x2	4	3RD AXLE LIFTED	TT	YELLOW
	2	WARNING / LEVEL NOT OK	TT	YELLOW		5	START ASSISTANT	TT	YELLOW
	3	PNEUMATIC SUSPENSION LOW PRESSURE	D	RED		6	LOW HYDRAULIC PRESSURE ON 3RD STEERING AXLE	TT	RED

B

ABS TELL TALES

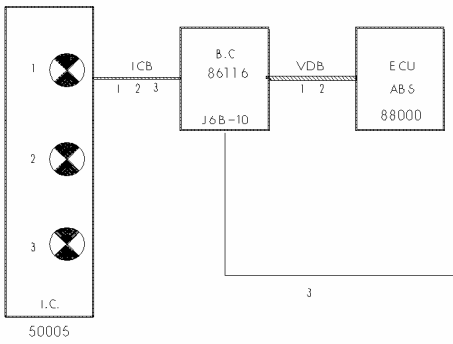

N	FUNCTION	TELL T / DISPLAY	COLOR
1	TRUCK ABS FAILURE	D	YELLOW
2	ASR ACTIVE	D	YELLOW
3	TRAILER ABS FAILURE	D	YELLOW

C

ECONOMY POWER

SEE SHEET 22

79575

TAB.22 - EBS (Indicadores óticos) – Pára-brisa aquecido – PTO

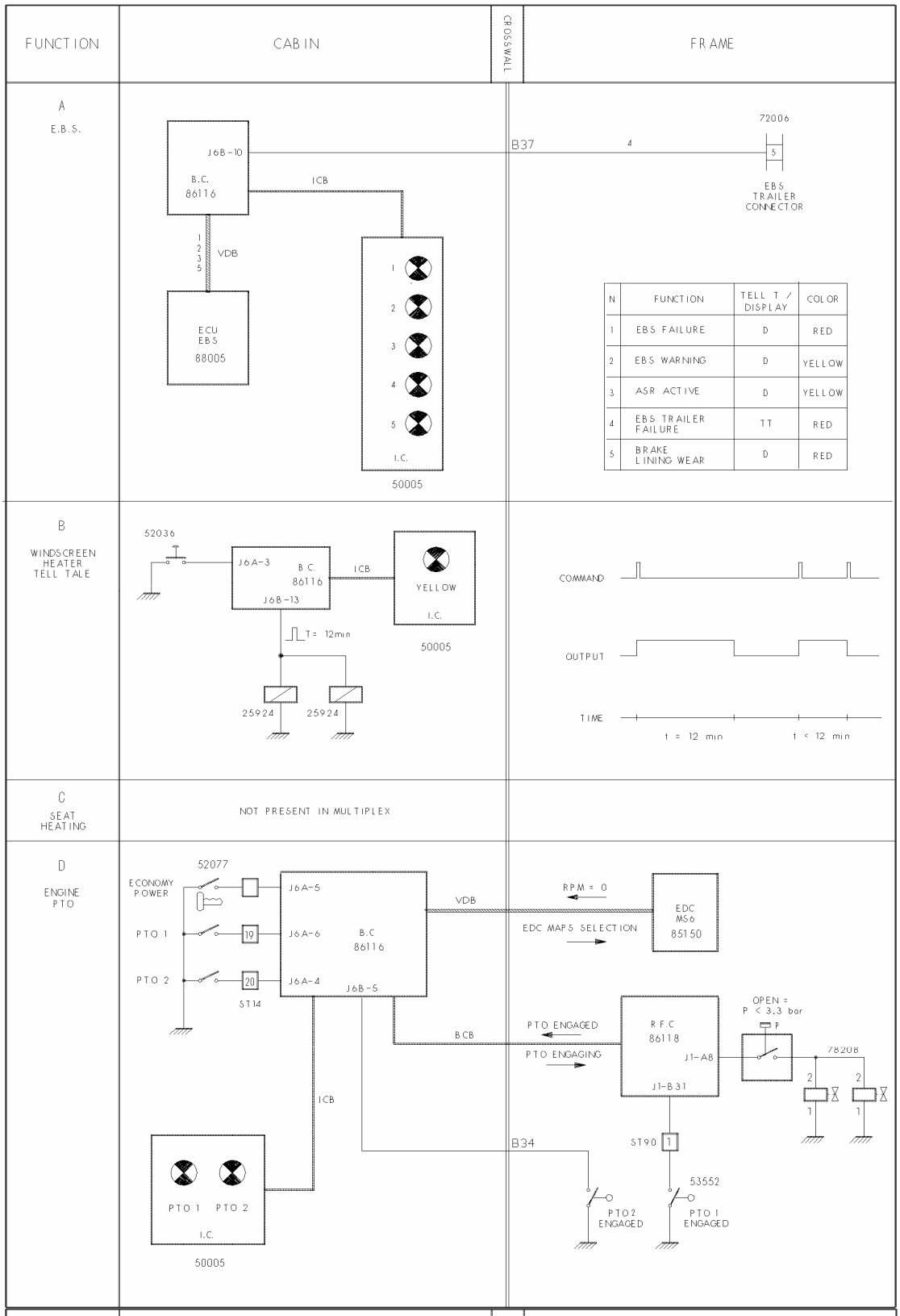

79576

TAB.23 - Intarder (Indicador ótico)

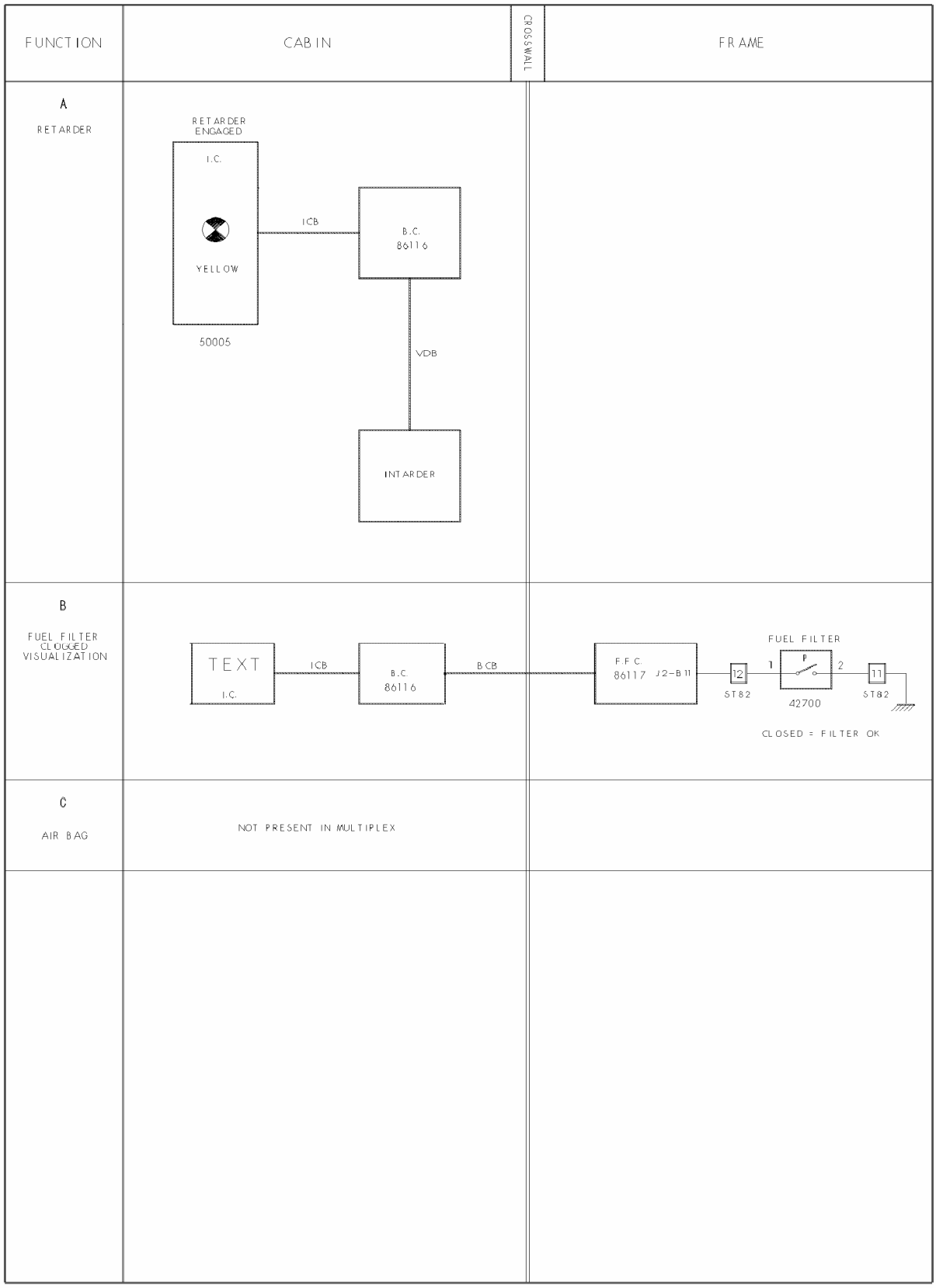

79577

TAB.24 - Pressão do ar dos freios / ECAS - Temperatura externa

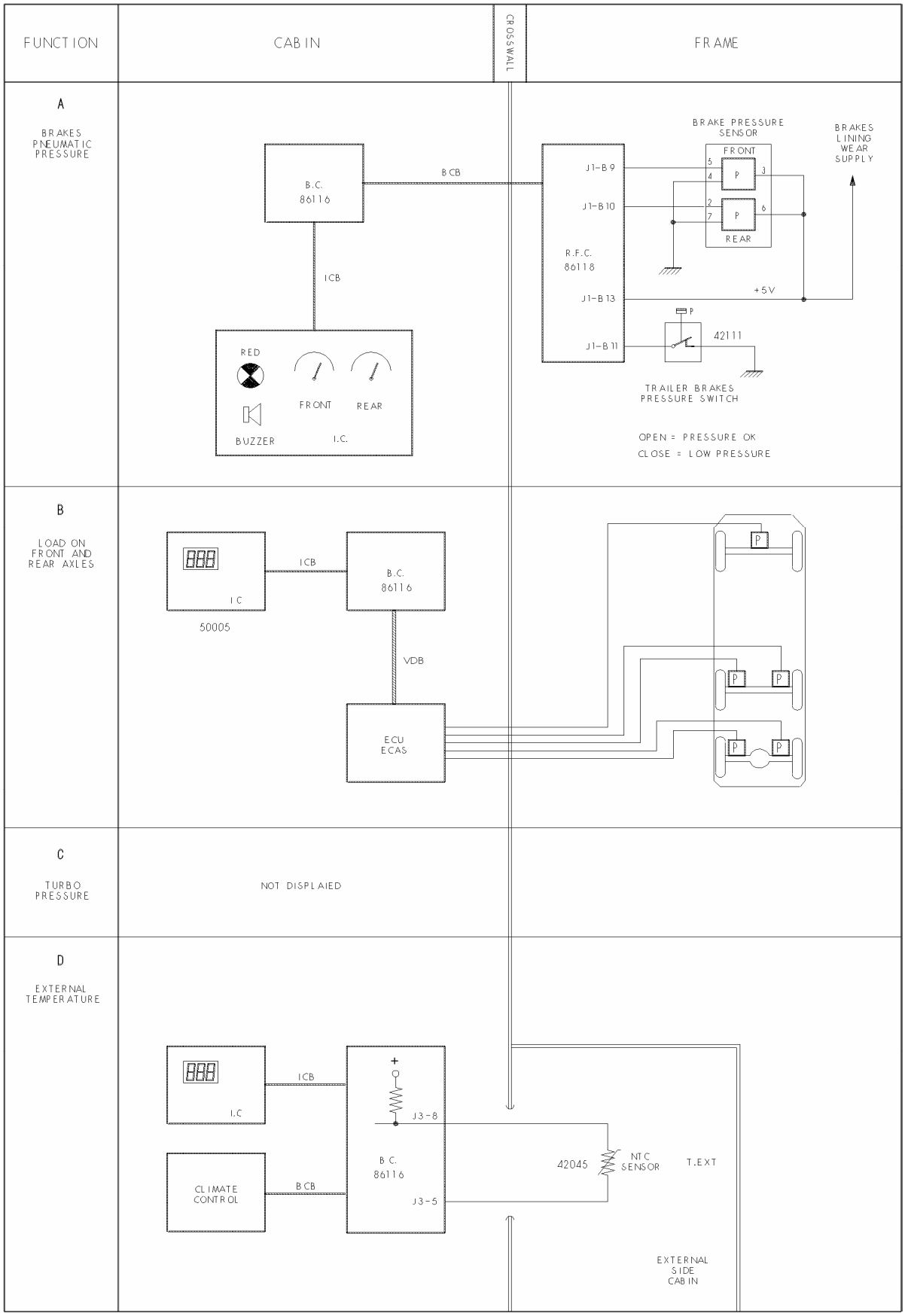

79578

TAB.25-Hodômetro parcial / total – Limitador de velocidade

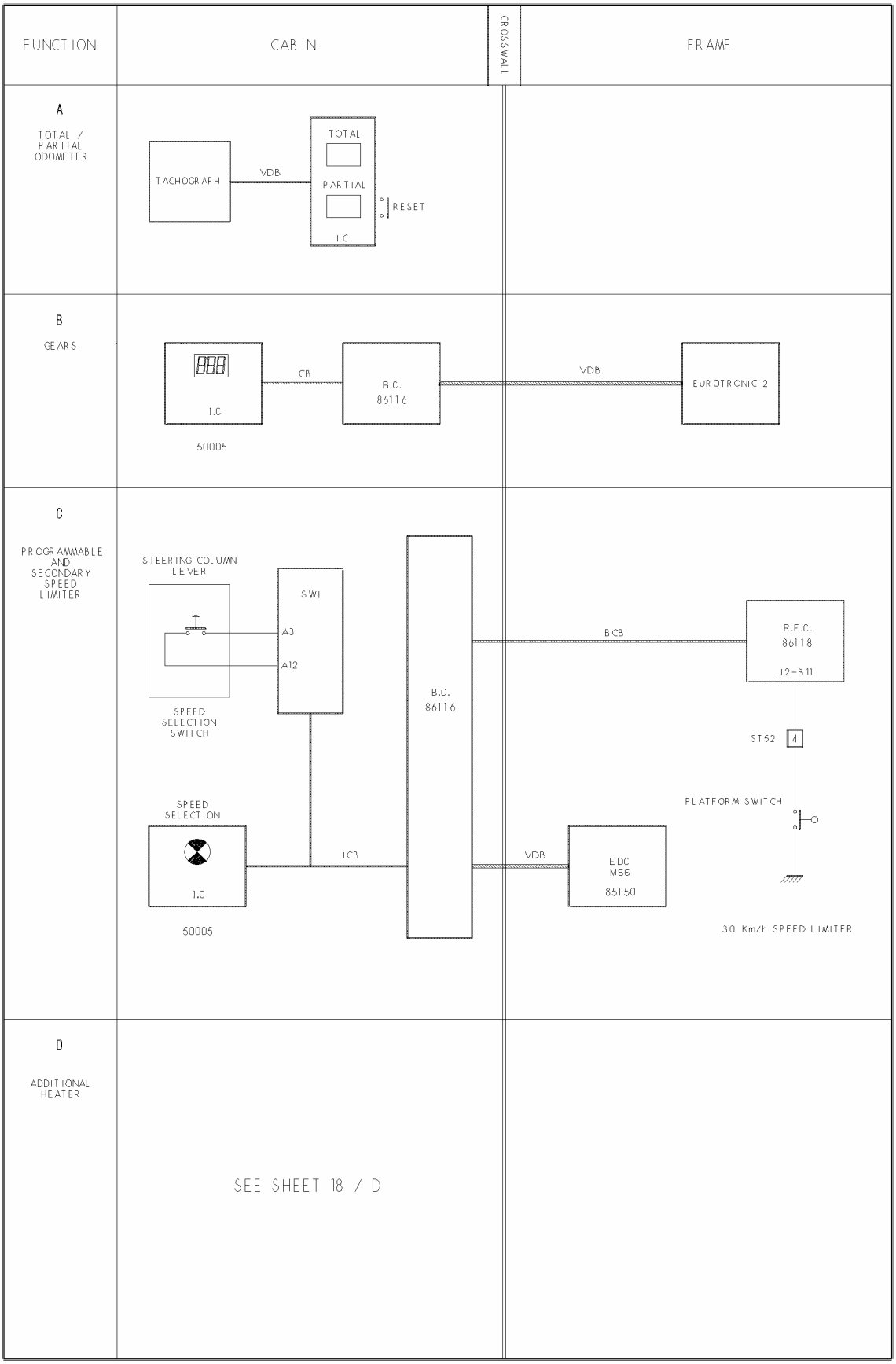

79579

TAB.26-Temperatura do óleo do motor – Faróis rotativos – Cortina pára-sol

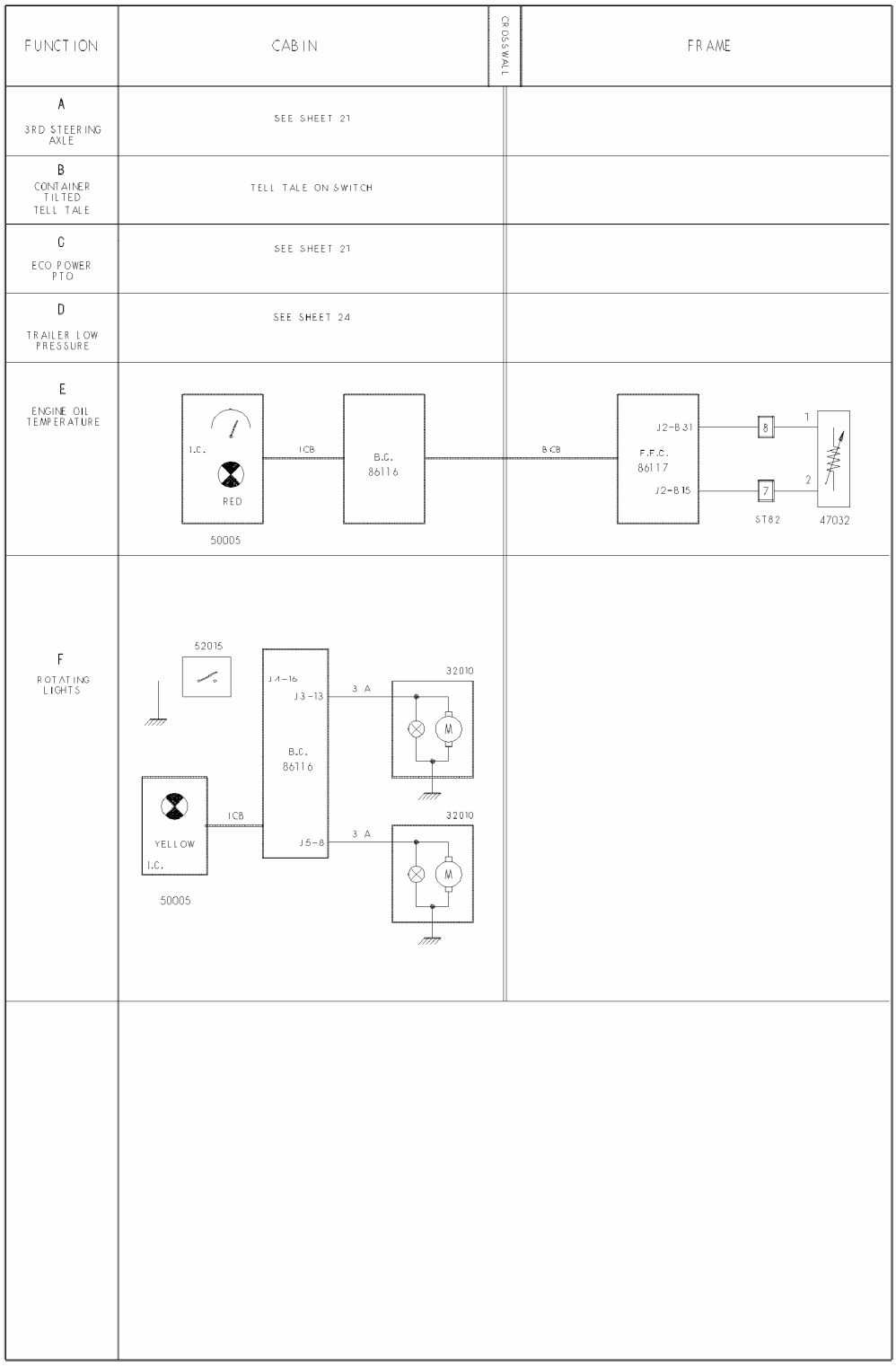

79580

ESQUEMAS ELÉTRICOS

esquema_01	Positivo da bateria
esquema_02	Positivo depois do TGC (+30) parte 1
esquema_03	Positivo depois do TGC (+30) parte 2
esquema_04	Positivo depois do TGC (+30) parte 3
esquema_05	Alimentação de serviços (+15) parte 1
esquema_06	Alimentação de serviços (+15) parte 2
esquema_07	Central eletrônica BC (J2-J3)
esquema_08	Central eletrônica BC (J4-J5)
esquema_09	Central eletrônica BC (J6)
esquema_10	Central eletrônica BC (J7)
esquema_11	Central eletrônica SWI
esquema_12	Central eletrônica FFC (J1)
esquema_13	Central eletrônica FFC (J2)
esquema_14	Central eletrônica RFC (J1)
esquema_15	Central eletrônica RFC (J2)
esquema_16	Central eletrônica CM
esquema_17	Central eletrônica DDM-BM
esquema_18	Central eletrônica PDM
esquema_19	Central eletrônica IC / Tacógrafo
esquema_20	Linha CAN – ICB / IDB / SB
esquema_21	Linha CAN - BCB
esquema_22	Linha CAN - VDB
esquema_23	Intarder ZF
esquema_24	ABS (4x2 / 4x4)
esquema_25	ABS (6x4 / 6x6)
esquema_26	ABS (8x4x4 / 8x8x4)
esquema_27	Eurotronic II
esquema_28	Imobilizador
esquema_29	Climatização manual
esquema_30	Climatização automática
esquema_31	Prá-aquecedor de água automático
esquema_32	Pré-aquecedor de água manual
esquema_33	Pré-aquecedor de ar manual
esquema_34	Central eletrônica DMI
esquema_35	Rádio-receptor
esquema_36	EDC conector A
esquema_37	EDC conector B
esquema_38	Telerruptor geral de corrente (ADR) opc. 0129 40
esquema_39	Interruptor geral de corrente (IGC) 41
esquema_40	Circuito da ventilação 42
esquema_41	ECAS 6x4 P 43

Esquema 1: Positivo da bateria

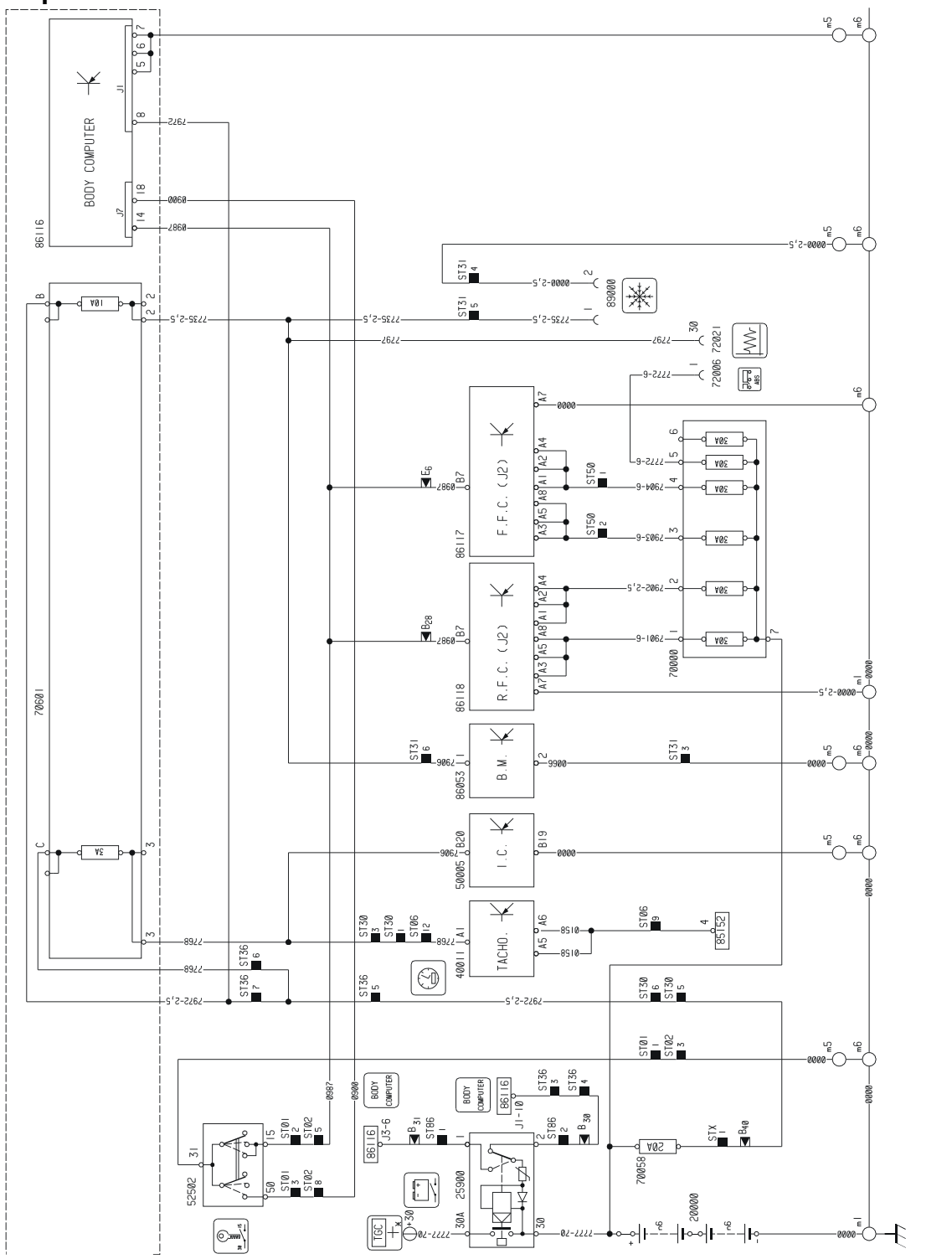

Esquema 2: Positivo depois do T.G.C. (+30) parte 1

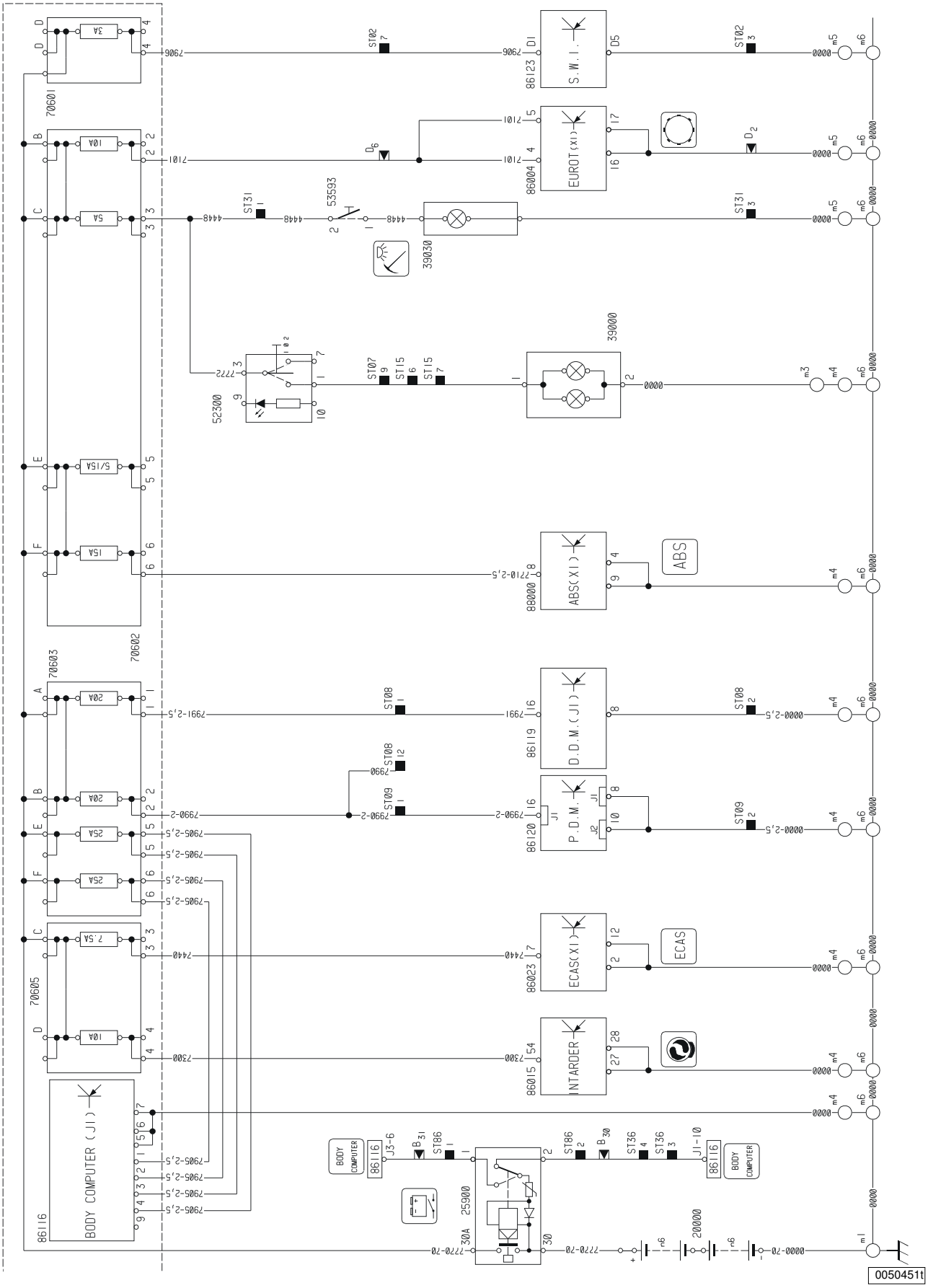

Esquema 3: Positivo depois do T.G.C. (+30) parte 2

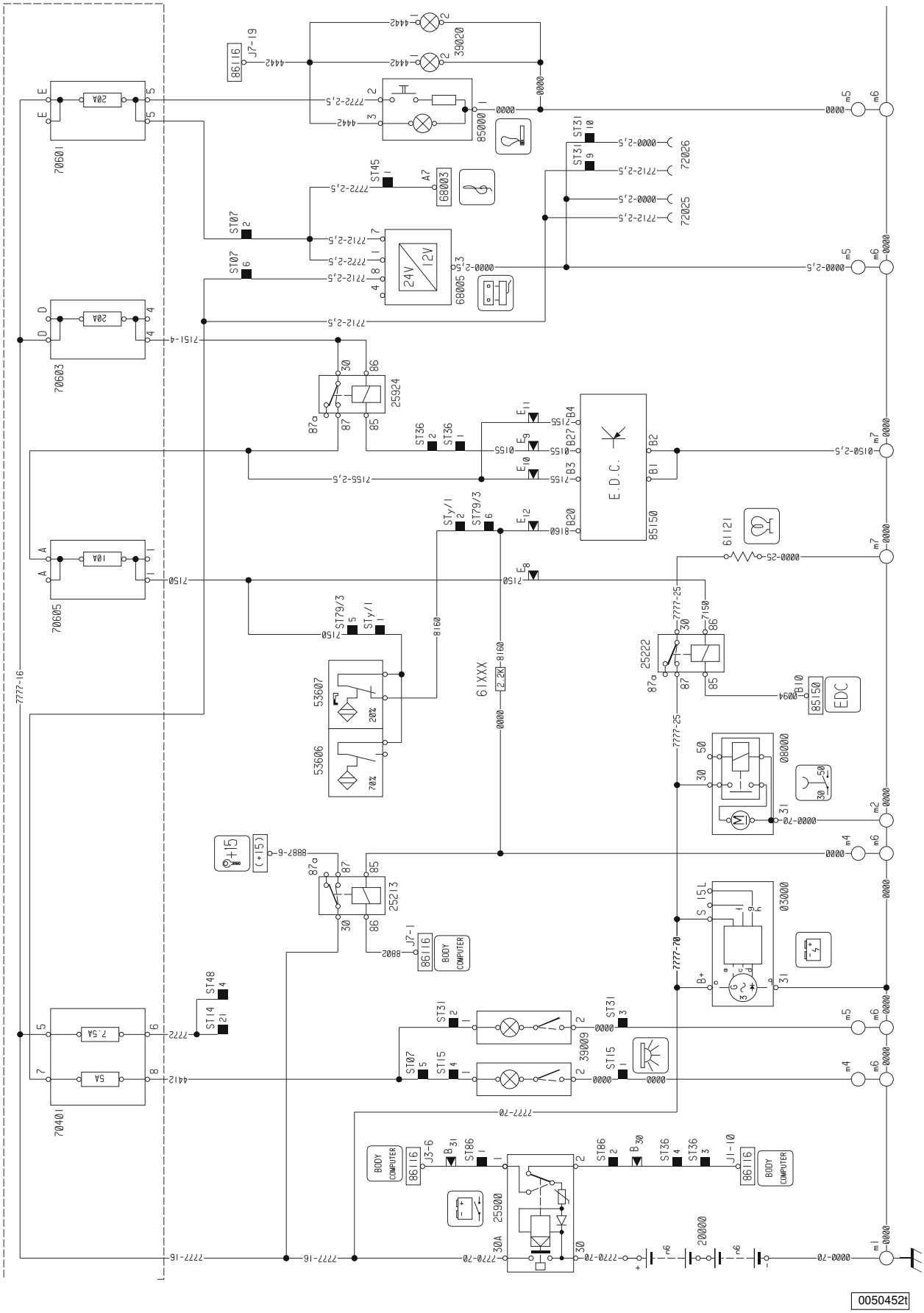

Esquema 4: Positivo depois do T.G.C. (+30) parte 3

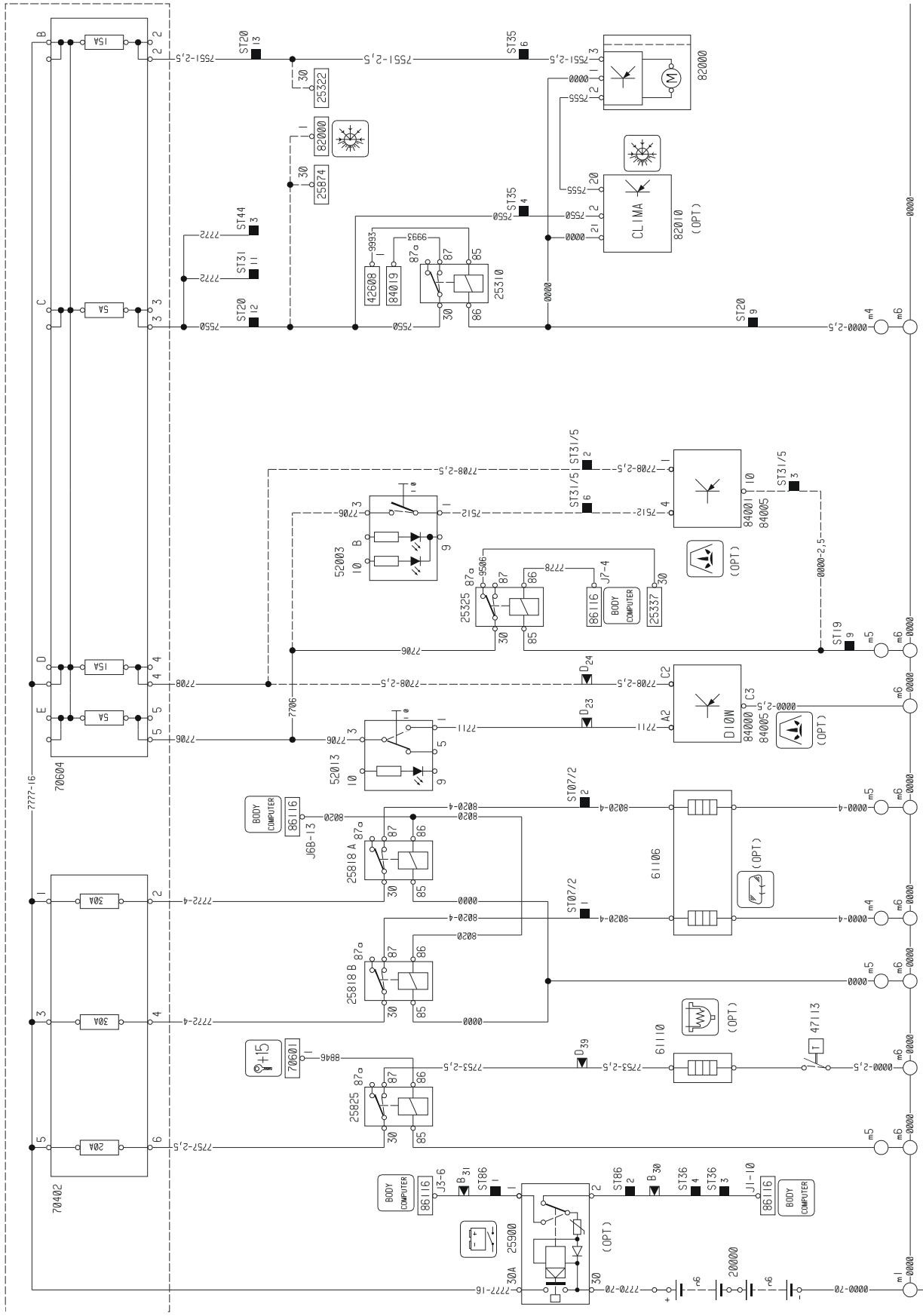

Esquema 5: Alimentação de serviços (+15) parte 1

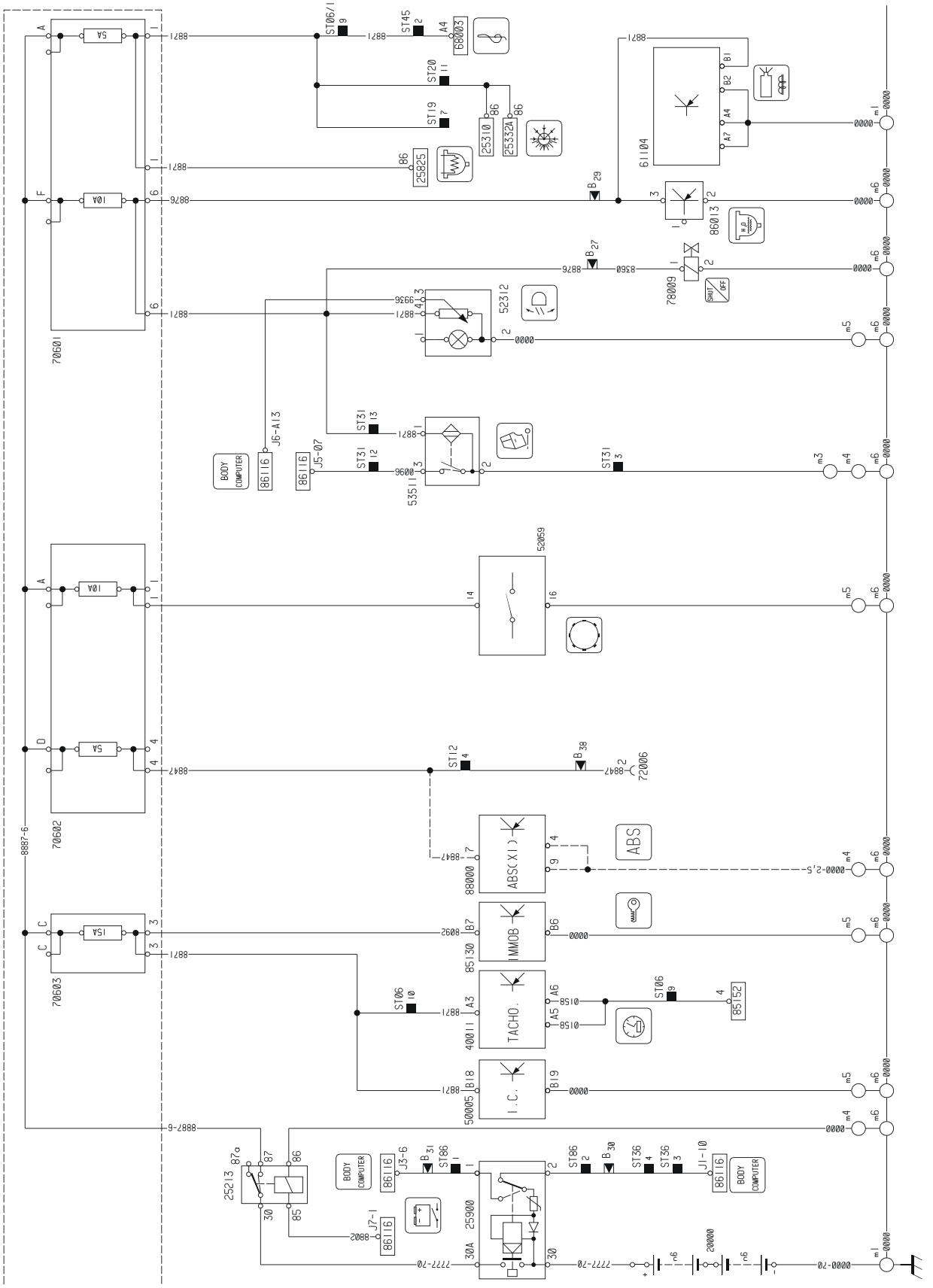

0050454t

Esquema 6: Alimentação de serviços (+15) parte 2

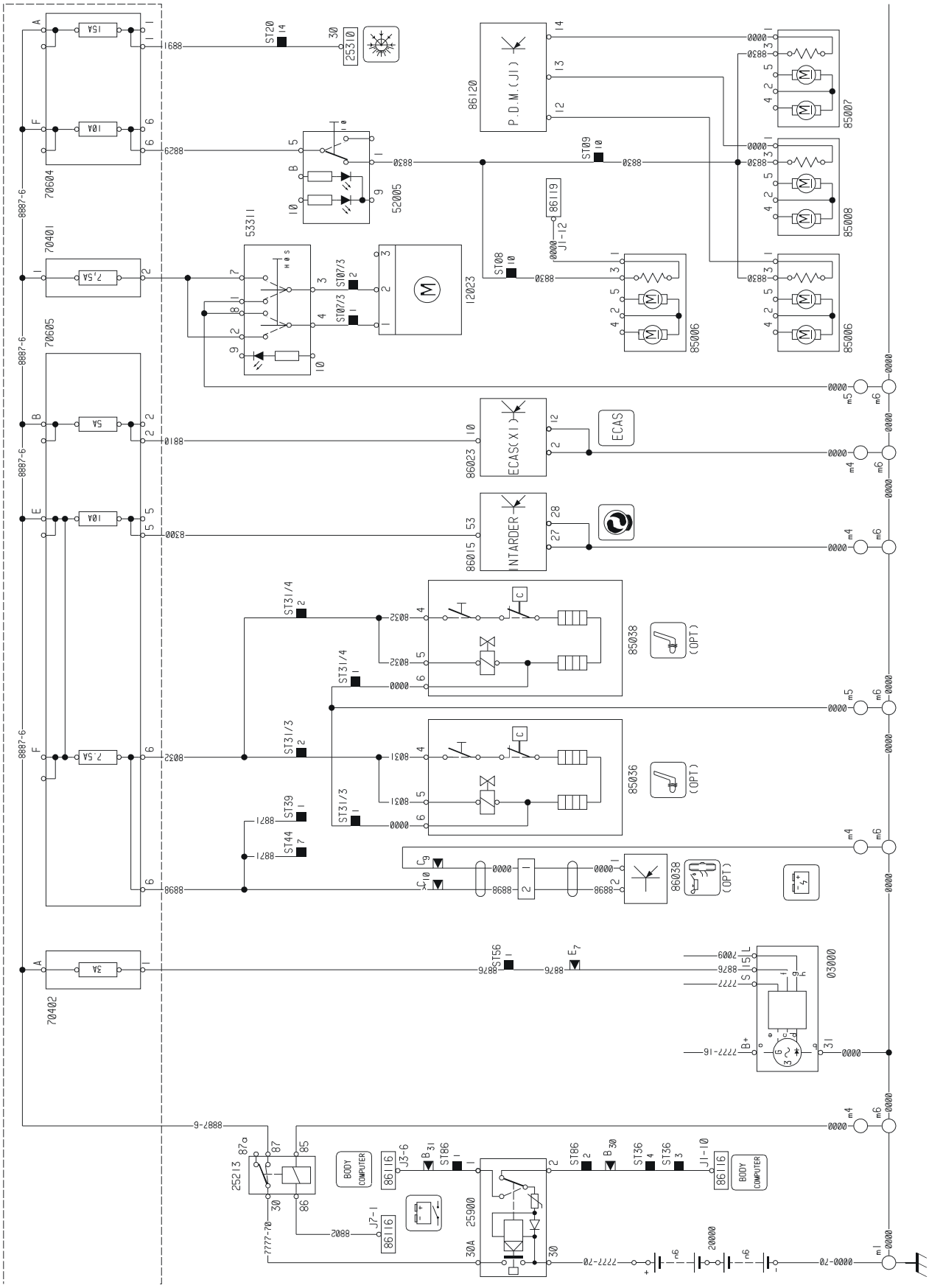

0050455t

Esquema 7: Central eletrônica BC (J2 - J3)

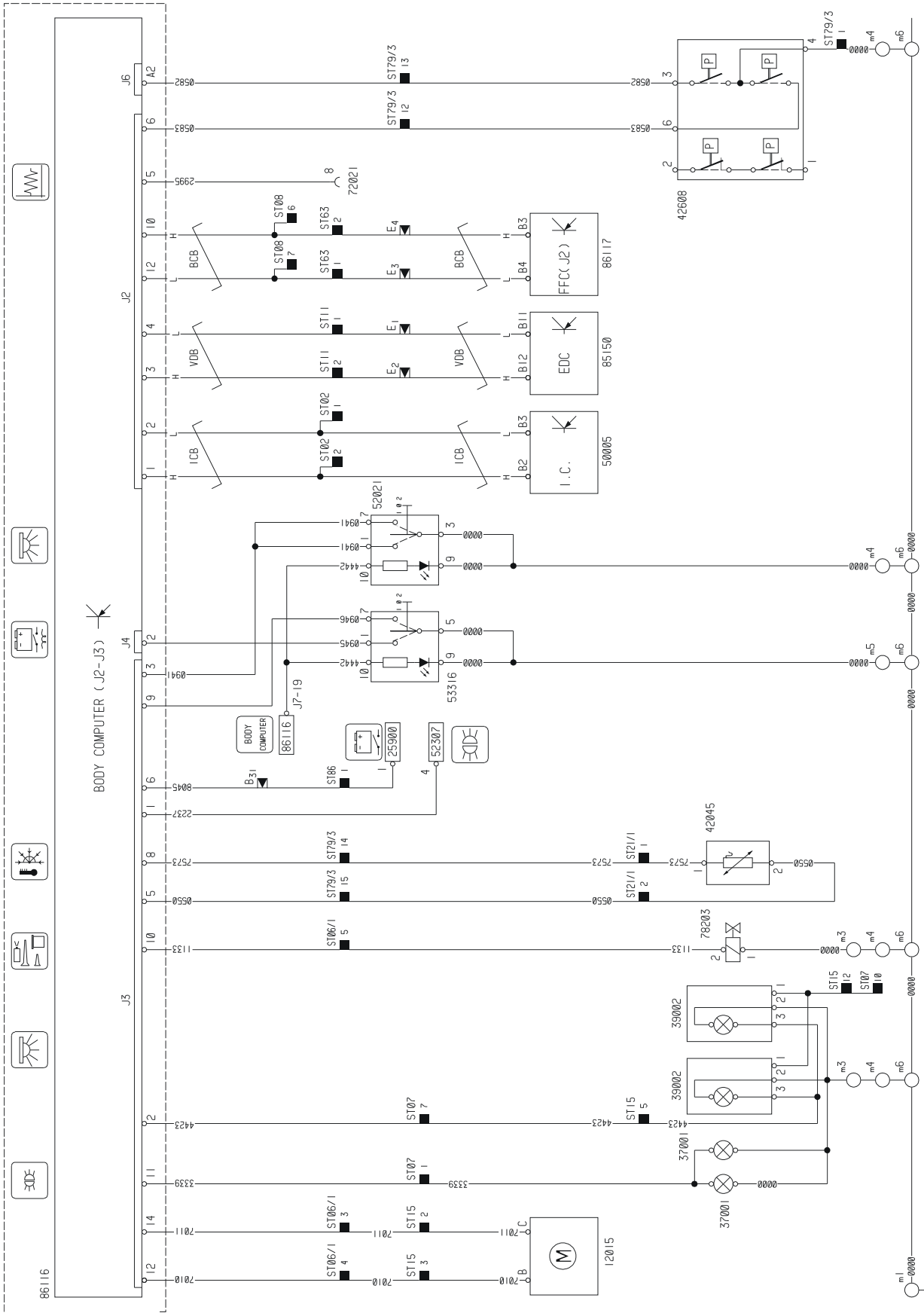

Esquema 8: Central eletrônica BC (J4-J5)

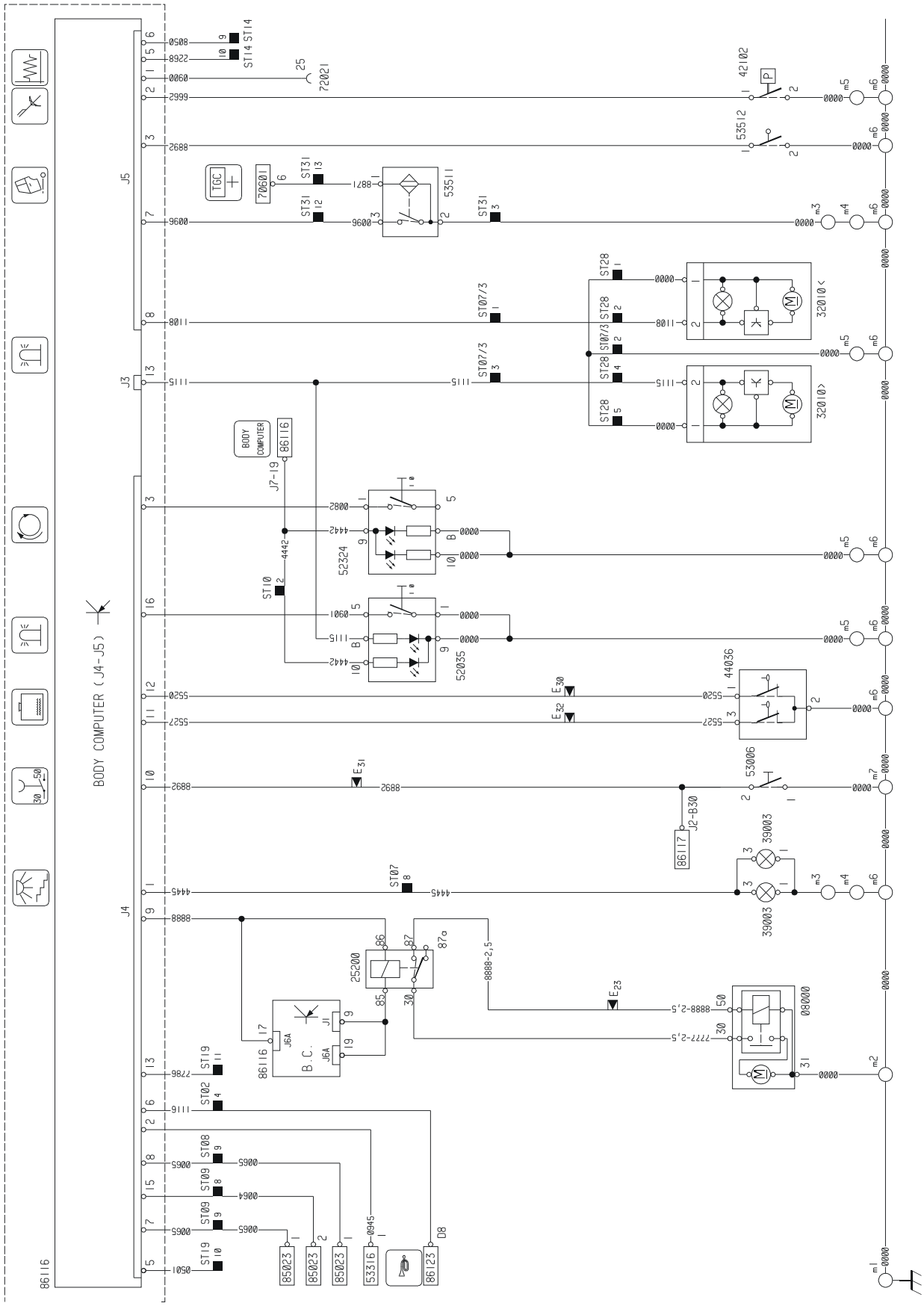

Esquema 9: Central eletrônica BC (J6)

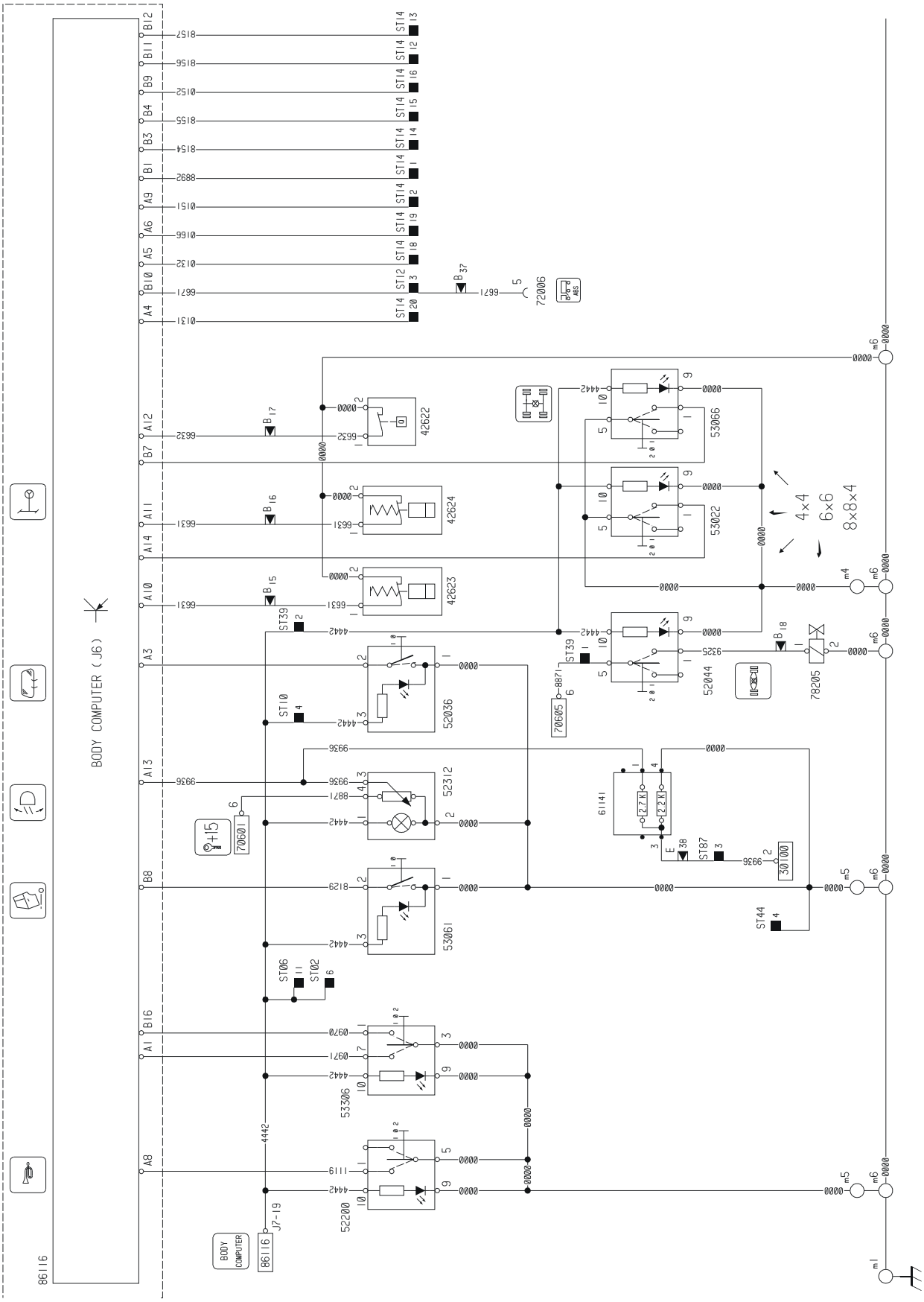

Esquema 10: Central eletrônica BC (J7)

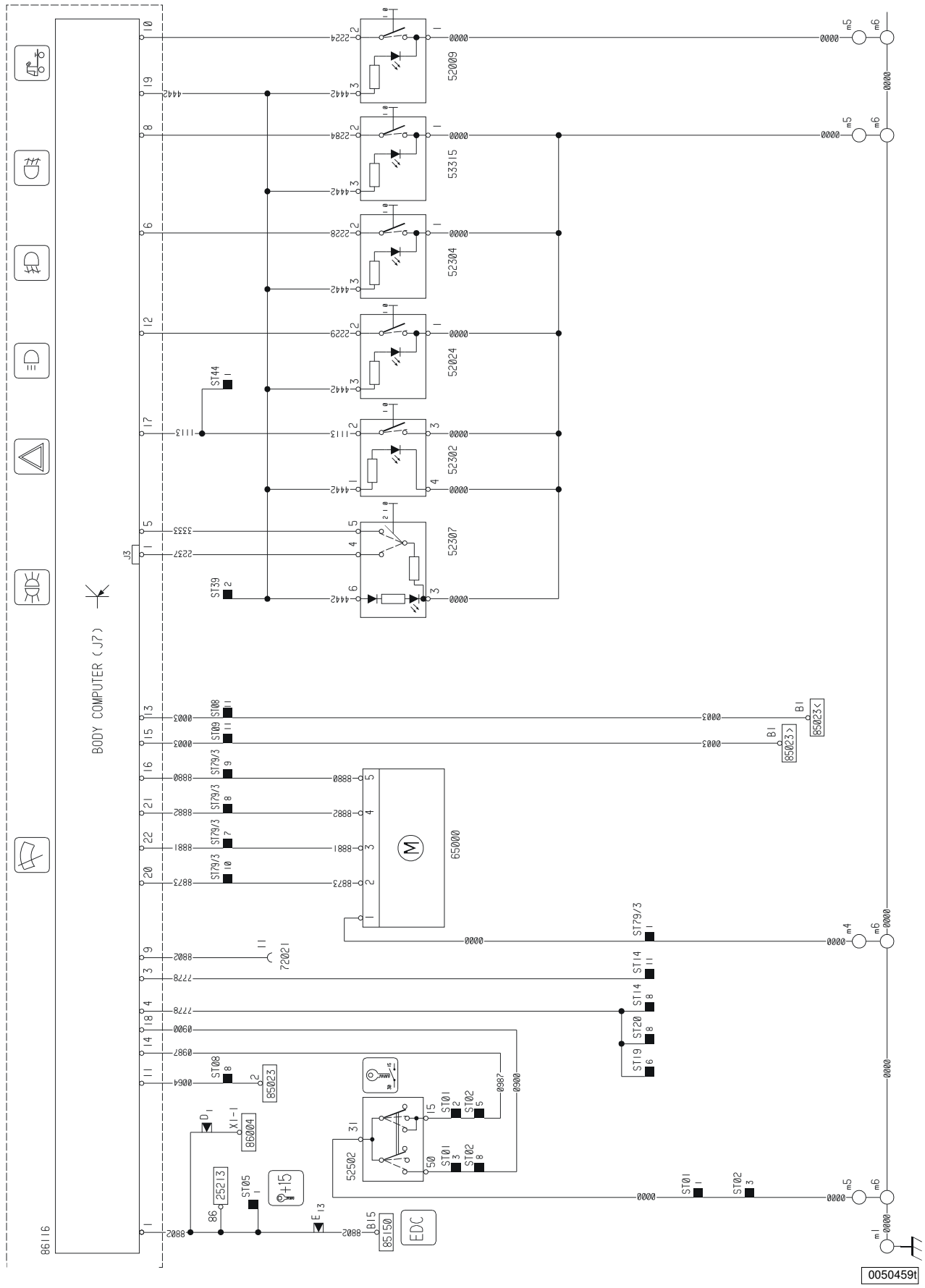

Esquema 11: Central eletrônica SWI

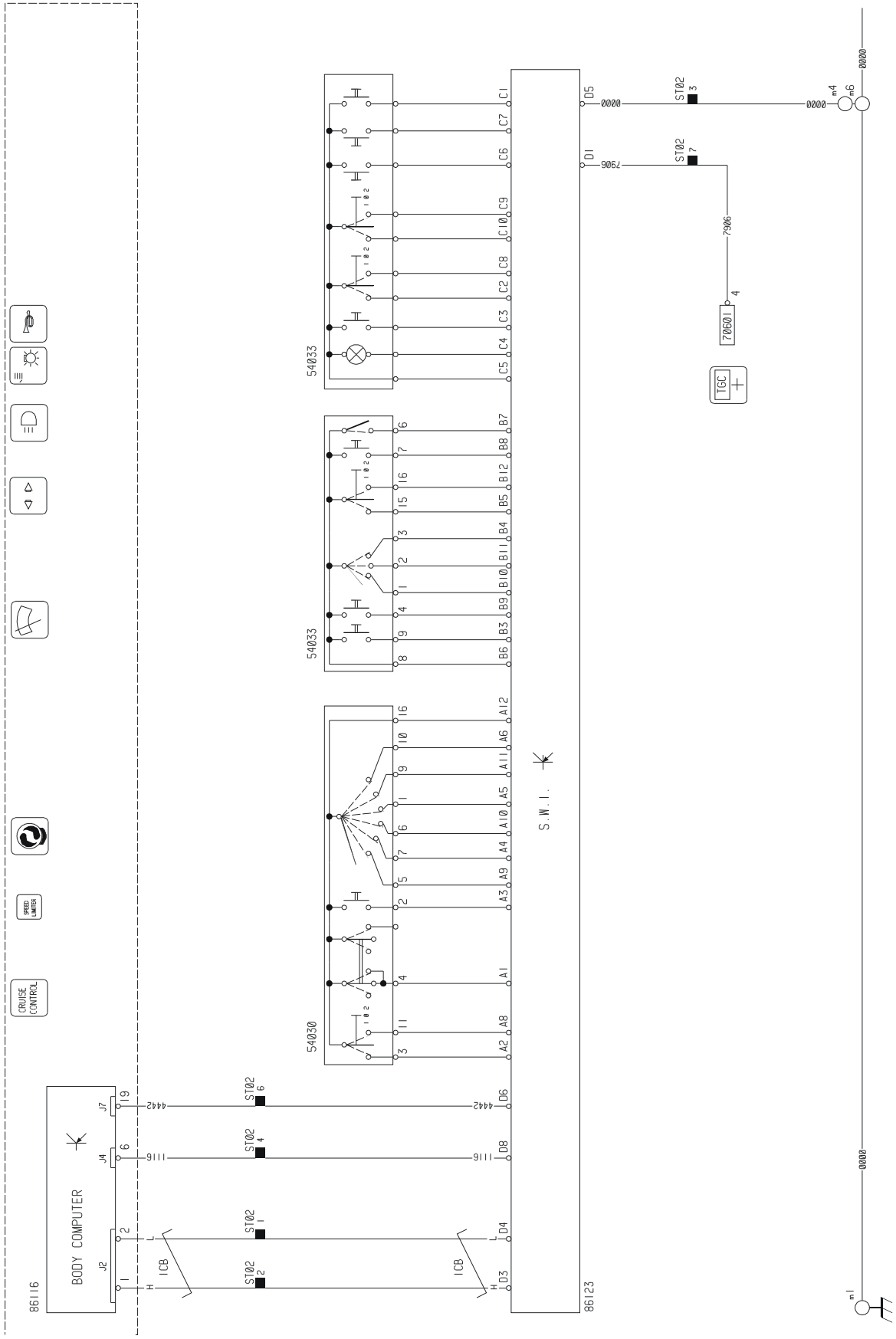

0050460t

Esquema 12: Central eletrônica FFC (J1)

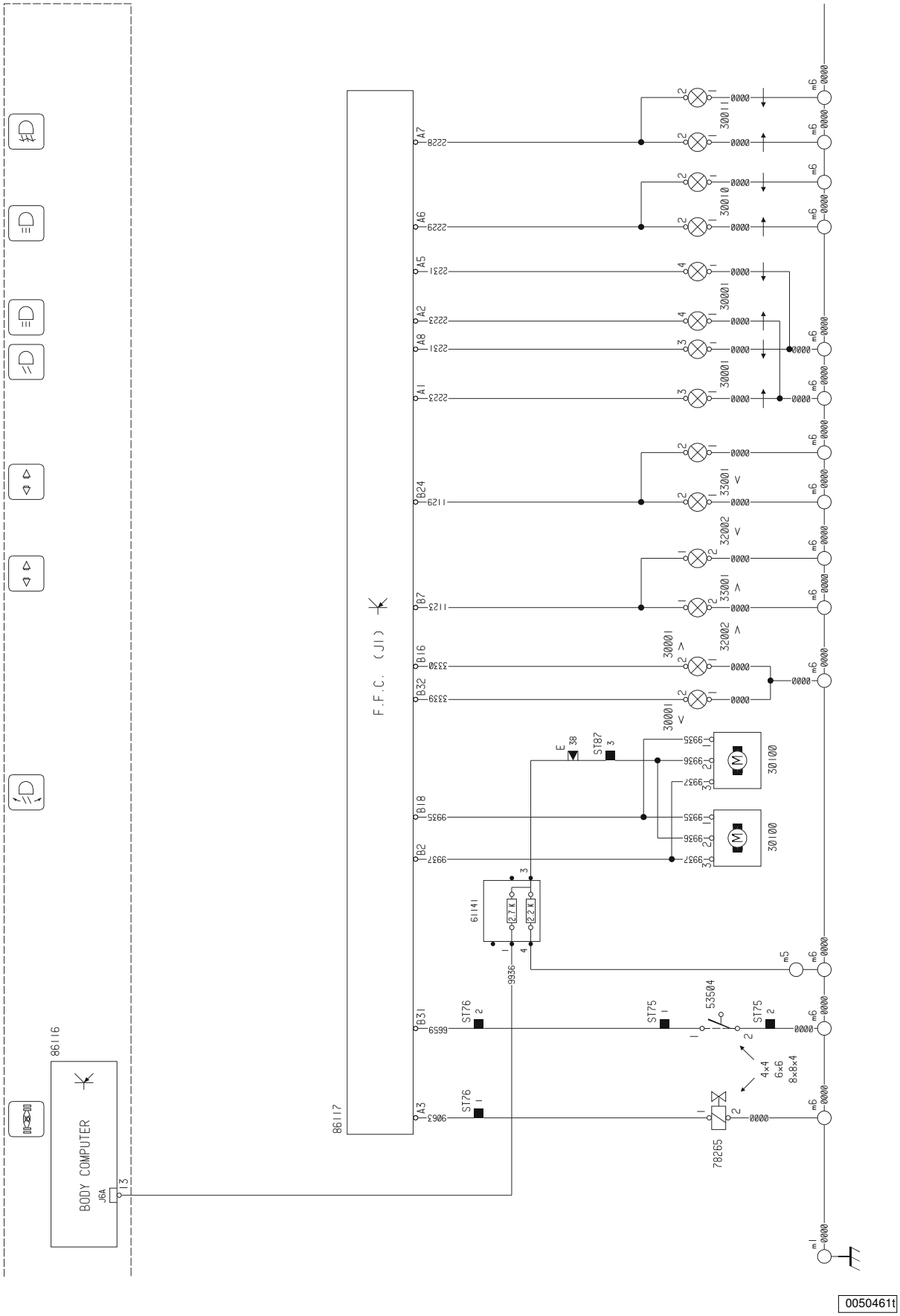

Esquema 13: Central eletrônica FFC (J2)

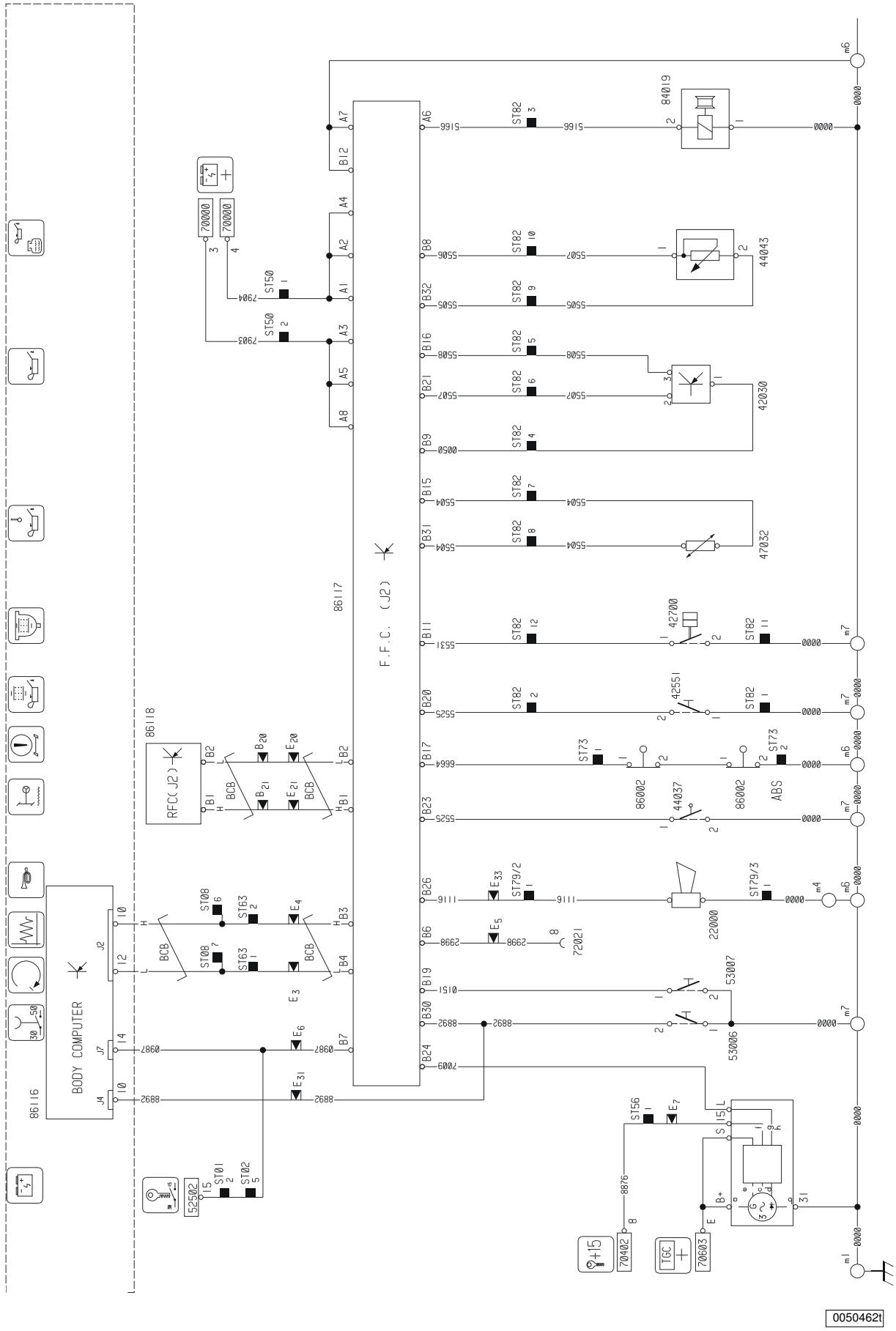

Esquema 14: Central eletrônica RFC (J1)

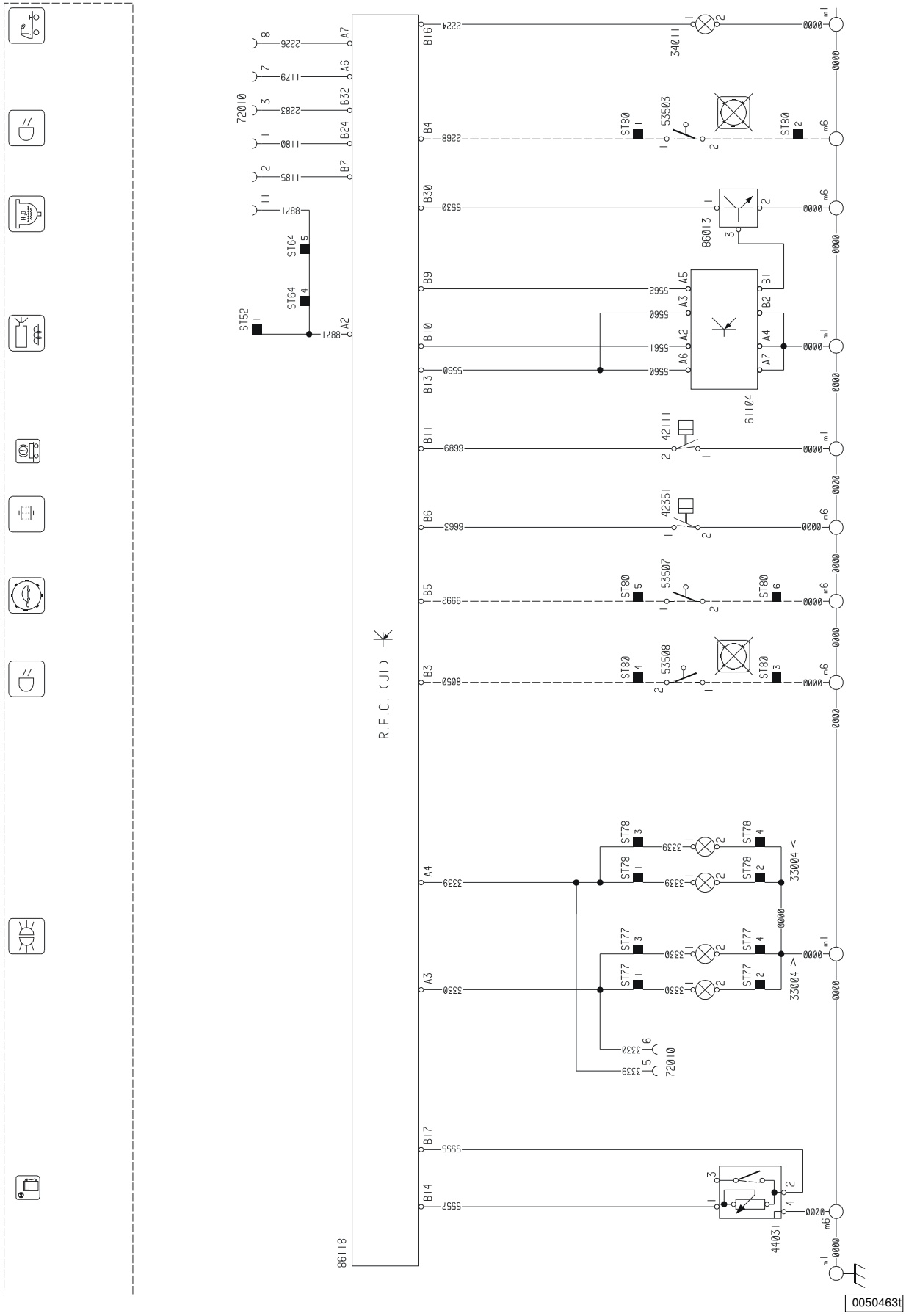

Esquema 15: Central eletrônica RFC (J2)

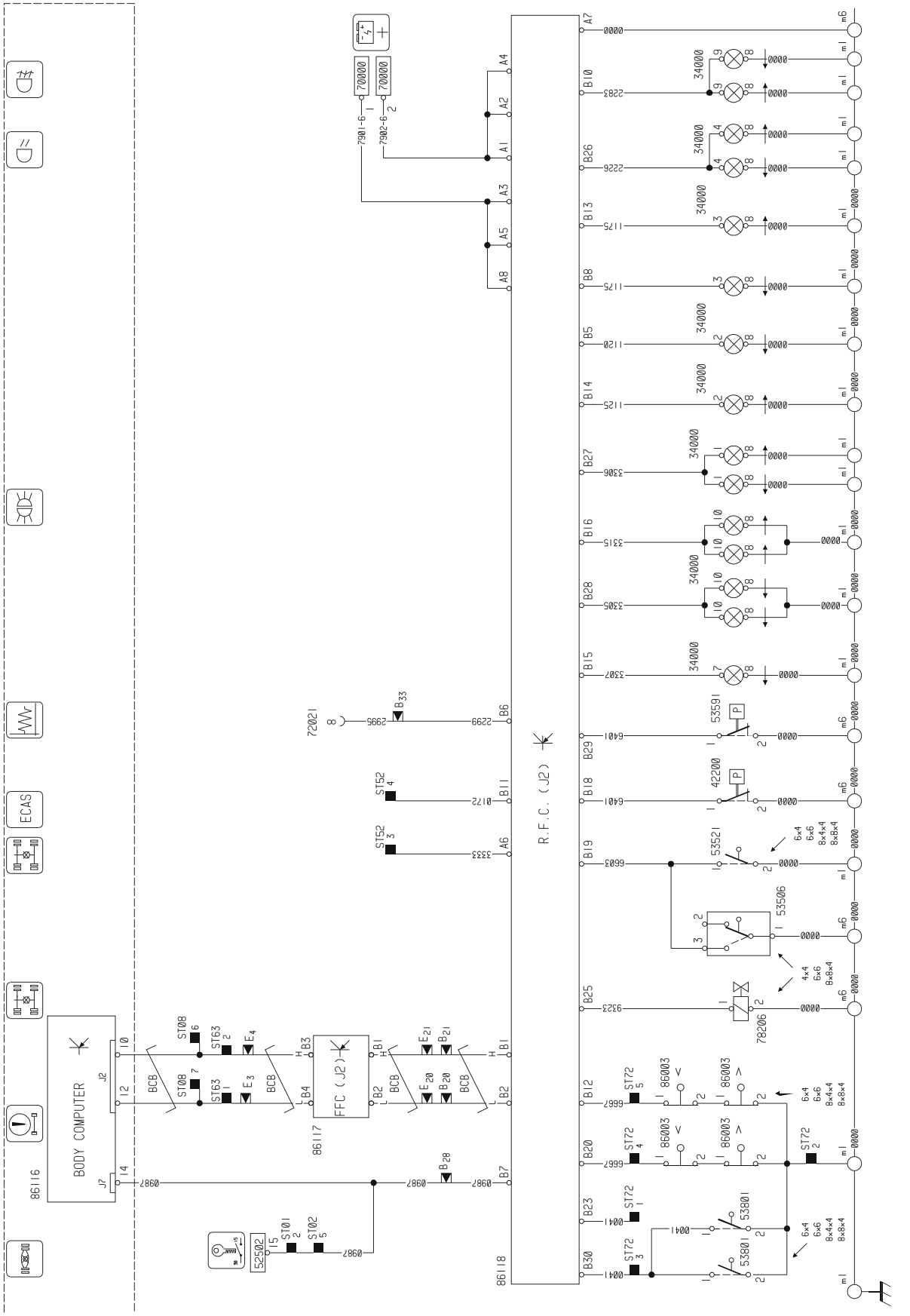

Esquema 16: Central eletrônica CM

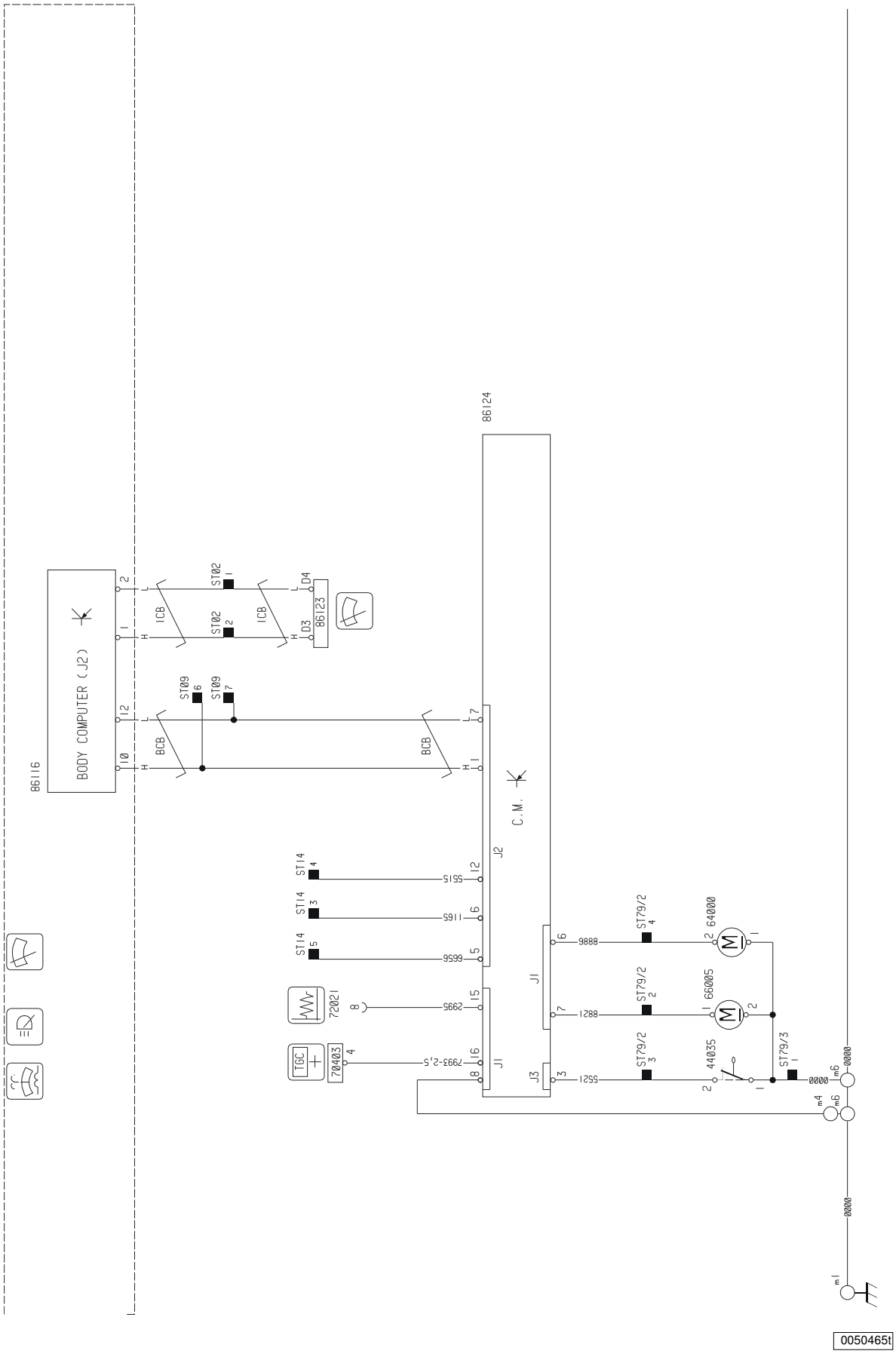

Esquema 17: Central eletrônica DDM-BM

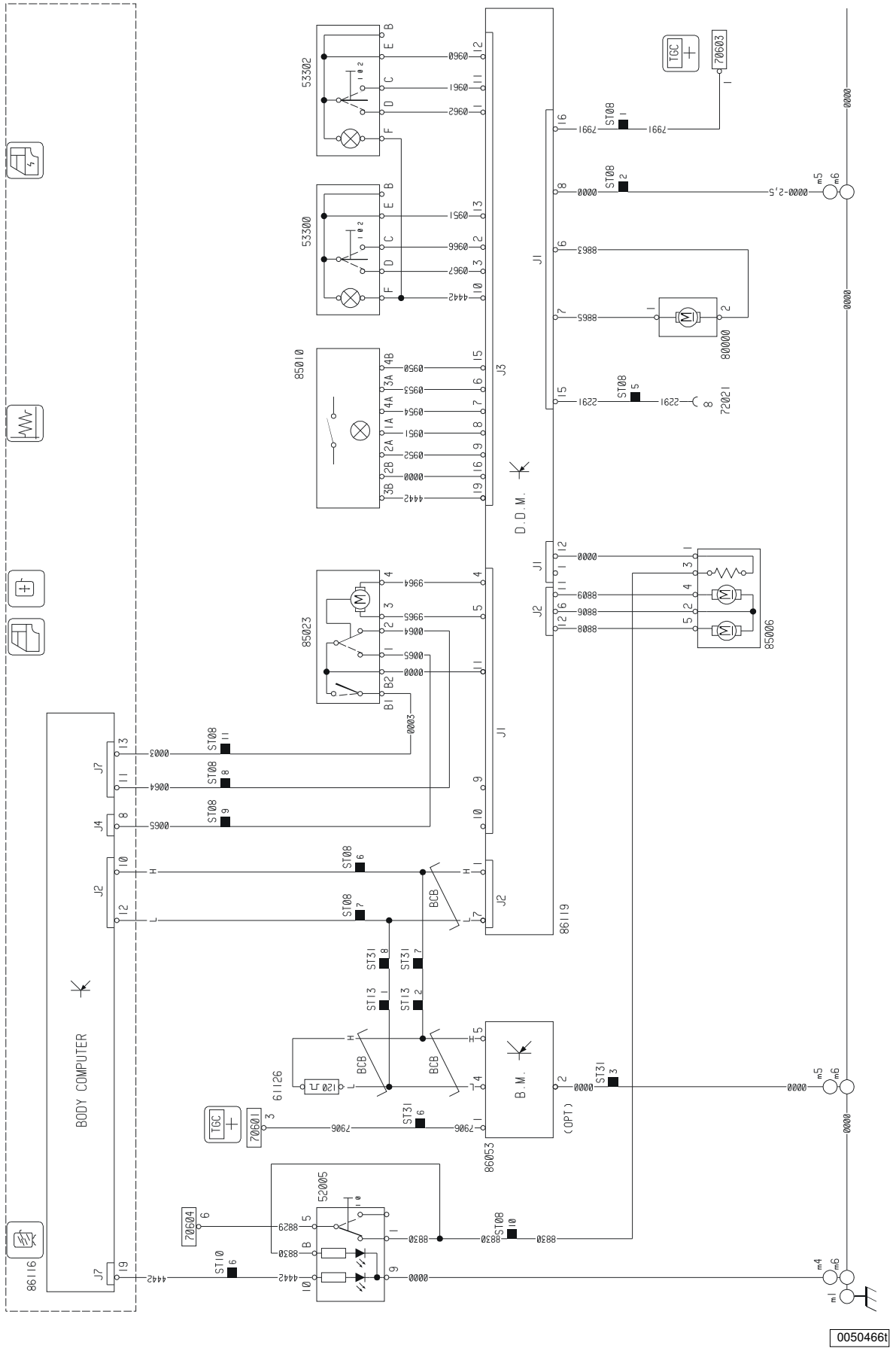

Esquema 18: Central eletrônica PDM

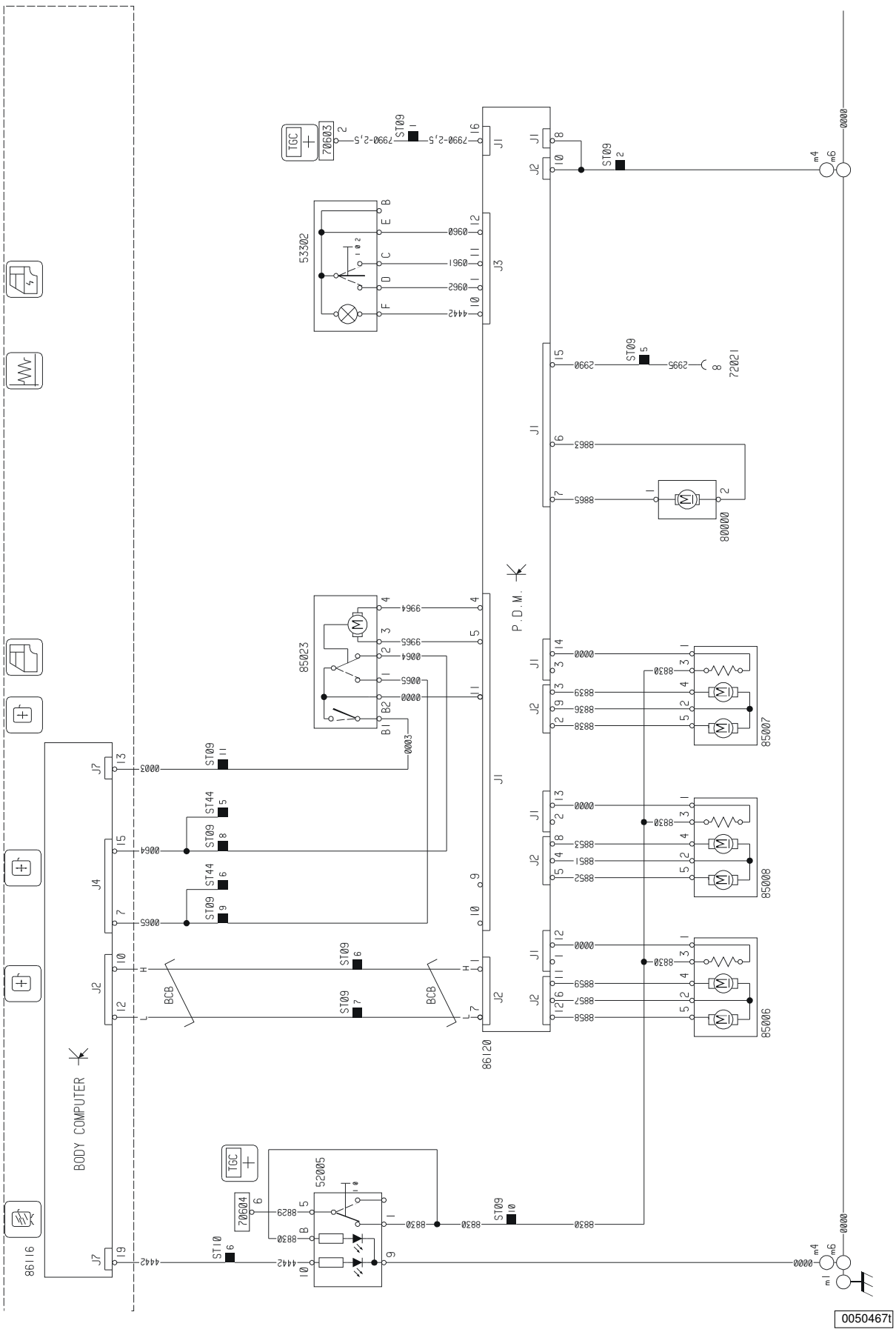

Esquema 19: Central eletrônica IC / Tacógrafo

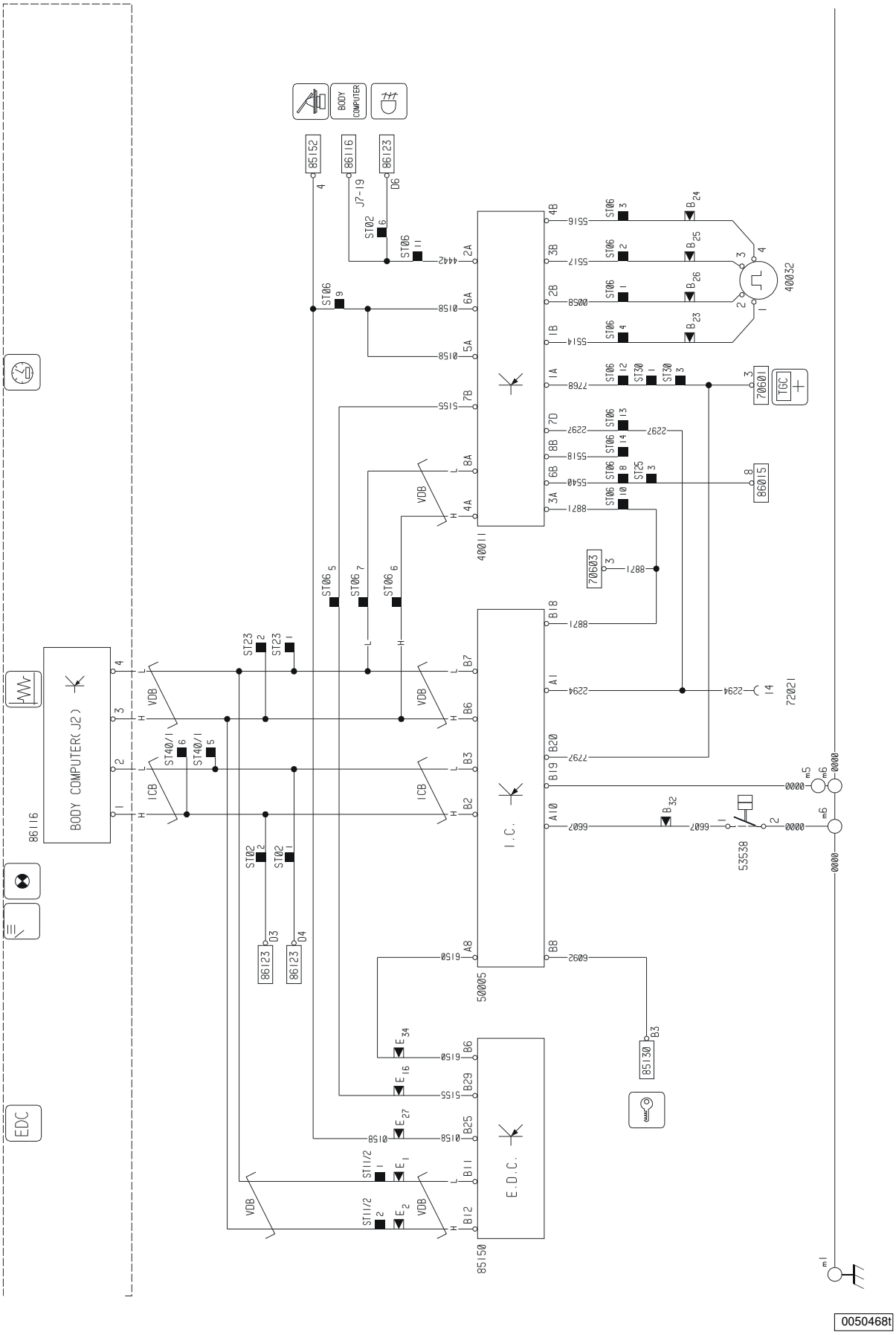

Esquema 20: Linha CAN – ICB / IDB / SB

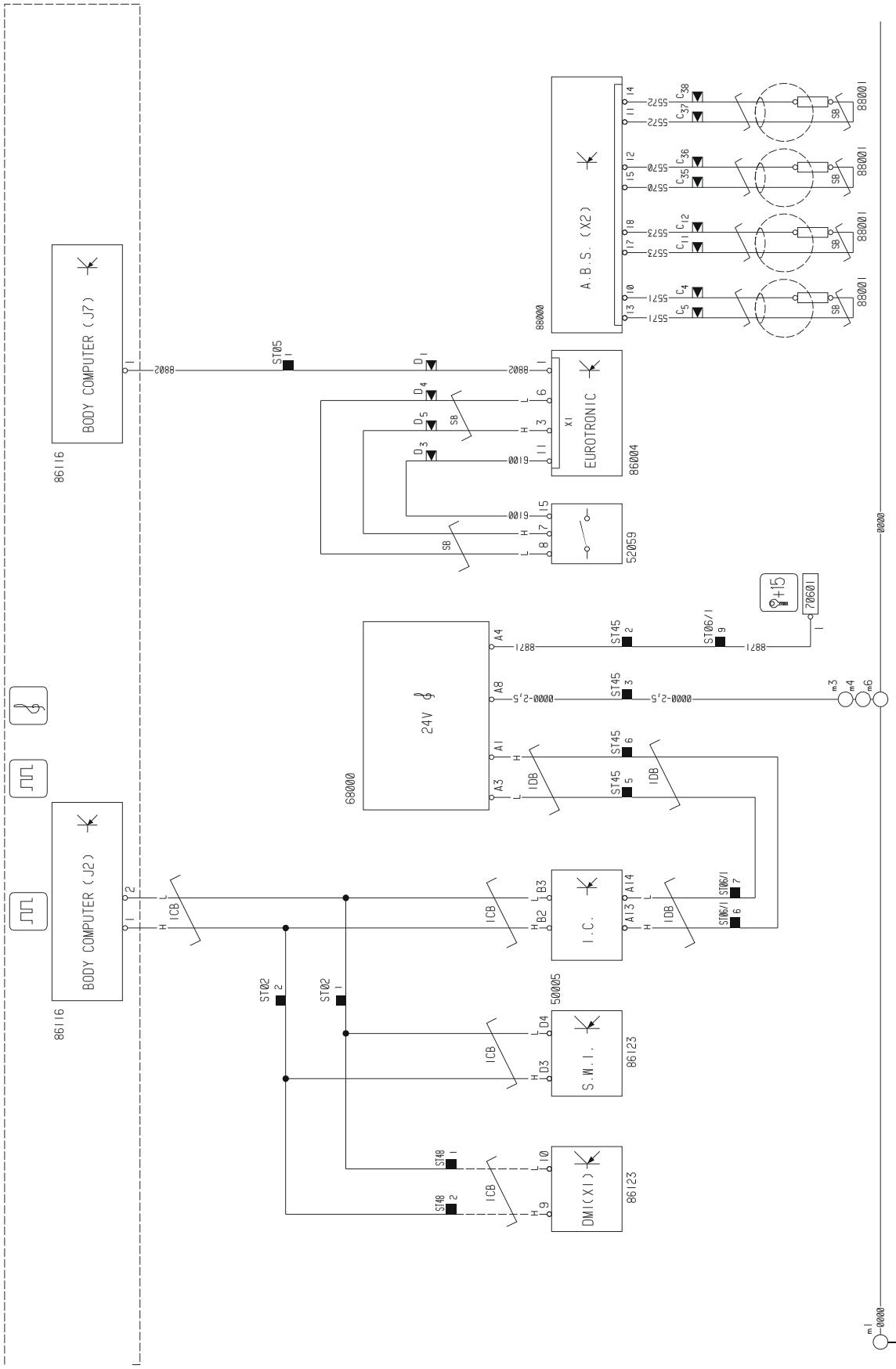

Esquema 21 Linha CAN – BCB

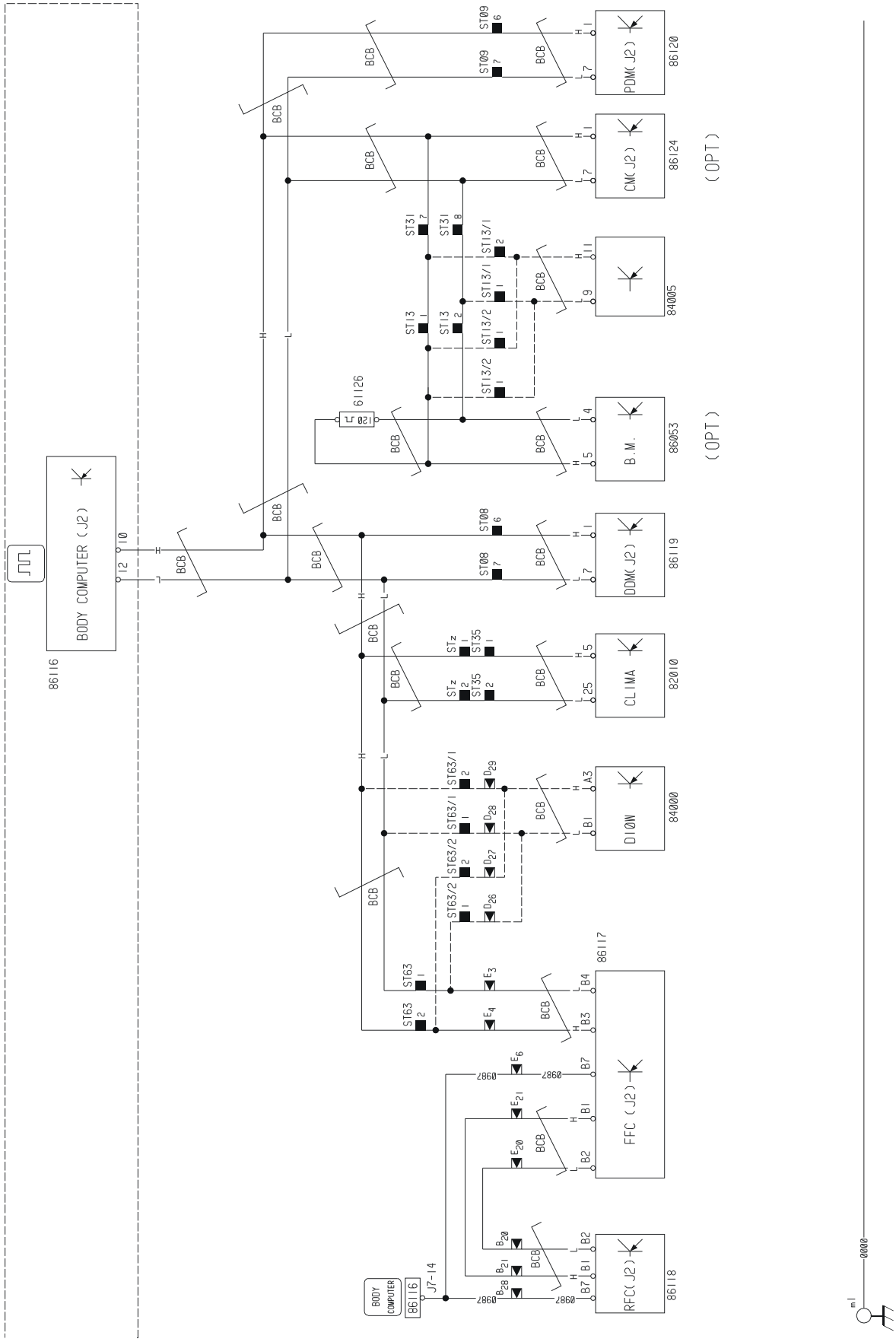

Esquema 22: Linha CAN – VDB

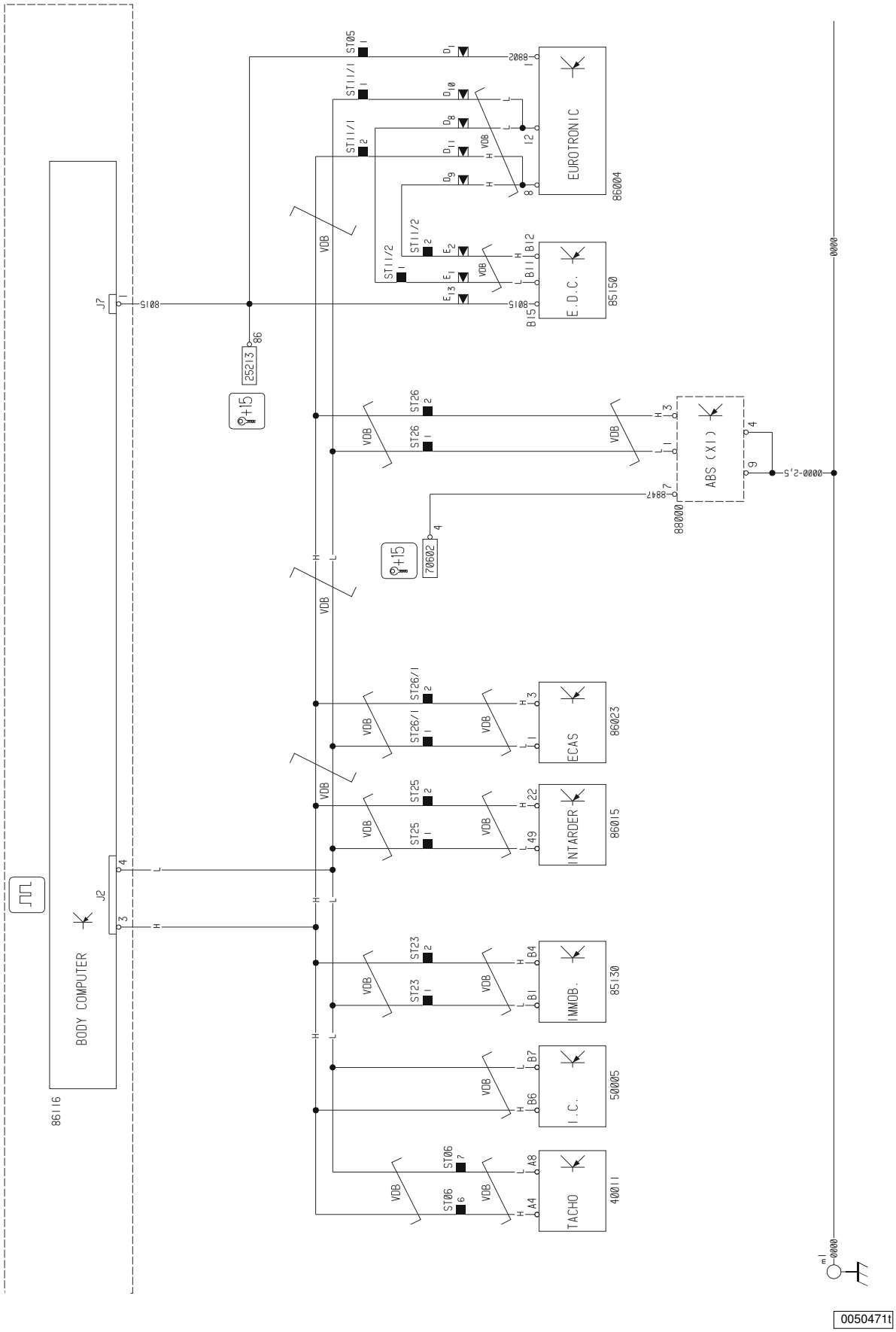

Esquema 23: Intarder ZF

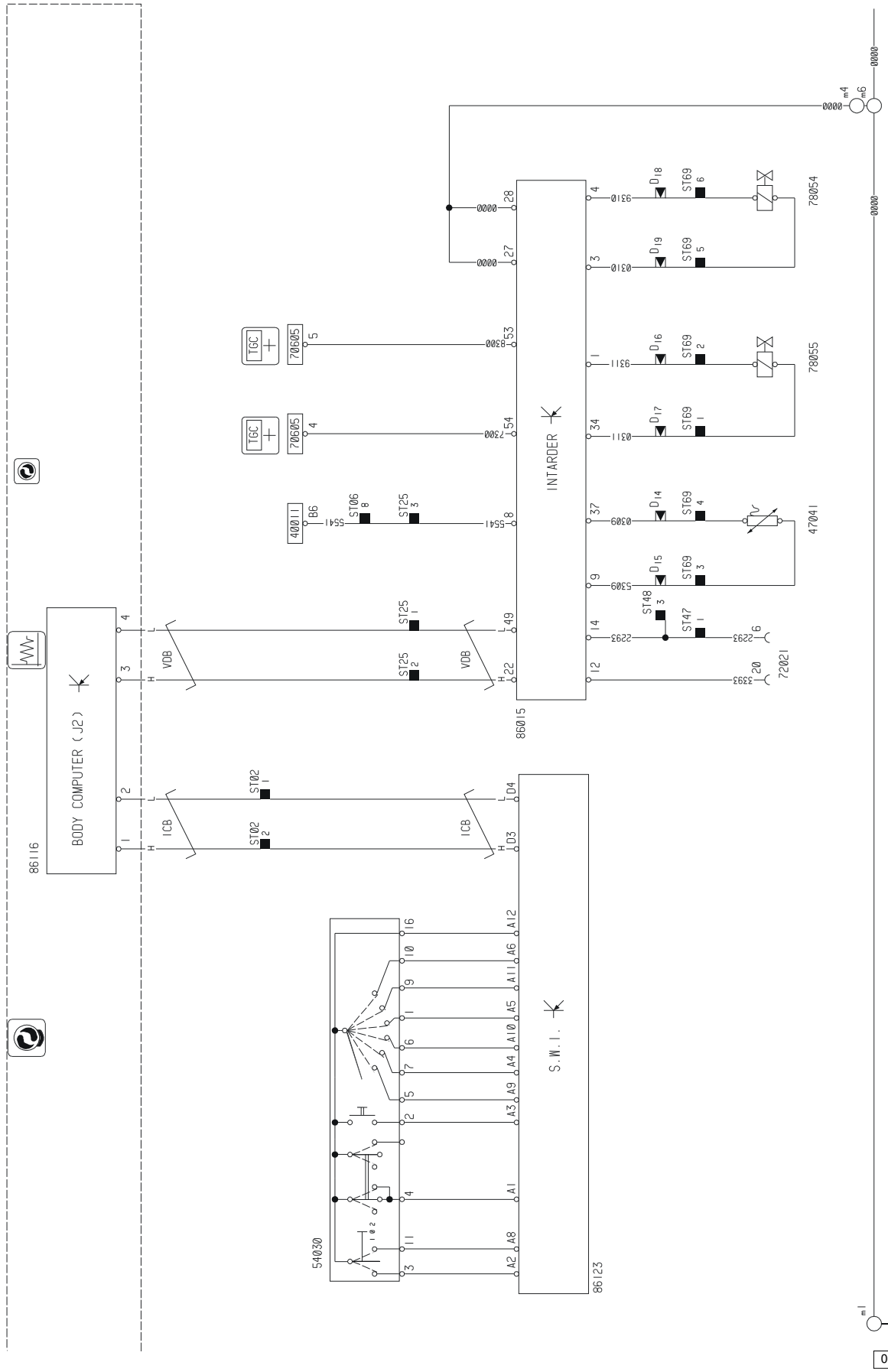

Esquema24: ABS (4x2 / 4x4)

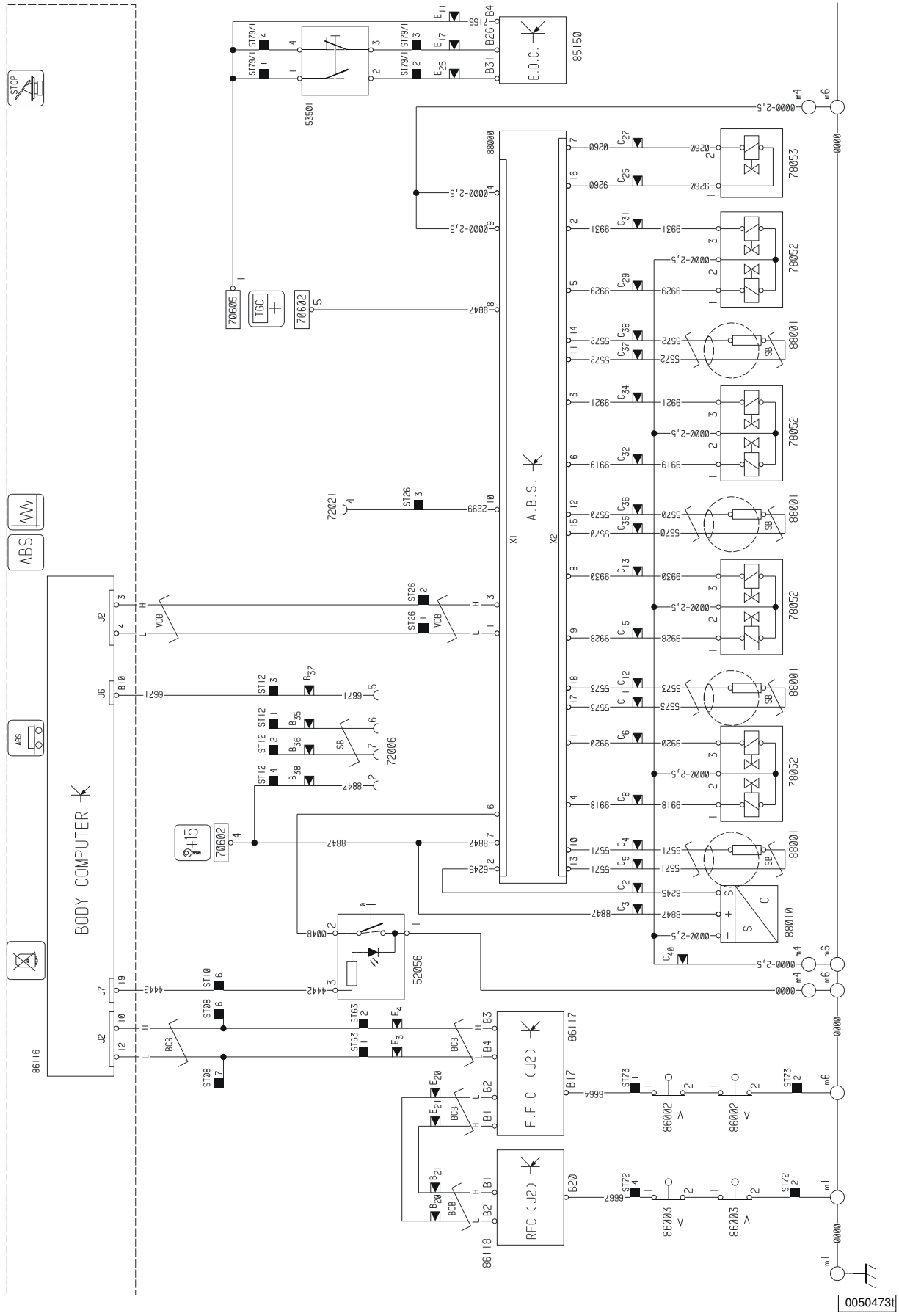

Esquema 25: ABS (6x4 / 6x6)

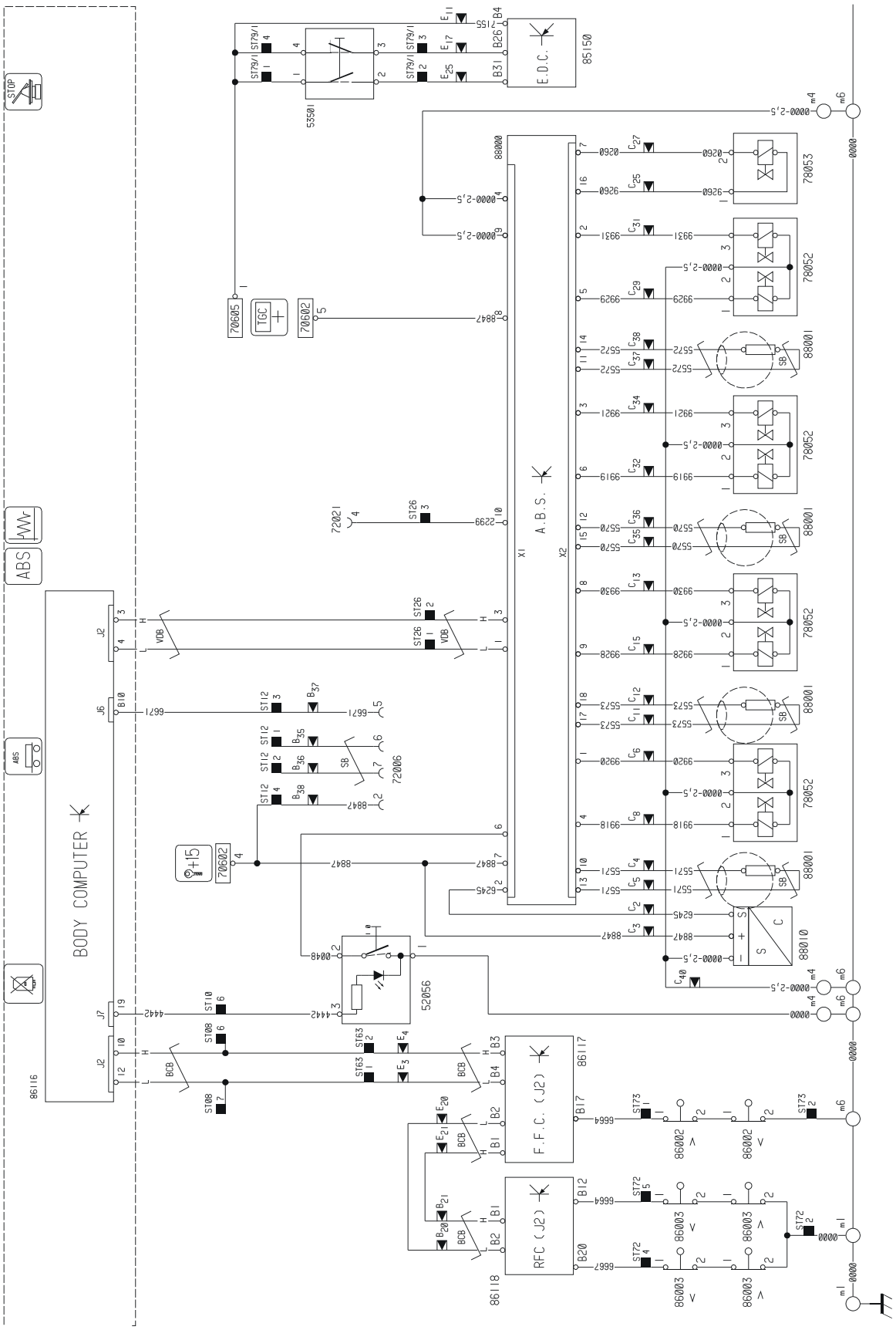

Esquema 26: ABS (8x4x4 / 8x8x4)

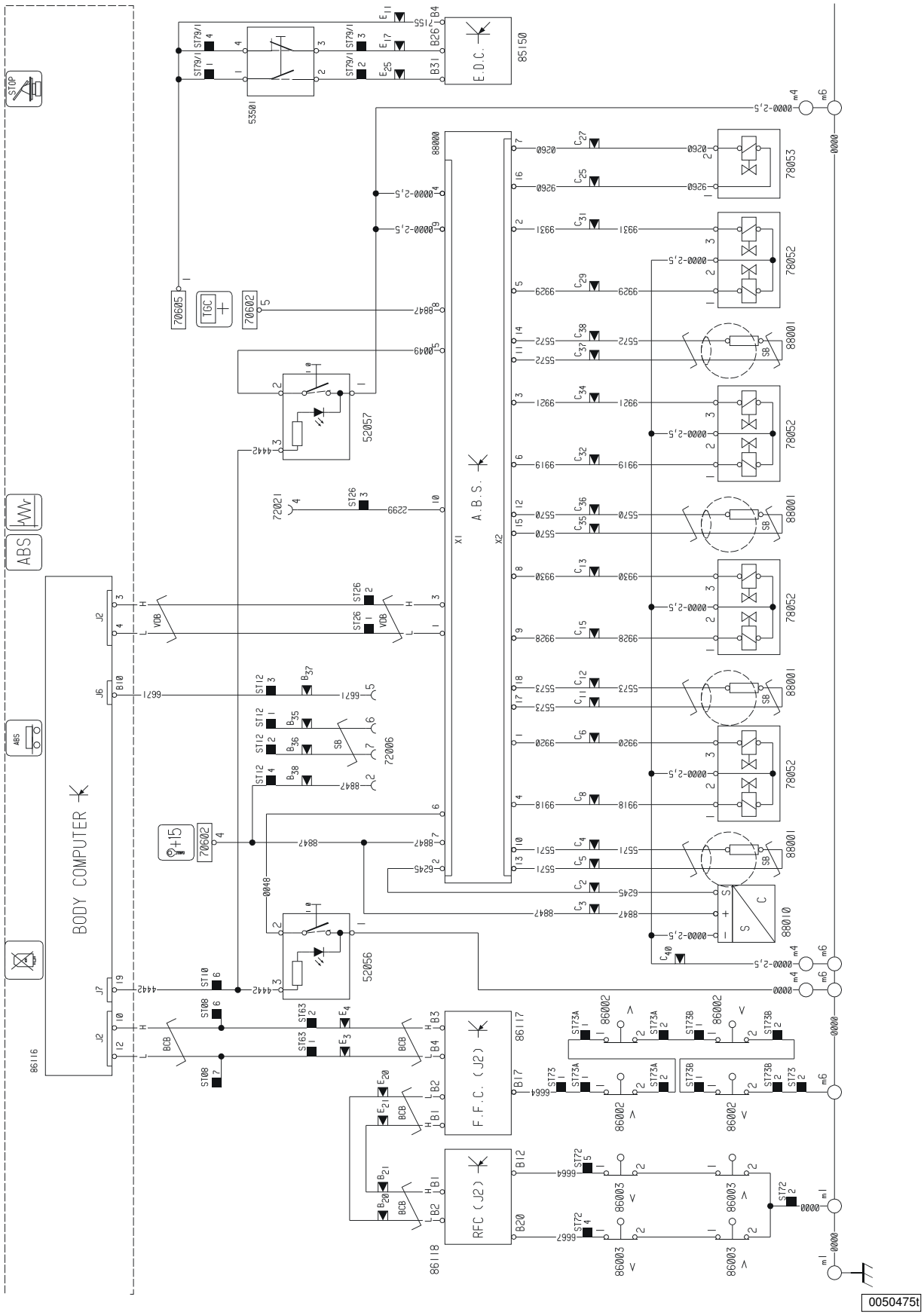

Esquema 28: Imobilizador

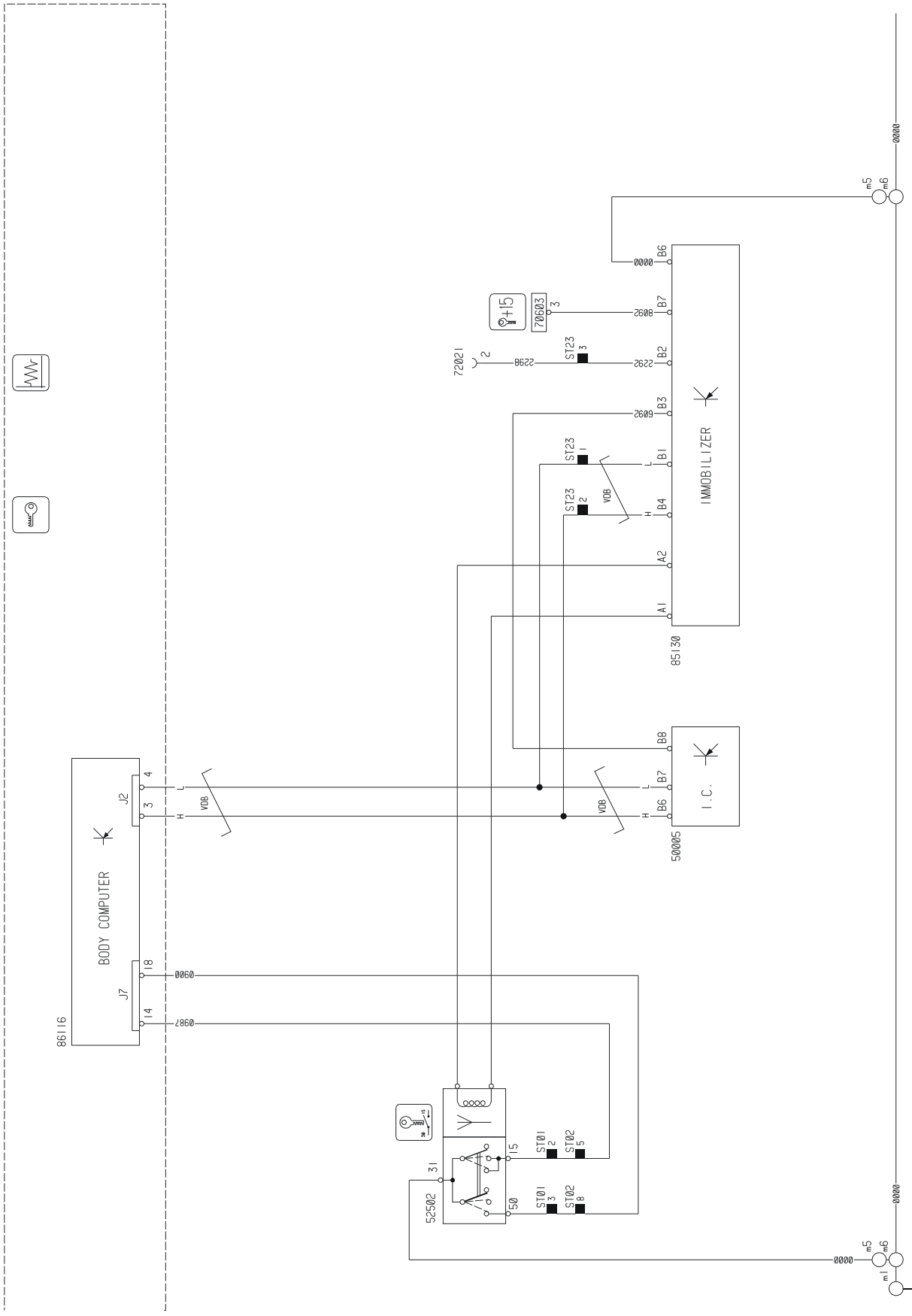

Esquema 29: Climatização manual

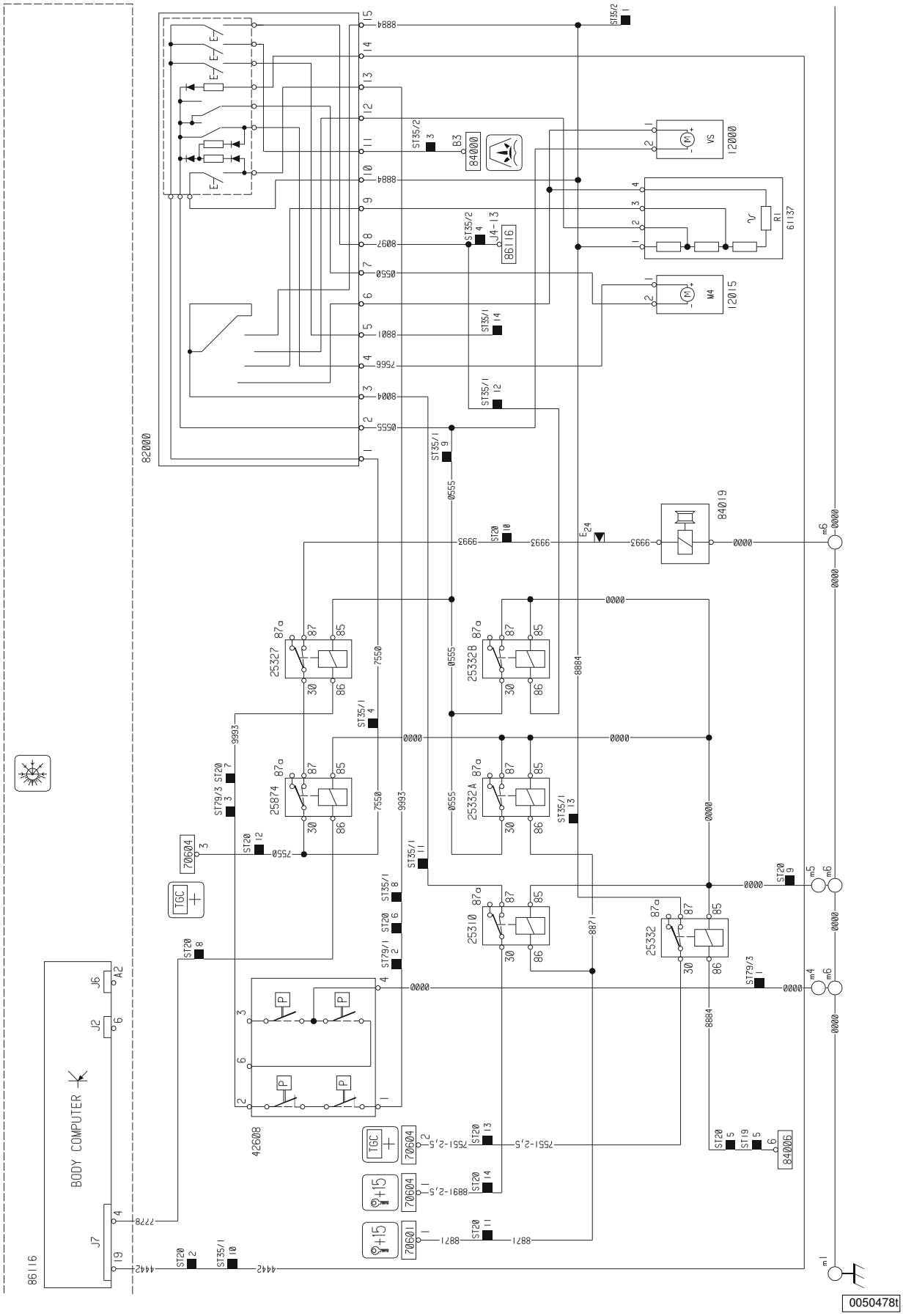

Esquema 30: Climatização automática

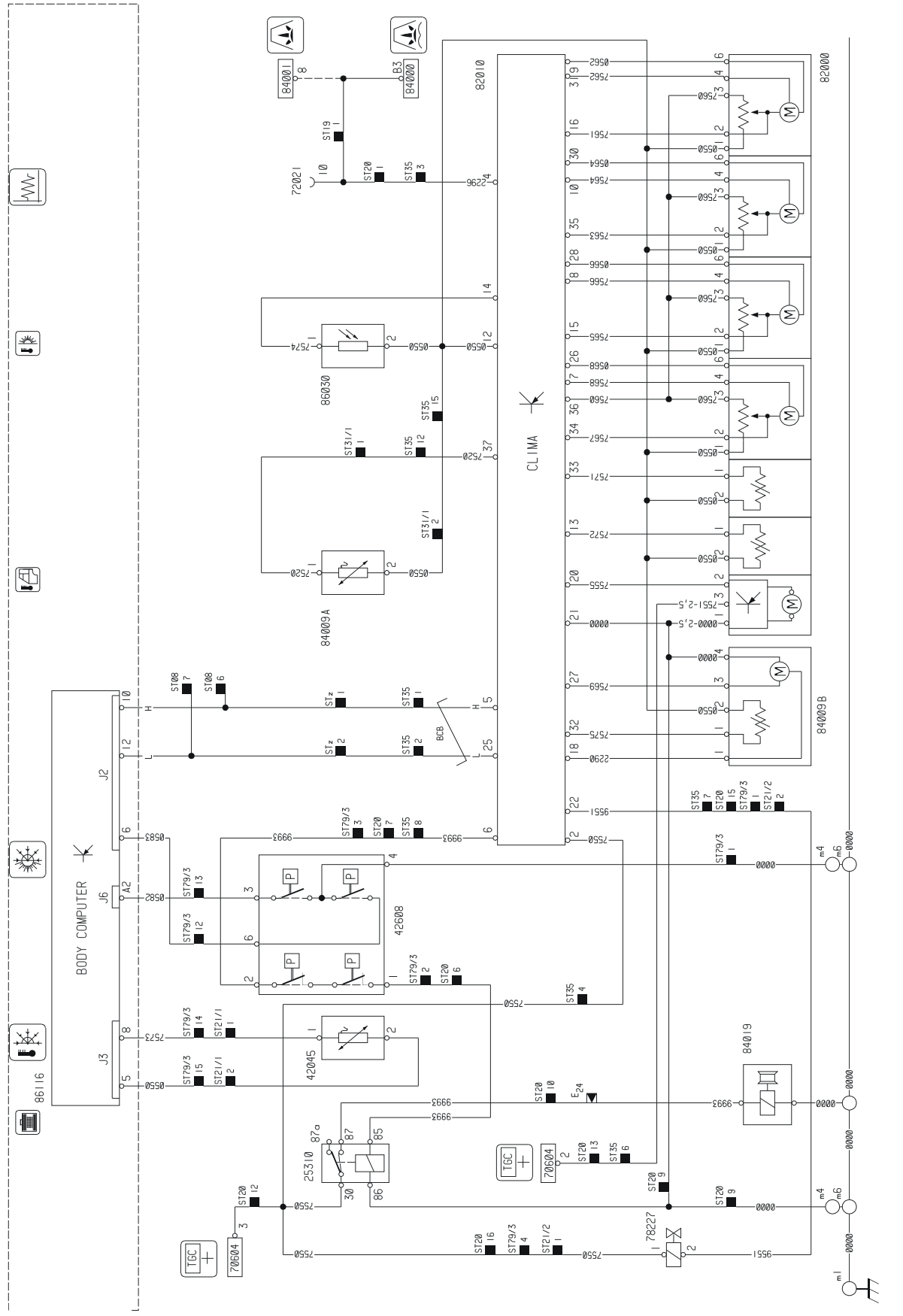

Esquema 31: Pré-aquecedor de água automático

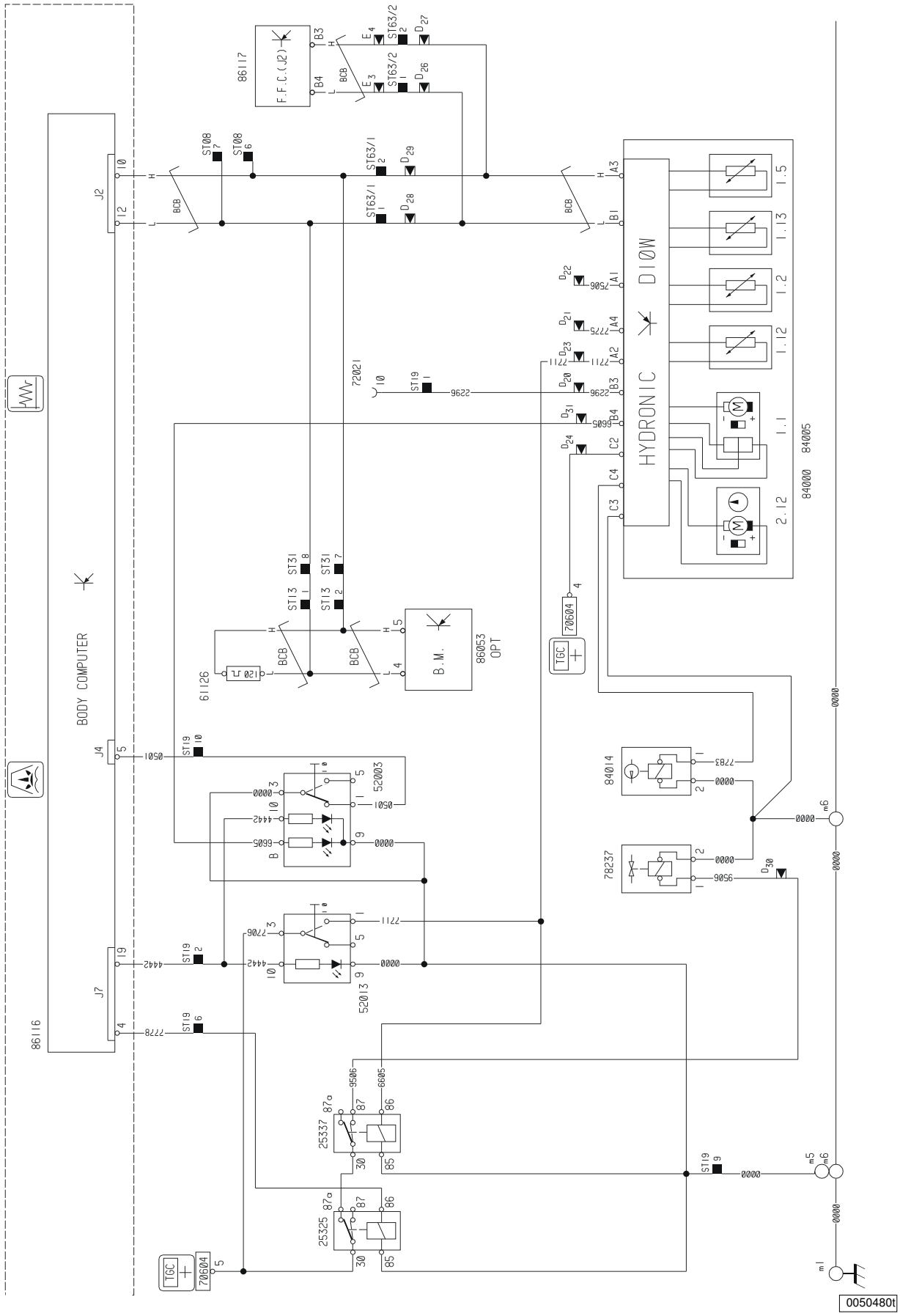

Esquema 32: Pré-aquecedor de água manual

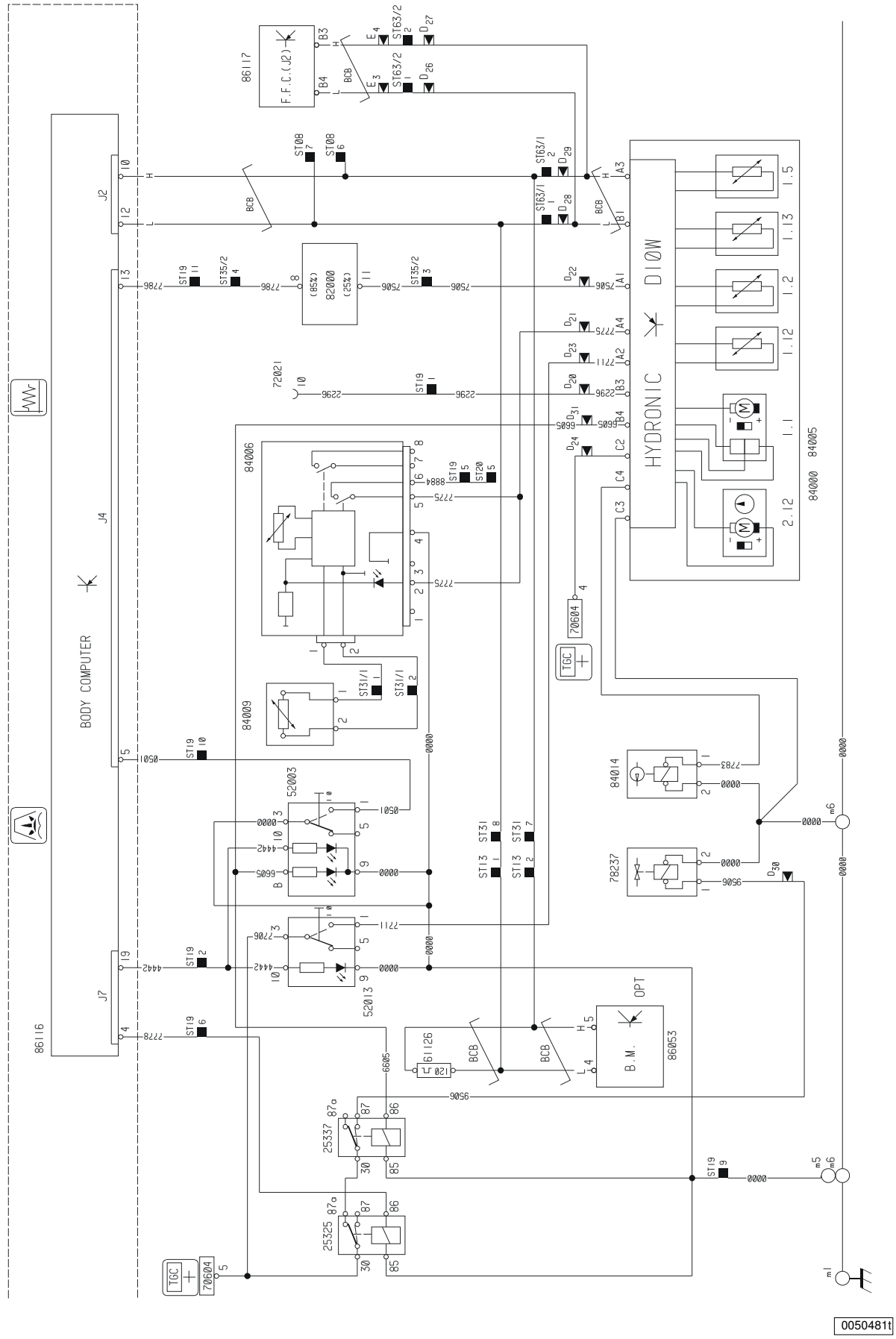

0050481t

Esquema 33: Pré-aquecedor de ar manual

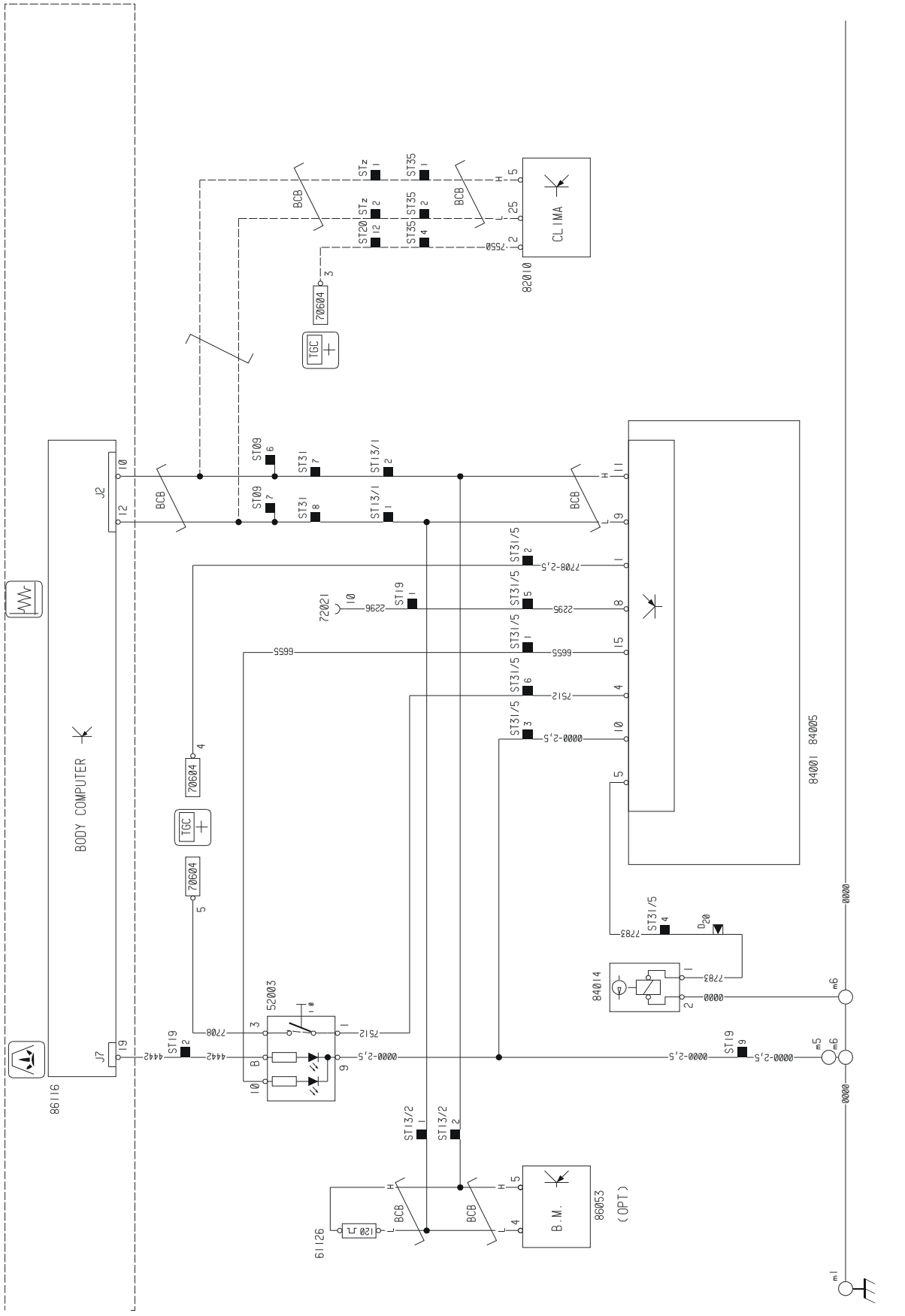

00050482t

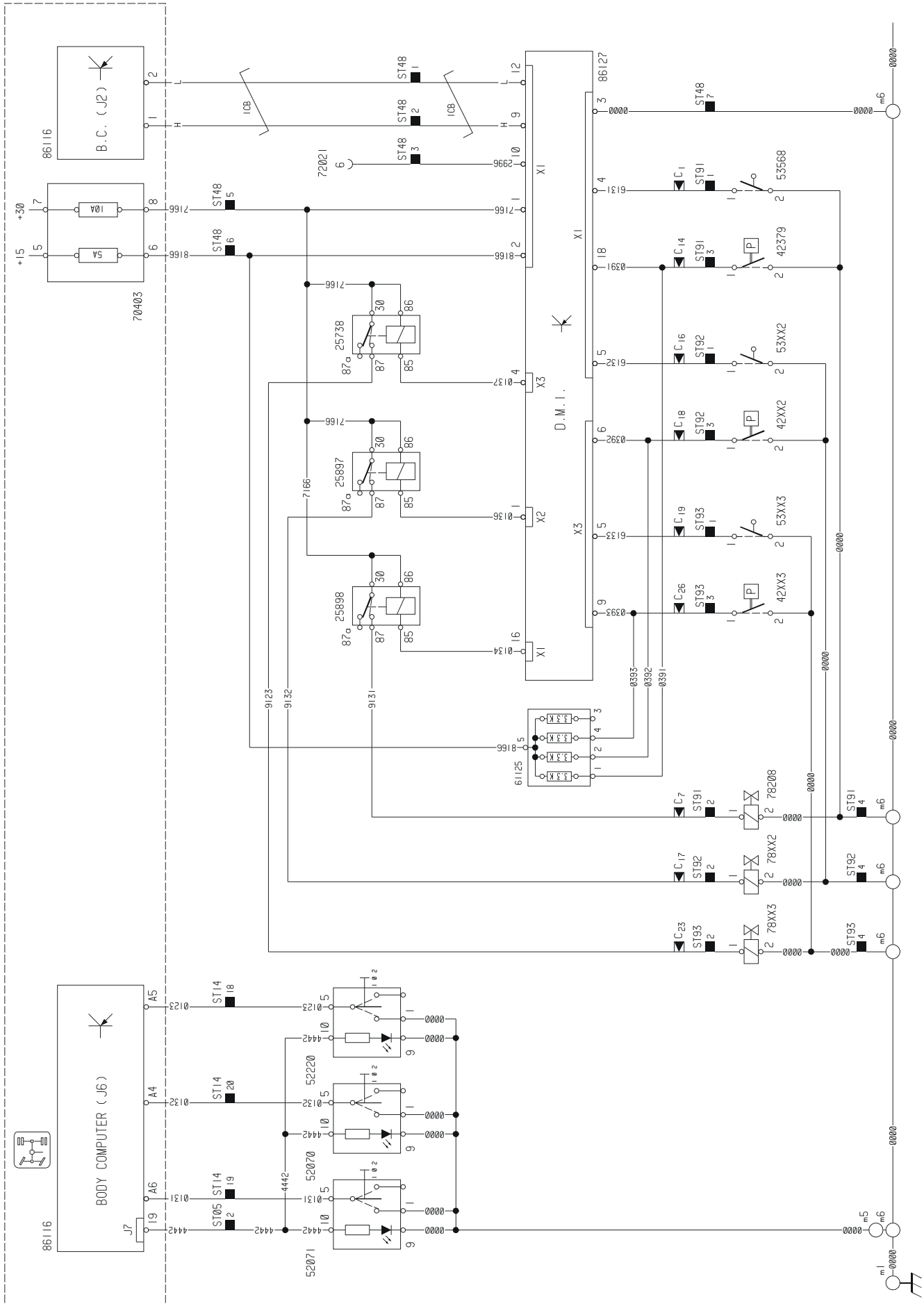
B.C. (J2)
86116
70403
+30
+15
10A
5A
ICB
72021
86127
D.M.I.
X1
X2
X3
25738
25897
25898
61125
3.3K
53568
42379
53XX2
42XX2
53XX3
42XX3
78208
78XX2
78XX3
BODY COMPUTER (J6)
86116
52220
52070
52071
ST48
ST91
ST92
ST93
ST14
ST05
m1
m5
m6

Esquema 35: Rádio-receptor

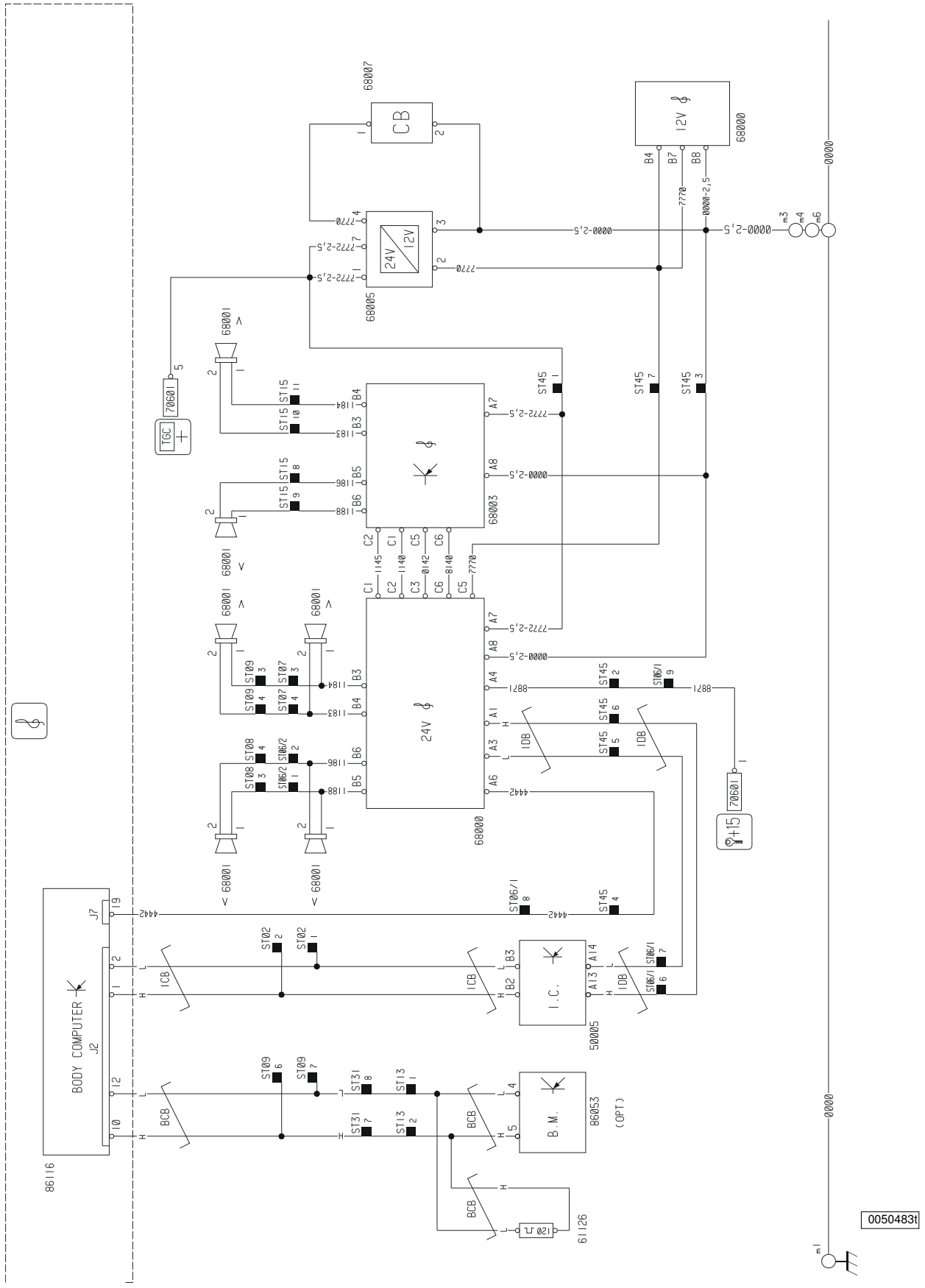

Esquema 36: EDC conector A

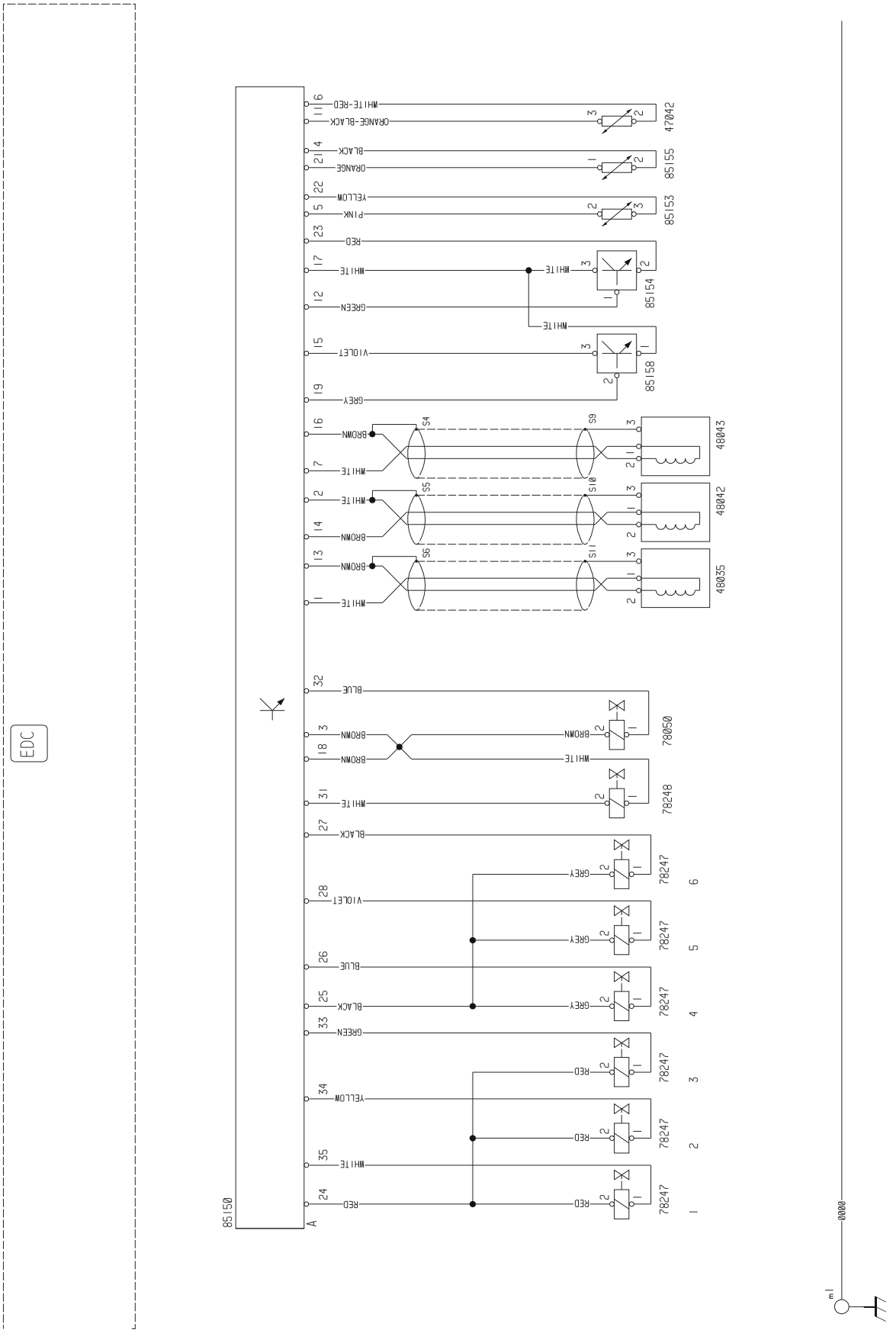

Esquema 37: EDC conector B

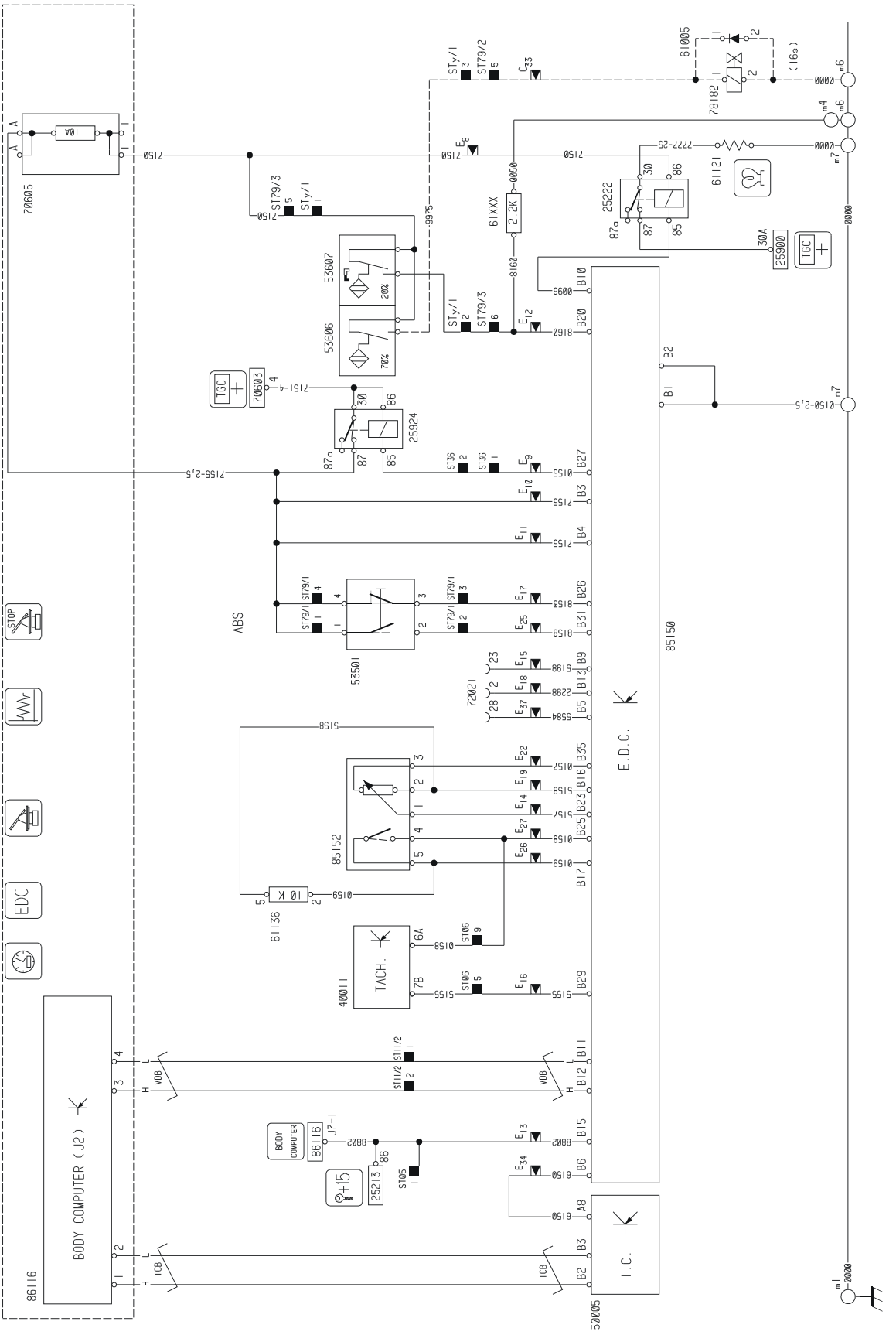

0050486t

Esquema 38: Telerruptor geral de corrente (R) opc. 0129

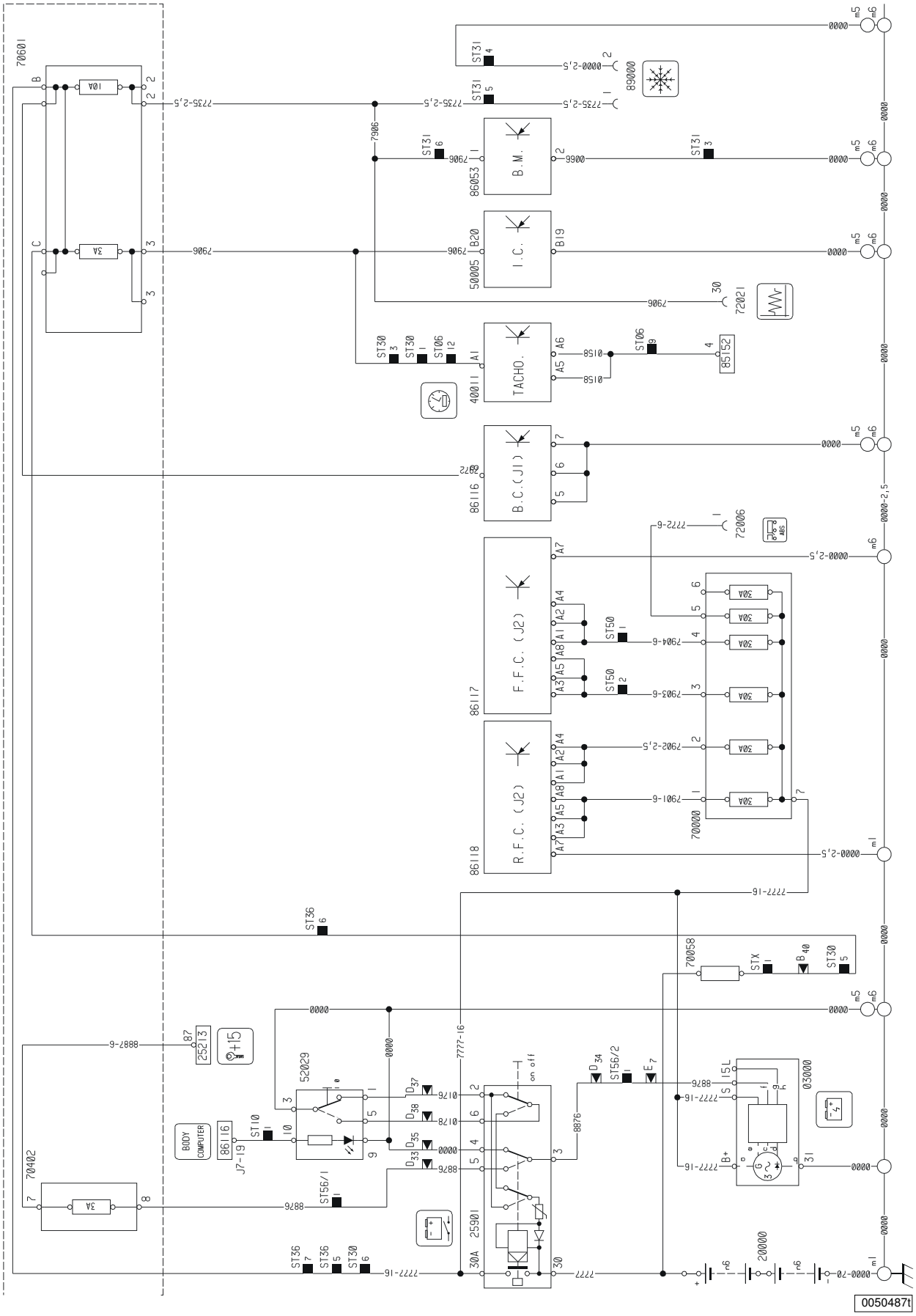

Esquema 39: Interruptor geral de corrente (IGC)

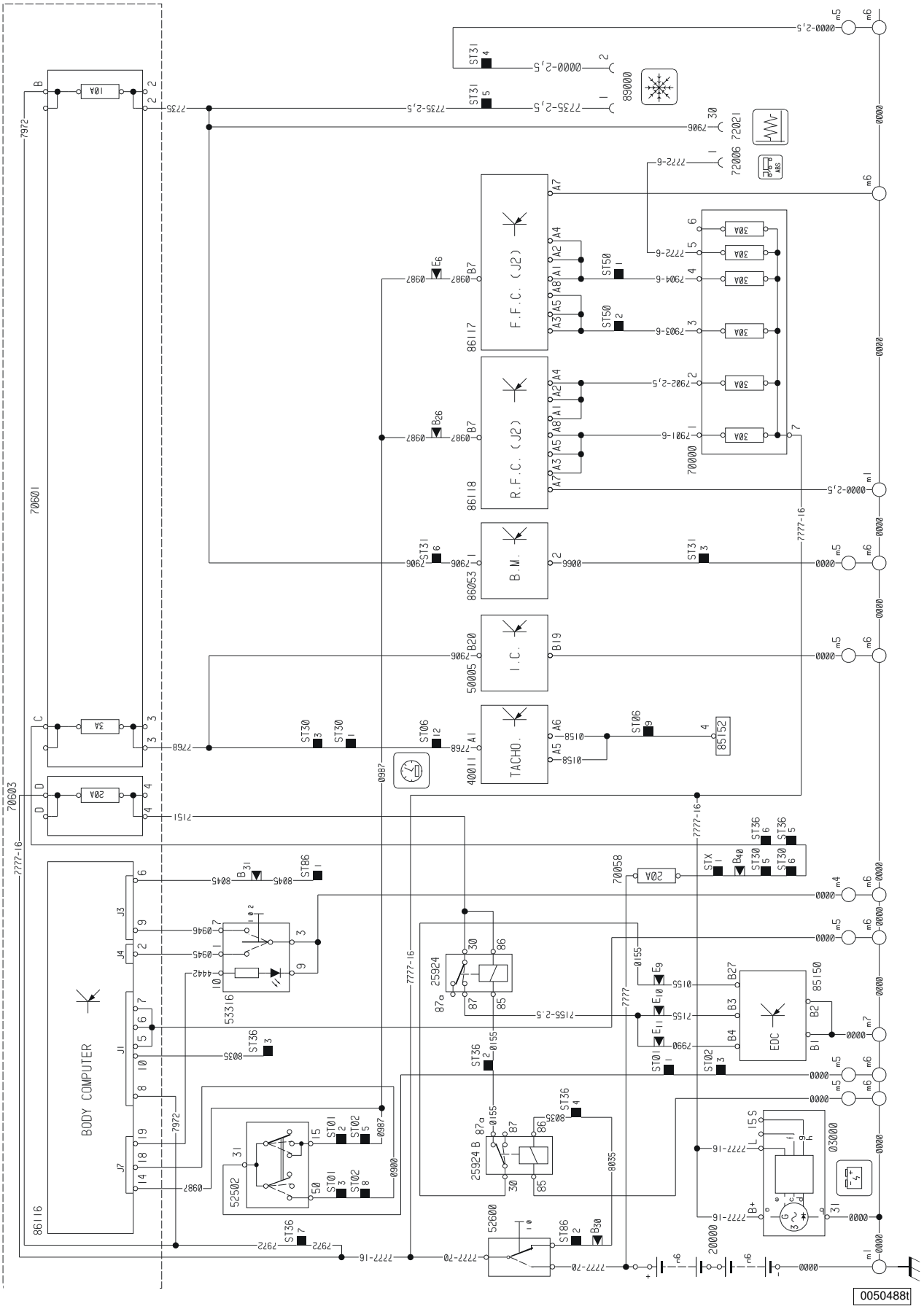

Esquema 40: Circuito da ventilação

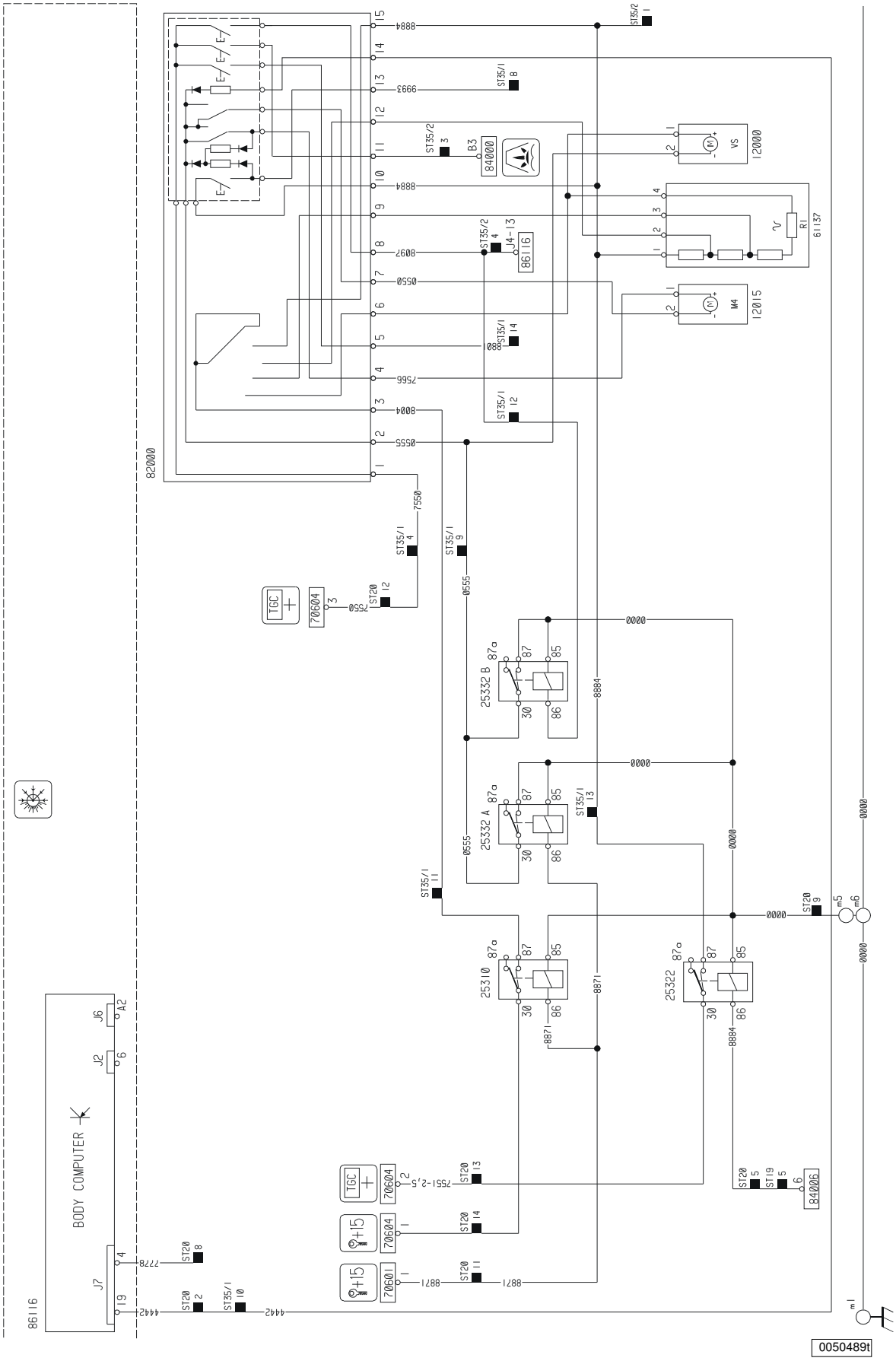
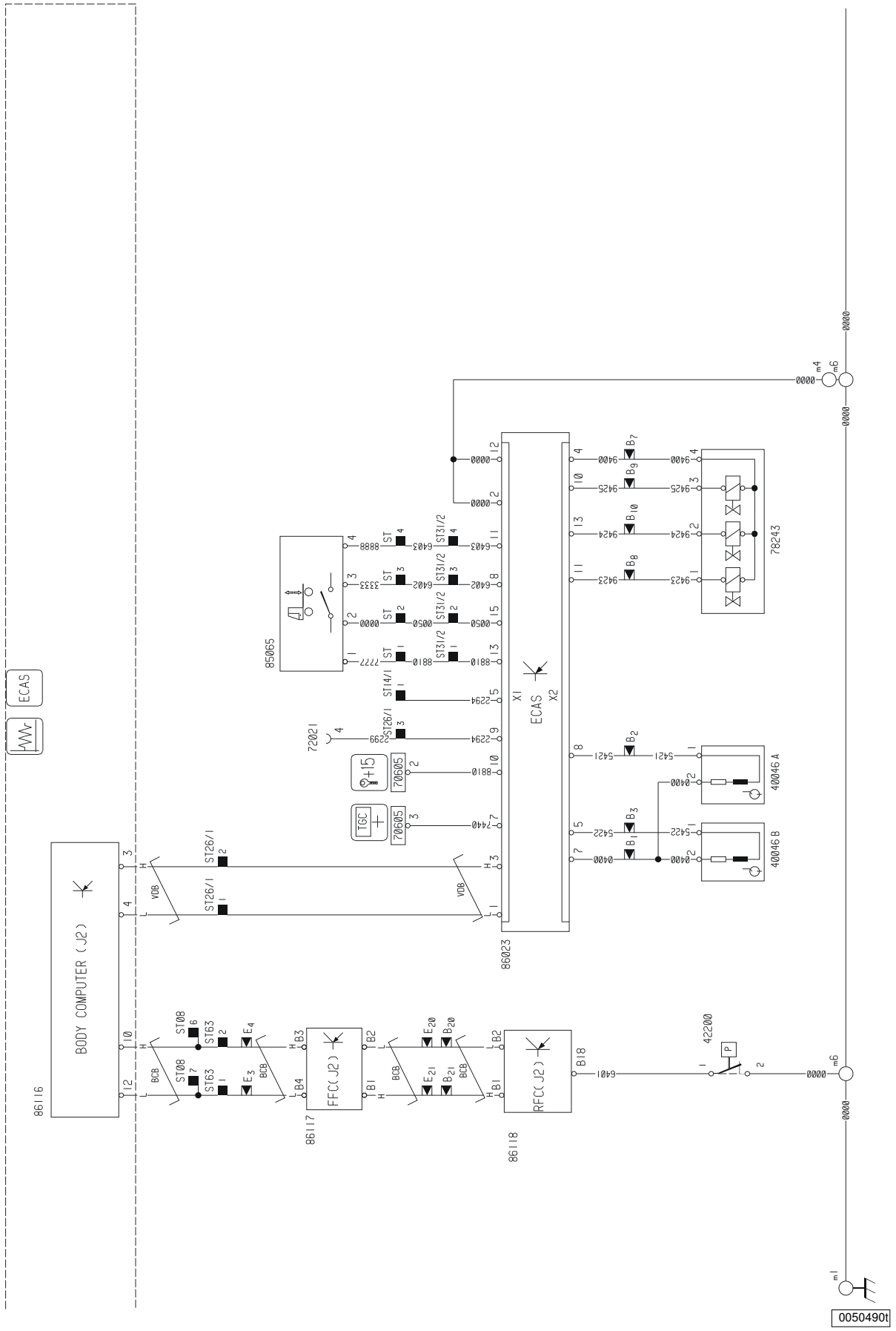
Esquema 41: ECAS 6x4 P