https://truckmanualshub.com/

TOYOTA

INDUSTRIAL EQUIPMENT

TOYOTA 8 SERIES

РУКОВОДСТВО ПО ЭКСПЛУАТАЦИИ

ВИЛОЧНЫЕ ПОГРУЗЧИКИ серии 8FG/8FD грузоподъемностью 1 - 3,5 тонны с двигателем внутреннего сгорания на колесах с пневматическими шинами

РЕМПО

официальный дилер в восточном регионе Украины

https://truckmanualshub.com/

СОДЕРЖАНИЕ

Заметка для операторов и механиков ... 3
Перед началом эксплуатации ... 3
Таблички предостережения ... 5
Основные компоненты ... 5
Органы управления вождением и приборная панель ... 6
Измерительные приборы ... 6
Переключатели и рычаги ... 9
Компоненты кузова ... 12
Предэксплуатационная проверка ... 14
Перед постановкой транспортного средства в гараж ... 18
Еженедельное обслуживание ... 19
Самостоятельное техническое обслуживание ... 20
Проверка топливного бака ... 24
Серийный номер рамы ... 24
Как читать паспортную табличку ... 24
Схема смазки ... 25
Периодическое техническое обслуживание ... 25
Таблица периодических замен ... 26
Защита Ваших денежных средств с помощью подлинных запчастей Toyota ... 26
Устройство LPG (сжиженного нефтяного газа) (по заказу) ... 27
    Переключатели ... 28
    Бак LPG и относящиеся части ... 28
Эксплуатация вилочных погрузчиков, работающих на LPG ... 29
Техническое обслуживание регулятора ... 33
Проверка и техническое обслуживание вилочных погрузчиков, работающих на LPG ... 33
Смазка и охлаждающая жидкость ... 35
Технические характеристики двигателя ... 35
Технические характеристики мачты и номинальные нагрузки ... 35
Колеса и шины ... 40
Таблица периодического технического обслуживания ... 41
Эксплуатационные данные ... 46
Габаритные размеры транспортного средства ... 48

ЗАМЕТКА ДЛЯ ОПЕРАТОРОВ И МЕХАНИКОВ

Данное руководство объясняет правильную эксплуатацию и техническое обслуживание транспортных средств промышленного назначения Toyota, а также процедуры ежедневной смазки и периодических проверок. Внимательно прочитайте, пожалуйста, данное руководство даже, несмотря на то, что Вы может быть уже знакомы с другими промышленными транспортными средствами Toyota, потому что оно содержит информацию, которая исключительно относится к данной серии транспортных средств Данное руководство выполнено на основании стандартного транспортного средства. Однако если у Вас имеются вопросы относительно других типов, обращайтесь, пожалуйста, к Вашему дилеру промышленных транспортных средств Toyota (дилеру Toyota). Toyota сохраняет за собой право выполнять любые изменения или модификации технических характеристик, указанных в данном руководстве, без предварительного уведомления и без принятия каких-либо обязательств.

ПЕРЕД НАЧАЛОМ ЭКСПЛУАТАЦИИ

Внимательно прочитайте, пожалуйста, данное руководство. Оно даст Вам полное понимание о промышленных транспортных средствах Toyota и позволит Вам эксплуатировать их правильно и безопасно. Правильное обращение с новыми транспортными средствами обеспечивает хорошие эксплуатационные качества и увеличивает срок службы. Водите с особенной осторожностью, пока не ознакомитесь с новым транспортным средством. В дополнение к стандартным рабочим процедурам обращайте внимание на следующие элементы безопасности.

Пожалуйста, приобретайте знания по промышленным транспортным средствам Toyota. Внимательно прочитайте руководство для оператора перед началом эксплуатации транспортного средства. Узнайте метод его управления и составные части. Изучите безопасные методы эксплуатации устройств и дополнительного оборудования и их пределы и предосторожности при использовании. Обязательно прочитайте предупредительную табличку, прикрепленную к транспортному средству.

Изучите, пожалуйста, методы безопасного вождения и безопасного управления. Понимайте и придерживайтесь правил дорожного движения в зоне выполнения работ. Спросите должностное лицо в зоне проведения работ, о каких либо специальных рабочих предосторожностях.

Носите правильную рабочую одежду. Неподходящая одежда для эксплуатации транспортного средства может препятствовать нормальному управлению и стать причиной непредвиденного несчастного случая. Всегда носите надлежащую одежду для легкого управления.

Пожалуйста, держитесь подальше от силовых линий электропередач. Узнайте расположение внутренних и внешних линий электроснабжения и сохраняйте достаточное расстояние от них.

Обязательно выполняйте предэксплуатационную проверку, периодическое техническое обслуживание. Это предотвращает неожиданные неисправности, улучшает рабочую эффективность, экономит деньги и обеспечивает безопасные условия работы.

Всегда прогревайте двигатель перед началом работы.

Обязательно избегайте наклона вперед при поднятых нагруженных вилах. В наихудшем случае это может привести к опрокидыванию в результате плохой устойчивости из-за смещения вперед центра тяжести.

Никогда не пытайтесь ехать с грузом на поднятых вилах свыше указанной высоты.

Езда с грузом на вилах поднятых свыше указанной высоты может привести к опрокидыванию в результате смещения вверх центра тяжести. Поддерживайте вилы на уровне 10-20см над землей во время движения.

Избегайте, пожалуйста, перегрузки неровной нагрузки. Перегруз или неровная нагрузка является опасной. Если центр тяжести находится ближе к передней стороне, даже когда нагрузка будет ниже максимальной, ограничивайте вес груза в соответствии с таблицей нагрузки.

Если Вы услышите необычный шум или почувствуете что-нибудь необычное, немедленно выполните проверку и ремонт. Обязательно соблюдайте правильные рабочие процедуры и предосторожности при управлении транспортными средствами, оснащенными рулевым приводом с **усилителем и тормозами с усилителем. Если двигатель перестанет работать вовремя движения, то это повлияет на управление.** Остановите транспортное средство в безопасном месте, как описано ниже. Рулевое управление станет тугим, так как устройство усиления будет неэффективным. Управляйте рулевым колесом с применением большей силы, чем обычно.

Используйте, пожалуйста, только рекомендуемые типы смазочных материалов. Топливо и смазочные материалы низкого класса будут сокращать срок службы.

Горючие и/или легковоспламеняющиеся материалы могут быть повреждены и в некоторых случаях загореться из-за горячей выхлопной системы или горячих выхлопных газов. Для сведения возможности такого повреждения или пожара к минимуму,

Оператор должен соблюдать следующие рекомендуемые практические советы:

Не работать автопогрузчиком вокруг или вблизи горючих и/или легковоспламеняющихся материалов, включая сухую траву и бумажные отходы.

Останавливайте автопогрузчик задним торцом, по меньшей мере, на расстоянии 0.5 м от мебели, фанерных листов, бумажных изделий и других подобных материалов во избежание обесцвечивания, повреждения или возгорания этих материалов.

Система OPS

Система OPS (Operator Presence Sensing, датчик присутствия оператора) блокирует движение и операции погрузки/разгрузки, если в водительском кресле нет оператора.
Если во время работы погрузчика оператор встанет с сиденья, то загорится индикатор OPS а также прозвучит звуковой сигнал (1 сек), предупреждающий оператора об активации системы OPS. Если оператор не сядет на сиденье в течение 2 секунд, то система OPS остановит движение погрузчика и выполняемую операцию погрузки/разгрузки. Если оператор вернется на сиденье в течение 2 секунд, то система OPS не будет включаться, позволяя продолжить движение погрузчика и выполняемую операцию погрузки/разгрузки. В случае неисправности системы OPS загорится индикатор OPS, информируя оператора о неполадках. В этом случае система OPS может быть неисправна. Необходимо обратиться к Вашему дилеру Toyota для проведения проверки.

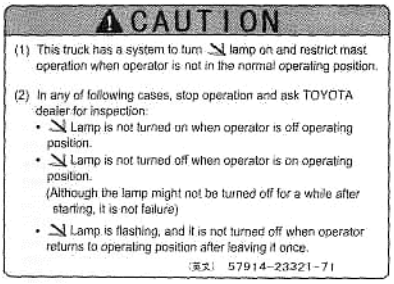
CAUTION

(1) This truck has a system to turn lamp on and restrict mast operation when operator is not in the normal operating position.

(2) In any of following cases, stop operation and ask TOYOTA dealer for inspection:
- Lamp is not turned on when operator is off operating position.
- Lamp is not turned off when operator is on operating position.
(Although the lamp might not be turned off for a while after starting, it is not failure)
- Lamp is flashing, and it is not turned off when operator returns to operating position after leaving it once.

(英文) 57914-23321-71

Этот погрузчик оборудован системой обнаружения присутствия оператора OPS. Перед началом работы необходимо тщательно проверить работу всех функций этой системы.

Если во время движения погрузчика оператор покинет сиденье, то загорится индикатор OPS и спустя две секунды погрузчик будет остановлен. Однако при этом не применяется экстренное торможение (Если оператор вернется на сиденье в течение 2 секунд, то движение погрузчика будет продолжено.)
Если активировать систему OPS при движении вверх по склону, то привод двигателя будет отключен, и погрузчик начнет съезжать вниз. Воизбежание такой проблемы не вставайте с сиденья во время работы.

Для отключения данной функции переведите рычаг управления в нейтральное положение и сядьте в сиденье

Если во время выполнения операции погрузки/ разгрузки оператор покинет сиденье, то загорится индикатор OPS и спустя две секунды выполнение операции погрузки/разгрузки будет остановлено (Если оператор вернется на сиденье в течение 2 секунд, то выполнение операции погрузки/разгрузки будет продолжено.) Если оператор покинет сиденье, продолжая использовать рычаг управления, то выполнение операции погрузки может быть продолжено в течение 2-4 секунд.

Для разблокировки операции погрузки/разгрузки переведите рычаг наклона в нейтральное положение и сядьте на сиденье. Через 1 секунду система OPS будет выключена, и операция погрузки/разгрузки может быть продолжена (Помните, что если Вы сядете на сиденье, когда рычаг наклона не переведен в нейтральное положение, то выполнение операции погрузки/ разгрузки начнется через 1 секунду.)

Предупреждение о неполадках в управлении системой OPS

В случае неисправности системы OPS будет мигать индикатор OPS информируя оператора о неполадках. Мигание индикатора OPS указывает на возможную неисправность системы OPS. Припаркуйте погрузчик в безопасном месте и обратитесь к Вашему дилеру Toyota для проведения проверки.
В следующих случаях необходимо припарковать погрузчик в безопасном месте и обратиться к дилеру Toyota для проведения проверки: при покидании оператором сиденья индикатор OPS не включается, при возвращении оператора на рабочее место индикатор OPS не выключается.

Предостережение

Если в течение длительного времени оператор находился на сиденье, а зажигание было выключено, то при включении зажигания индикатор OPS может мигать. В этом случае, если индикатор OPS включится в постоянном режиме после временного покидания оператором сиденья, то это не будет являться признаком неисправности.

ТАБЛИЧКИ ПРЕДОСТЕРЕЖЕНИЯ

Перед началом вождения, пожалуйста, непременно прочтите надписи на них тщательно. (Здесь приведены примеры версии на английском языке.)

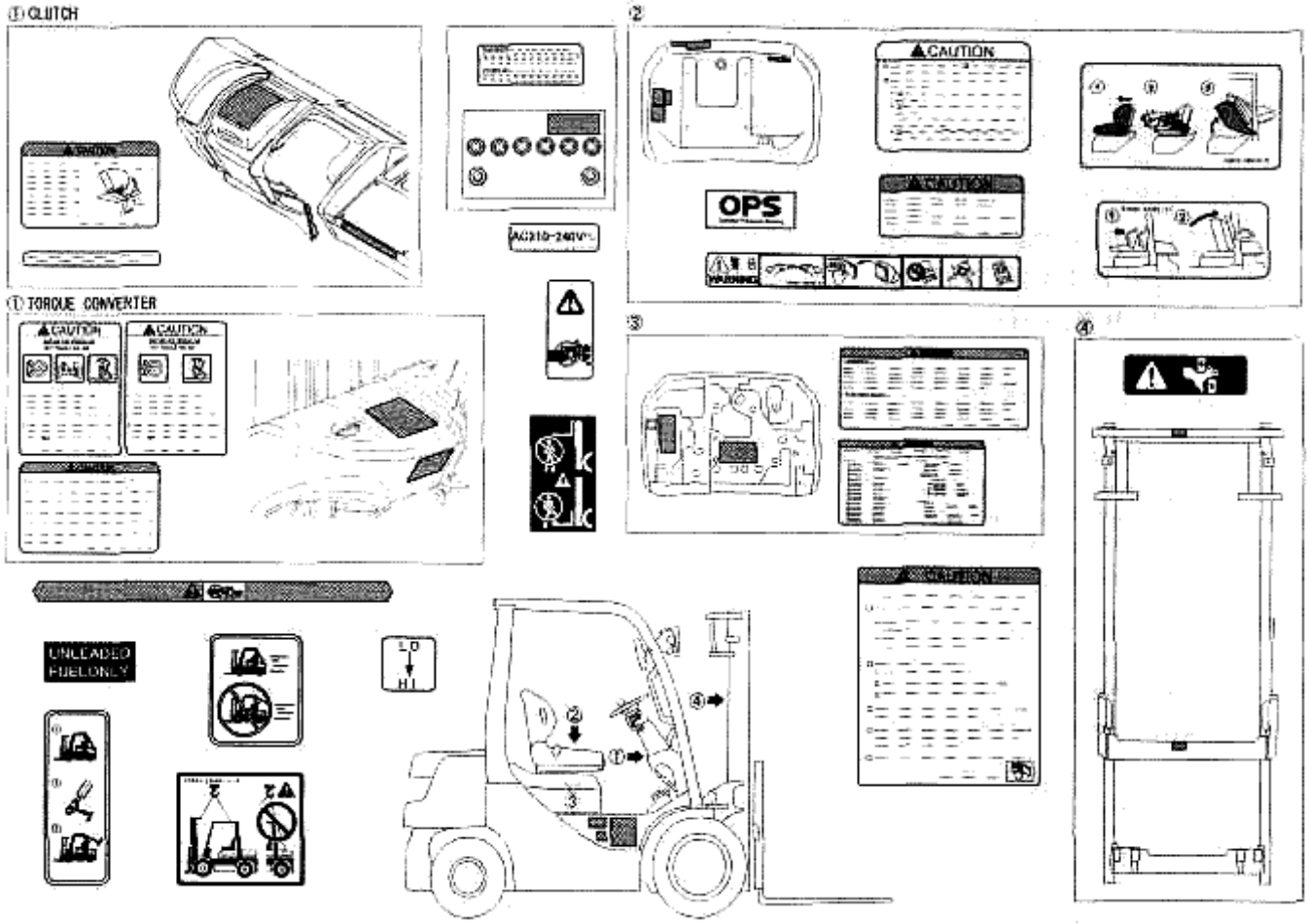

ОСНОВНЫЕ КОМПОНЕНТЫ

1. Мачта
2. Цепь
3. Вилка
4. Цилиндр наклона
5. Задний мост
6. Капот двигателя
7. Сиденье оператора
8. Защитная крыша
9. Противовес
10. Рама
11. Передний мост
12. Подъемный цилиндр
13. Колесо рулевого управления

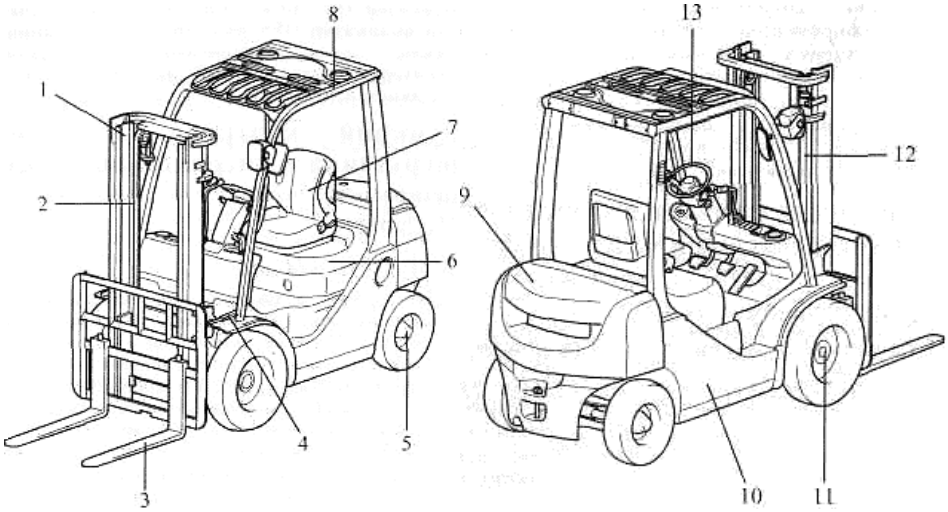

ОРГАНЫ УПРАВЛЕНИЯ ВОЖДЕНИЕМ И ПРИБОРНАЯ ПАНЕЛЬ

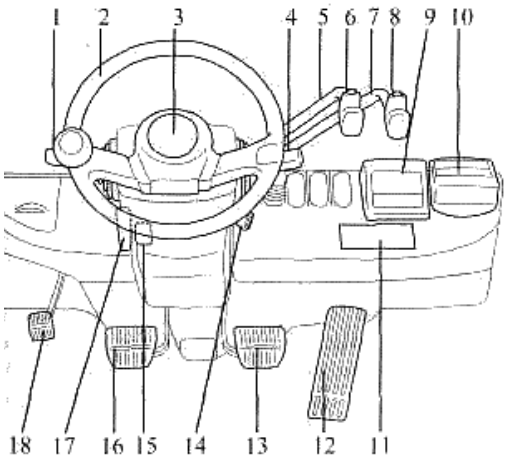

1. Рычаг управления
2. Колесо рулевого управления
3. Кнопка звукового сигнала
4. Переключатель управления светом и сигналов поворотов
5. Рычаг подъема
6. Ручка-переключатель рычага подъема (По заказу)
7. Рычаг наклона
8. Ручка-переключатель рычага наклона (По заказу)
9. Многофункциональный дисплей (По заказу)
10. Дисплей DPF-II (По заказу)
11. Комбинированный щиток приборов
12. Педаль акселератора
13. Тормозная педаль
14. Выключатель зажигания
15. Рычаг выключения стояночного тормоза
16. Педаль медленного прокручивания двигателя и тормоза
17. Рычаг регулировки наклона колеса рулевого управления
18. Педаль стояночного тормоза

ИЗМЕРИТЕЛЬНЫЕ ПРИБОРЫ

Лампочка подсветки измерительного прибора предусмотрена для легкого считывания данных измерительного прибора в ночное время. Она загорается, когда переключатель управления светом будет установлен в положение ON.

1. Указатель температуры воды
2. Счетчик часов
3. Предупреждающая лампочка тормозной системы (По заказу)
4. Предупреждающая лампочка седиментра (Дизельные модели)
5. Указатель уровня топлива
6. Сигнализатор неисправности двигателя (Для моделей с бензиновым двигателем)
7. Индикаторная лампочка накала(Для моделей с двигателем 1DZ-11)Индикаторная лампочка предпускового подогрева двигателя(Для моделей с двигателем 2Z)
8. Предупреждающая лампочка давления моторного масла
9. Предупреждающая лампочка зарядки
10. Индикатор OPS
11. Сигнализатор неисправности
12. Предупреждающая лампочка воздухоочистителя (По заказу)
13. Предупреждающая лампочка низкого уровня охлаждающей жидкости (По заказу)

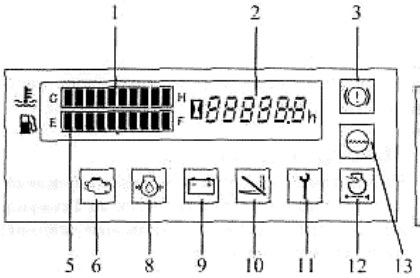

Бензиновые модели

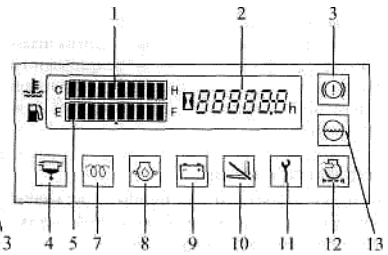

Дизельные модели

https://truckmanualshub.com/

Метод проверки каждой предупреждающей лампочки

Проверьте, пожалуйста, все ли предупреждающие лампочки включились, когда выключатель зажигания был повернут в положение ON.
Используйте переключатель управления светом для проверки лампочки освещения приборов.

Предостережение

- **Индикаторная лампочка накала (модели с двигателем 1DZ-II) включится на 2 секунды, когда температура охлаждающей жидкости двигателя превысит 50°C.**
- **Индикаторная лампочка предварительного прогрева (модели с двигателем 2Z) не будет гореть, когда температура охлаждающей жидкости двигателя превысит 2,5°C.**
- **Если лампочка не включается, необходимо обратиться к Вашему дилеру Toyota для проведения проверки.**

Счетчик часов также служит в качестве индикатора системы диагностики

Измерительный прибор работает только тогда, когда выключатель зажигания включен. Он указывает общее количество часов работы транспортного средства. Цифра, находящаяся в крайней правой позиции равна 1/10 часа
Используйте, пожалуйста, данный измерительный прибор для узнавания времени проведения периодического технического обслуживания и записи часов работы. При неисправности погрузчика (сигнализатор неисправности мигает или горит непрерывно) на дисплее счетчика часов будут поочередно отображаться показания счетчика и код неисправности

Предостережение

Если будет отображен код ошибки, остановите транспортное средство в безопасном месте и выполните проверку дилером Toyota.

Предупреждающая лампочка давления моторного масла

Она включается для указания низкого давления моторного масла во время работы двигателя

В нормальных условиях лампочка загорается при включении выключателя зажигания и гаснет, когда двигатель запускается. Если лампочка загорается во время работы двигателя, то либо количество моторного масла недостаточное, либо система смазки вышла из строя. Прекратите работу немедленно и попросите дилера Toyota выполнить проверку и ремонт.

Примечание: Предупреждающая лампочка давления моторного масла" не указывает уровень масла. Проверьте уровень масла с помощью указателя уровня масла перед началом работы.

"

Предупреждающая лампочка седиментра (Дизельные модели)

Седиментр является устройством для отделения воды от топлива.

1. Предупреждающая лампочка загорается для указания того, что вода в седиментре превысила предварительно определенный уровень во время работы двигателя
2. В нормальных условиях лампочка загорается при включении выключателя зажигания и гаснет, когда двигатель запускается.
3. Если лампочка загорается во время работы двигателя, то слейте воду немедленно. (См. раздел самостоятельного технического обслуживания для узнавания метода слива воды.)

Предостережение

Продолжение работы при включенной лампочке может стать причиной заедания топливного насоса и повредить насос. При включении предупреждающей лампочки необходимо незамедлительно слить воду.

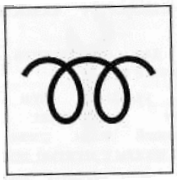

Индикаторная лампочка накала (Модели с двигателем 1DZ-II)

Указывает прогрев запальных свечей.
Когда выключатель зажигания включен, лампочка загорается и начинается прогрев запальных свечей.
Лампочка выключается автоматически, когда прогрев свечей будет закончен. Двигатель будет легко заводиться, когда запальные свечи будут прогреты.

Примечание:

Индикаторная лампочка включается на 2 секунды, когда температура охлаждающей жидкости двигателя превысит 50°C.

Индикаторная лампочка предварительного прогрева (Модели с двигателем 2Z)

Указывает предварительный прогрев встроенного нагревателя. Выключатель зажигания включен, лампочка загорается и начинается предварительный прогрев. Данная лампочка автоматически выключается, когда прогрев будет завершен. Двигатель будет легко заводиться.

Примечание:

Когда температура охлаждающей жидкости двигателя превысит 2,5 °C, данная лампочка загораться не будет, так как предварительный прогрев выполняться не будет.

Продолжительность времени предварительного прогрева автоматически контролируется в зависимости от температуры охлаждающей жидкости двигателя. Это занимает немного больше времени, когда температура охлаждающей жидкости двигателя будет низкой и в холодное время года.

Предостережение

Если индикаторная лампочка не выключается во время работы двигателя, то предварительный прогрев встроенного нагревателя может быть не работает. Пожалуйста, попросите дилера Toyota выполнить проверку и ремонт.

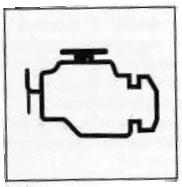

Сигнализатор неисправности бензинового двигателя (Для моделей с бензиновым двигателем)

Данный сигнализатор служит для информирования оператора о неисправности блока управления двигателем.

При отсутствии неисправностей сигнализатор загорается при включении зажигания. После запуска двигателя сигнализатор гаснет

Предостережение

Если сигнализатор неисправности двигателя включается во время работы, прекратите работу, припаркуйте погрузчик в безопасном месте и обратитесь к Вашему дилеру Toyota для проведения проверки.

Предупреждающая лампочка воздухоочистителя (По заказу)

Данная лампочка загорается, когда элемент воздухоочистителя засоряется во время работы двигателя. В нормальных условиях лампочка загорается при включении выключателя зажигания и гаснет, когда двигатель запускается. Если лампочка включится во время работы двигателя, остановите двигатель и очистите элемент и пылезащитную крышку. Для получения сведений о методе очистки см. раздел об еженедельной проверке.

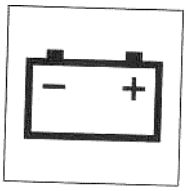

Предупреждающая лампочка зарядки

Данная лампочка загорается для указания отклонения от нормы в системе зарядки во время работы двигателя

В нормальных условиях лампочка загорается при включении выключателя зажигания и гаснет, когда двигатель запускается

Если лампочка загорается во время работы двигателя, прекратите работу немедленно, проверьте ремень вентилятора на порезы или ослабление, отрегулируйте его и снова запустите двигатель.

Если лампочка не выключается, система генерации может быть вышла из строя. Пожалуйста, сразу же попросите дилера Toyota выполнить проверку и ремонт.

Индикатор OPS

Если оператор встает с сиденья, то загорается индикатор OPS, указывая на срабатывание системы OPS. При возникновении такой ситуации верните рычаги управления и подъема в нейтральное положение и сядьте на сиденье. При возникновении неполадок в системе OPS этот индикатор начнет мигать. (За исключением моделей SAS)

Предостережение

В следующих случаях случае система OPS может быть неисправна. Припаркуйте погрузчик в безопасном месте и обратитесь к Вашему дилеру Toyota для проведения проверки.

При покидании оператором сиденья индикатор OPS не включается. При возвращении оператора на рабочее место индикатор OPS не выключается. Если в течение длительного времени оператор находился на сиденье, а зажигание было выключено, то при включении зажигания индикатор OPS может мигать. В этом случае, если индикатор OPS включится в постоянном режиме после временного покидания оператором сиденья, это не будет являться признаком неисправности.

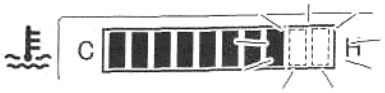

Указатель температуры воды

Служит для отображения температуры охлаждающей воды. Мигание двух крайних правых делений информирует оператора о том, что температура воды достигла или превысила 115°C (выше восьмого деления) Также при активации функции защиты двигателя (для погрузчиков с многофункциональным дисплеем: по заказу) все указатели начинают мигать, привлекая внимание оператора. Временный перегрев может быть вызван утечкой воды, недостаточным уровнем охлаждающей жидкости двигателя ослаблением ремня вентилятора или другим отклонением от нормы в системе охлаждения. Проверьте систему охлаждения.

Указатель уровня топлива

С помощью шкалы с десятью делениями указывает остаток топлива в топливном баке. Мигание двух крайних левых делений информирует оператора о низком уровне топлива. Потребуется немного времени для стабилизации указания после заправки топлива и включения выключателя зажигания.

Предостережение

Если дорога будет неровной, то уделяйте особое внимание, так как правильный уровень может быть не указан. Мигание указателя указывает на необходимость как можно скорее заправить топливный бак. Особенно в случае с дизелем, обязательно пополните топливо до того, как оно закончится, потому что если это приведет к прекращению работы двигателя, то будет необходимо стравить воздух из системы подачи топлива.

Сигнализатор неисправности

Если зарегистрирована неисправность то будут загораться или мигать соответствующие сигнализаторы, а на дисплее счетчика часов будет отображаться диагностический код неисправности. На неисправность системы могут указывать следующие условия. Необходимо обратиться к Вашему дилеру Toyota для проведения проверки. Индикатор не загорается при включении зажигания. Индикатор мигает во время движения погрузчика (во время выполнения операции).

Предостережение

Продолжение эксплуатации погрузчика при загорании или мигании сигнализатора неисправности может привести к выходу погрузчика из строя. Если сигнализатор неисправности двигателя загорается или мигает, прекратите работу и припаркуйте погрузчик в безопасном месте. Необходимо обратиться к Вашему дилеру Toyota для проведения проверки. (В случае с погрузчиками, оснащенными дизельными двигателями, индикатор OPS может включаться во время прогревания двигателя после холодного пуска, однако это не является признаком неисправности.) Если в течение длительного времени оператор находился на сиденье, а зажигание было выключено, то при включении зажигания сигнализатор неисправности двигателя может мигать. В этом случае, если индикатор включится в постоянном режиме после временного покидания оператором сиденья, это не будет являться признаком неисправности.

Предупреждающая лампочка тормозной системы (По заказу)

Включение данной предупреждающей лампочки информирует оператора о включении стояночного тормоза либо о низком уровне рабочей жидкости в тормозной системе. Предупреждающая лампочка загорается при включении стояночного тормоза. После выключения стояночного тормоза необходимо убедиться в том, что сигнализатор погас. Включение данной предупреждающей лампочки информирует оператора о низком уровне рабочей жидкости в тормозной системе

Предостережение

Включение данного сигнализатора при выключенном стояночном тормозе может указывать на недостаточное количество рабочей жидкости в тормозной системе. Проверьте уровень тормозной жидкости и при необходимости доведите ее уровень до штатного. Если после долива тормозной жидкости сигнализатор продолжает включаться, обратитесь к Вашему дилеру Toyota для проведения проверки.

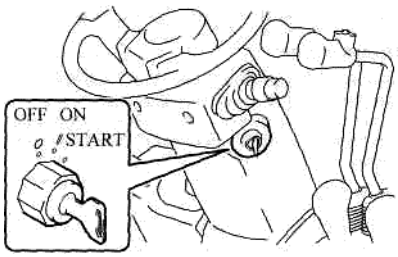

ПЕРЕКЛЮЧАТЕЛИ И РЫЧАГИ

Выключатель зажигания

[OFF] Положение остановки двигателя. Вставка и снятие ключа выполняется в этом положении

[ON] Положение работы двигателя. Выбирается при повороте на одно положение по часовой стрелке от положения [OFF].

Перед запуском в дизельных моделях обогреватель всасываемого воздуха

предварительно нагревается.

START Положение запуска двигателя. Выбирается при повороте на одно положение по часовой стрелке от положения I [ON]

После запуска двигателя отпустите ключ и он автоматически возвратится в положение [ON]. В моделях с гидротрансформатором двигатель не будет запускаться, если рычаг управления не установлен в нейтральное положение.

Предостережение

Перед включением зажигания необходимо сесть на сиденье. В противном случае погрузчик может начать неконтролируемое движение, что приведет к несчастному случаю. Если индикатор OPS горит, верните все рычаги в нейтральное положение и сядьте на сиденье. После этого убедитесь в том, что индикатор погас. Не оставляйте выключатель в положении [ON], когда двигатель будет остановлен. Это может привести к чрезмерной разрядке аккумуляторной батареи. Не поворачивайте выключатель в положение START, когда двигатель работает. В целях безопасности рекомендуется всегда запускать двигатель транспортного средства при установке рычага переключения передач в нейтральное положение. Не проворачивайте непрерывно электродвигатель стартера более 30 секунд за один раз. Верните выключатель в положение [OFF] и подождите, по меньшей мере 30 секунд до следующей попытки запуска.

В случае выключателя зажигания с блокировкой против перезапуска (приобретается отдельно) обязательно установите выключатель в положение [OFF] перед новой попыткой запуска двигателя.

При установке выключателя зажигания в положение OFF (двигатель выключен) вилы не будут перемешаться вниз, даже если рычаг подъема управляется соответствующим образом. Однако если сесть на сиденье и включить зажигание, вилы можно опустить. Не управляйте рычагом подъема до запуска двигателя транспортного средства. (Блокировка подъема выключением ключа)

Если при посадке оператора не гаснет индикатор неисправности, напряжение аккумулятора, вероятно, низкое. В таком случае не следует начинать работу, пока не погаснет сигнальный индикатор, иначе погрузчик не будет работать надлежащим образом. При необходимости пользуйтесь погрузчиком, но с большой осторожностью. Также, если индикатор не гаснет через 1-2 минуты после запуска двигателя или спустя некоторое время после его разгона на холостом ходу, остановите погрузчик и обратитесь к поставщику Toyota для проверки. (У дизельных двигателей индикатор может некоторое время гореть во время прогрева двигателя при холодном запуске. Однако это не является сигналом о поломке или неисправности двигателя.)

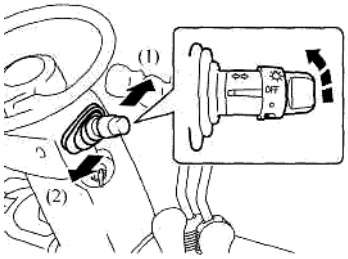

Объединенный переключатель света и сигнала поворотов

Данный переключатель функционирует как двухпозиционный переключатель управления светом и сигналов поворотов

Переключатель управления светом

Независимо от положения ключа выключателя данный переключатель позволяет Вам включать и выключать освещение

Данный переключатель имеет три положения. С установкой переключателя в каждую позицию лампочки включаются, как показано ниже.

Название лампочек/ положение ручки	**0**	**1**	**2**
Фары	**выкл.**	**выкл.**	**вкл.**
Лампочки боковых габаритов задние фонари (По заказу)	**выкл.**	**вкл.**	**вкл.**
Лампочка освещения измерительных приборов	**выкл.**	**вкл.**	**вкл.**

Предостережение

Не оставляйте лампы, как например, фары, включенными в течение длительного времени при остановленном двигателе. Это может стать причиной чрезмерной разрядки аккумуляторной батареи, что сделает невозможным запуск двигателя. Переключатель сигналов поворотов

Включает лампы сигналов поворотов в мигающем режиме. Левый поворот – нажмите вперед. Правый поворот – потяните назад. Индикатор сигналов поворота работает при включенном зажигании. Рычаг сигналов поворотов автоматически возвращается в исходное положение после изменения направления движения

1—Вперед. 2--Назад

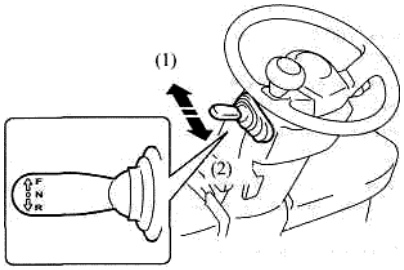

Рычаг управления

Рычаг для переключения между движением вперед и назад.

Вперед – Нажмите вперед

Назад – Потяните назад

Нейтральное положение находится посередине между положениями для движения вперед и назад.

Примечание:

После срабатывания системы полностью отпустите педаль акселератора, переведите рычаг управления в нейтральное положение и сядьте на сиденье для продолжения движения. (Даже после того как оператор сел на сиденье, продолжение движения невозможно, пока рычаг управления не переведен в нейтральное положение.)

Предостережение

Двигатель не может быть запущен, если рычаг управления не установлен в нейтральное положение. Остановите транспортное средство перед переключением между движением вперед и назад.

(1) Нажмите

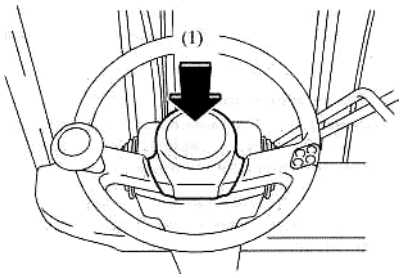

Кнопка звукового сигнала

Нажмите кнопку в центре колеса рулевого управления для подачи звукового сигнала. Звуковой сигнал будет подаваться, даже если выключатель зажигания выключен

1. Опустить
2. Поднять
3. Ручка-переключатель рычага подъема

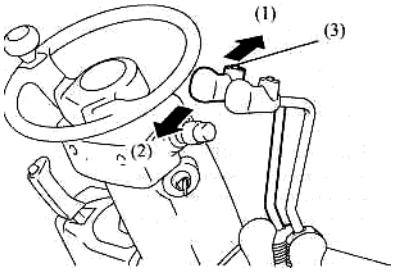

Рычаг подъема

Подъем..... Потяните назад

Опускание..... Нажмите вперед

Скорость подъема может быть отрегулирована степенью нажатия педали акселератора и рабочего хода рычага

Скорость опускания может быть отрегулирована только степенью наклона рабочего хода рычага.

Предостережение

После срабатывания системы полностью отпустите педаль акселератора, переведите рычаг подъема в нейтральное положение и сядьте на сиденье для повторения операции. (Если сесть на сиденье и не перевести рычаг подъема в нейтральное положение, то вилы могут заново начать движение.)

Если оператор вернется на сиденье до опускания рычага подъема, вилы не опустятся из-за возврата в нейтральный режим. Всегда управляйте рычагом подъема, правильно разместившись на рабочем месте. При выключенном зажигании вилы не будут перемещаться даже при воздействии на органы управления. Однако если сесть на сиденье и включить зажигание, то вилы можно будет опустить.

(1) Нажать вниз (2) Рычаг выключения стояночного тормоза

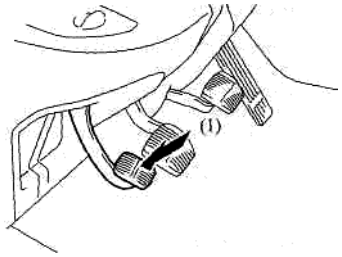

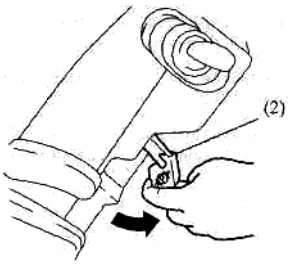

Педаль стояночного тормоза

Используйте педаль стояночного тормоза при парковке или остановке погрузчика. Для включения стояночного тормоза необходимо полностью нажать на педаль стояночного тормоза, удерживая при этом нажатой педаль тормоза. Для выключения стояночного тормоза необходимо потянуть за рычаг выключения стояночного тормоза, удерживая при этом нажатой педаль тормоза

Предупреждение

Перед включением стояночного тормоза необходимо нажать на педаль тормоза и убедиться в том, что погрузчик полностью остановлен. При парковке на склоне подложите под колеса колодки. Езда с неотпущенным тормозом ухудшит эксплуатационные качества тормоза.

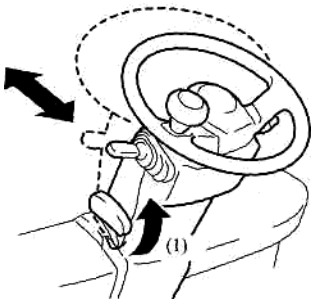

Регулировка наклона колеса рулевого управления

При поднятом рычаге регулировки наклона рулевого устройства можно установить рулевое колесо ближе или дальше. Опуская рычаг до нужного уровня, Вы фиксируете руль в этом положении. После регулировки попробуйте переместить колесо рулевого управления назад и вперед для подтверждения того, что оно зафиксировано

Предостережение.

Положение колеса рулевого управления должно быть отрегулировано до начала движения транспортного средства. Регулировки во время езды следует избегать.

КОМПОНЕНТЫ КУЗОВА

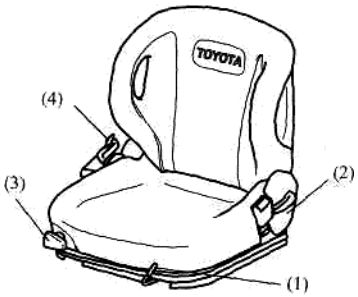

(1) Рычаг скольжения сиденья
(2) Рычаг регулировки откидывания сиденья (По заказу)
(3) Рычаг регулировки веса (По заказу)
(4) Ремень безопасности

Сиденье оператора

Сиденье оператора и ремень безопасности обеспечивают Вашу безопасность. Сиденье может быть передвинуто назад и вперед для регулировки положения, когда рычаг регулировки притянут вверх.

Предостережение

Сиденье оборудовано выключателем, благодаря которому движение погрузчика, а также поднятие и опускание вил невозможно, если оператор не сидит на сиденье. Таким образом, для работы на погрузчике необходимо сесть на сиденье. Более того, не пытайтесь работать с погрузчиком, поместив на сиденье тяжелый предмет. Не пытайтесь включить выключатель сиденья любым иным способом – необходимо сесть на сиденье.

Механизм подвески сиденья предоставляет комфортабельное положение для сидения в соответствии с весом водителя. Оптимальное положение для вождения может быть установлено с использованием ручки и рычагов. Рычаг скольжения сиденья. Потяните скользящий рычаг влево, чтобы отрегулировать положение сиденья назад и вперед. Сиденье будет зафиксировано в положении, когда Вы отпустите рычаг. Рычаг регулировки откидывания сиденья (По заказу). Потяните за рычаг с левой стороны для регулировки угла откидывания сиденья. Ручка регулировки веса (По заказу) Поверните ручку с правой стороны сиденья по часовой стрелке, чтобы отрегулировать для более тяжелого веса тела. Поверните ручку против часовой стрелки, чтобы отрегулировать для более легкого веса тела. Регулировка может быть выполнена для человека весом между 40 кг и 120 кг.

Предостережение

После регулировки слегка подергайте сиденье вперед и назад для подтверждения, что сиденье надежно зафиксировано в данном положении.

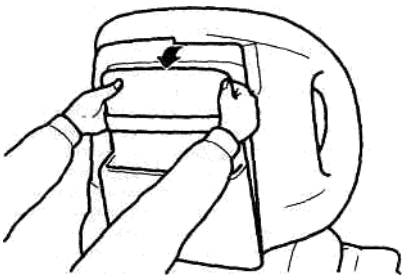

Карман

Руководство оператора и руководство оператора по безопасности работы расположены на задней стороне сиденья. Непременно откройте карман на спинке сиденья двумя руками. Если Ваш погрузчик не имеет руководства оператора и руководства оператора по безопасности работ, то свяжитесь, пожалуйста, (с Вашим уполномоченным дилером Toyota) для получения экземпляров для Вашего грузового автомобиля.

Примечание:

Убедитесь, что карман надежно закрыт.

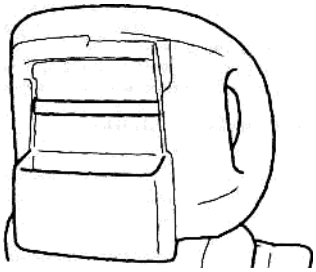

Журнальный ящик

На задней стороне кармана имеется ящик для маленьких предметов, как например, планшеты и рабочие перчатки. Для предотвращения выпадения предметов из кармана при открывании и закрывании капота двигателя или во время вождения по плохим дорожным покрытиям, надежно закрепите с помощью ремня.

https://truckmanualshub.com/

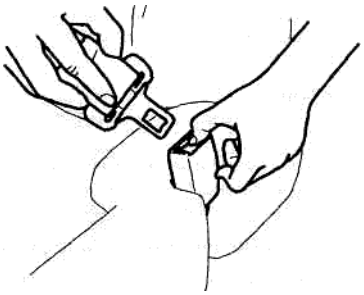

Ремень безопасности

Для пристегивания Вашего ремня безопасности вытащите его из натяжителя и вставьте пластину в пряжку. Вы услышите щелчок, когда пластина зафиксируется в пряжке. Потяните за ремень для подтверждения, что пряжка заперта надежно. Длина ремня безопасности регулируется автоматически в соответствии с Вашим размером. Метод расстегивания. Нажмите кнопку освобождения и позвольте ремню втянуться.

Примечание:

Если ремень безопасности зафиксирован и его невозможно вытянуть, с усилием потяните его на себя, затем ослабьте, а затем медленно потяните еще раз.

Предупреждение

Пристегните пряжкой. Ваше сиденье и ремень безопасности могут понизить риск получения серьезной травмы или смерти в случае опрокидывания. Ваши шансы избежать серьезной травмы или смерти в случае опрокидывания будут выше, если Вы будете оставаться в погрузчике в кабине оператора. Всегда используйте ремень безопасности при вождении погрузчика. Погрузчики могут опрокидываться при неправильном управлении. Для защиты операторов от риска получения серьезной травмы или смерти в случае опрокидывания, наилучшим является быть надежно удержанным на сиденье. Сиденье и ремень безопасности помогут безопасно удержать Вас в пределах погрузчика и кабины оператора. В случае опрокидывания не выпрыгивайте, а держитесь за рулевое колесо, упритесь ногами, наклонитесь в противоположную от направления опрокидывания сторону и оставайтесь в погрузчике. Всегда, пожалуйста, пристегивайте пряжкой Ваш ремень безопасности при вождении погрузчика.

(1) Рычаг разблокировки замка капота двигателя

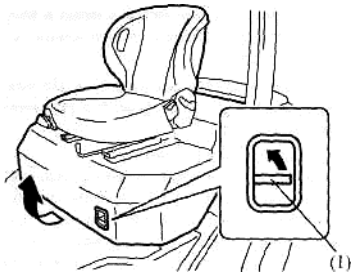

Капот двигателя

Открывание

Чтобы снять блокировку замка капота двигателя, необходимо потянуть рычаг разблокировки, при этом капот немного приоткроется. Полностью поднимите капот и затем слегка подергайте его, чтобы убедиться в том, что амортизатор капота надежно зафиксировался, после этого отпустите капот.

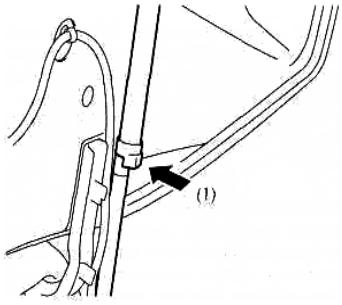

1. амортизатор капота для его разблокировки.
2. аккуратно закройте капот, затем нажмите на него до щелчка.

Предостережение

Эксплуатация транспортного средства с ненадежно закрытым капотом двигателя является очень опасной. Обязательно проверьте надежность фиксации перед эксплуатацией транспортного средства.

Закрывание

Приподнимите капот и нажмите на фиксатор амортизатора капота для его разблокировки. Аккуратно закройте капот, затем нажмите на него до щелчка.

Предостережение

Эксплуатация транспортного средства с ненадежно закрытым капотом двигателя является очень опасной. Обязательно проверьте надежность фиксации перед эксплуатацией транспортного средства.

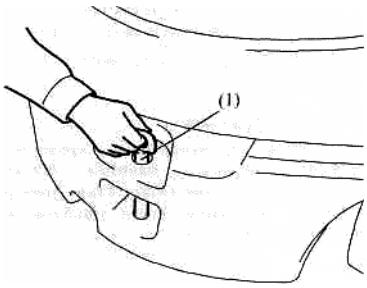

Сцепной стержень

Сцепной стержень расположен на задней стороне противовеса и используется для вытягивания транспортного средства, если его шины попали в водосточную канаву или застряли в грязи. Он также может использоваться для постановки вилочного погрузчика на другое транспортное средство.

Предостережение

Сцепной стержень не должен использоваться для буксировки вилочного погрузчика или для буксировки другого транспортного средства с использованием вилочного погрузчика

https://truckmanualshub.com/

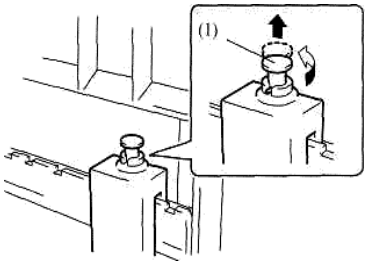

Вилы

Поднимите стопор каждой вилки и поверните для освобождения, так, чтобы вилы могли сдвигаться
влево и вправо. Установите вилы в положение, наиболее подходящее для нагрузки. При установке вил убедитесь, что центр тяжести нагрузки соответствует центру транспортного средства. После установки поверните стопоры для фиксации вил на месте.

Предупреждение

Перед перевозкой груза необходимо заблокировать вилы.

ПРЕДЭКСПЛУАТАЦИОННАЯ ПРОВЕРКА

Пункт	Проверка
Предварительно обнаруженные неисправности	Исправить
Внешний вид	Кузов транспортного средства утечка масла, утечка воды, разболтанные детали внешнее повреждение
Колеса	Давление в шинах износ или повреждение ободья гайки ступиц колес
Лампы	Состояние ламп, поврежденные лампы
Гидравлическое масло	Уровень масла, загрязнение консистенция
Радиатор	Уровень охлаждающей жидкости требование к антифризу
Двигатель	Уровень масла загрязнение консистенция шум выхлопные газы
Сцепление	Включение, люфт педали
Тормозная педаль	Люфт педали, тормозной эффект
Тормозная жидкость	Уровень жидкости
Стояночный тормоз	Рабочее усилие, тормозной эффект
Колесо рулевого управления	Разболтанность люфт вибрация изменение направления
Звуковой сигнал	Звучание
Измерительные приборы	Функционирование
Система управления грузом	Части, утечка масла, трещины разболтанность
Топливо	Количество

Предэксплуатационная проверка

Ответственность за предэксплуатационные проверки и еженедельные осмотры ложится на пользователей транспортных средств промышленного назначения Toyota Обязательно выполняйте перед эксплуатационную проверку перед началом работы для обеспечения безопасности

Общий осмотр

Вертикальность транспортного средства

Не наклонено ли транспортное средство в одну или другую сторону? Если да, то проверить нет ли прокола шин или проблемы с ходовой частью.

Под транспортным средством

Проверьте на любую утечку масла или воды на земле или на полу, где было остановлено транспортное средство. Проверьте на разболтанные части или повреждение. Если найдено какое-либо необычное состояние, проверьте транспортное средство у дилера Toyota.

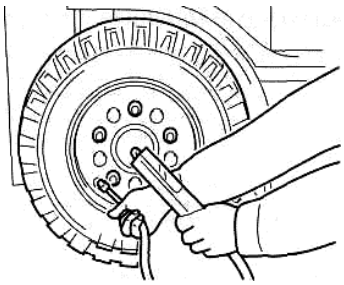

Проверка шин

Давление воздуха в шинах

Используйте манометр и измерьте давление воздуха. Отрегулируйте его до надлежащего уровня.

См. раздел эксплуатационных данных для определения надлежащего давления воздуха. Не поднимайте давления выше надлежащего уровня. После регулировки, проверьте, нет ли утечки воздуха из клапана.

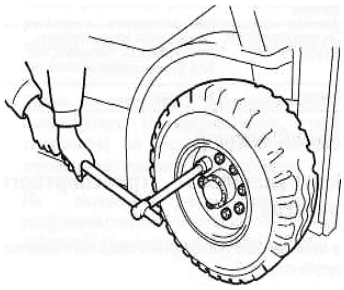

Повреждение, трещины или износ шин и ободьев.
Проверьте шины на повреждение и износ, а ободья на изгиб. Если шины повреждены, или если имеется заметная разница между износом передних и задних или левых и правых шин, или обнаружены гнутые ободья, попросите дилера Toyota выполнить проверку.

Проверка гаек ступиц

Проверьте затяжку гаек ступиц. Избегайте неравномерного крутящего момента и затяните все гайки одинаково. Обратитесь к разделу эксплуатационных данных для определения надлежащего крутящего момента.

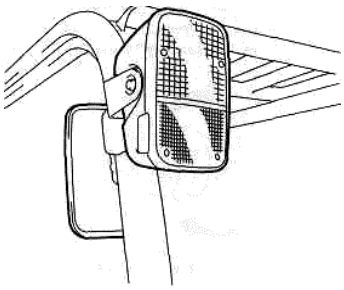

Проверка ламп

Проверить, целы ли нити накалов? Нет ли повреждения корпуса. Всегда поддерживайте стекла в чистоте, обеспечивая наилучший передний обзор.

Проверка моторного отсека.

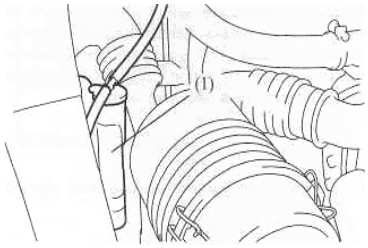

Проверка уровня и подача охлаждающей жидкости двигателя

Проверка уровня и подача охлаждающей жидкости двигателя должна проводится при холодной охлаждающей жидкости. При выключенном двигателе откройте капот двигателя и проверьте уровень охлаждающей жидкости двигателя в резервуаре.

Примечание.
Резервуар, которым оборудован радиатор, автоматически подает охлаждающую жидкость двигателя, когда количество охлаждающей жидкости в радиаторе становится недостаточным. Уровень охлаждающей жидкости считается правильным, если он находится между верхним и нижним пределами.

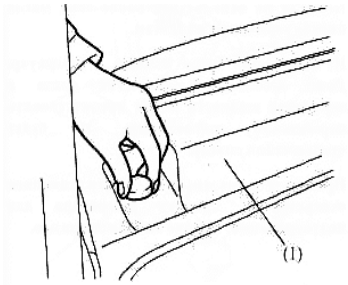

Примечание:
Если охлаждающей жидкости двигателя не осталось в резервуаре, обязательно также проверьте уровень охлаждающей жидкости в радиаторе.

Проверка уровня охлаждающей жидкости двигателя в радиаторе

Снимите крышку радиатора.

Снимите крышку и проверьте уровень охлаждающей жидкости через наливное отверстие.

(1) Крышка радиатора

Если охлаждающая жидкость не просматривается через наливное отверстие, залейте соответственно разведенную охлаждающую жидкость в наливное отверстие.

Примечание:
Для закрывания и затяжки крышки радиатора согласуйте защелку на обратной стороне крышки с желобком на горловине наливного отверстия и поверните крышку до конца по часовой стрелке, прикладывая усилие по направлению вниз

Предупреждение
Когда двигатель будет горячим, снятие крышки является очень опасным. Проверка уровня охлаждающей жидкости всегда должна проводиться, когда двигатель будет холодным.

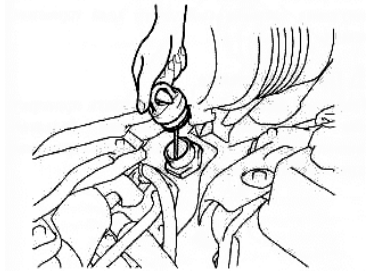

Проверка уровня гидравлического масла.

Всегда остановите двигатель и опустите вилы на землю перед проверкой уровня гидравлического масла, когда транспортное средство находится на ровной поверхности. Откройте капот двигателя и снимите масляную крышку. Протрите указатель уровня, прикрепленный к масляной крышке, чистой тканью и снова установите его снова в резервуар.

Примечание:

Не вдавливая колпачок масленки, проверьте уровень масла, установив измеритель во входное отверстие подачи масла.

Аккуратно извлеките указатель уровня и проверьте доходит ли прилипшее масло до линии уровня.

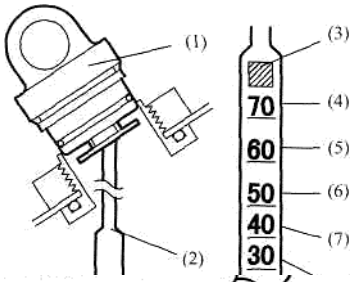

(1) Масляная крышка
(2) Указатель уровня
(3) Идентификатор указателя
(4) Высота подъема 6100-7000 мм
(5) Высота подъема 5500-6000 мм
(6) Высота подъема 4500-5000 мм
(7) Высота подъема 3300-4000 мм
(8) Высота подъема 3000 мм и менее

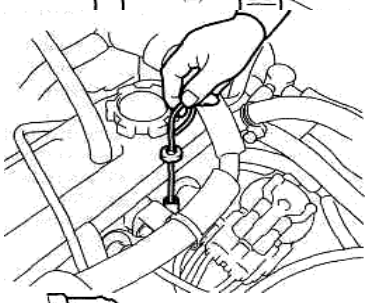

Проверка уровня масла

Остановите транспортное средство на плоской поверхности. Если транспортное средство будет наклонено, указанный уровень может быть неправильным. Уровень масла должен быть проверен до запуска двигателя или по крайней мере через 3 минуты после остановки двигателя. Извлеките указатель уровня масла и протрите его с помощью чистой ткани. Вставьте его снова и проверьте находится ли уровень масла между уровнями F и L.Если уровень масла находится ниже линии L, добавьте масла до линии F.

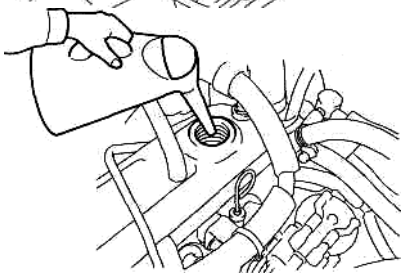

Добавление масла.

Для добавления масла снимите крышку наливной горловины и залейте масло через наливное отверстие. Никогда не позволяйте уровню масла превысить линию F. Добавляемое масло должно быть подходящим для сезона.
SAE 40 Окружающая температура свыше 30°C
SAE 30 Окружающая температура от 0°C до 30°C
SAE 20 Окружающая температура от-10°C до 0°C

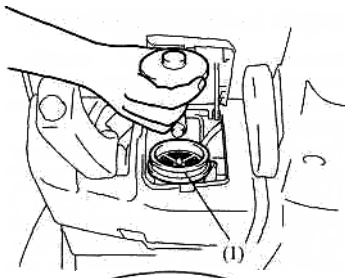

Проверка тормозной жидкости.

При выключенном двигателе проверьте уровень тормозной жидкости в резервуаре. Уровень должен быть в пределах диапазона, показанного на рисунке. Если уровень находится ниже нижнего предела, добавьте тормозной жидкости до надлежащего уровня. Если потеря тормозной жидкости является чрезмерной, то может быть имеется утечка в тормозной системе. Попросите дилера Toyota выполнить проверку как можно быстрее.

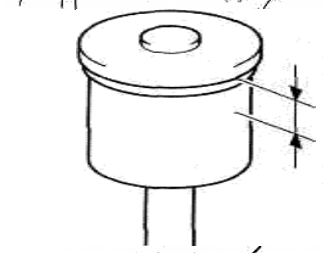

Предупреждение

Никогда не используйте какое-либо масло вместо тормозной жидкости. Не позволяйте грязи попасть в резервуар. Даже небольшое количество грязи в тормозной жидкости может препятствовать нормальному торможению. Это будет чрезвычайно опасно.

Проверьте маленькое вентиляционное отверстие в крышке резервуара для подтверждения, что оно не забито грязью.

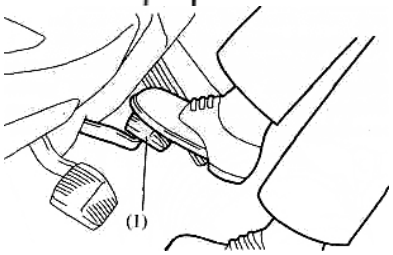

Проверка тормозной педали

Полностью нажмите тормозную педаль и проверьте зазор до пола (зазор между педалью и полом).

Примечание:

См. раздел эксплуатационных данных для определения зазора до пола.

Убедитесь, что педаль не проваливается дальше, когда она удерживается нажатой. Также проверьте, что не наблюдается никакого отклонения от нормы при нажатии и возврате педали. Нажмите тормозную педаль рукой для проверки свободного хода, пока не почувствуете сопротивление.

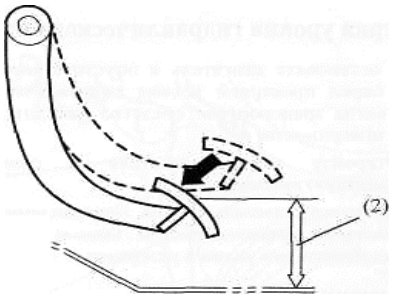

Примечание:
См. раздел эксплуатационных данных для получения значения свободного хода тормозной педали.

Предупреждение

Попросите дилера Toyota выполнить проверку, если свободный ход слишком большой, то движение педали ненормальное или тормозные характеристики неправильные.

1 – тормозная педаль.
2 – зазор от тормозной педали до пола.

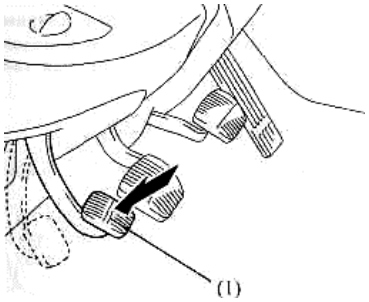

Педаль стояночного тормоза.

Полностью нажмите на педаль стояночного тормоза и убедитесь в том, что педаль функционирует нормально. Потяните к себе рычаг выключения стояночного тормоза и убедитесь в том, что стояночный тормоз выключился.

Предупреждение

Попросите дилера Toyota выполнить проверку, если найдено какое-нибудь отклонение от нормы.

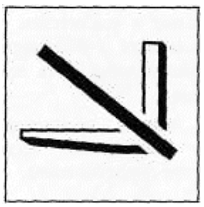

Проверка индикатора OPS.

Займите сиденье, пустите двигатель и убедитесь, что индикатор OPS не горит.

В следующих случаях индикатор системы OPS может быть неисправен Припаркуйте погрузчик в безопасном месте и обратитесь к Вашему дилеру Toyota для проведения проверки. При покидании оператором сиденья индикатор OPS не включается. При возвращении оператора на рабочее место индикатор OPS не выключается.

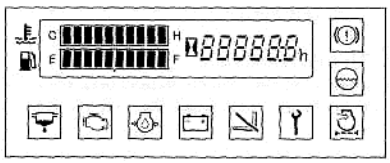

Проверка измерительных приборов

Запустите двигатель и посмотрите, что они работают надлежащим образом.

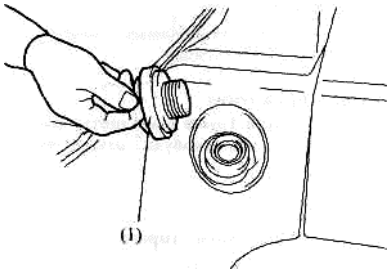

Проверка уровня и заправка топлива.

Посмотрите на указатель топлива и убедитесь, что достаточно топлива.

Примечание:

После окончания дневной работы заправьте бак топливом для предотвращения смешивания воздуха находящегося в баке с топливом

При заправке топливом остановите двигатель, снимите крышку топливного бака повернув ее против часовой стрелки, и залейте топливо через наливную горловину топливного бака. После заправки топливом обязательно затяните крышку топливного бака

Предостережение

Всегда останавливайте двигатель и держитесь подальше от источников огня перед и во время заправки топливом. Тщательно предотвращайте попадание воды или грязи в топливный бак во время заправки топливом.

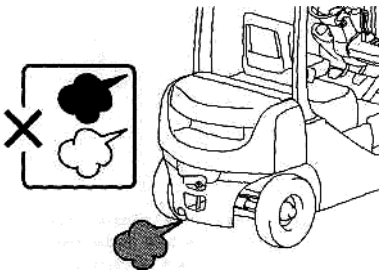

Проверка двигателя

Запустите двигатель и прогрейте его в достаточной степени. Проверьте каждый указатель и каждую предупреждающую лампочку для подтверждения того, что нет никаких отклонений от нормы. Проверьте, не издает ли двигатель ненормального звука или вибрации. Проверьте цвет выхлопного газа для убеждения в его нормальности Бесцветный или слегка голубой выхлопной газ свидетельствует о полном сгорании, черный выхлопной газ указывает неполное сгорание и белый выхлопной газ означает

сгорание масла в результате попадания масла в цилиндры.

Предупреждение

Выхлопной газ является вредным. Если Вы должны запускать двигатель внутри здания или в закрытом помещении, обеспечьте достаточную вентиляцию. Карбюратор бензинового двигателя оснащен автоматическим дросселем, который поддерживает работу двигателя на относительно высоких оборотах в течение некоторого времени. Однако не беспокойтесь, если двигатель заработает на нормальных оборотах после достаточного прогрева

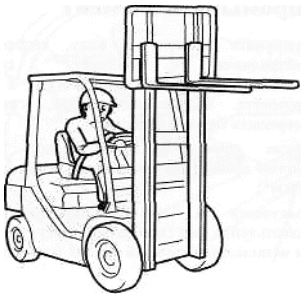

Система управления грузом

Проверьте состояние вил относительно трещин и погнутых мест. Проверьте на деформацию мачты, натяжение цепи и утечку масла из цилиндров и труб. Поработайте с рычагами подъема и наклона для проверки рабочего состояния. Если будет обнаружено что-нибудь ненормальное, выполните проверку транспортного средства у дилера Toyota.

Проверка колеса рулевого управления

Примечание:

Выполняйте проверку после запуска двигателя. Проверьте колесо рулевого управления на люфт при установке задних колес в положение прямого движения.

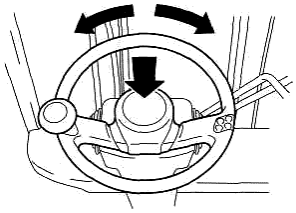

Примечание:

См. раздел эксплуатационных данных для определения стандартного люфта колеса рулевого управления. Поверните колесо рулевого управления в круговом направлении, а также подвигайте его вверх и вниз для проверки, что оно не разболтано. Нажмите кнопку звукового сигнала для подтверждения того, что звуковой сигнал нормально звучит. Если будет найдено какое-нибудь отклонение от нормы, попросите дилера Toyota выполнить проверку.

При медленном движении

Включение и пробуксовка сцепления

Нажмите педаль медленного прокручивания двигателя и проверьте включение сцепления во время движения.

Эффективность тормозов

Проверьте для узнавания, нет ли чего-нибудь необычного при нажатии тормозной педали и не работают ли тормоза только с одной стороны. Задействуйте стояночный тормоз и убедитесь в том, что погрузчик может быть остановлен, а также в том, что стояночный тормоз способен удержать его на месте.

Предостережение

Если чувствуется что-нибудь необычное, немедленно прекратите эксплуатацию транспортного средства и проверьте его у дилера Toyota.

Проверка рулевого управления

Во время медленного движения транспортного средства в безопасном месте поверните колесо рулевого управления влево и вправо и проверьте нет ли каких-либо необычных движений.

Предостережение

В случае появления малейших признаков неисправности либо при включении или мигании сигнализатора неисправности, а также высвечивании кода ошибки на дисплее счетчика часов, необходимо незамедлительно прекратить все работы с погрузчиком и обратиться к Вашему дилеру Toyota для проведения проверки. (В случае с погрузчиками, оснащенными дизельными двигателями, индикатор неисправности может включаться во время прогревания двигателя после холодного пуска, однако это не является признаком неисправности.)

ПЕРЕД ПОСТАНОВКОЙ ТРАНСПОРТНОГО СРЕДСТВА В ГАРАЖ

Удалите грязь со всех компонентов транспортного средства, а затем выполните следующее. Проверьте на утечку масла или воды. Проверьте каждый компонент на деформацию, царапины, вогнутые места или трещины. Очистите элемент воздухофильтра и выполните смазку частей, как требуется. Поднимите вилы полностью вверх и опустите вниз для смазки внутренних частей подъемного цилиндра.

https://truckmanualshub.com/

ЕЖЕНЕДЕЛЬНОЕ ОБСЛУЖИВАНИЕ

Проверяйте нижеприведенные пункты в дополнение к пунктам предэксплуатационной проверки. Выполняйте необходимые регулировки или замены у Вашего дилера Toyota. Тщательно проверяйте, пожалуйста, транспортное средство для обеспечения безопасных и приятных рабочих условий. Пункты еженедельной проверки (40 часов) Воздухоочиститель - очистить Ремень вентилятора - проверить Уровень масла гидротрансформатора - проверить

Проверить уровень электролита аккумуляторной батареи. Болты и гайки – подтянуть. Соединение мачты и рулевого управления – смазать. Смазка цепи - моторное масло

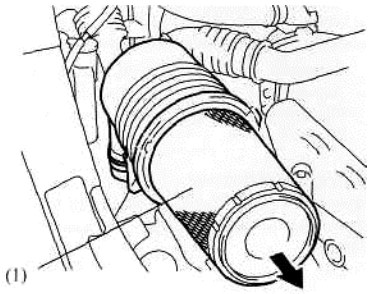

Очистка воздухоочистителя

Элемент может быть вынут, после снятия трех защелок, фиксирующих элемент.

Постучите слегка по бумаге фильтра, не причиняя каких либо повреждений, или выдуйте грязь сжатым воздухом (7 кг/см или менее) изнутри.

После очистки элемента удалите всю пыль из отсасывающего клапана.

Примечание:

Всегда заменяйте элемент, если бумага фильтра порвана или повреждена.

Промойте элемент, если он сильно загрязнен.

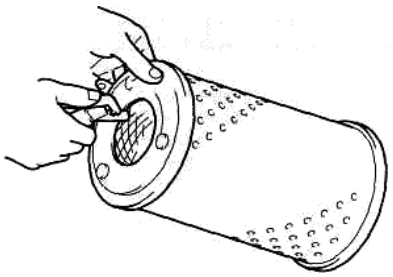

Погрузите элемент в воду, содержащую нейтральное моющее средство приблизительно на 30 минут, а затем промойте. Будьте осторожны, чтобы не повредить бумагу фильтра. После промывки прополощите элемент чистой водой (давление воды менее чем 2,8 кг/см). Высушите в обычных условиях или используйте фен (холодный воздух). Никогда не используйте сжатый воздух или огонь.

Примечание:

Элемент должен быть заменен после шести раз промывки или после использования его в течение одного года.

Нет необходимости очищать внутренний элемент при очистке воздухоочистителя двойного циклона. (По заказу) Очистите только наружный элемент. Важно заменить и наружный и внутренний элементы во время замены.

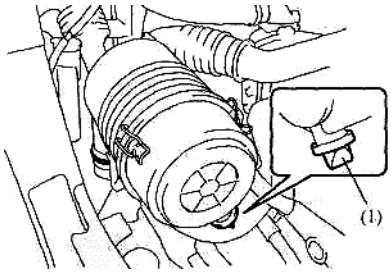

(1) Отсасывающий клапан

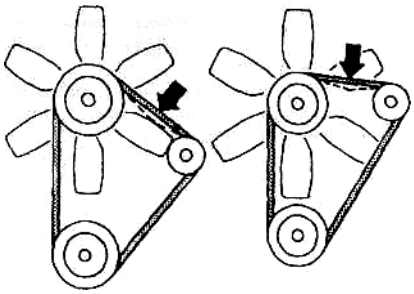

Двигатель 4Y Двигатель1DZ-II, 2Z

Проверка ремня вентилятора

Проверьте ремень вентилятора на трещины, истирание и натяжение. Если обнаружены какие-либо отклонения от нормы, замените ремень вентилятора или отрегулируйте его у дилера Toyota. Обращайтесь к эксплуатационным данным для информации о натяжении.

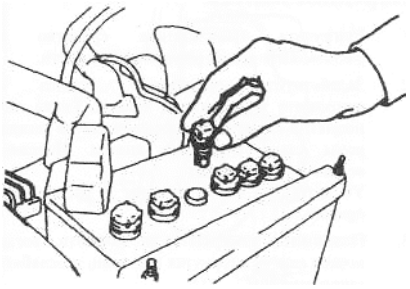

Проверка электролита аккумуляторной батареи

1. Электролит аккумуляторной батареи должен быть между верхним и нижним уровнями (10 - 15 мм от верха пластин).
2. Если уровень электролита находится ниже нижнего уровня, то снимите крышку и долейте дистиллированной воды до верхнего уровня через наливное отверстие для воды.

Предостережение

Обязательно используйте дистиллированную воду для электролита аккумуляторной батареи. Также носите защитные очки при работе с аккумуляторной батареей.

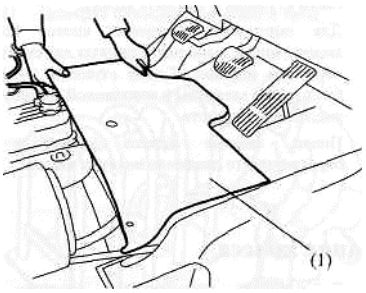

(1) Наружный щит

Проверка масла гидротрансформатора

1. Припаркуйте погрузчик в безопасном месте на горизонтальной поверхности и остановите двигатель.

Предостережение

Проводите осмотр при включенном стояночном тормозе и опущенных на землю вилах.

2. Откройте капот двигателя и снимите наружный щит.
3. Извлеките указатель уровня и протрите его чистой тканью.
4. Вставьте указатель уровня назад в отверстие, из которого он был вынут, и извлеките его снова для проверки находится ли уровень между линиями F и L на указателе уровня.

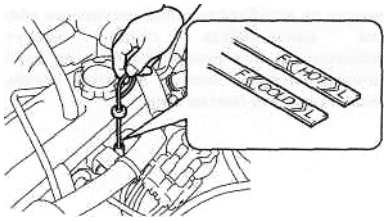

Примечание:

- Перед началом движения произведите осмотр, используя метку COLD (холодный) измерителя уровня.
- На каждой стороне измерителя уровня имеются метки "COLD" и "HOT". Осмотр с помощью метки "COLD" измерителя уровня должен производиться до начала движения при температуре рабочей жидкости 40°C или ниже. Если по окончании движения температура рабочей жидкости выше или равна 60°C, то следует проверять уровень по отметке "HOT", выждав от 30 секунд до 5 минут после остановки двигателя.

5. Если уровень находится около лини L, то добавьте масла до линии F.

Подтягивание болтов и гаек

Подтяните каждый болт и каждую гайку на шасси и системе управления грузом.

Смазка соединения мачты и рулевого управления

Смажьте согласно схеме смазки.

Предостережение

- **Тщательно очистите наконечники пресс-масленок перед выполнением смазки.**
- **После смазки протрите лишнюю смазку.**

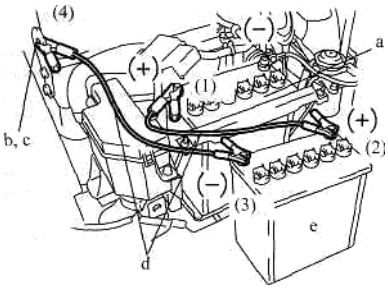

a. Транспортное средство с разряженной аккумуляторной батареей
b. Подвеска двигателя
c. К корпусу
d. Соединительный кабель
e. Вспомогательная аккумуляторная батарея

Когда аккумуляторная батарея разряжена

Если имеется соединительный кабель, то возможно запустить двигатель с помощью аккумуляторной батареи другого автомобиля.
Подключите соединительный кабель в последовательности, указанной на рисунке. Убедитесь в согласовании клемм (+) и (-) при подсоединении кабеля.

Предостережение

- **Соединение (1): К клемме (+) разряженной батареи.**
- **Соединение (4): Используйте корпус вместо аккумуляторной батареи.**
- **Не подсоединяйте аккумуляторные батареи прямо во избежание опасности пожара. (Горючий газ, генерируемый батареями, может вспыхнуть.)**

САМОСТОЯТЕЛЬНОЕ ТЕХНИЧЕСКОЕ ОБСЛУЖИВАНИЕ

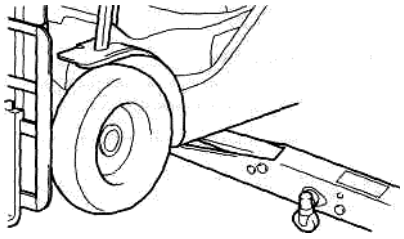

Замена шин

Предостережение

Соблюдайте надлежащие предосторожности по безопасности при поднятии транспортного средства домкратом. Никогда не подлезайте под вилы или корпус.
В случае колеса с составным ободом не ослабляйте болты и гайки обода

во время ослабления гаек ступицы. При ослаблении гаек обода или снятии болтов обода убедитесь в полном выпуске воздуха перед ослаблением.
Обращайтесь к эксплуатационным данным для узнавания крутящего момента затяжки гаек ступиц и давления воздуха в шинах.
Давление воздуха в шинах является очень высоким, так, что уделяйте внимание деформации ободьев, трещинам и т.д. Никогда не превышайте надлежащее давление воздуха в шинах.
Не заменяйте никакое колесо, не включив выключатель зажигания до поднятия транспортного средства домкратом. По завершении замены верните выключатель зажигания в положение OFF (модели SAS).

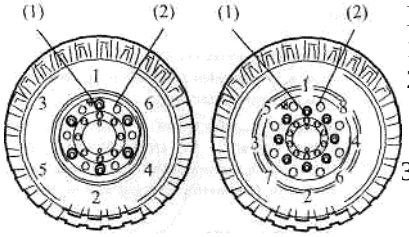

(1, 3, J3.5-тонные (2-тонные модели) модели)

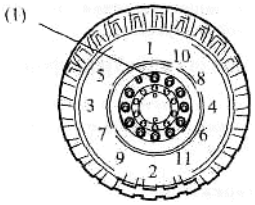

(3-тонные модели)

(1) Гайка ступицы
(2) Гайка обода
(Никогда не ослабляйте, не выпустив воздух)

Передние колеса

1. Разгрузите транспортное средство, расположите его на ровной поверхности
2. Задействуйте стояночный тормоз, подложите колодки под колеса. Точка для поднятия домкратом расположена на днище рамы сзади переднего колеса. Надежно вставьте туда домкрат. Убедитесь, что домкрат расположен правильно.
3. Поднимите домкратом до момента, когда колеса еще не оторвутся от земли, и ослабьте гайки ступицы.
4. Поднимите домкратом так, чтобы колеса оторвались от земли. Полностью выпустите давление воздуха из шины, а затем снимите гайки ступицы и снимите колесо.
5. Для повторной установки колеса после замены шины выполните пункты для снятия в обратном порядке. Гайки ступицы должны быть ровно затянуты в показанной на рисунке последовательности.
6. После замены колеса проверьте и отрегулируйте давление воздуха в шине.

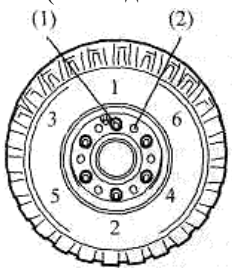

(1, 2, 3, J3.5-тонные модели)

Задние колеса

1. Расположите транспортное средство на ровной поверхности.
2. Задействуйте стояночный тормоз и подложите колодки под колеса, а затем установите домкрат под противовесом.

Предостережение

Никогда не ослабляйте гайки составного обода. Если какие-нибудь гайки окажутся ослабленными или ненормальными по другой причине, спустите шины, а затем ослабьте гайки ступиц для снятия шин.

(1) Гайка ступицы
(2) Гайка обода
(Никогда не ослабляйте, не выпустив воздух)

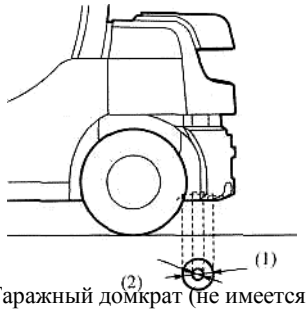

(1) Гаражный домкрат (не имеется в наличии для 1-тонных моделей)
(2) Домкрат пульсометрического типа

Положение установки домкрата

Установить домкрат на точку для поднятия домкратом, которая расположена под противовесом.

Предостережение

Убедитесь, что грузоподъемность используемого домкрата равна 5,0 тоннам или больше.

1. Поднимите домкратом до момента, когда колеса еще не оторвутся от земли, и ослабьте гайки ступицы.

2. Поднимите домкратом так, чтобы колеса оторвались от земли. Полностью выпустите давление воздуха из шины, а затем снимите гайки ступицы и снимите колесо.

3. Для повторной установки колеса после замены шины выполните пункты для снятия в обратном порядке.

Гайки ступицы должны быть ровно затянуты в такой же последовательности, как и для передних колес.

4. После замены колеса проверьте и отрегулируйте давление воздуха в шине.

Добавление антифриза

Если транспортное средство оставляется в месте, где температура будет ниже 0°C, охлаждающая вода замерзнет и может повредить радиатор и/или блок цилиндров. В таких случаях должна использоваться охлаждающая жидкость с антифризом. При использовании охлаждающей жидкости с длительным сроком службы (LLC), она должна быть заменена раз в два года. Температура замерзания варьируется в зависимости от количества добавленного антифриза.

Антифризная смесь (%)				
Температура предохранения от замерзания (°C)	-12	-15	-24	35
Смесь (%)	25	30	40	50

Предостережение

Антифризная жидкость является горючей, поэтому будьте особенно осторожны во избежание пламени. Перед тем как добавить антифриз, проверьте радиатор, водяной насос, трубопровод и блок цилиндров на утечки. Процедуры для добавления антифриза будут следующие.

1. Снимите крышку радиатора. Откройте сливные краны на радиаторе и блоке цилиндров и слейте охлаждающую воду.
2. Промойте радиатор и блок цилиндров путем добавления чистой воды через впускное отверстие радиатора.
3. После того как вода будет слита из радиатора и блока цилиндров, закройте сливные краны радиатора и двигателя.
4. Добавьте надлежащее количество антифриза через впускное отверстие радиатора и заполните оставшееся пространство чистой водой.

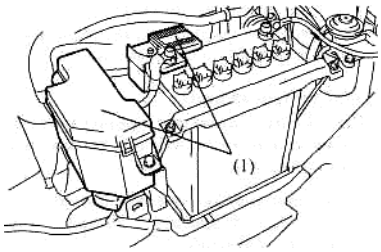

(1) Блок плавких предохранителей

Замена плавких предохранителей

Если лампочка не включается или электрический прибор не функционирует, то, может быть, перегорел соответствующий плавкий предохранитель.

Проверьте плавкий предохранитель для каждого прибора. Блок плавких предохранителей расположен спереди слева, если смотреть через открытый капот двигателя.

Примечание:

См. нижеприведенную таблицу для определения устройства, соответствующего каждому плавкому предохранителю.

Назначение плавких предохранителей

A	25A	BLR
B	30A	STA
C	20A	Задний стеклоочиститель
D	20A	Передний стеклоочиститель
E	40A	AM1
F	15A	Сигнал
G	15A	CDS
H	15A	EFI:4Y-E DPF:1DZ,2Z
I	7,5A	ALT-S

O	15A	Обогреватель
P	15A	Фара
Q	15A	HEAD
R	40A	AM2
S	30A	Резерв
T	7,5A	Резерв
U	7,5A	Счетчик
V	7,5A	Стартер
W	10A	Габариты
X	10A	Задний свет

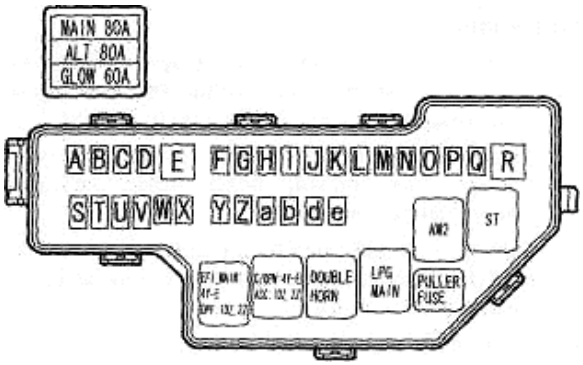

J	7,5A	Стоп-сигнал
K	7,5A	ACC-B
L	7,5A	TAIL
M	7,5A	ECU-B
N	15A	E-THRQ: 4Y-E
	7,5A	ECU-B2: 4Y-M,1DZ,2Z

Y	7,5A	SFT
Z	7,5A	Повороты
a	7,5A	IGN:4Y-M
	15A	IGN:4Y-E
b	15A	Резерв
d	10A	Резерв
e	10A	ECU-IG

Включая оборудование по заказу

Проверка плавкого предохранителя и процедура замены следующие:

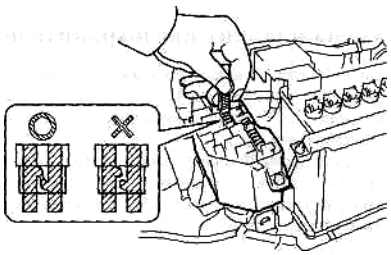

1 Установите ключ зажигания в положение OFF.
2 Снимите крышку блока плавких предохранителей и возьмите зажим, прикрепленный к блоку плавких предохранителей.
3 Наденьте зажим на плавкий предохранитель для снятия плавкого предохранителя.
4 Предохранитель перегорел, если его состояние будет таким, как показано с правой стороны на рисунке слева. Замените его запасным плавким предохранителем.

Предостережение

Используйте плавкий предохранитель с такой же емкостью, как и у того, который был установлен.

Если замененный предохранитель снова перегорает, попросите дилера Toyota выполнить проверку.

Попросите дилера Toyota заменить плавкий предохранитель GLOW или ALT, если потребуется.

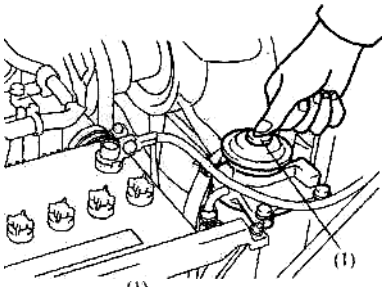

Продувка воздуха из топливной системы

(Модели с дизельным двигателем)

Когда топливо полностью закончится или когда был выполнен ремонт топливной системы, обязательно выполните продувку воздуха в следующей последовательности

1 Откройте капот двигателя
2 Работайте пусковым насосом вверх и вниз для выполнения откачки воздуха

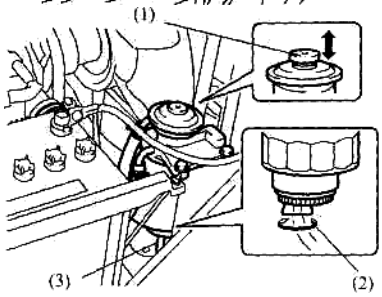

(1) Пусковой насос
(2) Сливная пробка
(3) Сливной шланг

Слив воды из седиментра

(Модели с дизельным двигателем)

Седиментр отделяет воду, содержащуюся в топливе. Он объединен с топливным фильтром. Если включится предупреждающая лампочка седиментра, немедленно слейте воду в соответствии со следующей процедурой, потому что накопившаяся вода в седиментре превысила определенный уровень.

1 Разместите емкость для приема воды под открытым концом сливного шланга под топливным фильтром.
2 Поверните вокруг сливной кран один или два раза для его ослабления и работать пусковым насосом вверх и вниз для слива воды, имеющейся в седиментре.
3 Когда топливо начнет выливаться после того, как закончится слив воды, надежно затяните сливной кран.

Предостережение

Вытрите топливо начисто с прилегающих мест.

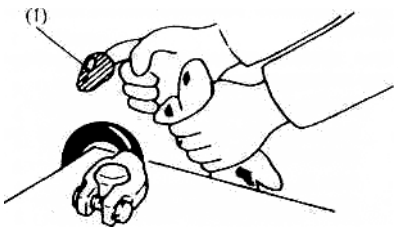

(1) Консистентная смазка

Уход за аккумуляторной батареей

Клеммы

1. Ослабленная или ржавая клемма станет причиной прерывания в соединении. Устраните белый налет, если он образовался на клемме, полив на него теплую воду для его удаления, а затем смажьте клемму.
2. Снимите клемму, если она сильно заржавлена, с аккумуляторной батареи для удаления коррозии с использованием проволочной щетки или наждачной бумаги. Затем плотно подсоедините клемму к аккумуляторной батарее и смажьте клемму.

https://truckmanualshub.com/

Примечание:
Снимите отрицательную клемму (-) первой, но установите ее на место второй.

Предостережение

Остановите двигатель, если Вы хотите работать с аккумуляторной батареей и клеммами.

Будьте осторожны, чтобы не допустить попадания какого-нибудь постороннего предмета в аккумуляторную батарею, плотно установив крышки на место.

Будьте осторожны, чтобы не вызвать ни короткого замыкания аккумуляторной батареи ни огня вблизи нее, как например, огня при курении, так как аккумуляторная батарея выделяет горючий газ.

Будьте достаточно внимательны, чтобы не соприкасаться с электролитом аккумуляторной батареи. Если он попадет в глаз или на кожу, смойте его немедленно большим количеством воды, а затем обратитесь к врачу.

Заряжайте аккумуляторную батарею со снятыми крышками в хорошо проветриваемом месте.
В случае проливания электролита аккумуляторной батареи обязательно тщательно смойте его водой с места попадания и окружающих мест.

Очистка сердцевины радиатора

Очистите радиатор и его сердцевину. Накапливание в них мусора может привести к перегреву двигателя.

Предостережение

Остановите двигатель и перед проведением очистки убедитесь в том, что двигатель остыл. Непринятие достаточных мер предосторожности может стать причиной ожогов.

При очистке сердцевины радиатора необходимо проявлять осторожность, чтобы не повредить ее.

В процессе очистки используйте защитные очки и респираторную маску.

ПРОВЕРКА ТОПЛИВНОГО БАКА

Проверьте топливный бак, крышку бака, впускное отверстие для топлива и сливную пробку на возможную утечку топлива. Следуйте нижеописанным пунктам.

1 Попытайтесь определить утечку по запаху.
2 Осмотрите нет ли утечки.
3 Потрогайте места возможной утечки.

В случае нахождения утечки обратитесь к дилеру Toyota и отремонтируйте топливный бак немедленно.

Предостережение

Никогда не пытайтесь выполнять сварку или другие ремонтные работы самостоятельно, так как это может привести к взрыву или пожару.

СЕРИЙНЫЙ НОМЕР РАМЫ

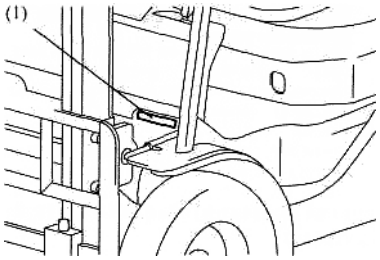

Расположение серийного номера рамы
Серийный номер рамы отштампован на передней поперечной плите. Ссылайтесь, пожалуйста, на серийный номер рамы при наведении справок о Вашем транспортном средстве.

(1) Расположение серийного номера рамы

КАК ЧИТАТЬ ПАСПОРТНУЮ ТАБЛИЧКУ

Грузоподъемность выгравирована на паспортной табличке
Перед началом работы обязательно проверьте центр нагрузки и грузоподъемность.

1 Тип транспортного средства

https://truckmanualshub.com/

2 Специальное транспортное средство, тип приспособления
3 Рама №
4 Вес транспортного средства
5 Высота подъема мачты
6 Передняя колея
7 Размер шины
8 Давление воздуха
9 Год изготовления
10 Спецификация UL
11 Грузоподъемность
12 Центр нагрузки

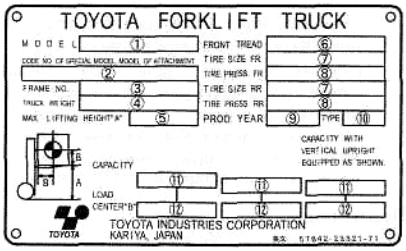

СХЕМА СМАЗКИ

1 Цепь
2 Дифференциал
3 Подшипник переднего колеса
4 Главный цилиндр тормоза и сцепления
5 Корпус трансмиссии
6 Подшипник заднего колеса
7 Шкворень поворотного кулака
8 Масляный бак
9 Коленчатый вал двигателя
10 Передний поворотный шкворень балки заднего моста
11 Задний поворотный шкворень балки заднего моста
12 Механизм блокировки наклона рулевого управления
13 Втулка опоры мачты
14 Передний шкворень цилиндра наклона
15 Карданный вал
16 Цилиндр блокировки качания
17 Замыкающий штифт рулевой тяги
18 Замыкающий палец цилиндра заднего моста

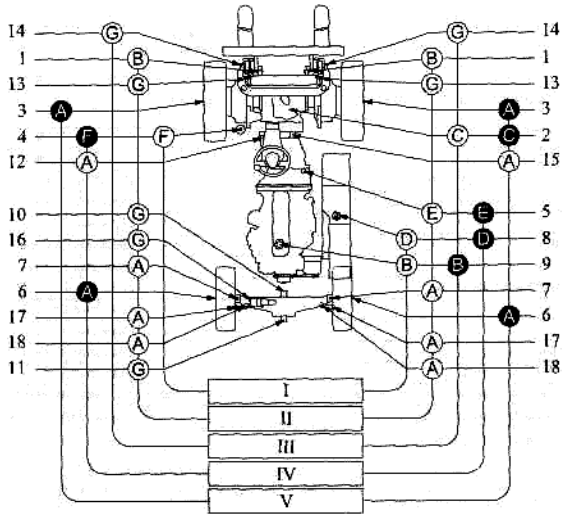

I) Проверять каждые 8 часов (ежедневно)
II) Проверять каждые 40 часов (еженедельно)
III) Проверять каждые 250 часов (6 недель)
IV) Проверять каждые 1000 часов (раз в шесть месяцев)
V) Проверять каждые 2000 часов (ежегодно)

O Проверка и техническое обслуживание
● Замена

A) Консистентная смазка MP
B) Моторное масло
C) Гипоидное трансмиссионное масло
D) Гидравлическое масло
E) Гипоидное трансмиссионное масло
F) Тормозная жидкость
G) Консистентная смазка, содержащая дисульфид молибдена

Примечание:
В случае тяжелых условий эксплуатации интервал между циклами технического обслуживания может быть рекомендован 170 часов или 1 месяц

ПЕРИОДИЧЕСКОЕ ТЕХНИЧЕСКОЕ ОБСЛУЖИВАНИЕ

Периодическая проверка и техническое обслуживание необходимы для поддержания Вашего транспортного средства промышленного назначения Toyota в хорошем рабочем состоянии. Требуемое число часов для цикла проверки будет следующим:

Ежедневно (предэксплуатационная проверка)..... Каждые 8 часов
Еженедельно ..... Каждые 40 часов
Раз в 6 недель..... Каждые 250 часов
Раз в 3 месяца ..... Каждые 500 часов

Раз в 6 месяцев ..... Каждые 1000 часов
Ежегодно..... Каждые 2000 часов

Если время эксплуатации превысит 250 часов за 6 недель, используйте количество часов в качестве руководства для проведения периодического осмотра. Проверки перед эксплуатацией и еженедельные осмотры должны, преимущественно, проводиться пользователем. Проверки перед эксплуатацией и еженедельные осмотры должны, преимущественно, проводиться пользователем. 6- недельный, 3-месячный, 6-месячный и ежегодный осмотр должен проводиться дилером Toyota, поскольку в этом случае требуется использование высоких технологий и специальных инструментов. Обращайтесь к таблице периодического технического обслуживания для определения пунктов проверки и технического обслуживания и циклов проверки.

Используйте только подлинные запасные части Toyota для замены деталей, и используйте рекомендуемые типы смазочных материалов.

ТАБЛИЦА ПЕРИОДИЧЕСКИХ ЗАМЕН

ПЕРИОД ЗАМЕНЫ (Накопившиеся часы работы или месячные периоды эксплуатации, в зависимости оттого, что раньше наступит)	КАЖДЫЕ	6 НЕДЕЛЬ	3	6	12	МЕСЯЦЕВ
	КАЖДЫЕ	250	500	1000	2000	ЧАСОВ
Моторное масло		•	•	•	•	
Фильтр моторного масла		• *1	•	•	•	
Охлаждающая вода (кроме LLC, LLC через каждые 2 года)			•	•	•	
Элемент воздухоочистителя					•	
Топливный филльтр				•	•	
Масло гидротрансформатора				•	•	
Масляный фильтр гидротрансформатора				•	•	
Масло дифференциала					•	
Гидравлическое масло				•	•	
Фильтр гидравлического масла		• *1		•	•	
Смазка подшипника колеса					•	
Свечи зажигания				•	•	
Уплотнения и крышка главного цилиндра, колесного тормозного цилиндра					•	
Тормозная жидкость				•	•	
Шланг рулевого управления с усилителем		(Каждые 2 года)				
Резиновые части рулевого управления с усилителем		(Каждые 2 года)				
Гидравлический шланг		(Каждые 2 года)				
Шланг резервного бака		(Каждые 2 года)				
Топливный шланг		(Каждые 2 года)				
Резиновый шланг гидротрансформатора		(Каждые 2 года)				
Цепь		(Каждые 3 года)				
Сальник масляного насоса гидравлической системы		(Каждые 3 года или 6000 часов)				

* 1: Для новых транспортных средств

Примечание:

В случае тяжелых условий эксплуатации интервал между циклами технического обслуживания может быть рекомендован 170 часов или 1 месяц.

ЗАЩИТА ВАШИХ ДЕНЕЖНЫХ СРЕДСТВ С ПОМОЩЬЮ ПОДЛИННЫХ ЗАПЧАСТЕЙ TOYOTA

Зачем рисковать своим ценным имуществом? Когда Ваш вилочный погрузчик нуждается в периодическом техническом обслуживании - как и каждый вилочный погрузчик - Вам нужны подлинные запчасти Toyota. Такие же детали используются на сборочных линия Toyota - отвечают таким жестким стандартам Toyota для обеспечения "ЭКСПЛУАТАЦИОННЫХ КАЧЕСТВ", "СРОКА СЛУЖБЫ" и "БЕЗОПАСНОСТИ".

ПОДЛИННЫЕ ДЕТАЛИ TOYOTA

Предоставляют превосходные пылеулавливающие рабочие характеристики:

Например Элемент воздухоочистителя,
Масляный фильтр гидротрансформатора,
Фильтр сливаемого масла,
Фильтр моторного масла,
Топливный фильтр.

https://truckmanualshub.com/

ПОДЛИННЫЕ ДЕТАЛИ TOYOTA
Предоставляют наивысший срок службы:
Например Шланг радиатора,
Клиновой ремень.

ПОДЛИННЫЕ ДЕТАЛИ TOYOTA
Предоставляют дополнительную безопасность:
Например Подъемный барабан,
Подъемная цепь,
Наконечник тяги,
Тормозная колодка

ЕСЛИ ВЫ ИСПОЛЬЗУЕТЕ НЕПОДЛИННЫЙ ФИЛЬТР МОТОРНОГО МАСЛА:
1. Может произойти засорение фильтра, которое приведет к заклиниванию двигателя.
2. Моторное масло может стать грязным быстрее, что потребует частых замен масла.
3. Он может пропустить грязное масло в двигатель, вызывая износ двигателя.

ЕСЛИ ВЫ ИСПОЛЬЗУЕТЕ НЕПОДЛИННЫЙ ШЛАНГ РАДИАТОРА:
1. Шланг может износиться чрезвычайно быстро.
2. Шланг может допускать утечку воды, что потребует частых замен.

ЕСЛИ ВЫ ИСПОЛЬЗУЕТЕ НЕПОДЛИННУЮ ТОРМОЗНУ КОЛОДКУ:
1. Тормозные характеристики могут быть чрезмерными, недостаточными или неустойчивыми, что является очень опасным.
2. Тормоза могут буксовать, расходуя топливо или заряд аккумуляторной батареи.

Звоните в Ваш уполномоченный магазин Toyota для гарантийного обслуживания.
С помощью высококачественных подлинных запасных частей TOYOTA и передовой технологии для технического обслуживания фирма Toyota поможет поддерживать вилочные погрузчики покупателей в наилучшем состоянии для эффективной работы и более высокой производительности. Мы удовлетворяем клиентов с помощью подлинных запасных частей Toyota.

УСТРОЙСТВО LPG (СЖИЖЕННОГО НЕФТЯНОГО ГАЗА)

НАИМЕНОВАНИЯ КОМПОНЕНТОВ УСТРОЙСТВА LPG

1. Ленточный хомут крепления бака
2 Контрольный штифт
3. Стопор кронштейна бака
4. Бак LPG
5. Фиксатор бака
6 Кронштейн бака
7. Выключатель LPG
8. Фильтр
9. Электромагнитный клапан
10. Регулятор

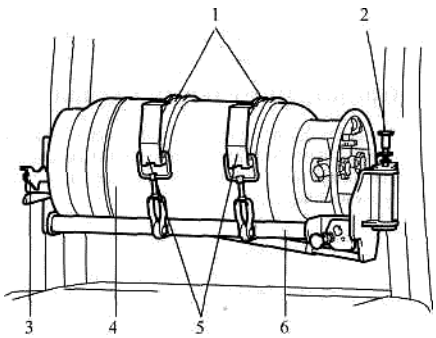

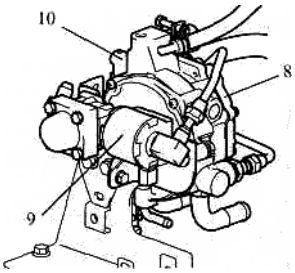

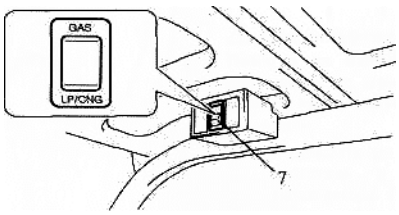

https://truckmanualshub.com/

ПЕРЕКЛЮЧАТЕЛИ

Переключатели подачи топлива

Этот переключатель служит для включения и выключения устройства подачи топлива LPG или бензина.
OFF … Горизонтальное положение
Двигатель не может быть запущен, так как топливо подаваться не будет.
LPG … Низкое положение
GAS … Верхнее положение

Примечание:

- Когда выключатель зажигания установлен в положение OFF, топливо подаваться не будет, даже если переключатель подачи топлива установлен в положение LPG или GAS.
- Для остановки двигателя, работающего на сжиженном нефтяном газе, необходимо установить переключатель подачи топлива в положение OFF (отключения) и дать двигателю остановиться естественным образом. После остановки двигателя снимите топливный бак, закройте выпускной клапан подачи топлива, выключите зажигание и извлеките ключ.

БАК LPG И ОТНОСЯЩИЕСЯ ЧАСТИ

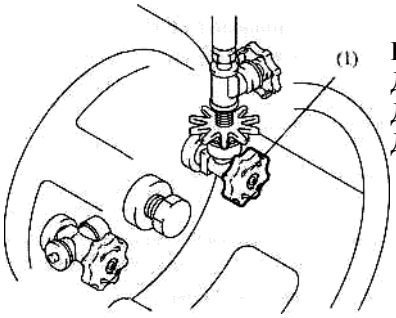

Выпускной клапан
Данный клапан контролирует поток топлива LPG из бака LPG к регулятору.
Для открывания клапана поверните его против часовой стрелки.
Для закрывания клапана поверните его по часовой стрелке.

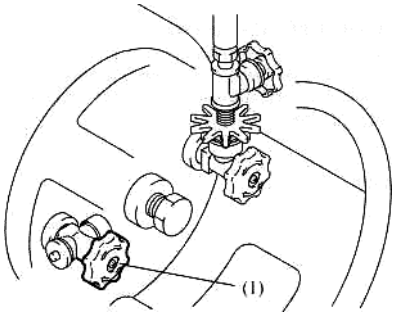

(1) Впускной клапан

Впускной клапан
Топливо LPG заливается в бак через этот клапан. Бак должен быть наполнен обслуживающим персоналом заправочной станции LPG. Убедитесь, что данный клапан плотно закрыт всегда после использования.

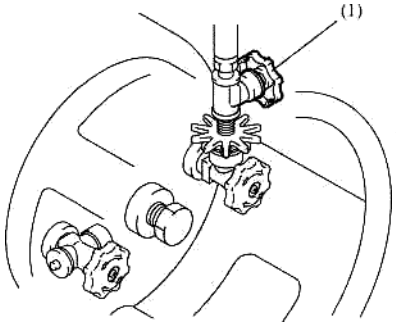

(1) Трубный клапан

Трубный клапан
Когда требуется отсоединить топливный шланг для замены бака и т.д., закройте данный клапан для предотвращения вытекания жидкости из шланга. В нормальном режиме работы этот клапан всегда открыт.
Для открывания клапана ... поверните его против часовой стрелки.
Для закрывания клапана ... поверните его по часовой стрелке.

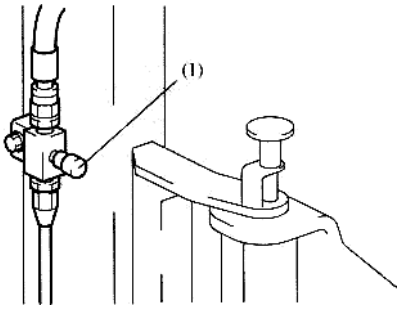

(1) Предохранительный клапан

Предохранительный клапан
Данный клапан предотвращает взрыв, который может произойти вследствие поднятия давления LPG выше нормального уровня, или когда шланг будет изношен.

https://truckmanualshub.com/

ЭКСПЛУАТАЦИЯ ВИЛОЧНЫХ ПОГРУЗЧИКОВ, РАБОТАЮЩИХ НА LPG

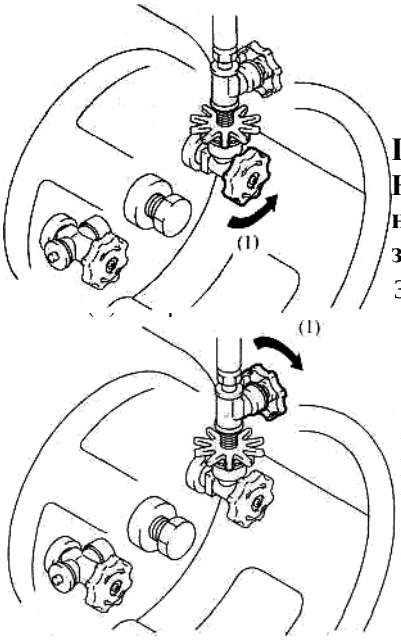

(1) Открыть

1. Поверните выпускной клапан бака против часовой стрелки для его открывания.
2. Убедитесь, что трубный клапан открыт.

Предостережение

Никогда не нажимайте педаль акселератора повторно и не держите ее нажатой полностью вниз во время запуска. Двигатель будет трудно запустить.

3. Подождите до первоначального зажигания двигателя и слегка нажмите педаль акселератора. Подождите пока двигатель не начнет работать и установите выключатель зажигания в положение "I" (ON).
4. Дайте двигателю поработать на холостом ходу в течение 5-6 минут.

Предостережение

Никогда не нажимайте педаль акселератора полностью. Это будет подавать слишком большое количество LPG и его горячие испарения остановят регулятор, что повредит двигатель.

Запуск двигателя (Модели бензиновые/LPG)

Если окружающая температура является достаточно высокой, запускайте двигатель таким же образом, как Вы запускаете двигатель модели LPG. Если температура очень низкая и запустить двигатель на топливе LPG будет трудно, то установите переключатель подачи топлива в положение GAS и запустите двигатель. Измените положение переключателя подачи топлива на положение LPG после того, как двигатель будет прогрет (сперва остановите двигатель).

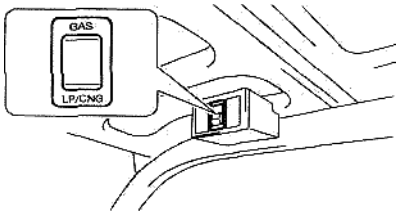

1. Установите переключатель подачи топлива в положение GAS.
2. Запустите и прогрейте двигатель таким же образом, как Вы запускаете обычный бензиновый двигатель. См. руководство оператора для узнавания процедур запуска двигателя.
3. Установите переключатель подачи топлива в положение OFF и дайте двигателю остановиться естественным образом.
4. Установите переключатель подачи топлива в положение LPG и запустите двигатель снова гак, как Вы запускаете двигатель модели LPG.

Предостережение

Никогда не изменяйте установку переключателя подачи топлива с положения GAS на положение LPG во время работы двигателя. Это резко повысит число оборотов двигателя в минуту и приведет к серьезному повреждению двигателя.

Для продления срока службы двигателя воздерживайтесь от грубого обращения и вождения транспортного средства, особенно когда оно будет новым.

Остановка

1. Остановка на короткое время

(1) Установите переключатель подачи топлива в положение OFF (отключения).

(2) Дайте двигателю остановиться естественным образом, так, чтобы все топливо LPG вышло из системы трубопровода. Поверните выключатель зажигания в положение "O" (OFF) и снимите ключ.

2. Остановка на длительное время

(1) Поверните выпускной клапан бака LPG по часовой стрелке для перекрытия подачи топлива.

(2) Дайте двигателю остановиться естественным образом, так, чтобы все топливо LPG вышло из системы трубопровода. Поверните переключатель подачи топлива и выключатель зажигания в положение "O" (OFF) и снимите ключ

https://truckmanualshub.com/

Замена бака LPG

Предостережение

Ни при каких обстоятельствах, что бы ни случилось замена бака LPG не должна выполняться вблизи горящей сигареты, горящей спички, горелки газовой печи, электрического обогревателя, электродвигателя или какого-либо другого электрического оборудования, которое испускает искры, пламя или любой другой тип огня (относящийся в совокупности к "огню" ниже).

Предупреждение

Во избежание получения серьезной травмы от огня или взрыва Вы должны соблюдать следующие правила:

Выключайте выключатель зажигания и осветительные приборы.

Заменяйте баки только в хорошо проветриваемом, благоприятном месте. Огонь или пламя воспрещаются.

Проверьте все соединения на повреждение или отсутствие деталей. Проверьте на утечки.

Не перезапускайте двигатель до тех пор, пока не исчезнет запах газа.

Если погрузчик не будет запускаться, попросите механика проверить его.

Заправка баков требует специальных процедур. Обязательно попросите, чтобы кто-нибудь объяснил их Вам.

Снятие бака LPG

1. Остановите двигатель в соответствии **с** инструкциями для раздела "Остановка на длительное время"

(1) Поверните выпускной клапан бака LPG почасовой стрелке для перекрытия подачи топлива

(2) Дайте двигателю остановиться естественным образом. Поверните переключатель подачи топлива и выключатель зажигания в положение "O" (OFF)

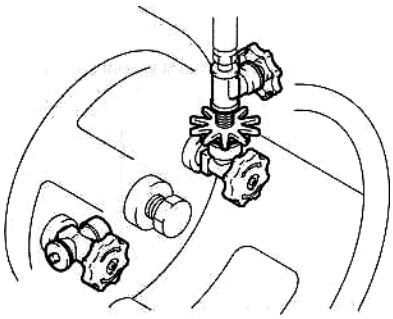

2. Поверните трубный клапан по часовой стрелке для его закрывания

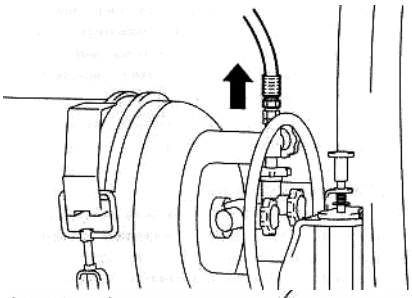

3. Отсоедините трубопровод от бака LPG (поверните винт против часовой стрелки).

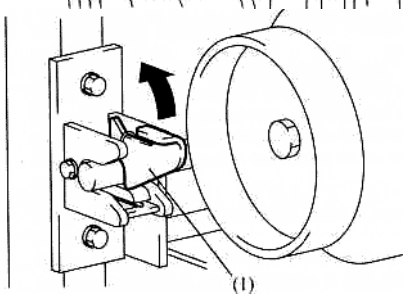

(1) Стопор кронштейна

4. Поднимите стопор кронштейна бака к левому кронштейну бака и разблокируйте замок.

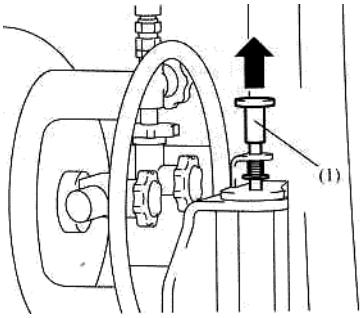

(1) Контрольный штифт (Верхняя часть)

5. Отсоедините контрольный штифт (верхняя часть), расположенный на правой стороне кронштейна бака, подняв его, поверните кронштейн назад и установите на место штифт.

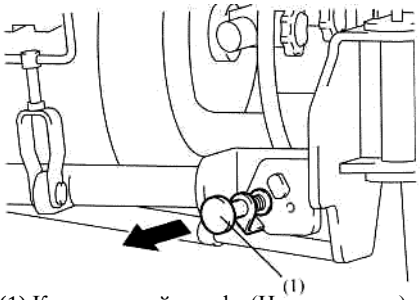

(1) Контрольный штифт (Нижняя часть)

6. Потяните контрольный штифт (нижняя часть), расположенный на нижней части кронштейна бака, чтобы разблокировать его. Кронштейн бака упадет. Опустите кронштейн и зафиксируйте штифт.

Предупреждение

• При разблокировке контрольного штифта кронштейна бака никогда не заходите в зону под кронштейном бака. Обращайте особое внимание, как кронштейн опускается под тяжестью своего собственного веса.

• Никогда не разблокируйте контрольный штифт, когда бак полный. В противном случае кронштейн бака будет быстро падать, вызывая опасную ситуацию.

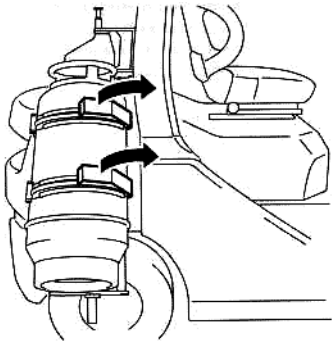

7. Потяните фиксатор бака на себя и разблокируйте ленточные хомуты крепления бака.

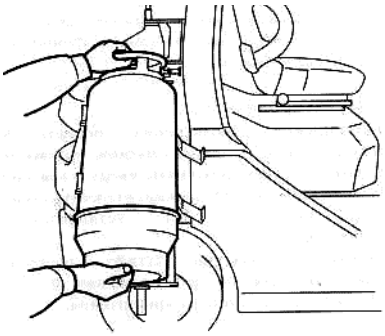

8. Поднимите ленточные хомуты крепления бака в сторону от себя и снимите бак LPG.

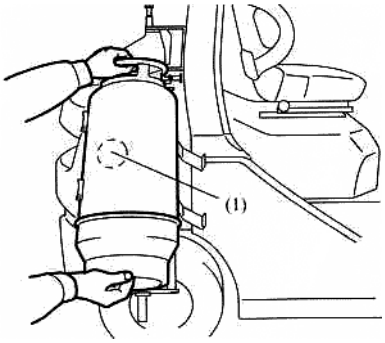

(1) Метка

Установка бака LPG

1. Установите бак LPG на кронштейн.

(1) Выпускной клапан должен быть обращен в правую или верхнюю сторону транспортного средства.

(2) Бак должен быть расположен правильной стороной вверх. Найдите метку на баке. Она должна быть обращена вверх или назад.

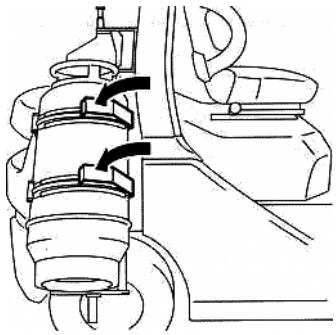

2. Установите ленточные хомуты крепления на верху бака, зацепите фиксаторы за ленточные хомуты крепления и нажмите фиксаторы вверх для фиксации бака.

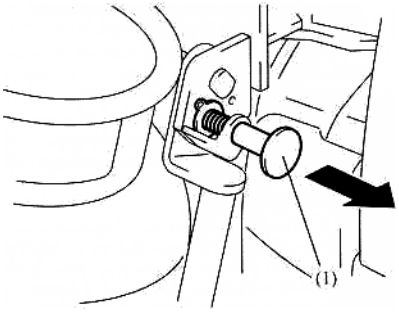

(1) Контрольный штифт (Нижняя часть)

3. Разблокируйте кронштейн бака, вытянув контрольный штифт (нижняя часть) под кронштейном бака. Поднимите кронштейн и зафиксируйте штифт.

Предупреждение

Разблокировка контрольного штифта без нагрузки (бака) является опасной, потому что кронштейн может прыгнуть вверх из-за силы действия пружины. Разблокируйте контрольный штифт, когда бак будет установлен на кронштейн. Удалите контрольный штифт, поверните кронштейн бака по оси вращения и точно установите ручку стопора кронштейна.

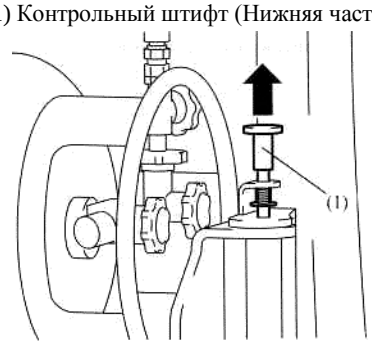

(1) Контрольный штифт (Верхняя часть)

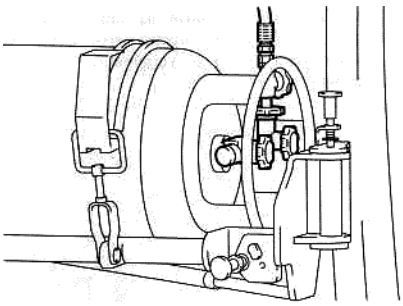

4 Подсоедините трубопровод к выпускному клапану бака (поверните винт против часовой стрелки)

5 Намочите соединение трубы к баку мыльной водой или нейтральным моющим средством. Откройте выпускной клапан и трубный клапан и проверьте соединение на любые утечки газа. Вытрите мыльную воду или моющее средство после завершения проверки

Важная информация относительно свойств LPG

LPG обычно содержит вещество, которое придает ему заметный цвет при концентрации в воздухе 1/200 или больше. Если большое количество LPG вытекает из бака системы, это может быть определено по запаху. LPG не содержит одноокиси углерода и не является ядовитым, несмотря на то, что он взрывоопасный.

- LPG является сильно сжатым газом и легко образует утечки.
  Пары имеют объем в 250 раз превышающий сжиженный газ и их плотность в два раза выше, чем у воздуха. Следовательно, они собираются в низких местах.
- Давление LPG повышается вместе с повышением температуры.

Меры предосторожности по безопасности при эксплуатации вилочных погрузчиков, работающих на LPG

- LPG является горючим. Небольшая искра может стать причиной фатального взрыва при невнимательном обращении. Очень важно, чтобы следующие меры предосторожности соблюдались наиболее строго во избежание опасностей.
- Все работающие на LPG вилочные погрузчики должны управляться и обслуживаться (включая замену бака LPG) только определенными лицами.
- Никогда не останавливайте работающий на LPG вилочный погрузчик вблизи огня.
- Всегда, когда это возможно, не останавливайте и не паркуйте работающий на LPG вилочный погрузчик под прямым солнечным светом. Укрытие его под тентом настоятельно рекомендуется. И убедитесь, что транспортное средство хорошо проветривается.
- Не эксплуатируйте работающий на LPG вилочный погрузчик недалеко от огня.
- При эксплуатации или проверке работающего на LPG вилочного погрузчика установите большой знак "ОПАСНОСТЬ ПОЖАРА" и убедитесь, что лица использующие огонь не имеют доступа к транспортному средству.
- Выньте ключ зажигания из работающего на LPG вилочного погрузчика после его остановки или постановки в гараж, так, чтобы неуполномоченное лицо не могло его эксплуатировать.
- Используйте только мыльную воду или нейтральное моющее средство для проверки транспортного средства на утечки газа. Не используйте какую-либо другую жидкость.

  Если проверка на утечку газа должна проводиться ночью с помощью карманного электрического фонаря, включите электрический фонарь подальше от транспортного средства и подойдите к нему. Карманный электрический фонарь может вызвать искру во время включения и стать причиной несчастного случая.
- Если была обнаружена утечка газа, немедленно погасить любой огонь, проветрить окружающее место и содержать это место полностью освобожденным от огня. Затем позвонить квалифицированному дилеру Toyota или на станцию технического обслуживания.
- Храните баки LPG в строго предохраняемом от огня месте, постоянно имеющем детектор газа.
- Заправка баков LPG должна производиться только обслуживающим персоналом топливозаправочной станции LPG.
- Используйте LPG надлежащего химического состава в соответствии с климатом. В жарком климате используйте LPG со сравнительно высоким содержанием бутана; в холодном климате используйте LPG со сравнительно высоким содержанием пропана.

ТЕХНИЧЕСКОЕ ОБСЛУЖИВАНИЕ РЕГУЛЯТОРА

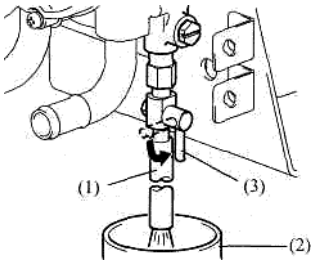

(1) Шланг
(2) Масляный таз
(3) Сливной кран (По заказу)

Удаление гудрона из регулятора

Гудрон имеет тенденцию собираться в регуляторе и он должен регулярно удаляться на еженедельной основе после окончания дневной работы. Дайте двигателю остыть и удалите гудрон, как описано ниже

1 Установите переключатель подачи топлива в положение "O" (OFF) и откройте капот двигателя
2 Подсоедините шланг к сливному крану, расположенному под регулятором
3 Поставьте масляный таз под сливным краном. Откройте сливной кран и дайте гудрону стечь в масляный таз
4 После удаления всего гудрона из регулятора закройте сливной кран и отсоедините шланг

Предостережение

Если гудрон прилипнет к транспортному средству, он должен быть полностью вытерт с помощью ткани.

ПРОВЕРКА И ТЕХНИЧЕСКОЕ ОБСЛУЖИВАНИЕ ВИЛОЧНЫХ ПОГРУЗЧИКОВ, РАБОТАЮЩИХ НА LPG

Проверяйте и обслуживайте работающие на LPG вилочные погрузчики так же, как и стандартные вилочные погрузчики. В дополнение проверяйте и обслуживайте их, как описано ниже.

- Проверка перед началом эксплуатации
- Проверка на утечку газа LPG

- После окончания проверки на утечку газа вытрите мыльную воду или нейтральное моющее средство с мокрых частей.
- Если была обнаружена утечка газа, немедленно погасить любой огонь, проветрить окружающее место и содержать это

место полностью освобожденным от огня. Затем позвонить квалифицированному дилеру Toyota или на станцию технического обслуживания.

Предупреждение

Никогда не выполняйте проверки на утечки газа LPG вблизи огня. Убедитесь, что вокруг нет источников огня во время выполнения проверки на утечку.

Предостережение

Во избежание получения серьезной травмы от огня или взрыва Вы должны следовать этим правилам:

- **Выключить зажигание и осветительные приборы.**
- **Проверяйте на утечки только в хорошо проветриваемых, благоприятных местах.**
- **Воспрещается курение, наличие огня или пламени.**
- **Кистью нанесите воду на все соединения, пузырьки будут означать утечку. Никогда не используйте каких-либо других жидкостей или открытого пламени для проверки на утечки.**
- **Не запускать двигатель до тех пор, пока запах газа не исчезнет.**
- **Если будет обнаружена какая-либо утечка газа, сообщите об этом контролеру немедленно для ремонта квалифицированным механиком или Вашим дилером Toyota. При обнаружении утечки погрузчик не разрешается эксплуатировать.**

1. Поверните выпускной клапан бака LPG против часовой стрелки для его открывания.
2. Трубный клапан также должен быть открыт.
3. Установите выключатель зажигания в положение "I" (ON).
4. Повторно установите переключатель подачи топлива в положение "I" (ON) и "O" (OFF) несколько раз и в конечном счете оставьте его в положении "O" (OFF).
5. Смочите соединения шланга с баком LPG и с регулятором мыльной водой или нейтральным моющим средством. Проверьте на утечку газа.
6. Нажмите стержень испытания топлива, приделанный к регулятору, несколько раз в направлении наружу от транспортного средства.
7. Смочите соединения шланга с регулятором и с карбюратором мыльной водой или нейтральным моющим средством. Проверьте на утечку газа

- **Проверки и техническое обслуживание раз в месяц**

Пункт
Утечка газа из труб и сочленений (соединений)
Повреждение труб и сочленений (соединений)
Наладка регулятора
Растрескивание, повреждение или утечка газа из бака
Разболтанность или повреждение кронштейна бака
Повреждение электропроводки, ослабление контактов
Вращение сливного крана жидкости
Утечка газа из корпуса регулятора

- **Проверки и техническое обслуживание раз в три месяца**

Карбюратор и адаптер
Функционирование регулятора (разборка и ремонт каждый год)
Электромагнитный клапан
Фильтр

СМАЗКА И ОХЛАЖДАЮЩАЯ ЖИДКОСТЬ

Моторное масло
Используйте моторное масло SAE 30 (SAE 20 в холодную погоду). Заменяйте масло один раз в месяц.
Охлаждающая жидкость
Используйте смесь из равных частей воды и охлаждающей жидкости с продолжительным сроком службы. Заменяйте охлаждающую воду каждые два года.

ТЕХНИЧЕСКИЕ ХАРАКТЕРИСТИКИ ДВИГАТЕЛЯ

	Двигатель -	4Y	
		1,0-2,5т	3,0-3,5т
Макс мощность	PS/об в мин	48/2400	52/2600
Макс крутящий момент	кг/об, в мин	15/1600	15/1600
Установка опережения зажигания	BTDC° / об в мин	7°/750	7°/750
Скорость холостого хода	об в мин	750	750
Макс число оборотов в минуту без нагрузки	об в мин	2600	2800

ТЕХНИЧЕСКИЕ ХАРАКТЕРИСТИКИ МАЧТЫ И НОМИНАЛЬНЫЕ НАГРУЗКИ

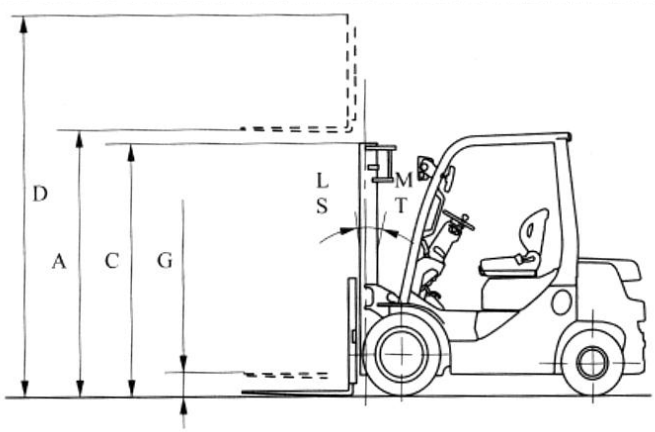

T Тип мачты	**B** Общая высота			**G** Свободный подъем		**J** Одинарная шина				**Q** Сдвоенная шина		
A Максимальная высота вил	**C** В опущенном состоянии	**D** Выдвинутое состояние		**H** Без защитной рамки	**I** С защитной рамкой	**K** Предельный наклон		**N** Грузоподъемность при 500 мм		**R** Предельный наклон		**U** Грузоподъемность при 500 LC Пневматические/ цельнолитые шины
		E Без защитной рамки	**F** С защитной рамкой			**L** Вперед	**M** Назад	**O** Пневматические шины	**P** Цельнолитые шины	**S** Вперед	**T** Назад	

Модель: 32-8FG10/62-8FD10

T	A	B			G		J				Q		
		C	D		H	I	K		N		R		U
			E	F			L	M	O	P	S	T	
	мм	мм	мм	мм	мм	мм	град	град	кг	кг	град	град	кг
V	2700	1820	3145	3920	140	140	7	10	1000	1000	7	10	1000
	3000	1970	3445	4220	140	140	7	10	1000	1000	7	10	1000
	3300	2120	3745	4520	140	140	7	10	1000	1000	7	10	1000
	3500	2220	3945	4720	140	140	7	10	1000	1000	7	10	1000
	3700	2380	4145	4920	140	140	7	10	1000	1000	7	10	1000
	4000	2570	4445	5220	140	140	7	10	1000	1000	7	10	1000
	4500	2820	4945	5720	140	140	7	5	950	1000	7	10	950
	5000	3070	5445	6220	140	140	7	10	950	1000	7	5	950
FV	3000	1970	3595	4245	1400	750	7	10	1000	1000	7	10	1000
	3300	2120	3895	4545	1550	900	7	10	1000	1000	7	10	1000
	3500	2220	4095	4745	1650	1000	7	10	1000	1000	7	10	1000
	3700	2380	4295	4945	1810	1160	7	10	1000	1000	7	10	1000
	4000	2570	4595	5245	2000	1350	7	10	1000	1000	7	10	1000
FSV	3700	1770	4240	4920	1230	550	7	5	950	950	7	5	950
	4000	1870	4540	5220	1330	650	7	5	900	900	7	5	900
	4300	1970	4840	5520	1430	750	7	5	900	900	7	5	900
	4500	2040	5040	5720	1500	820	7	5	900	900	7	5	900
	4700	2120	5240	5920	1580	900	7	5	900	900	7	5	900
	5000	2220	5540	6220	1680	1000	7	5	850	900	7	5	850
	5500	2380	6040	6720	1840	1160	7	5	850	900	7	5	850
	6000	2570	6540	7220	2030	1350	7	5	700	800	7	5	800
	6500	2820	7040	7720	2280	1600	–	–	–	–	7	5	700
	7000	3070	7540	8220	2530	1850	–	–	–	–	7	5	650

Модель: 32-8FG15/62-8FD15

T	A	B			G		J				Q		
		C	D		H	I	K		N		R		U
			E	F			L	M	O	P	S	T	
	мм	мм	мм	мм	мм	мм	град	град	кг	кг	град	град	кг
V	2700	1845	3145	3920	145	145	6	11	1500	1500	7	10	1500
	3000	1995	3445	4220	145	145	6	11	1500	1500	7	10	1500
	3300	2145	3745	4520	145	145	6	11	1500	1500	7	10	1500
	3500	2245	3945	4720	145	145	6	11	1500	1500	7	10	1500
	3700	2405	4145	4920	145	145	6	11	1500	1500	7	10	1500
	4000	2595	4445	5220	145	145	6	11	1500	1500	7	10	1500
	4500	2845	4945	5720	145	145	6	6	1450	1500	7	10	1450
	5000	3095	5445	6220	145	145	6	11	1300	1400	7	5	1300
FV	3000	1995	3560	4210	1430	710	6	11	1500	1500	7	10	1500
	3300	2145	3860	4510	1580	710	6	11	1500	1500	7	10	1500
	3500	2245	4060	4710	1680	710	6	11	1500	1500	7	10	1500
	3700	2405	4260	4910	1840	710	6	11	1500	1500	7	10	1500
	4000	2595	4560	5210	2030	710	6	11	1500	1500	7	10	1500
FSV	3700	1795	4235	4915	1260	580	6	6	1400	1400	7	5	1400
	4000	1895	4535	5215	1360	680	6	6	1400	1400	7	5	1400
	4300	1995	4835	5515	1460	780	6	6	1400	1400	7	5	1400
	4500	2065	5035	5715	1530	850	6	6	1350	1400	7	5	1350
	4700	2145	5235	5915	1610	930	6	6	1350	1400	7	5	1350

	5000	2245	5535	6215	1710	1030	6	6	1250	1350	7	5	1300
	5500	2405	6035	6715	1870	1190	6	6	950	1050	7	5	1250
	6000	2595	6535	7215	2060	1380	6	6	700	800	7	5	1100
	6500	2845	7035	7715	2310	1630	–	–	–	–	7	5	900
	7000	3095	7535	8215	2560	1880	–	–	–	–	7	5	650

Модель: 32-8FG18/62-8FD18

T	A	B			G		J				Q		
		C	D		H	I	K		N		R		U
			E	F			L	M	O	P	S	T	
	мм	мм	мм	мм	мм	мм	град	град	кг	кг	град	град	кг
V	2700	1845	3320	3920	145	145	6	11	1750	1750	7	10	1750
	3000	1995	3620	4220	145	145	6	11	1750	1750	7	10	1750
	3300	2145	3920	4520	145	145	6	11	1750	1750	7	10	1750
	3500	2245	4120	4720	145	145	6	11	1750	1750	7	10	1750
	3700	2405	4320	4920	145	145	6	11	1750	1750	7	10	1750
	4000	2595	4620	5220	145	145	6	11	1700	1750	7	10	1700
	4500	2845	5120	5720	145	145	6	6	1600	1700	7	10	1600
	5000	3095	5620	6220	145	145	6	11	1550	1650	7	5	1550
FV	3000	1995	3560	4210	1430	780	6	11	1750	1750	7	10	1750
	3300	2145	3860	4510	1580	930	6	11	1750	1750	7	10	1750
	3500	2245	4060	4710	1680	1030	6	11	1750	1750	7	10	1750
	3700	2405	4260	4910	1840	1190	6	11	1750	1750	7	10	1750
	4000	2595	4560	5210	2030	1380	6	11	1700	1750	7	10	1700
FSV	3700	1795	4235	4915	1260	580	6	6	1600	1600	7	5	1600
	4000	1895	4535	5215	1360	680	6	6	1600	1600	7	5	1600
	4300	1995	4835	5515	1460	780	6	6	1550	1600	7	5	1550
	4500	2065	5035	5715	1530	850	6	6	1500	1600	7	5	1500
	4700	2145	5235	5915	1610	930	6	6	1500	1600	7	5	1500
	5000	2245	5535	6215	1710	1030	6	6	1450	1550	7	5	1450
	5500	2405	6035	6715	1870	1190	6	6	1100	1200	7	5	1400
	6000	2595	6535	7215	2060	1380	6	6	850	950	7	5	1200
	6500	2845	7035	7715	2310	1630	–	–	–	–	7	5	850
	7000	3095	7535	8215	2560	1880	–	–	–	–	7	5	600

Модель: 32-8FG20/62-8FD20

T	A	B			G		J				Q		
		C	D		H	I	K		N		R		U
			E	F			L	M	O	P	S	T	
	мм	мм	мм	мм	мм	мм	град	град	кг	кг	град	град	кг
V	2700	1845	3375	3920	145	145	6	11	2000	2000	6	11	2000
	3000	1995	3675	4220	145	145	6	11	2000	2000	6	11	2000
	3300	2145	3975	4520	145	145	6	11	2000	2000	6	11	2000
	3500	2245	4175	4720	145	145	6	11	2000	2000	6	11	2000
	3700	2405	4375	4920	145	145	6	11	2000	2000	6	11	2000
	4000	2595	4675	5220	145	145	6	11	2000	2000	6	11	2000
	4500	2845	5175	5720	145	145	6	6	1950	2000	6	11	1950
	5000	3095	5675	6220	145	145	6	6	1850	2000	6	6	1900
FV	3000	1995	3560	4175	1395	780	6	11	2000	2000	6	11	2000
	3300	2145	3860	4435	1545	970	6	11	2000	2000	6	11	2000
	3500	2245	4060	4635	1645	1070	6	11	2000	2000	6	11	2000
	3700	2405	4260	4835	1805	1230	6	11	2000	2000	6	11	2000
	4000	2595	4560	5135	1995	1420	6	11	2000	2000	6	11	2000

FSV	3700	1795	4275	4910	1220	580	6	6	2000	2000	6	6	2000
	4000	1895	4575	5210	1320	680	6	6	1950	1950	6	6	1950
	4300	1995	4875	5510	1420	780	6	6	1900	1900	6	6	1950
	4500	2065	5075	5710	1490	850	6	6	1850	1850	6	6	1900
	4700	2145	5275	5910	1570	930	6	6	1850	1850	6	6	1900
	5000	2245	5575	6210	1670	1030	6	6	1450	1600	6	6	1850
	5500	2405	6075	6710	1830	1190	6	6	1200	1350	6	6	1800
	6000	2595	6575	7210	2020	1380	6	6	850	1000	6	6	1600
	6500	2845	7075	7710	2270	1630	–	–	–	–	6	6	1550
	7000	3095	7575	8210	2520	1880	–	–	–	–	6	6	1200

Модель: 32-8FG25/62-8FD25

T	A	B			G		J				Q		
		C	D		H	I	K		N		R		U
			E	F			L	M	O	P	S	T	
	мм	мм	мм	мм	мм	мм	град	град	кг	кг	град	град	кг
V	2700	1845	3375	3920	150	150	6	11	2500	2500	6	11	2500
	3000	1995	3675	4220	150	150	6	11	2500	2500	6	11	2500
	3300	2145	3975	4520	150	150	6	11	2500	2500	6	11	2500
	3500	2245	4175	4720	150	150	6	11	2500	2500	6	11	2500
	3700	2405	4375	4920	150	150	6	11	2500	2500	6	11	2500
	4000	2595	4675	5220	150	150	6	11	2500	2500	6	11	2500
	4500	2845	5175	5720	150	150	6	11	2150	2300	6	11	2450
	5000	3095	5675	6220	150	150	6	11	1700	1850	6	6	2400
FV	3000	1995	3560	4175	1400	785	6	11	2500	2500	6	11	2500
	3300	2145	3860	4435	1550	975	6	11	2500	2500	6	11	2500
	3500	2245	4060	4635	1650	1075	6	11	2500	2500	6	11	2500
	3700	2405	4260	4835	1810	1235	6	11	2500	2500	6	11	2500
	4000	2595	4560	5135	2000	1425	6	11	2500	2500	6	11	2500
FSV	3700	1795	4270	4910	1225	585	6	6	2500	2500	6	6	2500
	4000	1895	4570	5210	1325	685	6	6	2500	2500	6	6	2500
	4300	1995	4870	5510	1425	785	6	6	2300	2300	6	6	2500
	4500	2065	5070	5710	1495	855	6	6	2000	2000	6	6	2450
	4700	2145	5270	5910	1575	935	6	6	2000	2000	6	6	2450
	5000	2245	5570	6210	1675	1035	6	6	1500	1650	6	6	2400
	5500	2405	6070	6710	1835	1195	6	6	1250	1400	6	6	2050
	6000	2595	6570	7210	2025	1385	6	6	900	1050	6	6	1700
	6500	2845	7070	7710	2275	1635	–	–	–	–	6	6	1550
	7000	3095	7570	8210	2525	1885	–	–	–	–	6	6	1200

Модель: 32-8FG30/62-8FD30

T	A	B			G		J				Q		
		C	D		H	I	K		N		R		U
			E	F			L	M	O	P	S	T	
	мм	мм	мм	мм	мм	мм	град	град	кг	кг	град	град	кг
V	2700	1865	3440	3920	135	135	6	11	3000	3000	6	11	3000
	3000	2015	3740	4220	135	135	6	11	3000	3000	6	11	3000
	3300	2165	4040	4520	135	135	6	11	3000	3000	6	11	3000
	3500	2265	4240	4720	135	135	6	11	3000	3000	6	11	3000
	3700	2425	4440	4920	135	135	6	11	3000	3000	6	11	3000
	4000	2615	4740	5220	135	135	6	11	3000	3000	6	11	3000
	4500	2865	5240	5720	135	135	6	6	3000	3000	6	11	3000
	5000	3115	5740	6220	135	135	6	6	2600	2750	6	6	3000

FV	3000	2015	3655	4260	1400	795	6	11	3000	3000	6	11	3000
	3300	2165	3955	4515	1550	990	6	11	3000	3000	6	11	3000
	3500	2265	4155	4715	1650	1090	6	11	3000	3000	6	11	3000
	3700	2425	4355	4915	1810	1250	6	11	3000	3000	6	11	3000
	4000	2615	4655	5215	2000	1440	6	11	3000	3000	6	11	3000
FSV	3700	1915	4315	4920	1300	695	6	6	3000	3000	6	6	3000
	4000	2015	4615	5220	1400	795	6	6	3000	3000	6	6	3000
	4300	2165	4915	5520	1550	945	6	6	3000	3000	6	6	3000
	4500	2215	5115	5720	1600	995	6	6	3000	3000	6	6	3000
	4700	2265	5315	5920	1650	1045	6	6	3000	3000	6	6	3000
	5000	2425	5615	6220	1810	1205	6	6	2600	2750	6	6	2950
	5500	2615	6115	6720	2000	1395	6	6	1900	2050	6	6	2650
	6000	2865	6615	7220	2250	1645	6	6	1500	1650	6	6	2050
	6500	3115	7115	7720	2500	1895	–	–	–	–	6	6	1600
	7000	3365	7615	8220	2750	2145	–	–	–	–	6	6	1200

Модель: 32-8FGJ35/62-8FDJ35

T	A	B			G		J				Q		
		C	D		H	I	K		N		R		U
			E	F			L	M	O	P	S	T	
	мм	мм	мм	мм	мм	мм	град	град	кг	кг	град	град	кг
V	2700	2000	3560	3920	140	140	6	11	3500	3500	6	11	3500
	3000	2120	3860	4220	140	140	6	11	3500	3500	6	11	3500
	3300	2300	4160	4520	140	140	6	11	3500	3500	6	11	3500
	3500	2400	4360	4720	140	140	6	11	3500	3500	6	11	3500
	3700	2500	4560	4920	140	140	6	11	3500	3500	6	11	3500
	4000	2750	4860	5220	140	140	6	11	3500	3500	6	11	3500
	4500	3000	5360	5720	140	140	6	6	3500	3500	6	11	3500
	5000	3250	5860	6220	140	140	6	6	3300	3450	6	6	3400
FV	3000	2120	3660	4145	1395	910	6	11	3500	3500	6	11	3500
	3300	2300	3960	4395	1575	1140	6	11	3500	3500	6	11	3500
	3500	2400	4160	4595	1675	1240	6	11	3500	3500	6	11	3500
	3700	2500	4360	4795	1775	1340	6	11	3500	3500	6	11	3500
	4000	2750	4660	5095	2025	1590	6	11	3500	3500	6	11	3500
FSV	3700	2030	4425	4910	1305	820	6	6	3500	3500	6	6	3500
	4000	2180	4725	5210	1455	970	6	6	3500	3500	6	6	3500
	4300	2230	5025	5510	1505	1020	6	6	3500	3500	6	6	3500
	4500	2280	5225	5710	1555	1070	6	6	3400	3400	6	6	3400
	4700	2440	5425	5910	1715	1230	6	6	3400	3400	6	6	3400
	5000	2630	5725	6210	1905	1420	6	6	3300	3300	6	6	3300
	5500	2880	6225	6710	2155	1670	6	6	2700	2850	6	6	3200
	6000	3130	6725	7210	2405	1920	6	6	2000	2150	6	6	2400
	6500	3380	7225	7710	2655	2170	–	–	–	–	6	6	1650
	7000	3630	7725	8210	2905	2420	–	–	–	–	6	6	900

https://truckmanualshub.com/

КОЛЕСА И ШИНЫ

Модель	Расположение шин			Размер обода	Размер шины	Долговечные шины типа J-Lug	Долговечные шины типа Long Life	Непрока-лываемые шины J-Lug
8FD/G10	Передние	Одинарные	A	4.00E X 9 DT	6.00-9-10PR	o	•	
			A	5.00F X 10 DT	6.50-10-10PR	•	•	
			A	4.00E X 9 DT	6.00-9			•
		Сдвоенные	C	3.50D X 12 DC	4.50-12-8PR	•	•	
			C	3.00D X 12 SDC	4.50-12			•
	Задние		E	3.00 X 8 DT	5.00-8-8PR	o	•	
			F	3.00 X 8 TB	5.00-8-8PR	•	•	
			E	3.00 X 8 DT	5.00-8			•
			F	3.00 X 8 TB	5.00-8			•
8FD/G15	Передние	Одинарные	A	5.00F X 10 DT	6.50-10-10PR	o	•	
			A	5.00F X 10 DT	6.50-10			•
			B	6.00E X 9 TB	21X8-9-10PR	•	•	
			B	6.00E X 9 TB	21X8-9			•
		Сдвоенные	C	3.50D X 12 DC	4.50-12-8PR	•	•	
			C	3.00D X 12 SDC	4.50-12			•
	Задние		E	3.00 X 8 DT	5.00-8-8PR	o	•	
			F	3.00 X 8 TB	5.00-8-8PR	•	•	
			E	3.00 X 8 DT	5.00-8			•
			F	3.00 X 8 TB	5.00-8			•
8FD/G20	Передние	Одинарные	A	5.00S X 12 DT	7.00-12-12PR	o	•	
			A	5.00S X 12 DT	7.00-12			•
		Сдвоенные	C	4.50E X 15 SDC	5.50-15-8PR	•	•	
			C	4.50E X 15 SDC	5.50-15			•
			D	5.00S X 12 TB	7.00-I2-12PR	•	•	
			D	5.00S X 12 TB	7.00-12			•
	Задние		E	4.00E X 9 DT	6.00-9-IOPR	o	•	
			E	4.00E X 9 DT	6.00-9			•
			F	4.00E X 9 TB	6.00-9-10PR	•	•	
			F	4.00E X 9 TB	6.00-9			•
8FD/G30	Передние	Одинарные	A	5.00S X 12 DT	7.00-12-12PR	o	•	
			A	5.00S X 12 DT	7.00-12			•
		Сдвоенные	C	4.50E X 15 SDC	5.50-15-8PR	•	•	
			C	4.50E X 15 SDC	5.50-15			•
			D	5.00S X 12 TB	7.00-12-12PR	•	•	
			D	5.00S X 12 TB	7.00-12			•
	Задние		E	4.00E X 9 DT	6.00-9-10PR	o	•	
			E	4.00E X 9 DT	6.00-9			•
			E	5.00F X 10 DT	6.50-10			•
			F	4.00E X 9 TB	6.00-9-I0PR	•	•	
			F	4.00E X 9 TB	6.00-9			•
8FD/G25	Передние	Одинарные	B	7.00T X 15 IR	28X9-15-12PR	o	•	
			B	7.00T X 15 IR	28X9-15			•
		Сдвоенные	C	4.50E X 15 SDC	6.00-15-10PR	•	•	
			C	4.50E X 15 SDC	6.00-15			•
			D	6.00S X 15 IR	28X8-15-12PR	•	•	
			D	6.00S X 15 IR	7.00-15/6.00			•
	Задние		E	5.0OF X 10 DT	6.50-10-1OPR	o	•	
			E	5.00F X 10 DT	6.50-10			•
			F	5.00F X 10 TB	6.50-10-10PR	•	•	
			F	5.00F X 10 TB	6.50-10-12PR	•	•	

			F	5.00F X 10 TB	6.50-10			•
8FD/G J35	Передние	Одинарные	B	7.00T X 15 IR	250-15-16PR	o	•	
			B	7.00T X 15 IR	250-15/7.00			•
		Сдвоенные	C	4.50E X 15 SDC	6.00-I5-10PR	•	•	
			C	4.50E X 15 SDC	6.00-15			•
			D	6.00S X 15 IR	28X8-15-12PR	•	•	
	------		D	6.00S X 15 IR	7.00-15/6.00			•
	Задние		F	5.00F X 10 TB	6.50-10-12PR	o	•	
			F	5.00F X 10 TB	6.50-10			•

A: Один составной обод B: Одно боковое кольцо C: Стандартный сдвоенный D: Специальный сдвоенный E: Составной F: Боковое кольцо

ТАБЛИЦА ПЕРИОДИЧЕСКОГО ТЕХНИЧЕСКОГО ОБСЛУЖИВАНИЯ

Периодическое техническое обслуживание

МЕТОД ПРОВЕРКИ

I Проверка, исправление и замена при необходимости T Затяжка C Очистка L Смазка M Измерение, исправление и регулировка при необходимости

ПЕРИОД ПРОВЕРКИ (Выполнять на основании часов работы или прошедших месяцев, в зависимости от того что раньше наступит)	КАЖДЫЕ	6 НЕДЕЛЬ	3	6	12	МЕСЯЦЕВ
	КАЖДЫЕ	250	500	1000	2000	ЧАСОВ
ДВИГАТЕЛЬ						
Основные компоненты						
1 Состояние запуска и необычный шум		I	I	I	I	
2 Состояние вращения при работе на холостом ходу		M	M	M	M	
3 Состояние вращения во время ускорения		M	M	M	M	
4 Состояние выхлопных газов		I	I	I	I	
5 Элемент воздухоочистителя		C	C	C	C	
6 Клапанный зазор		M*			M	
7 Компрессия					M	
8 Шпилька головки цилиндров					T	
9 Резиновое крепление глушителя					I	
Продувка устройством для откачки газа						
10 Засорение и повреждение редукционного клапана и трубопровода		I	I	I	I	
Регулятор						
11 Максимальная устойчивая скорость вращения без нагрузки		M	M	M	M	
Система смазки						
12 Утечка масла		I	I	I	I	
13 Уровень масла		I	I	I	I	
14 Засорение и загрязнение масляного фильтра		I	I	I	I	
Топливная система						
15 Утечка топлива		I	I	I	I	
16 Работа механизма звена карбюратора		I	I	I	I	
17 Загрязнение и повреждение элемента топливного фильтра		I	I	I	I	
18 Регулирование впрыска				M	M	
19 Впрыскивающее сопло, давление и состояние впрыска					M	
20 Слив воды из седиментра				I	I	
Система охлаждения						
21 Уровень охлаждающей воды и утечка в радиаторе		I	I	I	I	
22 Износ резинового шланга		I	I	I	I	
23 Состояние крышки радиатора		I	I	I	I	
24 Натяжение и повреждение ремня вентилятора		I	I	I	I	
25 Резиновая опора радиатора					I	

Устройство контроля движения погрузчика и операций погрузки/разгрузки (По заказу)					
26	Повреждение шагового мотора		I	I	I
27	Повреждение датчика и выключателя педали акселератора		I	I	I
28	Повреждение датчика скорости				I
СИСТЕМА ПЕРЕДАЧИ ЭНЕРГИИ					
Сцепление					
1	Свободный ход педали сцепления	M	M	M	M
2	Ненормальные шум и рабочее состояние (включение)	I	I	I	I
3	Функционирование усилителя педели сцепления и утечки масла	I	I	I	I
4	Функционирование масляного сцепления и утечка масла			I	I
5	Уровень жидкости	I	I	I	I
Ручная трансмиссия					
6	Утечка масла	I	I	I	I
7	Уровень масла	I	I	I	I
8	Работа зубчатой передачи и необычный шум	I	I	I	I
Дифференциал					
9	Утечка масла	I	I	I	I
10	Уровень масла	I	I	I	I
11	Ослабленные болты				T
Гидротрансформатор и трансмиссия					
12	Утечка масла	I	I	I	I
13	Уровень масла	I	I	I	I
14	Функционирование рабочего механизма и разболтанность	I	I	I	I
15	Распределительный клапан и функционирование сцепления	I	I	I	I
16	Функционирование клапана медленного прокручивания двигателя	I	I	I	I
17	Испытание на затухание и измерение давления масла			M	M
Карданный вал и полуось					
18	Ослабление соединения		I	I	I
19	Люфт шлицевого соединения				I
20	Люфт в универсальном шарнире				I
21	Перекашивание и трещины полуоси				I
ХОДОВАЯ ЧАСТЬ					
Колеса					
1	Давление воздуха в шинах	M	M	M	M
2	Порезы шин повреждение или неровные протекторы	I	I	I	I
3	Ослабление гаек ободьев и ступиц	T	T	T	T
4	Глубина протектора	M	M	M	M
5	Металлические обломки камни или другие посторонние предметы в шинах	I	I	I	I
6	Повреждение обода, проушины и диска колеса	I	I	I	I
7	Необычный шум и люфт подшипника переднего колеса	I	I	I	I
8	Необычный шум и люфт подшипника заднего колеса	I	I	I	I
Передний мост					
9	Трещины и повреждение корпуса				I
Задний мост					
10	Трещины, повреждение и деформация балки				I
11	Люфт балки моста в направлении вперед и назад	M*			M
СИСТЕМА РУЛЕВОГО УПРАВЛЕНИЯ					
Колесо рулевого управления					
1	Люфт и разболтанность	I	I	I	I
2	Рабочее состояние	I	I	I	I
Клапан рулевого управления					
3	Утечка масла	I	I	I	I
4	Разболтанность крепления	T	T	T	

Рулевое управление с усилителем					
5	Утечка масла	I	I	I	I
6	Разболтанность крепления и соединения	I	I	I	I
7	Повреждение шланга рулевого управления с усилителем				I
Цапфа					
8	Люфт поворотного шкворня	I	I	I	I
9	Растресканность и деформация				I
ТОРМОЗНАЯ СИСТЕМА					
Тормозная педаль					
1	Свободный ход и запас	M	M	M	M
2	Тормозная эффективность	I	I	I	I
Стояночный тормоз					
3	Рабочее усилие	I	I	I	I
4	Тормозная эффективность	I	I	I	I
5	Ослабление и повреждение рычажного механизма и троса	I	I	I	I
Тормозные трубки и шланги					
6	Утечка, повреждение и состояние крепления	I	I	I	I
Тормозная жидкость					
7	Уровень	I	I	I	I
Главный цилиндр или колесный тормозной цилиндр					
8	Функционирование износ, повреждение и ослабление крепления				I
Тормозной барабан и тормозная колодка					
9	Зазор между барабаном и накладкой	M	M	M	M
10	Скользящая часть колодки и износ накладок				I
11	Износ и повреждение барабана				I
12	Рабочее состояние колодки				I
13	Ржавление опорного пальца				I
14	Износ пружины возврата				M
15	Работа функции автоматического регулирования				I
Опорный диск					
] 6	Деформация растрескивание, и повреждение				I
17	Ослабленность крепления				T
СИСТЕМА УПРАВЛЕНИЯ ГРУЗОМ					
Вилы					
1	Состояние вил и стопорных пальцев	I	I	I	I
2	Единообразие левой и правой вилки	I	I	I	I
3	Трещины в основании вил и местах сварки				I*1
Мачта и подъемный кронштейн					
4	Деформация, повреждение и трещины в местах сварки	I	I	I	I
5	Разболтанность мачты и подъемного кронштейна	I	I	I	I
6	Износ и повреждение опорной втулки мачты				I
7	Износ барабана повреждение и состояние вращения	I	I	I	I
8	Износ и повреждение шкворня барабана				I
9	Износ и повреждение рейки мачты	I	I	I	I
Цепь и звездочка					
10	Натяжение деформация и повреждение цепи	I	I	I	I
11	Смазка цепи	I	I	I	I
12	Состояние анкерного болта цепи	I	I	I	I
13	Износ повреждение и состояние вращения звездочки	1	I	I	I
Различные приспособления (По заказу)					
14	Отклонение от нормы и состояние крепления	I	I	I	I
ГИДРАВЛИЧЕСКАЯ СИСТЕМА					
Цилиндр					
1	Разболтанность крепления и повреждение цилиндра	T	T	T	T

2 Деформация и повреждение штока, винта штока и донной части гидроцилиндра	I	I	I	I
3 Работа цилиндра	I	I	I	I
4 Естественное опускание и естественный наклон вперед	M	M	M	M
5 Утечка масла и повреждение	I	I	I	I
6 Износ и повреждение опоры вала цилиндра и штифта	I	I	I	I
7 Скорость подъема	M	M	M	M
8 Неравномерное движение	I	I	I	I
Масляный насос				
9 Утечка масла и необычный шум	I	I	I	I
Бак гидравлического масла				
10 Уровень и загрязнение масла	I	I	I	I
11 Бак и масляный фильтр			C	C
12 Утечка масла	I	I	I	I
Рычаг управления				
13 Люфт рычажного механизма	I	I	I	I
14 Работа	I	I	I	I
Распределительный клапан масла				
15 Утечка масла	I	I	I	I
16 Измерение разрывного давления				M
17 Функционирование предохранительного клапана и клапана блокировки наклона	I	I	I	I
Нагнетательный трубопровод масла				
18 Утечка масла	I	I	I	I
19 Деформация и повреждение	I	I	I	I
20 Ослабление соединения	T	T	T	T
ЭЛЕКТРИЧЕСКАЯ СИСТЕМА				
Система зажигания				
1 Растрескивание крышки распределителя зажигания	I	I	I	I
2 Зазор и окисление свечей зажигания	I	I	I	I
3 Окисление бокового контакта распределителя зажигания	I	I	I	I
4 Износ и повреждение центральной части крышки распределителя зажигания	I	I	I	I
5 Внутреннее рассоединение проводов свеч зажигания				I
6 Установка опережения зажигания			M	M
Стартер				
7 Зацепление ведущих шестерен	I	I	I	I
Зарядный выпрямитель				
8 Эффект зарядки	I	I	I	I
Аккумуляторная батарея				
9 Уровень электролита аккумуляторной батареи	I	I	I	I
10 Удельный вес			M	M
Электропроводка				
11 Повреждение пучков проводов	I	I	I	I
12 Плавкие предохранители	I	I	I	I
Пред нагреватель				
13 Поломка катушки нагрева запальной свечи			I	I
14 Разомкнутая цепь во встроенном нагревателе			I	I
Глушитель DPF (По заказу)				
15 Фильтр			I	I
16 Проходной фильтр (для датчика противодавления)		I	I	I
ЗАЩИТНЫЕ УСТРОЙСТВА И Т.Д.				
Защитная крыша				
1 Растрескивание мест сварки	I	I	I	I
2 Деформация и повреждение	I	I	I	I

Спинка сиденья				
3 Ослабление крепления	T	T	T	T
4 Деформация растрескивание и повреждение	I	I	I	I
Система освещения				
5 Работа и состояние крепления	I	I	I	I
Звуковой сигнал				
6 Работа и состояние крепления	I	I	I	I
Приборы				
7 Работа	I	I	I	I
Гудок движения назад (По заказу)				
8 Работа и состояние крепления	I	I	I	I
SAS (По заказу)				
9 Работа	I	I	I	I
10 Разболтанность и/или повреждения фитингов датчика	I	I	I	I
11 Повреждения деформации и/или протечки масла в функциональных узлах и ослабленных соединениях системы	I	I	I	I
12 Ослабление и/или повреждение электропроводки	I	I	I	I
13 Рабочие характеристики цилиндра блокировки и/или аккумулятора				I
14 Ржавление или коррозия в датчике управления грузом				I
Система OPS				
15 Функция системы	I	I	I	I
Сиденье				
16 Люфт и повреждение крепления	I	I	I	I
17 Повреждение и/или работа ремней безопасностей	1	I	I	I
18 Функционирование переключателя сиденья	I	I	I	I
Кузов				
19 Повреждение и растрескивание рамы поперечной балки и т.д.				I
20 Ослабление болтов				T
Кабина (По заказу)				
21 Деформации, повреждения и растрескивания	I	I	I	I
22 Растрескивания сварных швов	I	I	I	I
23 Растрескивание и потеря рабочих свойств уплотнений и силиконовых герметиков				I
24 Растрескивание и повреждение материала резиновых опор кабины				I
Зеркало заднего вида (По заказу)				
25 Грязь повреждение	I	I	I	I
26. Условия заднего отражения	I	I	I	I
Прочее				
27 Смазка	L	L	L	L

*: Для нового транспортного средства
* 1: Детектор трещин и разрывов

Примечание:

В случае тяжелых условий эксплуатации интервал между циклами технического обслуживания может быть рекомендован 170 часов или 1 месяц.

https://truckmanualshub.com/

ЭКСПЛУАТАЦИОННЫЕ ДАННЫЕ

Пункт	Модели			1-1,5 тонны	2-2,5 тонны	3 тонны	J3.5 тонны
Натяжение ремня вентилятора (прилагается давление 10 кг)	мм			8-13	8-13	8-13	8-13
Зазор свеч зажигания	мм		4Y	0,7-0,8	0,7-0,8	0,7-0,8	0,7-0,8
Тип свеч зажигания			4Y	W9EXR-U	W9EXR-U	W9EXR-U	W9EXR-U
Установка опережения зажигания (BTDC)	град /об в мин		4Y	7/750	7/750	7/750	7/750
Последовательность зажигания			4Y	1-3-4-2	1-3-4-2	1-3-4-2	1-3-4-2
Регулировка впрыска топлива (BTDC)	град		1DZ-II-2Z	0 (Статически)	0 (Статически)	0 (Статически)	0 (Статически)
Последовательность впрыска топлива			1DZ-II-2Z	1-3-4-2	1-3-4-2	1-3-4-2	1-3-4-2
Клапанный зазор (в теплом состоянии)	мм	ВНУТР	4Y	0 (Саморегулирование)	0 (Саморегулирование)	0 (Саморегулирование)	0 (Саморегулирование)
			1D2-II	0,18-0,22	0,18-0,22	0,18-0,22	0,18-0,22
			2Z	0,15-0,25	0,15-0,25	0,15-0,25	0,15-0,25
		ВНЕШН	4Y	0 (Саморегулирование)	0 (Саморегулирование)	0 (Саморегулирование)	0 (Саморегулирование)
			1DZ-II	0,33-0,37	0,33-0,37	0,33-0,37	0,33-0,37
			2Z	0,31-0,41	0,31-0,41	0,31-0,41	0,31-0,41
Скорость холостого хода	об в мин		4Y	750 ±30	750 ±30	750 ±30	750 ±30
			1DZ-II, 2Z	750 ±25	750 ±25	750 ±25	750 ±25
Максимальная скорость без нагрузки	об в мин		4Y	2570,00	2570,00	2570,00	2570,00
			1DZ-II	2600,00	2600,00	2600,00	-
			2Z	-	2400,00	2400,00	2400,00
Компрессия двигателя	кг/кв.см /об в мин	Стандартное значение	4Y	12,5/250	12,5/250	12,5/250	12,5/250
			1DZ-II	29/260	29/260	29/260	29/260
			2Z	33/260	33/260	33/260	33/260
		Предел	4Y	9,0/250	9,0/250	9,0/250	9,0/250
			IDZ-II	20/260	20/260	20/260	20/260
			2Z	20/260	20/260	20/260	20/260
Давление воздуха в шинах	кг/см	Передние колеса	Одинарный	7,00	7,00	7,00	8,50
			Двойной	7,00	7,00	7,00	7,00
		Задние колеса	Составной обод	8,00	7,00	7,75	-
			Обод с бортами	8,00	7,00	7,75	9,00
			Специальный одинарный	-	-	9,00	-
Люфт колеса рулевого управления (при работе на холостом ходу)	мм			20-60	20-60	20-60	20-60
Установочное давление распределительного клапана масла	кг/кв.см		Подъем	182,00	191,00	191,00	191,00
			Наклон	120,00	150,00	150,00	150,00
Свободный ход тормозной педали	мм			1-5	1-5	1-5	1-5
Зазор между тормозной педалью и полом	мм			90 или более	90 или более	90 или более	90 или более
Свободные ход педали меленного прокручивания двигателя	мм			1-3	1-3	1-3	1-3

https://truckmanualshub.com/

Пункт	Модели					1-1,5 тонны	2-2,5 тонны	3 тонны	J3,5 тонны
Крутящий момент затяжки гаек ступицы	кг-м	Передние колеса	Составной обод			12-20	18-40	-	-
			Обод с бортами	Одинарный		18-40	18-40	30-60	30-60
				Двойной	Внутренний	18-40	18-40	30-60	30-60
					Внешний	18-40	18-40	30-60	30-60
		Задние колеса	Составной обод			9-16	12-20	12-20	
			Боковой кольцевой обод			9-16	18-40	12-20	12-20
Крутящий момент затяжки установочного болта составного обода	кг-м	Передние колеса				5-7	12-18	-	-
		Задние колеса				3-4,5	5-7	5-7	-
Рабочее усилие стояночного тормоза	кг					18-22	18-22	18-22	23-27
Удельный вес электролита аккумуляторной батареи (20°C)						1,28			

Емкости и типы смазок

Пункт				1-1,5 тонны	2-2,5 тонны	3 тонны	J3.5 тонны	Тип
Моторное масло	л	Бензин	4Y	4,00	4,00	4,00	4,00	API SL, SM
		Дизель	1DZ-II	7,90	7,90	7,90	-	API: CF-4
			2Z	-	9,00	9,00	9,00	
Гидротрансформатор	л	1-скоростной		9,00	9,00	9,00	9,00	ATF GM Dexron 11
		2-скоростной		12,00	12,00	12,00	12,00	
Дифференциал	л	Модель со сцеплением		5,80	6,10	8,20	8,20	API GL 4 Гипоидное трансмиссионное масло
		Модель с гидротрансформатором		5,80	6,10	8,20	8,20	API GL 5 Гипоидное трансмиссионное масло
Трансмиссия	л			3,60	3,60	3,60	3,60	
Топливный бак	л			45,00	60,00	60,00	60,00	
Подшипники колес, шасси, рулевое управление с регулируемым наклоном, мачта и смазочные штуцеры				Соответствующее количество				Смазка MP
Магистраль тормоза и сцепления	л			0,20	0,20	0,20	0,20	SAEJ-1703DOT-3
Система охлаждения двигателя (кроме резервного бака)	л	4Y	Модель со сцеплением	8,20	8,30	8,30	8,30	L.L.C.*
			Модель с гидротрансформатором	8,40	8,50	9,70	9,70	
		1DZ-II	Модель со сцеплением	6,80	7,00	7,00	-	
			Модель с гидротрансформатором	7,00	8,40	8,40	-	
		2Z	Модель со сцеплением	-	7,90	7,90	7,90	
			Модель с гидротрансформатором	-	8,10	9,30	9,30	
Резервный бак радиатора (на уровне отметки FULL)	л			1,55	1,55	1,55	1,55	
Гидравлическое масло	л			30,00	33,00	34,00	34,00	ISO VG 32

ГАБАРИТНЫЕ РАЗМЕРЫ ТРАНСПОРТНОГО СРЕДСТВА

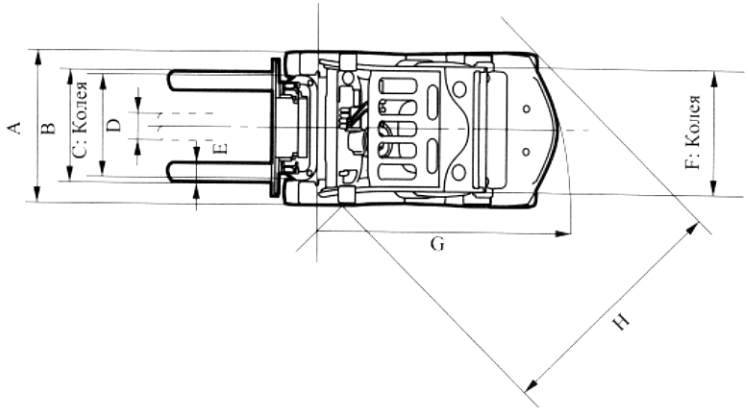

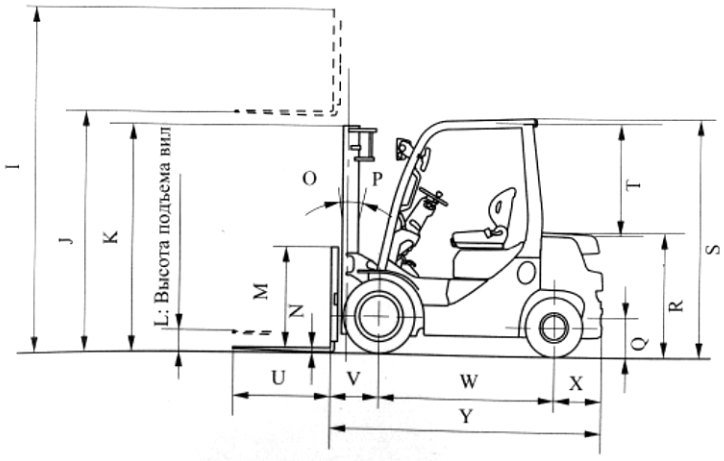

	32(62)-8FG(FD)10	32(62)-8FG(FD)15	32(62)-8FG(FD)18	32(62)-8FG(FD)20	32(62)-8FG(FD)25	32(62)-8FG(FD)30	32(62)-8FGJ(FDJ)35
A	1045	1070	1070	1150	1150	1240	1290
B	920	920	92	92	92	1070	1070
C	885	885	885	885	885	1010	1060
D	200	200	200	200	200	200	280
E	100	100	100	100	100	100	140
F	895	895	895	965	965	965	965
G	1910	1990	2010	2200	2280	1910	2490
H	1975	2010	2020	2140	2210	2305	2350
I	4220	4220	4220	4220	4220	4220	4220
J	3000	3000	3000	3000	3000	3000	3000
K	1970	1995	1995	1995	1995	2015	2120
L	140	145	145	145	150	135	140
M	920	920	920	920	920	1070	1070
N	30	35	35	36	40	40	50
O	7	6	6	6	6	6	6
P	10	11	11	11	11	11	11
Q	285	285	285	310	310	335	335
R	1070	1065	1060	1095	1090	1130	1130
S	2080	2080	2080	2110	2110	2170	2180
T	1055	1055	1055	1055	1055	1055	1055
U	770	920	920	920	1070	920	920
V	405	410	410	455	465	500	515
W	1485	1485	1485	1650	1650	1700	1700
X	355	395	420	455	520	595	650
Y	2245	2290	2315	2560	2635	2795	2865