https://truckmanualshub.com/

シバウラトラクタ

SHIBAURA TRACTOR

MODEL

D23・D23F
D26・D26F
D28・D28F
D32・D32F
D34・D34F
D43・D43F

部品表
PARTS LIST

昭和62年8月作成 AUGUST, 1987

石川島芝浦機械株式会社
ISHIKAWAJIMA-SHIBAURA MACHINERY CO.,LTD.

バインダーNO. BINDER NO.	パーツリストコード番号 PARTS LIST CODE NO.
ISP3007	300830362

https://truckmanualshub.com/

お　し　ら　せ
Information

1. 搭載エンジン　Applicable engine model name

トラクタ	Tractor model	D23	D26	D28	D32
エンジン	Engine model	N843	J774		J774－M

D34	D43
J774－T1	J774－T2

2. エンジン関係の部品は，エンジン番号（製造番号；EN）でシャーシ，ボデー関係の部品は車台番号（製造番号）で管理されております。
Please confirm both engine serial number (abbreviation; EN) and chassis serial number, when you please a spare parts order.

3. 車台型式　Chassis model

登録車台型式	Chassis model	D 1	D 1 F	D 2	D 2 F	D 3	D 3 F
呼称トラクタ名	Tractor model	D23	D23F	D26	D26F	D28	D28F

D4	D 4 F	D 5	D5F
D32, D34	D32F, D34F	D43	D43F

4. 部品の右（R）左（L）は，運転席に座った状態により表現します。
L.H or R.H on a part name is indicated when a driver take a seat.

5. 打刻位置は下図のとおりです。
Each number is stamped at the following location.

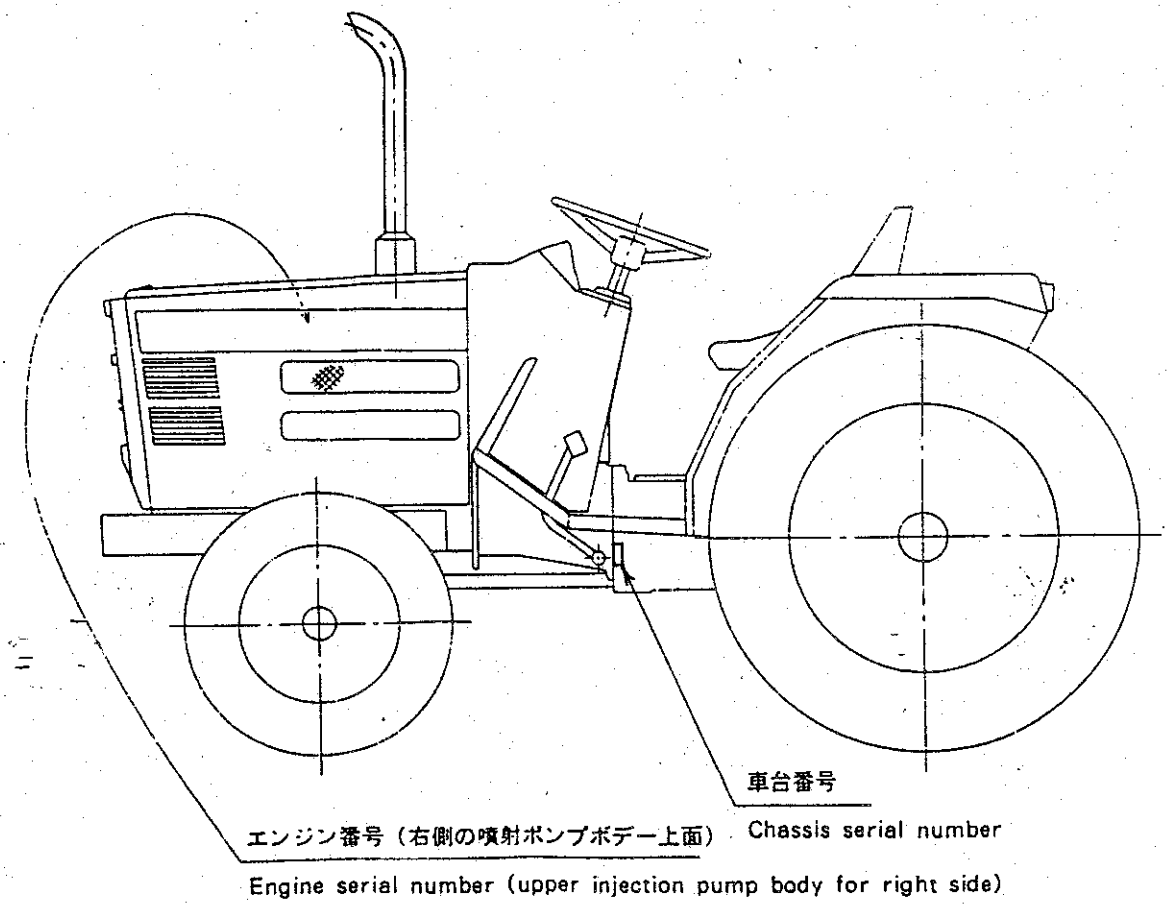

バインダー NO. BINDER NO.
ISP3007

改訂番号年月	
SUPPLEMENT NO.	

https://truckmanualshub.com/

目　次　CONTENTS

FIG	エンジン関係	ENGINE GROUP	PAGE
01.	ラジエータ，バッテリ	RADIATOR, BATTERY	2 — 1
01A.	ラジエータ，インタークーラ（D34,43）	RADIATOR, INTERCOOLER（D34,43）	2 — 7
02.	シリンダブロック（D23）	CYLINDER BLOCK（D23）	2 — 9
02A.	シリンダブロック（D26～43）	CYLINDER BLOCK（D26～43）	2 —13
03.	シリンダヘッド（D23）	CYLINDER HEAD（D23）	2 —19
03A.	シリンダヘッド（D26～43）	CYLINDER HEAD（D26～43）	2 —27
03Y.	過給系統（D34,43）	TURBO CHARGER SYSTEM（D34,43）	2 —35
03W.	ターボチャージャ（D34,43）	TURBO CHARGER（D34,43）	2 —37
04.	クランクシャフト，ピストン（D23）	CRANK SHAFT, PISTON（D23）	2 —41
04A.	クランクシャフト，ピストン（D26～43）	CRANK SHAFT, PISTON（D26～43）	2 —45
05.	バランサ（D26～43）	BALANCER（D26～43）	2 —49
06.	カムシャフト（D23）	CAMSHAFT（D23）	2 —51
06A.	カムシャフト（D26～43）	CAMSHAFT（D26～43）	2 —53
07.	オイルポンプ，ウォータポンプ（D23）	OIL PUMP, WATER PUMP（D23）	2 —55
07A.	オイルポンプ，ウォータポンプ（D26～43）	OIL PUMP, WATER PUMP（D26～43）	2 —61
08.	タイミングギヤケース，ガバナ（D23）	TIMING GEAR CASE, GOVERNOR（D23）	2 —67
08A.	タイミングギヤケース，ガバナ（D26～43）	TIMING GEAR CASE, GOVERNOR（D26～43）	2 —71
09.	インジェクションパイプ，フィードポンプ（D23）	INJECTION PIPE, FEED PUMP（D23）	2 —75
09A.	インジェクションパイプ，フィードポンプ（D26～43）	INJECTION PIPE, FEED PUMP（D26～43）	2 —79
10.	インジェクションポンプ（D23）	INJECTION PUMP（D23）	2 —83
10A.	インジェクションポンプ（D26～43）	INJECTION PUMP（D26～43）	2 —85
11.	ノズルアンドホルダ	NOZZLE & HOLDER	2 —87

https://truckmanualshub.com/

12. オルタネータ（D23） ALTERNATOR（D23） 2 — 89

12A. オルタネータ（D26～43） ALTERNATOR（D26～43） 2 — 91

13. スターティングモータ（D23） STARTING MOTOR（D23） 2 — 93

13A. スターティングモータ（D26～43） STARTING MOTOR（D26～43） 2 — 95

14. エアクリーナ（D23） AIR CLEANER（D23） 2 — 97

14A. エアクリーナ（D26, 28） AIR CLEANER（D26,28） 2 — 99

14B. エアクリーナ（D34～43） AIR CLEANER（D34～43） 2 —101

15. マフラ MUFFLER 2 —103

15A. マフラキット（D23FGSB） MUFFLER KIT（D23FGSB） 2 —107

シャーシ，ボデー関係 CHASSIS BODY GROUP

21. フロントマスク FRONT MASK 2 —109

22. ボンネット BONNET 2 —113

23. ステアリング STEERING 2 —119

24. マニュアルステアリング MANUAL STEERING 2 —123

25. パワーステアリング POWER STEERING 2 —125

26. タイロッド（二駆） TIE ROD（2WD） 2 —129

26A. タイロッド（四駆） TIE ROD（4WD） 2 —131

26B. タイロッド（D34, 43FW） TIE ROD（D34,43FW） 2 —133

27. パワーステアリング配管 PIPING FOR POWER STEERING 2 —135

28. フロントアクスル（D23） FRONT AXLE（D23） 2 —139

28A. フロントアクスル（D26, 28） FRONT AXLE（D26,28） 2 —143

28B. フロントアクスル（D34,43） FRONT AXLE（D34,43） 2 —147

29. フロントアクスル（四駆） FRONT AXLE（4WD） 2 —151

https://truckmanualshub.com/

29A. フロントアクスル（D34, 43FW） FRONT AXLE (D34, 43FW) 2—159

30. フロントデフ（D23F） FRONT DIFFERENTIAL (D23F) 2—165

30A. フロントデフ（D26F, 28F） FRONT DIFFERENTIAL (D26F, 28F) 2—169

30B. フロントデフ（D34F, 43F） FRONT DIFFERENTIAL (D34F, 43F) 2—173

31. クラッチケース CLUTCH CASE 2—177

32. 前部ミッション（メイン） FRONT TRANSMISSION (MAIN) 2—181

33. 中間部ミッション（微速，四駆） MIDDLE TRANSMISSION (CREEP & TAKE OFF 4 WD) 2—187

34. コラムシフト；駐車ブレーキ COLUMN SHIFT; PARKING BRAKE 2—195

35. ミッションケース，シフタフォーク MISSION CASE, SHIFTER FORK 2—199

36. 副変速，微速，PTOシフタフォーク SUB, CREEP, PTO SHIFTER FORK 2—203

37. 後部ミッション（P. T. O） REAR TRANSMISSION (P. T. O) 2—207

37A. 後部ミッション（P. T. O） REAR TRANSMISSION (P. T. O) 2—209

38. PTOクラッチ PTO CLUTCH 2—211

39. デファレンシャル DIFFERENTIAL 2—213

40. ブレーキ，ホイルシャフトケース BRAKE, WHEEL SHAFT CASE 2—219

41. ミッションケース（デフ本体），トレーラーヒッチ MISSION CASE (DIFF), TRAILER HITCH 2—223

42. シリンダケース HYDRAULIC CYLINDER CASE 2—227

43. シリンダヘッド CYLINDER HEAD 2—231

44. 油圧ポンプ，配管 HYDRAULIC PUMP, PIPING 2—233

45. コントロールバルブ（P. T. O クラッチ） CONTROL VALVE (P. T. O CLUTCH) 2—239

46. メカニカルポジションコントロール MECHANICAL POSITION CONTROL 2—243

47. メカニカルドラフトコントロール MECHANICAL DRAFT CONTROL 2—247

48. メカニカルドラフトバルブ MECHANICAL DRAFT VALVE 2—253

https://truckmanualshub.com/

49. チェンジレバー ..... CHANGE LEVER ..... 2 —257

50. 燃料タンク，遮風板 ..... FUEL TANK, PLATE ..... 2 —261

51. 燃料フィルタ ..... FUEL FILTER ..... 2 —265

52. コンビネーションメータ ..... COMBINATION METER ..... 2 —269

52A. マイコンコンビネーションメータ ..... COMBINATION METER (MICROCOMPUTER) ..... 2 —271

53. アクセル ..... ACCEL ..... 2 —273

54. ペダル，ステップ ..... PEDALS, STEPS ..... 2 —275

55. DL バルブ，シリンダ ..... DL VALVE, CYLINDER ..... 2 —281

55A. マイコン，バルブ，シリンダ ..... VALVE, CYLINDER (MICROCOMPUTER) ..... 2 —287

56. DL ワイヤハーネス ..... DL WIRE HARNESS ..... 2 —295

56A. マイコンワイヤハーネス ..... WIRE HARNESS (MICROCOMPUTER) ..... 2 —299

57. DL コントロールボックス ..... DL CONTROL BOX ..... 2 —303

57A. マイコンコントロールボックス ..... CONTROLBOX (MICROCOMPUTER) ..... 2 —307

57B. マイコンデプスセンサ ..... DEPTH SENSOR (MICROCOMPUTER) ..... 2 —309

58. トップリンクブラケット ..... TOP LINK BRACKET ..... 2 —311

59. フェンダ，ツールボックス ..... FENDERS, TOOL BOX ..... 2 —315

60. シート，シート台 ..... SEAT, BRACKET ..... 2 —323

61. 配線，クランプ ..... WIRING, CLAMP ..... 2 —325

62. 前輪，後輪 ..... FRONT WHEELS, REAR WHEELS ..... 2 —329

62A. 前輪，後輪 (D23FGSB) ..... FRONT WHEELS, REAR WHEELS (D23FGSB) ..... 2 —337

63. 三点ヒッチ ..... THREE POINTS LINKAGE ..... 2 —339

64. 銘板 ..... NAME PLATE ..... 2 —343

65. 工具，付属品 ..... TOOLS, ACCESSORIES ..... 2 —349

https://truckmanualshub.com/

65A. ハイ旋ターン 4WDミッション …… 2 — 350A

65B. ハイ旋ターン 4WDコントロール …… 2 — 350G

65C. 内装マフラ …… INSIDE MUFFLER …… 2 — 350K

66. コード番号索引 …… CODE NO INDEX …… 2 — 351

https://truckmanualshub.com/

01. ラジエータ，バッテリ
RADIATOR, BATTERY

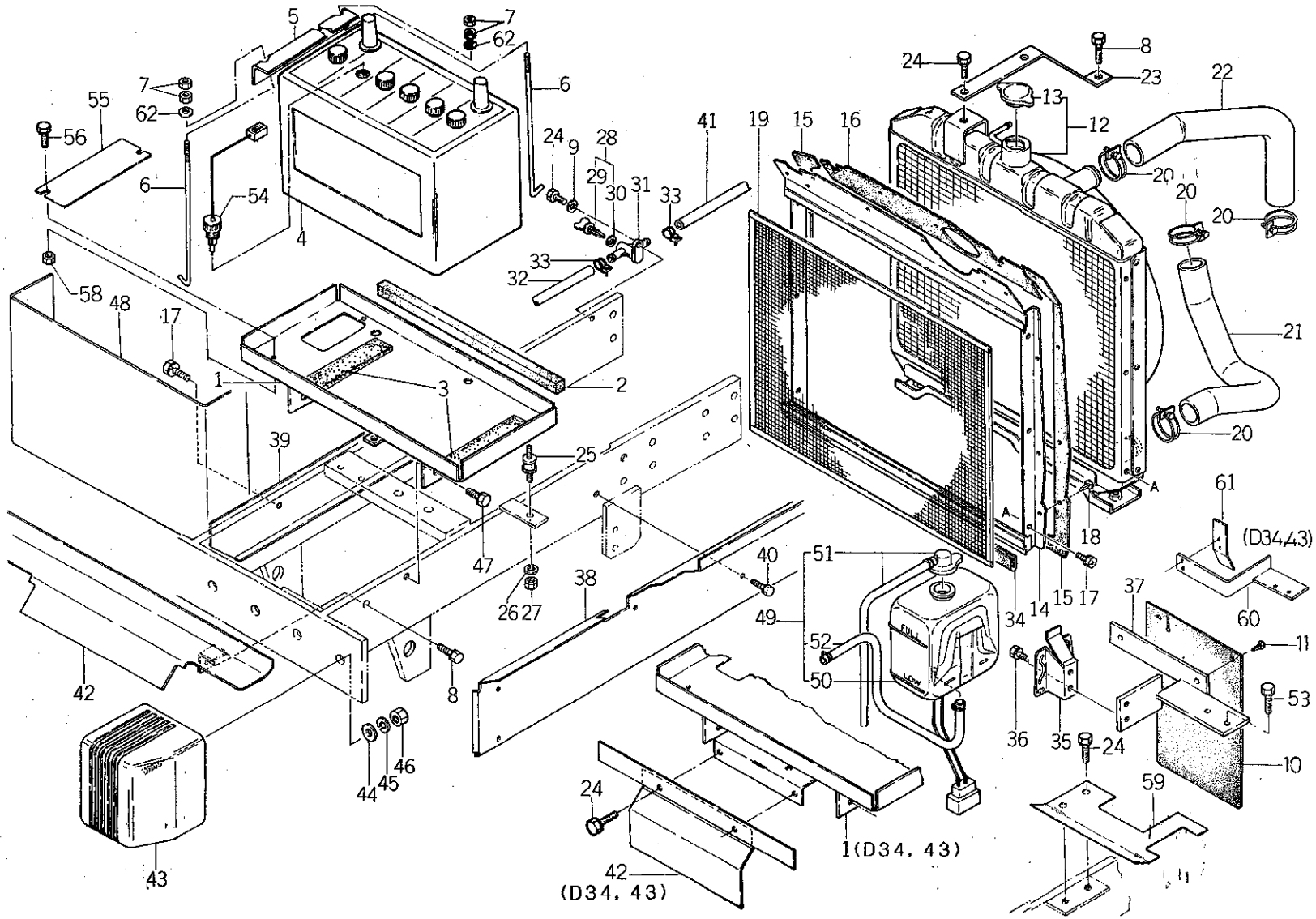

バインダー NO. BINDER NO.
ISP3007

改訂番号年月	No.11－1988年，9月
SUPPLEMENT NO.	No.11－SEPTEMBER, 1988

https://truckmanualshub.com/

01. ラジエータ，バッテリ
RADIATOR, BATTERY

管理コード

見出番号 REF.NO.	コード番号 CODE NO.	部品名称 PART	NAME	D23	D23F	D26	D26F	D28	D28F	D34	D34F	D43	D43F	D32	D32F					注文単位 Min.Q'ty	備考 REMARKS
				個数 Q'ty																	
1	38910 0650	バッテリスタンド	BATTERY STAND	1	1																(c)
1	38910 0651	バッテリスタンド	BATTERY STAND	1	1																(d)
1	38910 0700	バッテリスタンド	BATTERY STAND			1	1	1	1												(c)
1	38910 0701	バッテリスタンド	BATTERY STAND			1	1	1	1												(d)
1	38910 0901	バッテリスタンド	BATTERY STAND							1	1	1	1	1	1						
2	39813 0450	スポンジ	SPONGE	1	1																
2	39813 1100	スポンジ	SPONGE			1	1	1	1	1	1	1	1	1	1						
3	39811 4370	ゴム	RUBBER	2	2	2	2	2	2	2	2	2	2	2	2						
4	38951 0250	バッテリ；N70 Z	BATTERY; N70 Z	1	1																
4	38951 0320	バッテリ；NX120	BATTERY; NX120			1	1	1	1	1	1	1	1	1	1						
5	38931 0400	バッテリホルダ	BATTERY HOLDER	1	1	1	1	1	1	1	1	1	1	1	1						
6	38932 0210	バッテリロッド	BATTERY ROD	2	2	2	2	2	2	2	2	2	2	2	2						
7	02010 0006	ナット	NUT	4	4	4	4	4	4	4	4	4	4	4	4						
8	01130 0825	ボルト	BOLT	3	3	3	3	3	3	1	1	1	1	1	1						
9	02610 0008	ワッシャ	WASHER	1	1	1	1	1	1	1	1	1	1	1	1						
10	39811 3830	ゴム	RUBBER	1	1	1	1	1	1												
11	39834 0240	クリップ	CLIP	2	2	2	2	2	2												
12	31010 0530	ラジエータ ASS'Y	RADIATOR ASS'Y	1	1	1	1	1	1												
12	31010 0560	ラジエータ ASS'Y	RADIATOR ASS'Y							1	1	1	1								
12	31010 0730	ラジエータ ASS'Y	RADIATOR ASS'Y											1	1						
13	14554 6060	ラジエータキャップ	RADIATOR CAP	1	1	1	1	1	1	1	1	1	1	1	1						
14	31035 0200	シャフーバン	PLATE	1	1																(a)
14	31035 0201	シャフーバン	PLATE	1	1																(b) 内装マフラ用実施
14	31035 0350	シャフーバン	PLATE			1	1	1	1												ハイ旋ターンより
14	31035 0700	シャフーバン	PLATE							1	1			1	1						
14	31035 0750	シャフーバン	PLATE									1	1								
15	39811 3800	ゴム	RUBBER	2	2	1	1	1	1	1	1										
15	39811 3790	ゴム	RUBBER			1	1	1	1	1	1	2	2	1	1						
16	39811 3820	ゴム	RUBBER	1	1																
16	39811 3810	ゴム	RUBBER			1	1	1	1	1	1			1	1						

https://truckmanualshub.com/

01. ラジエータ，バッテリ
RADIATOR, BATTERY

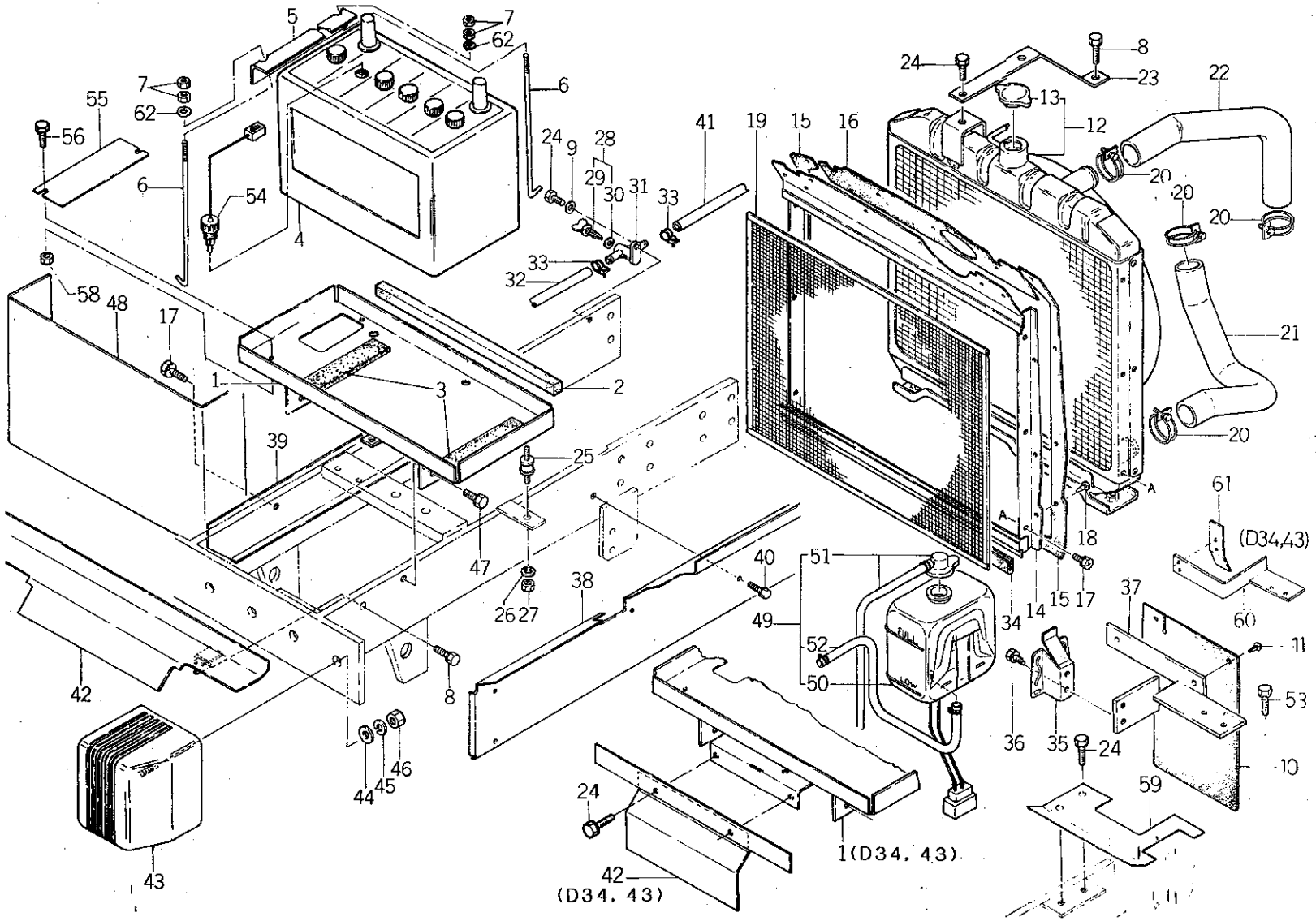

バインダー NO. BINDER NO.
ISP3007

改訂番号年月	No.11－1988年，9月
SUPPLEMENT NO.	No.11－SEPTEMBER, 1988

https://truckmanualshub.com/

01. ラジエータ，バッテリ
RADIATOR, BATTERY

管理コード

見出番号 REF.NO.	コード番号 CODE NO.	部品名称 PART	NAME	D23	D23F	D26	D26F	D28	D28F	D34	D34F	D43	D43F	D32	D32F					注文単位 Min.Q'ty	備考 REMARKS
				個数 Q'ty																	
17	01114 0610	ボルト	BOLT	7	7	7	7	7	7	7	7	3	3	3	3						
18	39834 0340	クリップ	CLIP	13	13	12	12	12	12	12	12	6	6	6	6						
19	31014 0450	ボウチュウアミ	NET	1	1	1	1	1	1	1	1	1	1	1	1						
20	06710 0043	ホースバンド；φ42	HOSE BAND	4	4	4	4	4	4	4	4	4	4	4	4						
21	31016 0940	ラジエータホース；イン	RADIATOR HOSE; IN	1	1																
21	31016 0950	ラジエータホース；イン	RADIATOR HOSE; IN			1	1	1	1												
21	31016 1010	ラジエータホース；イン	RADIATOR HOSE; IN							1	1	1	1	1	1						
22	31016 0930	ラジエータホース；アウト	RADIATOR HOSE; OUT	1	1																
22	31016 0960	ラジエータホース；アウト	RADIATOR HOSE; OUT			1	1	1	1	1	1	1	1	1	1						
23	31031 0810	ラジエータササエ	RADIATOR STAY	1	1																
23	31031 0820	ラジエータササエ	RADIATOR STAY			1	1	1	1	1	1	1	1	1	1						
24	01130 0816	ボルト	BOLT	2	2	2	2	2	2	6	6	6	6	6	6						
25	39811 0550	ゴム	RUBBER	2	2	2	2	2	2	2	2	2	2	2	2						
26	02710 0010	スプリングワッシャ	SPRING WASHER	2	2	2	2	2	2	2	2	2	2	2	2						
27	02010 0010	ナット	NUT	2	2	2	2	2	2	2	2	2	2	2	2						
28	31013 0140	ドレーンコック ASS'Y	COCK ASS'Y	1	1	1	1	1	1	1	1	1	1	1	1						
29	31013 0150	ドレーンコック	COCK	1	1	1	1	1	1	1	1	1	1	1	1						
30	02510 9007	シールワッシャ	SEAL WASHER	1	1	1	1	1	1	1	1	1	1	1	1						
31	31075 0030	ドレンパイプ	DRAIN PIPE	1	1	1	1	1	1	1	1	1	1	1	1						
32	36077 0320	フュエルパイプ	FUEL PIPE	1	1																
32	36077 0820	フュエルパイプ	FUEL PIPE			1	1	1	1	1	1	1	1	1	1						
33	39875 0430	ホースバンド	HOSE BAND	4	4	4	4	4	4	4	4	4	4	4	4						
34	39811 1250	ゴム	RUBBER	2	2	2	2	2	2	2	2	2	2	2	2						
35	31067 0010	ホルダ	HOLDER	1	1	1	1	1	1	1	1	1	1	1	1						
36	01114 0612	ボルト	BOLT	2	2	2	2	2	2	2	2	2	2	2	2						
37	31065 0090	タンクササエ	TANK SUPPORT	1	1																
37	31065 0100	タンクササエ	TANK SUPPORT			1	1	1	1												
38	37810 1850	ガード；L	GUARD: L.H	1	1																
38	37810 1950	ガード；L	GUARD; L.H			1	1	1	1	1	1	1	1	1	1						
39	37810 1900	ガード；R	GUARD; R.H	1	1																

https://truckmanualshub.com/

01. ラジエータ，バッテリ
RADIATOR, BATTERY

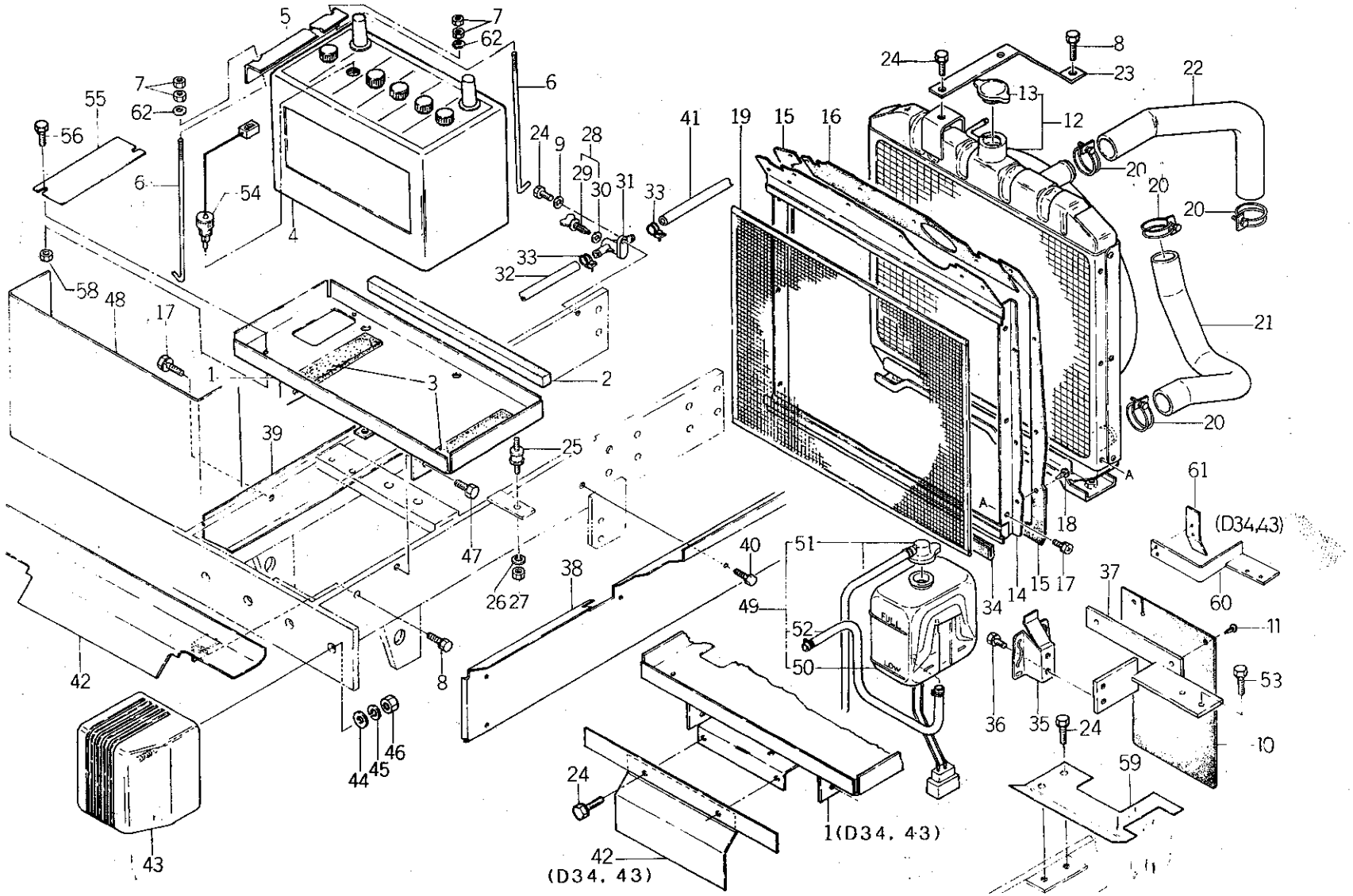

バインダー NO. BINDER NO.
ISP3007

改訂番号年月	No.11－1988年，9月
SUPPLEMENT NO.	No.11－SEPTEMBER, 1988

https://truckmanualshub.com/

01. ラジエータ，バッテリ
RADIATOR, BATTERY

管理コード

見出番号 REF.NO.	コード番号 CODE NO.	部品名称 PART	NAME	D23	D23F	D26	D26F	D28	D28F	D34	D34F	D43	D43F	D32	D32F					注文単位 Min.Q'ty	備考 REMARKS
				個数 Q'ty																	
39	37810 2000	ガード；R	GUARD; R.H			1	1	1	1	1	1	1	1	1	1						
40	01130 0830	ボルト	BOLT	5	5	6	6	6	6	6	6	6	6	6	6						
41	36077 0330	フュエルパイプ	FUEL PIPE	1	1	1	1	1	1	1	1	1	1	1	1						
42	35075 0860	カバー	COVER	1	1	1	1	1	1												
42	35075 1600	カバー	COVER							1	1	1	1	1	1						
43	39811 3780	ゴム	RUBBER	2	2	2	2	2	2	2	2	2	2	2	2						
44	02610 9017	ワッシャ	WASHER	2	2	2	2	2	2	2	2	2	2	2	2						
45	02710 0008	スプリングワッシャ	SPRING WASHER	2	2	2	2	2	2	2	2	2	2	2	2						
46	02010 0008	ナット	NUT	2	2	2	2	2	2	2	2	2	2	2	2						
47	01010 1020	ボルト	BOLT	4	4	4	4	4	4	4	4	4	4	4	4						
48	38941 0090	バッテリカバー；N70	BATTERY COVER; N70	1	1	1	1	1	1	1	1	1	1	1	1						
49	31055 0040	タンク ASS'Y	TANK ASS'Y	1	1	1	1	1	1	1	1	1	1	1	1						
50	31056 0010	タンク	TANK	1	1	1	1	1	1	1	1	1	1	1	1						
51	31011 0050	キャップ	CAP	1	1	1	1	1	1	1	1	1	1	1	1						
52	31012 0150	オーバーフローパイプ	OVER FLOW PIPE	1	1	1	1	1	1	1	1	1	1	1	1						
53	01130 0820	ボルト	BOLT	1	1	1	1	1	1	1	1	1	1	1	1						
54	38520 0480	スイッチ ASS'Y	SWITCH ASS'Y	1	1	1	1	1	1												
55	38913 1090	プレート	PLATE	1	1	1	1	1	1												マニアルステアリング仕様ノミ（PSタンク用穴フタ）
56	01010 0816	ボルト	BOLT	2	2	2	2	2	2												
58	02130 0008	ナット	NUT	2	2	2	2	2	2												
59	31036 0350	シャフウバン	PLATE							1	1	1	1								
60	31065 0110	タンクササエ	TANK SPPORT							1	1	1	1	1	1						
61	31036 0450	シャフウバン	PLATE							1	1	1	1	1	1						
62	02610 0006	ワッシャ	WASHER	2	2	2	2	2	2	2	2	2	2	2	2						

	D23	D23F	D26	D26F	D28	D28F	D32・34	D32F・34F	D43	D43F
(a)	———	～13427	———	———	———	———	———	———	———	———
(b)	———	13428～	———	———	———	———	———	———	———	———
(c)	～10225	～13430	～10141	～11318	～10095	～11887	———	———	———	———
(d)	10226～	13431～	10142～	11319～	10096～	11888～	———	———	———	———

https://truckmanualshub.com/

01A. ラジエータ，インタークーラ
RADIATOR, INTER COOLER (D34～D43F)

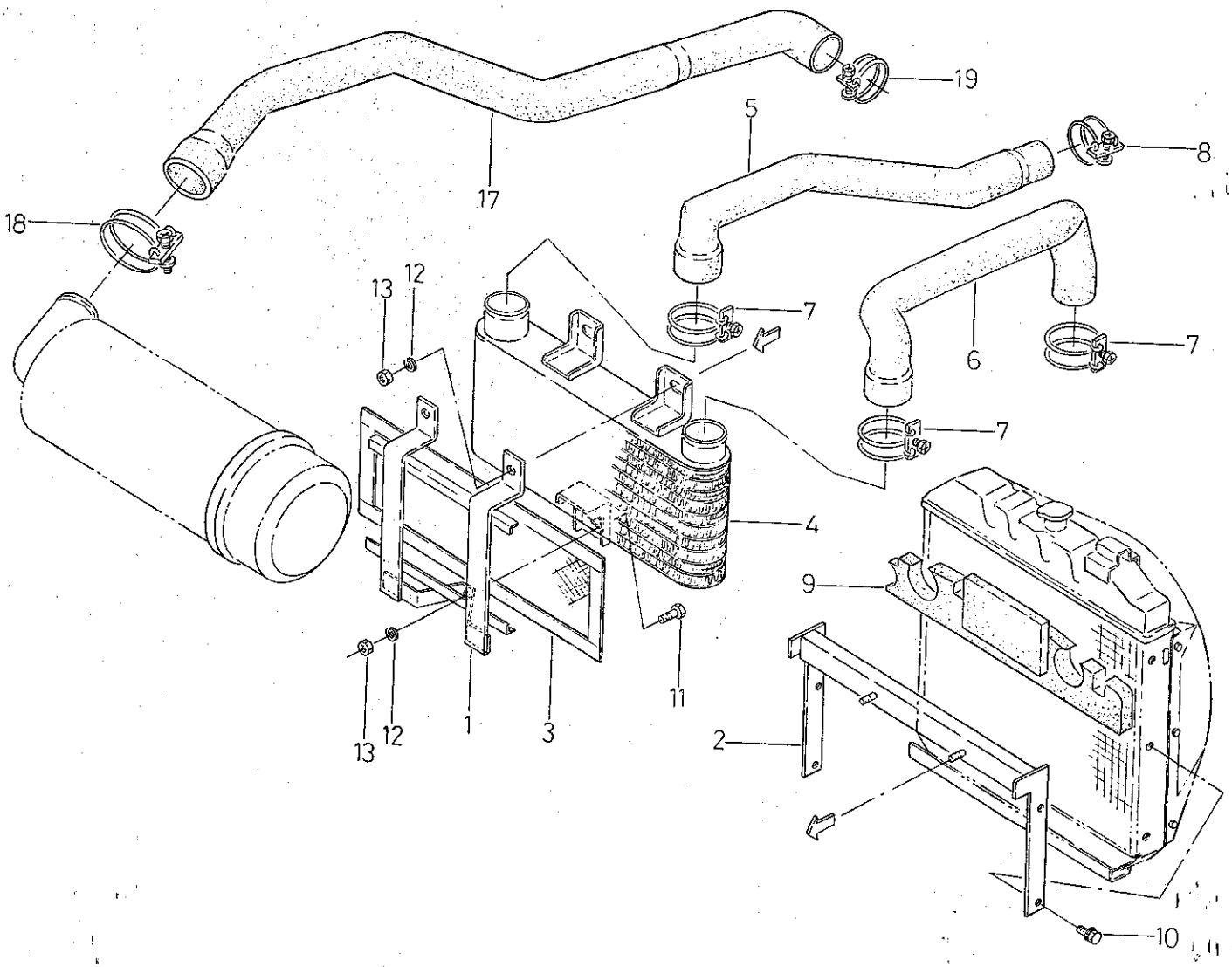

バインダー NO. BINDER NO.
ISP3007

改訂番号年月	
SUPPLEMENT NO.	

https://truckmanualshub.com/

01A ラジエータ，インタークーラ
RADIATOR, INTER COOLER (D34～D43F)

管理コード

見出番号 REF.NO.	コード番号 CODE NO.	部品名称 PART	NAME	D23	D23F	D26	D26F	D28	D28F	D34	D34F	D43	D43F	D32	D32F					注文単位 Min.Q'ty	備考 REMARKS
				個数 Q'ty																	
1	31030 0450	ラジエータササエ	RADIATOR STAY									1	1								
2	31030 0500	ラジエータササエ	RADIATOR STAY									1	1								
3	31014 0500	ボウチュウアミ	NET									1	1								
4	31010 0570	ラジエータ；インタークーラー	RADIATOR; INTERCOOLER									1	1								
5	31454 0590	エアクリーナホース；往	AIR CLEANER HOSE									1	1								
6	31454 0600	エアクリーナホース；復	AIR CLEANER HOSE									1	1								
7	06710 0065	ホースバンド；φ65	HOSE BAND									3	3								
8	06710 0046	ホースバンド；φ46	HOSE BAND									1	1								
9	39813 1110	スポンジ	SPONGE									1	1								
10	01114 0614	ボルト	BOLT									4	4								
11	01010 0816	ボルト	BOLT									1	1								
12	02710 0008	スプリングワッシャ	SPRING WASHER									3	3								
13	02010 0008	ナット	NUT									3	3								
17	31454 0610	エアクリーナホース	AIR CLEANER HOSE							1	1	1	1								
18	06710 0070	ホースバンド；φ70	HOSE BAND							1	1	1	1								
19	06710 0052	ホースバンド；φ52	HOSE BAND							1	1	1	1								

バインダー NO.
BINDER NO.
ISP3007

改訂番号年月
SUPPLEMENT NO.

https://truckmanualshub.com/

02. シリンダブロック
CYLINDER BLOCK (D23, D23F)

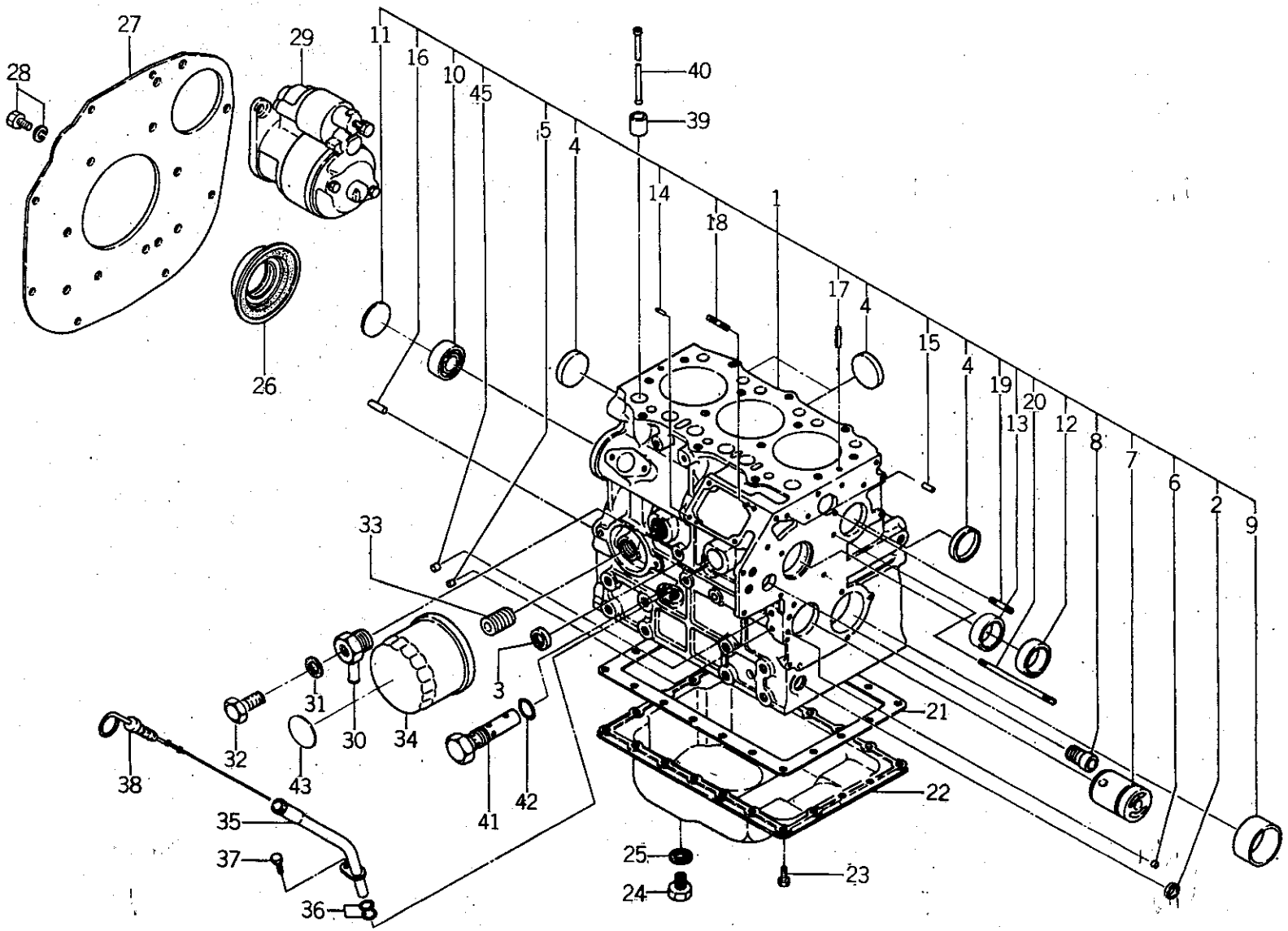

バインダー NO. BINDER NO.
ISP3007

改訂番号年月	
SUPPLEMENT NO.	

https://truckmanualshub.com/

02. シリンダブロック
CYLINDER BLOCK (D23, D23F)

管理コード

見出番号 REF.NO.	コード番号 CODE NO.	部品名称 PART	NAME	個数 Q'ty D23	D23F	D26	D26F	D28	D28F	D34	D34F	D43	D43F	D32	D32F	注文単位 Min.Q'ty	備考 REMARKS
1	11010 6870	シリンダブロック COMPL	CYLINDER BLOCK COMPL	1	1												~EN 0253
1	11010 6871	シリンダブロック COMPL	CYLINDER BLOCK COMPL	1	1												EN 0254 ~
2	06420 0015	シーリングキャップ	SEALING CAP	1	1												
3	06420 0025	シーリングキャップ	SEALING CAP	1	1												
4	06420 0040	シーリングキャップ	SEALING CAP	4	4												
5	19846 6030	メクラセン	BLANK PLUG	4	4												
6	19846 6010	メクラセン	BLANK PLUG	2	2												
7	16529 6081	アイドルギヤシャフト	IDLEGEAR SHAFT	1	1												
8	19851 7090	ブッシュ	BUSH	1	1												
9	19851 7220	ブッシュ；S.T.D	BUSH; S.T.D	1	1												
9	19851 7224	ブッシュ；U.S.0.25	BUSH; U.S.0.25	1	1												
9	19851 7227	ブッシュ；U.S.0.50	BUSH; U.S.0.50	1	1												
10	04010 6203	ボールベアリング	BALL BEARING	1	1												
11	06410 0045	エキスパンションプラグ	EXPANSION PLUG	1	1												
12	04230 9013	ニードルベアリング	NEEDLE BEARING	1	1												
14	03050 0612	ノックピン	DOWEL PIN	2	2												
15	03050 0616	ノックピン	DOWEL PIN	2	2												
16	03050 1025	ノックピン	DOWEL PIN	2	2												
17	03030 9005	スプリングピン	SPRING PIN	2	2												
18	01211 0820	スタッドボルト	STUD BOLT	2	2												
19	01211 0645	スタッドボルト	STUD BOLT	2	2												
20	01210 0660	スタッドボルト	STUD BOLT	1	1												
21	11099 6560	ガスケット	GASKET	1	1												
22	11070 6580	オイルパン	OIL PAN	1	1												
23	01010 9235	ボルト	BOLT	26	26												
24	01040 1212	ボルト	BOLT	1	1												
25	02510 0012	シールワッシャ	SEAL WASHER	1	1												
26	19863 6170	オイルシール	OIL SEAL	1	1												
27	11036 6350	リヤプレート	REAR PLATE	1	1												
28	01130 0816	ボルト	BOLT	10	10												

バインダー NO.
BINDER NO.
ISP3007

改訂番号年月
SUPPLEMENT NO.

https://truckmanualshub.com/

02. シリンダブロック
CYLINDER BLOCK (D23, D23F)

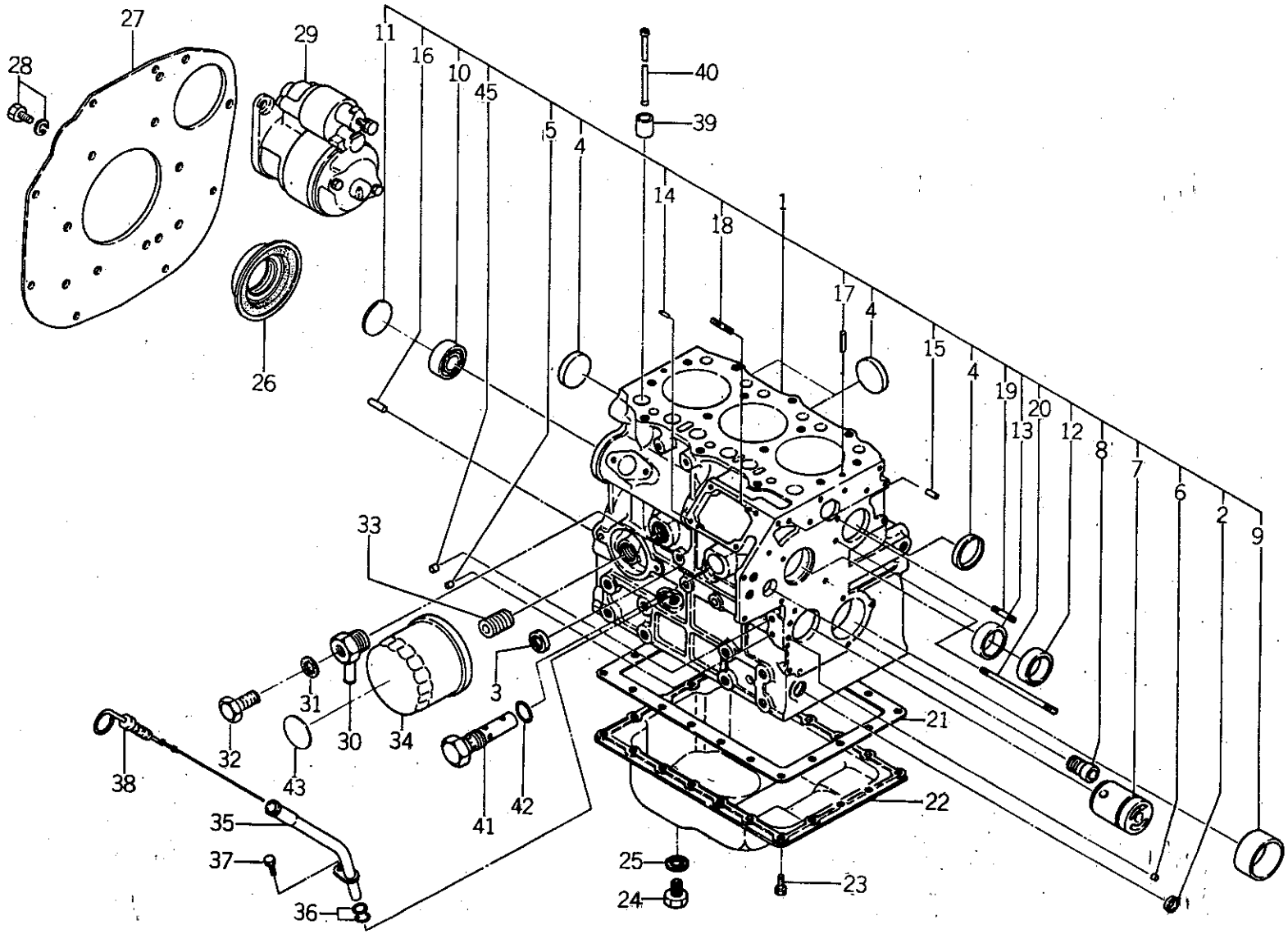

バインダー NO. BINDER NO.
ISP3007

改訂番号年月	
SUPPLEMENT NO.	

https://truckmanualshub.com/

02. シリンダブロック
CYLINDER BLOCK (D23, D23F)

管理コード

見出番号 REF.NO.	コード番号 CODE NO.	部品名称 PART	NAME	個数 Q'ty D23	D23F	D26	D26F	D28	D28F	D34	D34F	D43	D43F	D32	D32F	注文単位 Min.Q'ty	備考 REMARKS
29	18508 6290	スターティングモータ ASS'Y	STARTING MOTOR ASS'Y	1	1												
29	18508 6291	スターティングモータ ASS'Y	STARTING MOTOR ASS'Y	1	1												
30	19873 6100	ボデイ	BODY	1	1												~EN 02594
30	19873 6150	ボデイ	BODY	1	1												EN 02595~
31	02510 0008	シールワッシャ	SEAL WASHER	1	1												
32	01010 0810	ボルト	BOLT	1	1												~EN 02594
33	14054 6020	ジョイント	JOINT	1	1												~EN 02594
34	14051 6130	オイルフィルタ	OIL FILTER	1	1												
35	11075 6140	ゲージガイド	GAUGE GUIDE	1	1												
36	05210 0100	Oリング；P10	O-RING; P10	2	2												
37	01114 0612	ボルト	BOLT	1	1												
38	19841 6320	レベルゲージ	GAUGE	1	1												
39	12011 6100	タペット	TAPPET	6	6												
40	12045 6230	プッシュロッド	PUSH ROD	6	6												~EN 02554
40	12045 6231	プッシュロッド	PUSH ROD	6	6												EN 02555~
41	14003 6120	リリーフバルブ ASS'Y	RELIEF VALVE ASS'Y	1	1												
42	05210 0150	Oリング；P15	O-RING; P15	1	1												
43	19019 6730	コーションプレート	CAUTION PLATE	1	1												
45	19846 6020	メクラセン	BLANK PLUG	3	3												

バインダー NO.
BINDER NO.
ISP3007

改訂番号年月
SUPPLEMENT NO.

https://truckmanualshub.com/

02A. シリンダブロック
CYLINDER BLOCK (D26～D43F)

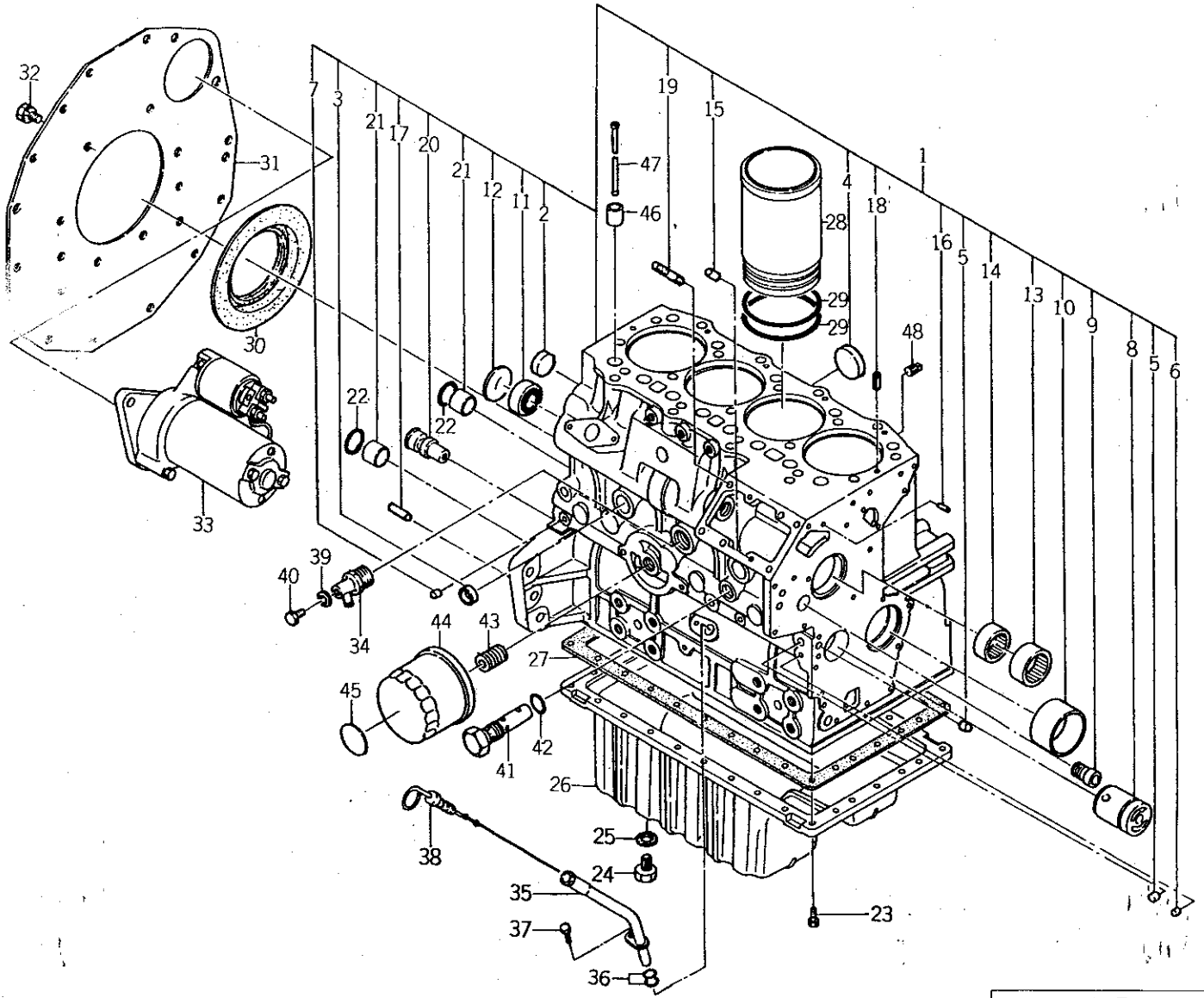

バインダー NO. BINDER NO.
ISP3007

改訂番号年月	
SUPPLEMENT NO.	

https://truckmanualshub.com/

02A. シリンダブロック
CYLINDER BLOCK (D26～D43F)

管理コード

見出番号 REF.NO.	コード番号 CODE NO.	部品名称 PART	NAME	D23	D23F	D26	D26F	D28	D28F	D34	D34F	D43	D43F	D32	D32F	注文単位 Min.Q'ty	備考 REMARKS
				個数 Q'ty													
1	11010 6880	シリンダブロック COMPL	CYLINDER BLOCK COMPL			1	1	1	1								～EN 02539
1	11010 6881	シリンダブロック COMPL	CYLINDER BLOCK COMPL			1	1	1	1								EN 02540～
1	11010 6930	シリンダブロック COMPL	CYLINDER BLOCK COMPL							1	1	1	1	1	1		～EN 00730
1	11010 6931	シリンダブロック COMPL	CYLINDER BLOCK COML							1	1	1	1	1	1		EN 00731～
2	06420 0035	シーリングキャップ	SEALING CAP			1	1	1	1	1	1	1	1	1	1		
3	06420 0025	シーリングキャップ	SEALING CAP			2	2	2	2	2	2	2	2	2	2		
4	06420 0040	シーリングキャップ	SEALING CAP			2	2	2	2	2	2	2	2	2	2		
5	19846 6020	メクラセン	BLANK PLUG			4	4	4	4	4	4	4	4	4	4		
6	19846 6010	メクラセン	BLANK PLUG			3	3	3	3	3	3	3	3	3	3		
7	19846 6030	メクラセン	BLANK PLUG			8	8	8	8	8	8	8	8	8	8		
8	16529 6081	アイドルギヤシャフト	IDLEGEAR SHAFT			1	1	1	1	1	1	1	1	1	1		
9	19851 7090	ブッシュ	BUSH			1	1	1	1	1	1	1	1	1	1		
10	19851 7190	ブッシュ；S.T.D	BUSH; S.T.D			1	1	1	1	1	1	1	1	1	1		
10	19851 7194	ブッシュ；U.S.0.25	BUSH; U.S.0.25			1	1	1	1	1	1	1	1	1	1		
10	19851 7197	ブッシュ；U.S.0.50	BUSH; U.S.0.50			1	1	1	1	1	1	1	1	1	1		
11	04010 6203	ベアリング	BEARING			1	1	1	1	1	1	1	1	1	1		
12	06410 0045	エキスパンションプラグ	EXPANSION PLUG			1	1	1	1	1	1	1	1	1	1		
13	04230 9013	ニードルベアリング	NEEDLE BEARING			1	1	1	1	1	1	1	1	1	1		
14	04230 9012	ニードルベアリング	NEEDLE BEARING			1	1	1	1	1	1	1	1	1	1		
15	03050 0612	ノックピン	DOWEL PIN			2	2	2	2	2	2	2	2	2	2		
16	03050 0616	ノックピン	DOWEL PIN			2	2	2	2	2	2	2	2	2	2		
17	03050 1025	ノックピン	DOWEL PIN			2	2	2	2	2	2	2	2	2	2		
18	03030 9005	スプリングピン	SPRING PIN			2	2	2	2	2	2	2	2	2	2		
19	01211 0820	スタッドボルト	STUD BOLT			3	3	3	3	3	3	3	3	3	3		
20	16546 6120	アイドルシャフト	IDLE SHAFT			1	1	1	1	1	1	1	1	1	1		
21	19851 7270	ブッシュ	BUSH			4	4	4	4	4	4	4	4	4	4		
22	05230 0350	Oリング；G35	O-RING; G35			2	2	2	2	2	2	2	2	2	2		
23	01131 0620	ボルト	BOLT			30	30	30	30	30	30	30	30	30	30		
24	01040 1212	ボルト	BOLT			2	2	2	2	2	2	2	2	2	2		
25	02510 0012	シールワッシャ	SEAL WASHER			2	2	2	2	2	2	2	2	2	2		

バインダー NO.
BINDER NO.
ISP3007

改訂番号 年月
SUPPLEMENT NO.

https://truckmanualshub.com/

02A. シリンダブロック
CYLINDER BLOCK (D26~D43F)

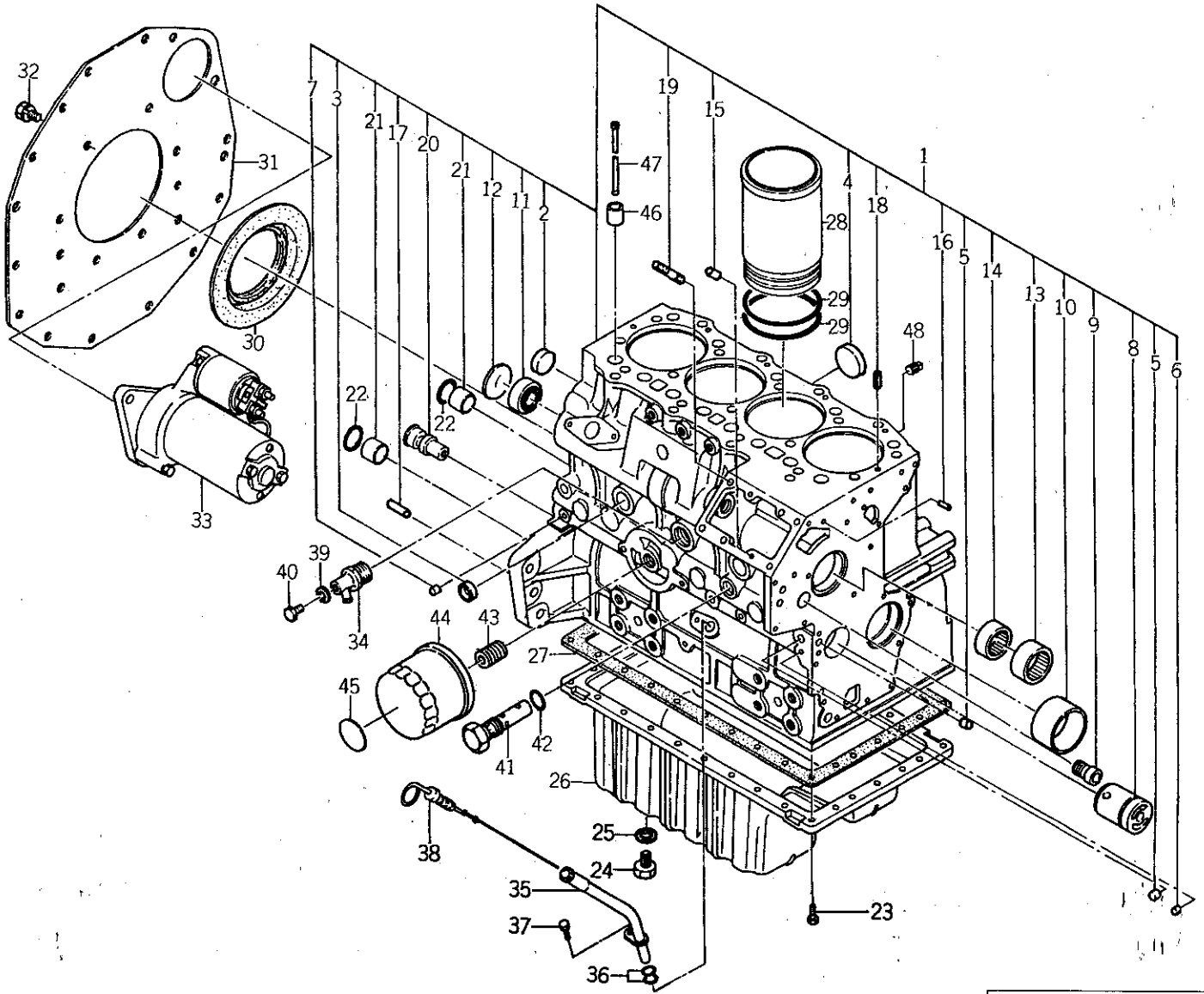

バインダー NO. BINDER NO.
ISP3007

改訂番号年月	
SUPPLEMENT NO.	

https://truckmanualshub.com/

02A シリンダブロック
CYLINDER BLOCK (D26～D43F)

管理コード

見出番号 REF.NO.	コード番号 CODE NO.	部品名称 PART	NAME	D23	D23F	D26	D26F	D28	D28F	D34	D34F	D43	D43F	D32	D32F				注文単位 Min.Q'ty	備考 REMARKS
				個数 Q'ty																
26	11071 6640	オイルパン	OIL PAN			1	1	1	1											
26	11071 6650	オイルパン	OIL PAN							1	1	1	1	1	1					
27	11099 6570	ガスケット	GASKET			1	1	1	1	1	1	1	1	1	1					
28	11012 6180	シリンダライナ	CYLINDER LINER			4	4	4	4	4	4	4	4	4	4					
29	05230 0800	Oリング; G80	O-RING; G80			8	8	8	8	8	8	8	8	8	8					
30	19863 6170	オイルシール	OIL SEAL			1	1	1	1	1	1	1	1	1	1					
31	11036 6360	リヤプレート	REAR PLATE			1	1	1	1	1	1	1	1	1	1					
32	01131 0816	ボルト	BOLT			10	10	10	10	10	10	10	10	10	10					
33	18508 6360	スターティングモータ ASS'Y	STARTING MOTOR ASS'Y			1	1	1	1	1	1	1	1	1	1					
34	19873 6100	ボデイ	BODY			1	1	1	1											～EN 02641
34	19873 6100	ボデイ	BODY							1	1	1	1	1	1					～EN 00783
34	19873 6150	ボデイ	BODY			1	1	1	1											EN 02642～
34	19873 6150	ボデイ	BODY							1	1	1	1	1	1					EN 00784～
35	11075 6150	ゲージガイド	GAUGE GUIDE			1	1	1	1	1	1	1	1	1	1					
36	05210 0100	Oリング; P10	O-RING; P10			2	2	2	2	2	2	2	2	2	2					
37	S 01114 0612	ボルト	BOLT			1	1	1	1	1	1	1	1	1	1					
38	19841 6320	レベルゲージ	GAUGE			1	1	1	1	1	1	1	1	1	1					
39	02510 0008	シールワッシャ	SEAL WASHER			1	1	1	1											～EN 02641
39	02510 0008	シールワッシャ	SEAL WASHER							1	1	1	1	1	1					～EN 00783
40	01010 0810	ボルト	BOLT			1	1	1	1											～EN 02641
40	01010 0810	ボルト	BOLT							1	1	1	1	1	1					～EN 00783
41	14003 6120	リリーフバルブ ASS'Y	RELIEF VALVE ASS'Y			1	1	1	1	1	1	1	1	1	1					
42	05210 0150	Oリング; P15	O-RING; P15			1	1	1	1	1	1	1	1	1	1					
43	14054 6020	ジョイント	JOINT			1	1	1	1	1	1	1	1	1	1					
44	14051 6130	オイルフィルター	OIL FILTER			1	1	1	1	1	1	1	1	1	1					
45	19019 6730	コーションプレート	CAUTION PLATE			1	1	1	1	1	1	1	1	1	1					
46	12011 6100	タペット	TAPPET			8	8	8	8	8	8	8	8	8	8					
47	12045 6221	プッシュロッド	PUSH ROD			8	8	8	8											～EN 02506
47	12045 6221	プッシュロッド	PUSH ROD							8	8	8	8	8	8					～EN 00722
47	12045 6222	プッシュロッド	PUSH ROD			8	8	8	8											EN 02507～

バインダー NO.
BINDER NO.
ISP3007

改訂番号年月
SUPPLEMENT NO.

https://truckmanualshub.com/

02A. シリンダブロック
CYLINDER BLOCK (D26～D43F)

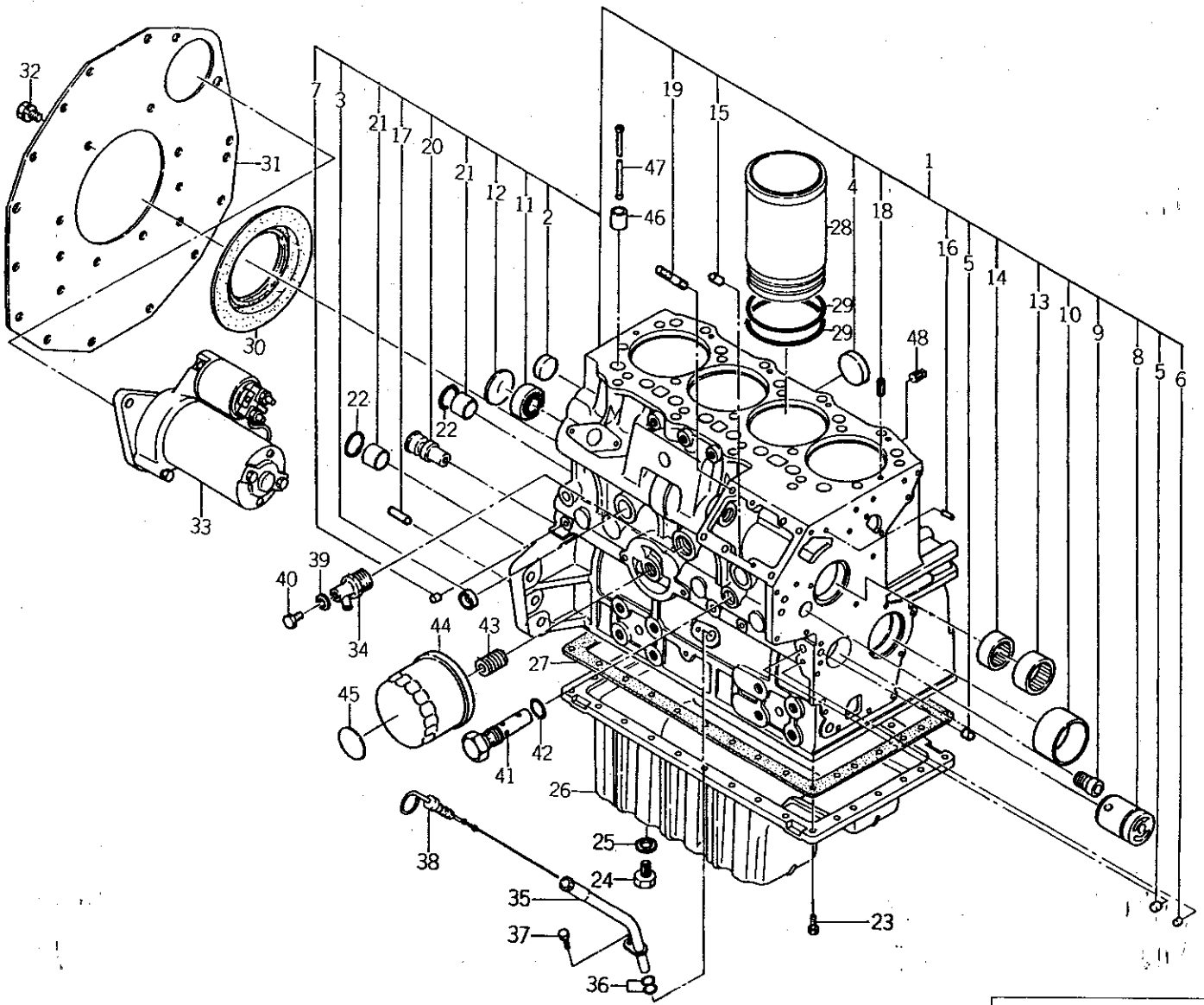

バインダー NO. BINDER NO.
ISP3007

改訂番号年月	
SUPPLEMENT NO.	

https://truckmanualshub.com/

Shibaura

02A シリンダブロック
CYLINDER BLOCK (D26～D43F)

管理コード

見出番号 REF.NO.	コード番号 CODE NO.	部品名称 PART	NAME	個数 Q'ty D23	D23F	D26	D26F	D28	D28F	D34	D34F	D43	D43F	D32	D32F					注文単位 Min.Q'ty	備考 REMARKS
47	12045 6222	プッシュロッド	PUSH ROD							8	8	8	8	8	8						EN 00723～
48	06450 0030	テーパプラグ	PLUG			1	1	1	1												

バインダー NO.
BINDER NO.
ISP3007

改訂番号年月
SUPPLEMENT NO.

https://truckmanualshub.com/

03. シリンダヘッド
CYLINDER HEAD (D23, D23F)

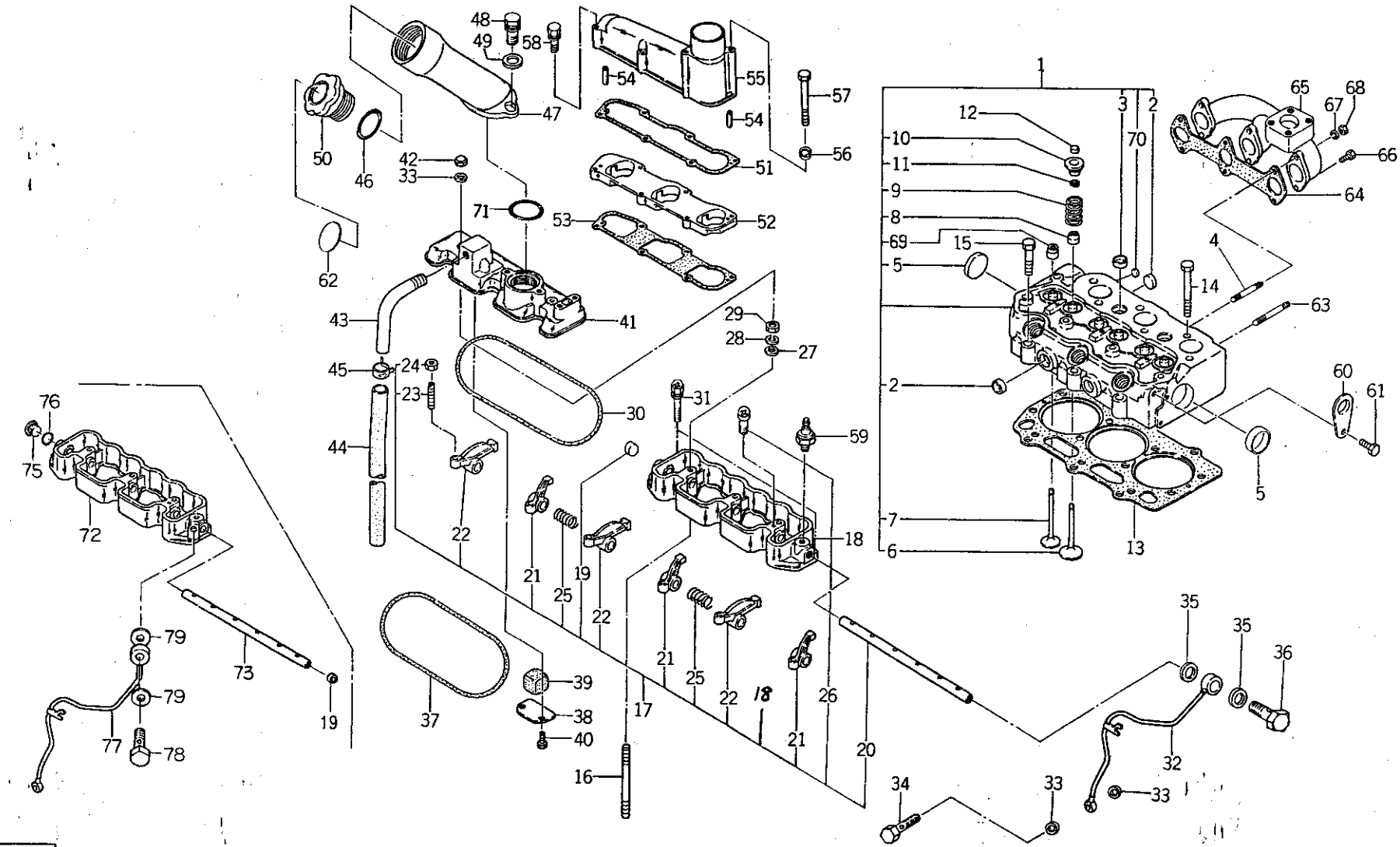

バインダー NO. BINDER NO.
ISP3007

改訂番号年月	No.11—1988年, 9月
SUPPLEMENT NO.	No.11—SEPTEMBER, 1988

https://truckmanualshub.com/

03. シリンダヘッド
CYLINDER HEAD (D23, D23F)

管理コード

見出番号 REF.NO.	コード番号 CODE NO.	部品名称 PART	NAME	D23	D23F	D26	D26F	D28	D28F	D34	D34F	D43	D43F	D32	D32F	注文単位 Min.Q'ty	備考 REMARKS
1	11101 6740	シリンダヘッド ASS'Y	CYLINDER HEAD ASS'Y	1	1												
2	06420 0025	シーリングキャップ	SEALING CAP	4	4												
3	06420 0020	シーリングキャップ	SEALING CAP	5	5												
4	01211 0625	スタッドボルト	STUD BOLT	2	2												
5	06420 0030	シーリングキャップ	SEALING CAP	2	2												
6	12016 6270	インテイクバルブ	INTAKE VALVE	3	3												
7	12017 6280	エキゾーストバルブ	EXHAUST VALVE	3	3												
8	12040 6070	バルブガイドシール；IN	VALVE GUIDE SEAL	3	3												
9	19821 6700	スプリング	SPRING	6	6												
10	12018 6080	リテーナ	RETAINER	6	6												
11	12022 6070	コッタ	COTTER	12	12												
12	12021 6040	キャップ	CAP	6	6												
13	11114 6980	ヘッドガスケット；1.2	HEAD GASKET; 1.2	1	1												
13	11114 6981	ヘッドガスケット；1.2	HEAD GASKET; 1.2	1	1												
13	11114 6990	ヘッドガスケット；1.3	HEAD GASKET; 1.3	1	1												
13	11114 6991	ヘッドガスケット；1.3	HEAD GASKET; 1.3	1	1												
13	11114 7000	ヘッドガスケット；1.4	HEAD GASKET; 1.4	1	1												
13	11114 7001	ヘッドガスケット；1.4	HEAD GASKET; 1.4	1	1												
14	11113 6310	ヘッドボルト	HEAD BOLT	11	11												
15	11113 6300	ヘッドボルト	HEAD BOLT	3	3												
16	01210 9177	スタッドボルト	STUD BOLT	3	3												
17	12003 6271	ロッカーアーム ASS'Y	ROCKER ARM ASS'Y	1	1												~EN 02554
17	12003 6272	ロッカーアーム ASS'Y	ROCKER ARM ASS'Y	1	1												EN 02555~03178
17	12003 6350	ロッカーアーム ASS'Y	ROCKER ARM ASS'Y	1	1												EN 03179~
18	12034 6201	ロッカーアームブラケット	ROCKER ARM BRACKET	1	1												
19	06420 0012	シーリングキャップ	SEALING CAP	1	1												
20	12031 6141	ロッカーアームシャフト	ROCKER ARM SHAFT	1	1												
21	12036 6152	ロッカーアーム；IN	ROCKER ARM; IN	3	3												
22	12036 6162	ロッカーアーム；EX	ROCKER ARM; EX	3	3												
23	19948 6220	アジャストスクリュ	SCREW	6	6												

バインダー NO.
BINDER NO.
ISP3007

改訂番号年月 No.11－1988年，9月
SUPPLEMENT NO. No.11－SEPTEMBER, 1988

https://truckmanualshub.com/

03. シリンダヘッド
CYLINDER HEAD (D23, D23F)

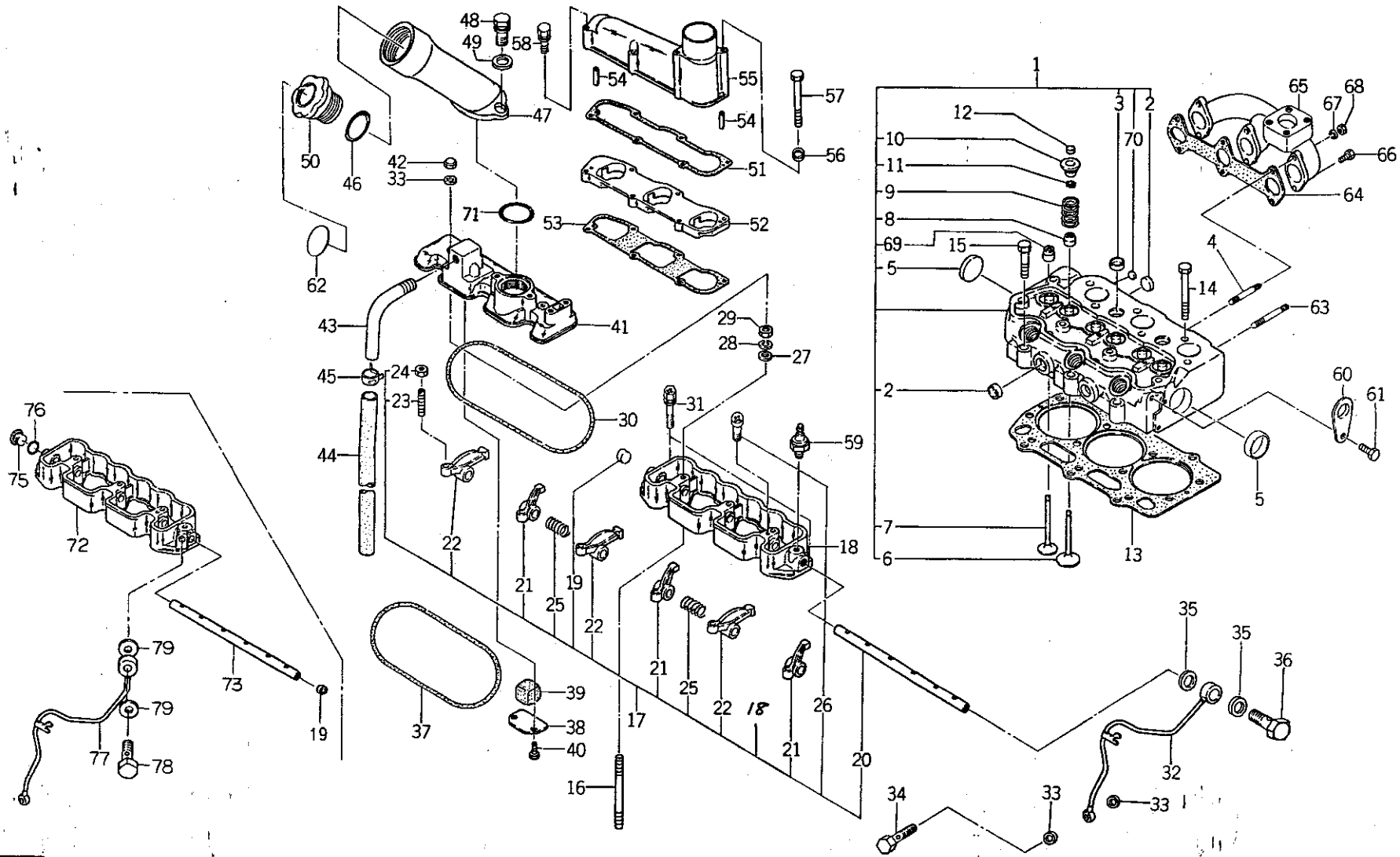

バインダー NO. BINDER NO.
ISP3007

改訂番号年月	№11—1988年, 9月
SUPPLEMENT NO.	№11—SEPTEMBER, 1988

https://truckmanualshub.com/

03. シリンダヘッド
CYLINDER HEAD (D23, D23F)

管理コード

見出番号 REF.NO.	コード番号 CODE NO.	部品名称 PART	NAME	D23	D23F	D26	D26F	D28	D28F	D34	D34F	D43	D43F	D32	D32F	注文単位 Min.Q'ty	備考 REMARKS
24	02010 9076	ナット	NUT	6	6												
25	19821 6780	スプリング	SPRING	2	2												
26	01510 0412	スクリュ	SCREW	1	1												
27	02610 0008	ワッシャ	WASHER	3	3												
28	02710 0008	スプリングワッシャ	SPRING WASHER	3	3												
29	02010 0008	ナット	NUT	3	3												
30	05210 9064	Oリング	O-RING	1	1												
31	01114 0625	ボルト	BOLT	2	2												
32	14060 6540	オイルパイプ	OIL PIPE	1	1												
33	19899 6060	ガスケット	GASKET	5	5												
34	19848 6780	アイボルト	BOLT	1	1												
35	19899 6080	ガスケット	GASKET	2	2												
36	19848 6880	アイボルト	BOLT	1	1												
37	05210 9065	Oリング	O-RING	1	1												
38	11066 6050	オイルストッパ	OIL STOPPER	1	1												
39	11066 6090	フィルタ	FILTER	1	1												
40	01114 0612	ボルト	BOLT	2	2												
41	11121 6511	ヘッドカバー	HEAD COVER	1	1												
41	11121 6512	ヘッドカバー	HEAD COVER	1	1												~EN 02496
41	11121 6513	ヘッドカバー	HEAD COVER	1	1												
41	11121 6514	ヘッドカバー	HEAD COVER	1	1												EN 02497~
42	02450 0008	キャップナット	CAP NUT	3	3												
43	11098 6340	パイプ	PIPE	1	1												~EN 02496
43	14098 6581	パイプ	PIPE	1	1												EN 02497~
44	06812 2560	ビニルチューブ	VINYL TUBE	1	1												~EN 02496
44	06810 9036	ビニルチューブ	VINYL TUBE	1	1												EN 02497~
45	19834 6090	クリップ	CLIP	1	1												~EN 02496
46	05210 0400	Oリング; P40	O-RING; P40	1	1												
47	11046 6040	フィラパイプ	FILLER PIPE	1	1												
48	01130 0825	ボルト	BOLT	2	2												

バインダー NO.
BINDER NO.
ISP3007

改訂番号 年月 No.11—1988年, 9月
SUPPLEMENT NO. No.11—SEPTEMBER, 1988

https://truckmanualshub.com/

03. シリンダヘッド
CYLINDER HEAD (D23, D23F)

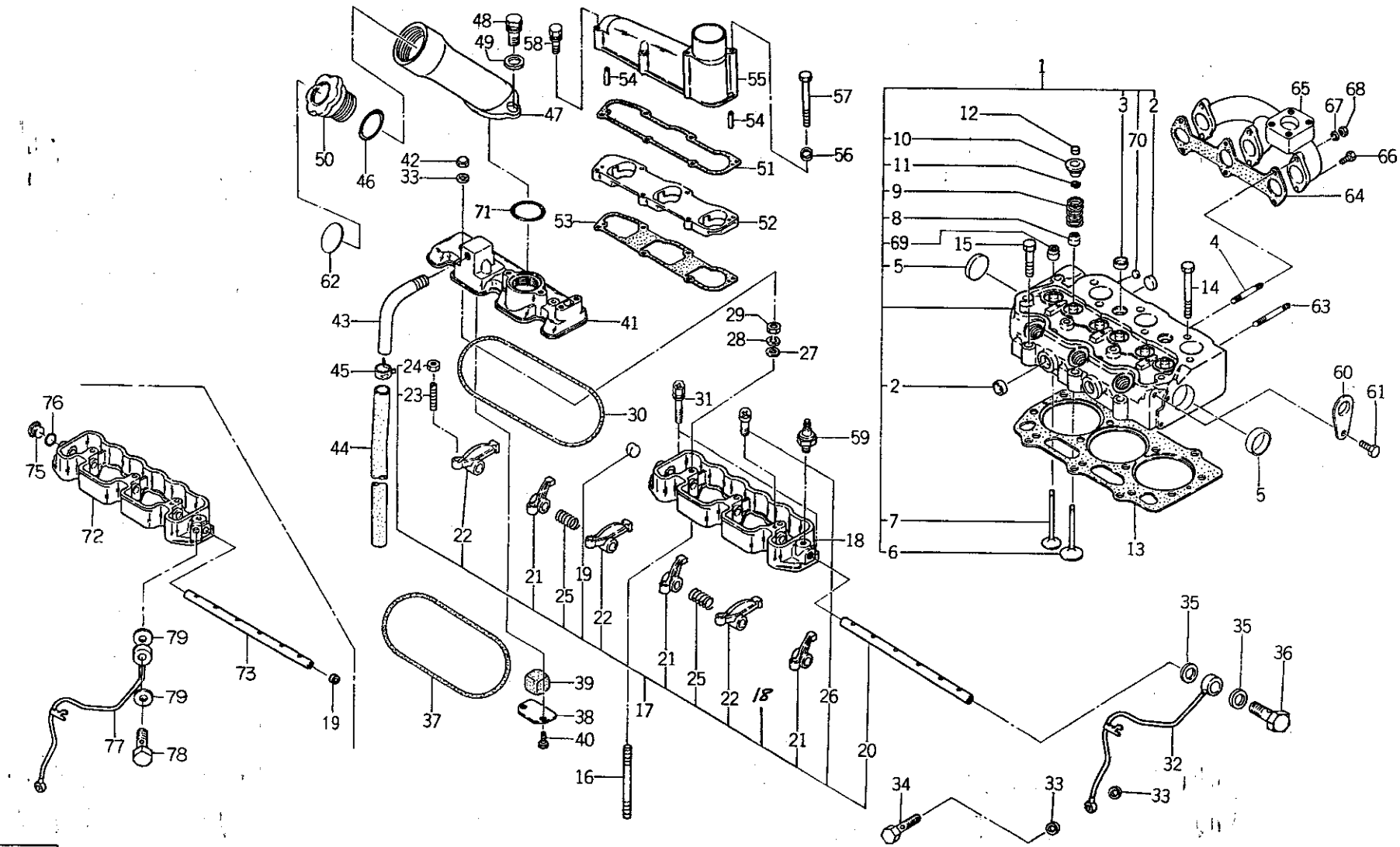

バインダー NO. BINDER NO.
ISP3007

改訂番号年月	No.11—1988年, 9月
SUPPLEMENT NO.	No.11—SEPTEMBER, 1988

https://truckmanualshub.com/

03. シリンダヘッド CYLINDER HEAD

管理コード

見出番号 REF.NO.	コード番号 CODE NO.	部品名称 PART	NAME	D23	D23F	D26	D26F	D28	D28F	D34	D34F	D43	D43F	D32	D32F	注文単位 Min.Q'ty	備考 REMARKS
49	02610 0008	ワッシャ	WASHER	2	2												
50	19843 6010	キャップ	CAP	1	1												
51	13599 6451	ガスケット	GASKET	1	1												
52	13559 6501	スペーサ	SPACER	1	1												
53	13599 6471	ガスケット	GASKET	1	1												
54	03030 0414	スプリングピン	SPRING PIN	2	2												
55	13559 6491	インテイクマニホルド	INTAKE MANIFOLD	1	1												
56	02710 0006	スプリングワッシャ	SPRING WASHER	2	2												
57	01010 9119	ボルト	BOLT	2	2												
58	01130 0660	ボルト	BOLT	4	4												
59	18524 6060	マノコンタクト	OIL PRESSURE UNIT	1	1												
60	19581 6200	ハンガ	HANGER	2	2												
61	01131 0816	ボルト	BOLT	2	2												
62	19019 6810	コーションプレート	CAUTION PLATE	1	1												
63	01211 0645	スタッドボルト	STUD BOLT	2	2												
64	13599 6460	ガスケット	GASKET	1	1												
64	13599 6461	ガスケット	GASKET	1	1												
65	13561 6400	エキゾーストマニホルド	EXHAUST MANIFOLD	1	1												
66	01131 0625	ボルト	BOLT	4	4												
67	02710 0006	スプリングワッシャ	SPRING WASHER	2	2												
68	02010 0006	ナット	NUT	2	2												
69	12040 6050	バルブガイドシール；EX	VALVE GUIDE SEAL	3	3												
70	06420 0010	シーリングキャップ	SEALING CAP	2	2												
71	05210 0420	Oリング；P42	O-RING; P42	1	1												
72	12034 6240	ロッカーアームブラケット	ROCKER ARM BRACKET	1	1												EN 03179~
73	12031 6210	ロッカーアームシャフト	ROCKER ARM SHAFT	1	1												EN 03179~
75	19843 6150	プラグ	PLUG	1	1												EN 03179~
76	05210 0120	Oリング	O-RING	1	1												EN 03179~
77	14060 6701	オイルパイプ	OIL PIPE	1	1												EN 03179~
78	19848 6780	アイボルト	BOLT	1	1												EN 03179~

https://truckmanualshub.com/

03. シリンダヘッド
CYLINDER HEAD (D23, D23F)

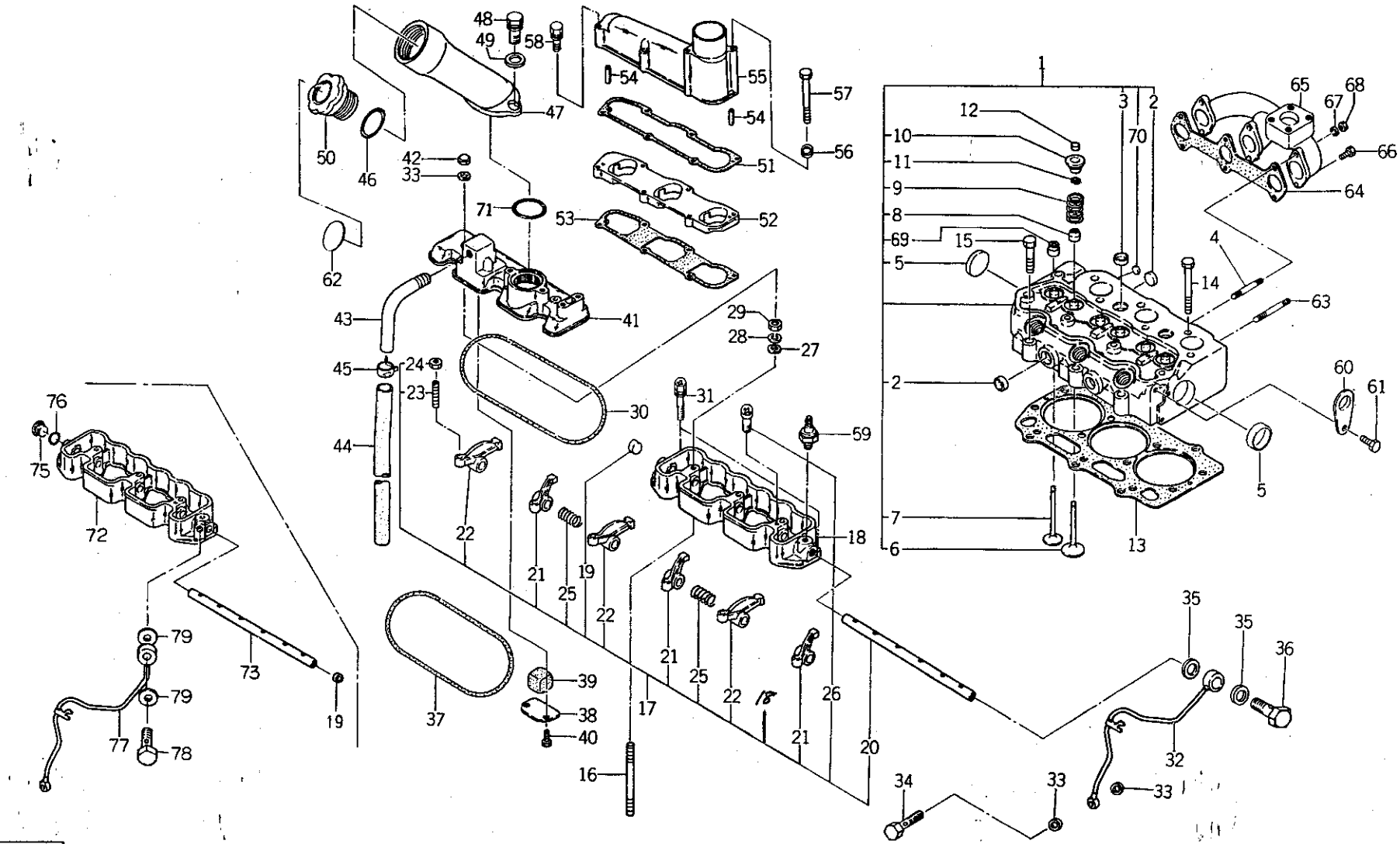

バインダー NO. BINDER NO.
ISP3007

改訂番号年月	No.11—1988年, 9月
SUPPLEMENT NO.	No.11—SEPTEMBER, 1988

https://truckmanualshub.com/

03. シリンダヘッド
CYLINDER HEAD (D23, D23F)

管理コード

見出番号 REF.NO.	コード番号 CODE NO.	部品名称 PART	部品名称 NAME	個数 Q'ty D23	D23F	D26	D26F	D28	D28F	D34	D34F	D43	D43F	D32	D32F	注文単位 Min.Q'ty	備考 REMARKS
79	19899 6060	ガスケット	GASKET	2	2												EN 03179～

https://truckmanualshub.com/

03A. シリンダヘッド CYLINDER HEAD (D26~D43F)

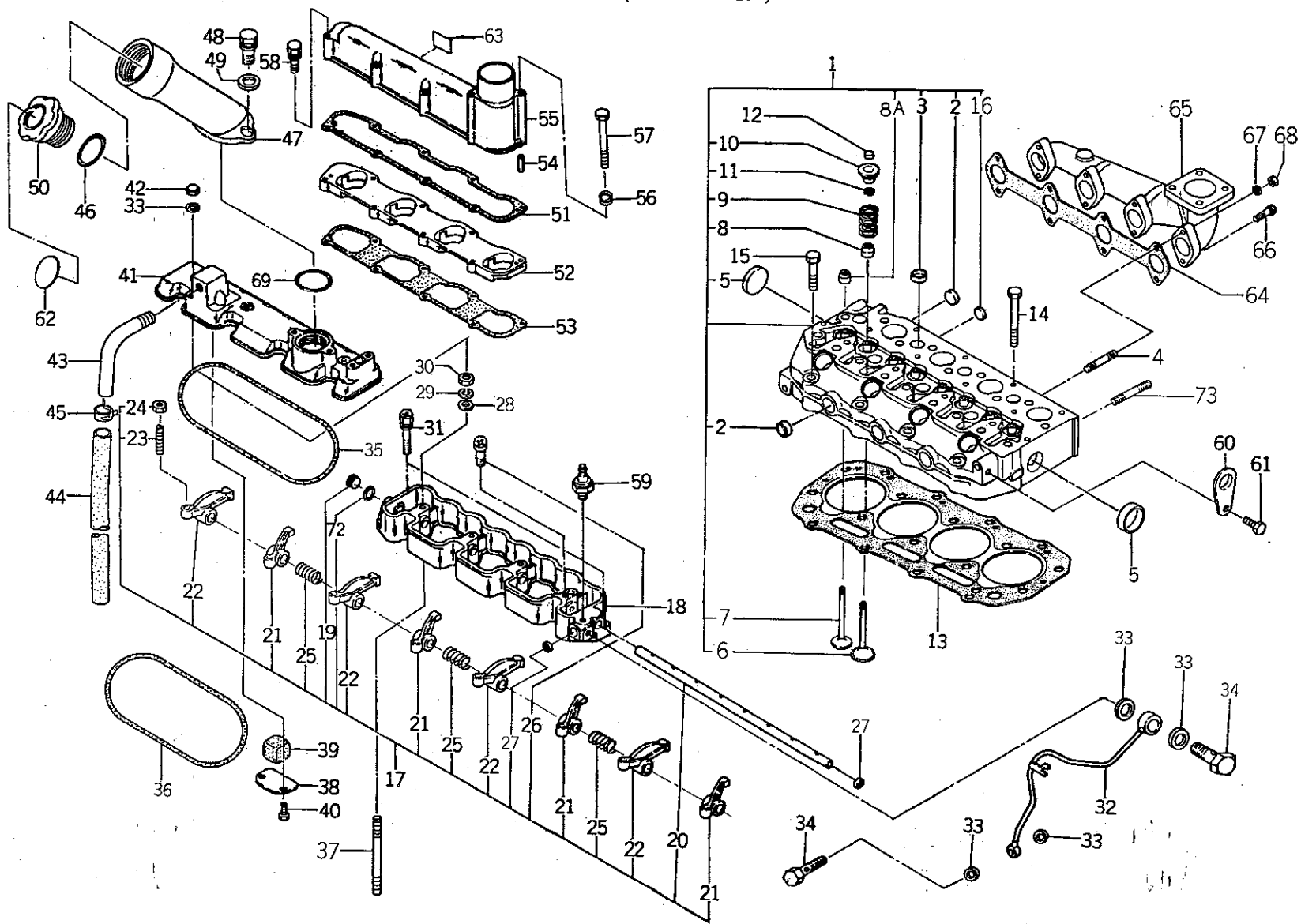

バインダー NO. BINDER NO.
ISP3007

改訂番号年月	No.11—1988年, 9月
SUPPLEMENT NO.	No.11—SEPTEMBER, 1988

https://truckmanualshub.com/

03A. シリンダヘッド CYLINDER HEAD (D26～D43F)

管理コード

見出番号 REF.NO.	コード番号 CODE NO.	部品名称 PART	NAME	D23	D23F	D26	D26F	D28	D28F	D34	D34F	D43	D43F	D32	D32F					注文単位 Min.Q'ty	備考 REMARKS
				個数 Q'ty																	
1	11101 6780	シリンダヘッド ASS'Y	CYLINDER HEAD ASS'Y			1	1	1	1	1	1	1	1	1	1						
2	06420 0025	シーリングキャップ	SEALING CAP			6	6	6	6	6	6	6	6	6	6						
3	06420 0020	シーリングキャップ	SEALING CAP			7	7	7	7	7	7	7	7	7	7						
4	01211 0625	スタッドボルト	STUD BOLT			4	4	4	4												
4	01211 0645	スタッドボルト	STUD BOLT			4	4	4	4	4	4	4	4	4	4						
5	06420 0030	シーリングキャップ	SEALING CAP			2	2	2	2	2	2	2	2	2	2						
6	12016 6270	インテイクバルブ	INTAKE VALVE			4	4	4	4	4	4	4	4	4	4						
7	12017 6280	エキゾーストバルブ	EXHAUST VALVE			4	4	4	4	4	4	4	4	4	4						
8	12040 6070	バルブガイドシール；IN	VALVE GUIDE SEAL			4	4	4	4	4	4	4	4	4	4						
8A	12040 6050	バルブガイドシール；EX	VALVE GUIDE SEAL			4	4	4	4	4	4	4	4	4	4						
9	19821 6700	スプリング	SPRING			8	8	8	8	8	8	8	8	8	8						
10	12018 6080	リテーナ	RETAINER			8	8	8	8	8	8	8	8	8	8						
11	12022 6070	コッタ	COTTER			16	16	16	16	16	16	16	16	16	16						
12	12021 6040	キャップ	CAP			8	8	8	8	8	8	8	8	8	8						
13	11114 7010	ヘッドガスケット；1.2	HEAD GASKET; 1.2			1	1	1	1	1	1	1	1	1	1						
13	11114 7020	ヘッドガスケット；1.3	HEAD GASKET; 1.3			1	1	1	1	1	1	1	1	1	1						
13	11114 7030	ヘッドガスケット；1.4	HEAD GASKET; 1.4			1	1	1	1	1	1	1	1	1	1						
14	11113 6310	ヘッドボルト	HEAD BOLT			14	14	14	14	14	14	14	14	14	14						
15	11113 6300	ヘッドボルト	HEAD BOLT			4	4	4	4	4	4	4	4	4	4						
16	06420 0010	シーリングキャップ	SEALING CAP			3	3	3	3	3	3	3	3	3	3						
17	12003 6280	ロッカーアーム ASS'Y	ROCKER ARM ASS'Y			1	1	1	1												～EN 01163
17	12003 6281	ロッカーアーム ASS'Y	ROCKER ARM ASS'Y			1	1	1	1												EN 01164～02506
17	12003 6282	ロッカーアーム ASS'Y	ROCKER ARM ASS'Y			1	1	1	1												EN 02507～
17	12003 6301	ロッカーアーム ASS'Y	ROCKER ARM ASS'Y							1	1	1	1	1	1						～EN 00722
17	12003 6302	ロッカーアーム ASS'Y	ROCKER ARM ASS'Y							1	1	1	1	1	1						EN 00723～
18	12034 6210	ロッカーアームブラケット	ROCKER ARM BRACKET			1	1	1	1												～EN 01163
18	12034 6211	ロッカーアームブラケット	ROCKER ARM BRACKET			1	1	1	1												EN 01164～
18	12034 6221	ロッカーアームブラケット	ROCKER ARM BRACKET							1	1	1	1	1	1						
19	06450 9005	プラグ	PLUG			1	1	1	1												～EN 01163
19	19843 6150	プラグ	PLUG							1	1	1	1	1	1						

https://truckmanualshub.com/

03A. シリンダヘッド
CYLINDER HEAD (D26～D43F)

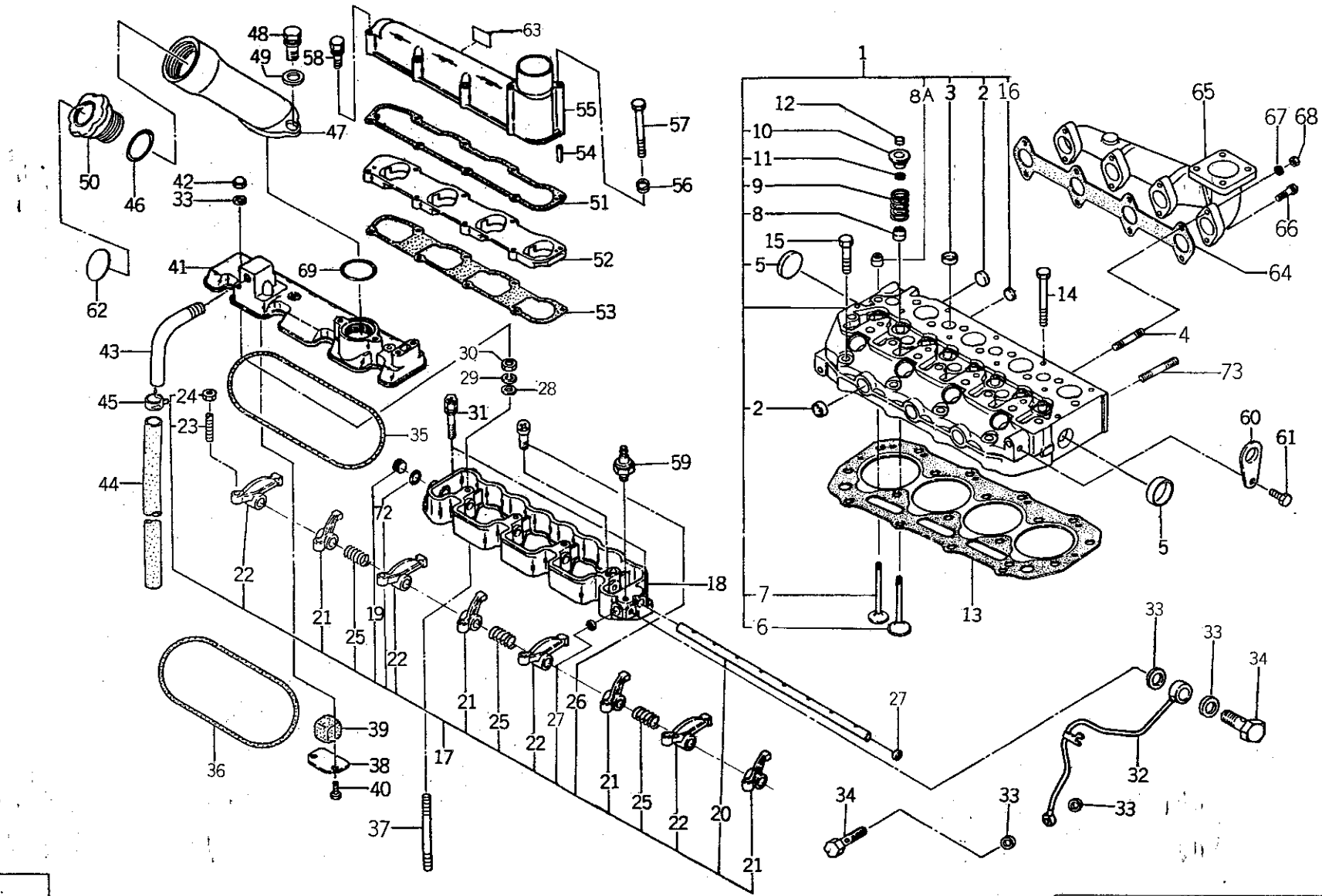

バインダー NO. BINDER NO.
ISP3007

改訂番号年月	No.11－1988年, 9月
SUPPLEMENT NO.	No.11－SEPTEMBER, 1988

https://truckmanualshub.com/

03A. シリンダヘッド CYLINDER HEAD (D26～D43F)

管理コード

見出番号 REF.NO.	コード番号 CODE NO.	部品名称 PART	NAME	D23	D23F	D26	D26F	D28	D28F	D34	D34F	D43	D43F	D32	D32F					注文単位 Min.Q'ty	備考 REMARKS
				個数 Q'ty																	
19	19843 6150	プラグ	PLUG			1	1	1	1												EN 01164～
20	12031 6150	ロッカーアームシャフト	ROCKER ARM SHAFT			1	1	1	1	1	1	1	1	1	1						
21	12036 6151	ロッカーアーム；IN	ROCKER ARM; IN			4	4	4	4												～EN 02506
21	12036 6151	ロッカーアーム；IN	ROCKER ARM; IN							4	4	4	4	4	4						～EN 00722
21	12036 6152	ロッカーアーム；IN	ROCKER ARM; IN			4	4	4	4												EN 02507～
21	12036 6152	ロッカーアーム；IN	ROCKER ARM; IN							4	4	4	4	4	4						EN 00723～
22	12036 6161	ロッカーアーム；EX	ROCKER ARM; EX			4	4	4	4												～EN 02506
22	12036 6161	ロッカーアーム；EX	ROCKER ARM; EX							4	4	4	4	4	4						～EN 00722
22	12036 6162	ロッカーアーム；EX	ROCKER ARM; EX			4	4	4	4												EN 02507～
22	12036 6162	ロッカーアーム；EX	ROCKER ARM; EX							4	4	4	4	4	4						EN 00723～
23	19948 6220	アジャストスクリュ	SCREW			8	8	8	8	8	8	8	8	8	8						
24	02010 9076	ナット	NUT			8	8	8	8	8	8	8	8	8	8						
25	19821 6780	スプリング	SPRING			3	3	3	3	3	3	3	3	3	3						
26	01510 0412	スクリュ	SCREW			1	1	1	1	1	1	1	1	1	1						
27	06420 0012	シーリングキャップ	SEALING CAP			2	2	2	2	2	2	2	2	2	2						
28	02610 0008	ワッシャ	WASHER			4	4	4	4	4	4	4	4	4	4						
29	02710 0008	スプリングワッシャ	SPRING WASHER			4	4	4	4	4	4	4	4	4	4						
30	02010 0008	ナット	NUT			4	4	4	4	4	4	4	4	4	4						
31	01114 0625	ボルト	BOLT			2	2	2	2	2	2	2	2	2	2						
32	14060 6560	オイルパイプ	OIL PIPE			1	1	1	1	1	1	1	1	1	1						
33	19899 6060	ガスケット	GASKET			8	8	8	8	8	8	8	8	8	8						
34	19848 6780	アイボルト	BOLT			2	2	2	2												
34	19848 6990	アイボルト	BOLT							2	2	2	2	2	2						
35	05210 9066	Oリング	O-RING			1	1	1	1	1	1	1	1	1	1						
36	05210 9067	Oリング	O-RING			1	1	1	1	1	1	1	1	1	1						
37	01210 9177	スタッドボルト	STUD BOLT			4	4	4	4	4	4	4	4	4	4						
38	11066 6050	オイルストッパ	OIL STOPPER			1	1	1	1	1	1	1	1	1	1						
39	11066 6090	フィルタ	FILTER			1	1	1	1	1	1	1	1	1	1						
40	01114 0612	ボルト	BOLT			2	2	2	2	2	2	2	2	2	2						
41	11121 6531	ヘッドカバー	HEAD COVER			1	1	1	1	1	1	1	1	1	1						

https://truckmanualshub.com/

03A. シリンダヘッド CYLINDER HEAD (D26~D43F)

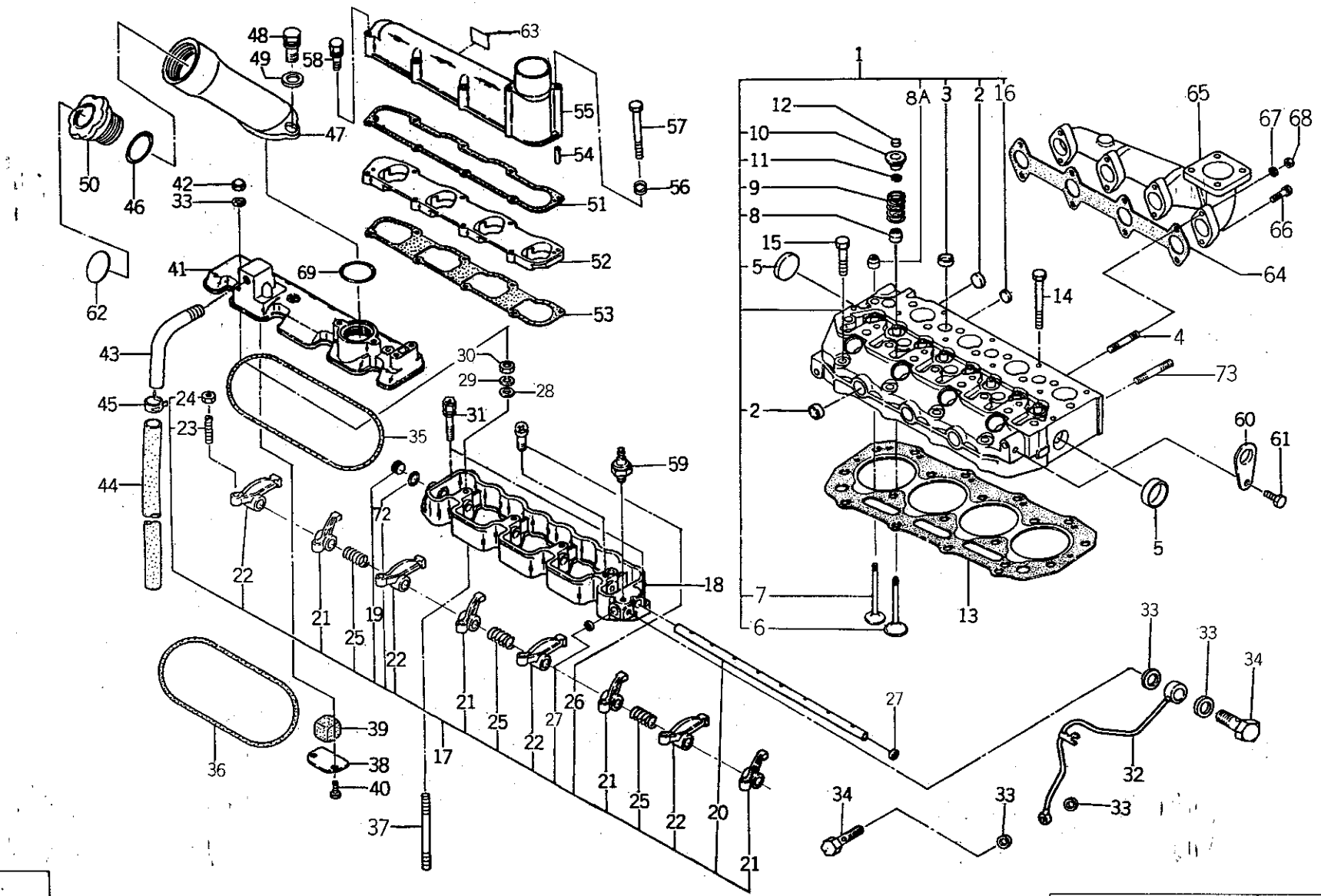

バインダー NO. BINDER NO.
ISP3007

改訂番号年月	No.11—1988年, 9月
SUPPLEMENT NO.	No.11—SEPTEMBER, 1988

https://truckmanualshub.com/

03A. シリンダヘッド CYLINDER HEAD (D26～D43F)

管理コード

見出番号 REF.NO.	コード番号 CODE NO.	部品名称 PART	NAME	D23	D23F	D26	D26F	D28	D28F	D34	D34F	D43	D43F	D32	D32F					注文単位 Min.Q'ty	備考 REMARKS
				個数 Q'ty																	
41	11121 6531	ヘッドカバー	HEAD COVER			1	1	1	1												～EN 02493
41	11121 6531	ヘッドカバー	HEAD COVER							1	1	1	1	1	1						～EN 00714
41	11121 6532	ヘッドカバー	HEAD COVER			1	1	1	1												EN 02494～
41	11121 6532	ヘッドカバー	HEAD COVER							1	1	1	1	1	1						EN 00715～
42	02450 0008	キャップナット	CAP NUT			4	4	4	4	4	4	4	4	4	4						
43	11098 6340	パイプ	PIPE			1	1	1	1												～EN 02493
43	11098 6340	パイプ	PIPE							1	1	1	1	1	1						～EN 00714
43	14098 6581	パイプ	PIPE			1	1	1	1												EN 02494～
43	14098 6581	パイプ	PIPE							1	1	1	1	1	1						EN 00715～
44	06812 2560	ビニルチューブ	VINYL TUBE			1	1	1	1												～EN 02493
44	06812 2560	ビニルチューブ	VINYL TUBE							1	1	1	1	1	1						～EN 00714
44	06810 9036	ビニルチューブ	VINYL TUBE			1	1	1	1												EN 02494～
44	06810 9036	ビニルチューブ	VINYL TUBE							1	1	1	1	1	1						EN 00715～
45	19834 6090	クリップ	CLIP			1	1	1	1												～EN 02493
45	19834 6090	クリップ	CLIP							1	1	1	1	1	1						～EN 00714
46	05210 0400	Oリング; P40	O-RING; P40			1	1	1	1	1	1	1	1	1	1						
47	11046 6040	フィラパイプ	FILLER PIPE			1	1	1	1	1	1	1	1	1	1						
48	01130 0825	ボルト	BOLT			2	2	2	2	2	2	2	2	2	2						
49	02610 0008	ワッシャ	WASHER			2	2	2	2	2	2	2	2	2	2						
50	19843 6010	キャップ	CAP			1	1	1	1	1	1	1	1	1	1						
51	13599 6480	ガスケット	GASKET			1	1	1	1	1	1	1	1	1	1						
52	13559 6530	スペーサ	SPACER			1	1	1	1	1	1	1	1	1	1						
53	13599 6490	ガスケット	GASKET			1	1	1	1	1	1	1	1	1	1						
54	03030 0414	スプリングピン	SPRING PIN			2	2	2	2	2	2	2	2	2	2						
55	13559 6540	インテイクマニホルド	INTAKE MANIFOLD			1	1	1	1	1	1	1	1	1	1						
56	02710 0006	スプリングワッシャ	SPRING WASHER			2	2	2	2	2	2	2	2	2	2						
57	01010 9119	ボルト	BOLT			2	2	2	2	2	2	2	2	2	2						
58	01130 0660	ボルト	BOLT			6	6	6	6	6	6	6	6	6	6						
59	18524 6060	マノコンタクト	OIL PRESSURE UNIT			1	1	1	1	1	1	1	1	1	1						
60	19581 6200	ハンガ	HANGER			2	2	2	2	2	2	2	2	2	2						

https://truckmanualshub.com/

03A. シリンダヘッド CYLINDER HEAD (D26~D43F)

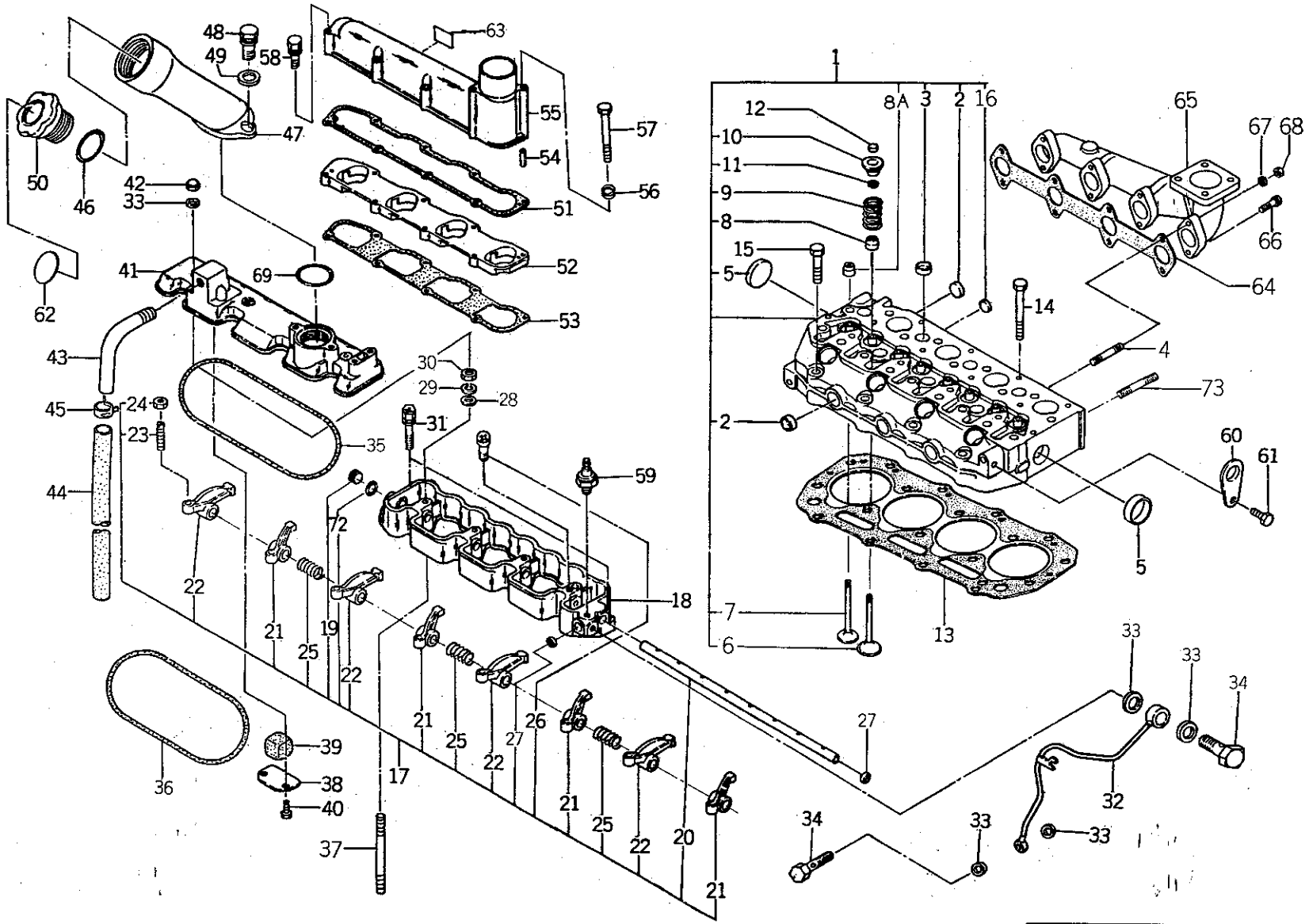

バインダー NO. BINDER NO.
ISP3007

改訂番号 年月	No.11—1988年, 9月
SUPPLEMENT NO.	No.11—SEPTEMBER, 1988

https://truckmanualshub.com/

03A. シリンダヘッド CYLINDER HEAD (D26～D43F)

管理コード

見出番号 REF.NO.	コード番号 CODE NO.	部品名称 PART	NAME	D23	D23F	D26	D26F	D28	D28F	D34	D34F	D43	D43F	D32	D32F	注文単位 Min.Q'ty	備考 REMARKS
				個数 Q'ty													
61	01131 0816	ボルト	BOLT			2	2	2	2	2	2	2	2	2	2		
62	19019 6210	コーションプレート	CAUTION PLATE			1	1	1	1								
62	19019 6550	コーションプレート	CAUTION PLATE							1	1	1	1	1	1		
63	19029 7440	ネームプレート	NAME PLATE			1	1										
63	19029 7450	ネームプレート	NAME PLATE					1	1								
64	13599 6500	ガスケット	GASKET			1	1	1	1	1	1	1	1	1	1		
65	13561 6410	エキゾーストマニホルド	EXHAUST MANIFOLD			1	1	1	1								
65	13561 6470	エキゾーストマニホルド	EXHAUST MANIFOLD							1	1	1	1	1	1		
66	01131 0625	ボルト	BOLT			4	4	4	4								
66	01131 0645	ボルト	BOLT							4	4	4	4	4	4		
67	02710 0006	スプリングワッシャ	SPRING WASHER			4	4	4	4	4	4	4	4	4	4		
68	02010 0006	ナット	NUT			4	4	4	4	4	4	4	4	4	4		
69	05210 0420	Oリング；P42	O-RING; P42			1	1	1	1	1	1	1	1	1	1		
72	05210 0120	Oリング；P12	O-RING; P12							1	1	1	1	1	1		
72	05210 0120	Oリング；P12	O-RING; P12			1	1	1	1								EN 01164～
73	01210 0645	スタッドボルト	STUD BOLT			2	2	2	2	2	2	2	2	2	2		

バインダー NO.
BINDER NO.
ISP3007

改訂番号 年月 No.11－1988年，9月
SUPPLEMENT NO. No.11－SEPTEMBER, 1988

https://truckmanualshub.com/

03Y. 過給系統
TURBO CHARGER SYSTEM (D34～D43F)

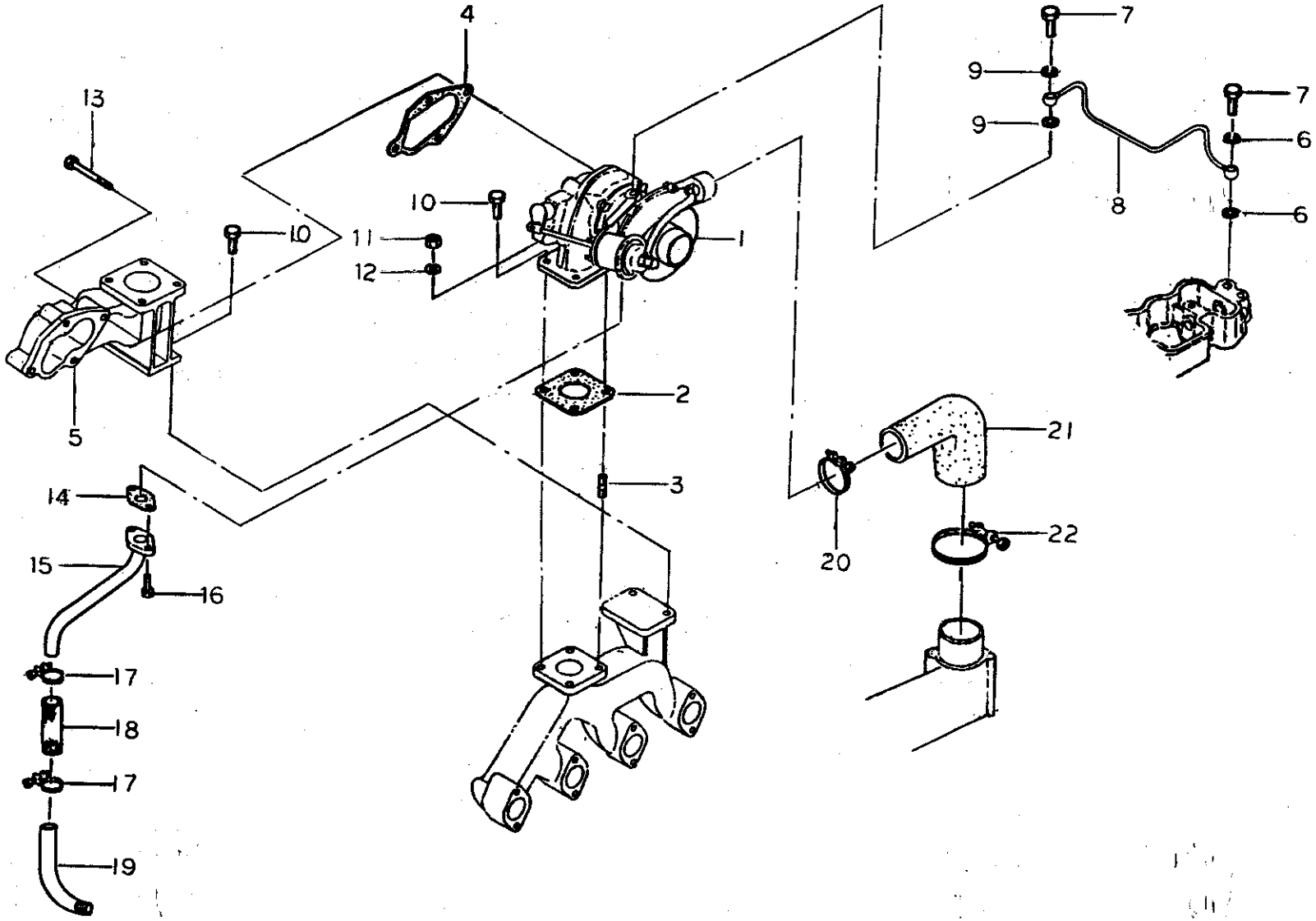

バインダー NO. BINDER NO.
ISP3007

改訂番号年月	
SUPPLEMENT NO.	

https://truckmanualshub.com/

03Y. 過給系統
TURBO CHARGER SYSTEM (D34～D43F)

管理コード

見出番号 REF.NO.	コード番号 CODE NO.	部品名称 PART	NAME	D23	D23F	D26	D26F	D28	D28F	D34	D34F	D43	D43F	D32	D32F	注文単位 Min.Q'ty	備考 REMARKS
1	13575 6080	ターボチャージャ ASS'Y	TURBO CHARGER ASS'Y							1	1	1	1				
2	13599 6360	ガスケット	GASKET							1	1	1	1				
3	01211 0820	スタッドボルト	STUD BOLT							2	2	2	2				
4	13599 6340	ガスケット	GASKET							1	1	1	1				
5	13561 6480	エルボ	ELBOW							1	1	1	1				
6	02510 9009	シールワッシャ	SEAL WASHER							2	2	2	2				
7	19848 6690	アイボルト	EYE BOLT							2	2	2	2				
8	14060 6660	オイルパイプ	OIL PIPE							1	1	1	1				
9	05410 9025	ガスケット	GASKET							2	2	2	2				
10	01131 0820	ボルト	BOLT							4	4	4	4				
11	02011 0008	ナット	NUT							2	2	2	2				
12	02710 0008	スプリングワッシャ	SPRING WASHER							2	2	2	2				
13	01131 0845	ボルト	BOLT							4	4	4	4				
14	14099 6120	ガスケット	GASKET							1	1	1	1				
15	14060 6650	オイルリターンパイプ	OIL PIPE							1	1	1	1				
16	01114 0616	ボルト	BOLT							2	2	2	2				
17	19875 6110	ホースバンド	HOSE BAND							2	2	2	2				
18	06820 9113	ゴムパイプ	RUBBER TUBE							1	1	1	1				
18	06820 9121	ゴムパイプ	RUBBER TUBE							1	1	1	1				
19	14098 6580	オイルリターンパイプ	OIL PIPE							1	1	1	1				
19	14098 6581	パイプ	PIPE							1	1	1	1				
20	39875 0160	ホースバンド	HOSE BAND							1	1						
21	13559 6570	ゴムパイプ	RUBBER TUBE							1	1						
22	39875 0100	ホースバンド	HOSE BAND							1	1						

バインダー NO.
BINDER NO.
ISP3007

改訂番号年月
SUPPLEMENT NO.

https://truckmanualshub.com/

03W. ターボチャージャ
TURBO CHARGER (D34～D43F)

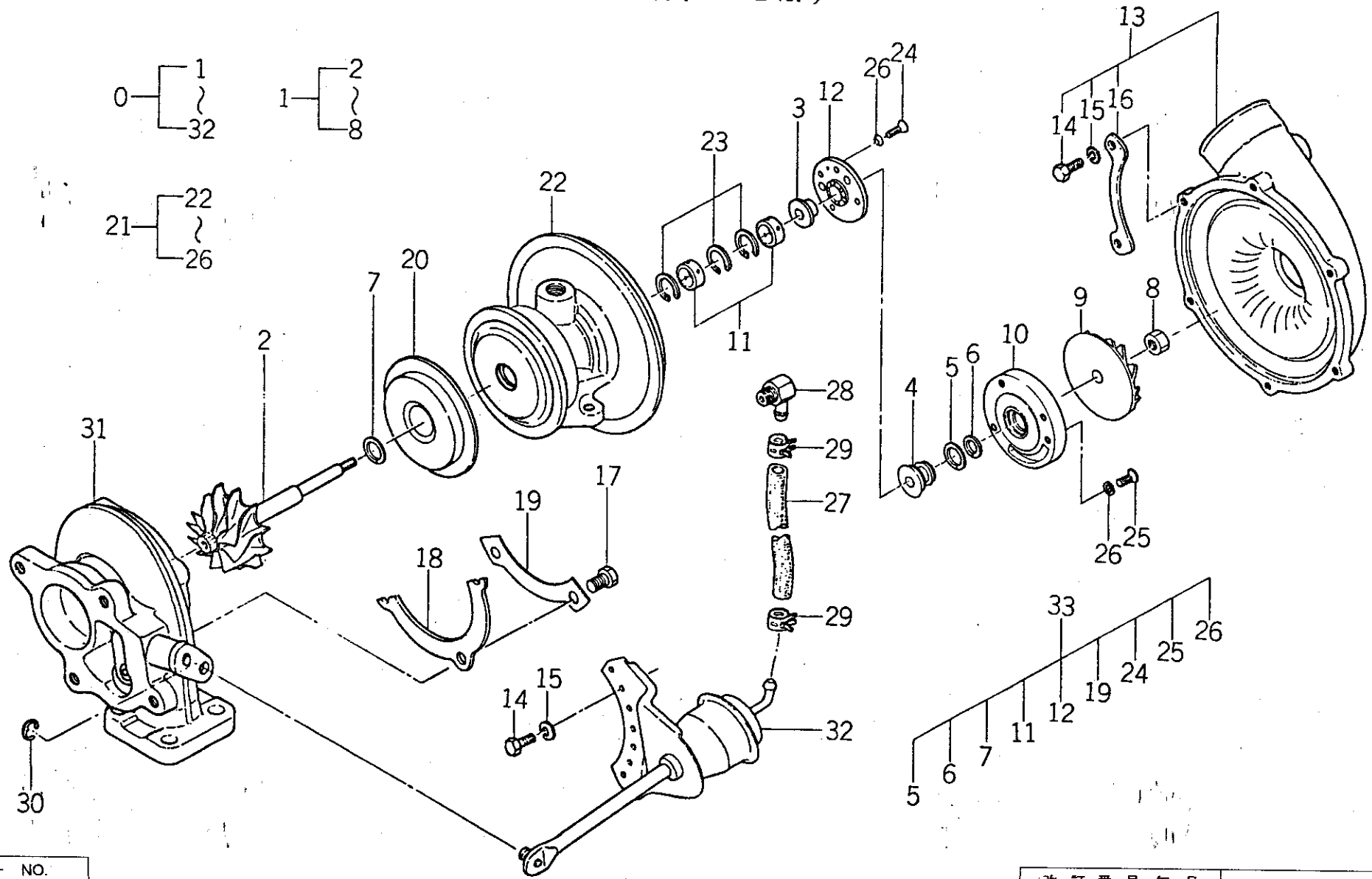

バインダー NO. BINDER NO.
ISP3007

改訂番号年月	
SUPPLEMENT NO.	

https://truckmanualshub.com/

Shibaura

03W. ターボチャージャ TURBO CHARGER (D34～D43F)

管理コード

見出番号 REF.NO.	コード番号 CODE NO.	部品名称 PART	NAME	D23	D23F	D26	D26F	D28	D28F	D34	D34F	D43	D43F	D32	D32F					注文単位 Min.Q'ty	備考 REMARKS
				個数 Q'ty																	
0	13575 6080	ターボチャージャ ASS'Y	TURBO CHARGER ASS'Y							1	1	1	1								
1	13579 6059	シャフト ASS'Y；ホイール	SHAFT ASS'Y WHEEL							1	1	1	1								
2	※ ※ ※	シャフト；タービン	SHAFT TURBINE							1	1	1	1								
3	13579 6060	ブッシュ；スラスト	BUSH THRUST							1	1	1	1								
4	13579 6061	スロワ；オイル	THROWER OIL							1	1	1	1								
5	※ ※ ※	リング；シール (B.T)	RING SEAL (B.T)							1	1	1	1								
6	※ ※ ※	リング；シール (B.B)	RING SEAL (B.B)							1	1	1	1								
7	※ ※ ※	リング；シール (T)	RING SEAL (T)							1	1	1	1								
8	13579 6062	ナット；ロック	NUT LOCK							1	1	1	1								
9	13579 6063	インペラ	IMPELLER							1	1	1	1								
10	13579 6064	プレート；シール	PLATE SEAL							1	1	1	1								
11	※ ※ ※	ベアリング；ジャーナル	BEARING JOURNAL							2	2	2	2								
12	※ ※ ※	ベアリング；スラスト	BEARING THRUST							1	1	1	1								
13	13579 6065	ハウジング ASS'Y	HOUSING ASS'Y							1	1	1	1								
14	13579 6044	ボルト；M5	BOLT; M5							6	6	6	6								
15	13579 6014	ワッシャ；スプリング	WASHER SPRING							6	6	6	6								
16	13579 6066	プレート	PLATE							2	2	2	2								
17	13579 6052	ボルト；M6	BOLT; M6							4	4	4	4								
18	13579 6067	プレート	PLATE							2	2	2	2								
19	※ ※ ※	ワッシャ；ロック	WASHER LOCK							2	2	2	2								
20	13579 6069	シュラウド；ホイール	SHROUD WHEEL							1	1	1	1								
21	13579 6070	ハウジング ASS'Y；センタ	HOUSING ASS'Y CENTER							1	1	1	1								
22	13579 6071	ハウジング；センタ	HOUSING CENTER							1	1	1	1								
23	13579 6072	リング；リテイニング	RING RETAINING							3	3	3	3								
24	※ ※ ※	スクリュ；M3×6.8	SCREW; M3×6.8							4	4	4	4								
25	※ ※ ※	スクリュ；M3×12.5	SCREW; M3×12.5							3	3	3	3								
26	※ ※ ※	ワッシャ；ロック	WASHER LOCK							7	7	7	7								
27	13579 6073	センシング；ホース	SENSING HOSE							1	1	1	1								
28	13579 6074	ジョイント	JOINT							1	1	1	1								
29	13579 6075	クリップ	CLIP							2	2	2	2								

バインダー NO.
BINDER NO.
ISP3007

改訂番号 年月
SUPPLEMENT NO.

https://truckmanualshub.com/

03W. ターボチャージャ
TURBO CHARGER (D34～D43F)

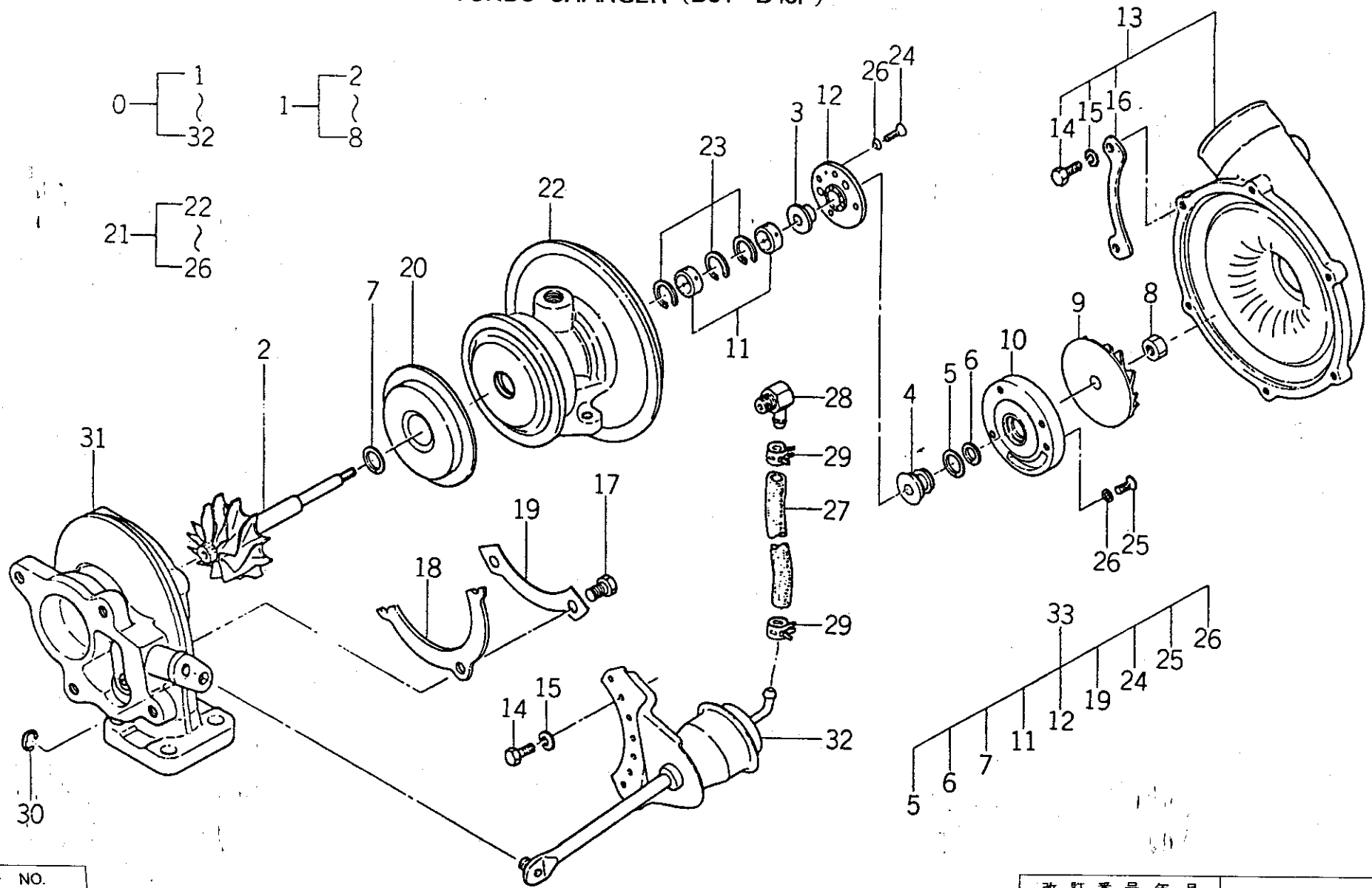

バインダー NO. BINDER NO.
ISP3007

改訂番号年月	
SUPPLEMENT NO.	

https://truckmanualshub.com/

03W. ターボチャージャ TURBO CHARGER (D34～D43F)

管理コード

見出番号 REF.NO.	コード番号 CODE NO.	部品名称 PART	NAME	個数 Q'ty D23	D23F	D26	D26F	D28	D28F	D34	D34F	D43	D43F	D32	D32F					注文単位 Min.Q'ty	備考 REMARKS
30	13579 6076	リング；リテイニング	RING RETAINING							1	1	1	1								
31	※ ※ ※	ハウジング；タービン	HOUSING TURBINE							1	1	1	1								
32	※ ※ ※	アクチュエータ	ACTUATER							1	1	1	1								
33	13579 6077	オーバーホール KIT	OVERHAUL KIT							1	1	1	1								

改訂番号年月
SUPPLEMENT NO.

バインダー NO.
BINDER NO.
ISP3007

https://truckmanualshub.com/

04. クランクシャフト，ピストン
CRANK SHAFT, PISTON (D23, D23F)

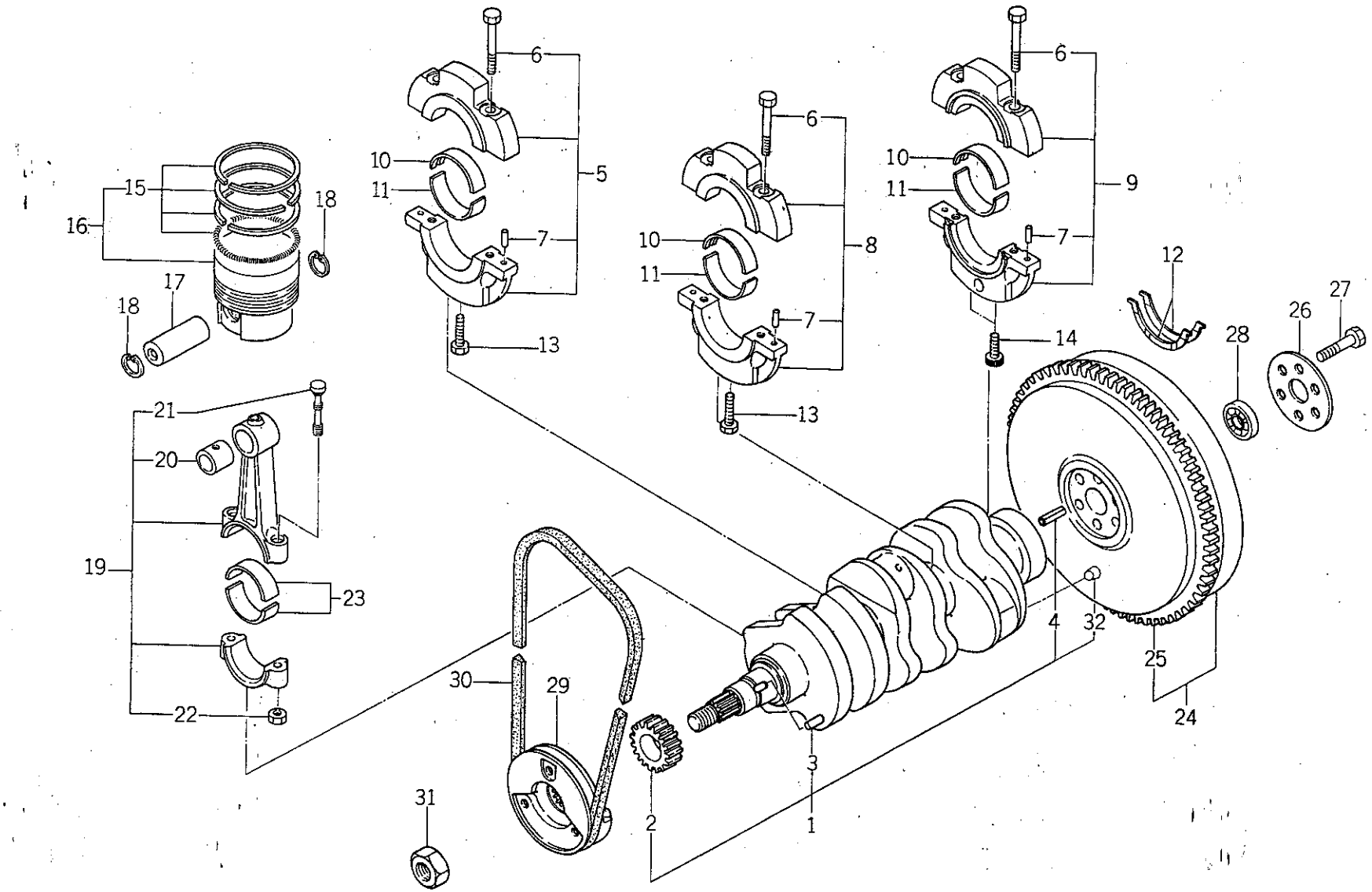

バインダー NO. BINDER NO.
ISP3007

改訂番号年月	
SUPPLEMENT NO.	

https://truckmanualshub.com/

04. クランクシャフト，ピストン
CRANK SHAFT, PISTON (D23, D23F)

管理コード

見出番号 REF.NO.	コード番号 CODE NO.	部品名称 PART	NAME	個数 Q'ty D23	D23F	D26	D26F	D28	D28F	D34	D34F	D43	D43F	D32	D32F					注文単位 Min.Q'ty	備考 REMARKS
1	11525 6530	クランクシャフト COMPL	CRANK SHAFT COMPL	1	1																
2	11527 6200	クランクシャフトギヤ	CRANK SHAFT GEAR	1	1																
3	03410 0508	キー	KEY	1	1																
4	03030 0816	スプリングピン	SPRING PIN	1	1																
5	11015 6171	ベアリングホルダ ASS'Y	BEARING HOLDER ASS'Y	1	1																
6	01011 1055	ボルト	BOLT	6	6																
7	03050 0612	ノックピン	DOWEL PIN	6	6																
8	11015 6181	ベアリングホルダ ASS'Y	BEARING HOLDER ASS'Y	1	1																
9	11015 6191	ベアリングホルダ ASS'Y	BEARING HOLDER ASS'Y	1	1																
10	19851 7230	メタル；S.T.D	METAL; S.T.D	3	3																
10	19851 7234	メタル；U.S.0.25	METAL; U.S.0.25	3	3																
10	19851 7237	メタル；U.S.0.5	METAL; U.S.0.5	3	3																
11	19851 7240	メタル；S.T.D	METAL; S.T.D	3	3																
11	19851 7244	メタル；U.S.0.25	METAL; U.S.0.25	3	3																
11	19851 7247	メタル；U.S.0.5	METAL; U.S.0.5	3	3																
12	19926 6200	スラストワッシャ	THRUST WASHER	2	2																
13	01131 1070	ボルト	BOLT	2	2																
14	01070 0865	ボルト	BOLT	2	2																
15	11510 7230	リングKIT；S.T.D	RING KIT; S.T.D	3	3																
15	11510 7233	リングKIT；O.S.0.5	RING KIT; O.S.0.5	3	3																
15	11510 7235	リングKIT；O.S.1.0	RING KIT; O.S.1.0	3	3																
16	11501 6620	ピストン ASS'Y；S.T.D	PISTON ASS'Y; S.T.D	3	3																
16	11501 6621	ピストン ASS'Y；S.T.D	PISTON ASS'Y; S.T.D	3	3																
16	11501 6622	ピストン ASS'Y；S.TD	PISTON ASS'Y; S.T.D	3	3																
16	11501 6624	ピストン ASS'Y；O.S.0.5	PISTON ASS'Y; O.S.0.5	3	3																
16	11501 6625	ピストン ASS'Y；O.S.0.5	PISTON ASS'Y; O.S.0.5	3	3																
16	11501 6626	ピストン ASS'Y；O.S.0.5	PISTON ASS'Y; O.S.0.5	3	3																
16	11501 6627	ピストン ASS'Y；O.S.1.0	PISTON ASS'Y; O.S.1.0	3	3																
16	11501 6628	ピストン ASS'Y；O.S.1.0	PISTON ASS'Y; O.S.1.0	3	3																
16	11501 6629	ピストン ASS'Y；O.S.1.0	PISTON ASS'Y; O.S.1.0	3	3																

バインダー NO.
BINDER NO.
ISP3007

改訂番号 年月
SUPPLEMENT NO.

https://truckmanualshub.com/

04. クランクシャフト，ピストン
CRANK SHAFT, PISTON (D23, D23F)

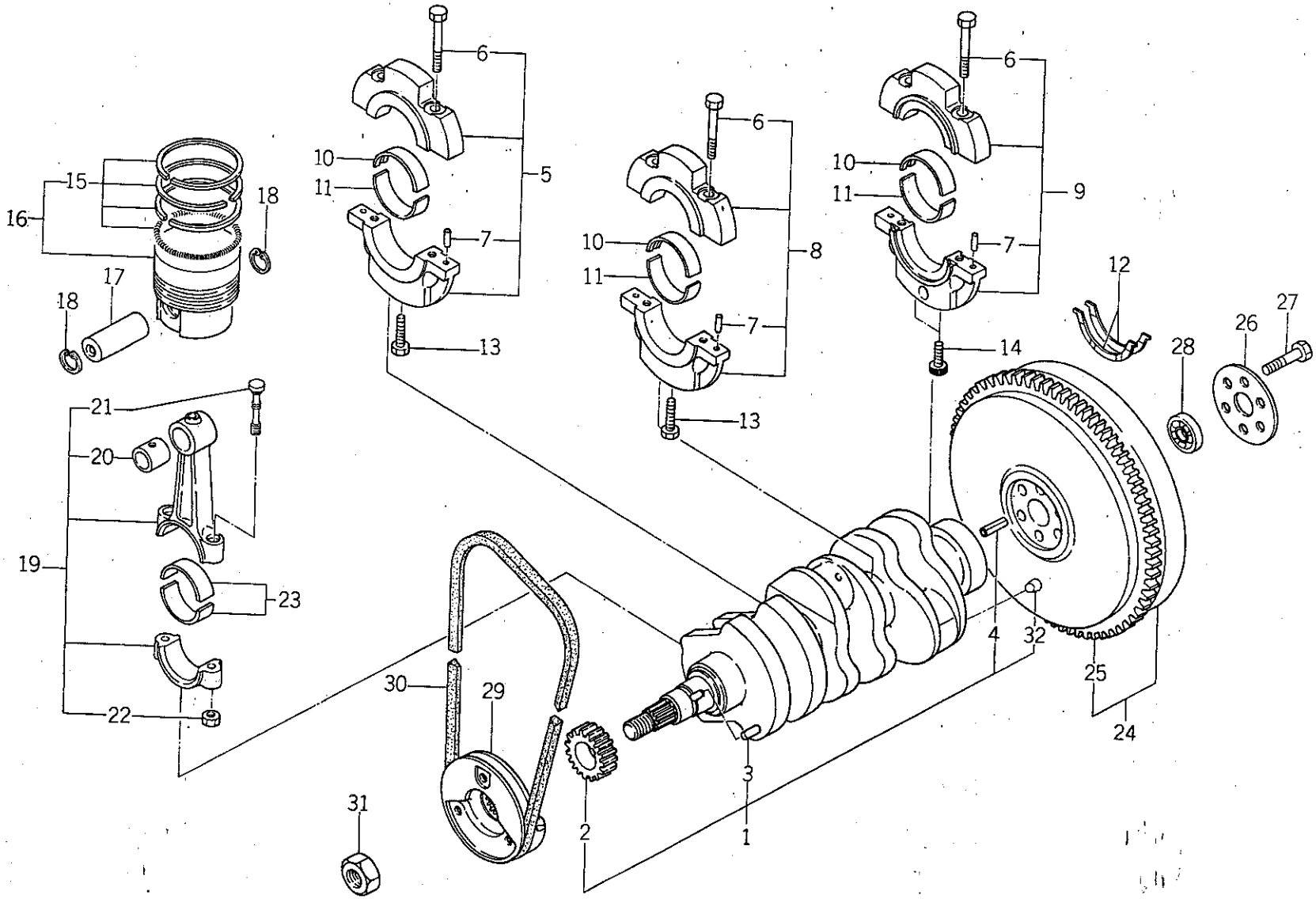

バインダー NO. BINDER NO.
ISP3007

改訂番号年月	
SUPPLEMENT NO.	

https://truckmanualshub.com/

04. クランクシャフト，ピストン
CRANK SHAFT, PISTON (D23, D23F)

管理コード

見出番号 REF.NO.	コード番号 CODE NO.	部品名称 PART	NAME	個数 Q'ty D23	D23F	D26	D26F	D28	D28F	D34	D34F	D43	D43F	D32	D32F					注文単位 Min.Q'ty	備考 REMARKS
17	11532 6240	ピストンピン	PISTON PIN	3	3																
18	03650 0028	スナップリング	SNAP RING	6	6																
19	11502 6220	コネクティングロッド ASS'Y	CONNECTING ROD ASS'Y	3	3																
20	19851 7260	ブッシュ	BUSH	3	3																
21	11517 6121	コネクティングロッドボルト	CONNECTING ROD BOLT	6	6																
22	02010 9087	ナット	NUT	6	6																
23	19851 7250	メタル；S.T.D	METAL; S.T.D	6	6																
23	19851 7254	メタル；U.S.0.25	METAL; U.S.0.25	6	6																
23	19851 7257	メタル；U.S.0.5	METAL; U.S.0.5	6	6																
24	11535 6820	フライホイール COMPL	FLYWHEEL COMPL	1	1																
25	11537 6040	リングギヤ	RING GEAR	1	1																
26	19931 6120	ロックワッシャ	LOCK WASHER	1	1																
27	01010 9261	ボルト	BOLT	6	6																
28	04011 6001	ベアリング	BEARING	1	1																
29	11539 6630	クランクシャフトプーリ	CRANK SHAFT PULLEY	1	1																
30	08010 9024	Vベルト	V-BELT	1	1																
31	02010 9086	ナット	NUT	1	1																
32	19846 6010	メクラセン	BLANK PLUG	3	3																

バインダー NO.
BINDER NO.
ISP3007

改訂番号年月
SUPPLEMENT NO.

https://truckmanualshub.com/

04A. クランクシャフト，ピストン
CRANK SHAFT, PISTON (D26～D43F)

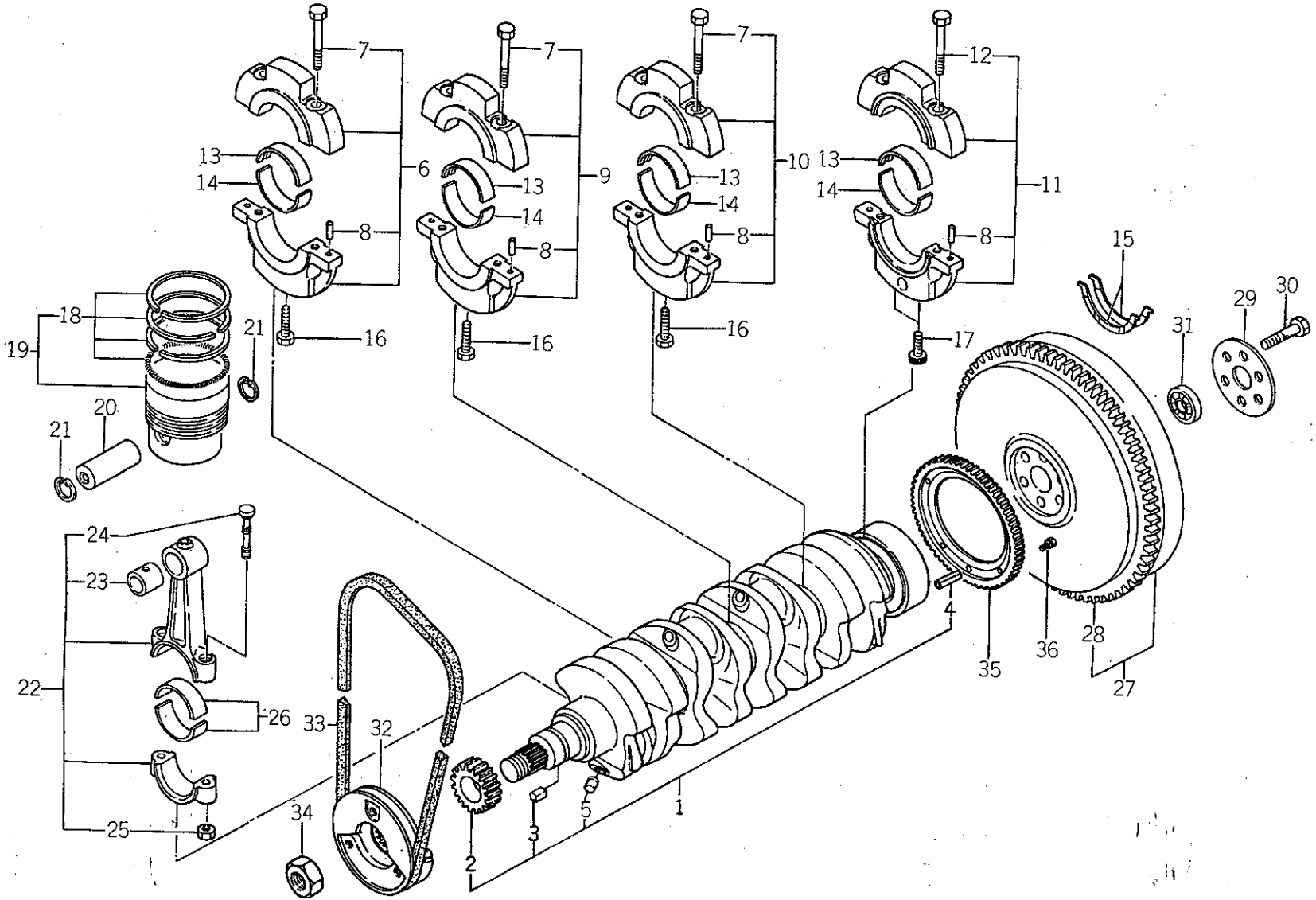

バインダー NO. BINDER NO.
ISP3007

改訂番号年月	
SUPPLEMENT NO.	

https://truckmanualshub.com/

04A クランクシャフト，ピストン
CRANK SHAFT, PISTON (D26～D43F)

管理コード

見出番号 REF.NO.	コード番号 CODE NO.	部品名称 PART	NAME	D23	D23F	D26	D26F	D28	D28F	D34	D34F	D43	D43F	D32	D32F	注文単位 Min.Q'ty	備考 REMARKS
				個数 Q'ty													
1	11525 6540	クランクシャフト COMPL	CRANK SHAFT COMPL			1	1	1	1								
1	11525 6560	クランクシャフト COMPL	CRANK SHAFT COMPL							1	1	1	1	1	1		
2	11527 6200	クランクシャフトギヤ	CRANK SHAFT GEAR			1	1	1	1	1	1	1	1	1	1		
3	03410 0508	キー	KEY			1	1	1	1	1	1	1	1	1	1		
5	19846 6010	メクラセン	BLANK PLUG			4	4	4	4	4	4	4	4	4	4		
6	11015 6161	ベアリングホルダ ASS'Y	BEARING HOLDER ASS'Y			1	1	1	1	1	1	1	1	1	1		
7	01011 1055	ボルト	BOLT			6	6	6	6	6	6	6	6	6	6		
8	03050 0612	ノックピン	DOWEL PIN			8	8	8	8	8	8	8	8	8	8		
9	11015 6141	ベアリングホルダ ASS'Y	BEARING HOLDER ASS'Y			1	1	1	1	1	1	1	1	1	1		
10	11015 6201	ベアリングホルダ ASS'Y	BEARING HOLDER ASS'Y			1	1	1	1	1	1	1	1	1	1		
11	11015 6210	ベアリングホルダ ASS'Y	BEARING HOLDER ASS'Y			1	1	1	1	1	1	1	1	1	1		注1)
11	11015 6211	ベアリングホルダ ASS'Y	BEARING HOLDER ASS'Y			1	1	1	1	1	1	1	1	1	1		
12	01031 1050	ボルト	BOLT			2	2	2	2	2	2	2	2	2	2		注1)
12	01031 1055	ボルト	BOLT			2	2	2	2	2	2	2	2	2	2		
13	19851 7210	メタル；S.T.D	METAL; S.T.D			4	4	4	4	4	4	4	4	4	4		
13	19851 7214	メタル；U.S.0.25	METAL; U.S.0.25			4	4	4	4	4	4	4	4	4	4		
13	19851 7217	メタル；U.S.0.5	METAL; U.S.0.5			4	4	4	4	4	4	4	4	4	4		
14	19851 7200	メタル；S.T.D	METAL; U.T.D			4	4	4	4	4	4	4	4	4	4		
14	19851 7204	メタル；U.S.0.25	METAL; U.S.0.25			4	4	4	4	4	4	4	4	4	4		
14	19851 7207	メタル；U.S.0.5	METAL; U.S.0.5			4	4	4	4	4	4	4	4	4	4		
15	19926 6190	スラストワッシャ	THRUST WASHER			2	2	2	2	2	2	2	2	2	2		
16	01131 1070	ボルト	BOLT			3	3	3	3	3	3	3	3	3	3		
17	01070 0865	ボルト	BOLT			2	2	2	2	2	2	2	2	2	2		
18	11510 7240	リング KIT；S.T.D	RING KIT; S.T.D			4	4	4	4								
18	11510 7250	リング KIT；S.T.D	RING KIT; S.T.D							4	4	4	4	4	4		
19	11501 6640	ピストン ASS'Y；S.T.D	PISTON ASS'Y; S.T.D			4	4	4	4								
19	11501 6650	ピストン ASS'Y；S.T.D	PISTON ASS'Y; S.T.D							4	4	4	4	4	4		
20	11532 6030	ピストンピン	PISTON PIN			4	4	4	4								
20	11532 6250	ピストンピン	PISTON PIN							4	4	4	4	4	4		
21	03650 0025	スナップリング	SNAP RING			8	8	8	8	8	8	8	8	8	8		

バインダー NO.
BINDER NO.
ISP3007

改訂番号 年 月
SUPPLEMENT NO.

https://truckmanualshub.com/

04A. クランクシャフト，ピストン
CRANK SHAFT, PISTON (D26～D43F)

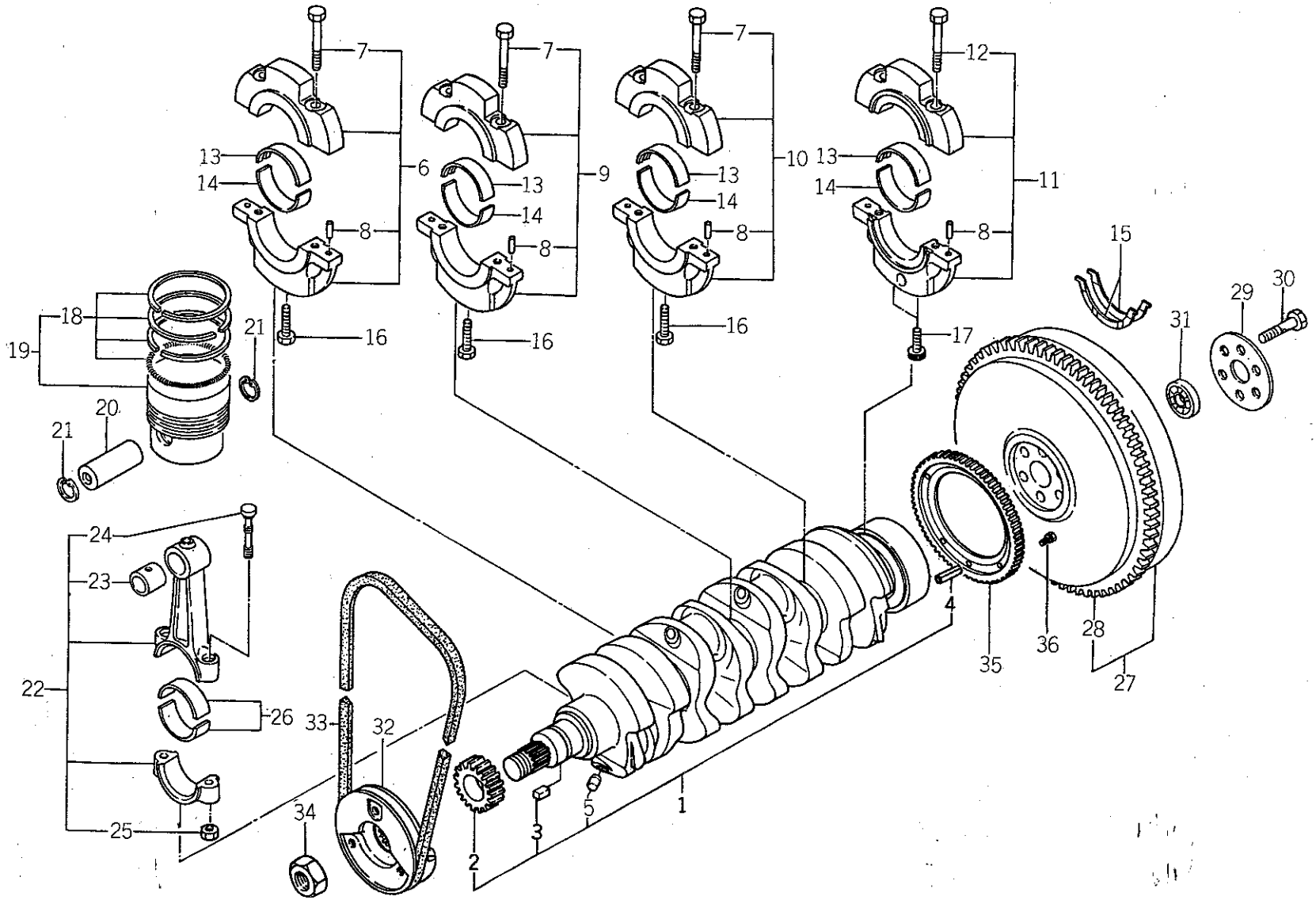

バインダー NO. BINDER NO.
ISP3007

改訂番号年月	
SUPPLEMENT NO.	

https://truckmanualshub.com/

04A. クランクシャフト，ピストン
CRANK SHAFT, PISTON (D26～D43F)

管理コード

見出番号 REF. NO.	コード番号 CODE NO.	部品名称 PART	NAME	個数 Q'ty D23	D23F	D26	D26F	D28	D28F	D34	D34F	D43	D43F	D32	D32F	注文単位 Min.Q'ty	備考 REMARKS
22	11502 6210	コネクティングロッド ASS'Y	CONNECTING ROD ASS'Y			4	4	4	4								
22	11502 6230	コネクティングロッド ASS'Y	CONNECTING ROD ASS'Y							4	4	4	4	4	4		
23	19851 7060	ブッシュ	BUSH			4	4	4	4	4	4	4	4	4	4		
24	11517 6121	コネクティングロッドボルト	CONNECTING ROD BOLT			8	8	8	8	8	8	8	8	8	8		
25	02010 9087	ナット	NUT			8	8	8	8	8	8	8	8	8	8		
26	19851 7180	メタル；S.T.D	METAL; S.T.D			8	8	8	8								
26	19851 7280	メタル；S.T.D	METAL; S.T.D							8	8	8	8	8	8		
26	19851 7184	メタル；U.S.0.25	METAL; U.S.0.25			8	8	8	8								
26	19851 7284	メタル；U.S.0.25	METAL; U.S.0.25							8	8	8	8	8	8		
26	19851 7187	メタル；U.S.0.5	METAL; U.S.0.5			8	8	8	8								
26	19851 7287	メタル；U.S.0.5	METAL; U.S.0.5							8	8	8	8	8	8		
27	11535 6830	フライホイール COMPL	FLYWHEEL COMPL			1	1	1	1								
27	11535 6890	フライホイール COMPL	FLYWHEEL COMPL							1	1	1	1	1	1		
28	11537 6040	リングギヤ	RING GEAR			1	1	1	1	1	1	1	1	1	1		
29	19931 6120	ロックワッシャ	LOCK WASHER			1	1	1	1	1	1	1	1	1	1		
30	01010 9261	ボルト	BOLT			6	6	6	6	6	6	6	6	6	6		
31	04011 6001	ベアリング	BEARING			1	1	1	1	1	1	1	1	1	1		
32	11539 6640	クランクシャフトプーリ	CRANK SHAFT PULLEY			1	1	1	1	1	1	1	1	1	1		
33	08010 9024	Vベルト	V-BELT			1	1	1	1	1	1	1	1	1	1		
34	02010 9086	ナット	NUT			1	1	1	1	1	1	1	1	1	1		
35	16541 6310	ギヤ	GEAR			1	1	1	1								
35	16541 6311	ギヤ	GEAR			1	1	1	1	1	1	1	1	1	1		
36	01131 0616	ボルト	BOLT			6	6	6	6	6	6	6	6	6	6		

注1) 110156210←⊖—110156211,010311055

バインダー NO.
BINDER NO.
ISP3007

改訂番号年月
SUPPLEMENT NO.

https://truckmanualshub.com/

05. バランサ BALANCER（D26～D43F）

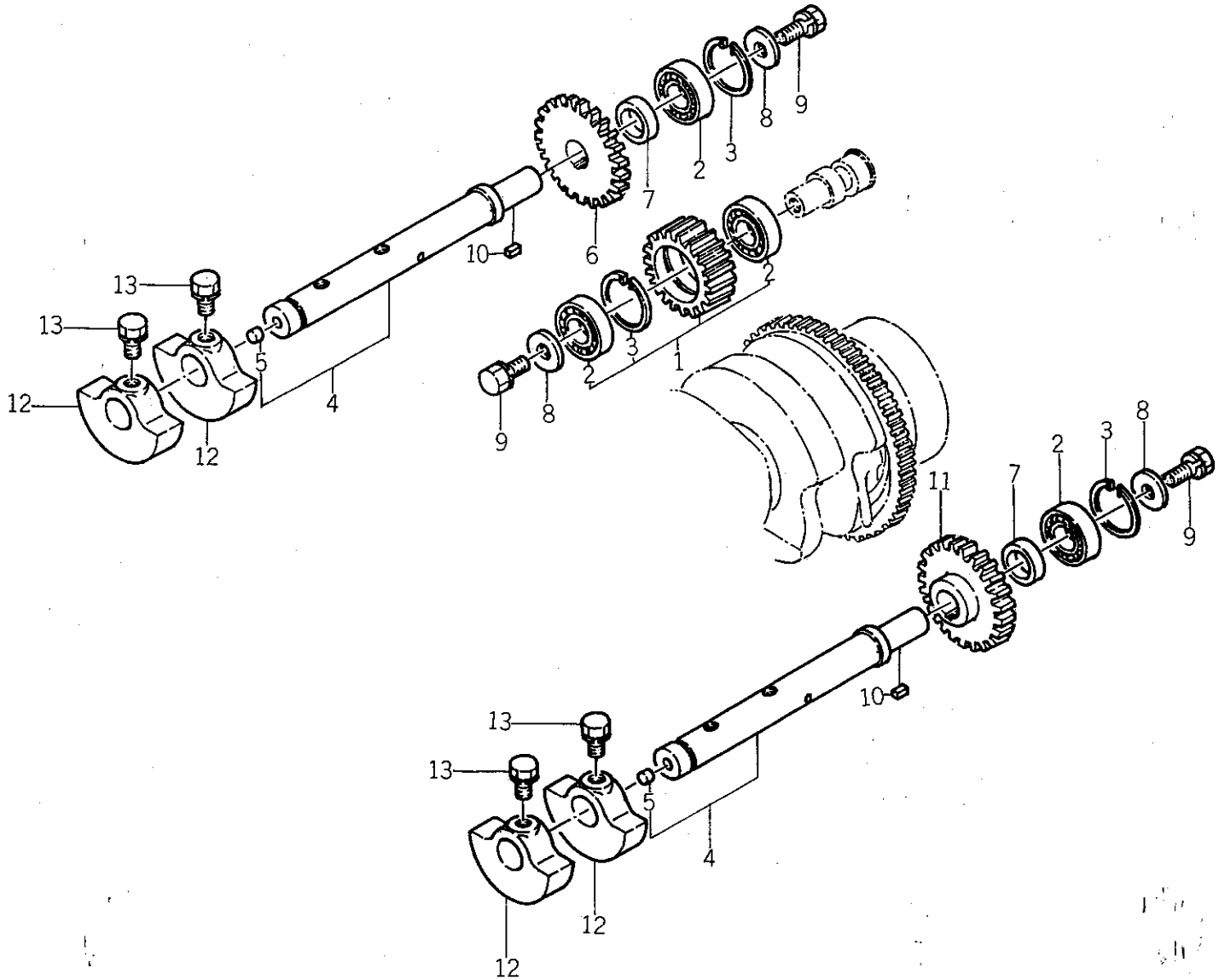

バインダー NO. BINDER NO.
ISP3007

改訂番号年月	
SUPPLEMENT NO.	

https://truckmanualshub.com/

05. バランサ
BALANCER（D26～D43F）

管理コード

見出番号 REF.NO.	コード番号 CODE NO.	部品名称 PART	NAME	個数 Q'ty D23	D23F	D26	D26F	D28	D28F	D34	D34F	D43	D43F	D32	D32F	注文単位 Min.Q'ty	備考 REMARKS
1	16502 6090	アイドルギヤ ASS'Y	IDEL GEAR ASS'Y			1	1	1	1	1	1	1	1	1	1		
2	04010 6003	ボールベアリング	BALL BEARING			4	4	4	4	4	4	4	4	4	4		
3	03650 0035	スナップリング	SNAP RING			3	3	3	3	3	3	3	3	3	3		
4	16545 6090	シャフト COMPL	SHAFT COMPL			2	2	2	2	2	2	2	2	2	2		
5	19846 6030	メクラセン	BLANK PLUG			2	2	2	2	2	2	2	2	2	2		
6	16541 6290	ギヤ	GEAR			1	1	1	1	1	1	1	1				ϕ
6	16541 6291	ギヤ	GEAR			1	1	1	1	1	1	1	1	1	1		
7	19923 6640	カラー	COLLAR			2	2	2	2	2	2	2	2	2	2		
8	02610 9066	ワッシャ	WASHER			3	3	3	3	3	3	3	3	3	3		
9	S 01131 0820	ボルト	BOLT			3	3	3	3	3	3	3	3	3	3		
10	03410 0508	キー	KEY			2	2	2	2	2	2	2	2	2	2		
11	16541 6280	ギヤ	GEAR			1	1	1	1	1	1	1	1	1	1		ϕ 供給時期
11	16541 6281	ギヤ	GEAR			1	1	1	1	1	1	1	1	1	1		1988年2月
12	16531 6130	バランサウエイト	BALANCER WEIGHT			4	4	4	4	4	4	4	4	4	4		
13	01131 0820	ボルト	BOLT			4	4	4	4	4	4	4	4	4	4		

バインダー NO.
BINDER NO.
ISP3007

改訂番号年月
SUPPLEMENT NO.

https://truckmanualshub.com/

06. カムシャフト
CAMSHAFT（D23，D23F）

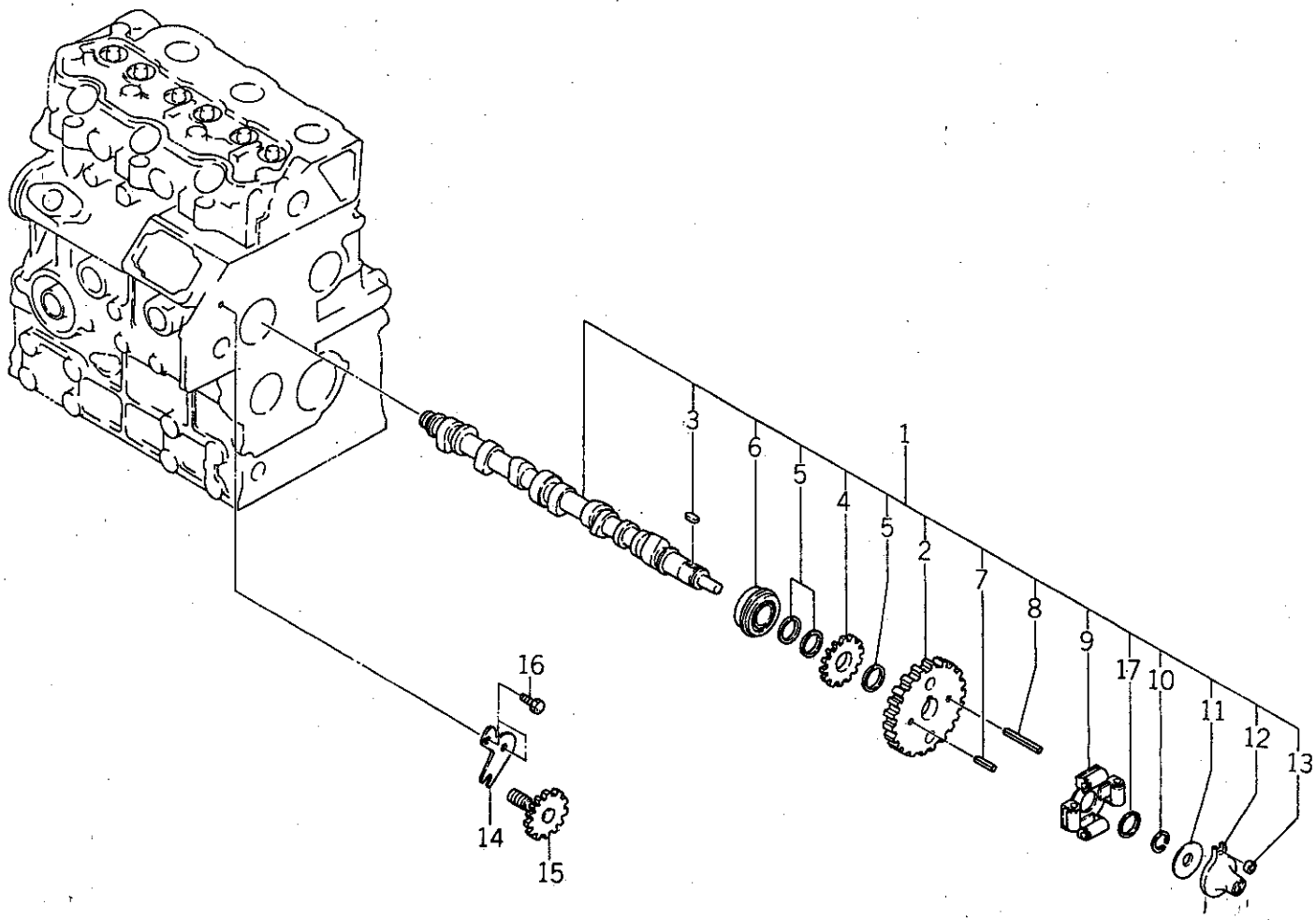

バインダー NO. BINDER NO.
ISP3007

改訂番号年月	
SUPPLEMENT NO.	

https://truckmanualshub.com/

06. カムシャフト
CAMSHAFT（D23, D23F）

管理コード

見出番号 REF.NO.	コード番号 CODE NO.	部品名称 PART	NAME	D23	D23F	D26	D26F	D28	D28F	D34	D34F	D43	D43F	D32	D32F	注文単位 Min.Q'ty	備考 REMARKS
1	12002 6022	カムシャフト ASS'Y	CAMSHAFT ASS'Y	1	1												
2	12027 6200	カムシャフトギヤ	CAMSHAFT GEAR	1	1												供給時期 1988年2月
2	12027 6201	カムシャフトギヤ	CAMSHAFT GEAR	1	1												
3	03410 0508	キー	KEY	1	1												
4	12073 6080	ギヤ	GEAR	1	1												
4	12073 6081	ギヤ	GEAR	1	1												
5	19921 6230	スペーサ	SPACER	3	3												
6	04015 6304	ベアリング	BEARING	1	1												
7	03030 0432	スプリングピン	SPRING PIN	1	1												
8	03030 0414	スプリングピン	SPRING PIN	1	1												
9	12520 6211	フライウエイト	FLYWEIGHT	1	1												
10	03610 0020	スナップリング	SNAP RING	1	1												
11	19928 6140	シム；0.3	SHIM; 0.3	1	1												
12	12525 6071	スライダ	SLIDER	1	1												D23M.MF用は下記による.
13	19923 6530	カラー	COLLAR	1	1												
14	19956 6650	プレート	PLATE	1	1												
15	12007 6070	タコメータシャフト	TACHOMETER SHAFT	1	1												
16	01131 0612	ボルト	BOLT	2	2												
17	19928 6120	シム；0.4	SHIM; 0.4	A/R	A/R												
17	19928 6130	シム；0.2	SHIM; 0.2	A/R	A/R												
12	12525 6090	スライダ		1	1												D23M.MF用

バインダー NO.
BINDER NO.
ISP3007

改訂番号年月
SUPPLEMENT NO.

https://truckmanualshub.com/

06A. カムシャフト
CAMSHAFT（D26～D43F）

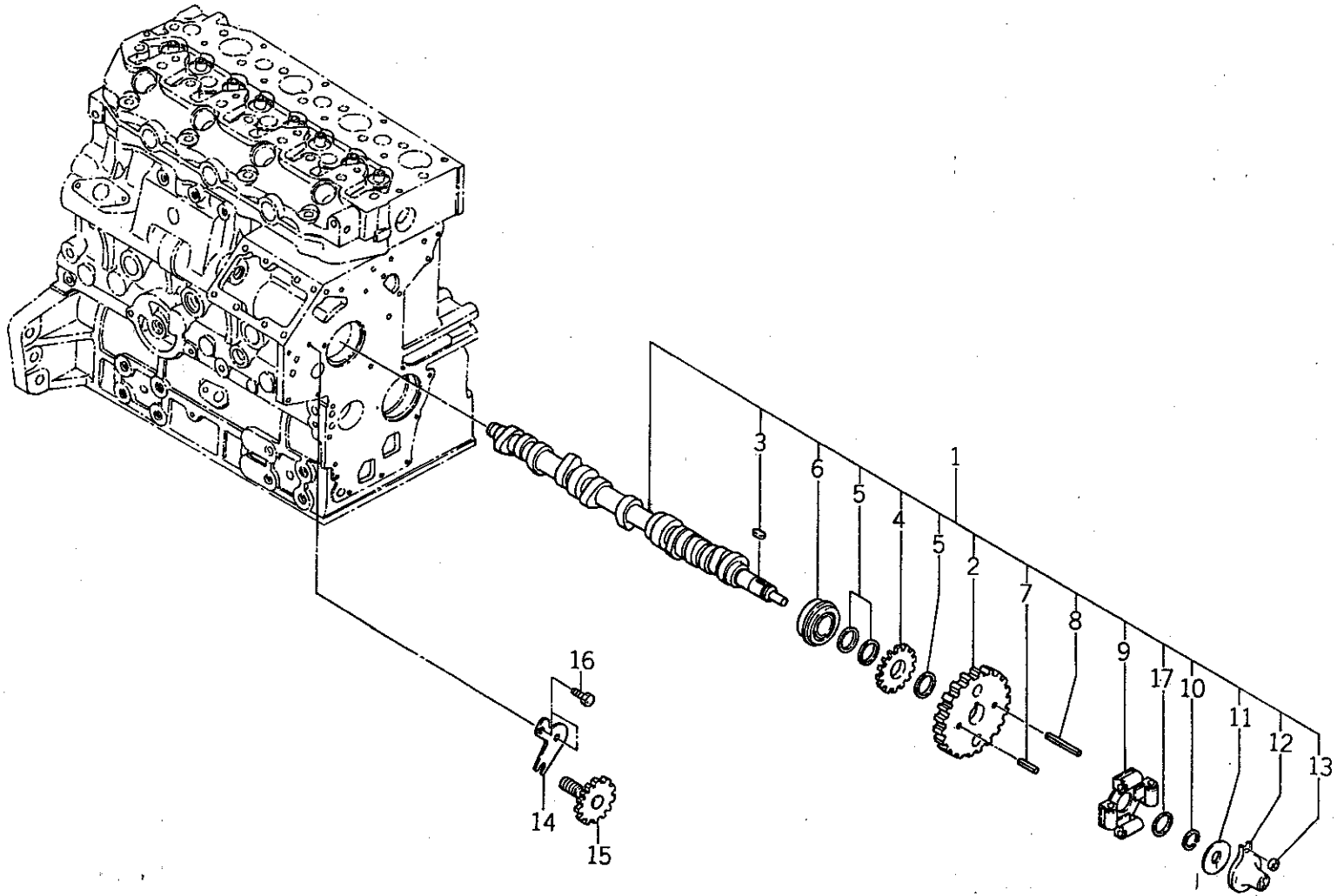

バインダー NO. BINDER NO.
ISP3007

改訂番号年月	
SUPPLEMENT NO.	

https://truckmanualshub.com/

06A. カムシャフト
CAMSHAFT（D26～D43F）

管理コード

見出番号 REF.NO.	コード番号 CODE NO.	部品名称 PART	NAME	個数 Q'ty D23	D23F	D26	D26F	D28	D28F	D34	D34F	D43	D43F	D32	D32F	注文単位 Min.Q'ty	備考 REMARKS
1	12002 6040	カムシャフト ASS'Y	CAMSHAFT ASS'Y			1	1	1	1	1	1	1	1	1	1		
2	12027 6200	カムシャフトギヤ	CAMSHAFT GEAR			1	1	1	1	1	1	1	1	1	1		供給時期 1988年2月
2	12027 6201	カムシャフトギヤ	CAMSHAFT GEAR			1	1	1	1	1	1	1	1	1	1		
3	03410 0508	キー	KEY			1	1	1	1	1	1	1	1	1	1		
4	12073 6080	ギヤ	GEAR			1	1	1	1	1	1	1	1	1	1		
5	19921 6230	スペーサ	SPACER			3	3	3	3	3	3	3	3	3	3		
6	04015 6304	ベアリング	BEARING			1	1	1	1	1	1	1	1	1	1		
7	03030 0432	スプリングピン	SPRING PIN			1	1	1	1	1	1	1	1	1	1		
8	03030 0414	スプリングピン	SPRING PIN			1	1	1	1	1	1	1	1	1	1		
9	12520 6211	フライウエイト	FLYWEIGHT			1	1	1	1	1	1	1	1	1	1		
10	03610 0020	スナップリング	SNAP RING			1	1	1	1	1	1	1	1	1	1		
11	19928 6140	シム；0.3	SHIM; 0.3			1	1	1	1	1	1	1	1	1	1		
12	12525 6090	スライダ	SLIDER			1	1	1	1	1	1	1	1	1	1		
13	19923 6530	カラー	COLLAR			1	1	1	1	1	1	1	1	1	1		
14	19956 6650	プレート	PLATE			1	1	1	1								
14	19956 6651	プレート	PLATE			1	1	1	1	1	1	1	1	1	1		
15	12007 6070	タコメータシャフト	TACHOMETER SHAFT			1	1	1	1	1	1	1	1	1	1		
16	01131 0612	ボルト	BOLT			2	2	2	2	2	2	2	2	2	2		
17	19928 6120	シム；0.4	SHIM; 0.4			A/R	A/R	A/R	A/R	A/R	A/R	A/R	A/R	A/R	A/R		
17	19928 6130	シム；0.2	SHIM; 0.2			A/R	A/R	A/R	A/R	A/R	A/R	A/R	A/R	A/R	A/R		

バインダー NO.
BINDER NO.
ISP3007

改訂番号年月
SUPPLEMENT NO.

https://truckmanualshub.com/

07. オイルポンプ，ウォータポンプ
OIL PUMP, WATER PUMP (D23, D23F)

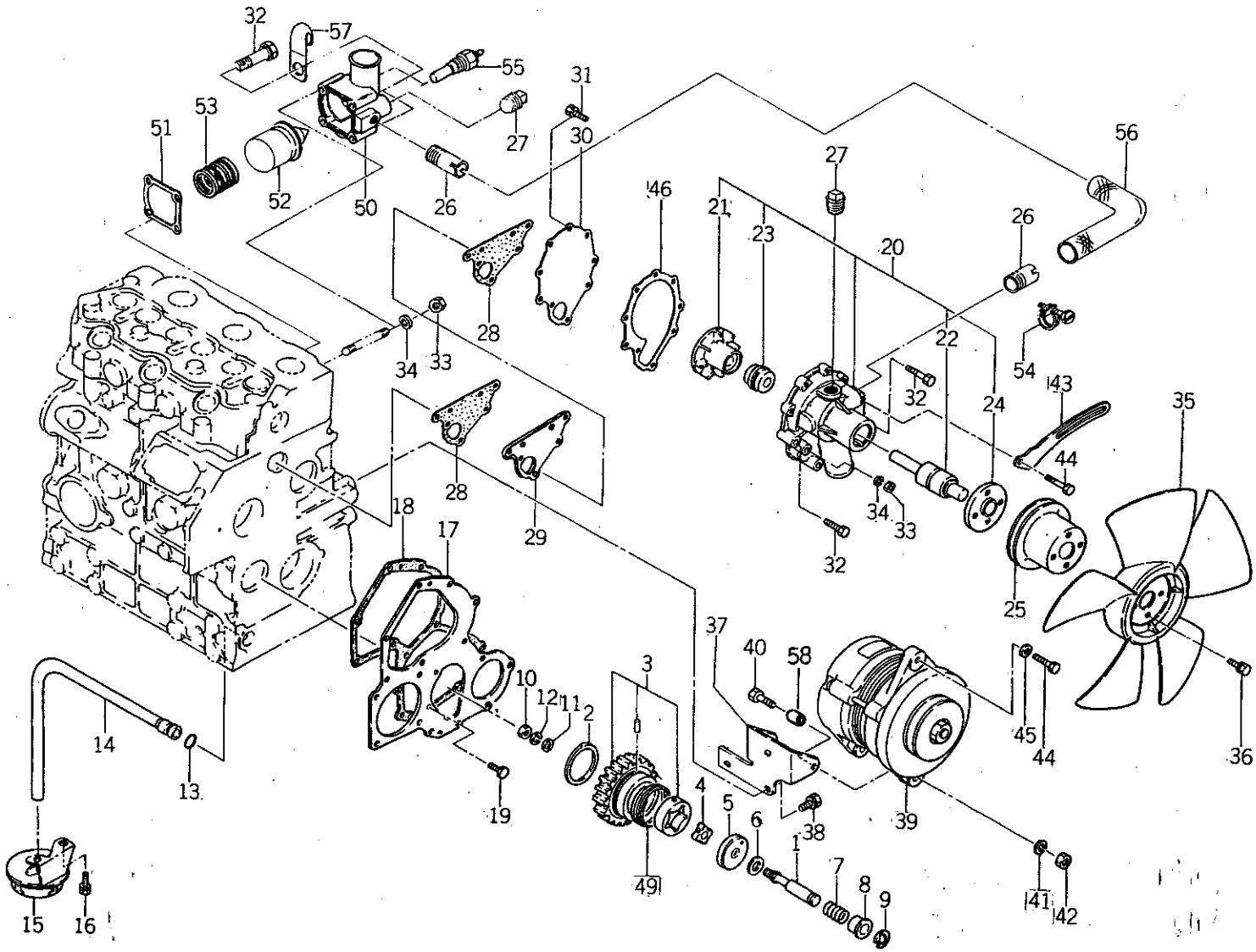

バインダー NO. BINDER NO.
ISP3007

改訂番号年月	
SUPPLEMENT NO.	

https://truckmanualshub.com/

07. オイルポンプ，ウォータポンプ
OIL PUMP, WATER PUMP (D23, D23F)

管理コード

見出番号 REF.NO.	コード番号 CODE NO.	部品名称 PART	NAME	個数 Q'ty D23	D23F	D26	D26F	D28	D28F	D34	D34F	D43	D43F	D32	D32F					注文単位 Min.Q'ty	備考 REMARKS
1	14019 6070	シャフト	SHAFT	1	1																
2	19926 6180	スラストワッシャ	THRUST WASHER	1	1																
3	16502 6080	アイドルギヤ ASS'Y	IDLE GEAR ASS'Y	1	1																
4	14016 6140	ロータ	ROTOR	1	1																
5	14011 6140	オイルポンプカバー	OIL PUMP COVER	1	1																
6	19928 6150	シム；0.10	SHIM; 0.10	A/R	A/R																
6	19928 6160	シム；0.15	SHIM; 0.15	A/R	A/R																
6	19928 6170	シム；0.20	SHIM; 0.20	A/R	A/R																
6	19928 6180	シム；0.50	SHIM; 0.50	A/R	A/R																
7	19821 6720	スプリング	SPRING	1	1																
8	19923 6540	カラー	COLLAR	1	1																
9	03680 0010	スナップリング	SNAP RING	1	1																
10	S 02010 0008	ナット	NUT	1	1																
11	S 02610 0008	ワッシャ	WASHER	1	1																
12	S 02710 0008	スプリングワッシャ	SPRING WASHER	1	1																
13	05210 9076	Oリング	O-RING	1	1																
14	14098 6530	オイルパイプ	OIL PIPE	1	1																
15	14040 6310	サクションフィルタ	SUCTION FILTER	1	1																
16	01131 0612	ボルト	BOLT	2	2																
17	16516 6220	フロントプレート	FRONT PLATE	1	1																~EN 02534
17	16516 6221	フロントプレート	FRONT PLATE	1	1																EN 02535~
18	16599 6360	ガスケット	GASKET	1	1																~EN 02534
18	16599 6361	ガスケット	GASKET	1	1																EN 02535~
19	S 01114 0612	ボルト	BOLT	2	2																
20	14501 6581	ウォータポンプ ASS'Y	WATER PUMP ASS'Y	1	1																
20	14501 7000	ウォータポンプ ASSY		1	1																D23M.MF用
21	14511 6130	ウォータポンプインペラ	WATER PUMP IMPELLER	1	1																D23M.MF用は ASSY品対応です
22	19856 6010	ウォータポンプベアリング	WATER PUMP BEARING	1	1																
23	14512 6010	メカニカシール	MECHANICAL SEAL	1	1																
24	14538 6370	ファンホルダ	FAN HOLDER	1	1																
25	14533 6620	ファンプーリ	FAN PULLEY	1	1																D23M.MF用は下記
バインダー NO. BINDER NO.	25	14533 6630	ファンプーリ	1	1	D23M.MF用															による.

改訂番号年月 SUPPLEMENT NO.

ISP3007

https://truckmanualshub.com/

07. オイルポンプ，ウォータポンプ
OIL PUMP, WATER PUMP (D23, D23F)

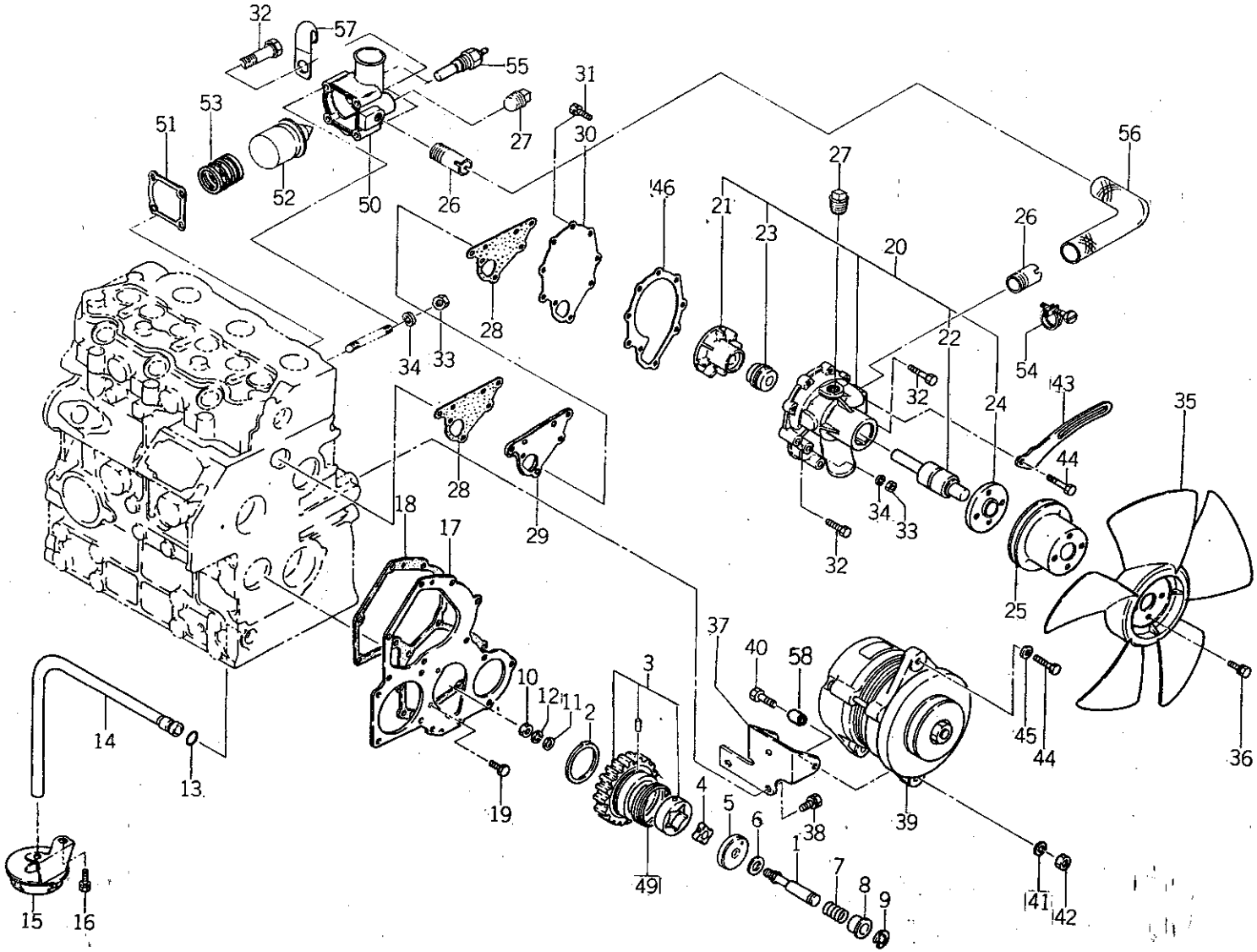

バインダー NO. BINDER NO.
ISP3007

改訂番号年月	
SUPPLEMENT NO.	

https://truckmanualshub.com/

07. オイルポンプ，ウォータポンプ
OIL PUMP, WATER PUMP (D23, D23F)

管理コード

見出番号 REF.NO.	コード番号 CODE NO.	部品名称 PART	NAME	D23	D23F	D26	D26F	D28	D28F	D34	D34F	D43	D43F	D32	D32F	注文単位 Min.Q'ty	備考 REMARKS
26	14598 6090	パイプ	PIPE	2	2												
27	06450 0030	テーパプラグ	PLUG	2	2												
28	14599 6370	ガスケット	GASKET	2	2												
29	14514 6180	プレート	PLATE	1	1												
30	14514 6170	セットプレート	SET PLATE	1	1												
30	14514 6320	セットプレート		1	1												D23M.MF用
31	S 01114 0616	ボルト	BOLT	4	4												D23M.MF用は下記による
32	01131 0645	ボルト	BOLT	5	5												
33	S 02010 0006	ナット	NUT	4	4												
34	S 02710 0006	スプリングワッシャ	SPRING WASHER	4	4												
35	14530 6491	クーリングファン	COOLING FAN	1	1												
35	14530 6100	クーリングファン		1	1												D23M.MF用
36	01131 0620	ボルト	BOLT	4	4												D23M.MF用は下記による.
37	18597 6150	ステイ	STAY	1	1												
38	01130 0816	ボルト	BOLT	3	3												
39	18504 6200	オルタネータ ASS'Y	ALTERNATOR ASS'Y	1	1												
40	S 01010 0830	ボルト	BOLT	2	2												
41	S 02710 0008	スプリングワッシャ	SPRING WASHER	2	2												
42	S 02010 0008	ナット	NUT	2	2												
43	18572 6340	アジャスティングプレート	ADJUSTTING PLATE	1	1												
44	S 01130 0820	ボルト	BOLT	2	2												
45	S 02610 0008	ワッシャ	WASHER	1	1												
46	14599 6460	ガスケット		1	1												D23M.MF用
46	14599 6380	ガスケット	GASKET	1	1												
49	19821 6821	スプリング	SPRING	1	1												
50	14521 6150	サーモスタットケース	THERMOSTAT CASE	1	1												
50	14521 6151	サーモスタットケース	THERMOSTAT CASE	1	1												
51	14599 6360	ガスケット	GASKET	1	1												
52	14520 6020	サーモスタット	THERMOSTAT	1	1												
53	19821 6790	スプリング	SPRING	1	1												
54	29875 0050	ホースバンド	HOSE BAND	2	2												
55	38572 0070	センサー	SENSOR	1	1												
56	14553 6380	ホース	HOSE	1	1												
31	01530 0614	スクリュ		5	5												D23M.MF用
36	01131 0830	ボルト		4	4												D23M.MF用

バインダー NO. BINDER NO. ISP3007

改訂番号 年 月 SUPPLEMENT NO.

https://truckmanualshub.com/

07. オイルポンプ，ウォータポンプ
OIL PUMP, WATER PUMP（D23, D23F）

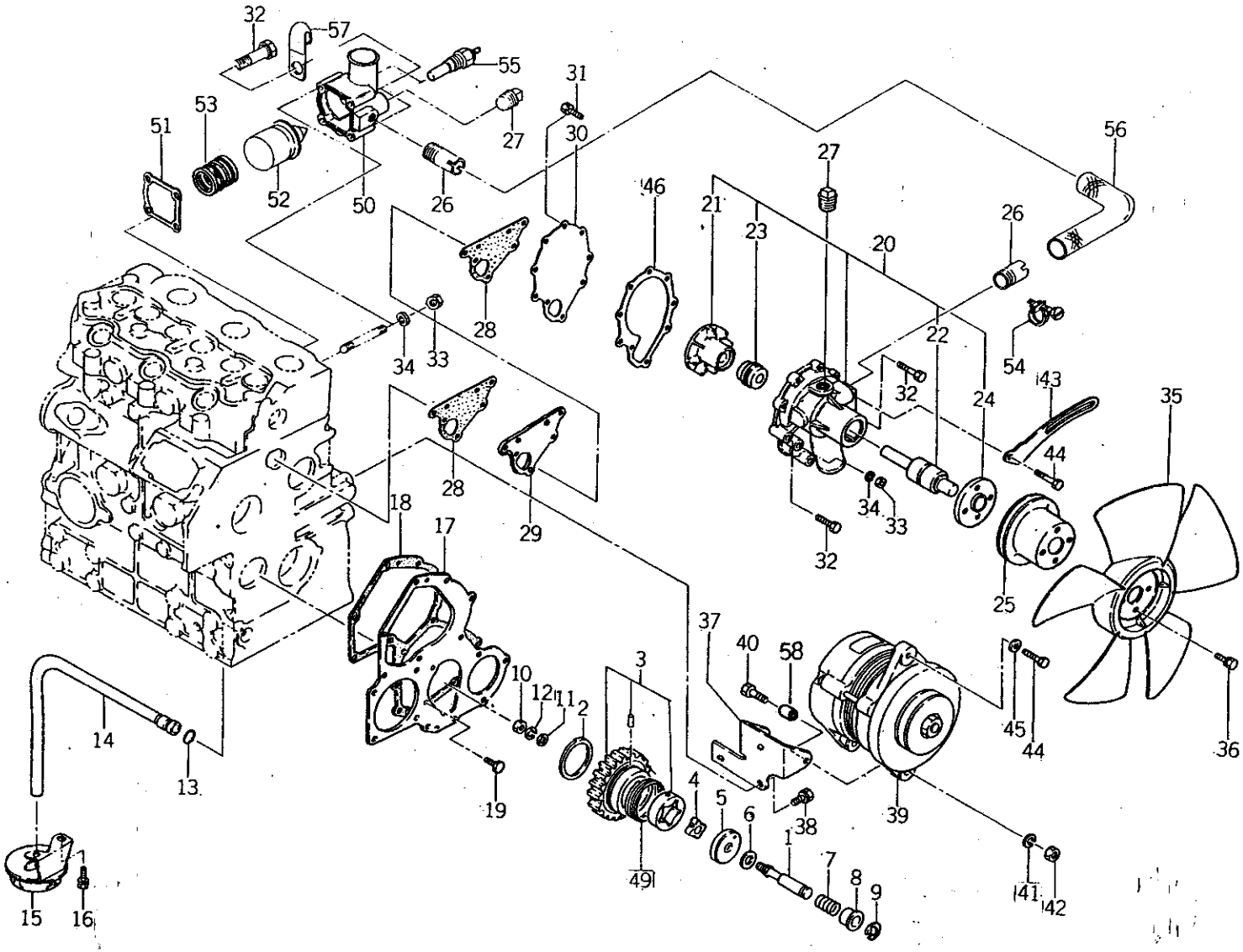

バインダー NO. BINDER NO.
ISP3007

改訂番号年月	
SUPPLEMENT NO.	

https://truckmanualshub.com/

07. オイルポンプ，ウォータポンプ
OIL PUMP, WATER PUMP (D23, D23F)

管理コード

見出番号 REF.NO.	コード番号 CODE NO.	部品名称 PART	NAME	個数 Q'ty D23	D23F	D26	D26F	D28	D28F	D34	D34F	D43	D43F	D32	D32F	注文単位 Min.Q'ty	備考 REMARKS
57	19911 6290	クランプ	CLAMP	1	1												
58	19923 6660	カラー	COLLAR	2	2												

バインダー NO.
BINDER NO.
ISP3007

改訂番号年月
SUPPLEMENT NO.

https://truckmanualshub.com/

07A. オイルポンプ，ウォータポンプ
OIL PUMP, WATER PUMP (D26～D43F)

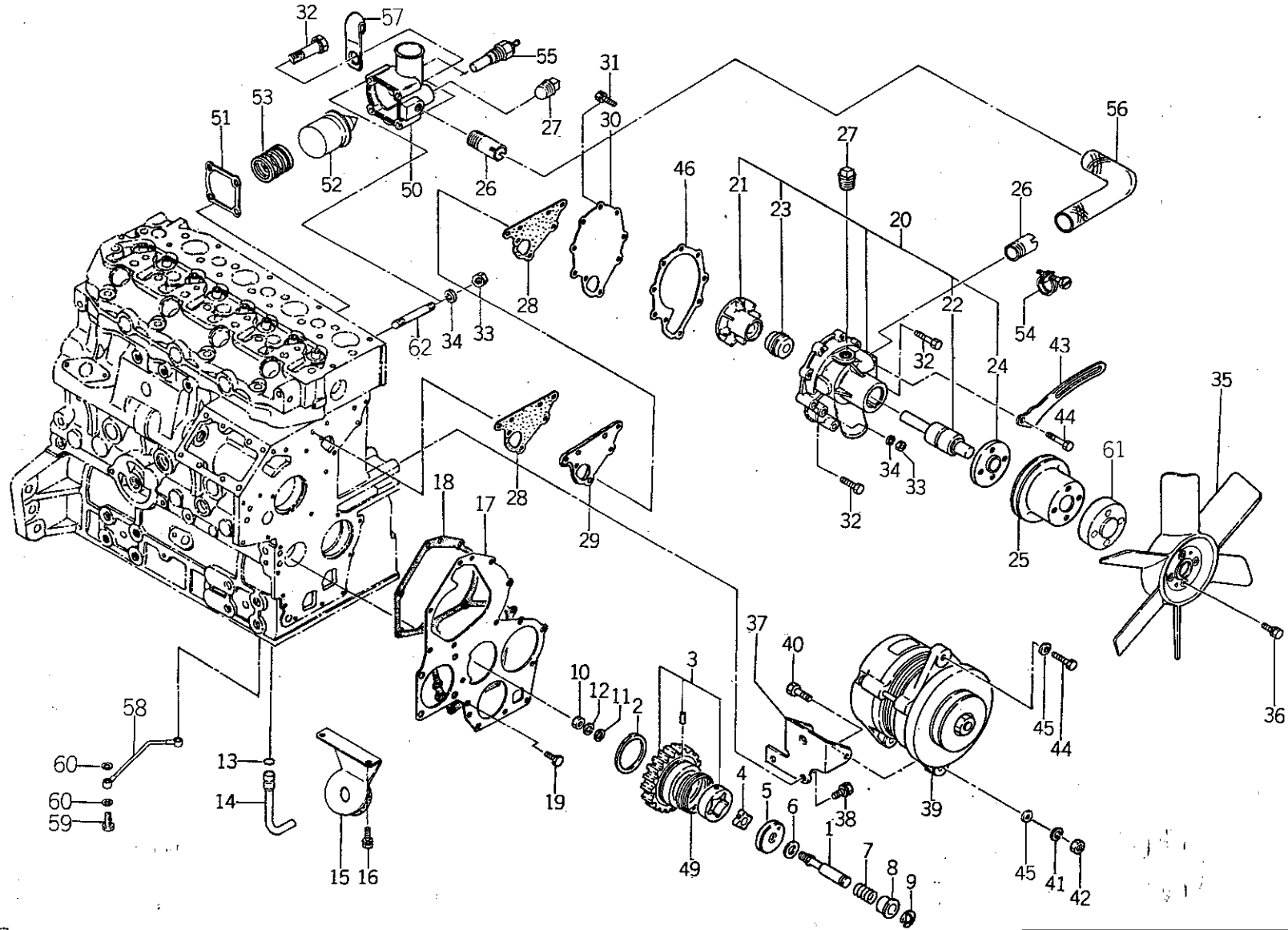

バインダー NO. BINDER NO.
ISP3007

改訂番号年月	
SUPPLEMENT NO.	

https://truckmanualshub.com/

07A. オイルポンプ，ウォータポンプ
OIL PUMP. WATER PUMP (D26～D43F)

管理コード

見出番号 REF.NO.	コード番号 CODE NO.	部品名称 PART	NAME	D23	D23F	D26	D26F	D28	D28F	D34	D34F	D43	D43F	D32	D32F	注文単位 Min.Q'ty	備考 REMARKS
				個数 Q'ty													
1	14019 6070	シャフト	SHAFT			1	1	1	1	1	1	1	1	1	1		
2	19926 6180	スラストワッシャ	THRUST WASHER			1	1	1	1	1	1	1	1	1	1		
3	16502 6120	アイドルギヤ ASS'Y	IDLE GEAR ASS'Y			1	1	1	1	1	1	1	1	1	1		
4	14016 6140	ロータ	ROTOR			1	1	1	1	1	1	1	1	1	1		
5	14011 6140	オイルポンプカバー	OIL PUMP COVER			1	1	1	1	1	1	1	1	1	1		
6	19928 6150	シム；0.10	SHIM; 0.10			A/R	A/R	A/R	A/R	A/R	A/R	A/R	A/R	A/R	A/R		
6	19928 6160	シム；0.15	SHIM; 0.15			A/R	A/R	A/R	A/R	A/R	A/R	A/R	A/R	A/R	A/R		
6	19928 6170	シム；0.20	SHIM; 0.20			A/R	A/R	A/R	A/R	A/R	A/R	A/R	A/R	A/R	A/R		
6	19928 6180	シム；0.50	SHIM; 0.50			A/R	A/R	A/R	A/R	A/R	A/R	A/R	A/R	A/R	A/R		
7	19821 6720	スプリング	SPRING			1	1	1	1	1	1	1	1	1	1		
8	19923 6540	カラー	COLLAR			1	1	1	1	1	1	1	1	1	1		
9	03680 0010	スナップリング	SNAP RING			1	1	1	1	1	1	1	1	1	1		
10	02010 0008	ナット	NUT			1	1	1	1	1	1	1	1	1	1		
11	02610 0008	ワッシャ	WASHER			1	1	1	1	1	1	1	1	1	1		
12	02710 0008	スプリングワッシャ	SPRING WASHER			1	1	1	1	1	1	1	1	1	1		
13	05210 9076	Oリング	O-RING			1	1	1	1	1	1	1	1	1	1		
14	14098 6540	オイルパイプ	OIL PIPE			1	1	1	1	1	1	1	1	1	1		
15	14040 6320	サクションフィルタ	SUCTION FILTER			1	1	1	1	1	1	1	1	1	1		
16	01131 0612	ボルト	BOLT			2	2	2	2	2	2	2	2	2	2		
17	16516 6220	フロントプレート	FRONT PLATE			1	1	1	1								～EN 02539
17	16516 6220	フロントプレート	FRONT PLATE							1	1	1	1	1	1		～EN 00730
17	16516 6221	フロントプレート	FRONT PLATE			1	1	1	1								EN 02540～
17	16516 6221	フロントプレート	FRONT PLATE							1	1	1	1	1	1		EN 00731～
18	16599 6360	ガスケット	GASKET			1	1	1	1								～EN 02539
18	16599 6360	ガスケット	GASKET							1	1	1	1	1	1		～EN 00730
18	16599 6361	ガスケット	GASKET			1	1	1	1								EN 02540～
18	16599 6361	ガスケット	GASKET							1	1	1	1	1	1		EN 00731～
19	01114 0612	ボルト	BOLT			2	2	2	2	2	2	2	2	2	2		
20	14501 6601	ウォータポンプ ASS'Y	WATER PUMP ASS'Y			1	1	1	1	1	1	1	1	1	1		
21	※ ※ ※	ウォータポンプインペラ	WATER PUMP IMPELLER			1	1	1	1	1	1	1	1	1	1		

バインダー NO.
BINDER NO.
ISP3007

改訂番号年月 No.11－1988年，9月
SUPPLEMENT NO. No.11－SEPTEMBER, 1988

https://truckmanualshub.com/

07A. オイルポンプ，ウォーターポンプ
OIL PUMP, WATER PUMP (D26～D43F)

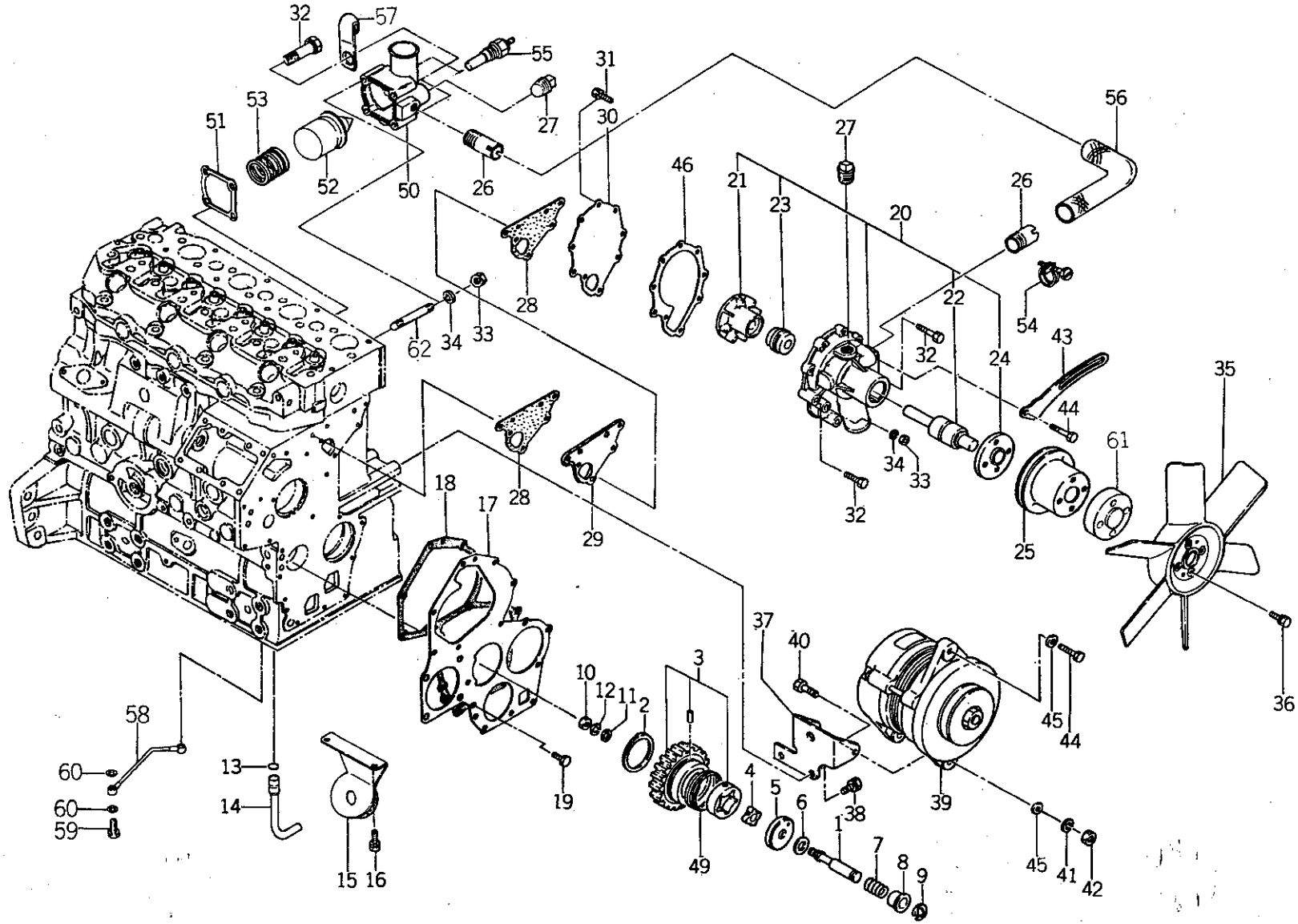

バインダー NO. BINDER NO.
ISP3007

改訂番号年月	
SUPPLEMENT NO.	

https://truckmanualshub.com/

07A オイルポンプ，ウォータポンプ
OIL PUMP, WATER PUMP (D26～D43F)

管理コード

見出番号 REF.NO.	コード番号 CODE NO.	部品名称 PART	NAME	D23	D23F	D26	D26F	D28	D28F	D34	D34F	D43	D43F	D32	D32F				注文単位 Min.Q'ty	備考 REMARKS
				個数 Q'ty																
22	※ ※ ※	ウォータポンプベアリング	WATER PUMP BEARING			1	1	1	1	1	1	1	1	1	1					
23	※ ※ ※	メカニカルシール	MECHANICAL SEAL			1	1	1	1	1	1	1	1	1	1					
24	※ ※ ※	ファンホルダ	FAN HOLDER			1	1	1	1	1	1	1	1	1	1					
25	14533 6630	ファンプーリ	FAN PULLEY			1	1	1	1	1	1	1	1	1	1					
26	14598 6090	パイプ	PIPE			2	2	2	2	2	2	2	2	2	2					
27	06450 0030	テーパプラグ	PLUG			2	2	2	2	2	2	2	2	2	2					
28	14599 6370	ガスケット	GASKET			2	2	2	2	2	2	2	2	2	2					
29	14514 6180	プレート	PLATE			1	1	1	1	1	1	1	1	1	1					
30	14514 6200	セットプレート	SET PLATE			1	1	1	1	1	1	1	1	1	1					
31	01114 0616	ボルト	BOLT			6	6	6	6	6	6	6	6	6	6					
32	01131 0645	ボルト	BOLT			7	7	7	7	7	7	7	7	7	7					
33	S 02010 0006	ナット	NUT			4	4	4	4	4	4	4	4	4	4					
34	S 02710 0006	スプリングワッシャ	SPRING WASHER			4	4	4	4	4	4	4	4	4	4					
35	14530 6110	クーリングファン	COOLING FAN			1	1	1	1											
35	14530 6230	クーリングファン	COOLING FAN							1	1	1	1	1	1					
36	S 01131 0845	ボルト	BOLT			4	4	4	4	4	4	4	4							
36	01131 0830	ボルト	BOLT											4	4					
37	18597 6150	ステイ	STAY			1	1	1	1	1	1	1	1	1	1					
38	S 01130 0816	ボルト	BOLT			3	3	3	3	3	3	3	3	3	3					
39	18504 6130	オルタネータ ASS'Y	ALTERNATOR ASS'Y			1	1	1	1	1	1	1	1	1	1					
40	S 01010 0830	ボルト	BOLT			2	2	2	2	2	2	2	2	2	2					
41	S 02710 0008	スプリングワッシャ	SPRING WASHER			2	2	2	2	2	2	2	2	2	2					
42	S 02010 0008	ナット	NUT			2	2	2	2	2	2	2	2	2	2					
43	18572 6340	アジャスティングプレート	ADJUSTING PLATE			1	1	1	1	1	1	1	1	1	1					
44	S 01130 0820	ボルト	BOLT			2	2	2	2	2	2	2	2	2	2					
45	S 02610 0008	ワッシャ	WASHER			3	3	3	3	3	3	3	3	3	3					
46	14599 6410	ガスケット	GASKET			1	1	1	1	1	1	1	1	1	1					
49	19821 6821	スプリング	SPRING			1	1	1	1	1	1	1	1	1	1					
50	14521 6150	サーモスタットケース	THERMOSTAT CASE			1	1	1	1	1	1	1	1	1	1					
50	14521 6151	サーモスタットケース	THERMOSTAT CASE			1	1	1	1	1	1	1	1	1	1					

バインダー NO.
BINDER NO.
ISP3007

改訂番号 年月
SUPPLEMENT NO.

https://truckmanualshub.com/

07A. オイルポンプ，ウォータポンプ
OIL PUMP, WATER PUMP（D26～D43F）

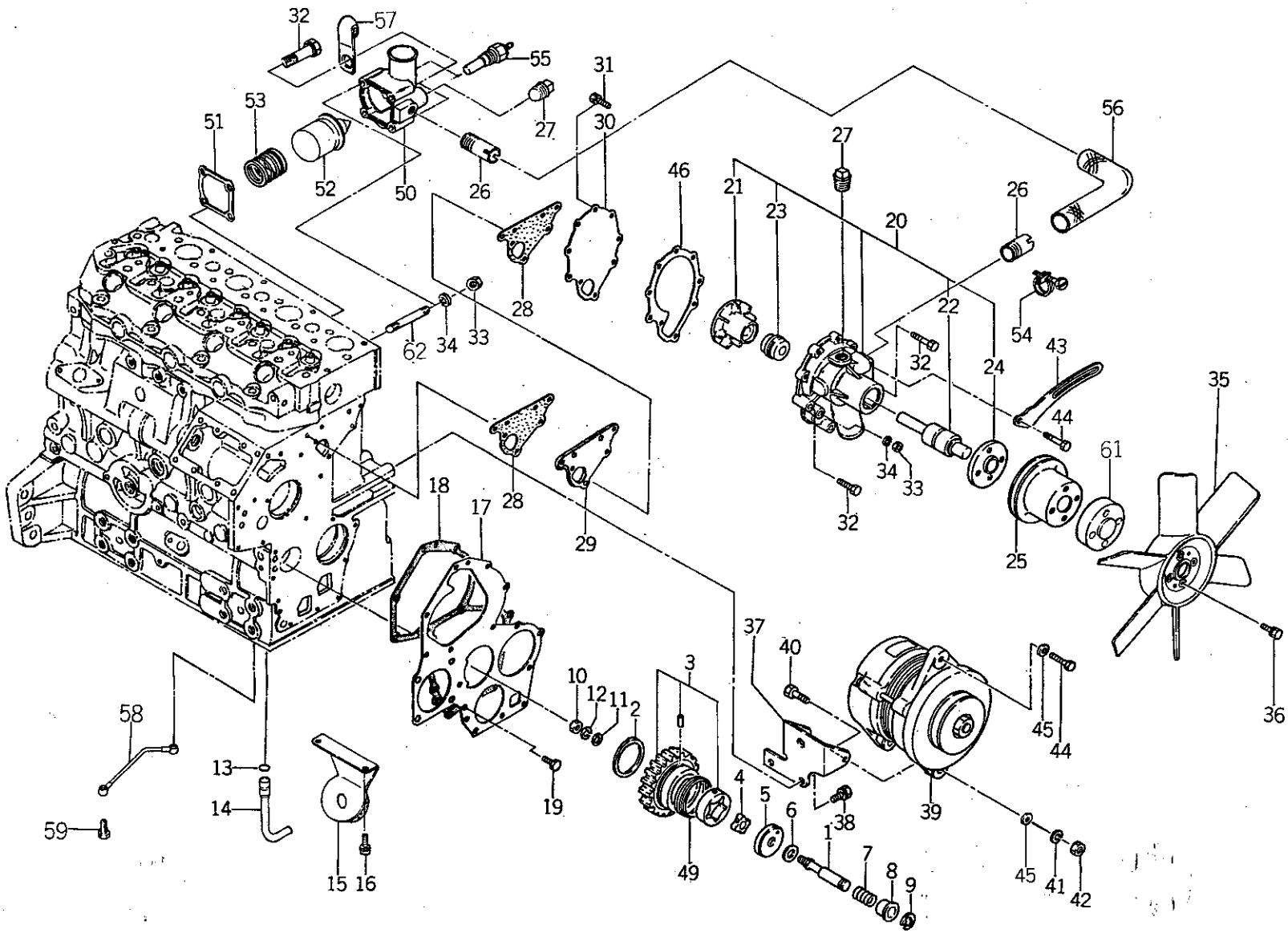

バインダー NO. BINDER NO.
ISP3007

改訂番号年月	
SUPPLEMENT NO.	

https://truckmanualshub.com/

07A. オイルポンプ，ウォータポンプ
OIL PUMP, WATER PUMP (D26～D43F)

管理コード

見出番号 REF.NO.	コード番号 CODE NO.	部品名称 PART	NAME	D23	D23F	D26	D26F	D28	D28F	D34	D34F	D43	D43F	D32	D32F					注文単位 Min.Q'ty	備考 REMARKS
				個数 Q'ty																	
51	14599 6360	ガスケット	GASKET			1	1	1	1	1	1	1	1	1	1						
52	14520 6020	サーモスタット	THERMOSTAT			1	1	1	1	1	1	1	1	1	1						
53	19821 6790	スプリング	SPRING			1	1	1	1	1	1	1	1	1	1						
54	29875 0020	ホースバンド	HOSE BAND			2	2	2	2	2	2	2	2	2	2						
55	38572 0070	センサー	SENSOR			1	1	1	1	1	1	1	1	1	1						
56	14553 6050	ホース	HOSE			1	1	1	1	1	1	1	1	1	1						
57	19911 6290	クランプ	CLAMP			1	1	1	1	1	1	1	1	1	1						
58	14060 6550	オイルパイプ	OIL PIPE			1	1	1	1	1	1	1	1	1	1						
59	19848 6780	アイボルト	EYE BOLT			2	2	2	2	2	2	2	2	2	2						
61	14538 6360	ファンホルダ	FAN HOLDER			1	1	1	1												
61	14538 6400	ファンホルダ	FAN HOLDER							1	1	1	1	1	1						
62	01211 0645	スタッドボルト	STUD BOLT			2	2	2	2	2	2	2	2	2	2						

バインダー NO.
BINDER NO.
ISP3007

改訂番号年月
SUPPLEMENT NO.

https://truckmanualshub.com/

08. タイミングギヤケース，ガバナー
TIMING GEAR CASE, GOVERNOR

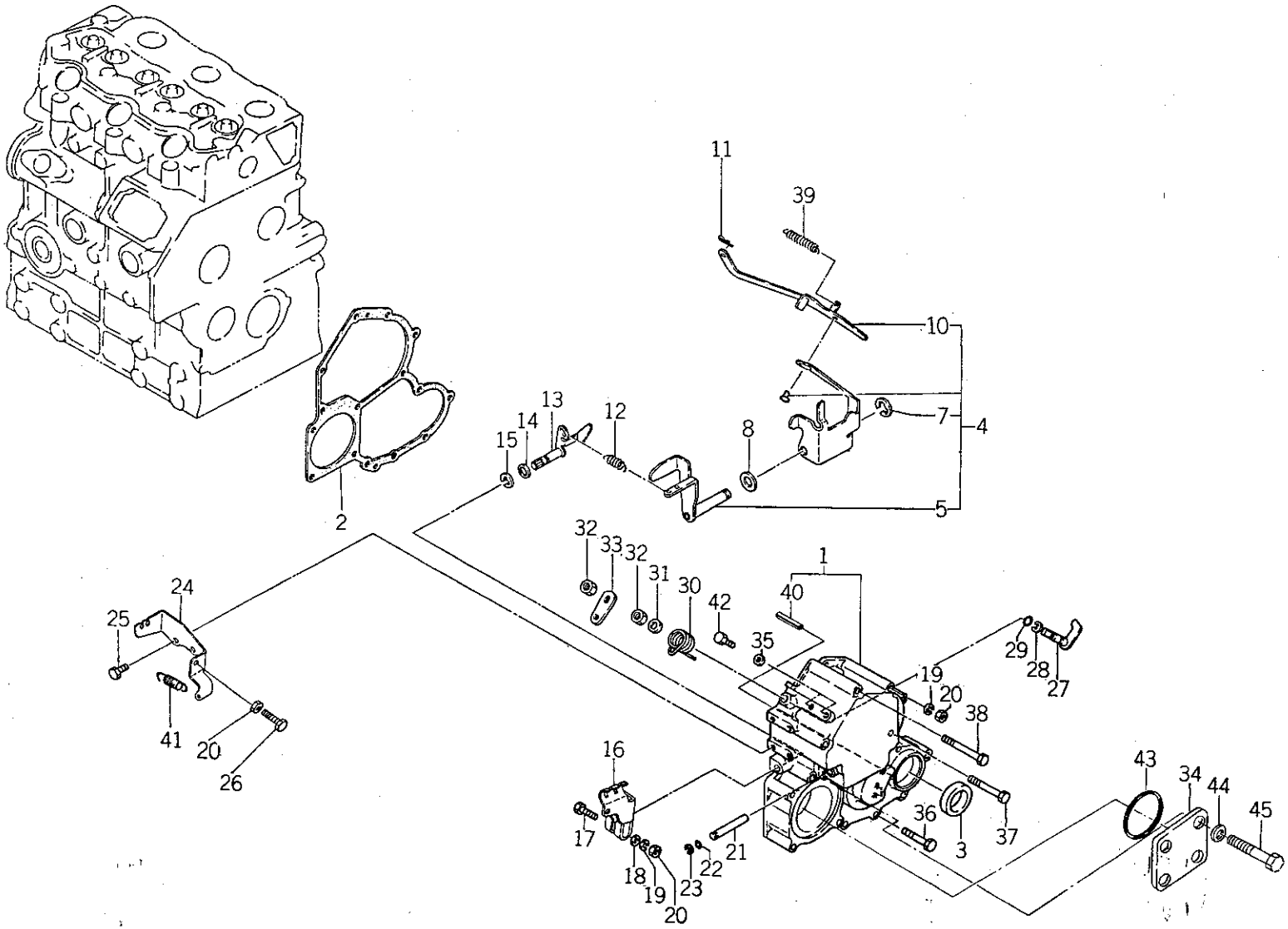

バインダー NO. BINDER NO.
ISP3007

改訂番号年月	No.12－1989年，3月
SUPPLEMENT NO.	No.12－MARCH, 1989

https://truckmanualshub.com/

08. タイミングギヤケース，ガバナー
TIMING GEAR CASE, GOVERNOR

管理コード

見出番号 REF.NO.	コード番号 CODE NO.	部品名称 PART	NAME	D23	D23F	D26	D26F	D28	D28F	D34	D34F	D43	D43F	D32	D32F	注文単位 Min.Q'ty	備考 REMARKS
1	16510 6090	タイミングギヤケース COMPL	TIMIMG GEAR CASE COMPL	1	1												~EN 02534
1	16510 6091	タイミングギヤケース COMPL	TIMIMG GEAR CASE COMPL	1	1												EN 02535~
2	16599 6350	ガスケット	GASKET	1	1												~EN 02534
2	16599 6351	ガスケット	GASKET	1	1												EN 02535~
3	19863 6160	オイルシール	OIL SEAL	1	1												
4	12504 6100	ガバナレバー ASS'Y	GOVERNOR LEVER ASS'Y	1	1												
5	12540 6060	テンションレバー	TENSION LEVER	1	1												
7	03680 0008	スナップリング	SNAP RING	1	1												
8	02620 0010	ワッシャ	WASHER	1	1												
10	12536 6050	リンク	LINK	1	1												
11	03110 0004	スナップピン	SNAP PIN	1	1												
12	19821 6940	スプリング	SPRING	1	1												D23M.MFは下記による
13	12515 6170	アーム COMPL	ARM COMPL	1	1												
14	05210 0070	Oリング；P7	O-RING; P7	1	1												
15	03680 0008	スナップリング	SNAP RING	1	1												
16	12541 6090	ガバナレバー	GOVERNOR LEVER	1	1												
17	01010 0630	ボルト	BOLT	1	1												
18	02610 0006	ワッシャ	WASHER	1	1												
19	02710 0006	スプリングワッシャ	SPRING WASHER	2	2												
20	02010 0006	ナット	NUT	3	3												
21	12511 6140	シャフト	SHAFT	1	1												
22	05210 0030	Oリング；P3	O-RING; P3	1	1												
23	03680 0005	スナップリング	SNAP RING	1	1												
24	12597 6100	ステイ	STAY	1	1												
25	01114 0614	ボルト	BOLT	2	2												
26	01010 9264	ボルト	BOLT	1	1												
27	12515 6180	アーム COMPL	ARM COMPL	1	1												
28	03680 0006	スナップリング	SNAP RING	1	1												
29	05210 0050	Oリング；P5	O-RING; P5	1	1												
30	19821 6760	スプリング	SPRING	1	1												
12	19821 7220	スプリング		1	1	D23M.MF用											

バインダー NO. BINDER NO.

ISP3007

改訂番号年月 SUPPLEMENT NO. No.12－1989年，3月 No.12－MARCH, 1989

https://truckmanualshub.com/

08. タイミングギヤケース，ガバナー
TIMING GEAR CASE, GOVERNOR

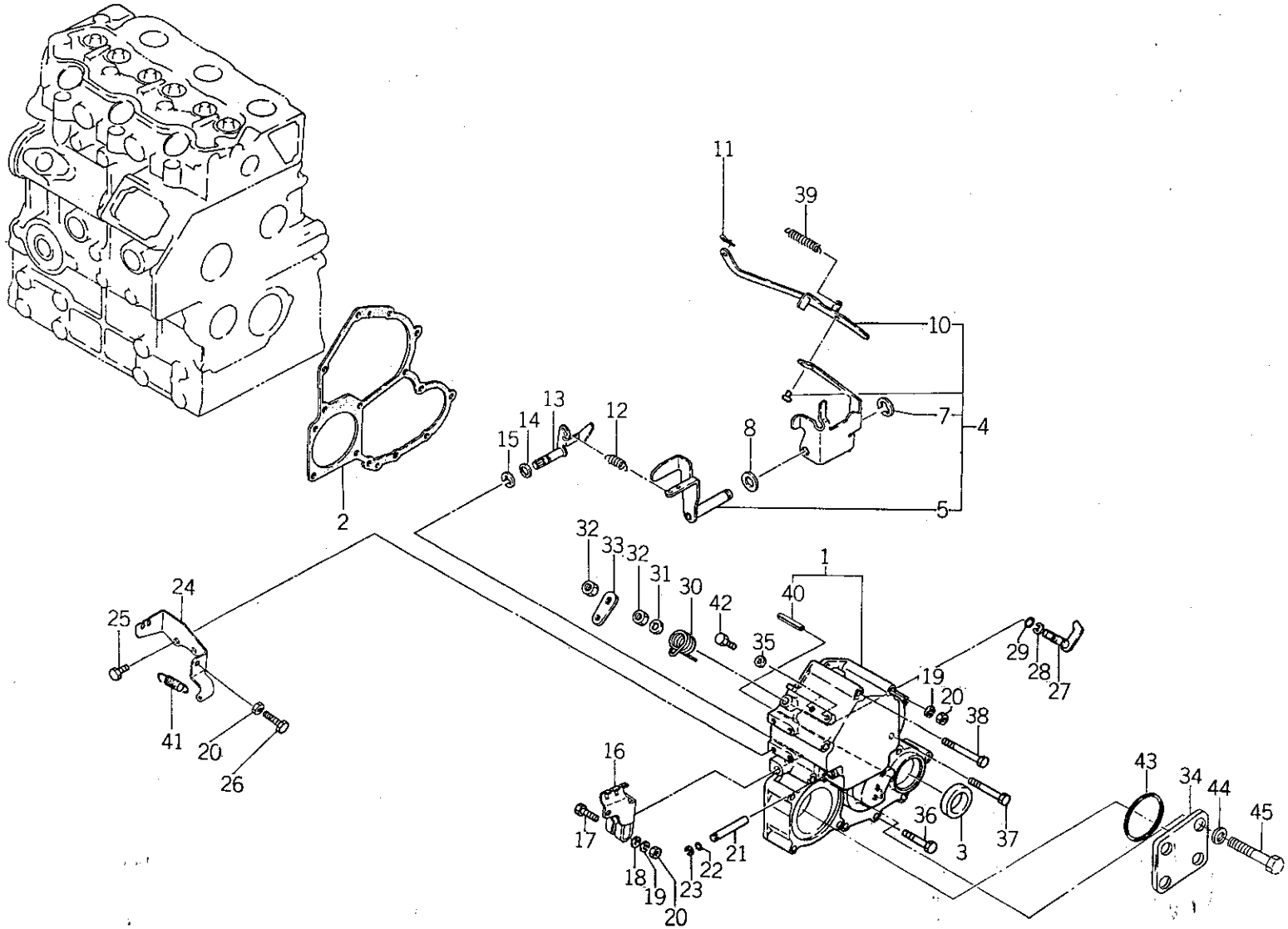

バインダー NO. BINDER NO.
ISP3007

改訂番号 年月	No.12－1989年，3月
SUPPLEMENT NO.	No.12－MARCH, 1989

https://truckmanualshub.com/

08. タイミングギヤケース，ガバナー
TIMING GEAR CASE, GOVERNOR (D23, D23F)

管理コード

見出番号 REF.NO.	コード番号 CODE NO.	部品名称 PART	NAME	個数 Q'ty D23	D23F	D26	D26F	D28	D28F	D34	D34F	D43	D43F	D32	D32F	注文単位 Min.Q'ty	備考 REMARKS
31	S 02610 0008	ワッシャ	WASHER	1	1												
32	S 02030 0008	ナット	NUT	2	2												
33	12517 6080	ストップレバー	STOP LEVER	1	1												
34	16520 6010	カバー	COVER COMPL	1	1												
35	02510 0006	シールワッシャ	SEAL WASHER	2	2												
36	01130 0645	ボルト	BOLT	7	7												~EN 02534
36	01130 0645	ボルト	BOLT	6	6												EN 02535~
37	01130 0660	ボルト	BOLT	5	5												
38	01130 0680	ボルト	BOLT	2	2												
39	19821 6731	スタートスプリング	START SPRING	1	1												
40	03030 0414	スプリングピン	SPRING PIN	1	1												
41	39821 0070	スプリング	SPRING	1	1												
42	S 01010 0610	ボルト	BOLT	2	2												
43	05230 0600	Oリング；G60	O-RING; G60	1	1												
44	S 02610 0008	ワッシャ	WASHER	4	4												
45	01130 0865	ボルト	BOLT	4	4												

バインダー NO.
BINDER NO.
ISP3007

改訂番号年月
SUPPLEMENT NO.

https://truckmanualshub.com/

08A. タイミングギヤケース，ガバナー
TIMING GEAR CASE, GOVERNOR (D26～D43F)

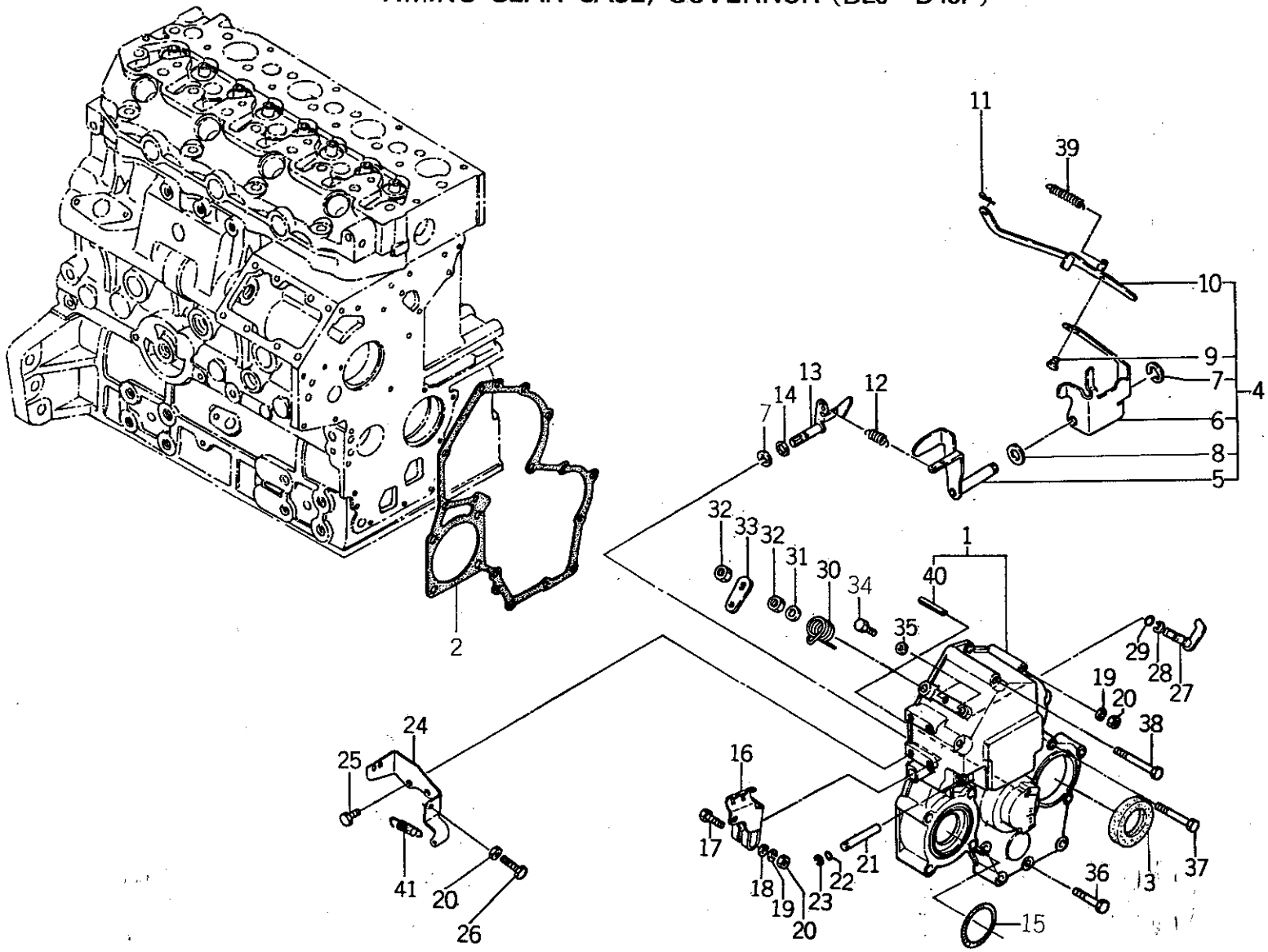

バインダー NO. BINDER NO.
ISP3007

改訂番号年月	
SUPPLEMENT NO.	

https://truckmanualshub.com/

08A

タイミングギヤケース，ガバナー
TIMING GEAR CASE, GOVERNOR (D26～D43F)

管理コード

見出番号 REF.NO.	コード番号 CODE NO.	部品名称 PART	NAME	D23	D23F	D26	D26F	D28	D28F	D34	D34F	D43	D43F	D32	D32F	注文単位 Min.Q'ty	備考 REMARKS
1	16510 6090	タイミングギヤケース COMPL	TIMING GEAR CASE COMPL			1	1	1	1								～EN 02539
1	16510 6090	タイミングギヤケース COMPL	TIMING GEAR CASE COMPL							1	1	1	1	1	1		～EN 00730
1	16510 6091	タイミングギヤケース COMPL	TIMING GEAR CASE COMPL			1	1	1	1								EN 02540～
1	16510 6091	タイミングギヤケース COMPL	TIMING GEAR CASE COMPL							1	1	1	1	1	1		EN 00731～
2	16599 6350	ガスケット	GASKET			1	1	1	1								～EN 02539
2	16599 6350	ガスケット	GASKET							1	1	1	1				～EN 00730
2	16599 6351	ガスケット	GASKET			1	1	1	1								EN 02540～
2	16599 6351	ガスケット	GASKET							1	1	1	1	1	1		EN 00731～
3	19863 6160	オイルシール	OIL SEAL			1	1	1	1	1	1	1	1	1	1		
4	12504 6110	ガバナレバー ASS'Y	GOVERNOR LEVER ASS'Y			1	1	1	1	1	1	1	1	1	1		
5	12540 6060	テンションレバー	TENSION LEVER			1	1	1	1	1	1	1	1	1	1		
6	※ ※ ※	コントロールレバー	CONTROL LEVER			1	1	1	1	1	1	1	1	1	1		
7	03680 0008	スナップリング	SNAP RING			2	2	2	2	2	2	2	2	2	2		
8	02620 0010	ワッシャ	WASHER			1	1	1	1	1	1	1	1	1	1		
9	※ ※ ※	ピン	PIN			1	1	1	1	1	1	1	1	1	1		
10	12536 6060	リンク	LINK			1	1	1	1	1	1	1	1	1	1		
11	03110 0004	スナップピン	SNAP PIN			1	1	1	1	1	1	1	1	1	1		
12	19821 7030	スプリング	SPRING			1	1	1	1	1	1	1	1	1	1		
13	12515 6170	アーム COMPL	ARM COMPL			1	1	1	1	1	1	1	1	1	1		
14	05210 0070	Oリング；P7	O-RING; P7			1	1	1	1	1	1	1	1	1	1		
15	05230 0600	Oリング；G60	O-RING; G60			1	1	1	1	1	1	1	1	1	1		
16	12541 6090	ガバナレバー	GOVERNOR LEVER			1	1	1	1	1	1	1	1	1	1		
17	S 01010 0630	ボルト	BOLT			1	1	1	1	1	1	1	1	1	1		
18	S 02610 0006	ワッシャ	WASHER			1	1	1	1	1	1	1	1	1	1		
19	S 02710 0006	スプリングワッシャ	SPRING WASHER			2	2	2	2	2	2	2	2	2	2		
20	S 02010 0006	ナット	NUT			3	3	3	3	3	3	3	3	3	3		
21	12511 6140	シャフト	SHAFT			1	1	1	1	1	1	1	1	1	1		
22	05210 0030	Oリング；P3	O-RING: P3			1	1	1	1	1	1	1	1	1	1		
23	03680 0005	スナップリング	SNAP RING			1	1	1	1	1	1	1	1	1	1		
24	12597 6100	ステイ	STAY			1	1	1	1	1	1	1	1	1	1		

改訂番号年月
SUPPLEMENT NO.

バインダー NO.
BINDER NO.
ISP3007

https://truckmanualshub.com/

08A. タイミングギヤケース，ガバナー
TIMING GEAR CASE, GOVERNOR (D26～D43F)

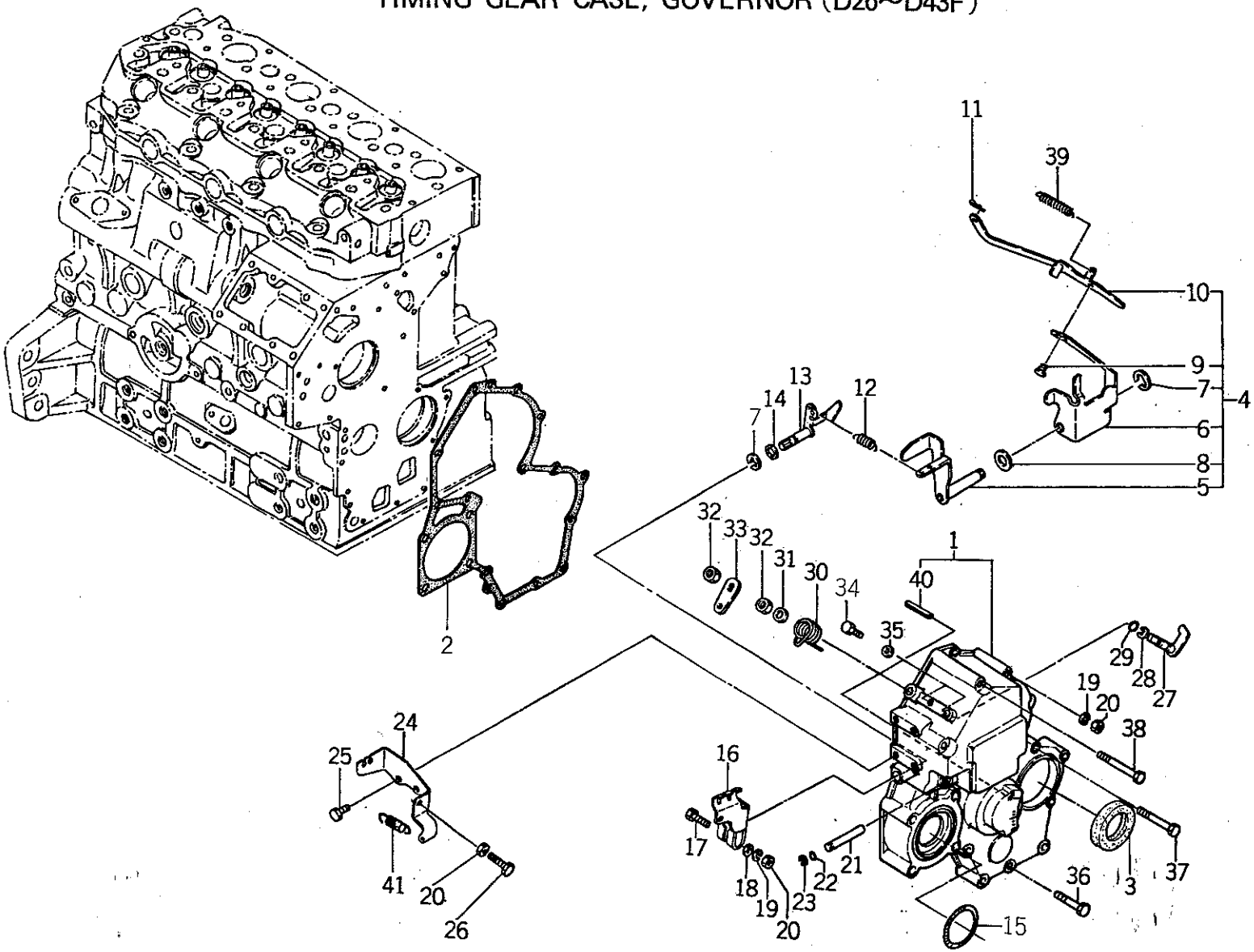

バインダー NO. BINDER NO.
ISP3007

改訂番号年月	
SUPPLEMENT NO.	

https://truckmanualshub.com/

08A

タイミングギヤケース，ガバナー
TIMING GEAR CASE, GOVERNOR (D26～D43F)

管理コード

見出番号 REF.NO.	コード番号 CODE NO.	部品名称 PART	NAME	D23	D23F	D26	D26F	D28	D28F	D34	D34F	D43	D43F	D32	D32F	注文単位 Min.Q'ty	備考 REMARKS
				個数 Q'ty													
25	S 01114 0614	ボルト	BOLT			2	2	2	2	2	2	2	2	2	2		
26	01010 9264	ボルト	BOLT			1	1	1	1	1	1	1	1	1	1		
27	12515 6180	アーム	ARM			1	1	1	1	1	1	1	1	1	1		
28	03680 0006	スナップリング	SNAP RING			1	1	1	1	1	1	1	1	1	1		
29	05210 0050	Oリング；P5	O-RING; P5			1	1	1	1	1	1	1	1	1	1		
30	19821 6760	スプリング	SPRING			1	1	1	1	1	1	1	1	1	1		
31	S 02610 0008	ワッシャ	WASHER			1	1	1	1	1	1	1	1	1	1		
32	S 02030 0008	ナット	NUT			2	2	2	2	2	2	2	2	2	2		
33	12517 6080	ストップレバー	STOP LEVER			1	1	1	1	1	1	1	1	1	1		
34	01010 0610	ボルト	BOLT			4	4	4	4	4	4	4	4	4	4		
35	02510 0006	シールワッシャ	SEAL WASHER			2	2	2	2	2	2	2	2	2	2		
36	01130 0645	ボルト	BOLT			7	7	7	7								～EN 02539
36	01130 0645	ボルト	BOLT							7	7	7	7	7	7		～EN 00730
36	01130 0645	ボルト	BOLT			6	6	6	6								EN 02540～
36	01130 0645	ボルト	BOLT							6	6	6	6	6	6		EN 00731～
37	01130 0660	ボルト	BOLT			5	5	5	5	5	5	5	5	5	5		
38	01130 0680	ボルト	BOLT			2	2	2	2	2	2	2	2	2	2		
39	19821 6731	スタートスプリング	START SPRING			1	1	1	1	1	1	1	1	1	1		
40	03030 0414	スプリングピン	SPRING PIN			1	1	1	1	1	1	1	1	1	1		
41	39821 0070	スプリング	SPRING			1	1	1	1	1	1	1	1	1	1		

https://truckmanualshub.com/

09. インジェクションパイプ，フィードポンプ
INJECTION PIPE, FEED PUMP (D23, D23F)

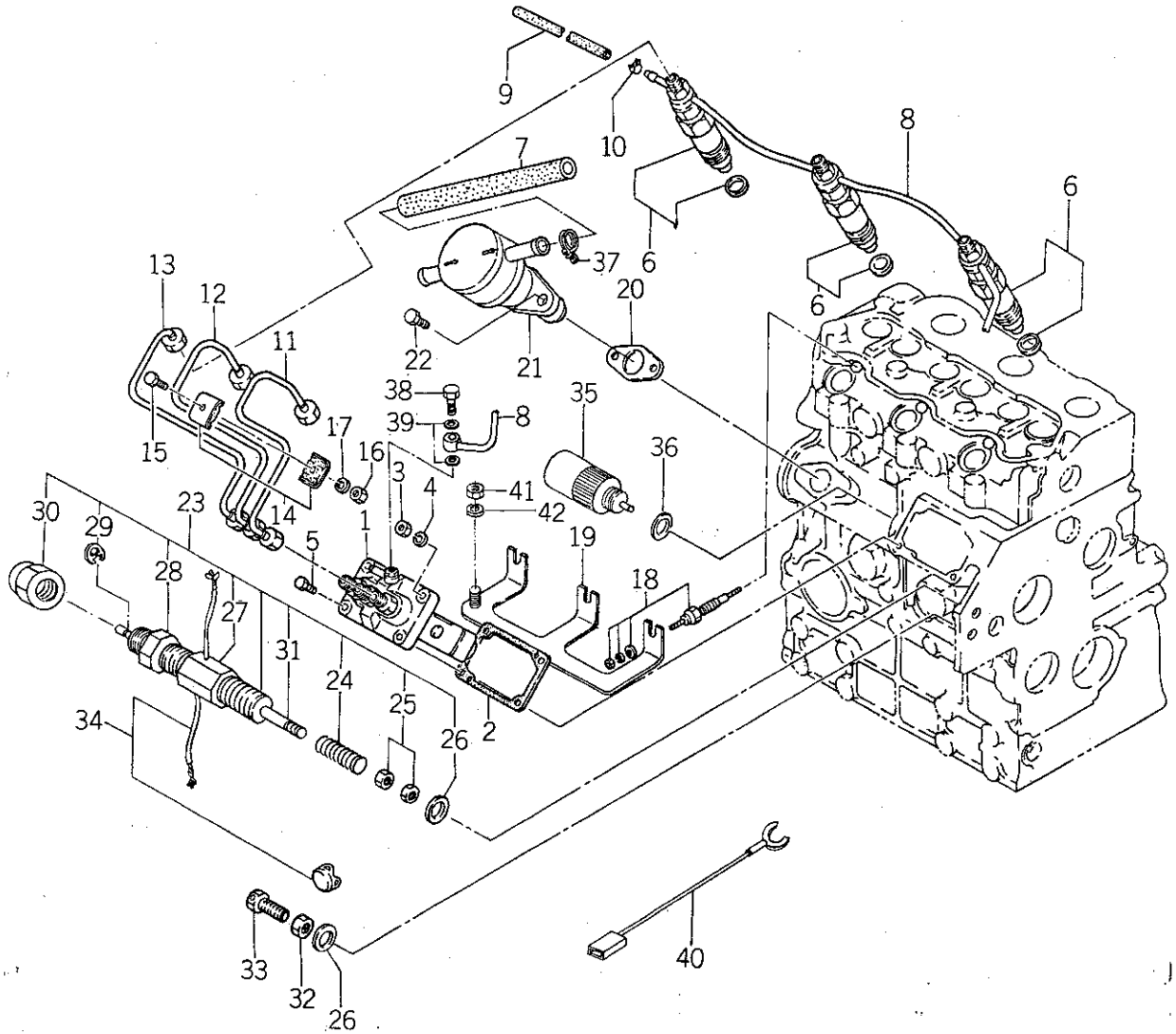

バインダー NO. BINDER NO.
ISP3007

改訂番号年月	
SUPPLEMENT NO.	

https://truckmanualshub.com/

09. インジェクションパイプ，フィードポンプ
INJECTION PIPE, FEED PUMP (D23, D23F)

管理コード

見出番号 REF.NO.	コード番号 CODE NO.	部品名称 PART	NAME	D23	D23F	D26	D26F	D28	D28F	D34	D34F	D43	D43F	D32	D32F	注文単位 Min.Q'ty	備考 REMARKS
				個数 Q'ty													
1	13101 7190	インジェクションポンプ ASS'Y	INJECTION PUMP ASS'Y	1	1												
2	13143 7210	アジャスティングシム；0.2	ADJUSTING SHIM; 0.2	A/R	A/R												
2	13143 7211	アジャスティングシム；0.3	ADJUSTING SHIM; 0.3	A/R	A/R												
2	13143 7212	アジャスティングシム；0.4	ADJUSTING SHIM; 0.4	A/R	A/R												
2	13143 7213	アジャスティングシム；0.5	ADJUSTING SHIM; 0.5	A/R	A/R												
2	13143 7214	アジャスティングシム；1.0	ADJUSTING SHIM; 1.0	A/R	A/R												
3	S 02010 0008	ナット	NUT	2	2												
4	S 02710 0008	スプリングワッシャ	SPRING WASHER	2	2												
5	S 01131 0820	ボルト	BOLT	2	2												
6	13140 6320	ノズルアンドホルダ	NOZZLE & HOLDER	3	3												
7	06820 9094	ゴムパイプ	RUBBER PIPE	1	1												
8	13160 6190	リターンパイプ	RETURN PIPE	1	1												
9	06820 9029	ゴムパイプ	RUBBER PIPE	1	1												
10	19834 6010	クリップ	CLIP	1	1												
11	13150 6860	インジェクションパイプ	INJECTION PIPE	1	1												
12	13150 6870	インジェクションパイプ	INJECTION PIPE	1	1												
13	13150 6880	インジェクションパイプ	INJECTION PIPE	1	1												
14	19910 6020	クランプ COMPL	CLAMP COMPL	4	4												
15	S 01010 0625	ボルト	BOLT	2	2												
16	S 02010 0006	ナット	NUT	2	2												
17	S 02710 0006	スプリングワッシャ	SPRING WASHER	2	2												
18	18536 6090	グロープラグ	GLOW PLUG	3	3												
18	18536 6091	グロープラグ	GLOW PLUG	3	3												
19	18537 6140	コネクタ	CONNECTOR	1	1												
20	13099 6070	ガスケット	GASKET	1	1												
21	13050 6130	フィードポンプ ASS'Y	FEED PUMP ASS'Y	1	1												
22	S 01114 0616	ボルト	BOLT	2	2												
23	13104 6080	スモークセット ASS'Y	SMOKE SET ASS'Y	1	1												D23M.F用は下記による
24	19821 6930	スプリング	SPRING	1	1												
25	S 02010 0004	ナット	NUT	2	2												

バインダー NO. BINDER NO.						
ISP3007	23	13104 6120	スモークセット ASSY	(2 — 76)	1	1
	24	19821 7100	スプリング		1	1

} D23M.F用

改訂番号 年月 SUPPLEMENT NO.	

https://truckmanualshub.com/

09. インジェクションパイプ，フィードポンプ
INJECTION PIPE, FEED PUMP (D23, D23F)

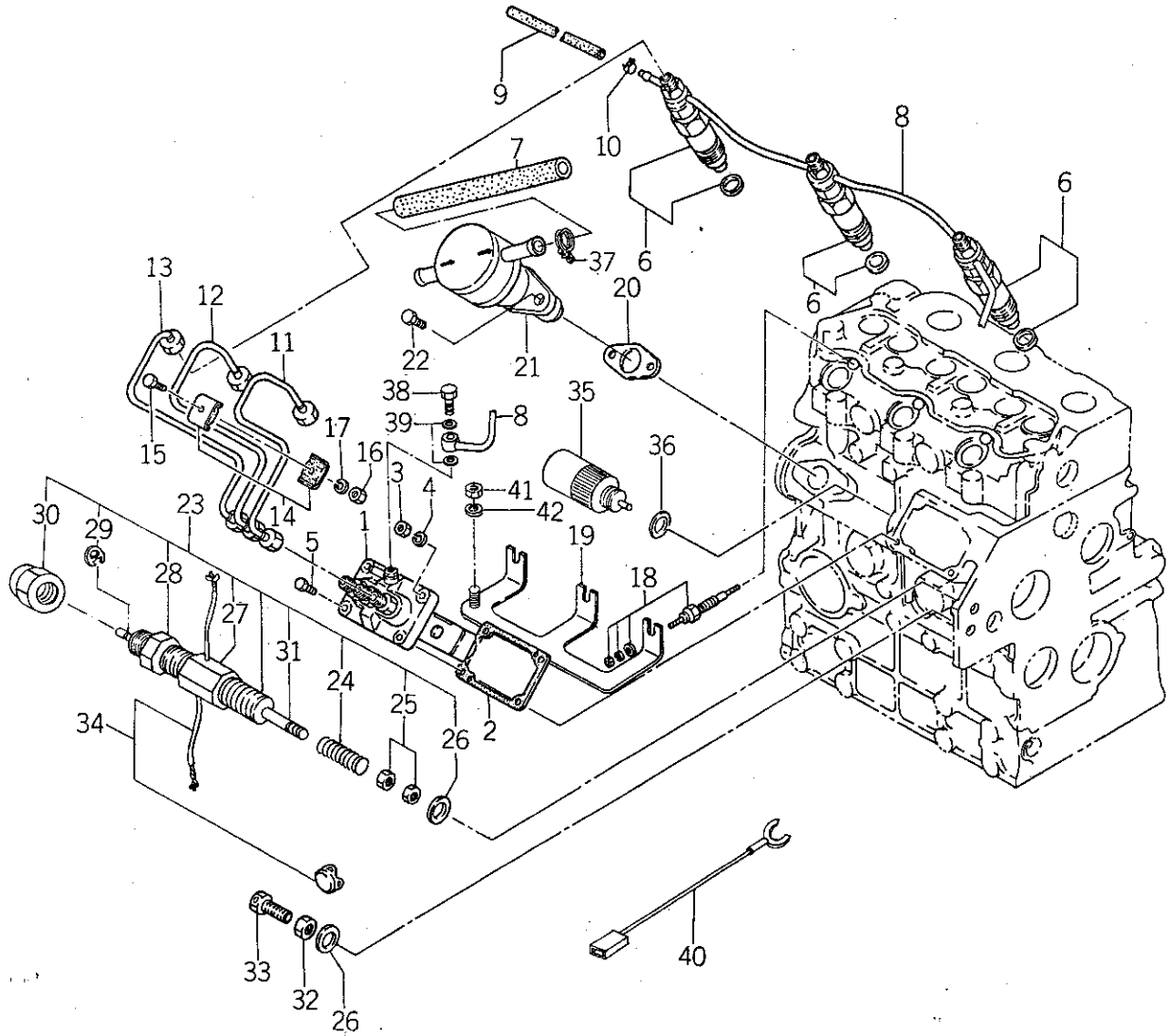

バインダー NO. BINDER NO.
ISP3007

改訂番号年月	
SUPPLEMENT NO.	

https://truckmanualshub.com/

09. インジェクションパイプ，フィードポンプ
INJECTION PIPE, FEED PUMP (D23, D23F)

管理コード

見出番号 REF.NO.	コード番号 CODE NO.	部品名称 PART	NAME	個数 Q'ty D23	D23F	D26	D26F	D28	D28F	D34	D34F	D43	D43F	D32	D32F	注文単位 Min.Q'ty	備考 REMARKS
26	02510 0010	シールワッシャ	SEAL WASHER	2	2												
27	02010 9085	ナット	NUT	1	1												
28	02080 0010	ナット	NUT	1	1												
29	03680 0003	スナップリング	SNAP RING	1	1												
30	02460 0010	キャップナット	CAP NUT	1	1												
31	13146 6070	スリーブ	SLEEVE	1	1												
32	02310 9002	ナット	NUT	1	1												
33	01010 9270	ボルト	BOLT	1	1												
34	19823 6030	ロックワイヤ	LOCK WIRE	1	1												
35	~~19520 6080~~ 18520 6080	ソレノイド	SOLENOID	1	1												
36	02510 0016	シールワッシャ	SEAL WASHER	1	1												
37	06710 0015	ホースバンド	HOSE BAND	2	2												
38	14014 8030	バンジョウボルト	BOLT	1	1												
39	02510 0006	シールワッシャ	SEAL WASHER	2	2												
40	18560 6170	ワイヤハーネス	WIRE HARNESS	1	1												
41	S 02010 0004	ナット	NUT	1	1												
42	S 02710 0004	スプリングワッシャ	SPRING WASHER	1	1												

バインダー NO.
BINDER NO.
ISP3007

改訂番号年月
SUPPLEMENT NO.

https://truckmanualshub.com/

09A. インジェクションパイプ，フィードポンプ
INJECTION PIPE, FEED PUMP (D26～D43F)

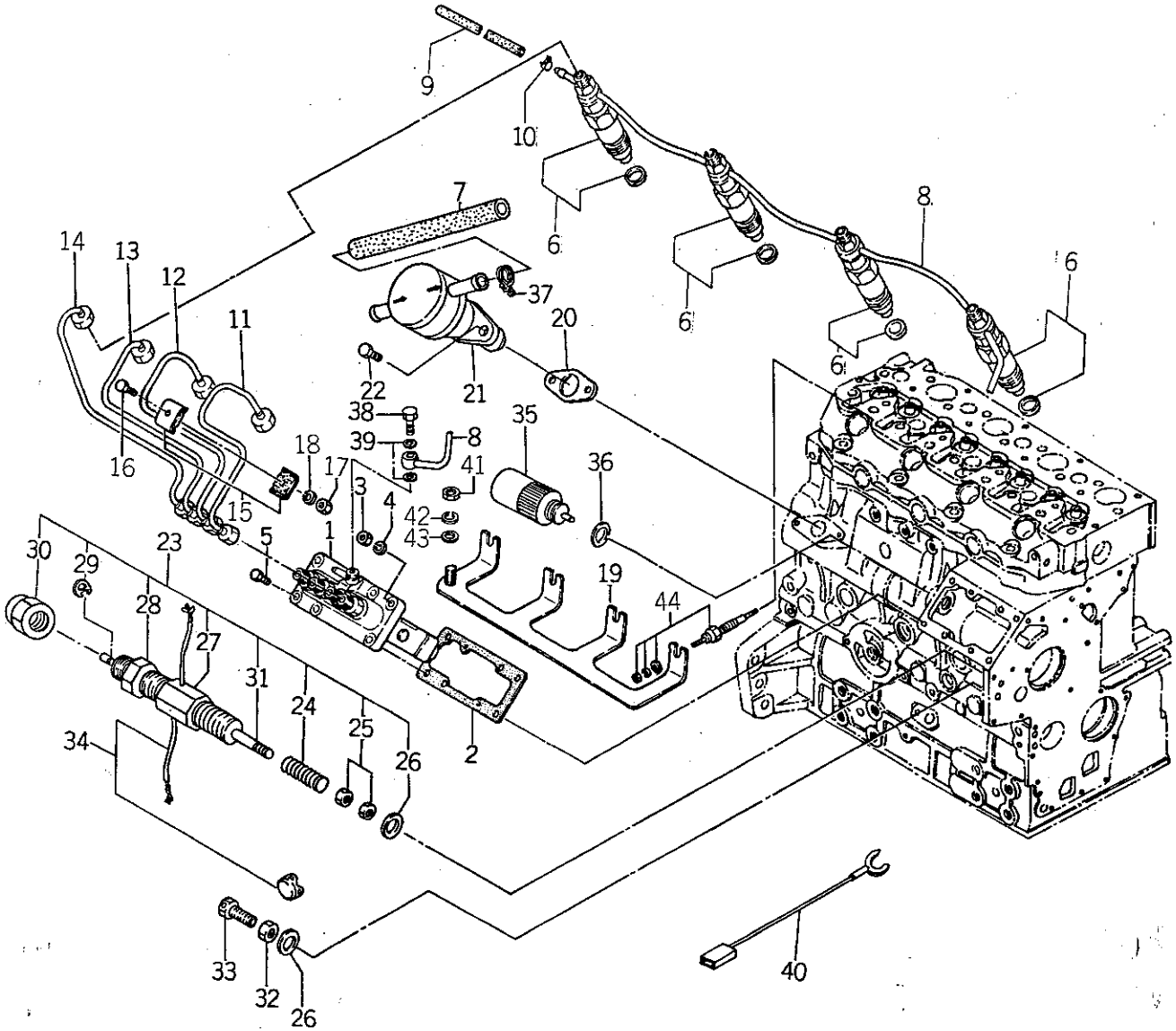

バインダー NO. BINDER NO.
ISP3007

改訂番号年月	
SUPPLEMENT NO.	

https://truckmanualshub.com/

09A インジェクションパイプ，フィードポンプ
INJECTION PIPE, FEED PUMP (D26～D43F)

管理コード

見出番号 REF.NO.	コード番号 CODE NO.	部品名称 PART	NAME	D23	D23F	D26	D26F	D28	D28F	D34	D34F	D43	D43F	D32	D32F	注文単位 Min.Q'ty	備考 REMARKS
				個数 Q'ty													
1		インジェクションポンプ ASS'Y	INJECTION PUMP ASS'Y			1	1	1	1	1	1	1	1	1	1		コードは10Aを参照
2	13143 7220	アジャスティングシム；0.2	ADJUSTING SHIM; 0.2			A/R	A/R	A/R	A/R	A/R	A/R	A/R	A/R	A/R	A/R		注) REF No1,8は同時交換
2	13143 7222	アジャスティングシム；0.3	ADJUSTING SHIM; 0.3			A/R	A/R	A/R	A/R	A/R	A/R	A/R	A/R	A/R	A/R		
2	13143 7224	アジャスティングシム；0.4	ADJUSTING SHIM; 0.4			A/R	A/R	A/R	A/R	A/R	A/R	A/R	A/R	A/R	A/R		
2	13143 7226	アジャスティングシム；0.5	ADJUSTING SHIM; 0.5			A/R	A/R	A/R	A/R	A/R	A/R	A/R	A/R	A/R	A/R		
2	13143 7228	アジャスティングシム；1.0	ADJUSTING SHIM; 1.0			A/R	A/R	A/R	A/R	A/R	A/R	A/R	A/R	A/R	A/R		
3	S 02010 0008	ナット	NUT			3	3	3	3	3	3	3	3	3	3		
4	S 02710 0008	スプリングワッシャ	SPRING WASHER			3	3	3	3	3	3	3	3	3	3		
5	S 01131 0820	ボルト	BOLT			3	3	3	3	3	3	3	3	3	3		
6	13140 6300	イズルアンドホルダ	NOZZLE & HOLDER			4	4	4	4	4	4	4	4	4	4		
7	06820 9104	ゴムパイプ	RUBBER PIPE			1	1	1	1	1	1	1	1	1	1		
8	13160 6200	リターンパイプ	RETURN PIPE			1	1	1	1								～EN 01640
8	13160 6200	リターンパイプ	RETURN PIPE							1	1	1	1	1	1		～EN 00467
8	13160 6201	リターンパイプ	RETURN PIPE			1	1	1	1								EN 01641～
8	13160 6201	リターンパイプ	RETURN PIPE							1	1	1	1	1	1		EN 00468～
9	06820 9029	ゴムパイプ	RUBBER PIPE			1	1	1	1	1	1	1	1	1	1		
10	19834 6010	クリップ	CLIP			1	1	1	1	1	1	1	1	1	1		
11	13150 6950	インジェクションパイプ	INJECTION PIPE			1	1	1	1	1	1	1	1	1	1		
12	13150 6960	インジェクションパイプ	INJECTION PIPE			1	1	1	1	1	1	1	1	1	1		
13	13150 6970	インジェクションパイプ	INJECTION PIPE			1	1	1	1	1	1	1	1	1	1		
14	13150 6980	インジェクションパイプ	INJECTION PIPE			1	1	1	1	1	1	1	1	1	1		
15	19910 6020	クランプ COMPL	CLAMP COMPL			6	6	6	6	6	6	6	6	6	6		
16	S 01010 0625	ボルト	BOLT			3	3	3	3	3	3	3	3	3	3		
17	S 02010 0006	ナット	NUT			3	3	3	3	3	3	3	3	3	3		
18	S 02710 0006	スプリングワッシャ	SPRING WASHER			3	3	3	3	3	3	3	3	3	3		
19	18537 6150	コネクタ	CONNECTOR			1	1	1	1	1	1	1	1	1	1		
20	13099 6070	ガスケット	GASKET			1	1	1	1	1	1	1	1	1	1		
21	13050 6130	フィードポンプ ASS'Y	FEED PUMP ASS'Y			1	1	1	1	1	1	1	1	1	1		
22	S 01114 0616	ボルト	BOLT			2	2	2	2	2	2	2	2	2	2		
23	13104 6090	スモークセット ASS'Y	SMOKE SET ASS'Y			1	1	1	1								供給時期

バインダー NO.
BINDER NO.
ISP3007

改訂番号年月
SUPPLEMENT NO.

https://truckmanualshub.com/

09A. インジェクションパイプ，フィードポンプ
INJECTION PIPE, FEED PUMP（D26～D43F）

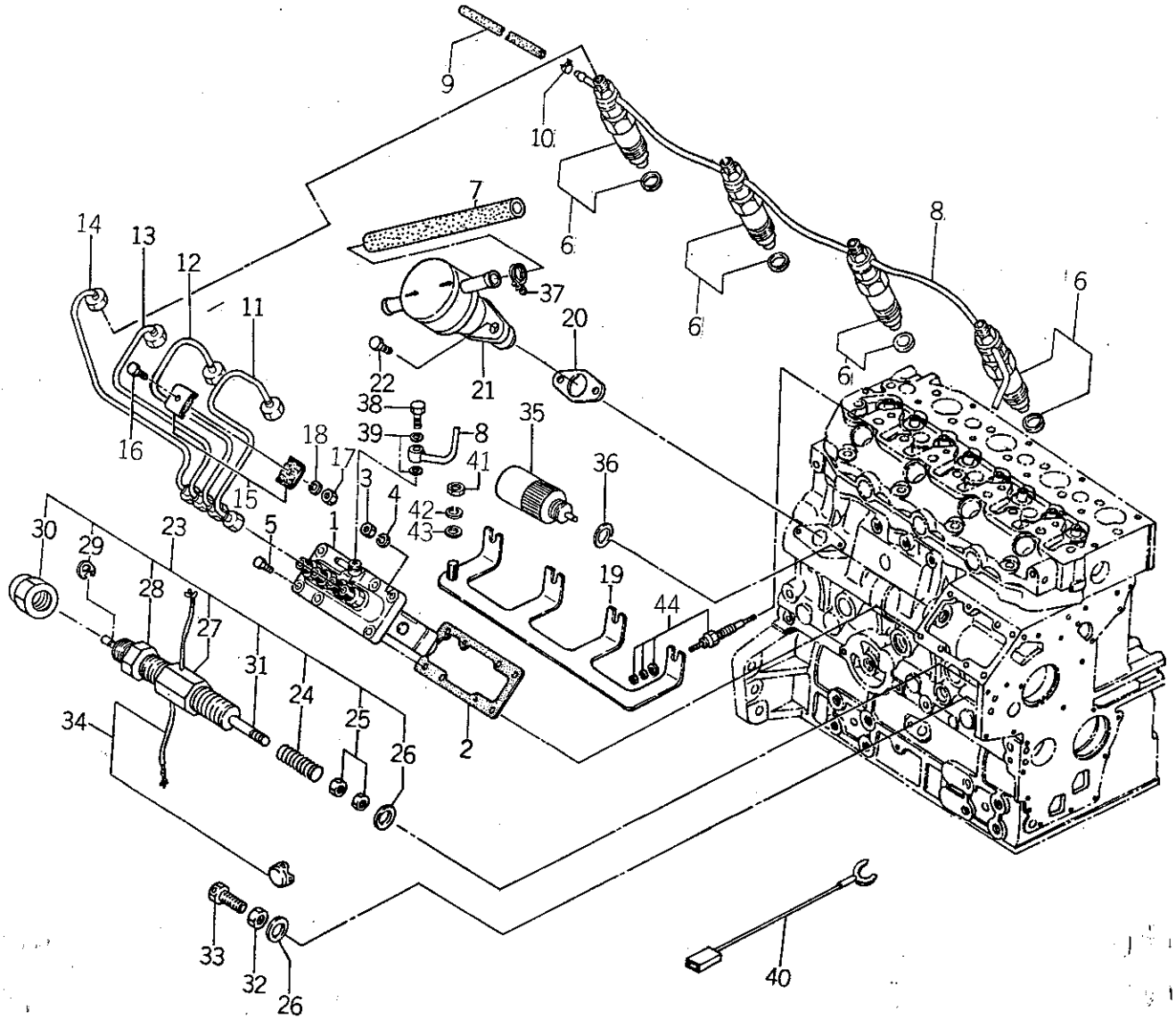

バインダー NO. BINDER NO.
ISP3007

改訂番号年月	
SUPPLEMENT NO.	

https://truckmanualshub.com/

09A インジェクションパイプ，フィードポンプ
INJECTION PIPE, FEED PUMP (D26～D43F)

管理コード

見出番号 REF.NO.	コード番号 CODE NO.	部品名称 PART	NAME	D23	D23F	D26	D26F	D28	D28F	D34	D34F	D43	D43F	D32	D32F	注文単位 Min.Q'ty	備考 REMARKS
23	13104 6120	スモークセット ASS'Y	SMOKE SET ASS'Y			1	1	1	1								1988年2月
23	13104 6080	スモークセット ASS'Y	SMOKE SET ASS'Y							1	1						
23	13104 6100	スモークセット ASS'Y	SMOKE SET ASS'Y									1	1				
23	13104 6140	スモークセット ASS'Y	SMOKE SET ASS'Y											1	1		
24	※ ※ ※	スプリング	SPRING			1	1	1	1	1	1			1	1		
24	※ ※ ※	スプリング	SPRING									1	1				
25	※ ※ ※	ナット	NUT			2	2	2	2	2	2	2	2				
26	02510 0010	シールワッシャ	SEAL WASHER			2	2	2	2	2	2	2	2	2	2		
27	※ ※ ※	ナット	NUT			1	1	1	1	1	1	1	1	1	1		
28	※ ※ ※	ナット	NUT			1	1	1	1	1	1	1	1	1	1		
29	※ ※ ※	スナップリング	SNAP RING			1	1	1	1	1	1	1	1	1	1		
30	02460 0010	キャップナット	CAP NUT			1	1	1	1	1	1	1	1	1	1		
31	13146 6070	スリーブ	SLEEVE			1	1	1	1	1	1	1	1	1	1		
32	02310 9002	ナット	NUT			1	1	1	1	1	1	1	1	1	1		
33	01010 9270	ボルト	BOLT			1	1	1	1	1	1	1	1	1	1		
34	19823 6030	ロックワイヤ	LOCK WIRE			1	1	1	1	1	1	1	1	1	1		
35	18520 6080	ソレノイド	SOLENOID			1	1	1	1	1	1	1	1	1	1		
36	02510 0016	シールワッシャ	SEAL WASHER			1	1	1	1	1	1	1	1	1	1		
37	06710 0015	ホースバンド	HOSE BAND			2	2	2	2	2	2	2	2	2	2		
38	14014 8030	バンジョウボルト	BOLT			1	1	1	1	1	1	1	1	1	1		
39	02510 0006	シールワッシャ	SEAL WASHER			2	2	2	2	2	2	2	2	2	2		
40	18560 6170	ワイヤハーネス	WIRE HARNESS			1	1	1	1	1	1	1	1	1	1		
41	S 02010 0004	ナット	NUT			1	1	1	1	1	1	1	1	1	1		
42	S 02710 0004	スプリングワッシャ	SPRING WASHER			1	1	1	1	1	1	1	1	1	1		
43	S 02610 0004	ワッシャ	WASHER			1	1	1	1	1	1	1	1	1	1		
44	18536 6090	グロープラグ	GLOW PLUG			4	4	4	4	4	4	4	4	4	4		

バインダー NO.
BINDER NO.
ISP3007

改訂番号 年月
SUPPLEMENT NO.

https://truckmanualshub.com/

10. インジェクションポンプ
INJECTION PUMP (D23, D23F)

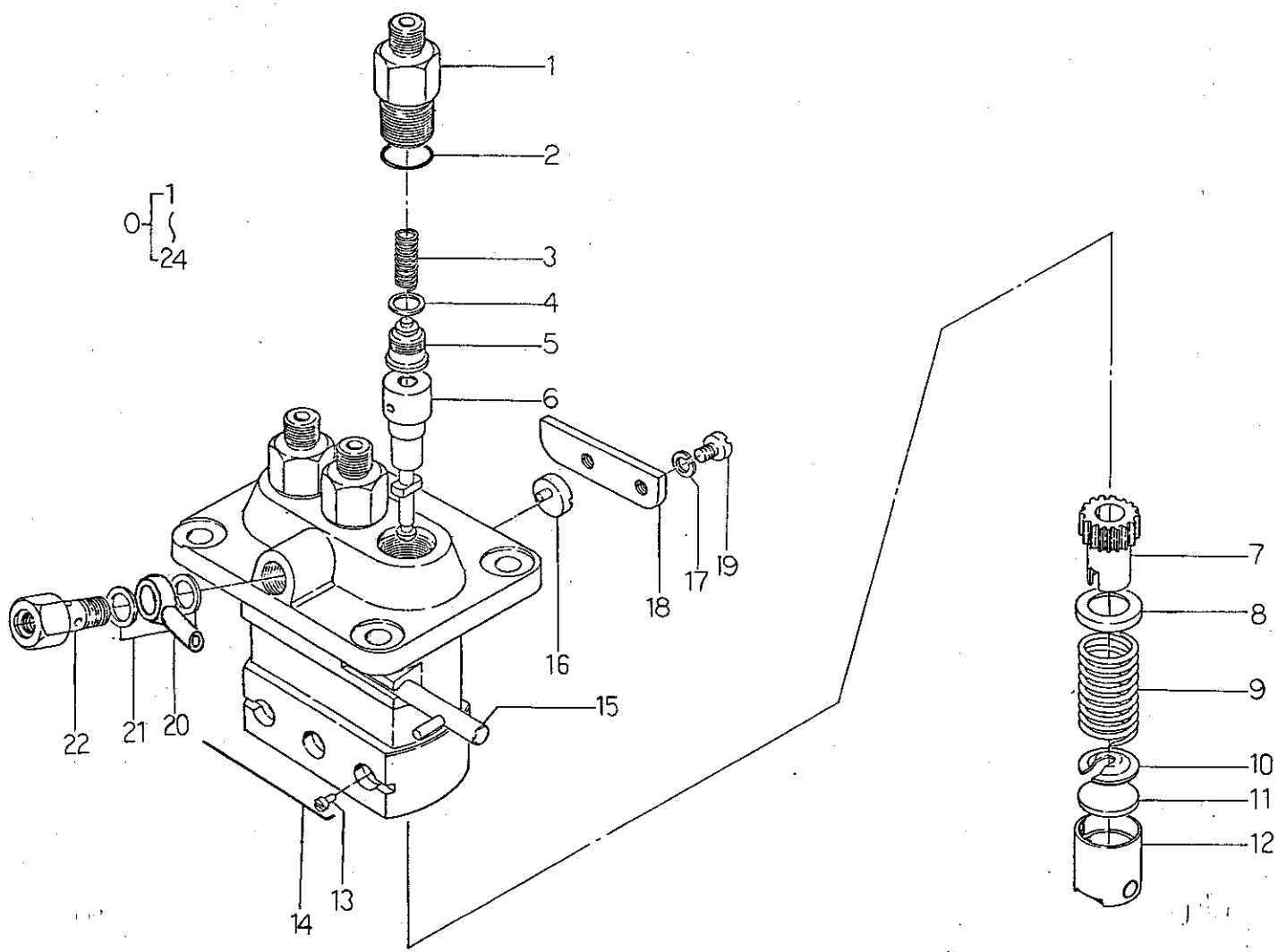

バインダー NO. BINDER NO.
ISP3007

改訂番号年月	
SUPPLEMENT NO.	

https://truckmanualshub.com/

10. インジェクションポンプ
INJECTION PUMP (D23, D23F)

管理コード

見出番号 REF.NO.	コード番号 CODE NO.	部品名称 PART	NAME	個数 Q'ty D23	D23F	D26	D26F	D28	D28F	D34	D34F	D43	D43F	D32	D32F					注文単位 Min.Q'ty	備考 REMARKS
0	13101 7190	インジェクションポンプ ASS'Y	INJECTION PUMP ASS'Y	1	1																~EN 03141
0	13101 7191	インジェクションポンプ ASS'Y	INJECTION PUMP ASS'Y	1	1																EN 03142~
1	13119 6090	デリバリバルブホルダ	DELIVERY VALVE HOLDER	3	3																
2	13122 6130	Oリング	O-RING	3	3																
3	13117 6450	デリバリバルブスプリング	DELIVERY VALVE SPRING	3	3																
4	13118 6110	ガスケット	GASKET	3	3																
5	13115 6150	デリバリバルブ	DELIVERY VALVE	3	3																
6	13111 6380	プランジャ ASS'Y	PLUNGER ASS'Y	3	3																
7	13129 6647	コントロールスリーブ	CONTROL SLEEVE	3	3																
8	13129 6532	スプリングシート	SPRING SEAT	3	3																
9	13117 6320	プランジャスプリング	PLUNGER SPRING	3	3																
10	13129 6531	スプリングシート	SPRING SEAT	3	3																
11	13129 6530	プレート	PLATE	A/R	A/R																
12	13125 6110	タペット	TAPPET	3	3																
13	13129 6645	ピン	PIN	3	3																
14	13129 6197	ワイヤ	WIRE	1	1																
15	13129 6646	コントロールラック	CONTROL RACK	1	1																~EN 03141
15	13129 6678	コントロールラック	CONTROL RACK	1	1																EN 03142~
16	13129 6648	ピン	PIN	2	2																
17	13114 6070	スプリングワッシャ	SPRING WASHER	2	2																
18	13129 6649	カバー	COVER	1	1																
19	13129 6408	スクリュ	SCREW	2	2																
20	13124 6010	アイ	EYE	1	1																
21	13129 6255	ガスケット	GASKET	2	2																
22	13124 6140	アイボルト	EYE BOLT	1	1																

バインダー NO.
BINDER NO.
ISP3007

改訂番号年月
SUPPLEMENT NO.

https://truckmanualshub.com/

10A. インジェクションポンプ
INJECTION PUMP（D26～D43F）

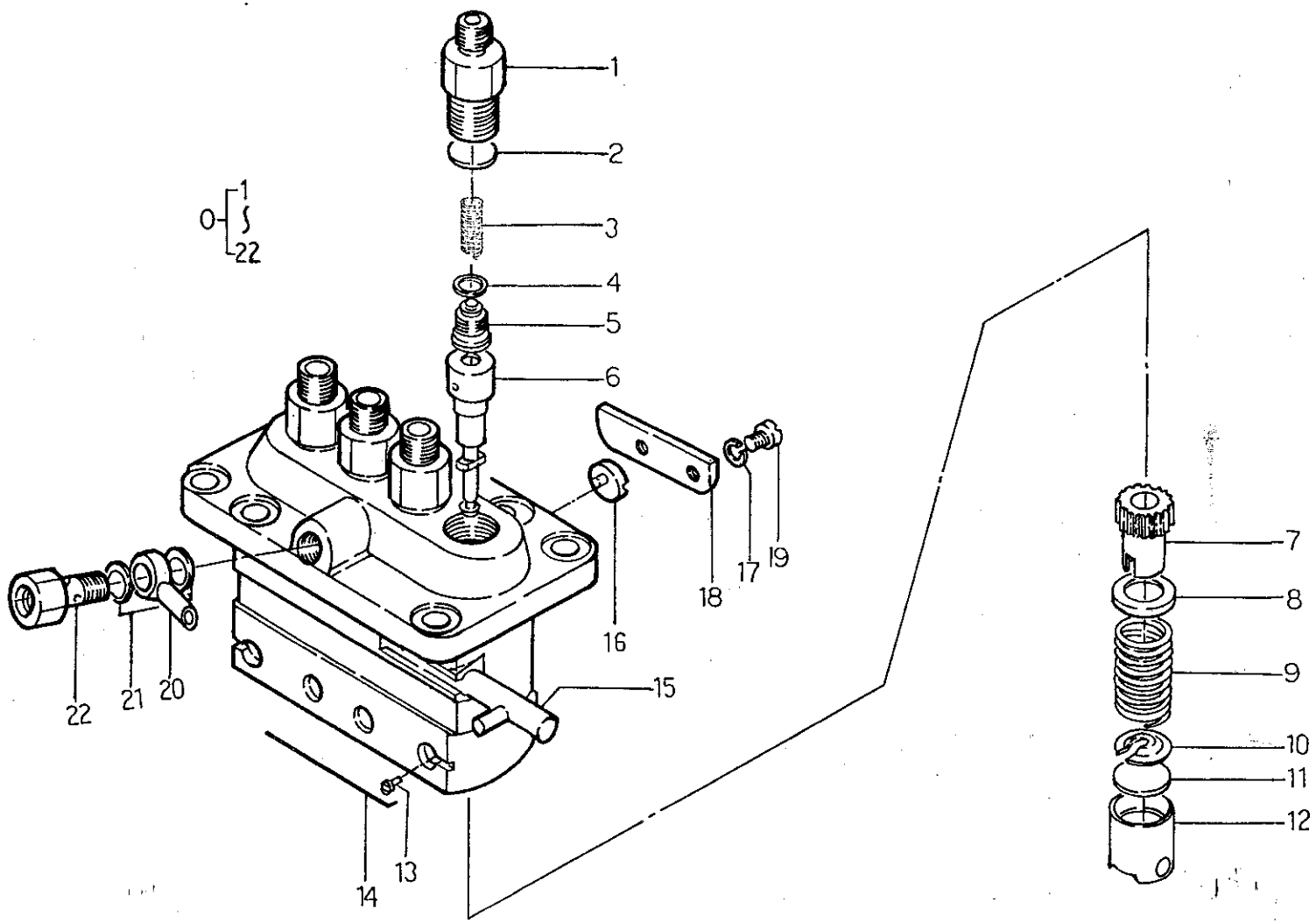

https://truckmanualshub.com/

10A. インジェクションポンプ INJECTION PUMP（D26～D43F）

管理コード

見出番号 REF.NO.	コード番号 CODE NO.	部品名称 PART	NAME	D23	D23F	D26	D26F	D28	D28F	D34	D34F	D43	D43F	D32	D32F					注文単位 Min.Q'ty	備考 REMARKS
				個数 Q'ty																	
0	13101 7250	インジェクションポンプ ASS'Y	INJECTION PUMP ASS'Y			1	1	1	1												～EN 01640
0	13101 7250	インジェクションポンプ ASS'Y	INJECTION PUMP ASS'Y							1	1	1	1								～EN 00467
0	13101 7252	インジェクションポンプ ASS'Y	INJECTION PUMP ASS'Y			1	1	1	1												EN 01641～
0	13101 7252	インジェクションポンプ ASS'Y	INJECTION PUMP ASS'Y							1	1	1	1								EN 00468～
1	13119 6090	デリバリバルブホルダ	DELIVERY VALVE HOLDER			4	4	4	4	4	4	4	4	4	4						
1	13119 6060	デリバリバルブホルダ	DELIVERY VALVE HOLDER			4	4	4	4	4	4	4	4	4	4						
2	13122 6130	Oリング	O-RING			4	4	4	4	4	4	4	4	4	4						
3	13117 6450	デリバリバルブスプリング	DELIVERY VALVE SPRING			4	4	4	4	4	4	4	4	4	4						
4	13118 6110	ガスケット	GASKET			4	4	4	4	4	4	4	4	4	4						
5	13115 6150	デリバリバルブ	DELIVERY VALVE			4	4	4	4	4	4	4	4	4	4						
6	13111 6380	プランジャ ASS'Y	PLUNGER ASS'Y			4	4	4	4	4	4	4	4	4	4						
7	13129 6647	コントロールスリーブ	CONTROL SLEEVE			4	4	4	4	4	4	4	4	4	4						
8	13129 6532	スプリングシート	SPRING SEAT			4	4	4	4	4	4	4	4	4	4						
9	13117 6320	プランジャスプリング	PLUNGER SPRING			4	4	4	4	4	4	4	4	4	4						
10	13129 6531	スプリングシート	SPRING SEAT			4	4	4	4	4	4	4	4	4	4						
11	13129 6530	プレート	PLATE			A/R	A/R	A/R	A/R	A/R	A/R	A/R	A/R	A/R	A/R						
12	13125 6110	タペット	TAPPET			4	4	4	4	4	4	4	4	4	4						
13	13129 6645	ピン	PIN			4	4	4	4	4	4	4	4	4	4						
14	13129 6653	ワイヤ	WIRE			2	2	2	2	2	2	2	2	2	2						
15	13129 6654	コントロールラック	CONTROL RACK			1	1	1	1												～EN 01640
15	13129 6654	コントロールラック	CONTROL RACK							1	1	1	1								～EN 00467
15	13129 6679	コントロールラック	CONTROL RACK			1	1	1	1												EN 01641～
15	13129 6679	コントロールラック	CONTROL RACK							1	1	1	1								EN 00468～
16	13129 6648	ピン	PIN			3	3	3	3	3	3	3	3	3	3						
17	13114 6070	スプリングワッシャ	SPRING WASHER			3	3	3	3	3	3	3	3	3	3						
18	13129 6655	カバー	COVER			1	1	1	1	1	1	1	1	1	1						
19	13129 6408	スクリュ	SCREW			3	3	3	3	3	3	3	3	3	3						
20	13124 6010	アイ	EYE			1	1	1	1	1	1	1	1	1	1						
21	13129 6255	ガスケット	GASKET			2	2	2	2	2	2	2	2	2	2						
22	13124 6140	アイボルト	EYE BOLT			1	1	1	1	1	1	1	1	1	1						

バインダー NO.
BINDER NO.
ISP3007

改訂番号 年月
SUPPLEMENT NO.

https://truckmanualshub.com/

11. ノズルアンドホルダ
NOZZLE & HOLDER

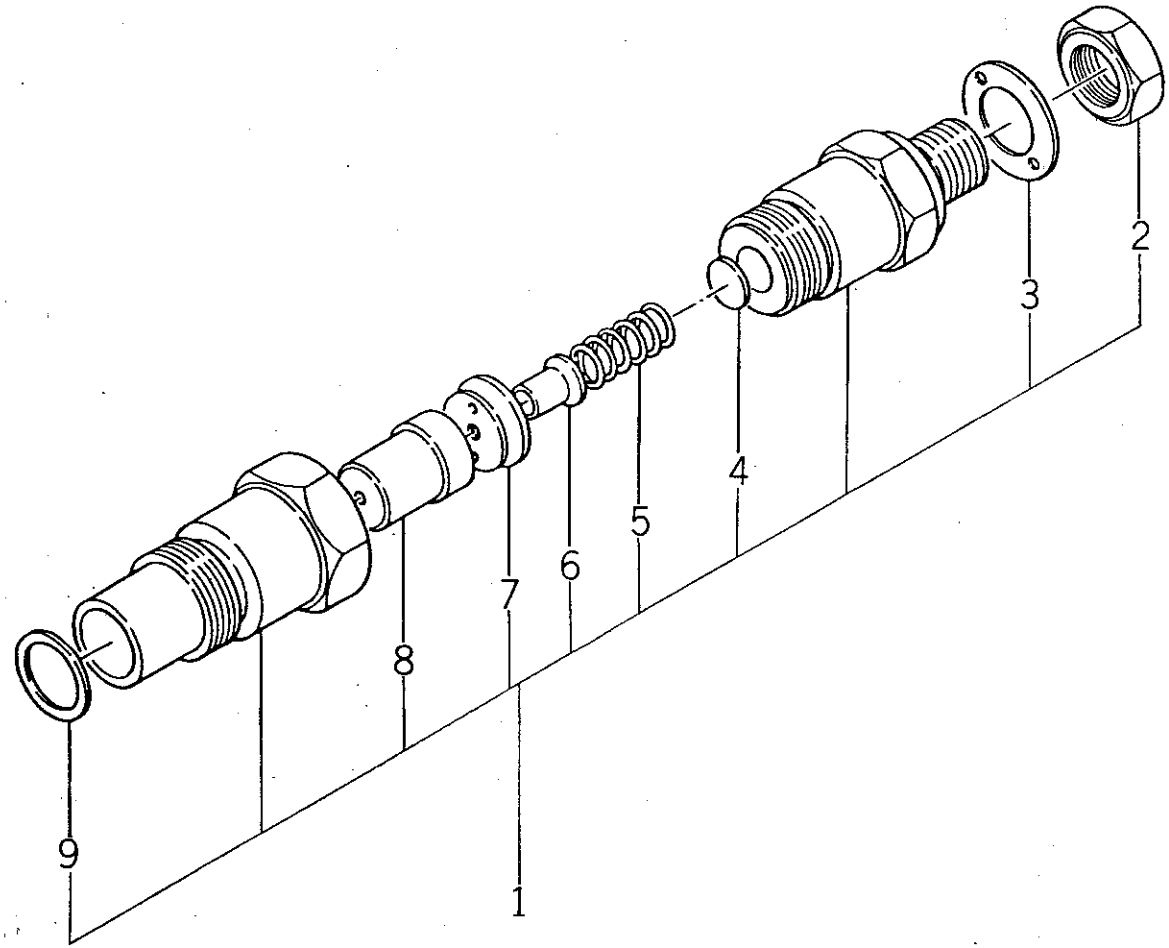

バインダー NO. BINDER NO.
ISP3007

改訂番号年月	
SUPPLEMENT NO.	

https://truckmanualshub.com/

11. ノズルアンドホルダ
NOZZLE & HOLDER

管理コード

見出番号 REF.NO.	コード番号 CODE NO.	部品名称 PART	NAME	D23	D23F	D26	D26F	D28	D28F	D34	D34F	D43	D43F	D32	D32F					注文単位 Min.Q'ty	備考 REMARKS
				個数 Q'ty																	
1	13140 6320	ノズルアンドホルダ ASS'Y	NOZZLE & HOLDER ASS'Y	3	3																
1	13140 6300	ノズルアンドホルダ ASS'Y	NOZZLE & HOLDER ASS'Y			4	4	4	4	4	4	4	4	4	4						
2	13144 6006	ナット	NUT	3	3	4	4	4	4	4	4	4	4	4	4						
3	13142 6150	ガスケット	GASKET	3	3	4	4	4	4	4	4	4	4	4	4						
4	13143 7170	シムキット	SHIM KIT	3	3	4	4	4	4	4	4	4	4	4	4						
5	13144 6037	スプリング	SPRING	3	3																
5	13144 6002	スプリング	SPRING			4	4	4	4	4	4	4	4	4	4						
6	13144 6001	プッシュロッド	PUSH ROD	3	3	4	4	4	4	4	4	4	4	4	4						
7	13144 6003	スペーサ	SPACER	3	3	4	4	4	4	4	4	4	4	4	4						
8	13141 6100	ノズル	NOZZLE	3	3																
8	13141 6060	ノズル	NOZZLE			4	4	4	4	4	4	4	4	4	4						
9	13142 6010	ガスケット	GASKET	3	3	4	4	4	4	4	4	4	4	4	4						

バインダー NO.
BINDER NO.
ISP3007

改訂番号年月
SUPPLEMENT NO.

https://truckmanualshub.com/

12. オルタネータ
ALTERNATOR (D23, D23F)

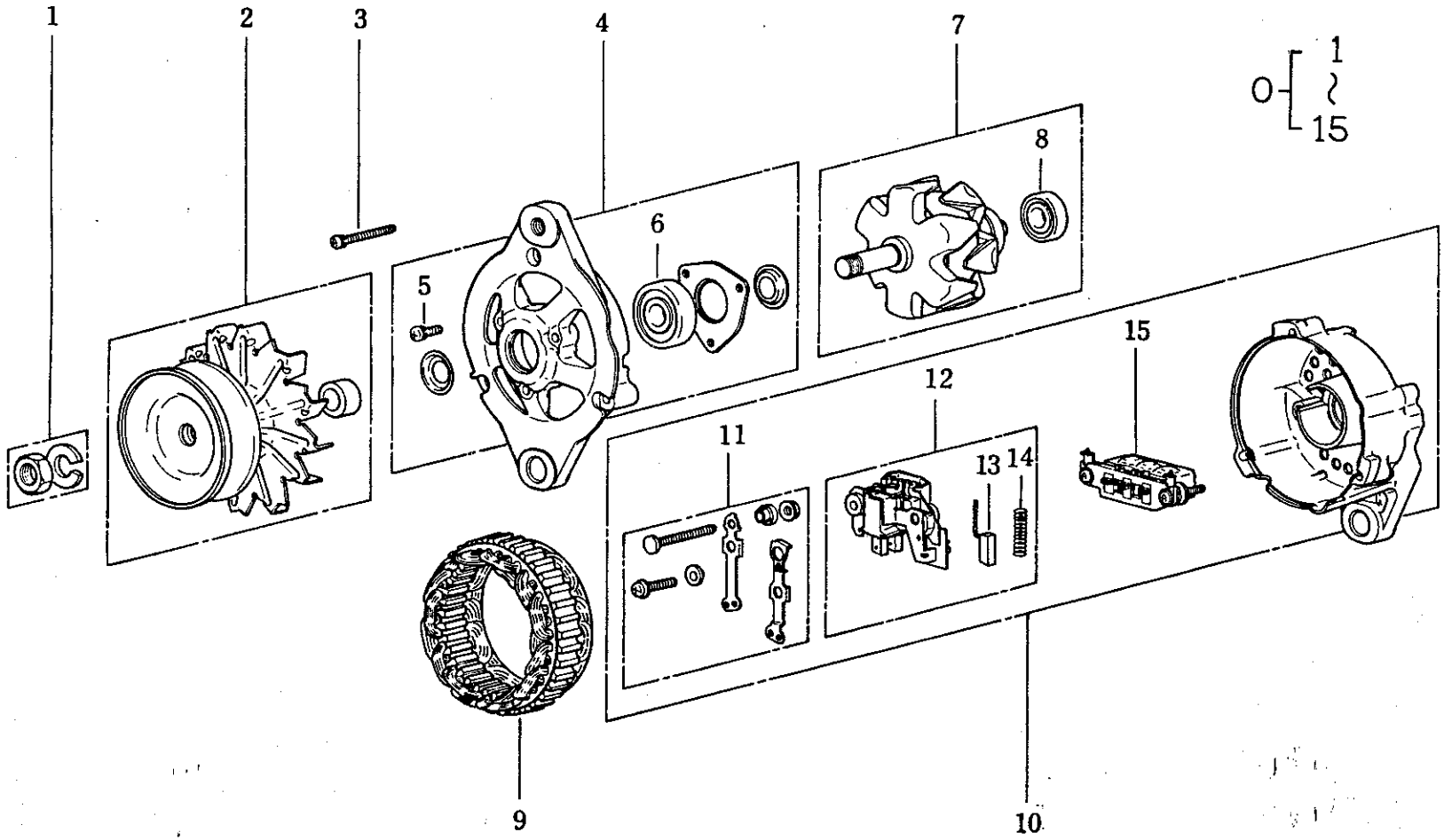

バインダー NO. BINDER NO.
ISP3007

改訂番号年月	
SUPPLEMENT NO.	

https://truckmanualshub.com/

12. オルタネータ ALTERNATOR

管理コード

見出番号 REF.NO.	コード番号 CODE NO.	部品名称 PART	NAME	個数 Q'ty D23	D23F	D26	D26F	D28	D28F	D34	D34F	D43	D43F	D32	D32F					注文単位 Min.Q'ty	備考 REMARKS
0	18504 6200	オルタネータ ASS'Y	ALTERNATOR ASS'Y	1	1																
1	18544 6157	ナット	NUT	1	1																
2	18543 6120	プーリ ASS'Y	PULLEY ASS'Y	1	1																
3	18544 6158	スクリュ SET	SCREW SET	1	1																
4	18542 6130	ブラケット ASS'Y；フロント	BRACKET ASS'Y; FRONT	1	1																
5	18544 6182	スクリュ SET	SCREW SET	1	1																
6	18544 6246	ボールベアリング	BALL BEARING	1	1																
7	18544 6252	ロータ ASS'Y	ROTOR ASS'Y	1	1																
8	18544 6251	ボールベアリング	BALL BEARING	1	1																
9	18544 6162	ステータ	STATOR	1	1																
10	18542 6140	ブラケット ASS'Y；リヤ	BRACKET ASS'Y; REAR	1	1																
11	18544 6188	ターミナル SET	TERMINAL SET	1	1																
12	18544 6187	レギュレータ ASS'Y	REGULATOR ASS'Y	1	1																
13	18541 6300	ブラシ	BRUSH	2	2																
14	18544 6165	スプリング；ブラシ	SPRING BRUSH	2	2																
15	18544 6216	レクティファイヤ ASS'Y	RECTIFIER ASS'Y	1	1																

https://truckmanualshub.com/

12A. オルタネータ
ALTERNATOR（D26～D43F）

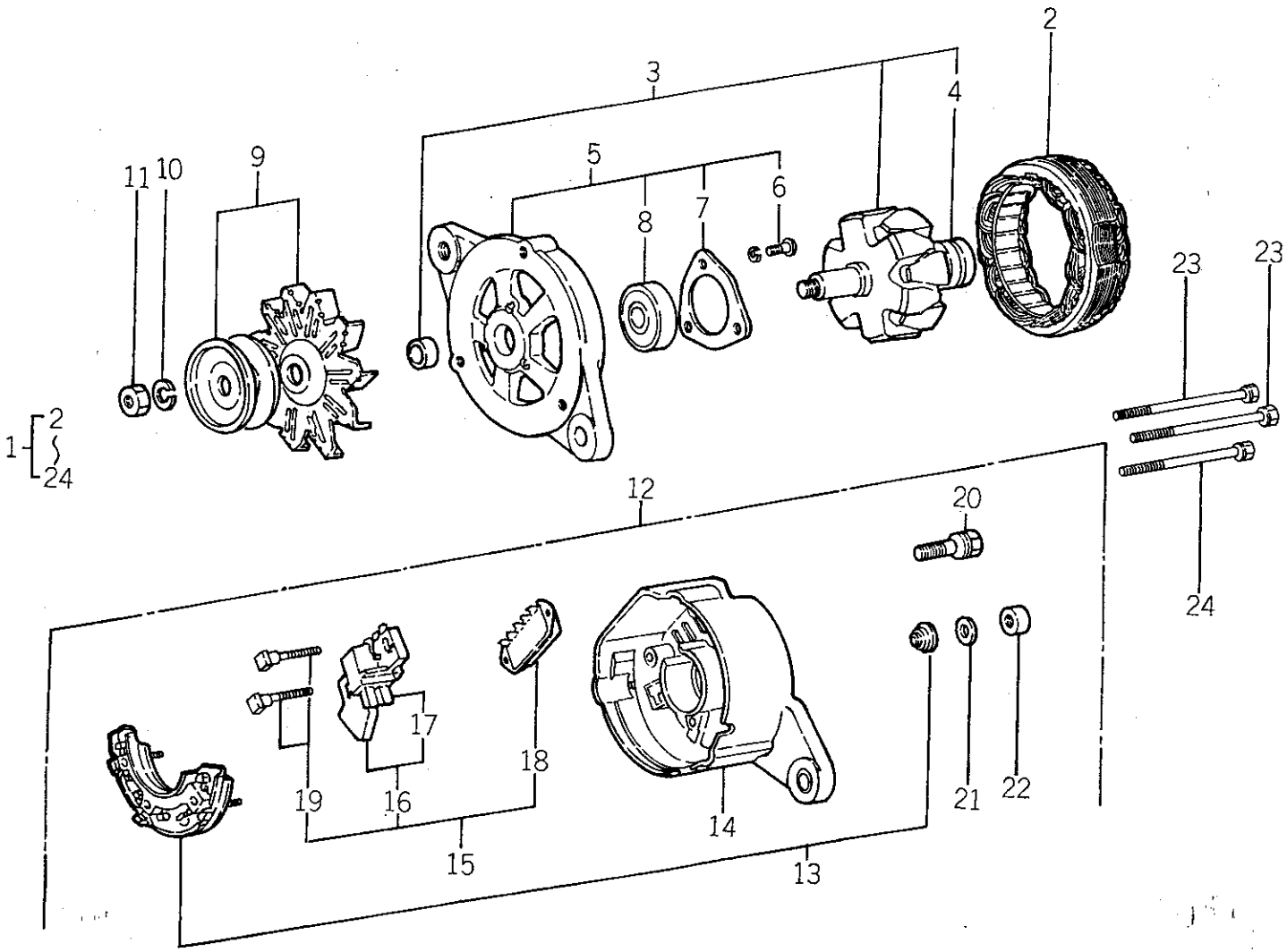

バインダー NO. BINDER NO.
ISP3007

改訂番号年月	
SUPPLEMENT NO.	

https://truckmanualshub.com/

12A. オルタネータ ALTERNATOR（D26～D43F）

管理コード

見出番号 REF.NO.	コード番号 CODE NO.	部品名称 PART	NAME	D23	D23F	D26	D26F	D28	D28F	D34	D34F	D43	D43F	D32	D32F					注文単位 Min.Q'ty	備考 REMARKS
				個数 Q'ty																	
1	18504 6130	オルタネータ ASS'Y	ALTERNATOR ASS'Y			1	1	1	1	1	1	1	1	1	1						
2	18544 6176	ステータ ASS'Y	STATOR ASS'Y			1	1	1	1	1	1	1	1	1	1						
3	18544 6175	ロータ ASS'Y	ROTOR ASS'Y			1	1	1	1	1	1	1	1	1	1						
4	18544 6053	ボールベアリング	BALL BEARING			1	1	1	1	1	1	1	1	1	1						
5	18542 6090	フロントカバー ASS'Y	FRONT COVER ASS'Y			1	1	1	1	1	1	1	1	1	1						
6	S01514 0412	スクリュ	SCREW			3	3	3	3	3	3	3	3	3	3						
7	18544 6151	ベアリングリテーナ	BEARING RETAINNER			1	1	1	1	1	1	1	1	1	1						
8	18544 6178	ボールベアリング	BALL BEARING			1	1	1	1	1	1	1	1	1	1						
9	18543 6110	プーリ ASS'Y	PULLEY ASS'Y			1	1	1	1	1	1	1	1	1	1						
10	S02710 0014	スプリングワッシャ	SPRING WASHER			1	1	1	1	1	1	1	1	1	1						
11	02010 9028	ナット	NUT			1	1	1	1	1	1	1	1	1	1						
12	18544 6173	リヤカバー ASS'Y	REAR COVER ASS'Y			1	1	1	1	1	1	1	1	1	1						
13	18544 6172	ダイオード ASS'Y	DIODE ASS'Y			1	1	1	1	1	1	1	1	1	1						
14	18544 6174	リヤカバー	REAR COVER			1	1	1	1	1	1	1	1	1	1						
15	18544 6179	ブラシレギュレータ ASS'Y	BRUSH REGULATOR ASS'Y			1	1	1	1	1	1	1	1	1	1						
16	18541 6290	ブラシ ASS'Y	BRUSH ASS'Y			1	1	1	1	1	1	1	1	1	1						
17	18541 6280	ブラシ	BRUSH			2	2	2	2	2	2	2	2	2	2						
18	18544 6180	ICレギュレータ ASS'Y	IC REGULATOR ASS'Y			1	1	1	1	1	1	1	1	1	1						
19	18544 6181	ボルト	BOLT			2	2	2	2	2	2	2	2	2	2						
20	S01115 0514	ボルト	BOLT			1	1	1	1	1	1	1	1	1	1						
21	S02610 0005	ワッシャ	WASHER			5	5	5	5	5	5	5	5	5	5						
22	S02010 0005	ナット	NUT			5	5	5	5	5	5	5	5	5	5						
23	18544 6170	スルーボルト	THROUGH BOLT			2	2	2	2	2	2	2	2	2	2						
24	18544 6169	スルーボルト	THROUGH BOLT			1	1	1	1	1	1	1	1	1	1						

バインダー NO.
BINDER NO.
ISP3007

改訂番号 年月
SUPPLEMENT NO.

https://truckmanualshub.com/

13. スターティングモータ
STARTING MOTOR (D23, D23F)

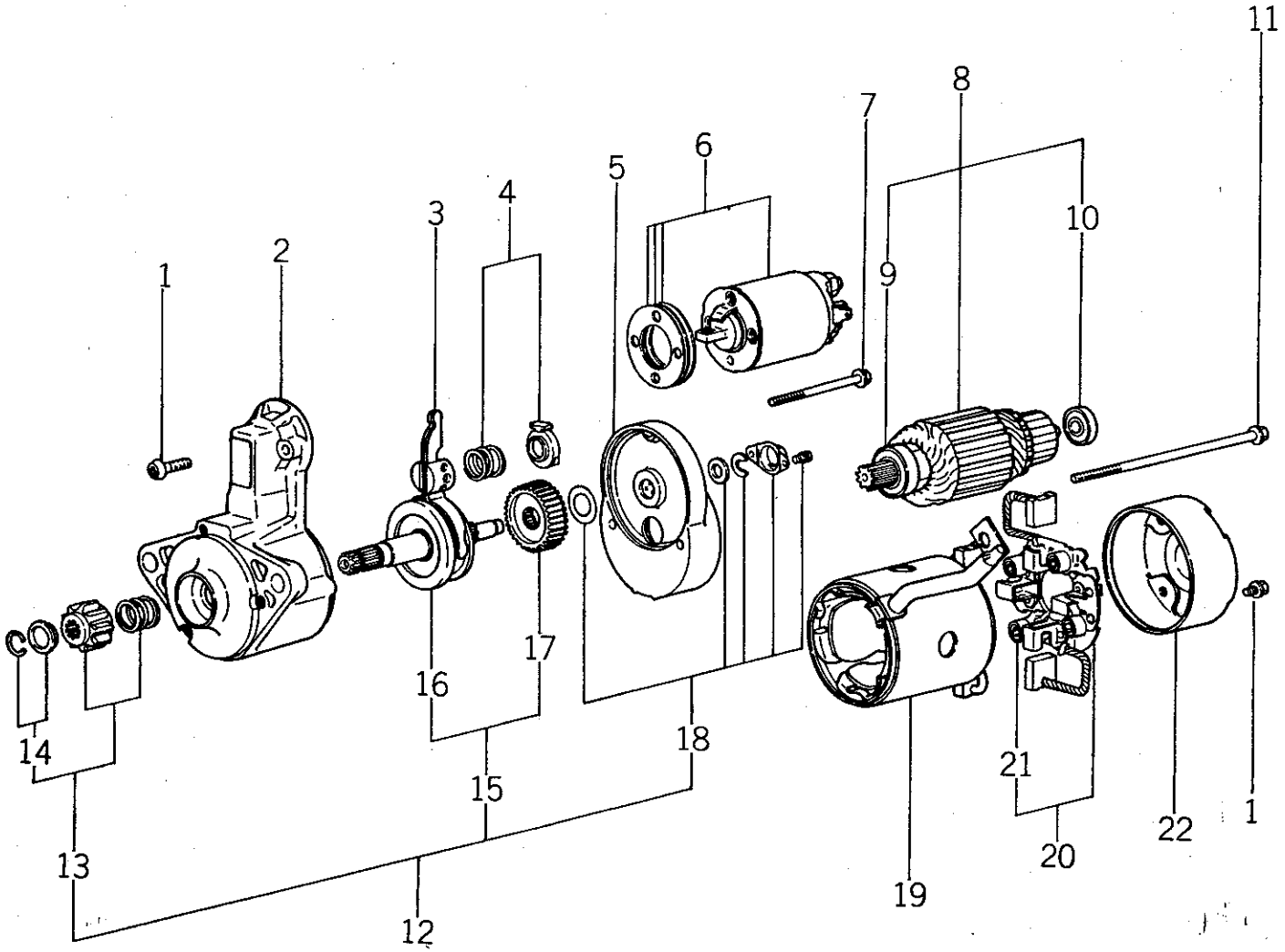

バインダー NO. BINDER NO.
ISP3007

改訂番号年月	
SUPPLEMENT NO.	

https://truckmanualshub.com/

13. スターティングモータ
STARTING MOTOR (D23, D23F)

管理コード

見出番号 REF.NO.	コード番号 CODE NO.	部品名称 PART	NAME	個数 Q'ty D23	D23F	D26	D26F	D28	D28F	D34	D34F	D43	D43F	D32	D32F	注文単位 Min.Q'ty	備考 REMARKS
0	18508 6290	スターティングモータ ASS'Y	STARTING MOTOR ASS'Y	1	1												
0	18508 6291	スターティングモータ ASS'Y	STARTING MOTOR ASS'Y	1	1												
1	18584 6317	スクリュ SET	SCREW SET	1	1												
2	18584 6318	ブラケット ASS'Y ; フロント	BRACKET ASS'Y; FRONT	1	1												
2	18584 6405	ブラケット ASS'Y ; フロント	BRACKET ASS'Y; FRONT	1	1												
3	18584 6319	レバー ASS'Y	LEVER ASS'Y	1	1												
4	18584 6320	スプリング SET	SPRING SET	1	1												
5	18584 6321	ブラケット ASS'Y ; センタ	BRACKET ASS'Y; CENTER	1	1												
6	18581 6120	スイッチ ASS'Y	SWITCH ASS'Y	1	1												
7	18584 6322	ロッカクボルト (5×73)	BOLT	1	1												
8	18584 6357	アマチュア SET	ARMATURE SET	1	1												
9	18584 6324	ベアリング	BEARING	1	1												
10	18584 6325	ベアリング	BEARING	1	1												
11	18584 6363	ロッカクボルト (5×155)	BOLT	2	2												
12	18586 6120	シャフト ASS'Y ; クラッチ SET	SHAFT ASS'Y	1	1												
12	18586 6180	シャフト ASS'Y ; クラッチ SET	SHAFT ASS'Y	1	1												
13	18584 6358	ピニオン SET	PINION SET	1	1												
13	18584 6406	ピニオン SET	PINION SET	1	1												
14	18584 6327	ストッパ SET	STOPPER SET	1	1												
15	18584 6328	ギヤ SET	GEAR SET	1	1												
16	18586 6130	シャフト ASS'Y ; ピニオン	SHAFT ASS'Y; PINION	1	1												
17	18584 6329	ギヤ	GEAR	1	1												
18	18584 6330	カバー	COVER SET	1	1												
19	18584 6364	ヨーク ASS'Y	YOKE ASS'Y	1	1												
20	18584 6360	ブラシホルダ ASS'Y	BRUSH HOLDER ASS'Y	1	1												
21	18584 6361	スプリングブラシ	SPRING BRUSH	4	4												
22	18584 6362	ブラケットリア	BRACKET REAR	1	1												

バインダー NO.
BINDER NO.
ISP3007

改訂番号年月
SUPPLEMENT NO.

https://truckmanualshub.com/

13A. スターティングモータ
STARTING MOTOR (D26～D43F)

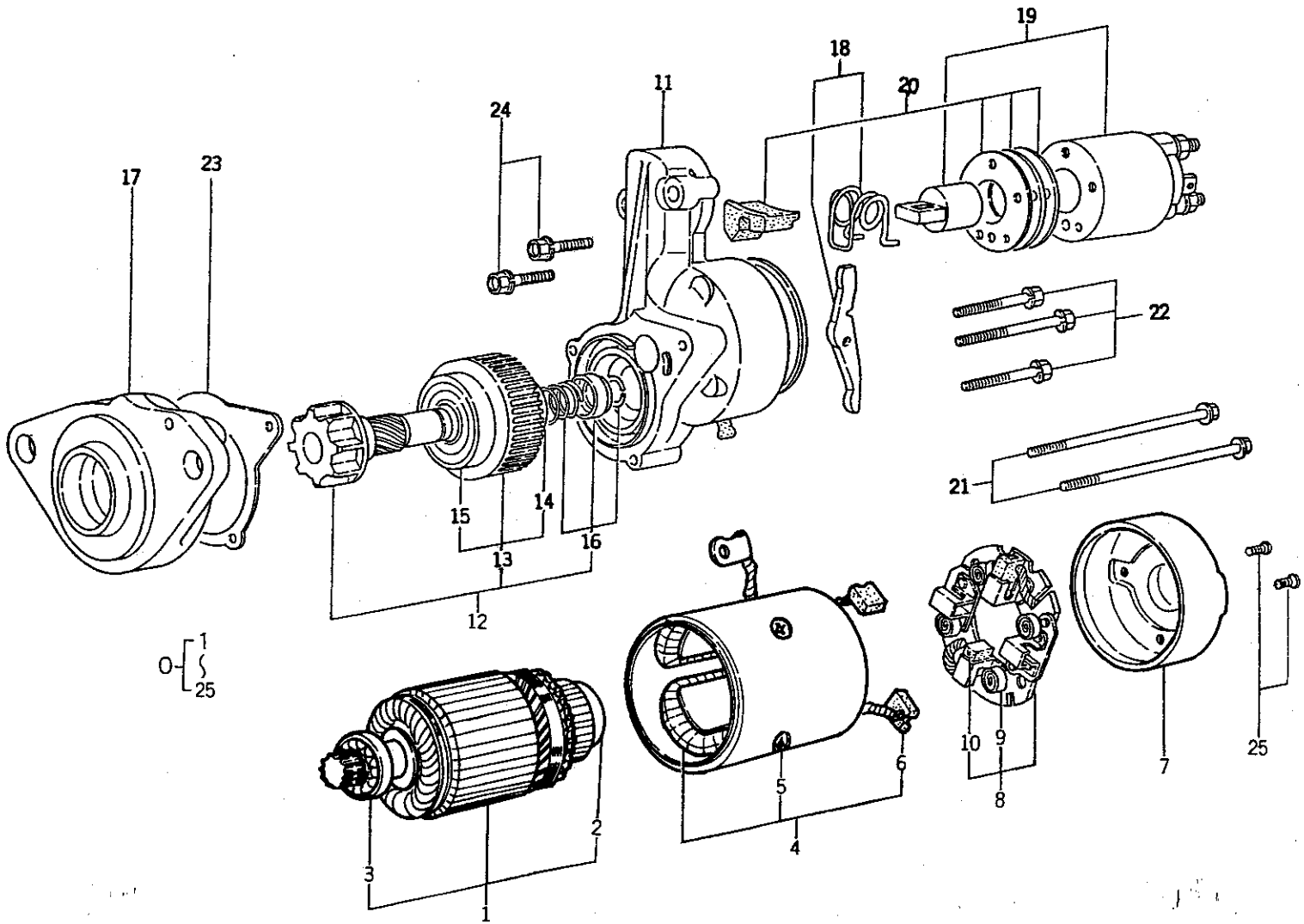

https://truckmanualshub.com/

13A. スターティングモータ STARTING MOTOR (D26～D43F)

管理コード

見出番号 REF.NO.	コード番号 CODE NO.	部品名称 PART	NAME	D23	D23F	D26	D26F	D28	D28F	D34	D34F	D43	D43F	D32	D32F					注文単位 Min.Q'ty	備考 REMARKS
				個数 Q'ty																	
0	18508 6360	スターティングモータ ASS'Y	STARTING MOTOR ASS'Y			1	1	1	1	1	1	1	1	1	1						
1	18584 6457	アーマチュア ASS'Y	ARMATURE ASS'Y			1	1	1	1	1	1	1	1	1	1						
2	18584 6253	ボールベアリング	BALL BEARING			1	1	1	1	1	1	1	1	1	1						
3	18584 6254	ボールベアリング	BALL BEARING			1	1	1	1	1	1	1	1	1	1						
4	18584 6458	フィールドコイル ASS'Y	FIELD COIL ASS'Y			1	1	1	1	1	1	1	1	1	1						
5	18584 6256	ポールコアセットスクリュ	POLECORE SET SCREW			4	4	4	4	4	4	4	4	4	4						
6	18541 6370	ブラシ	BRUSH			2	2	2	2	2	2	2	2	2	2						
7	18584 6466	リヤカバー	REAR COVER			1	1	1	1	1	1	1	1	1	1						
8	18584 6459	ブラシホルダ ASS'Y	BRUSH HOLDER ASS'Y			1	1	1	1	1	1	1	1	1	1						
9	18584 6460	ブラシスプリング	BRUSH SPRING			4	4	4	4	4	4	4	4	4	4						
10	18541 6380	ブラシ	BRUSH			2	2	2	2	2	2	2	2	2	2						
11	18584 6461	センターハウジング	CENTER HOUSING			1	1	1	1	1	1	1	1	1	1						
12	18586 6230	ピニオンクラッチ ASS'Y	PINION CLUTCH ASS'Y			1	1	1	1	1	1	1	1	1	1						
13	18584 6465	クラッチ ASS'Y	CLUTCH ASS'Y			1	1	1	1	1	1	1	1	1	1						
14	18584 6263	ボールベアリング	BALL BEARING			1	1	1	1	1	1	1	1	1	1						
15	18584 6264	ボールベアリング	BALL BEARING			1	1	1	1	1	1	1	1	1	1						
16	18584 6265	ストッパーセット	STOPPER SET			1	1	1	1	1	1	1	1	1	1						
17	18584 6266	ギヤケース	GEAR CASE			1	1	1	1	1	1	1	1	1	1						
18	18584 6267	シフトレバーセット	SHIFT LEVER SET			1	1	1	1	1	1	1	1	1	1						
19	18581 6111	マグネチックスイッチ ASS'Y	MAGNETIC SWITCH ASS'Y			1	1	1	1	1	1	1	1	1	1						
20	18584 6462	ダストカバー KIT	DUST COVER KIT			1	1	1	1	1	1	1	1	1	1						
21	18584 6463	スルーボルト	THROUGH BOLT			2	2	2	2	2	2	2	2	2	2						
22	18584 6270	ボルト KIT	BOLT KIT			1	1	1	1	1	1	1	1	1	1						
23	18584 6464	ダストカバー	DUST COVER			1	1	1	1	1	1	1	1	1	1						
24	18584 6272	ボルト	BOLT			2	2	2	2	2	2	2	2	2	2						
25	01514 0410	スクリュ	SCREW			2	2	2	2	2	2	2	2	2	2						

改訂番号年月 SUPPLEMENT NO.

バインダー NO. BINDER NO. ISP3007

https://truckmanualshub.com/

14. エアクリーナ
AIR CLEANER (D23, D23F)

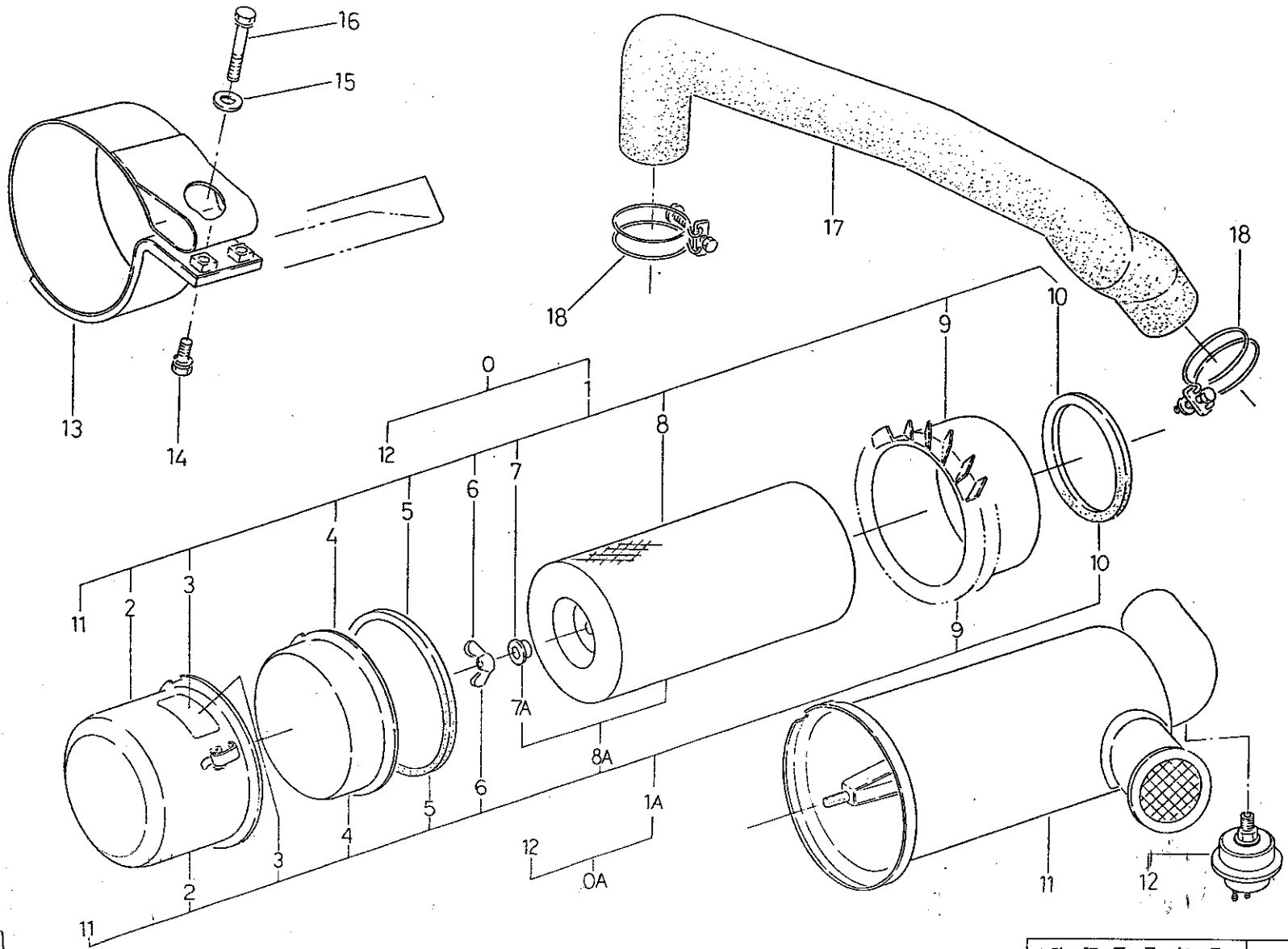

バインダー NO. BINDER NO.
ISP3007

改訂番号年月	
SUPPLEMENT NO.	

https://truckmanualshub.com/

14. エアクリーナ
AIR CLEANER (D23, D23F)

管理コード

見出番号 REF.NO.	コード番号 CODE NO.	部品名称 PART	NAME	個数 Q'ty D23	D23F	D26	D26F	D28	D28F	D34	D34F	D43	D43F	D32	D32F	注文単位 Min.Q'ty	備考 REMARKS
0	31450 0331	エアクリーナ ASS'Y	AIR CLEANER ASS'Y	1	1												
0A	31450 0332	エアクリーナ ASS'Y	AIR CLEANER ASS'Y	1	1												
1	31450 0341	エアクリーナ ASS'Y	AIR CLEANER ASS'Y	1	1												
1A	31450 0342	エアクリーナ ASS'Y	AIR CLEANER ASS'Y	1	1												
2	31453 1092	ケース ASS'Y	CASING ASS'Y	1	1												
3	31453 1031	コーションプレート	CAUTION PLATE	1	1												
4	31453 1062	カップ	CUP	1	1												
5	31453 1061	ガスケット	GASKET	1	1												
6	02410 0008	ウイングナット	WING NUT	1	1												
7	31453 1060	シールワッシャ	SEAL WASHER	1	1												
7A	31453 1125	シールワッシャ	SEAL WASHER	1	1												
8	31453 1065	エレメント	ELEMENT	1	1												
8A	31453 1127	エレメント ASS'Y	ELEMFNT ASS'Y	1	1												
9	31453 1058	ウイング	WING	1	1												
10	31453 1057	ガスケット	GASKET	1	1												
11	31453 1094	キャップ ASS'Y	CAP ASS'Y	1	1												
12	38520 0570	スイッチ ASS'Y	SWITCH ASS'Y	1	1												
13	31460 0130	エアクリーナササエ	AIR CLEANER SUPPORT	1	1												
14	S 01130 0820	ボルト	BOLT	2	2												
15	S 02610 0008	ワッシャ	WASHER	1	1												
16	01130 0840	ボルト	BOLT	1	1												
17	31454 0560	エアクリーナホース	AIR CLEANER HOSE	1	1												
18	06710 0065	ホースバンド	HOSE BAND	2	2												

バインダー NO.
BINDER NO.
ISP3007

改訂番号 年月
SUPPLEMENT NO.

https://truckmanualshub.com/

14A. エアクリーナ
AIR CLEANER（D26～D28F）

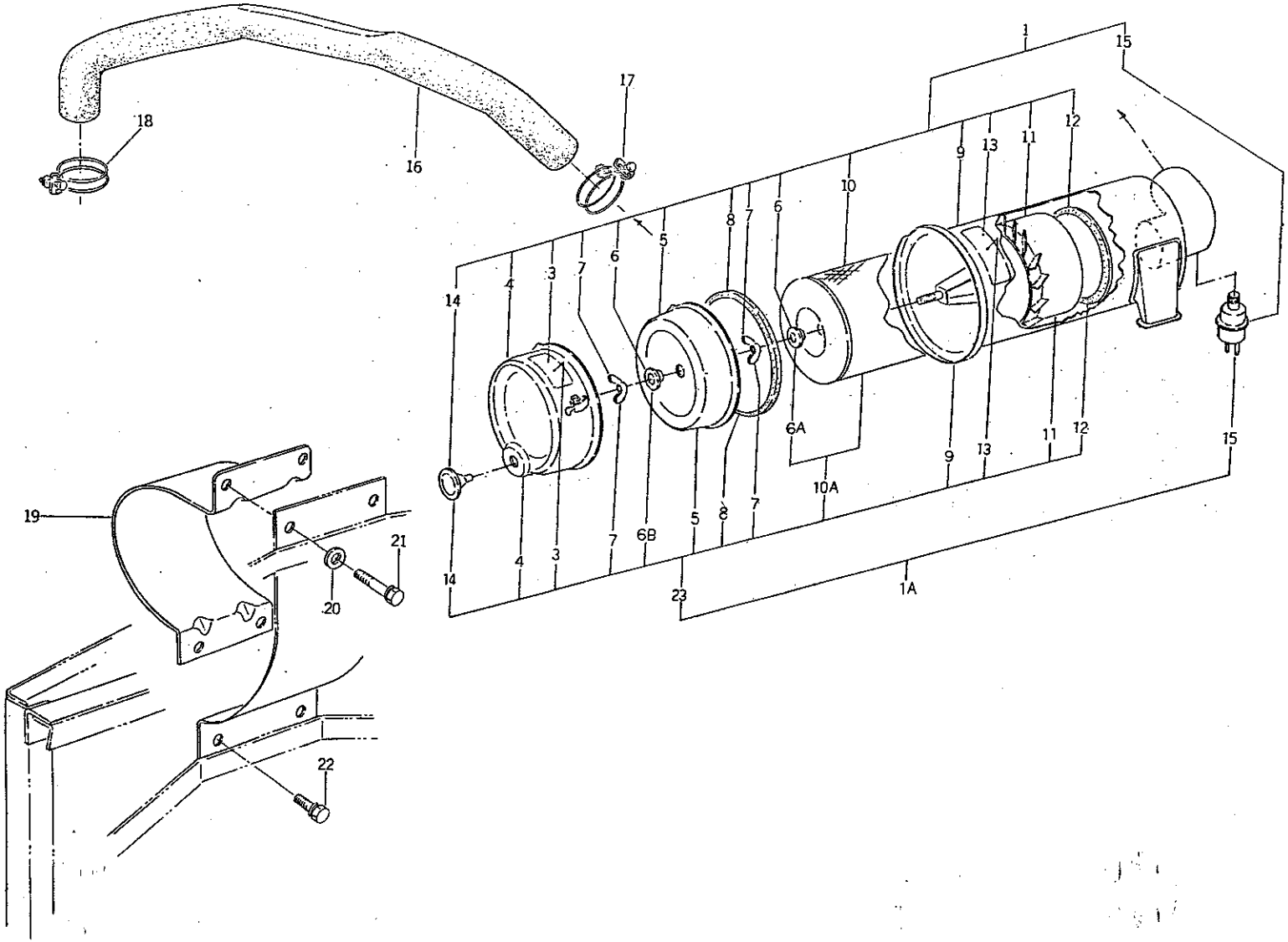

バインダー NO. BINDER NO.
ISP3007

改訂番号年月	
SUPPLEMENT NO.	

https://truckmanualshub.com/

14A. エアクリーナ AIR CLEANER (D26~D28F)

管理コード

見出番号 REF.NO.	コード番号 CODE NO.	部品名称 PART	NAME	D23	D23F	D26	D26F	D28	D28F	D34	D34F	D43	D43F	D32	D32F	注文単位 Min.Q'ty	備考 REMARKS
1	31450 0470	エアクリーナ ASS'Y	AIR CLEANER ASS'Y			1	1	1	1								供給時期 1988年2月
1A	31450 0471	エアクリーナ ASS'Y	AIR CLEANER ASS'Y			1	1	1	1								
3	31453 1030	コーションプレート；ナットシメツケ	CAUTION PLATE			1	1	1	1								
4	31453 1097	ケース ASS'Y	CASING ASS'Y			1	1	1	1								
5	31453 1028	カップダスト	CUP DUST			1	1	1	1								
6	31453 1041	ワッシャシール	WASHER SEAL			2	2	2	2								
6A	31453 1125	シールワッシャ	SEAL WASHER			1	1	1	1								
6B	31453 1041	ワッシャシール	WASHER SEAL			1	1	1	1								
7	02410 0008	ウイングナット	WING NUT			2	2	2	2								
8	31453 1027	ガスケット；クリーナケース	GASKET; CLEANER CASE			1	1	1	1								
9	31453 1096	キャップ ASS'Y	CAP ASS'Y			1	1	1	1								供給時期 1988年2月
10	31453 1022	エレメント ASS'Y	ELEMENT ASS'Y			1	1	1	1								
10A	31453 1129	エレメント ASS'Y	ELEMENT ASS'Y			1	1	1	1								
11	31453 1024	ウイング	WING			1	1	1	1								
12	31453 1023	ガスケット；エレメント	GASKET; ELEMENT			1	1	1	1								
13	31453 1031	コーションプレート；セイソウ	CAUTION PLATE			1	1	1	1								
14	31453 1026	ゴム；プラグ	RUBBER; PLUG			1	1	1	1								
15	38520 0570	スイッチ ASS'Y；センサ	SWITCH ASS'Y			1	1	1	1								
16	31454 0550	エアクリーナホース	AIR CLEANER HOSE			1	1	1	1								
17	06710 0070	ホースバンド	HOSE BAND			1	1	1	1								
18	06710 0065	ホースバンド	HOSE BAND			1	1	1	1								
19	31460 0550	エアクリーナササエ	AIR CLEANER SUPPORT			1	1	1	1								
20	02610 0008	ワッシャ	WASHER			2	2	2	2								
21	01130 0835	ボルト	BOLT			2	2	2	2								
22	01130 0816	ボルト	BOLT			2	2	2	2								
23	31450 0481	エアクリーナ ASS'Y	AIR CLEANER ASS'Y			1	1	1	1								

改訂番号年月 SUPPLEMENT NO.

バインダー NO. BINDER NO. ISP3007

https://truckmanualshub.com/

14B. エアクリーナ
AIR CLEANER (D32～D43F)

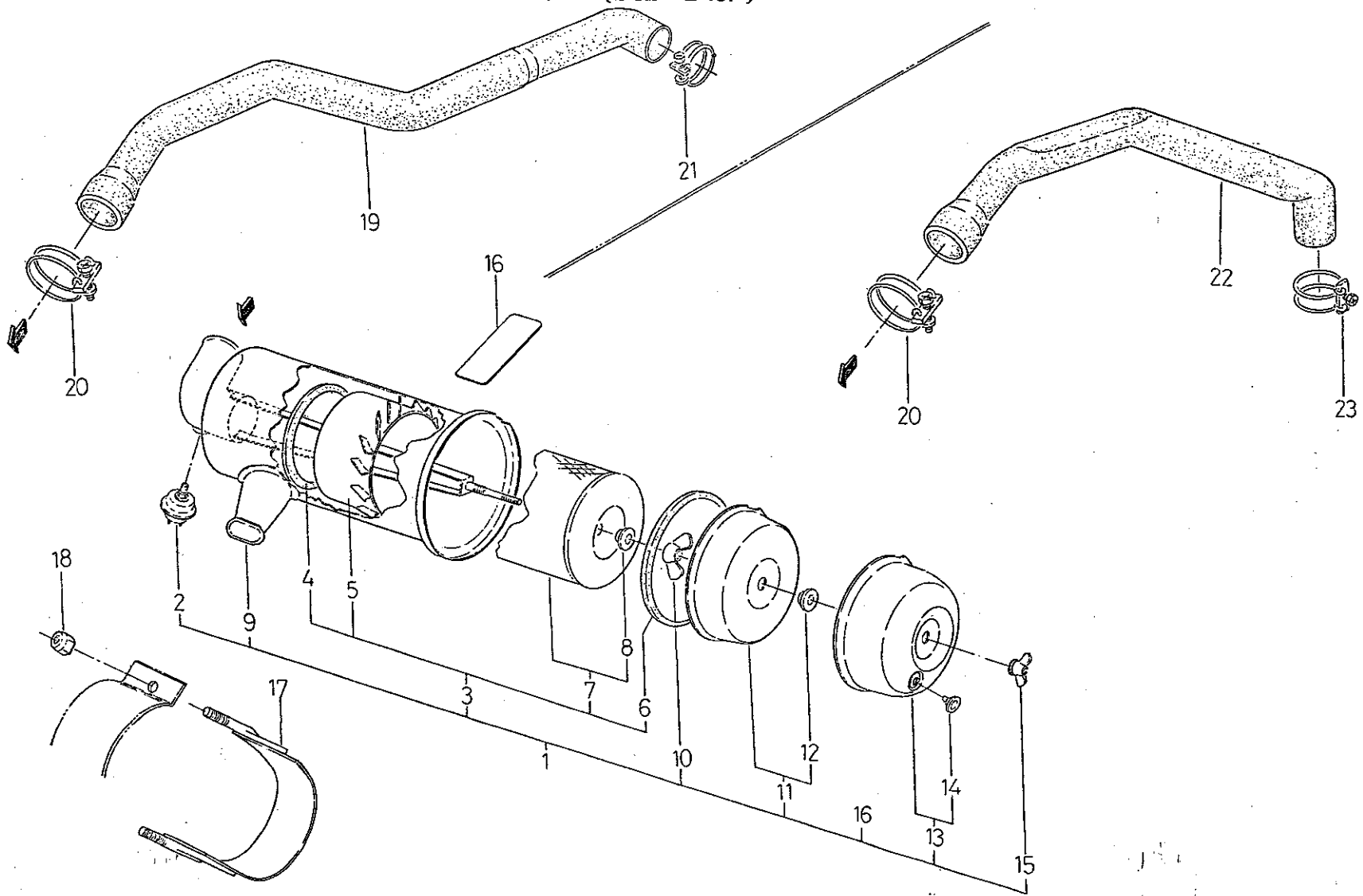

バインダー NO. BINDER NO.
ISP3007

改訂番号年月	
SUPPLEMENT NO.	

https://truckmanualshub.com/

14B. エアクリーナ AIR CLEANER (D32~D43F)

管理コード

見出番号 REF.NO.	コード番号 CODE NO.	部品名称 PART	NAME	D23	D23F	D26	D26F	D28	D28F	D34	D34F	D43	D43F	D32	D32F					注文単位 Min.Q'ty	備考 REMARKS
				個数 Q'ty																	
1	31450 0490	エアクリーナ ASS'Y	AIR CLEANER ASS'Y							1	1	1	1								φ
1	31450 0491	エアクリーナ ASS'Y	AIR CLEANER ASS'Y							1	1	1	1	1	1						
2	38520 0570	スイッチ ASS'Y；センサ	SWITCH ASS'Y'							1	1	1	1	1	1						
3	31453 1128	エレメント KIT	ELEMENT KIT							1	1	1	1	1	1						
4	31453 1023	ガスケット；エレメント	GASKET							1	1	1	1	1	1						
5	31453 1024	ウイング	WING							1	1	1	1	1	1						
6	31453 1027	ガスケット；カップ	GASKET							1	1	1	1	1	1						
7	31453 1129	エレメント ASS'Y	ELEMENT ASS'Y							1	1	1	1	1	1						
8	31453 1125	シールワッシャ	SEAL WASHER							1	1	1	1	1	1						
9	31453 1106	キャップ ASS'Y	CAP ASS'Y							1	1	1	1	1	1						
10	02410 0008	ウイングナット	WING NUT							1	1	1	1	1	1						
11	31453 1107	カップ ASS'Y	CUP ASS'Y							1	1	1	1	1	1						
12	31453 1098	シールワッシャ	SEAL WASHER							1	1	1	1	1	1						
13	31453 1108	ケース ASS'Y	CASING ASS'Y							1	1	1	1	1	1						
14	31453 1026	プレート	PLATE							1	1	1	1	1	1						
15	31453 1109	ウイングナット	WING NUT							1	1	1	1	1	1						
16	31453 1031	コーションプレート	CAUTION PLATE							1	1	1	1	1	1						
17	31463 0300	エアクリーナバンド	CLAMP							1	1	1	1	1	1						
18	02240 0008	Uナット	U-NUT							2	2	2	2	2	2						
19	31454 0610	エアクリーナホース	AIR CLEANER HOSE							1	1	1	1								
20	06710 0070	ホースバンド；φ70	HOSE BAND; φ70							1	1	1	1	1	1						
21	06710 0052	ホースバンド；φ52	HOSE BAND; φ52							1	1	1	1								
22	31454 0620	エアクリーナホース	AIR CLEANER HOSE											1	1						
23	06710 0065	ホースバンド	HOSE BAND											1	1						

改訂番号年月 SUPPLEMENT NO.

バインダー NO. BINDER NO. ISP3007

https://truckmanualshub.com/

15. マフラー MUFFLER

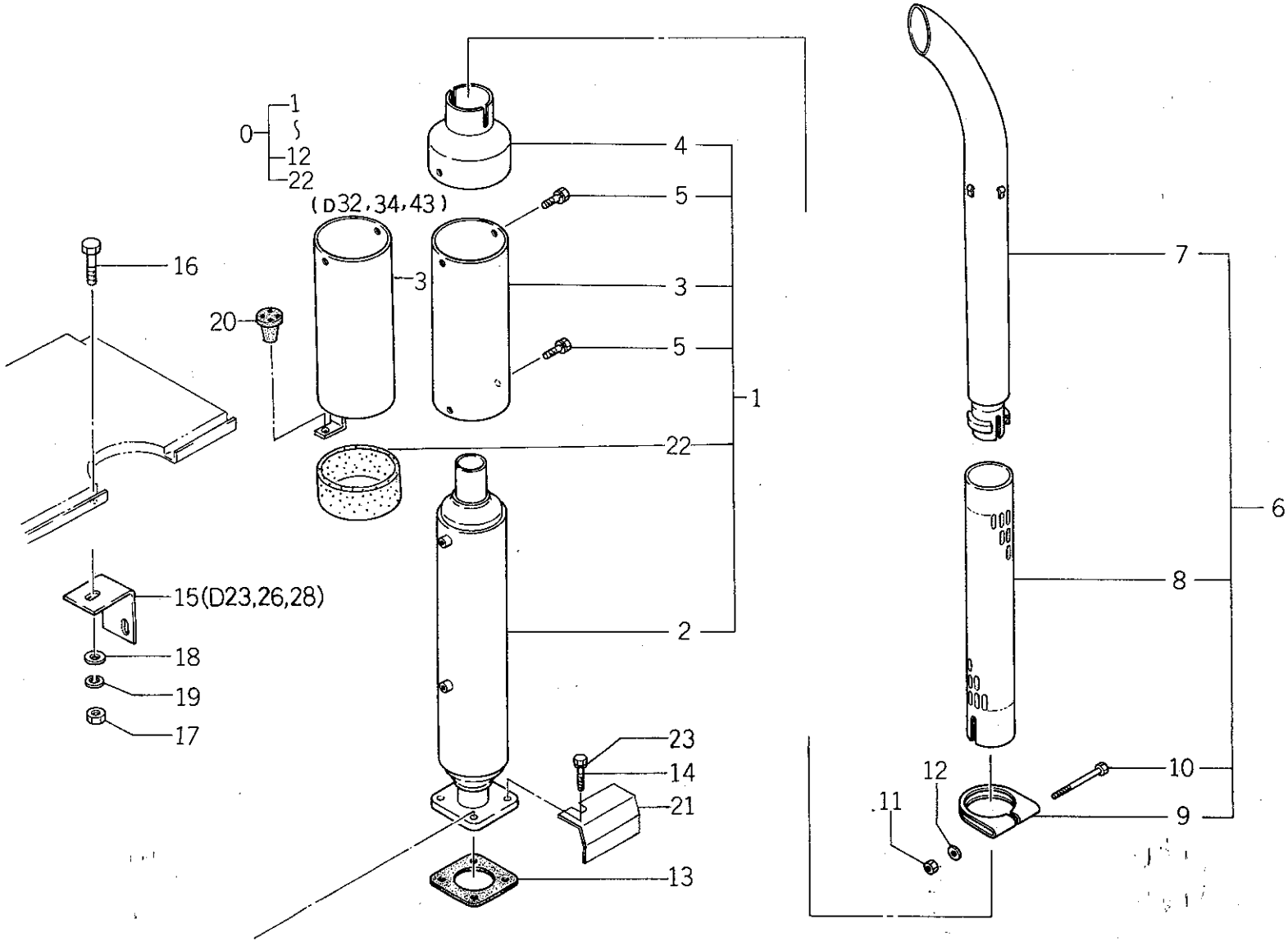

バインダー NO. BINDER NO.
ISP3007

改訂番号年月	
SUPPLEMENT NO.	

https://truckmanualshub.com/

15. マフラー MUFFLER

管理コード

見出番号 REF.NO.	コード番号 CODE NO.	部品名称 PART	NAME	D23	D23F	D26	D26F	D28	D28F	D34	D34F	D43	D43F	D32	D32F					注文単位 Min.Q'ty	備考 REMARKS
				個数 Q'ty																	
0	31401 0990	マフラ ASS'Y	MUFFLER ASS'Y	1	1	1	1	1	1												～10056
0	31401 1151	マフラ ASS'Y	MUFFLER ASS'Y							1											～10629
0	31401 1151	マフラ ASS'Y	MUFFLER ASS'Y								1										～10022
0	31401 1151	マフラ ASS'Y	MUFFLER ASS'Y									1									～10332
0	31401 1151	マフラ ASS'Y	MUFFLER ASS'Y										1								
0	31401 1152	マフラ ASS'Y	MUFFLER ASS'Y							1											10057～
0	31401 1152	マフラ ASS'Y	MUFFLER ASS'Y								1										10630～
0	31401 1152	マフラ ASS'Y	MUFFLER ASS'Y									1									10023～
0	31401 1152	マフラ ASS'Y	MUFFLER ASS'Y										1								10333～
0	31401 1270	マフラ ASS'Y	MUFFLER ASS'Y											1	1						
1	31401 1030	マフラ ASS'Y；本体	MUFFLER ASS'Y	1	1	1	1	1	1												～10056
1	31401 1161	マフラ ASS'Y；本体	MUFFLER ASS'Y							1											～10629
1	31401 1161	マフラ ASS'Y	MUFFLER ASS'Y								1										～10022
1	31401 1161	マフラ ASS'Y	MUFFLER ASS'Y									1									～10332
1	31401 1161	マフラ ASS'Y	MUFFLER ASS'Y										1								
1	31401 1162	マフラ ASS'Y；本体	MUFFLER ASS'Y							1											10057～
1	31401 1162	マフラ ASS'Y	MUFFLER ASS'Y								1										10630～
1	31401 1162	マフラ ASS'Y	MUFFLER ASS'Y									1									10023～
1	31401 1162	マフラ ASS'Y	MUFFLER ASS'Y										1								10333～
1	31401 1280	マフラ ASS'Y；本体	MUFFLER ASS'Y											1	1						
2	31410 0630	マフラ	MUFFLER	1	1	1	1	1	1					1	1						
2	31410 0850	マフラ	MUFFLER							1	1	1	1								
3	37811 3620	ガード	GUARD	1	1	1	1	1	1												
3	37811 4051	ガード	GUARD							1	1	1	1								
3	37811 4350	ガード	GUARD											1	1						
4	37810 1720	ガード	GUARD	1	1	1	1	1	1	1	1	1	1	1	1						
5	01010 9297	ボルト	BOLT	4	4	4	4	4	4	4	4	4	4	1	1						
6	31401 1040	マフラ ASS'Y	MUFFLER ASS'Y	1	1	1	1	1	1					1	1						
6	31401 1170	マフラ ASS'Y	MUFFLER ASS'Y							1	1	1	1								
7	31410 0710	マフラ	MUFFLER	1	1	1	1	1	1					1	1						

改訂番号年月
SUPPLEMENT NO.

バインダー NO.
BINDER NO.
ISP3007

https://truckmanualshub.com/

15. マフラー MUFFLER

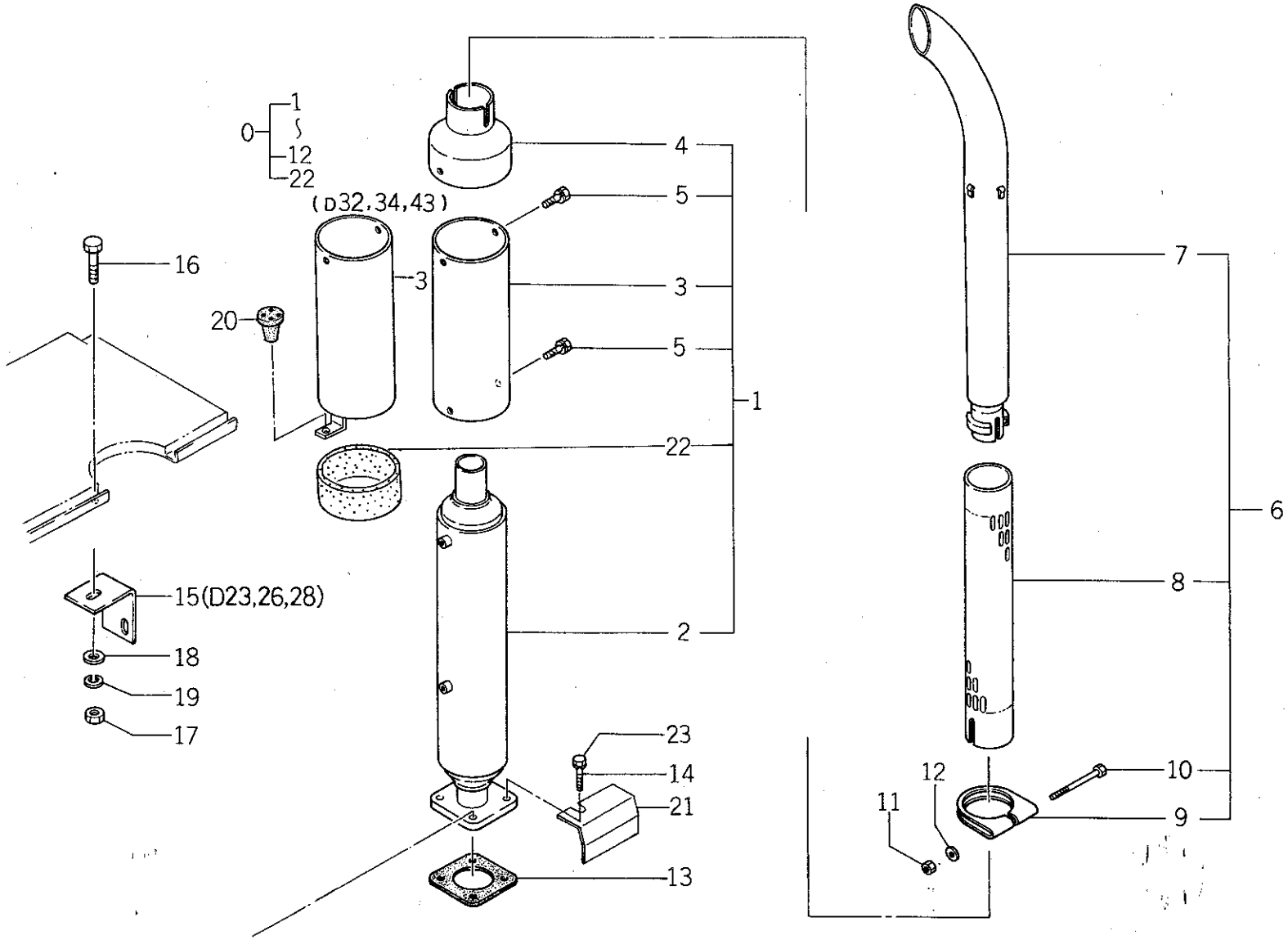

バインダー NO. BINDER NO.
ISP300-7

改訂番号年月	
SUPPLEMENT NO.	

https://truckmanualshub.com/

15. マフラー MUFFLER

管理コード

見出番号 REF.NO.	コード番号 CODE NO.	部品名称 PART	NAME	D23	D23F	D26	D26F	D28	D28F	D34	D34F	D43	D43F	D32	D32F	注文単位 Min.Q'ty	備考 REMARKS
				個数 Q'ty													
7	31410 0800	マフラ	MUFFLER							1	1	1	1				
8	37811 3610	ガード	GUARD	1	1	1	1	1	1					1	1		
8	37811 4100	ガード	GUARD							1	1	1	1				
9	31441 0130	バンド	BAND	1	1	1	1	1	1	1	1	1	1	1	1		
10	01010 0880	ボルト	BOLT	1	1	1	1	1	1	1	1	1	1	1	1		
11	02010 0008	ナット	NUT	1	1	1	1	1	1	1	1	1	1	1	1		
12	02610 0006	ワッシャ	WASHER	1	1	1	1	1	1	1	1	1	1	1	1		
13	31499 0012	ガスケット	GASKET	1	1	1	1	1	1	1	1	1	1	1	1		
14	01131 0825	ボルト	BOLT	4	4	4	4	4	4	4	4	4	4				
14	01010 9329	ボルト	BOLT	4	4	4	4	4	4	4	4	4	4	4	4		
15	35051 1480	セットプレート	SET PLATE			1	1	1	1								
16	01010 0612	ボルト	BOLT			1	1	1	1								
17	02010 0006	ナット	NUT			1	1	1	1								
18	02610 0006	ワッシャ	WASHER			1	1	1	1								
19	02710 0006	スプリングワッシャ	SPRING WASHER			1	1	1	1								
20	39811 0110	ゴム	RUBBER							1	1	1	1	1	1		
21	31036 0360	シャフウバン	PLATE							1	1	1	1	1	1		
22	39811 4980	ゴム	RUBBER							1	1	1	1	1	1		
23	02710 0008	スプリングワッシャ	SPRING WASHER	4	4	4	4	4	4	4	4	4	4	4	4		

バインダー NO.
BINDER NO.
ISP3007

改訂番号 年月
SUPPLEMENT NO.

https://truckmanualshub.com/

15A. マフラ KIT（ゴルフスペシャル専用）D23FGSB
MUFFLER KIT (GOLF SPECIAL)

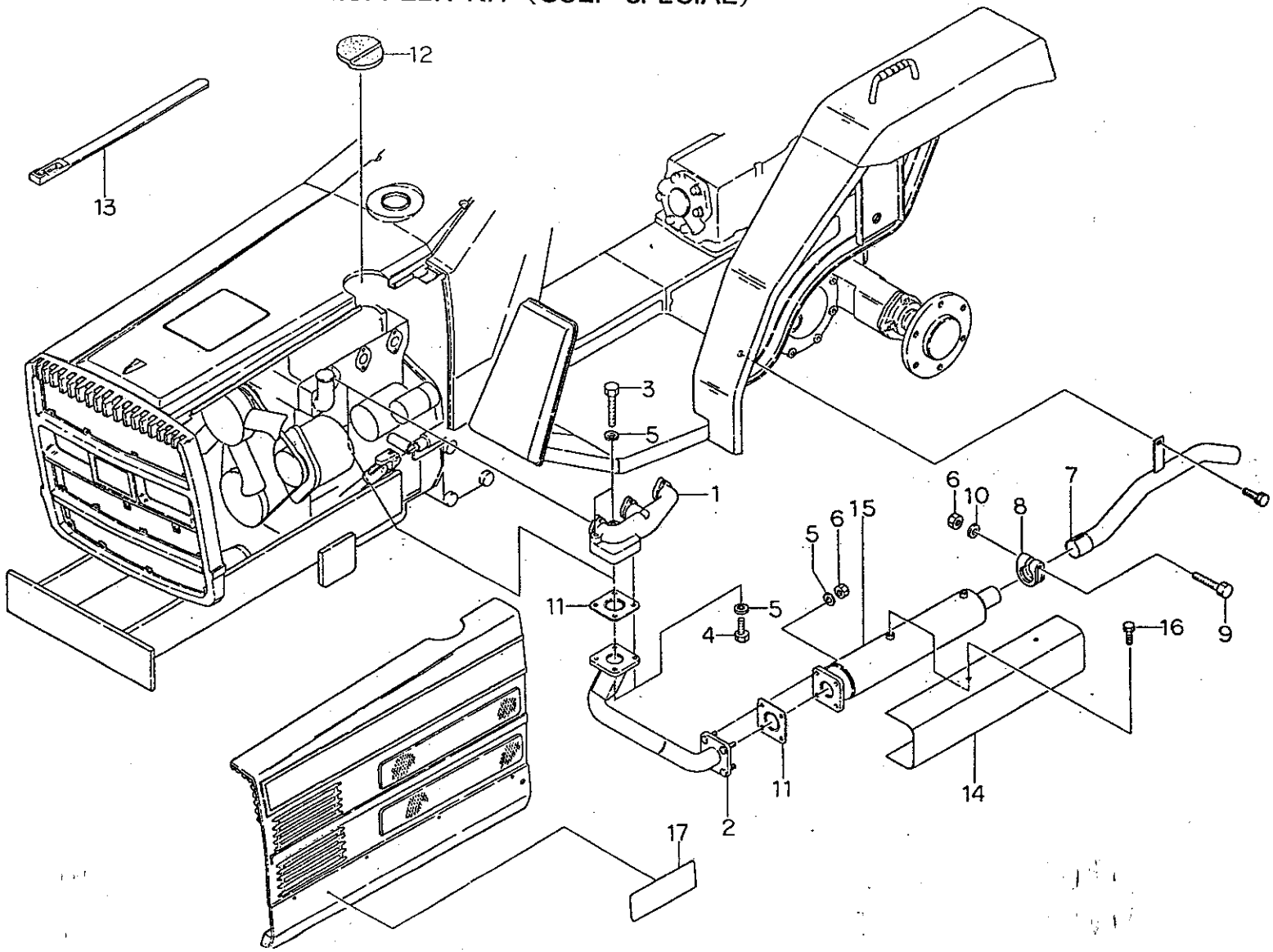

バインダー NO. BINDER NO.
ISP3007

改訂番号年月	
SUPPLEMENT NO.	

https://truckmanualshub.com/

15A マフラ KIT（ゴルフスペシャル専用）D23FGSB
MUFFLER KIT (GOLF SPECIAL)

管理コード

見出番号 REF.NO.	コード番号 CODE NO.	部品名称 PART	NAME	個数 Q'ty D23	D23F	D26	D26F	D28	D28F	D34	D34F	D43	D43F	D32	D32F	注文単位 Min.Q'ty	備考 REMARKS
1	13561 6460	エキゾーストマニホールド	EXHAUST MANIFOLD		1												
2	31420 0440	セツソクカン	PIPE		1												
3	01011 0870	ボルト	BOLT		2												
4	01010 9329	ボルト	BOLT		2												
5	02710 0008	スプリングワッシャ	SPRING WASHER		8												
6	02010 0008	ナット	NUT		5												
7	31414 0860	パイプ	PIPE		1												
8	31441 0110	バンド	BAND		1												
9	01010 0860	ボルト	BOLT		1												
10	02610 0008	ワッシャ	WASHER		1												
11	31499 0012	ガスケット；マフラ	GASKET; MUFFLER		2												
12	39811 4240	ゴム；キャップ	RUBBER; CAP		1												
13	39875 0220	バンド	BAND		1												
14	37811 3980	ガード	GARD		1												
15	31410 0630	マフラ	MUFFLER		1												
16	01010 9297	ボルト	BOLT		4												
17	39011 0520	ボンネットサイドネームプレート	NAME PLATE		2												

バインダー NO.
BINDER NO.
ISP3007

改訂番号 年 月
SUPPLEMENT NO.

https://truckmanualshub.com/

21. フロントマスク
FRONT MASK

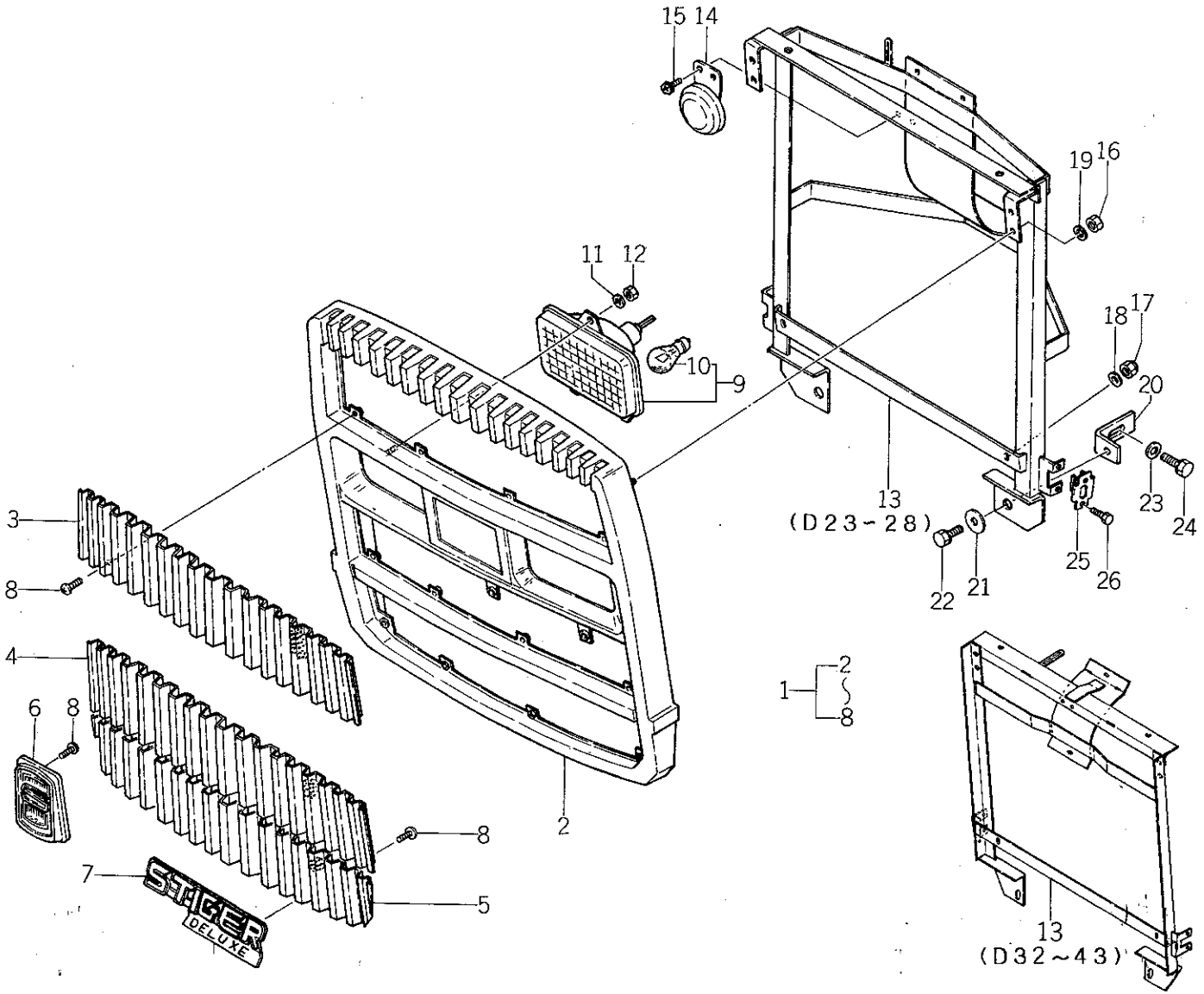

バインダー NO. BINDER NO.
ISP3007

改訂番号年月	
SUPPLEMENT NO.	

https://truckmanualshub.com/

21. フロントマスク FRONT MASK

管理コード

見出番号 REF.NO.	コード番号 CODE NO.	部品名称 PART	NAME	D23	D23F	D26	D26F	D28	D28F	D34	D34F	D43	D43F	D32	D32F	注文単位 Min.Q'ty	備考 REMARKS
				個数 Q'ty													
1	35003 0180	フロントマスク ASS'Y	FRONT MASK ASS'Y	1	1	1	1	1	1								
1	35003 0181	フロントマスク ASS'Y	FRONT MASK ASS'Y	1	1	1	1	1	1	1	1	1	1	1	1		
2	35031 0900	フロントマスク	FRONT MASK	1	1	1	1	1	1	1	1	1	1	1	1		
3	35031 0950	フロントマスク；ウエ	FRONT MASK	1	1	1	1	1	1								
3	35031 0951	フロントマスク；ウエ	FRONT MASK	1	1	1	1	1	1	1	1	1	1	1	1		
4	35031 1000	フロントマスク；ナカ	FRONT MASK	1	1	1	1	1	1								
4	35031 1001	フロントマスク；ナカ	FRONT MASK	1	1	1	1	1	1	1	1	1	1	1	1		
5	35031 1050	フロントマスク；シタ	FRONT MASK	1	1	1	1	1	1								
5	35031 1051	フロントマスク；シタ	FRONT MASK	1	1	1	1	1	1	1	1	1	1	1	1		
6	39010 0180	ネームプレート	NAME PLATE	1	1	1	1	1	1	1	1	1	1	1	1		
7	39010 0280	ネームプレート	NAME PLATE	1	1	1	1	1	1	1	1	1	1	1	1		
8	01560 0410	スクリュ	SCREW	28	28	28	28	28	28	28	28	28	28	28	28		
9	38510 0800	ランプ ASS'Y	LANP ASS'Y	2	2	2	2	2	2	2	2	2	2	2	2		
10	38512 0440	バルブ；12V35W／35W	BULB 12V35W／35W	2	2	2	2	2	2	2	2	2	2	2	2		
11	02710 0005	スプリングワッシャ	SPRING WASHER	6	6	6	6	6	6	6	6	6	6	6	6		
12	02010 0005	ナット	NUT	6	6	6	6	6	6	6	6	6	6	6	6		
13	35050 0750	ボンネットササエ	BONNET SUPPORT	1	1												
13	35050 0800	ボンネットササエ	BONNET SUPPORT			1	1	1	1								
13	35050 0900	ボンネットササエ	BONNET SUPPORT							1	1	1	1	1	1		
14	38525 0050	ホーン ASS'Y	HORN ASS'Y	1	1	1	1	1	1	1	1	1	1	1	1		
15	01115 0616	ボルト	BOLT	2	2	2	2	2	2	2	2	2	2	2	2		
16	02010 0006	ナット	NUT	4	4	4	4	4	4	4	4	4	4	4	4		
17	02240 0006	Uナット	U-NUT	2	2	2	2	2	2	2	2	2	2	2	2		
18	02610 0006	ワッシャ	WASHER	2	2	2	2	2	2	2	2	2	2	2	2		
19	02710 0006	スプリングワッシャ	SPRING WASHER	4	4	4	4	4	4	4	4	4	4	4	4		
20	39956 5320	プレート	PLATE	2	2	2	2	2	2	2	2	2	2	2	2		
21	02610 9011	ワッシャ	WASHER	2	2	2	2	2	2	2	2	2	2	2	2		
21	02610 9017	ワッシャ	WASHER	2	2	2	2	2	2	2	2	2	2	2	2		
22	01130 0820	ボルト	BOLT	2	2	2	2	2	2	2	2	2	2	2	2		
23	02610 0008	ワッシャ	WASHER	2	2	2	2	2	2	2	2	2	2	2	2		

改訂番号 年月
SUPPLEMENT NO.

バインダー NO.
BINDER NO.
ISP3007

https://truckmanualshub.com/

21. フロントマスク
FRONT MASK

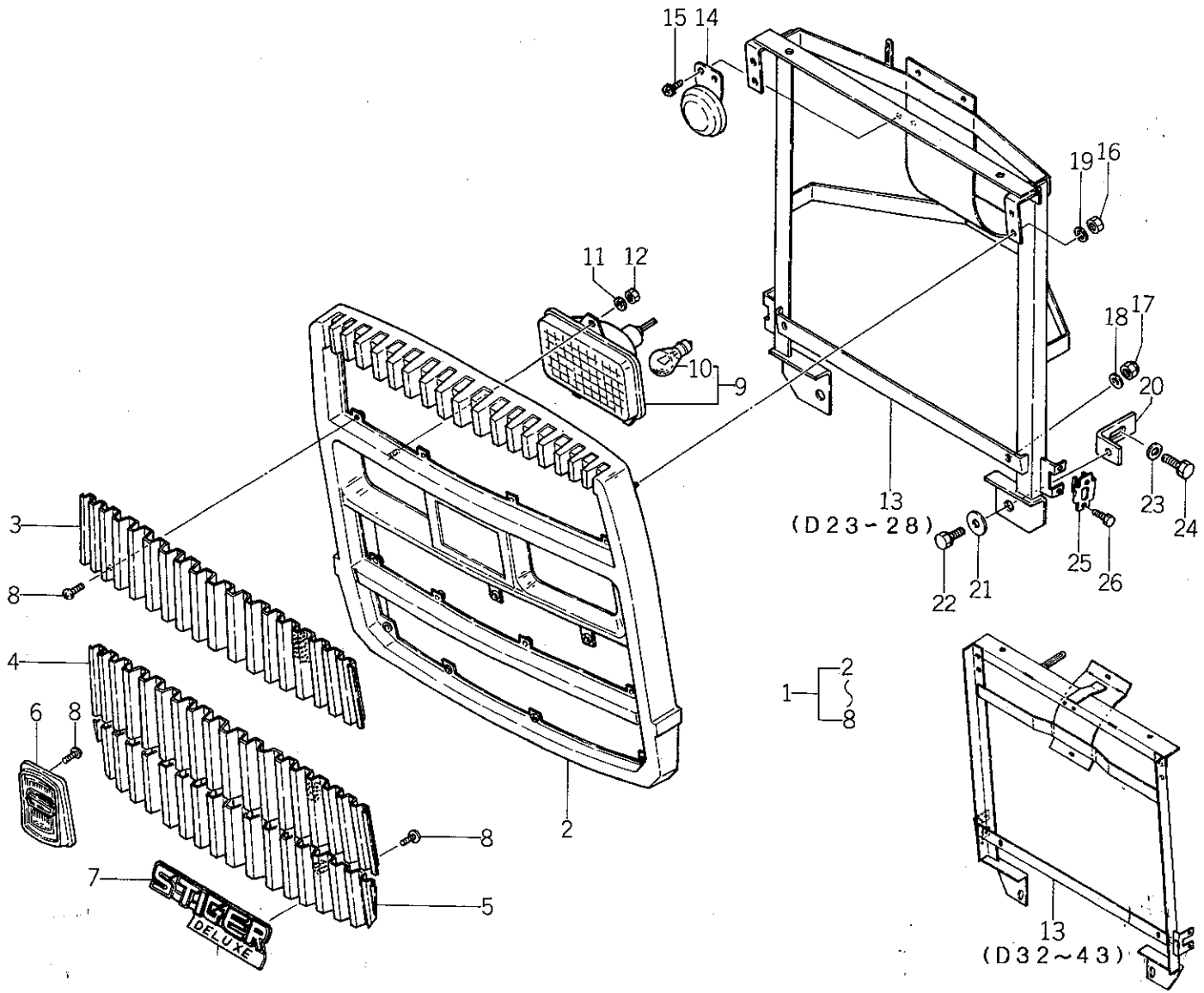

バインダー NO. BINDER NO.
ISP3007

改訂番号年月	
SUPPLEMENT NO.	

https://truckmanualshub.com/

21. フロントマスク FRONT MASK

管理コード

見出番号 REF.NO.	コード番号 CODE NO.	部品名称 PART	NAME	個数 Q'ty D23	D23F	D26	D26F	D28	D28F	D34	D34F	D43	D43F	D32	D32F	注文単位 Min.Q'ty	備考 REMARKS
23	02610 9017	ワッシャ	WASHER	2	2	2	2	2	2	2	2	2	2	2	2		
24	01130·0825	ボルト	BOLT	2	2	2	2	2	2	2	2	2	2	2	2		
25	39821 2620	スプリング	SPRING	2	2	2	2	2	2	2	2	2	2	2	2		
25	39821 2621	スプリング	SPRING	2	2	2	2	2	2	2	2	2	2	2	2		
26	01010 0610	ボルト	BOLT	4	4	4	4	4	4	4	4	4	4	4	4		

バインダー NO.
BINDER NO.
ISP3007

改訂番号年月
SUPPLEMENT NO.

https://truckmanualshub.com/

22. ボンネット BONNET

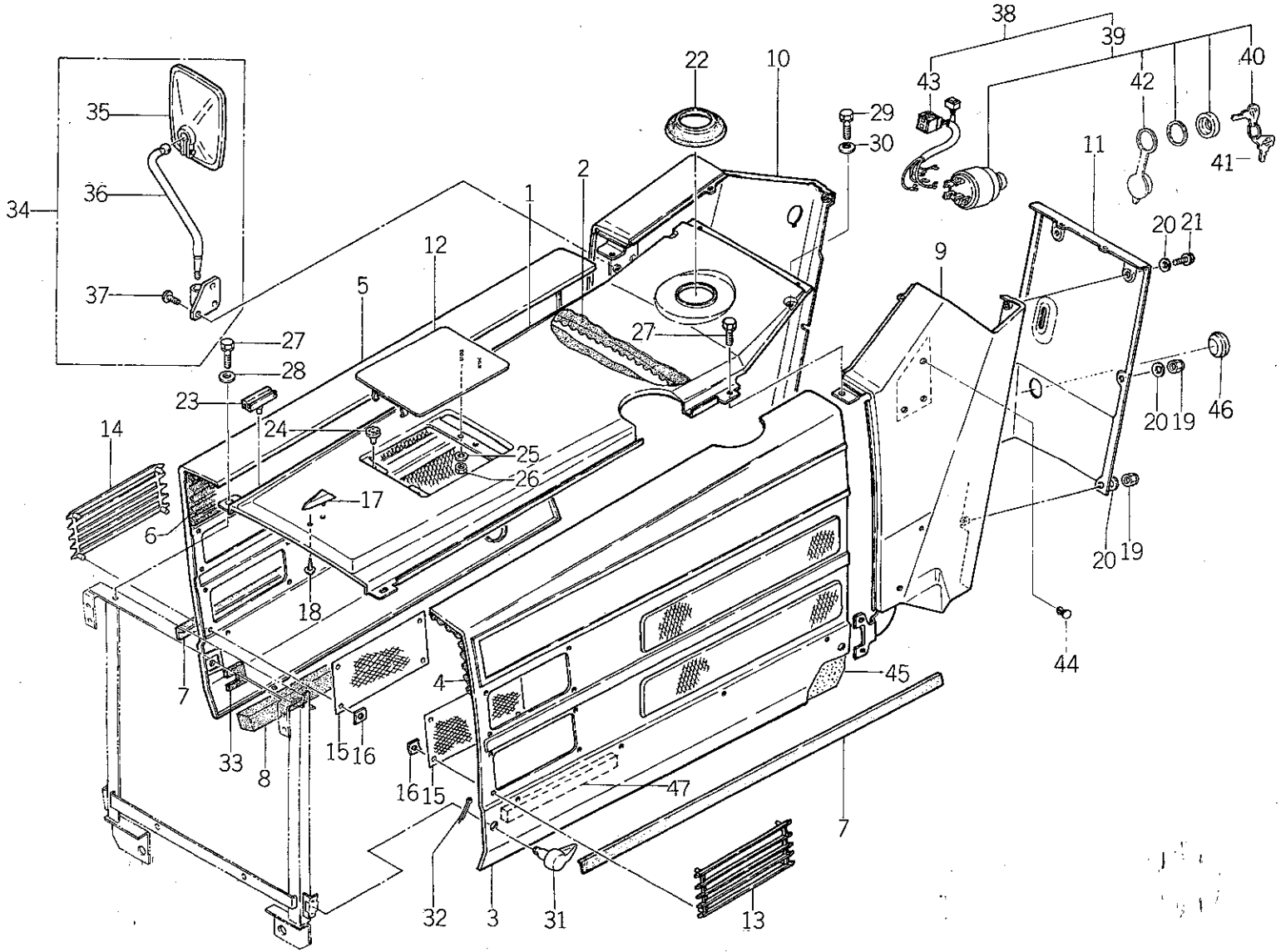

バインダー NO. BINDER NO.
ISP3007

改訂番号年月	No.11—1988年, 9月
SUPPLEMENT NO.	No.11—SEPTEMBER, 1988

https://truckmanualshub.com/

22. ボンネット BONNET

管理コード

見出番号 REF.NO.	コード番号 CODE NO.	部品名称 PART	NAME	D23	D23F	D26	D26F	D28	D28F	D34	D34F	D43	D43F	D32	D32F	注文単位 Min.Q'ty	備考 REMARKS
				個数 Q'ty													
1	35011 0620	ボンネット	BONNET	1	1												
1	35011 0630	ボンネット	BONNET			1	1	1	1	1	1	1	1	1	1		
2	39813 1000	スポンジ	SPONGE	1	1												
2	39813 1010	スポンジ	SPONGE			1	1	1	1								
2	39813 1120	スポンジ	SPONGE							1	1	1	1	1	1		
3	37810 2050	ガード；L	GUARD; L.H	1	1												
3	37810 2051	ガード；L	GUARD; L.H	1	1												
3	37810 1750	ガード；L	GUARD; L.H			1	1	1	1	1	1	1	1	1	1		
4	39813 0990	スポンジ	SPONGE	1	1												
4	39813 0970	スポンジ	SPONGE			1	1	1	1	1	1	1	1	1	1		
4	39813 0971	スポンジ	SPONGE			1	1	1	1	1	1	1	1	1	1		
5	37810 2100	ガード；R	GUARD; R.H	1	1												
5	37810 2101	ガード；R	GUARD; R.H	1	1												
5	37810 1800	ガード；R	GUARD; R.H			1	1	1	1	1	1	1	1	1	1		
6	39813 0980	スポンジ	SPONGE	1	1												
6	39813 0960	スポンジ	SPONGE			1	1	1	1	1	1	1	1	1	1		
6	39813 0961	スポンジ	SPONGE			1	1	1	1	1	1	1	1	1	1		
7	39811 3450	ゴム；サイドモール	RUBBER; SIDE MOLE	2	2												
7	39811 3870	ゴム；サイドモール	RUBBER; SIDE MOLE			2	2	2	2	2	2	2	2	2	2		
8	39813 1021	スポンジ	SPONGE	1	1	1	1	1	1	1	1	1	1	1	1		
9	35070 0750	ダッシュボード；L	DASH BOARD; L.H	1	1	1	1	1	1	1	1	1	1	1	1		
10	35070 0800	ダッシュボード；R	DASH BOARD; R.H	1	1	1	1	1	1	1	1	1	1	1	1		注1）
11	35076 1550	カバー	COVER	1	1	1	1	1	1	1	1	1	1	1	1		
11	35076 1551	カバー	COVER	1	1	1	1	1	1	1	1	1	1	1	1		
12	35075 0090	カバー	COVER	1	1	1	1	1	1	1	1	1	1	1	1		
13	35075 0770	カバー；L	COVER; L.H	2	2	2	2	2	2	2	2	2	2	2	2		
14	35075 0780	カバー；R	COVER; R.H	2	2	2	2	2	2	2	2	2	2	2	2		
15	35031 0700	ガード	GARD	4	4	4	4	4	4	4	4	4	4	4	4		
16	39937 0490	スピードナット	SPEED NUT	24	24	24	24	24	24	24	24	24	24	24	24		
17	39010 0270	トップマーク	TOP MARK	1	1	1	1	1	1	1	1	1	1	1	1		

改訂番号 年月 No.11－1988年，9月
SUPPLEMENT NO. No.11－SEPTEMBER, 1988

バインダー NO.
BINDER NO.
ISP3007

https://truckmanualshub.com/

22. ボンネット BONNET

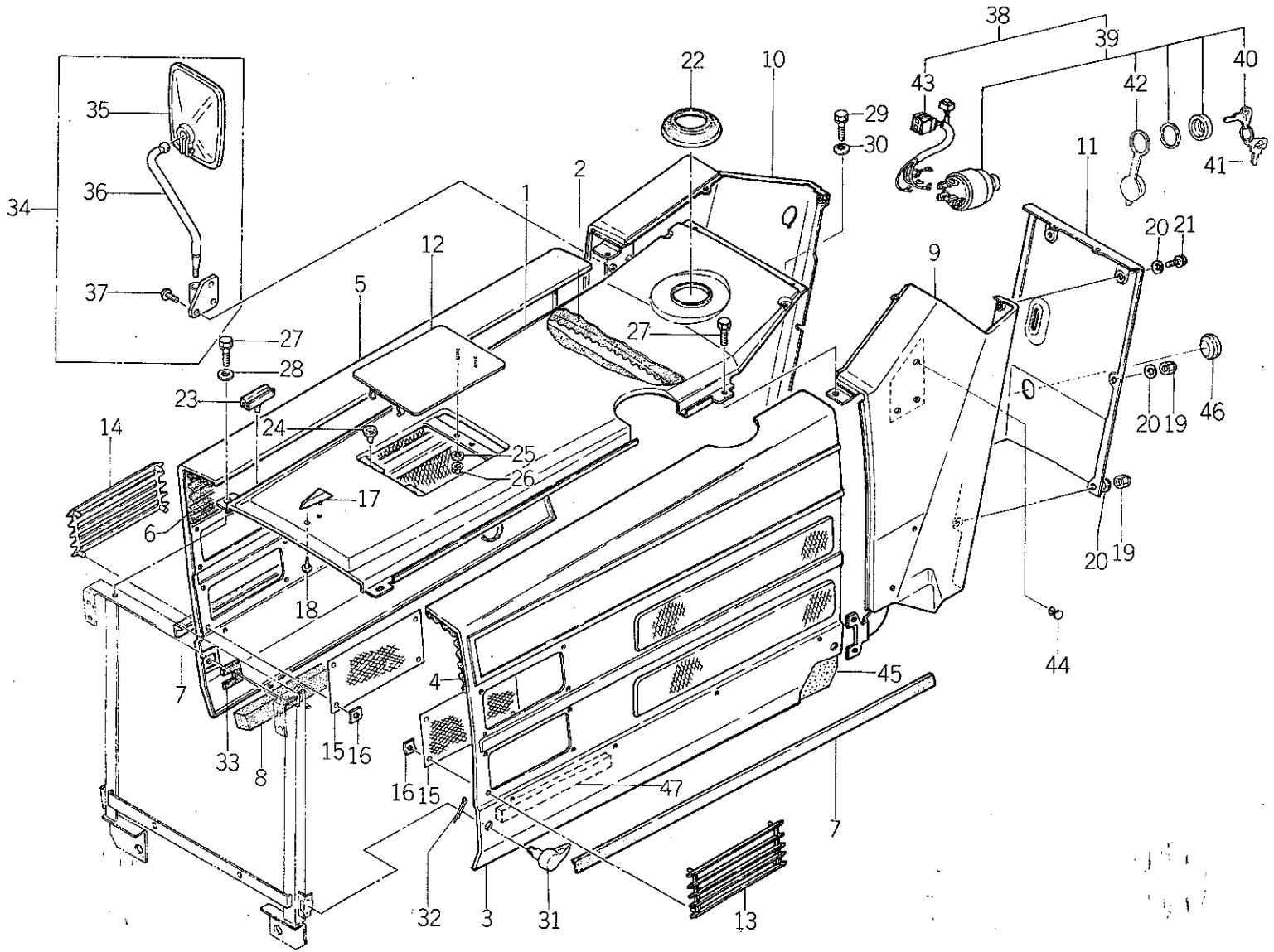

バインダー NO. BINDER NO.
ISP3007

改訂番号年月	No.11－1988年，9月
SUPPLEMENT NO.	No.11－SEPTEMBER, 1988

https://truckmanualshub.com/

22. ボンネット BONNET

管理コード

見出番号 REF.NO.	コード番号 CODE NO.	部品名称 PART	NAME	D23	D23F	D26	D26F	D28	D28F	D34	D34F	D43	D43F	D32	D32F	注文単位 Min.Q'ty	備考 REMARKS
				個数 Q'ty													
18	01560 0510	タッピンネジ	TAPPING SCREW	1	1	1	1	1	1	1	1	1	1	1	1		
19	02450 0008	キャップナット	CAP NUT	4	4	4	4	4	4	4	4	4	4	4	4		
20	39821 1210	スプリング；サラバネ	SPRING	6	6	6	6	6	6	6	6	6	6	6	6		
21	01010 0812	ボルト	BOLT	2	2	2	2	2	2	2	2	2	2	2	2		
22	39811 3570	ゴム	RUBBER	1	1	1	1	1	1	1	1	1	1	1	1		
23	39811 3560	ゴム	RUBBER	5	5	5	5	5	5	5	5	5	5	5	5		
24	39811 0110	ゴム	RUBBER	2	2	2	2	2	2	2	2	2	2	2	2		
25	02710 0004	スプリングワッシャ	SPRING WASHER	2	2	2	2	2	2	2	2	2	2	2	2		
26	02010 0004	ナット	NUT	2	2	2	2	2	2	2	2	2	2	2	2		
27	01130 0816	ボルト	BOLT	4	4	4	4	4	4	4	4	2	2	4	4		
27	01130 0812	ボルト	BOLT									2	2				燃料タンク上部分の2本
28	02610 0008	ワッシャ	WASHER	2	2	2	2	2	2	2	2	2	2	2	2		
29	01010 9263	ボルト	BOLT	2	2	2	2	2	2	2	2	2	2	2	2		φ
29	01010 9346	ボルト	BOLT	2	2	2	2	2	2	2	2	2	2	2	2		
30	39821 1200	スプリング；サラバネ	SPRING	2	2	2	2	2	2	2	2	2	2	2	2		
31	39960 0050	ピン	PIN	4	4	4	4	4	4	4	4	4	4	4	4		
32	03010 3025	スピリットピン	SPLIT PIN	4	4	4	4	4	4	4	4	4	4	4	4		
33	39811 4100	ゴム	RUBBER	4	4	4	4	4	4	4	4	4	4	4	4		
34	38505 0140	バックミラー ASS'Y	BACK MIRROR ASS'Y	1	1	1	1	1	1	1	1	1	1	1			
35	38555 0100	バックミラー	BACK MIRROR	1	1	1	1	1	1	1	1	1	1	1	1		
36	38555 0110	バックミラーステイ	BACK MIRROR STAY	1	1	1	1	1	1	1	1	1	1	1	1		
37	01520 0512	スクリュ	SCREW	3	3	3	3	3	3	3	3	3	3	3			
38	38520 0990	スイッチ ASS'Y	SWITCH ASS'Y	1	1	1	1	1	1	1	1	1	1	1	1		
39	38520 1000	スイッチ ASS'Y；スタータ	SWITCH ASS'Y	1	1	1	1	1	1	1	1	1	1	1	1		
40	38521 0050	キー	KEY	1	1	1	1	1	1	1	1	1	1	1	1		プラスチック付
41	38521 0020	キー	KEY	1	1	1	1	1	1	1	1	1	1	1	1		
42	38580 0011	キーキャップ	KEY CAP	1	1	1	1	1	1	1	1	1	1	1	1		
43	38560 5180	ワイヤーハーネス	WIRE HARNESS	1	1	1	1	1	1	1	1	1	1	1	1		
44	39846 0400	メクラセン	BLANK PLUG	3	3	3	3	3	3	3	3	3	3	3	3		
45	39813 1160	スポンジ	SPONGE							2	2	2	2	2	2		

https://truckmanualshub.com/

22. ボンネット BONNET

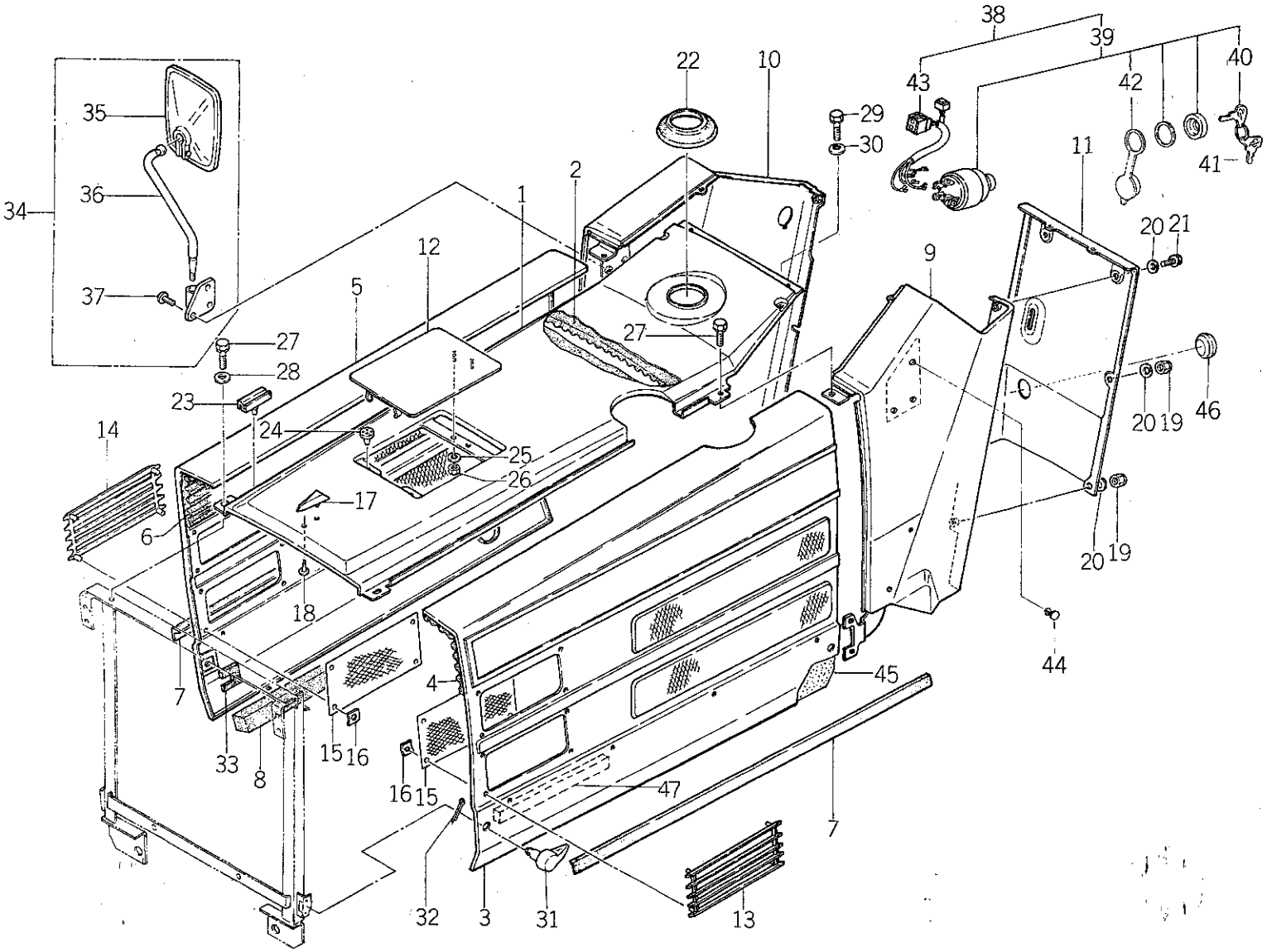

バインダー NO. BINDER NO.
ISP3007

改訂番号年月	No.11—1988年, 9月
SUPPLEMENT NO.	No.11—SEPTEMBER, 1988

https://truckmanualshub.com/

22. ボンネット BONNET

管理コード

見出番号 REF.NO.	コード番号 CODE NO.	部品名称 PART	NAME	個数 Q'ty D23	D23F	D26	D26F	D28	D28F	D34	D34F	D43	D43F	D32	D32F	注文単位 Min.Q'ty	備考 REMARKS
46	39811 0760	ゴム；メクラセン	RUBBER	1	1	1	1	1	1	1	1	1	1	1	1		
47	39813 2460	フエルト	FELT	1	1	1	1	1	1	1	1	1	1	1	1		

注1 350761550 ← ⊖ 030761551 & 398110760

バインダー NO. BINDER NO.	改訂番号年月 SUPPLEMENT NO.	No.11－1988年，9月 No.11－SEPTEMBER, 1988
ISP3007		

https://truckmanualshub.com/

23. ステアリング STEERING

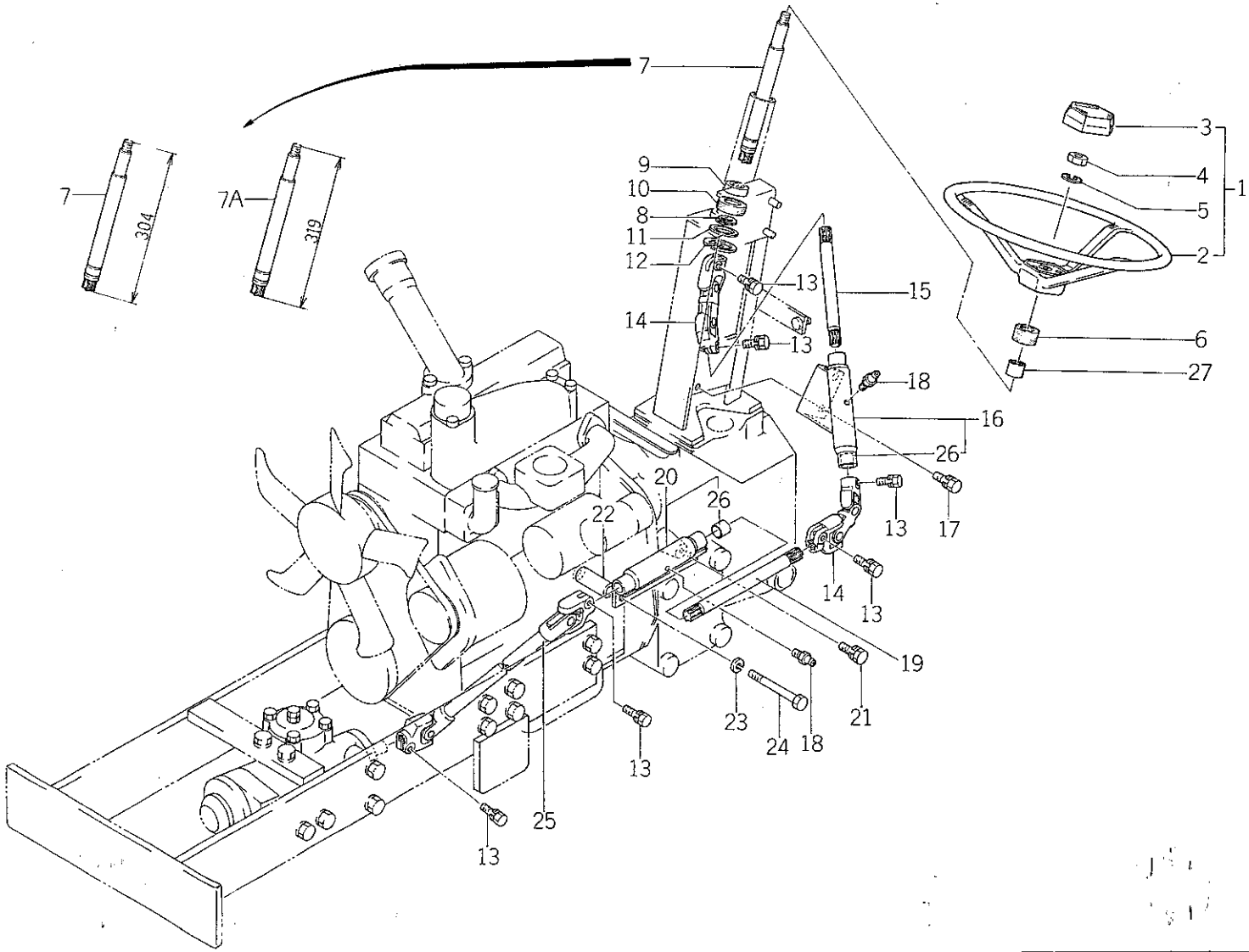

https://truckmanualshub.com/

23. ステアリング STEERING

管理コード

見出番号 REF.NO.	コード番号 CODE NO.	部品名称 PART	NAME	D23	D23F	D26	D26F	D28	D28F	D34	D34F	D43	D43F	D32	D32F	注文単位 Min.Q'ty	備考 REMARKS
1	33430 0091	ステアリングホイル ASS'Y	STEERING WHEEL ASS'Y	1	1	1	1	1	1	1	1	1	1	1	1		
2	33431 0151	ステアリングホイル	STEERING WHEEL	1	1	1	1	1	1	1	1	1	1	1	1		
3	33432 0100	ハンドルキャップ	HANDLE CAP	1	1	1	1	1	1	1	1	1	1	1	1		
4	02020 0012	ナット	NUT	1	1	1	1	1	1	1	1	1	1	1	1		
5	02710 0012	スプリングワッシャ	SPRING WASHER	1	1	1	1	1	1	1	1	1	1	1	1		
6	39811 3510	ゴム	RUBBER	1	1	1	1	1	1	1	1	1	1	1	1		
7	33411 0220	シャフト	SHAFT	1	1	1	1	1	1								
7A	33411 0222	シャフト	SHAFT	1	1	1	1	1	1	1	1	1	1	1	1		
8	03610 0017	スナップリング	SNAP RING	1	1	1	1	1	1	1	1	1	1	1	1		
9	04014 6003	ボールベアリング；6003UU	BALL BEARING; 6003UU	1	1	1	1	1	1	1	1	1	1	1	1		
10	39811 3520	ゴム	RUBBER	1	1	1	1	1	1	1	1	1	1	1	1		
11	19928 0520	シム；0.5	SHIM; 0.5	1	1	1	1	1	1	1	1	1	1	1	1		
12	03650 0042	スナップリング	SNAP RING	1	1	1	1	1	1	1	1	1	1	1	1		
13	01131 0825	ボルト	BOLT	6	6	6	6	6	6	6	6	6	6	6	6		
14	39838 0220	ジョイント	JOINT	2	2	2	2	2	2	2	2	2	2	2	2		
15	33411 0180	シャフト	SHAFT	1	1	1	1	1	1	1	1	1	1	1	1		
16	33404 0040	パイプハンドル	PIPE HANDLE	1	1	1	1	1	1	1	1	1	1	1	1		
17	01130 0820	ボルト	BOLT	2	2	2	2	2	2	2	2	2	2	2	2		
18	06061 0000	グリスニップル	GREASE NIPPLE	2	2	2	2	2	2	2	2	2	2	2	2		
19	33411 0190	シャフト	SHAFT	1	1												
19	33411 0210	シャフト	SHAFT			1	1	1	1	1	1	1	1	1	1		
20	33404 0030	パイプハンドル ASS'Y	PIPE HANDLE ASS'Y	1	1												
20	33404 0050	パイプハンドル ASS'Y	PIPE HANDLE ASS'Y			1	1	1	1	1	1	1	1	1	1		
21	01130 1020	ボルト	BOLT	1	1	1	1	1	1	1	1	1	1	1	1		
22	39923 2960	カラー	COLLAR	1	1	1	1	1	1	1	1	1	1	1	1		
23	02710 0010	スプリングワッシャ	SPRING WASHER	1	1	1	1	1	1	1	1	1	1	1	1		
24	01010 1080	ボルト	BOLT	1	1	1	1	1	1	1	1	1	1	1	1		
25	33410 0090	ステアリングシャフト	STEERING SHAFT	1	1												
25	33410 0150	ステアリングシャフト	STEERING SHAFT			1	1										
25	33410 0100	ステアリングシャフト	STEERING SHAFT					1	1								

改訂番号年月 SUPPLEMENT NO.	No.10－FEBRUARY, 1988 No.10－1988年，2月

バインダー NO. BINDER NO.
ISP3007

https://truckmanualshub.com/

23. ステアリング STEERING

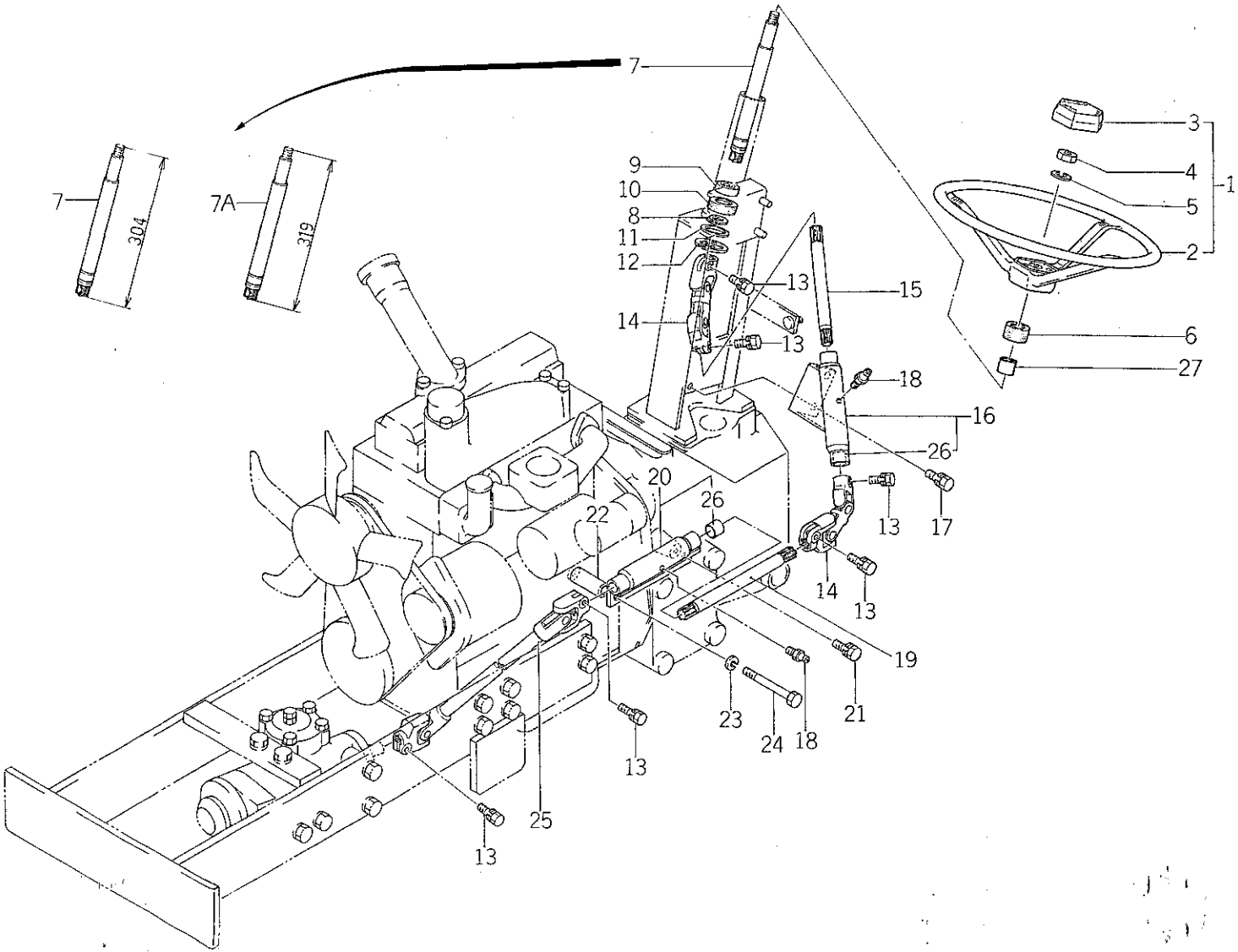

https://truckmanualshub.com/

23. ステアリング STEERING

管理コード

見出番号 REF.NO.	コード番号 CODE NO.	部品名称 PART	NAME	個数 Q'ty D23	D23F	D26	D26F	D28	D28F	D34	D34F	D43	D43F	D32	D32F	注文単位 Min.Q'ty	備考 REMARKS
25	33410 0200	ステアリングシャフト	STEERING SHAFT	1	1	1	1	1	1	1	1	1	1	1	1		
26	39851 1400	ブッシュ	BUSH	4	4	4	4	4	4	4	4	4	4	4	4		
27	39811 4860	ゴム	RUBBER	1	1	1	1	1	1	1	1	1	1	1	1		
28	39851 1390	ブッシュ	BUSH	1	1	1	1	1	1	1	1	1	1	1	1		

https://truckmanualshub.com/

24. マニュアルステアリング
MANUAL STEERING (D23, D23F, D26, D28)

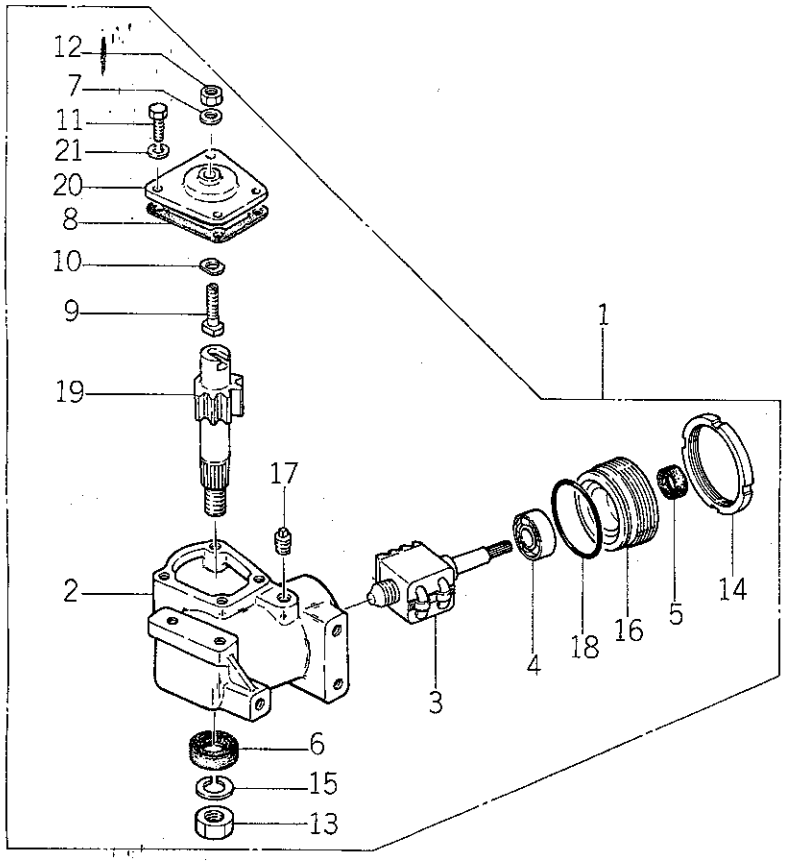

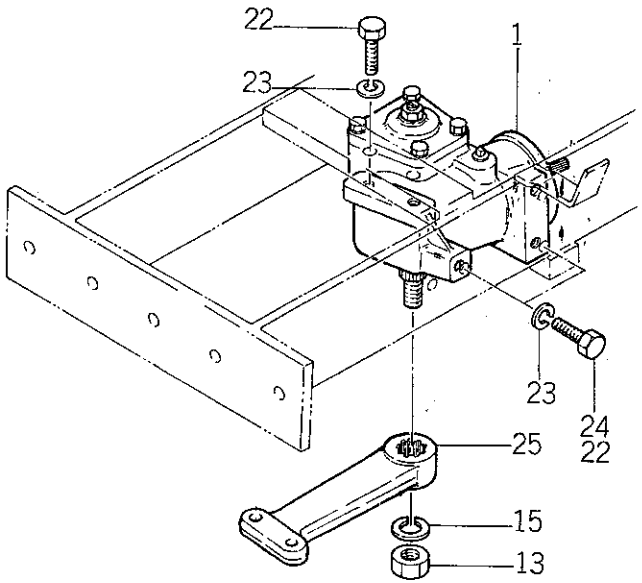

バインダー NO. BINDER NO.
ISP3007

改訂番号年月	
SUPPLEMENT NO.	

https://truckmanualshub.com/

24. マニュアルステアリング
MANUAL STEERING (D23, D23F, D26, D28)

管理コード

見出番号 REF.NO.	コード番号 CODE NO.	部品名称 PART	NAME	個数 Q'ty D23	D23F	D26	D26F	D28	D28F	D34	D34F	D43	D43F	D32	D32F	注文単位 Min.Q'ty	備考 REMARKS
1	33401 0740	ステアリングケース ASS'Y	STEERING CASE ASS'Y	1	1	1		1									
2	33429 2239	ギヤボックス	GEAR BOX	1	1	1		1									
3	33429 2232	ボールナット	BALL NUT	1	1	1		1									
4	33429 2233	ベアリング	BEARING	2	2	2		2									
5	33429 2234	オイルシール	OIL SEAL	1	1	1		1									
6	33429 2235	オイルシール	OIL SEAL	1	1	1		1									
7	02510 0010	シールワッシャ	SEAL WASHER	1	1	1		1									
8	33429 2236	ガスケット	GASKET	1	1	1		1									
9	33429 2139	アジャストスクリュ	ADJUST SCREW	1	1	1		1									
10	33429 0150	アジャストスクリュシム	ADJUST SCREW SHIM	A/R	A/R	A/R		A/R									
11	01141 1022	ボルト	BOLT	4	4	4		4									
12	02020 0010	ナット	NUT	1	1	1		1									
13	33429 2063	ナット	NUT	1	1	1		1									
14	33429 2237	ナット	NUT	1	1	1		1									
15	02710 0022	スプリングワッシャ	SPRING WASHER	1	1	1		1									
16	33429 2238	リアカバー	REAR COVER	1	1	1		1									
17	06450 0020	ネジプラグ	PLUG	1	1	1		1									
18	05240 0650	Oリング；S65	O-RING; S65	1	1	1		1									
19	33429 2247	シャフト	SHAFT	1	1	1		1									
20	33429 2248	サイドカバー	SIDE COVER	1	1	1		1									
21	02710 0010	スプリングワッシャ	SPRING WASHER	2	2	2		2									
22	01041 1435	ボルト	BOLT	2	2	5		5									
23	02710 0014	スプリングワッシャ	SPRING WASHER	5	5	5		5									
24	01041 1430	ボルト	BOLT	3	3												
25	33452 2000	ピットマンアーム	PITMAN ARM	1	1	1		1									(a)
25	33452 2001	ピットマンアーム	PITMAN ARM		1												(b)ハイ旋ターンより

	(a)	(b)
D23F	～13427	13428～

https://truckmanualshub.com/

25. パワーステアリング
POWER STEERING

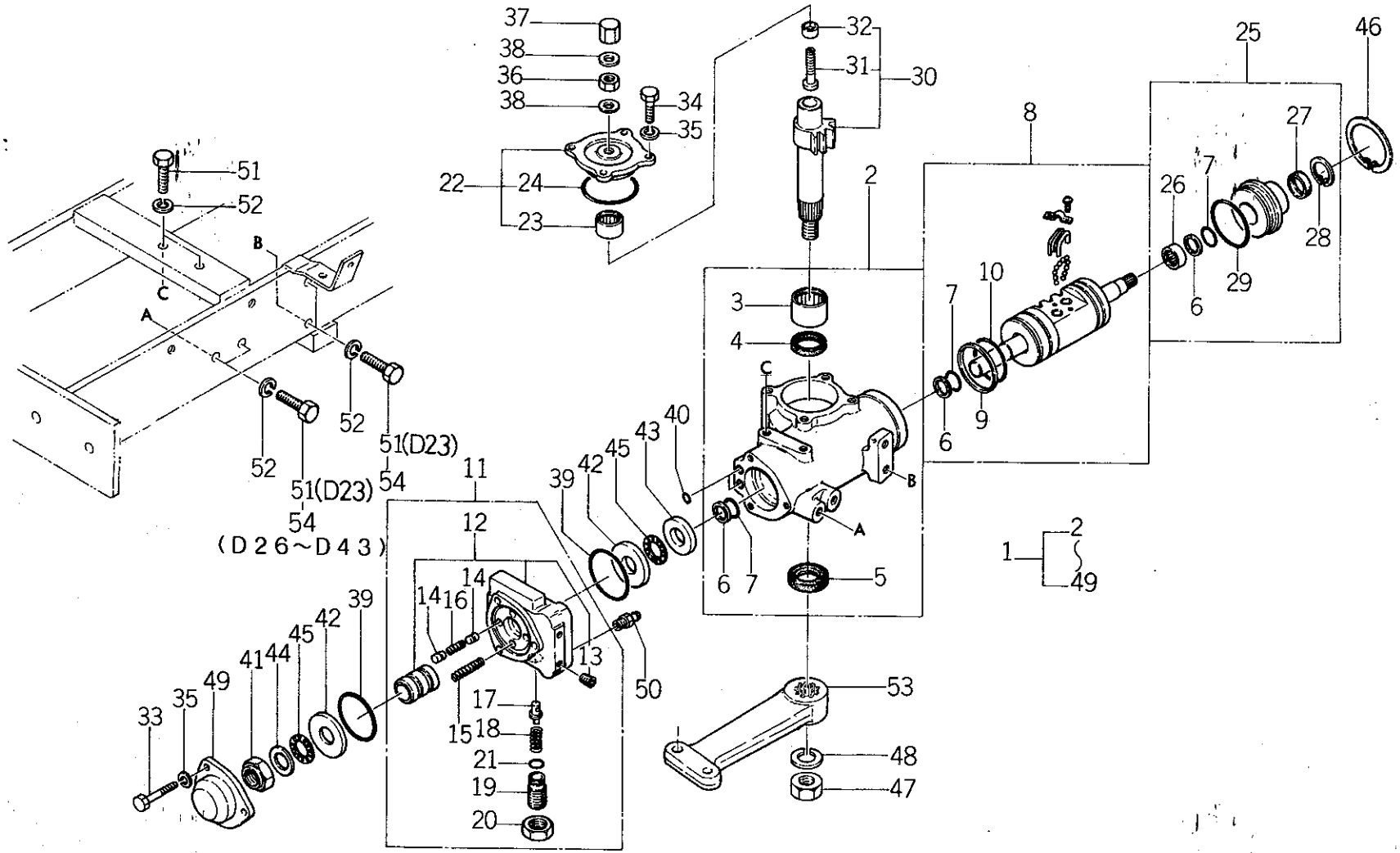

バインダー NO. BINDER NO.
ISP3007

改訂番号年月	
SUPPLEMENT NO.	

https://truckmanualshub.com/

25. パワーステアリング
POWER STEERING

管理コード

見出番号 REF.NO.	コード番号 CODE NO.	部品名称 PART	NAME	D23	D23F	D26	D26F	D28	D28F	D34	D34F	D43	D43F	D32	D32F					注文単位 Min.Q'ty	備考 REMARKS
				個数 Q'ty																	
1	33401 0750	ステアリングケース ASS'Y	STEERING CASE ASS'Y	1	1	1	1	1	1												
1	33401 0770	ステアリングケース ASS'Y	STEERING CASE ASS'Y							1	1	1	1	1	1						
2	33429 2240	ギヤケース	GEAR CASE	1	1	1	1	1	1	1	1	1	1	1	1						
3	33429 2043	ニードルベアリング	NEEDLE BEARING	1	1	1	1	1	1	1	1	1	1	1	1						
4	33429 2044	Uパッキン	U-PACKING	1	1	1	1	1	1	1	1	1	1	1	1						
5	33429 2045	オイルシール	OIL SEAL	1	1	1	1	1	1	1	1	1	1	1	1						
6	33429 2046	テフロンリング	RING	3	3	3	3	3	3	3	3	3	3	3	3						
7	05240 0300	Oリング; S30	O-RING; S30	3	3	3	3	3	3	3	3	3	3	3	3						
8	33429 2241	ボールナット	BALL NUT	1	1	1	1	1	1	1	1	1	1	1	1						
9	33429 2049	スリッパーシール	SEAL	1	1	1	1	1	1	1	1	1	1	1	1						
10	05230 0500	Oリング; G50	O-RING; G50	1	1	1	1	1	1	1	1	1	1	1	1						
11	33429 2208	バルブ ASS'Y	VALVE ASS'Y	1	1	1	1	1	1	1	1	1	1	1	1						
12	33429 2194	バルブ	VALVE	1	1	1	1	1	1	1	1	1	1	1	1						
13	06460 9002	プラグ	PLUG	2	2	2	2	2	2	2	2	2	2	2	2						
14	33429 1110	ハンドウピストン	PISTON	4	4	4	4	4	4	4	4	4	4	4	4						
15	33429 2195	コイルバネ	SPRING	2	2	2	2	2	2	2	2	2	2	2	2						
16	33429 1130	コイルバネ	SPRING	2	2	2	2	2	2	2	2	2	2	2	2						
17	33429 2196	ポペット	POPPETT	1	1	1	1	1	1	1	1	1	1	1	1						
18	33429 1160	コイルバネ	SPRING	1	1	1	1	1	1	1	1	1	1	1	1						
19	33429 2198	アジャストスクリュ	ADJUST SJREW	1	1	1	1	1	1	1	1	1	1	1	1						
20	33429 2199	ロックナット	LOCK NUT	1	1	1	1	1	1	1	1	1	1	1	1						
21	33429 2200	Oリング	O-RING	1	1	1	1	1	1	1	1	1	1	1	1						SO 1016
22	33429 2053	サイドカバー	SIDE COVER	1	1	1	1	1	1	1	1	1	1	1	1						
23	33429 2054	ニードルベアリング	NEEDLE BEARING	1	1	1	1	1	1	1	1	1	1	1	1						
24	05230 0600	Oリング; G60	O-RING; G60	1	1	1	1	1	1	1	1	1	1	1	1						
25	33429 2242	リアカバー	REAR COVER	1	1	1	1	1	1	1	1	1	1	1	1						
26	33429 2051	ニードルベアリング	NEEDLE BEARING	1	1	1	1	1	1	1	1	1	1	1	1						
27	33429 2246	オイルシール	OIL SEAL	1	1	1	1	1	1	1	1	1	1	1	1						
28	03650 0032	スナップリング	SNAP RING	1	1	1	1	1	1	1	1	1	1	1	1						
29	33429 2052	Oリング	O-RING	1	1	1	1	1	1	1	1	1	1	1	1						SO 3056

バインダー NO.
BINDER NO.
ISP3007

改訂番号 年 月
SUPPLEMENT NO.

https://truckmanualshub.com/

25. パワーステアリング POWER STEERING

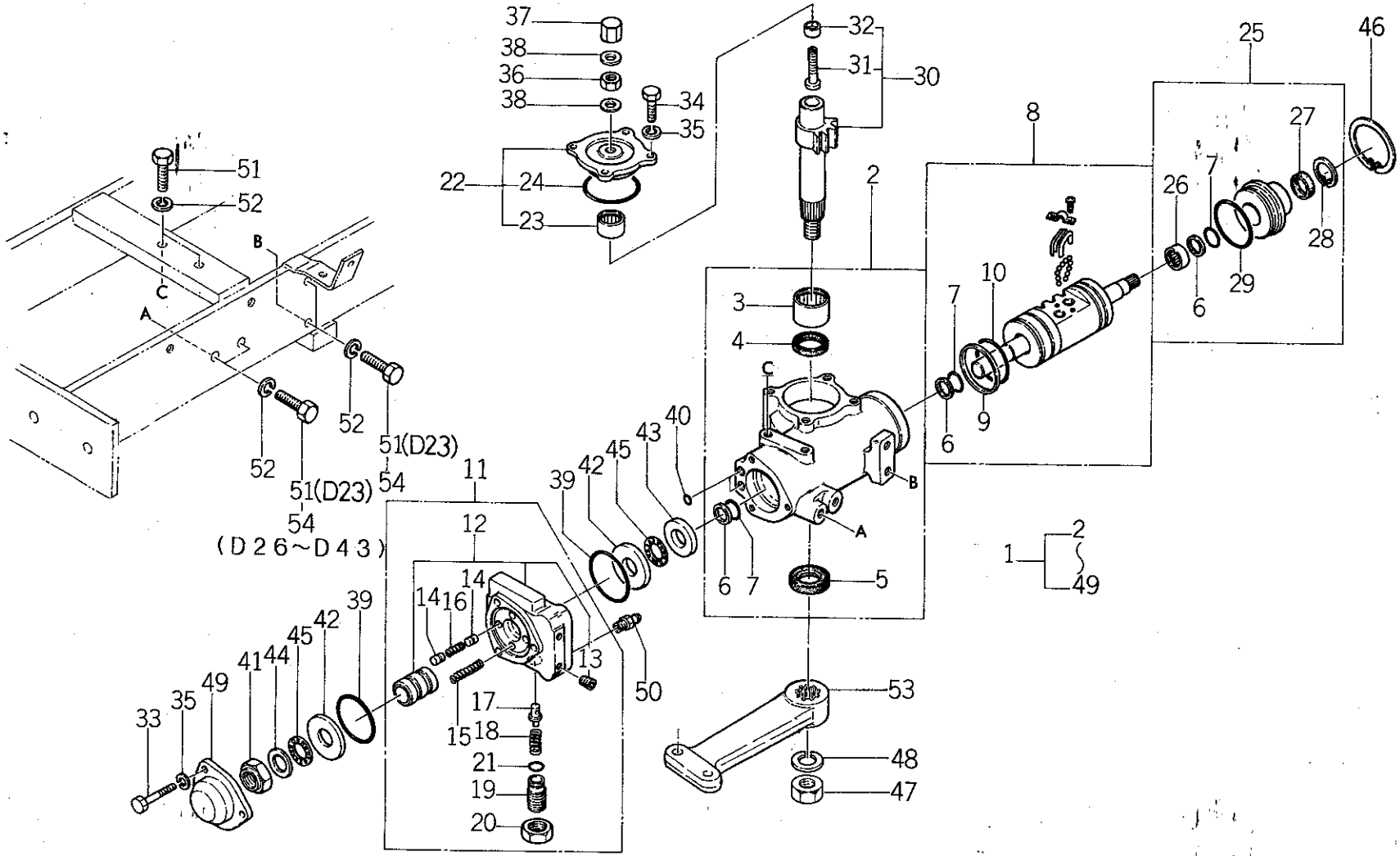

バインダー NO. BINDER NO.
ISP3007

改訂番号年月	
SUPPLEMENT NO.	

https://truckmanualshub.com/

25. パワーステアリング POWER STEERING

管理コード

見出番号 REF.NO.	コード番号 CODE NO.	部品名称 PART	NAME	D23	D23F	D26	D26F	D28	D28F	D34	D34F	D43	D43F	D32	D32F	注文単位 Min.Q'ty	備考 REMARKS
				個数 Q'ty													
30	33429 2056	セクタシャフト ASS'Y	SHAFT ASS'Y	1	1	1	1	1	1	1	1	1	1	1	1		
31	33429 2057	アジャスタスクリュ	SCREW	1	1	1	1	1	1	1	1	1	1	1	1		
32	33429 2058	アジャスタ ナット	ADJUSTER NUT	1	1	1	1	1	1	1	1	1	1	1	1		
33	33429 2243	ボルト	BOLT	3	3	3	3	3	3	3	3	3	3	3	3		
34	33429 2060	ボルト	BOLT	4	4	4	4	4	4	4	4	4	4	4	4		
35	02710 0010	スプリングワッシャ	SPRING WASHER	7	7	7	7	7	7	7	7	7	7	7	7		
36	02070 0010	ナット	NUT	1	1	1	1	1	1	1	1	1	1	1	1		
37	33429 2109	フクロナット	NUT	1	1	1	1	1	1	1	1	1	1	1	1		
38	33429 2108	ガスケット	GASKET	2	2	2	2	2	2	2	2	2	2	2	2		
39	05240 0700	Oリング;S70	O-RING; S70	2	2	2	2	2	2	2	2	2	2	2	2		
40	05210 0080	Oリング;P8	O-RING; P8	2	2	2	2	2	2	2	2	2	2	2	2		
41	33429 1360	ロックナット	ROCK NUT	1	1	1	1	1	1	1	1	1	1	1	1		
42	33429 1330	スラストワッシャ	THRUST WASHER	2	2	2	2	2	2	2	2	2	2	2	2		
43	33429 1320	スラストワッシャ	THRUST WASHER	1	1	1	1	1	1	1	1	1	1	1	1		
44	33429 2062	スラストワッシャ	THRUST WASHER	1	1	1	1	1	1	1	1	1	1	1	1		
45	33429 1350	ニードルベアリング	NEEDLE BEARING	2	2	2	2	2	2	2	2	2	2	2	2		
46	03650 0063	スナップリング	SNAP RING	1	1	1	1	1	1	1	1	1	1	1	1		
47	33429 2063	ナット	NUT	1	1	1	1	1	1	1	1	1	1	1	1		
48	02710 0022	スプリングワッシャ	SPRING WASHER	1	1	1	1	1	1	1	1	1	1	1	1		
49	33429 2245	フロントカバー	FRONT COVER	1	1	1	1	1	1	1	1	1	1	1	1		
50	34067 1150	アダプタ	ADAPTER	1	1	1	1	1	1	1	1	1	1	1	1		
51	01041 1430	ボルト	BOLT	6	6	2	2	2	2	2	2	2	2	2	2		
52	02710 0014	スプリングワッシャ	SPRING WASHER	6	6	6	6	6	6	6	6	6	6	6	6		
53	33452 2000	ピットマンアーム	PITMAN ARM	1	1	1	1	1	1								(a)
53	33452 2001	ピットマンアーム	PITMAN ARM		1		1		1								(b)ハイ旋ターンより
53	33452 2550	ピットマンアーム	PITMAN ARM							1		1		1			
53	33452 2701	ピットマンアーム	PITMAN ARM								1		1		1		
54	01041 1435	ボルト	BOLT			4	4	4	4	4	4	4	4	4	4		

	(a)	(b)		(a)	(b)		(a)	(b)
D23F	~13427	13428~	D26F	~11298	11299~	D28F	~11873	11874~

バインダー NO.
BINDER NO.
ISP3007

改訂番号年月 №11—1988年, 9月
SUPPLEMENT NO. №11—SEPTEMBER, 1988

https://truckmanualshub.com/

26. タイロッド（二駆）
TIE ROD（2WD）

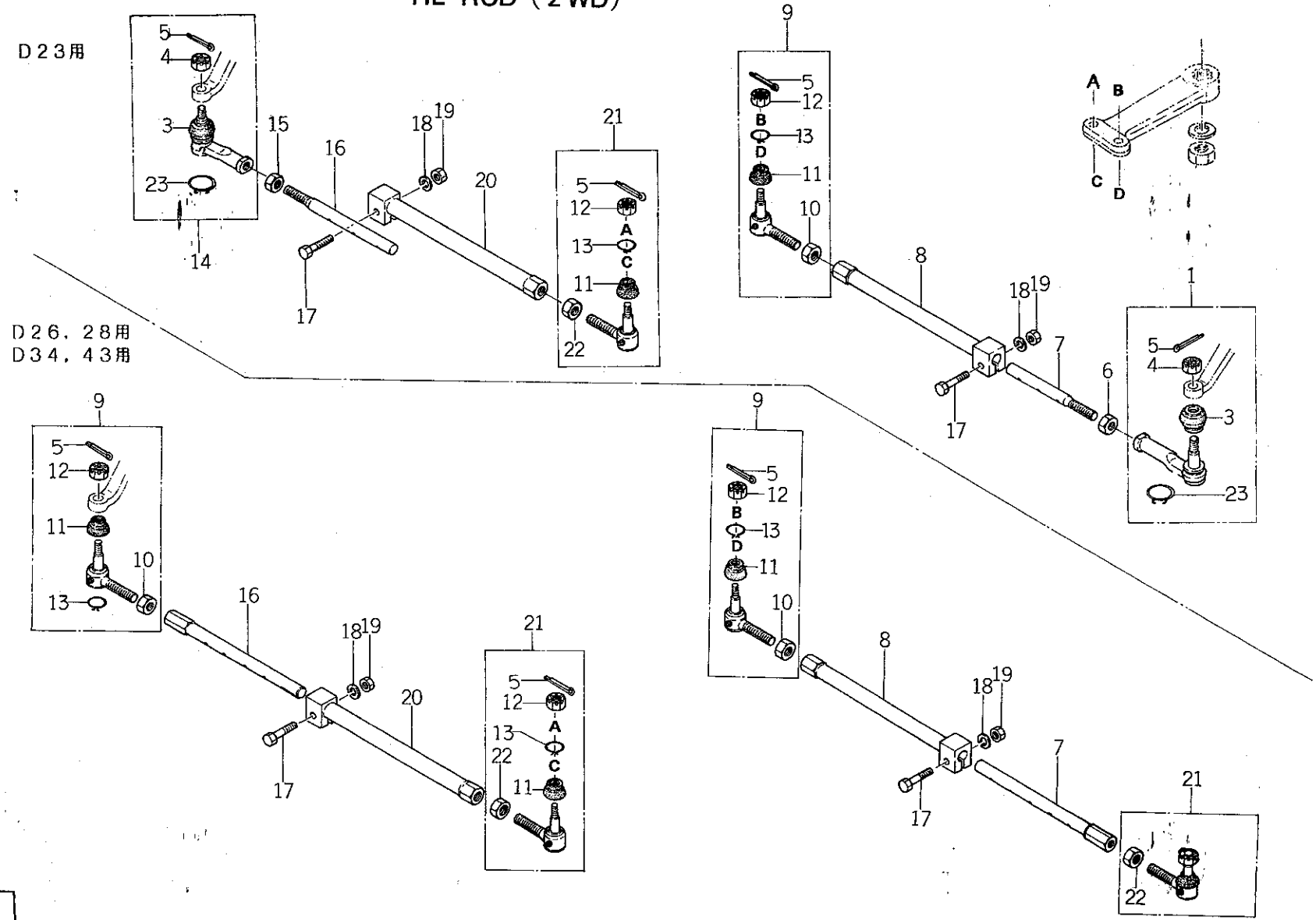

バインダー NO. BINDER NO.
ISP3007

改訂番号年月	No.11－1988年，9月
SUPPLEMENT NO.	No.11－SEPTEMBER, 1988

https://truckmanualshub.com/

26. タイロッド（二駆）
TIE ROD（2WD）

管理コード

見出番号 REF.NO.	コード番号 CODE NO.	部品名称 PART	NAME	D23	D23F	D26	D26F	D28	D28F	D34	D34F	D43	D43F	D32	D32F	注文単位 Min.Q'ty	備考 REMARKS
				個数 Q'ty													
1	33480 0200	タイロッドエンド；R	TIE ROD END; R.H	1													
3	33481 0070	ゴム；ブーツ	RUBBER; BOOTS	2													
4	33481 0090	キャッスルナット	CASTLE NUT	2													
5	03010 3025	スプリットピン	SPLIT PIN	4		4		4		4		4		4			
6	02010 9028	ナット；R	NUT; R.H	1													
7	33471 1400	ロッド；R	ROD; R.H	1													
7	33470 1250	ロッド；R	ROD; R.H			1		1		1		1		1			
8	33470 1100	リンク；L	LINK; L.H	1		1		1									D23M
8	33470 1900	リンク；L	LINK; L.H	1													
8	33470 1700	リンク；タイロッド；L	LINK; TIE ROD L.H							1		1		1			
9	33480 0190	タイロッドエンド；L	TIE ROD END; L.H	1		2		2		2		2		2			
10	33481 0110	ナット	NUT	1		2		2		2		2		2			
11	33481 0010	ゴム；ブーツ	RUBBER; BOOT	2		4		4		4		4		4			
12	33481 0080	キャッスルナット	CASTLE NUT	2		4		4		4		4		4			
13	33481 0201	ブーツバンド	SPLING DUST COVER	2		4		4		4		4		4			
14	33480 0210	タイロッドエンド；L	TIE ROD END; L.H	1													
15	02010 9029	ナット；M14×1.5 ；L	NUT; M14×1.5 L.H	1													
16	33471 1350	ロッド；L	ROD; L.H	1													
16	33470 1200	ロッド；L	ROD; L.H			1		1		1		1		1			
17	01011 1045	ボルト	BOLT	2		2		2		2		2		2			
18	02710 0010	スプリングワッシャ	SPRING WASHER	2		2		2		2		2		2			
19	02010 0010	ナット	NUT	2		2		2		2		2		2			
20	33470 0770	リンク；タイロッド R	LINK; TIE ROD R.H	1		1		1									D23M
20	33470 1850	リンク；タイロッド R	LINK; TIE ROD R.H	1													
20	33470 0201	リンク；タイロッド R	LINK; TIE ROD R.H							1		1		1			
21	33480 0180	タイロッドエンド；R	TIE ROD END; R.H	1		2		2		2		2		2			
22	33481 0100	ナット	NUT	1		2		2		2		2		2			
23	33481 0202	ブーツバンド	SPRING DUST COVER	2													

改訂番号年月	№11－1988年，9月
SUPPLEMENT NO.	№11－SEPTEMBER, 1988

バインダー NO.
BINDER NO.
ISP3007

https://truckmanualshub.com/

26A. タイロッド（四駆）
TIE ROD（4WD）

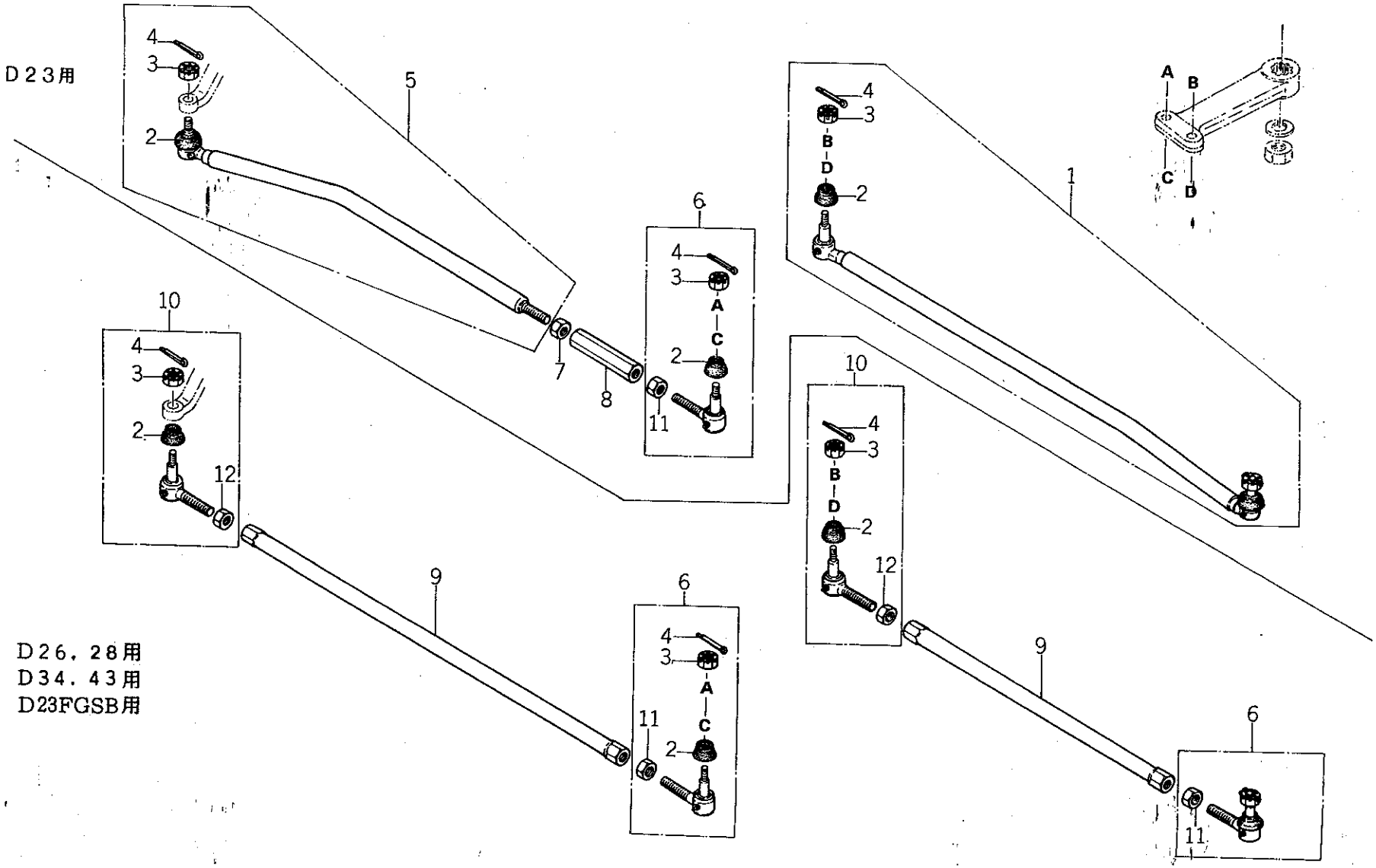

バインダー NO. BINDER NO.
ISP3007

改訂番号年月	
SUPPLEMENT NO.	

https://truckmanualshub.com/

26A タイロッド（二駆）
TIE ROD (2WD)

管理コード

見出番号 REF.NO.	コード番号 CODE NO.	部品名称 PART	NAME	D23	D23F	D26	D26F	D28	D28F	D34	D34F	D43	D43F	D32	D32F				注文単位 Min.Q'ty	備考 REMARKS
				個数 Q'ty																
1	33470 1350	リンク；タイロッド L	LINK; TIE ROD L.H		1															D23MF
1	33470 2000	リンク；タイロッド L	LINK; TIE ROD L.H		1															
2	33481 0150	ゴム；ブーツ	RUBBER; BOOTS		4		4		4											
2	33481 0140	ダストカバー	RUBBER; BOOTS								4		4		4					
3	33481 0080	ミゾツキナット	CASTLE NUT		4		4		4											
3	33481 0130	ミゾツキナット	CASTLE NUT								4		4		4					
4	03010 3025	スプリットピン	SPLIT PIN		4		4		4											
4	03010 3030	スプリットピン	SPLIT PIN								4		4		4					
5	33470 1300	リンク；タイロッド R	LINK; TIE ROD R.H		1															
5	33470 1950	リンク；タイロッド R	LINK; TIE ROD R.H		1															D23MF
6	33480 0290	タイロッドエンド；R	TIE ROD END; R.H		1		2		2											D23FGSB
6	33480 0290	タイロッドエンド；R	TIE ROD END; R.H		2															
6	33480 0080	タイロッドエンド；R	TIE ROD END; R.H								2		2		2					
7	02010 9008	ナット；L	NUT; L.H		1															
8	39916 0210	ターンバックル	TURN BUCKLE		1															
9	33470 1150	リンク；タイロッド	LINK; TIE ROD				2		2											
9	33470 0710	リンク	LINK								2		2		2					
9	33470 1600	リンク	LINK		2															D23FGSB
10	33480 0300	タイロッドエンド；L	TIE ROD END; L.H				2		2											
10	33480 0300	タイロッドエンド；L	TIE ROD END; L.H		2															D23FGSB
10	33480 0070	タイロッドエンド；L	TIE ROD END; L.H								2		2		2					
11	33481 0100	ナット	NUT		1		2		2											D23FGSB
11	33481 0100	ナット	NUT		2															
11	02040 0020	ナット	NUT								2		2		2					
12	33481 0110	ナット	NUT				2		2											
12	33481 0110	ナット	NUT		2															D23FGSB
12	02010 9042	ナット；L	NUT; L.H								2		2		2					

改訂番号年月
SUPPLEMENT NO.

バインダー NO.
BINDER NO.
ISP3007

https://truckmanualshub.com/

26B. タイロッド
TIE ROD (D34FW, D43FW)

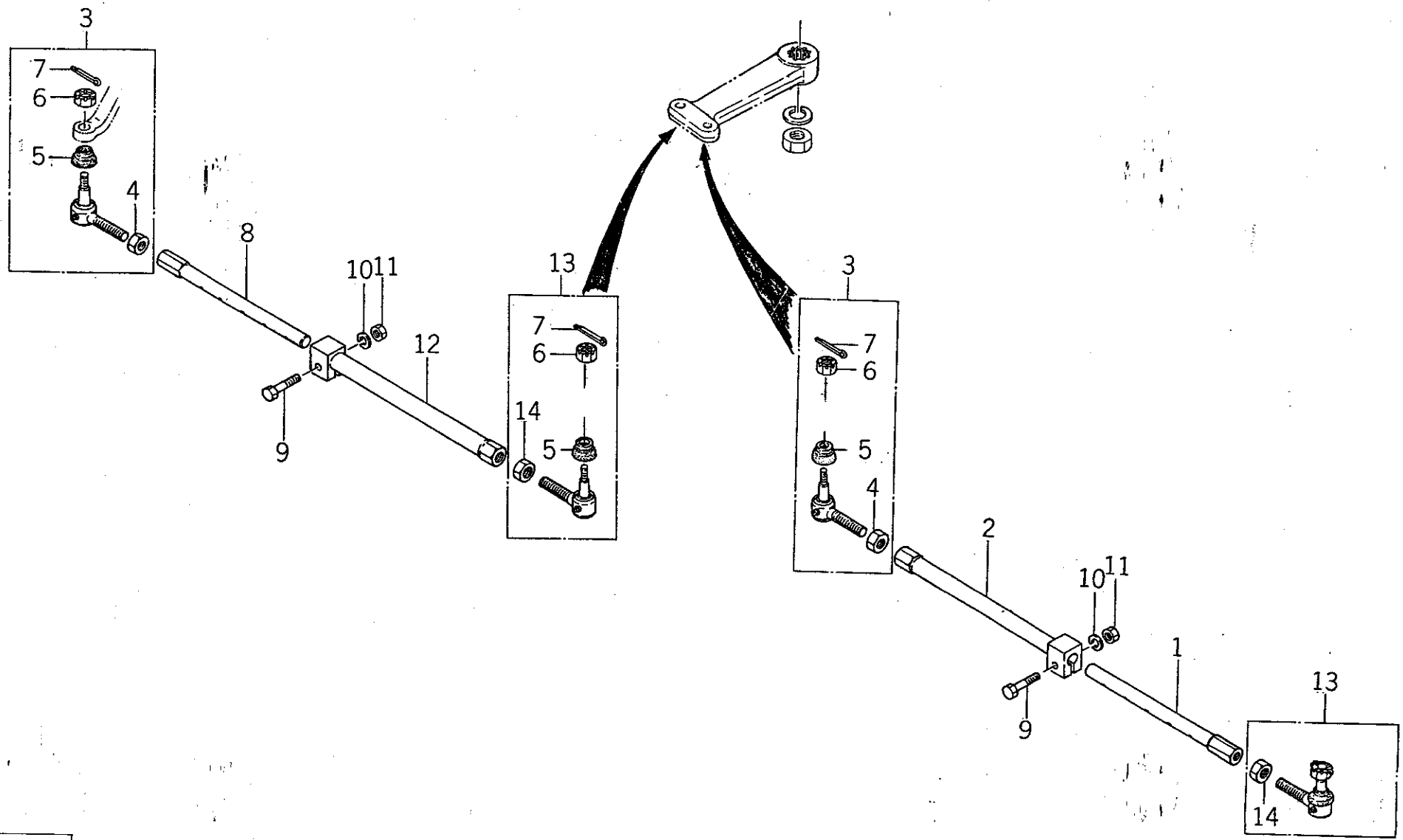

バインダー NO. BINDER NO.
ISP3007

改訂番号年月	
SUPPLEMENT NO.	

https://truckmanualshub.com/

26B. タイロッド TIE ROD (D34FW, D43FW)

管理コード

見出番号 REF. NO.	コード番号 CODE NO.	部品名称 PART	NAME	D23	D23F	D26	D26F	D28	D28F	D34	D34F	D43	D43F	D32	D32F	注文単位 Min.Q'ty	備考 REMARKS
1	33470 2100	リンク；R	LINK; R.H								1		1				
2	33470 2150	リンク；タイロッドL	LINK; TIE ROD; L.H								1		1				
3	33480 0070	タイロッドエンド；L	TIE ROD END; L.H								2		2				
4	02010 9042	ナット；L	NUT; L.H								2		2				
5	33481 0140	ゴム；ブーツ	RUBBER; BOOT								2		2				
6	33481 0130	キャッスルナット	CASTIE NUT								2		2				
7	03010 3030	スプリットピン	SPLIT PIN								2		2				
8	33470 2050	リンク；L	LINK; L.H								1		1				
9	01011 1045	ボルト	BOLT								2		2				
10	02710 0010	スプリングワッシャ	SPRING WASHER								2		2				
11	02010 0010	ナット	NUT								2		2				
12	33470 2200	リンク；タイロッドR	LINK; TIE ROD R.H								1		1				
13	33480 0080	タイロッドエンド；R	TIE ROD END; R.H								2		2				
14	02040 0020	ナット	NUT								2		2				

個数 Q'ty

バインダー NO.
BINDER NO.
ISP3007

改訂番号年月
SUPPLEMENT NO.

https://truckmanualshub.com/

27. パワーステアリング配管
PIPING FOR POWER STEERING

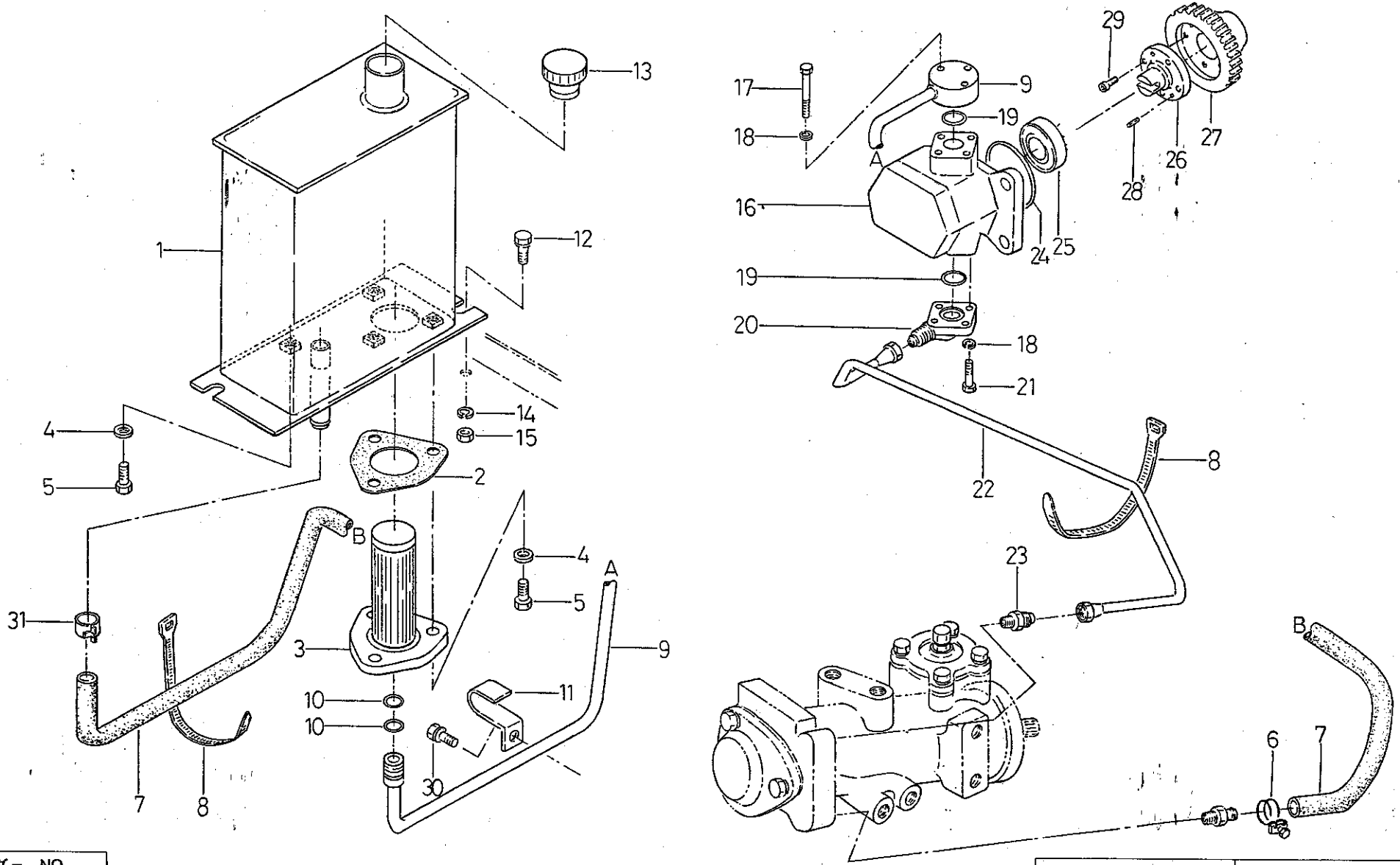

バインダー NO. BINDER NO.
ISP3007

改訂番号年月	
SUPPLEMENT NO.	

https://truckmanualshub.com/

27. パワーステアリング配管 PIPING FOR POWER STEERING

管理コード

見出番号 REF.NO.	コード番号 CODE NO.	部品名称 PART	NAME	D23	D23F	D26	D26F	D28	D28F	D34	D34F	D43	D43F	D32	D32F	注文単位 Min.Q'ty	備考 REMARKS
				個数 Q'ty													
1	36010 0601	タンク；PS	TANK; P.S	1	1	1	1	1	1	1	1	1	1	1	1		
2	34099 0220	ガスケット	GASKET	1	1	1	1	1	1	1	1	1	1	1	1		
3	34050 0451	ストレーナ	STRAINER	1	1	1	1	1	1	1	1	1	1	1	1		
4	S 02510 0008	シールワッシャ	SEAL WASHER	4	4	4	4	4	4	4	4	4	4	4	4		
5	S 01010 0820	ボルト	BOLT	4	4	4	4	4	4	4	4	4	4	4	4		
6	06710 0020	ホースバンド	HOSE BAND	1	1	1	1	1	1	1	1	1	1	1	1		
7	06820 9098	ホース	HOSE	1	1												
7	06820 9101	ホース	HOSE			1	1	1	1	1	1	1	1	1	1		
8	39875 0120	バンド	BAND	2	2	2	2	2	2	2	2	2	2	2	2		
9	34060 4701	オイルパイプ；サクション	OIL PIPE; SUCTION	1	1												
9	34060 4950	オイルパイプ；サクション	OIL PIPE; SUCTION			1	1	1	1	1	1	1	1	1	1		
10	S 05210 0160	Oリング；P16	O-RING; P16	2	2	2	2	2	2	2	2	2	2	2	2		
11	39911 1710	クランプ	CLAMP	1	1	1	1	1	1	1	1	1	1	1	1		
12	01010 0816	ボルト	BOLT	2	2	2	2	2	2	2	2	2	2	2	2		
13	39843 0450	プラグ	PLUG	1	1	1	1	1	1	1	1	1	1	1	1		
14	02710 0008	スプリングワッシャ	SPRING WASHER	2	2	2	2	2	2	2	2	2	2	2	2		
15	02010 0008	ナット	NUT	2	2	2	2	2	2	2	2	2	2	2	2		
16	34045 0430	オイルポンプ	OIL PUMP	1	1	1	1	1	1	1	1	1	1	1	1		
17	S 01011 0640	ボルト	BOLT	3	3	3	3	3	3	3	3	3	3	3	3		
18	02710 0006	スプリングワッシャ	SPRING WASHER	6	6	6	6	6	6	6	6	6	6	6	6		
19	05210 0200	Oリング；P20	O-RING; P20	2	2	2	2	2	2	2	2	2	2	2	2		
20	34062 0850	フランジ	FLANGE	1	1	1	1	1	1	1	1	1	1	1	1		
21	01011 0625	ボルト	BOLT	3	3	3	3	3	3	3	3	3	3	3	3		
22	34060 4690	オイルパイプ；デリベリ	OIL PIPE; DELIVERY	1	1												
22	34060 5000	オイルパイプ；デリベリ	OIL PIPE; DELIVERY			1	1										
22	34060 5010	オイルパイプ；デリベリ	OIL PIPE; DELIVERY					1	1	1	1			1	1		
22	34060 7450	オイルパイプ；デリベリ	OIL PIPE; DELIVERY									1	1				
23	34067 0880	アダプタ	ADAPTER	1	1	1	1	1	1	1	1	1	1	1	1		
24	05230 0600	Oリング；G60	O-RING; G60	1	1	1	1	1	1	1	1	1	1	1	1		
25	S 04013 6004	ベアリング；6004U	BEARING; 6004U	1	1	1	1	1	1	1	1	1	1	1	1		

改訂番号年月
SUPPLEMENT NO.

バインダー NO.
BINDER NO.
ISP3007

https://truckmanualshub.com/

27. パワーステアリング配管
PIPING FOR POWER STEERING

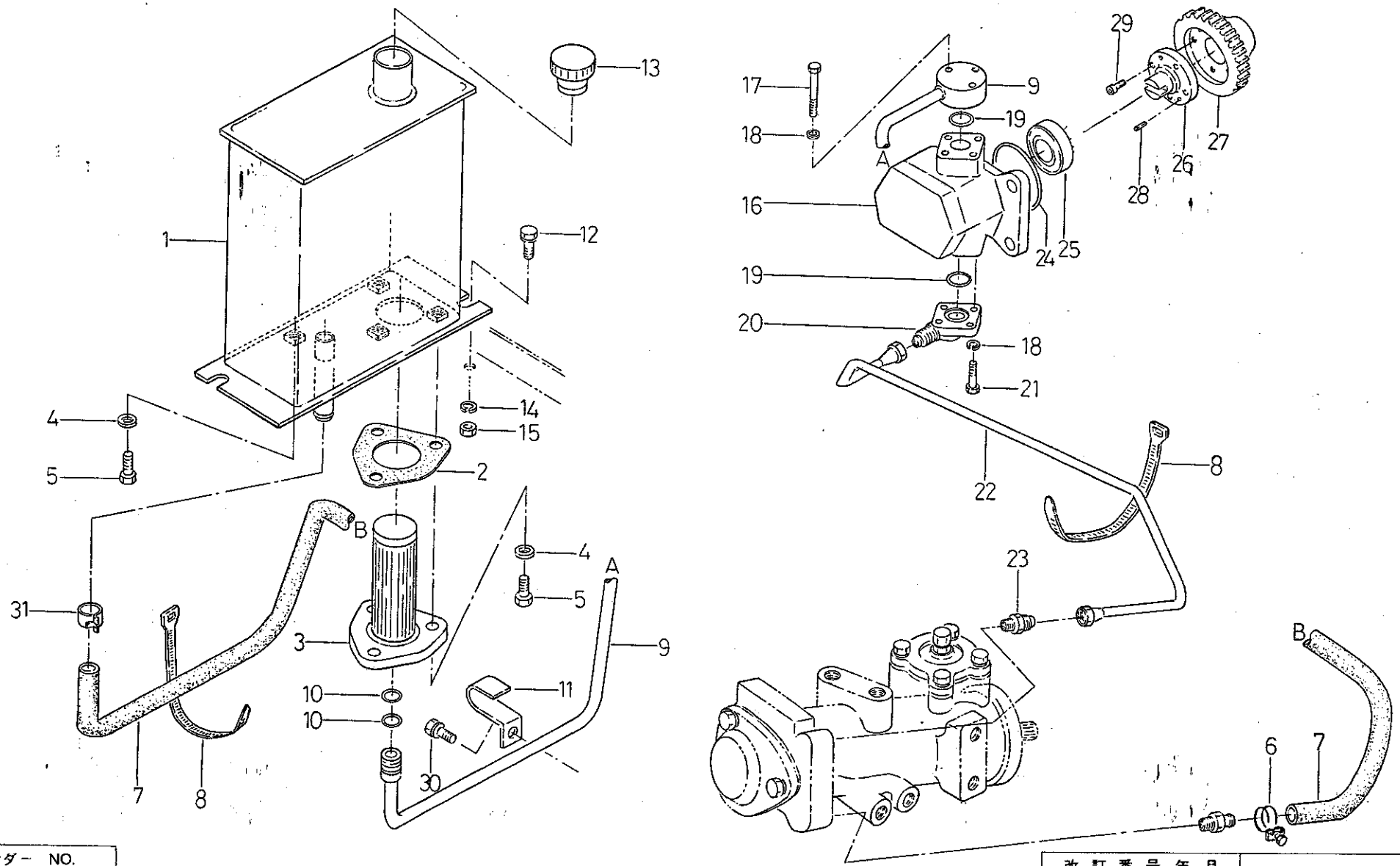

バインダー NO. BINDER NO.
ISP3007

改訂番号年月	
SUPPLEMENT NO.	

https://truckmanualshub.com/

27. パワーステアリング配管 PIPING FOR POWER STEERING

管理コード

見出番号 REF.NO.	コード番号 CODE NO.	部品名称 PART	NAME	個数 Q'ty D23	D23F	D26	D26F	D28	D28F	D34	D34F	D43	D43F	D32	D32F				注文単位 Min.Q'ty	備考 REMARKS
26	34047 0060	インロウボス	BOSS	1	1	1	1	1	1	1	1	1	1	1	1					
27	34046 0160	ドライブギヤ	DRIVE GEAR	1	1	1	1	1	1	1	1	1	1	1	1					
28	03050 0512	ノックピン	DOWEL PIN	2	2	2	2	2	2	2	2	2	2	2	2					
29	01070 0510	ホロセットボルト	BOLT	4	4	4	4	4	4	4	4	4	4	4	4					
30	01130 0816	ボルト	BOLT	1	1	1	1	1	1											
31	19834 6080	クリップ	CLIP	1	1	1	1	1	1	1	1	1	1	1	1					

改訂番号年月 SUPPLEMENT NO.

バインダー NO. BINDER NO. ISP3007

https://truckmanualshub.com/

28. フロントアクスル
FRONT AXLE (D23)

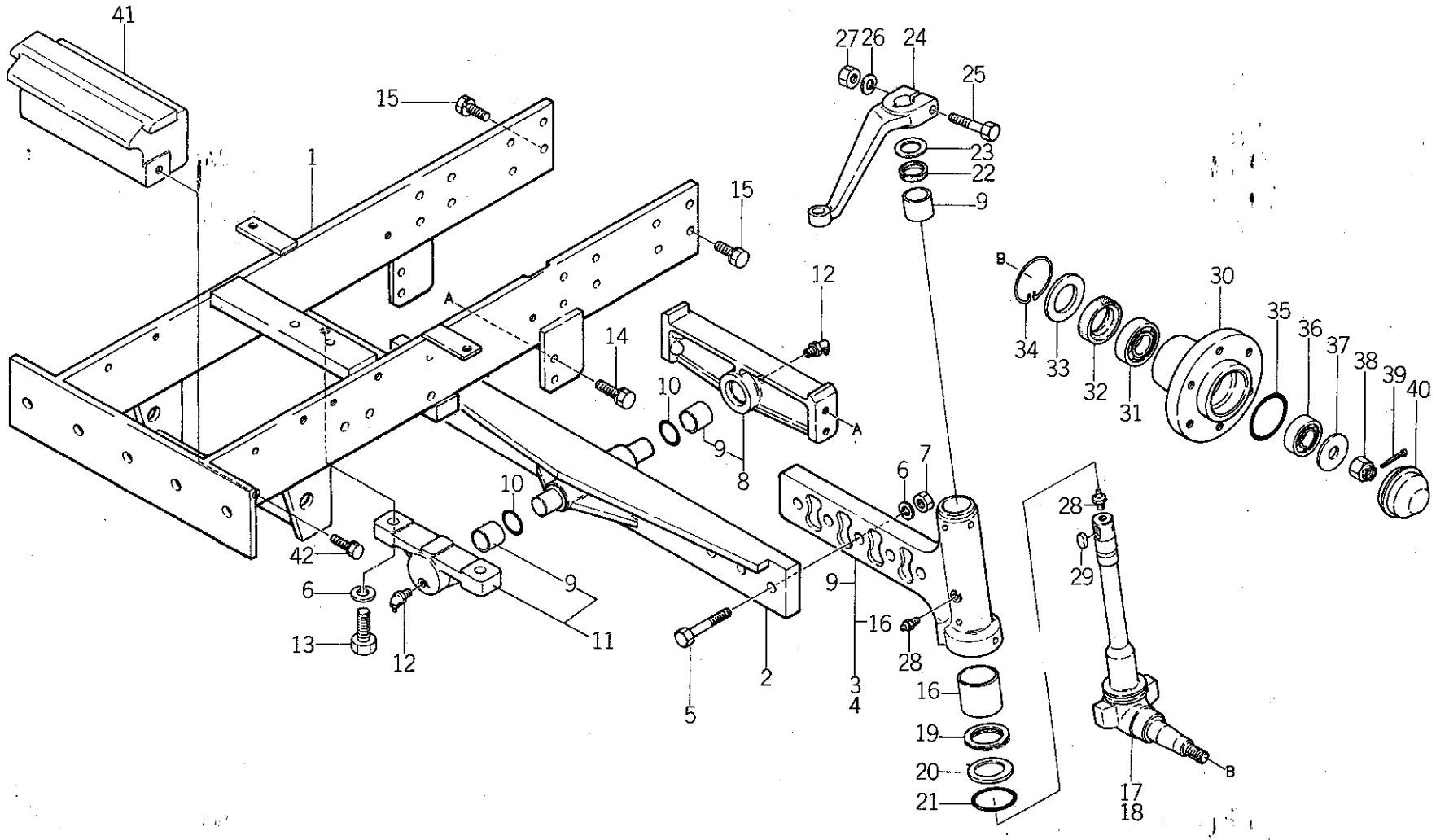

バインダー NO. BINDER NO.
ISP3007

改訂番号年月	
SUPPLEMENT NO.	

https://truckmanualshub.com/

28. フロントアクスル
FRONT AXLE (D23)

管理コード

見出番号 REF.NO.	コード番号 CODE NO.	部品名称 PART	NAME	個数 Q'ty D23	D23F	D26	D26F	D28	D28F	D34	D34F	D43	D43F	D32	D32F	注文単位 Min.Q'ty	備考 REMARKS
1	33010 1550	ゼンリンウケ	FRONT AXLE SUPORT	1													~10158
1	33010 1551	ゼンリンウケ	FRONT AXLE SUPORT	1													10159~
2	33020 0600	フロントアクスルシャフト	FRONT AXLE SHAFT	1													
2	33020 0900	フロントアクスルシャフト	FRONT AXLE SHAFT	1													D23M
3	33002 0550	アクスルシャフト ASS'Y ; L	AXLE SHAFT ASS'Y; L.H	1													
4	33002 0600	アクスルシャフト ASS'Y ; R	AXLE SHAFT ASS'Y; R.H	1													
5	01011 1675	ボルト	BOLT	6													
6	02710 0016	スプリングワッシャ	SPRING WASHER	8													
7	02010 0016	ナット	NUT	6													
8	32201 3250	ケーシング ASS'Y	CASING ASS'Y	1													
9	39851 0080	ブッシュ	BUSH	4													
10	05210 0300	Oリング ; P30	O-RING; P30	2													
11	32201 3200	ケーシング ASS'Y	CASING ASS'Y	1													
12	06064 0000	グリースニップル	GREASE NIPPLE	2													
13	01011 1645	ボルト	BOLT	2													
14	01131 1230	ボルト	BOLT	4													
15	01141 1230	ボルト	BOLT	16													
16	39851 0280	ブッシュ	BUSH	2													
17	33031 0900	キングピン ; L	KING PIN; L.H	1													
18	33031 0950	キングピン ; R	KING PIN; R.H	1													
19	39856 0090	ベアリング ASS'Y	BEARING ASS'Y	2													
20	39926 1040	スラストワッシャ	THRUST WASHER	2													
21	05230 0500	Oリング ; G50	O-RING; G50	2													
22	05030 9009	オイルシール	OIL SEAL	2													
23	19928 0490	シム ; 0.5	SHIM; 0.5	2													
24	33452 1950	アーム	ARM	2													
25	01010 1270	ボルト	BOLT	2													
26	02710 0012	スプリングワッシャ	SPRING WASHER	2													
27	02010 0012	ナット	NUT	2													
28	06062 0000	グリースニップル	GREASE NIPPLE	4													

改訂番号年月
SUPPLEMENT NO.

バインダー NO.
BINDER NO.
ISP3007

https://truckmanualshub.com/

28. フロントアクスル
FRONT AXLE (D23)

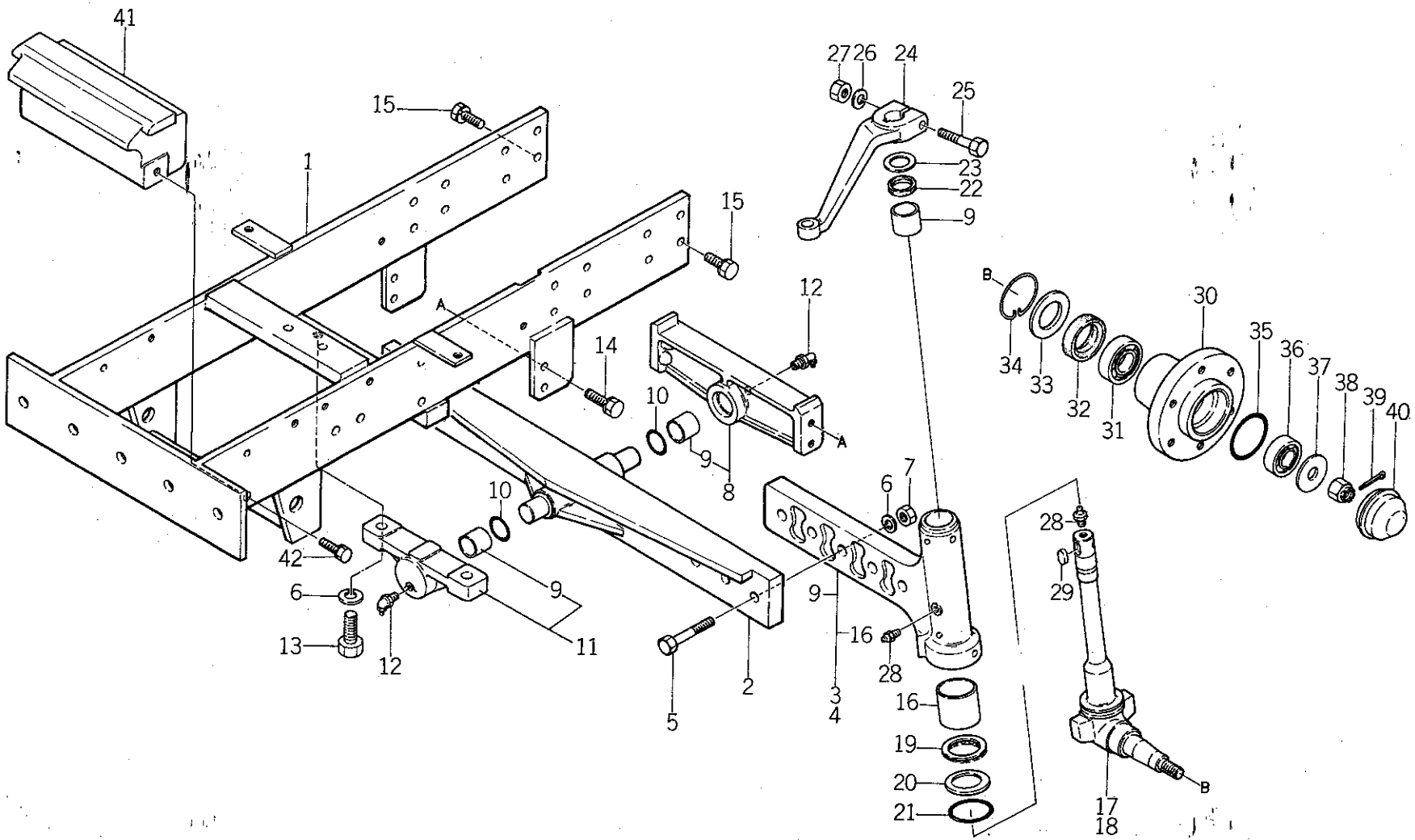

バインダー NO. BINDER NO.
ISP3007

改訂番号年月	
SUPPLEMENT NO.	

https://truckmanualshub.com/

28. フロントアクスル FRONT AXLE (D23)

管理コード

見出番号 REF.NO.	コード番号 CODE NO.	部品名称 PART	NAME	個数 Q'ty D23	D23F	D26	D26F	D28	D28F	D34	D34F	D43	D43F	D32	D32F				注文単位 Min.Q'ty	備考 REMARKS
29	03410 9002	キー	KEY	2																
30	33046 0271	フロントホイルハブ	FRONT WHEEL HUB	2																
31	04010 6206	ボールベアリング	BALL BEARING	2																
32	05060 0040	オイルシール；M40, 62, 15	OIL SEAL; M40, 62, 15	2																
33	39921 0030	スペーサ	SPACER	2																
34	39834 0010	クリップ	CLIP	2																
35	05240 0600	Oリング；S60	O-RING; S60	2																
36	04010 6205	ボールベアリング	BALL BEARING	2																
37	39921 0180	スペーサ	SPACER	2																
38	02210 0016	キャッスルナット	CASTLE NUT	2																
39	03010 3025	スプリットピン	SPLIT PIN	2																
40	33038 0070	キャップ	CAP	2																
41	37211 0500	ウエイト	WEIGHT	1																
42	01130 1230	ボルト	BOLT	2																

バインダー NO.
BINDER NO.
ISP3007

改訂番号年月 No.11－1988年，9月
SUPPLEMENT NO. No.11－SEPTEMBER, 1988

https://truckmanualshub.com/

28A. フロントアクスル FRONT AXLE (D26, D28)

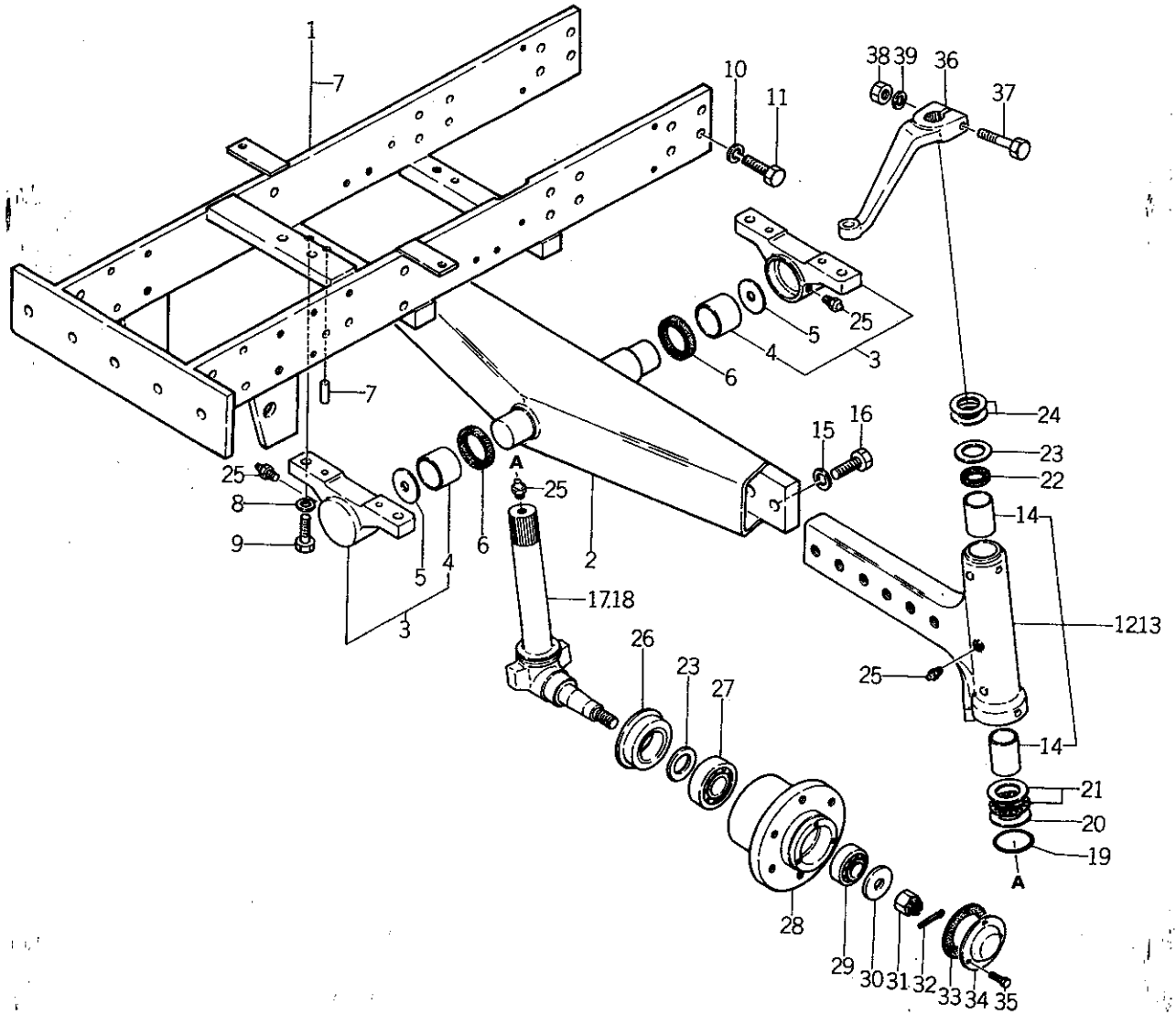

バインダー NO. BINDER NO.
ISP3007

改訂番号年月	
SUPPLEMENT NO.	

https://truckmanualshub.com/

28A. フロントアクスル FRONT AXLE (D26, D28)

管理コード

見出番号 REF.NO.	コード番号 CODE NO.	部品名称 PART	NAME	D23	D23F	D26	D26F	D28	D28F	D34	D34F	D43	D43F	D32	D32F	注文単位 Min.Q'ty	備考 REMARKS
1	33001 1200	ゼンリンウケ ASS'Y	AXLE SUPPORT ASS'Y			1											~10115
1	33001 1201	ゼンリンウケ ASS'Y	AXLE SUPPORT ASS'Y			1											10116~
1	33001 1250	ゼンリンウケ ASS'Y	AXLE SUPPORT ASS'Y					1									~10071
1	33001 1251	ゼンリンウケ ASS'Y	AXLE SUPPORT ASS'Y					1									10072~
2	33020 0550	フロントアクスルシャフト	FRONT AXLE SHAFT			1		1									
3	32201 2550	ケーシング ASS'Y	CASING ASS'Y			2		2									
4	39851 0090	ブッシュ	BUSH			2		2									
5	39926 0410	スラストワッシャ	THRUST WASHER			2		2									
6	05030 1145	オイルシール；BJ45, 60, 6	OIL SEAL; BJ45, 60, 6			2		2									
7	S 03050 1025	ノックピン	DOWEL PIN			4		4									
8	S 02710 0016	スプリングワッシャ	SPRING WASHER			4		4									
9	01011 1645	ボルト	BOLT			4		4									
10	02710 0014	スプリングワッシャ	SPRING WASHER			16		16									
11	01010 9253	ボルト	BOLT			16		16									
12	33002 0650	アクスルシャフト ASS'Y；L	AXLE SHAFT ASS'Y; L.H			1		1									
13	33002 0700	アクスルシャフト ASS'Y；R	AXLE SHAFT ASS'Y; R.H			1		1									
14	39851 0130	ブッシュ	BUSH			4		4									
15	02710 0018	スプリングワッシャ	SPRING WASHER			6		6									
16	01010 9021	ボルト	BOLT			6		6									
17	33031 1000	キングピン；L	KING PIN; L.H			1		1									
18	33031 1050	キングピン；R	KING PIN; R.H			1		1									
19	05230 0500	Oリング；G50	O-RING; G50			2		2									
20	39926 1040	スラストワッシャ	THRUST WASHER			2		2									
21	39856 0090	ベアリング ASS'Y	BEARING ASS'Y			2		2									398560320&398560330
22	05030 9010	オイルシール	OIL SEAL			2		2									
23	39921 0010	スペーサ	SPACER			4		4									
24	S 19928 0540	シム；0.2	SHIM; 0.2			A/R		A/R									
24	S 19928 0550	シム；0.5	SHIM; 0.5			A/R		A/R									
25	06062 0000	グリースニップル	GREASE NIPPLE			6		6									
26	05060 9003	オイルシール	OIL SEAL			2		2									

改訂番号年月 SUPPLEMENT NO.

バインダー NO. BINDER NO.
ISP3007

https://truckmanualshub.com/

28A. フロントアクスル
FRONT AXLE (D26, D28)

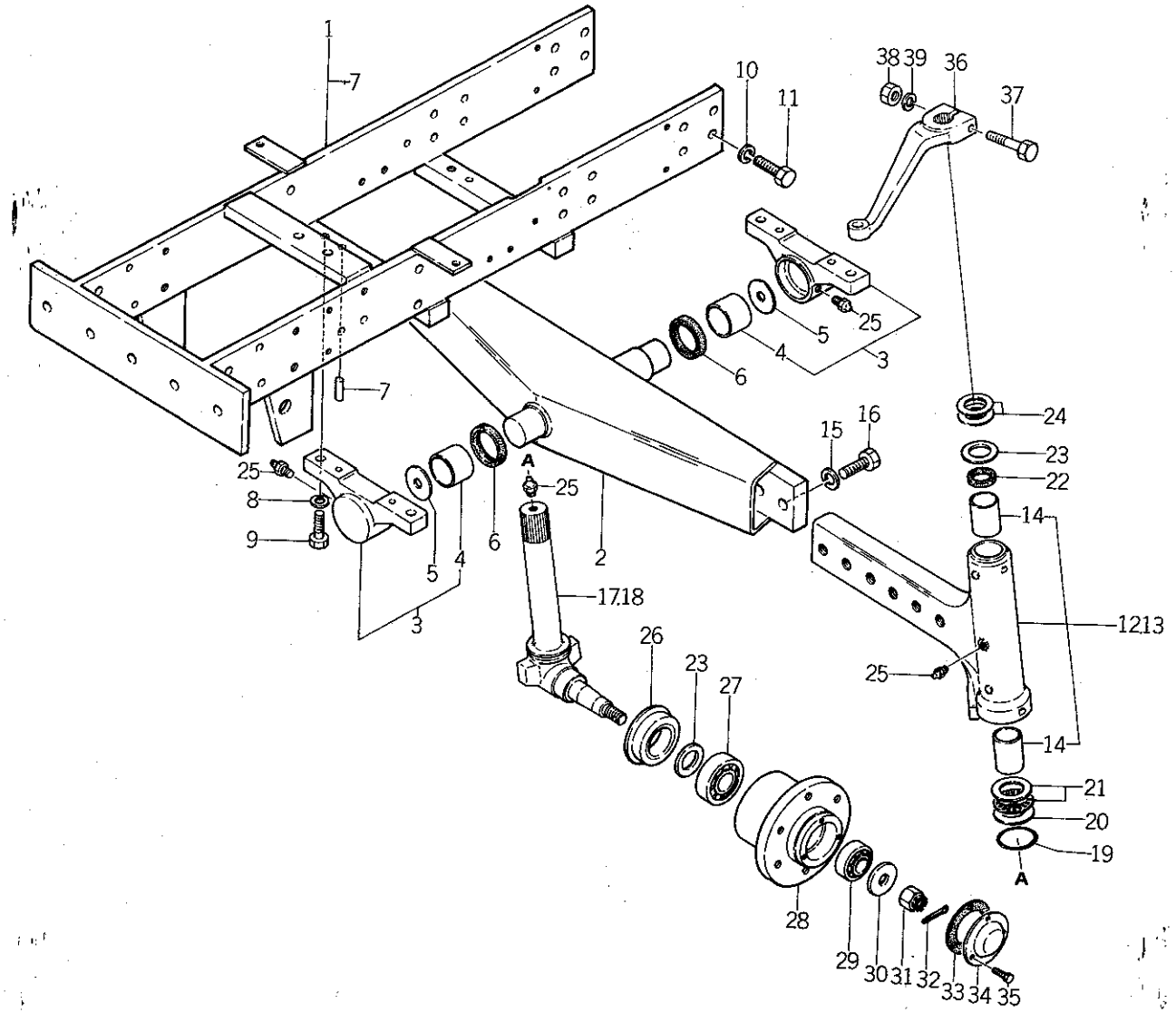

バインダー NO. BINDER NO.
ISP3007

改訂番号年月	
SUPPLEMENT NO.	

https://truckmanualshub.com/

28A. フロントアクスル
FRONT AXLE (D26, D28)

管理コード

見出番号 REF. NO.	コード番号 CODE NO.	部品名称 PART	NAME	個数 Q'ty D23	D23F	D26	D26F	D28	D28F	D34	D34F	D43	D43F	D32	D32F				注文単位 Min.Q'ty	備考 REMARKS
27	04253 0207	テーパーローラベアリング	TAPER ROLLER BEARING			2		2												
28	33046 0300	フロントホイルハブ	FRONT WHEEL HUB			2		2												
29	04253 0205	テーパーローラベアリング	TAPER ROLLER BEARING			2		2												
30	39921 0180	スペーサ	SPACER			2		2												
31	02210 0016	キャッスルナット	CASTLE NUT			2		2												
32	03010 3025	スプリットピン；φ3×25	SPLIT PIN			2		2												
33	33099 0010	ガスケット	GASKET			2		2												
34	33038 0060	キャップ	CAP			2		2												
35	01115 0612	ボルト	BOLT			6		6												
36	33452 1900	アーム	ARM			2		2												
37	S01011 1270	ボルト	BOLT			2		2												
38	S02010 0012	ナット	NUT			2		2												
39	S02710 0012	スプリングワッシャ	SPRING WASHER			2		2												

バインダー NO.
BINDER NO.
ISP3007

改訂番号年月
SUPPLEMENT NO.

https://truckmanualshub.com/

28B. フロントアクスル
FRONT AXLE (D32, D34, D43)

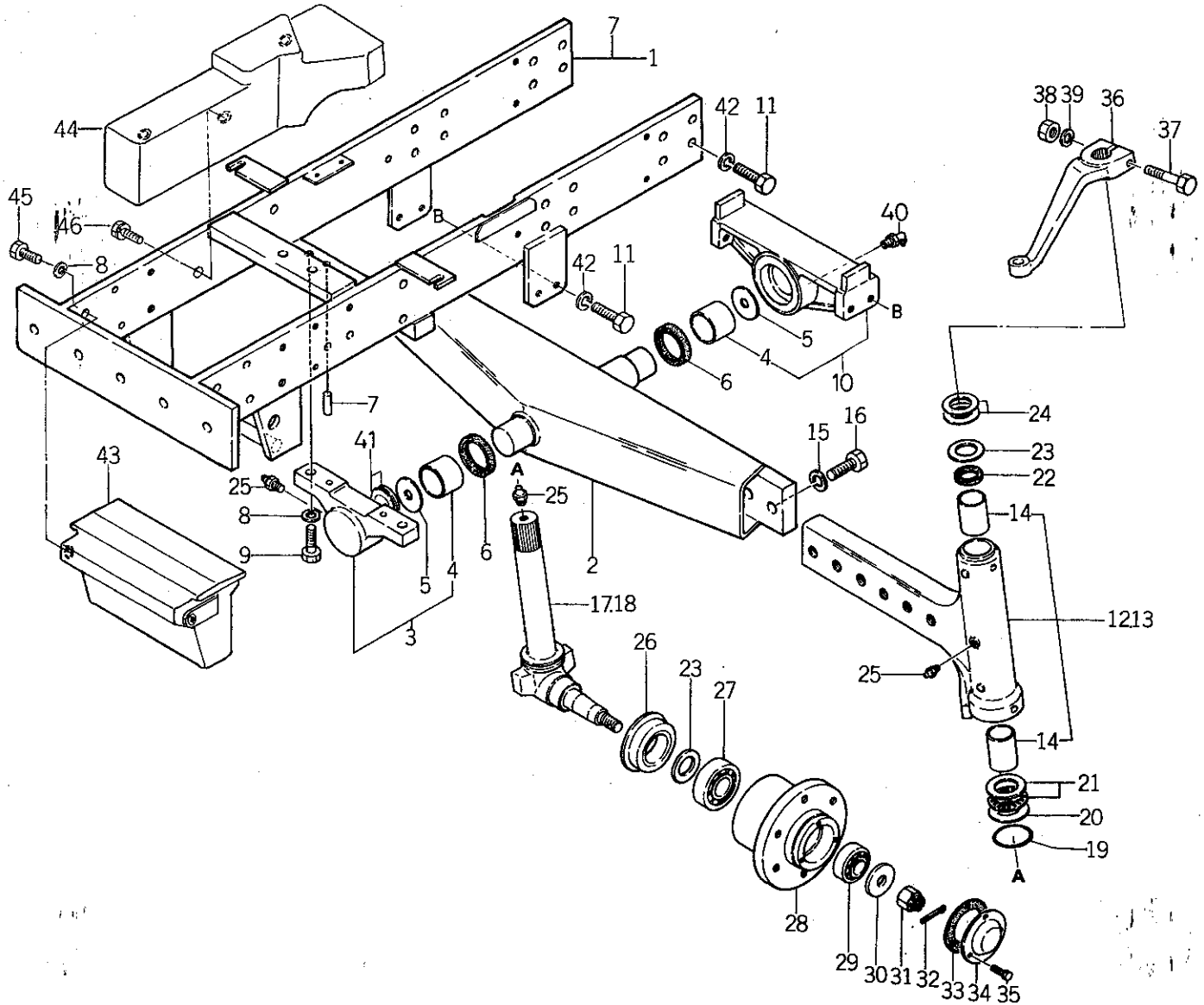

バインダー NO. BINDER NO.
ISP3007

改訂番号年月	
SUPPLEMENT NO.	

https://truckmanualshub.com/

28B. フロントアクスル FRONT AXLE (D32, D34, D43)

管理コード

見出番号 REF. NO.	コード番号 CODE NO.	部品名称 PART	NAME	個数 Q'ty D23	D23F	D26	D26F	D28	D28F	D34	D34F	D43	D43F	D32	D32F					注文単位 Min.Q'ty	備考 REMARKS
1	33001 1450	ゼンリンウケ ASS'Y	AXLE SUPPORT ASS'Y							1				1							
1	33001 1500	ゼンリンウケ ASS'Y	AXLE SUPPORT ASS'Y									1									
2	33020 0750	フロントアクスルシャフト	FRONT AXLE SHAFT							1		1		1							
3	32201 2550	ケーシング ASS'Y	CASING ASS'Y							1		1		1							
4	39851 0090	ブッシュ	BUSH							2		2		2							
5	39926 0410	スラストワッシャ	THRUST WASHER							2		2		2							
6	05030 1145	オイルシール；BJ45, 60, 6	OIL SEAL; BJ45, 60, 6							2		2		2							
7	03050 1025	ノックピン	DOWEL PIN							2		2		2							
8	02710 0016	スプリングワッシャ	SPRING WASHER							4		4		4							
9	01011 1645	ボルト	BOLT							2		2		2							
10	32201 3550	ケーシング ASS'Y	CASING ASS'Y							1		1		1							
11	01010 9253	ボルト	BOLT							20		20		20							
12	33002 0800	アクスルシャフト ASS'Y；L	AXLE SHAFT ASS'Y; L.H							1		1		1							
13	33002 0850	アクスルシャフト ASS'Y；R	AXLE SHAFT ASS'Y; R.H							1		1		1							
14	39851 0130	ブッシュ	BUSH							4		4		4							
15	02710 0020	スプリングワッシャ	SPRING WASHER							6		6		6							
16	01011 2070	ボルト	BOLT							6		6		6							
17	33031 1000	キングピン；L	KING PIN; L.H							1		1		6							
18	33031 1050	キングピン；R	KING PIN; R.H							1		1		1							
19	05230 0500	Oリング；G50	O-RING; G50							2		2		2							
20	39926 1040	スラストワッシャ	THRUST WASHER							2		2		2							
21	39856 0090	ベアリング ASS'Y	BEARING ASS'Y							2		2		2							
22	05030 9010	オイルシール	OIL SEAL							2		2		2							
23	39921 0010	スペーサ	SPACER							4		4		4							
24	19928 0540	シム；0.2	SHIM; 0.2							A/R		A/R		A/R							
24	19928 0550	シム；0.5	SHIM; 0.5							A/R		A/R		A/R							
25	06062 0000	グリースニップル	GREASE NIPPLE							5		5		5							
26	05060 9003	オイルシール	OIL SEAL							2		2		2							
27	04253 0207	テーパーローラベアリング	TAPER ROLLER BEARING							2		2		2							
28	33046 0300	フロントホイルハブ	FRONT WHEEL HUB							2		2		2							

バインダー NO. BINDER NO.
ISP3007

改訂番号年月	No.12－1989年，3月
SUPPLEMENT NO.	No.12－MARCH, 1989

https://truckmanualshub.com/

28B. フロントアクスル
FRONT AXLE (D32, D34, D43)

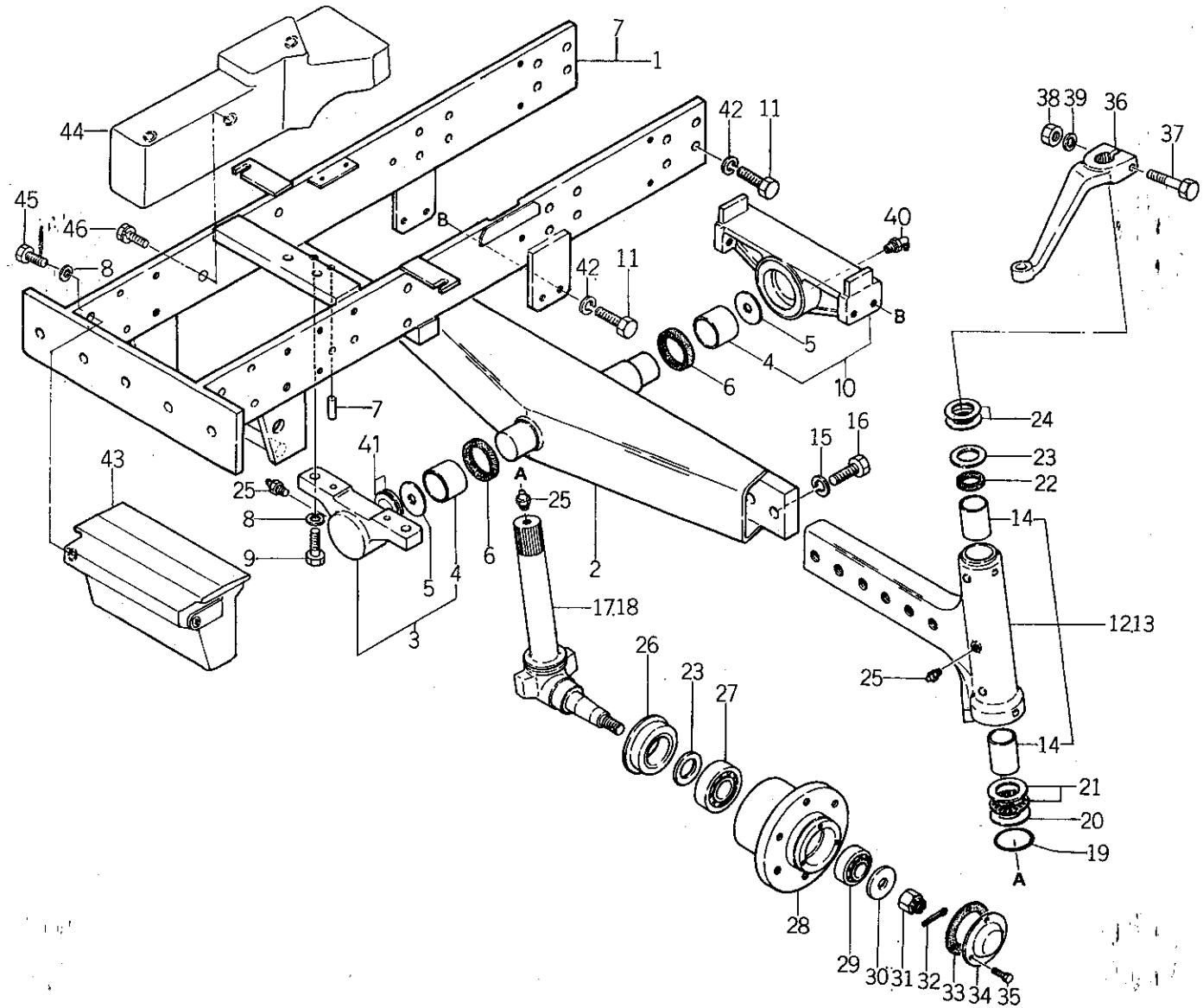

バインダー NO. BINDER NO.
ISP3007

改訂番号年月	
SUPPLEMENT NO.	

https://truckmanualshub.com/

28B. フロントアクスル FRONT AXLE (D32, D34, D43)

管理コード

見出番号 REF.NO.	コード番号 CODE NO.	部品名称 PART	NAME	個数 Q'ty D23	D23F	D26	D26F	D28	D28F	D34	D34F	D43	D43F	D32	D32F	注文単位 Min.Q'ty	備考 REMARKS
29	04253 0205	テーパーローラベアリング	TAPER ROLLER BEARING							2		2		2			
30	39921 0180	スペーサ	SPACER							2		2		2			
31	02210 0016	キャッスルナット	CASTLE NUT							2		2		2			
32	03010 3025	スプリットピン；φ3×25	SPLIT PIN							2		2		2			
33	33099 0010	ガスケット	GASKET							2		2		2			
34	33038 0010	キャップ	CAP							2		2		2			
35	01115 0612	ボルト	BOLT							6		6		6			
36	33452 1900	アーム	ARM							2		2		2			
37	S 01011 1270	ボルト	BOLT							2		2		2			
38	S 02010 0012	ナット	NUT							2		2		2			
39	S 02710 0012	スプリングワッシャ	SPRING WASHER							2		2		2			
40	06063 0000	グリスニップル	GREASE NIPPLE							1		1		1			
41	19928 0510	シム；0.2 *	SHIM; 0.2							A/R		A/R		A/R			}補用専用
41	19928 0520	シム；0.5	SHIM; 0.5							A/R		A/R		A/R			
42	02710 0014	スプリングワッシャ	SPRING WASHER							20		20		20			
43	37211 0700	ウエイト	WEIGHT							1		1		1			
44	37211 0650	ウエイト	WEIGHT							1		1		1			
45	01011 1640	ボルト	BOLT							2		2		2			
46	01131 1235	ボルト	BOLT							3		3		3			

改訂番号年月
SUPPLEMENT NO.

バインダー NO.
BINDER NO.
ISP3007

https://truckmanualshub.com/

29. フロントアクスル（四駆）
FRONT AXLE（4WD）

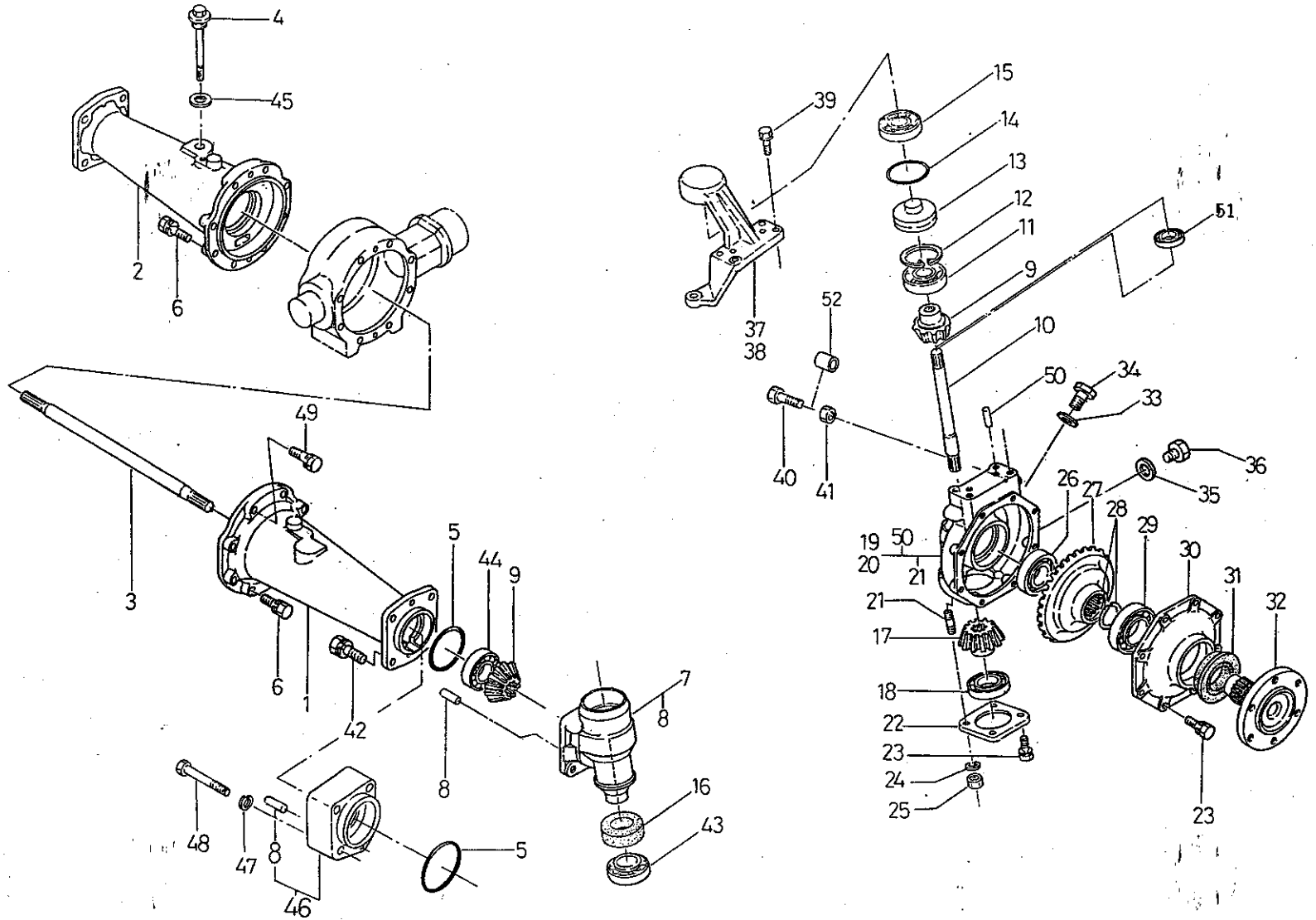

バインダー NO. BINDER NO.
ISP3007

改訂番号年月	
SUPPLEMENT NO.	

https://truckmanualshub.com/

29. フロントアクスル（四駆）
FRONT AXLE（4WD）

管理コード

見出番号 REF.NO.	コード番号 CODE NO.	部品名称 PART	NAME	個数 Q'ty D23	D23F	D26	D26F	D28	D28F	D34	D34F	D43	D43F	D32	D32F					注文単位 Min.Q'ty	備考 REMARKS
1	32634 0880	ホイルシャフトケース；L	WHEEL SHAFT CASE; L.H		1																
1	32634 1000	ホイルシャフトケース；L	WHEEL SHAFT CASE; L.H				1		1												
1	32634 1450	ホイルシャフトケース；L	WHEEL SHAFT CASE; L.H								1		1		1						
1	32634 1300	ホイルシャフトケース；L	WHEEL SHAFT CASE; L.H		1																D23FGSB
2	32634 0891	ホイルシャフトケース；R	WHEEL SHAFT CASE; R.H		1																
2	32634 0920	ホイルシャフトケース；R	WHEEL SHAFT CASE; R.H				1		1												
2	32634 1500	ホイルシャフトケース；R	WHEEL SHAFT CASE; R.H								1		1		1						
2	32634 1250	ホイルシャフトケース；R	WHEEL SHAFT CASE; R.H		1																D23FGSB
3	32621 0860	デフシャフト	DIFF SHAFT		2																
3	32621 0830	デフシャフト	DIFF SHAFT		2																D23MF
3	32621 0771	デフシャフト	DIFF SHAFT				2		2												
3	32621 0940	デフシャフト	DIFF SHAFT								2		2		2						
3	32621 0761	デフシャフト	DIFF SHAFT		2																D23FGSB
4	39840 0300	ゲージ；OIL	GAUGE; OIL		1																
4	39840 0150	ゲージ；OIL	GAUGE; OIL				1		1		1		1		1						
5	05230 0850	Oリング；G85	O-RING; G85		4																
5	05230 0900	Oリング；G90	O-RING; G90				2		2		2		2		2						
6	01131 1030	ボルト	BOLT		16		15		15												
6	01131 1235	ボルト	BOLT								14		14		14						
7	32201 2210	ケーシング ASS'Y	CASING ASS'Y		2																
7	32201 2310	ケーシング ASS'Y	CASING ASS'Y				2		2												
7	32201 3700	ケーシング ASS'Y	CASING ASS'Y								2		2		2						
8	03050 1025	ノックピン	DOWEL PIN		4		2		2												
8	03050 1025	ノックピン	DOWEL PIN		2																D23MF
8	03050 1032	ノックピン	DOWEL PIN								2		2		2						
9	32624 0370	ファイナルピニオン；アイドラ	FINAL PINION		4																
9	32624 0320	ファイナルピニオン；アイドラ	FINAL PINION				4		4												
9	32624 0400	ファイナルピニオン；アイドラ	FINAL PINION								4		4		4						
10	32251 1600	ドライブシャフト	DRIVE SHAFT		2																
10	32251 1860	ドライブシャフト	DRIVE SHAFT				2		2												

改訂番号年月
SUPPLEMENT NO.

バインダー NO.
BINDER NO.
ISP3007

https://truckmanualshub.com/

29. フロントアクスル（四駆）
FRONT AXLE（4WD）

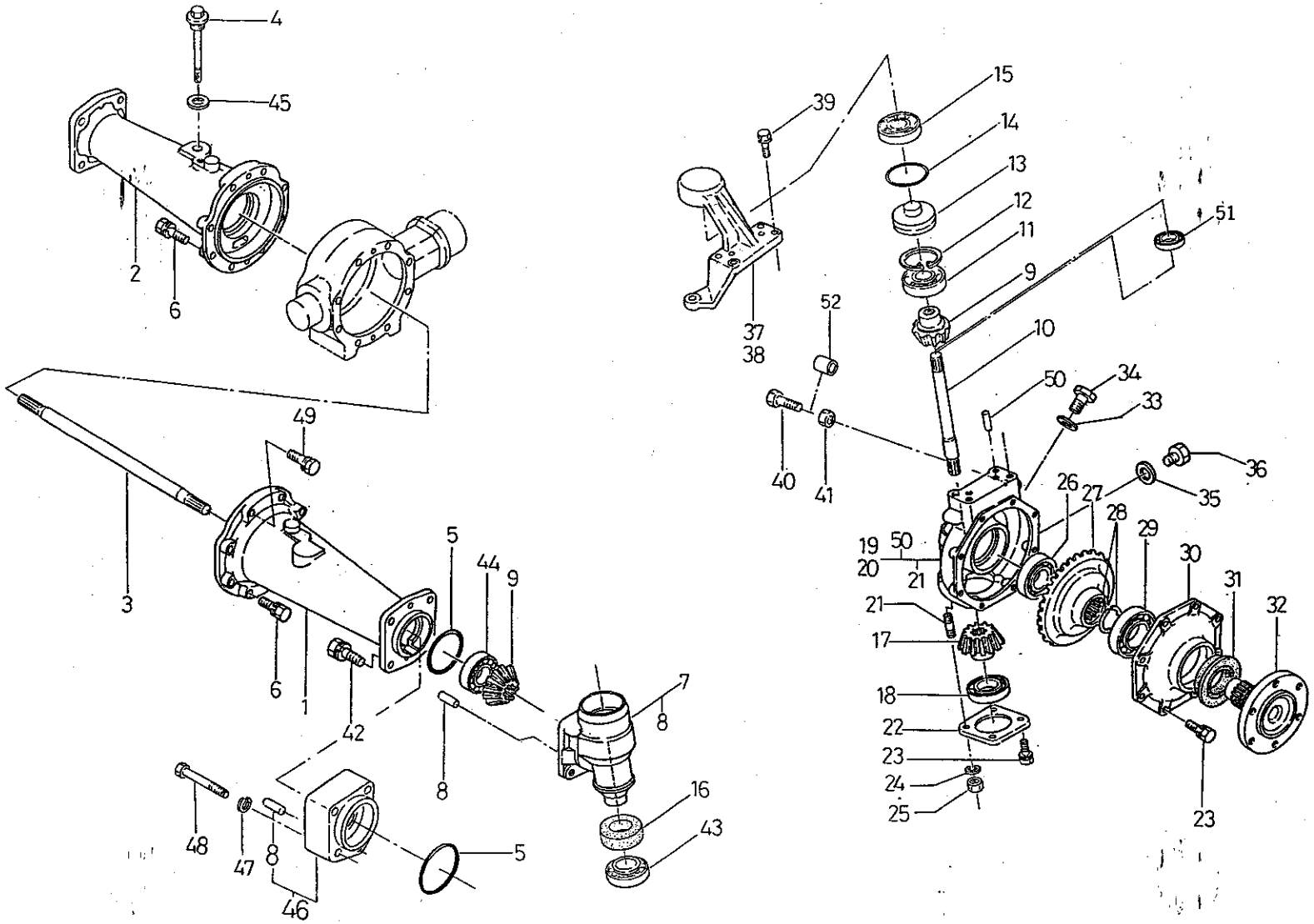

バインダー NO. BINDER NO.
ISP3007

改訂番号年月	
SUPPLEMENT NO.	

https://truckmanualshub.com/

29. フロントアクスル（四駆）
FRONT AXLE（4WD）

管理コード

見出番号 REF.NO.	コード番号 CODE NO.	部品名称 PART	NAME	D23	D23F	D26	D26F	D28	D28F	D34	D34F	D43	D43F	D32	D32F	注文単位 Min.Q'ty	備考 REMARKS
				個数 Q'ty													
10	32251 2140	ドライブシャフト；アイドラ	DRIVE SHAFT								2		2		2		
11	04010 9034	ボールベアリング	BALL BEARING		2												
11	04010 6207	ボールベアリング	BALL BEARING				2		2		2		2		2		
12	03650 0065	スナップリング	SNAP RING		2												
12	03650 0072	スナップリング	SNAP RING				2		2		2		2		2		
13	33031 0830	キングピン	KING PIN		2												
13	33031 1120	キングピン	KING PIN				2		2		2		2		2		
14	05230 0600	Oリング；G60	O-RING; G60		2												
14	05230 0650	Oリング；G65	O-RING; G65				2		2		2		2		2		
15	04013 6305	ボールベアリング；6305U	BALL BEARING; 6305U		2												
15	04013 6306	ボールベアリング；6306U	BALL BEARING; 6306U				2		2		2		2		2		
16	05060 0042	オイルシール；M426516	OIL SEAL; M426516		2												
16	05060 0052	オイルシール；M527516	OIL SEAL; M527516				2		2		2		2		2		
17	32624 0300	ファイナルピニオン；ベベル	FINAL PINION; BEVEL		2												
17	32624 0330	ファイナルピニオン；ベベル	FINAL PINION; BEVEL				2		2		2		2		2		
18	04010 6207	ボールベアリング	BALL BEARING		2												
18	04010 6307	ボールベアリング	BALL BEARING				2		2		2		2		2		
19	32201 2220	ケーシング ASS'Y；L	CASING ASS'Y; L.H		1												～13059
19	32210 2221	ケーシング ASS'Y；L	CASING ASS'Y; L.H		1												13060 ～
19	32201 2450	ケーシング ASS'Y；L	CASING ASS'Y; L.H				1		1		1		1		1		
20	32201 2230	ケーシング ASS'Y；R	CASING ASS'Y; R.H		1												～13059
20	32201 2231	ケーシング ASS'Y；R	CASING ASS'Y; R.H		1												13060 ～
20	32201 2500	ケーシング ASS'Y；R	CASING ASS'Y; R.H				1		1		1		1		1		
21	01211 0820	スタッドボルト	STUD BOLT		4												
21	01211 1025	スタッドボルト	STUD BOLT				4		4		4		4		4		
22	32221 0820	ケースカバー	CASE COVER		2												
22	32221 0860	ケースカバー	CASE COVER				2		2		2		2		2		
23	01131 0825	ボルト	BOLT		20												
23	01131 1030	ボルト	BOLT				20		20		20		20		20		
24	02710 0008	スプリングワッシャ	SPRING WASHER		4												

改訂番号年月	No.10－1988年，2月
SUPPLEMENT NO.	No.10－FEBRUARY, 1988

バインダー NO.
BINDER NO.
ISP3007

https://truckmanualshub.com/

29. フロントアクスル（四駆）
FRONT AXLE（4WD）

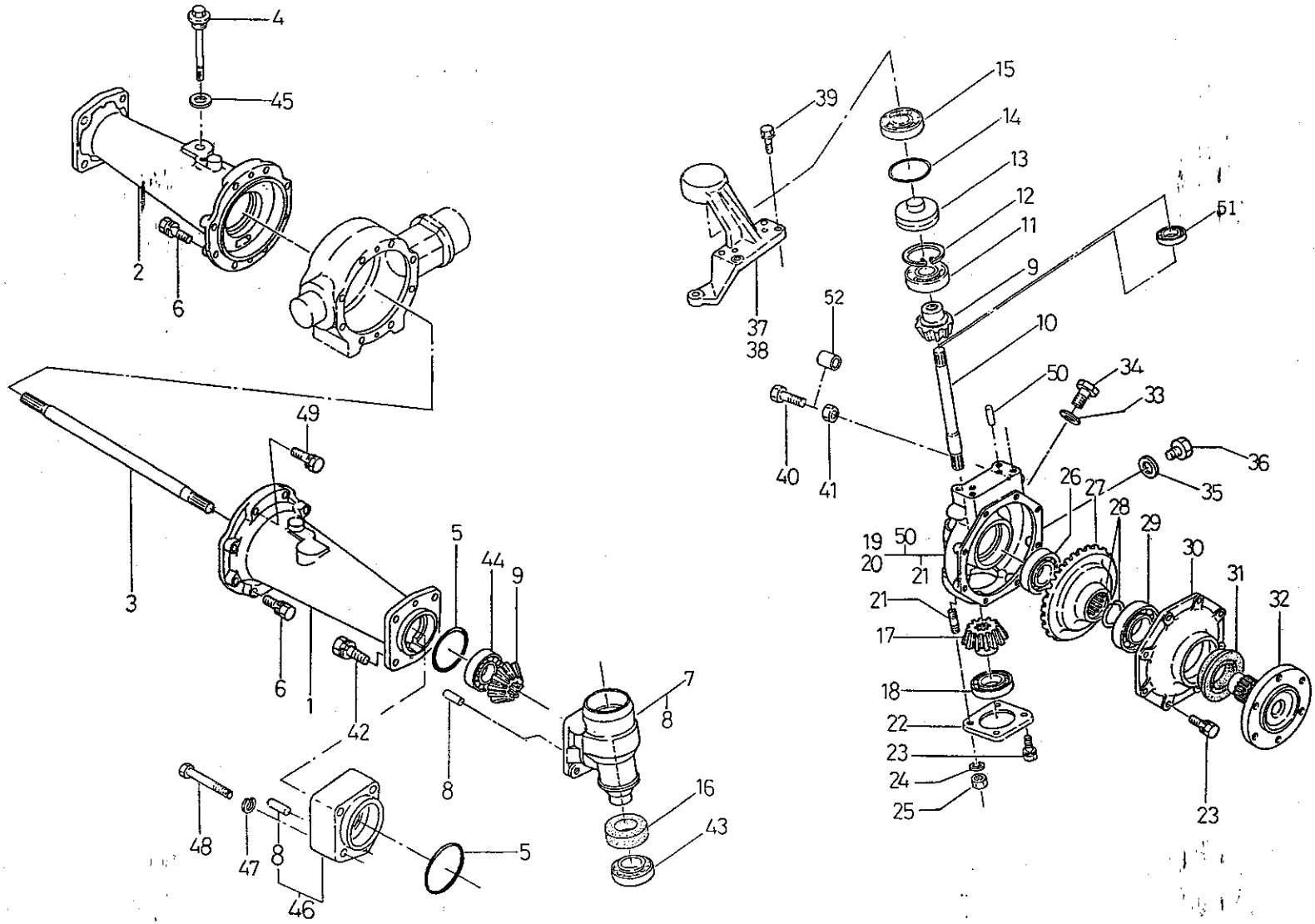

バインダー NO. BINDER NO.
ISP3007

改訂番号年月	
SUPPLEMENT NO.	

https://truckmanualshub.com/

29. フロントアクスル（四駆）
FRONT AXLE（4WD）

管理コード

見出番号 REF.NO.	コード番号 CODE NO.	部品名称 PART	NAME	D23	D23F	D26	D26F	D28	D28F	D34	D34F	D43	D43F	D32	D32F					注文単位 Min.Q'ty	備考 REMARKS
				個数 Q'ty																	
24	02710 0010	スプリングワッシャ	SPRING WASHER				4		4		4		4		4						
25	02010 0008	ナット	NUT		4																
25	02020 0010	ナット	NUT				4		4		4		4		4						
26	04010 6306	ボールベアリング	BALL BEARING		2																
26	04010 6307	ボールベアリング	BALL BEARING				2		2		2		2		2						
27	32637 0480	ファイナルギヤ	FINAL GEAR		2																
27	32637 0490	ファイナルギヤ	FINAL GEAR				2		2		2		2		2						
28	39834 0270	クリップ	CLIP		4																
28	39834 0300	クリップ	CLIP				4		4		4		4		4						
29	04010 6208	ボールベアリング	BALL BEARING		2																
29	04010 6209	ボールベアリング	BALL BEARING				2		2		2		2		2						
30	32221 0830	ケースカバー	COVER		2																
30	32221 0850	ケースカバー	COVER				2		2		2		2		2						
31	05060 9011	オイルシール	OIL SEAL		2																
31	05060 0052	オイルシール；M527516	OIL SEAL; M52, 75, 16				2		2		2		2		2						
32	32631 0850	ホイルシャフト	WHEEL SHAFT		2																
32	32631 0860	ホイルシャフト	WHEEL SHAFT				2		2												
32	32631 1050	ホイルシャフト	WHEEL SHAFT								2		2		2						
33	02510 0016	シールワッシャ	SEAL WASHER		2		2		2		2		2		2						
34	06460 0016	プラグ	PLUG		2		2		2		2		2		2						
35	02510 0012	シールワッシャ	SEAL WASHER		2		2		2		2		2		2						
36	01040 1212	ボルト	BOLT		2		2		2		2		2		2						
37	33452 1800	アーム；L	ARM; L.H		1																
37	33452 2050	アーム；L	ARM; L.H				1		1												
37	33452 2600	アーム；L	ARM; L.H								1		1		1						
38	33452 1850	アーム；R	ARM; R.H		1																
38	33452 2100	アーム；R	ARM; R.H				1		1												
38	33452 2650	アーム；R	ARM; R.H								1		1		1						
39	01131 1030	ボルト	BOLT		8																
39	01131 1240	ボルト	BOLT				8		8		8		8		8						

https://truckmanualshub.com/

29. フロントアクスル（四駆）
FRONT AXLE（4WD）

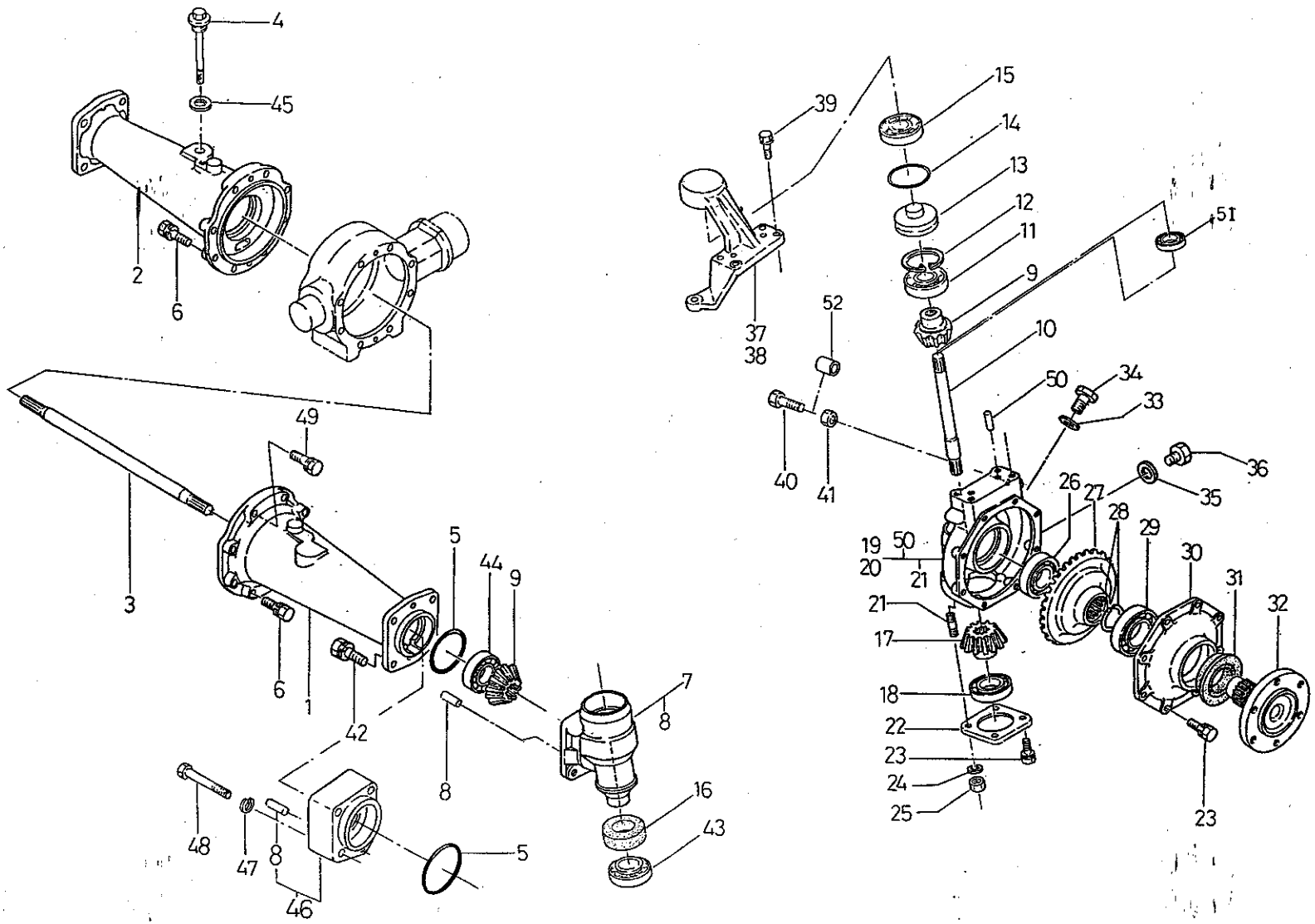

バインダー NO. BINDER NO.
ISP3007

改訂番号年月	
SUPPLEMENT NO.	

https://truckmanualshub.com/

29. フロントアクスル（四駆）
FRONT AXLE（4WD）

管理コード

見出番号 REF.NO.	コード番号 CODE NO.	部品名称 PART	NAME	D23	D23F	D26	D26F	D28	D28F	D34	D34F	D43	D43F	D32	D32F					注文単位 Min.Q'ty	備考 REMARKS
				個数 Q'ty																	
40	01011 1025	ボルト	BOLT		2																
40	01011 1045	ボルト	BOLT		2																D23FGSB
40	01011 1235	ボルト	BOLT				2		2		2		2		2						
41	02010 0010	ナット	NUT		2																
41	02010 0012	ナット	NUT				2		2		2		2		2						
42	01131 1235	ボルト	BOLT		8		8		8		8		8		8						D23MF, D23FGSB
43	04250 9004	テーパローラベアリング；E32007 J	TAPER ROLLER BEARING		2																
43	04250 9005	テーパローラベアリング；E32008 J	TAPER ROLLER BEARING				2		2		2		2		2						
44	04010 9033	ボールベアリング	BALL BEARING		2																
44	04010 6307	ボールベアリング	BALL BEARING				2		2		2		2		2						
45	39899 0050	ガスケット	GASKET		1		1		1		1		1		1						
46	32603 0050	フランジ ASS'Y	FLANGE ASS'Y		2																
47	02710 0012	スプリングワッシャ	SPRING WASHER		8																
48	01011 1260	ボルト	BOLT		8																
49	01131 1025	ボルト	BOLT				1		1												
49	01131 1230	ボルト	BOLT								2		2		2						
50	03050 1025	ノックピン	DOWEL PIN		4																
50	03050 1032	ノックピン	DOWEL PIN				4		4		4		4		4						
51	04011 6205	ボールベアリング；6205Z	BALL BEARING; 6205Z								2		2		2						
52	39923 3000	カラー	COLLAR		2																D23FGSB

バインダー NO.
BINDER NO.
ISP3007

改訂番号 年 月
SUPPLEMENT NO.

https://truckmanualshub.com/

29A. フロントアクスル（トレッド調整型）D34FW, 43FW
FRONT AXLE (FOR ADJUSTBLE TREAD)

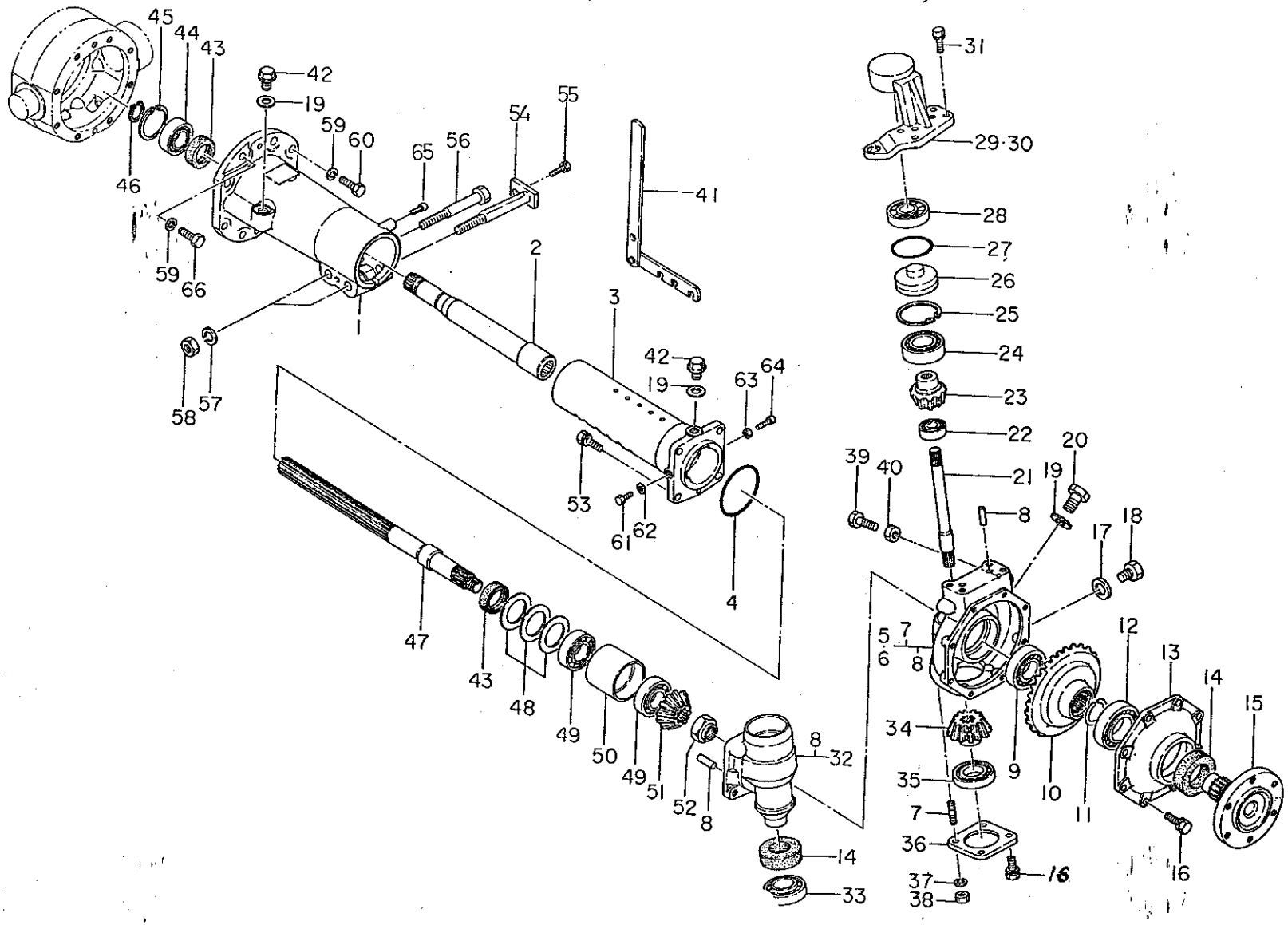

バインダー NO. BINDER NO.
ISP3007

改訂番号年月	
SUPPLEMENT NO.	

https://truckmanualshub.com/

29A. フロントアクスル（トレッド調整型）D34FW, 43FW
FRONT AXLE (FOR ADJUSTBLE TREAD)

管理コード

見出番号 REF.NO.	コード番号 CODE NO.	部品名称 PART	NAME	個数 Q'ty D23	D23F	D26	D26F	D28	D28F	D34	D34F	D43	D43F	D32	D32F				注文単位 Min.Q'ty	備考 REMARKS
1	32634 1800	ホイルシャフトケース；アウタ	WHEEL SHAFT CASE								2		2							
2	32250 0720	シャフト COMPL	SHAFT COMPL								2		2							
3	32634 1750	ホイルシャフトケース；インナ	WHEEL SHAFT CASE								2		2							
4	05230 0900	Oリング	O-RING								2		2							
5	32201 2450	ケーシング ASS'Y；L	CASING ASS'Y; L.H								1		1							
6	32201 2500	ケーシング ASS'Y；R	CASING ASS'Y; R.H								1		1							
7	01211 1025	スタッドボルト	STUD BOLT								4		4							
8	03050 1032	ノックピン	DOWEL PIN								6		6							
9	04010 6307	ボールベアリング	BALL BEARING								2		2							
10	32637 0490	ファイナルギヤ	FINAL GEAR								2		2							
11	39834 0300	クリップ	CLIP								4		4							
12	04010 6209	ボールベアリング	BALL BEARING								2		2							
13	37221 0850	ケースカバー	COVER								2		2							
14	05060 0052	オイルシール	OIL SEAL								2		2							
15	32631 1050	ホイルシャフト	WHEEL SHAFT								2		2							
16	01131 1030	ボルト	BOLT								20		20							
17	02510 0012	シールワッシャ	SEAL WASHER								2		2							
18	01020 1212	ボルト	BOLT								2		2							
19	02510 0016	シールワッシャ	SEAL WASHER								2		2							
20	06460 0016	プラグ	PLUG								2		2							
21	32251 2140	ドライブシャフト	DRIVE SHAFT								2		2							
22	04011 6205	ボールベアリング	BALL BEARING								2		2							
23	32624 0400	ファイナルピニオン	FINAL PINION								2		2							
24	04010 6207	ボールベアリング	BALL BEARING								2		2							
25	03650 0072	スナップリング	SNAP RING								2		2							
26	33031 1120	キングピン	KING PIN								2		2							
27	05230 0650	Oリング	O-RING								2		2							
28	04013 6306	ボールベアリング	BALL BEARING								2		2							
29	33452 2600	アーム；L	ARM; L.H								1		1							
30	33452 2650	アーム；R	ARM; R.H								1		1							

バインダー NO.
BINDER NO.
ISP3007

改訂番号年月
SUPPLEMENT NO.

https://truckmanualshub.com/

29A. フロントアクスル（トレッド調整型）D34FW, 43FW
FRONT AXLE (FOR ADJUSTBLE TREAD)

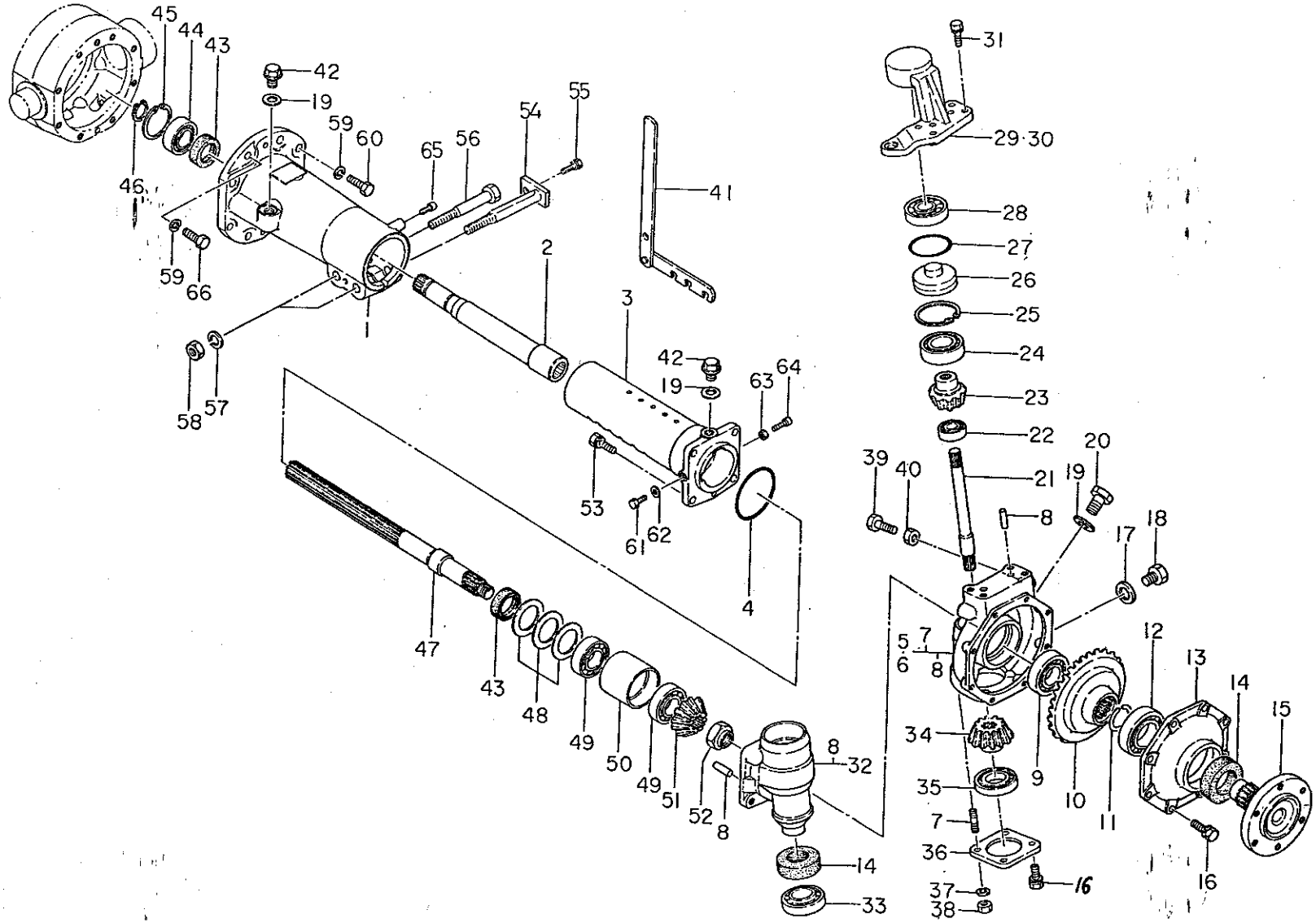

バインダー NO. BINDER NO.
ISP3007

改訂番号年月	
SUPPLEMENT NO.	

https://truckmanualshub.com/

29A. フロントアクスル（トレッド調整型）D34FW, 43FW
FRONT AXLE (FOR ADJUSTBLE TREAD)

管理コード

見出番号 REF.NO.	コード番号 CODE NO.	部品名称 PART	NAME	個数 Q'ty D23	D23F	D26	D26F	D28	D28F	D34	D34F	D43	D43F	D32	D32F					注文単位 Min.Q'ty	備考 REMARKS
31	01131 1240	ボルト	BOLT								8		8								
32	32201 3700	ケーシング ASS'Y	CASING ASS'Y								2		2								
33	04250 9005	テーパローラベアリング	TAPER ROLLER BEARING								2		2								
34	32624 0330	ファイナルピニオン	FINAL PINION								2		2								
35	04010 6307	ボールベアリング	BALL BEARING								2		2								
36	32221 0860	ケースカバー	COVER								2		2								
37	02710 0010	スプリングワッシャ	SPRING WASHER								4		4								
38	02020 0010	ナット	NUT								4		4								
39	01011 1235	ボルト	BOLT								2		2								
40	02010 0012	ナット	NUT								2		2								
41	32435 0100	シフトリンク	SHIFT LINK								1		1								
42	06460 0016	プラグ	PLUG								2		2								
43	05020 2335	オイルシール	OIL SEAL								4		4								
44	04010 6206	ボールベアリング	BALL BEARING								2		2								
45	03650 0062	スナップリング	SNAP RING								2		2								
46	03610 0030	スナップリング	SNAP RING								2		2								
47	32621 0980	デフシャフト	DIFF SHAFT								2		2								
48	19928 0690	シム；0.1	SHIM; 0.1								A/R		A/R								
48	19928 0700	シム；0.2	SHIM; 0.2								A/R		A/R								
48	19928 0710	シム；0.5	SHIM; 0.5								A/R		A/R								
49	04253 0206	テパローラベアリング	TAPER ROLLER BEARING								4		4								
50	32226 1000	ベアリングホルダ	BEARING HOLDER								2		2								
51	32624 0410	ファイナルピニオン	FINAL PINION								2		2								
52	02010 9079	ナット	NUT								2		2								
53	01131 1235	ボルト	BOLT								4		4								
54	39960 0100	ピン COMPL	PIN COMPL								2		2								
55	01131 1020	ボルト	BOLT								2		2								
56	39943 0710	ボルト	BOLT								2		2								
57	02710 0016	スプリングワッシャ	SPRING WASHER								4		4								
58	02010 9056	ナット	NUT								4		4								

バインダー NO.
BINDER NO.
ISP3007

改訂番号 年月
SUPPLEMENT NO.

https://truckmanualshub.com/

29A. フロントアクスル（トレッド調整型）D34FW, 43FW
FRONT AXLE (FOR ADJUSTBLE TREAD)

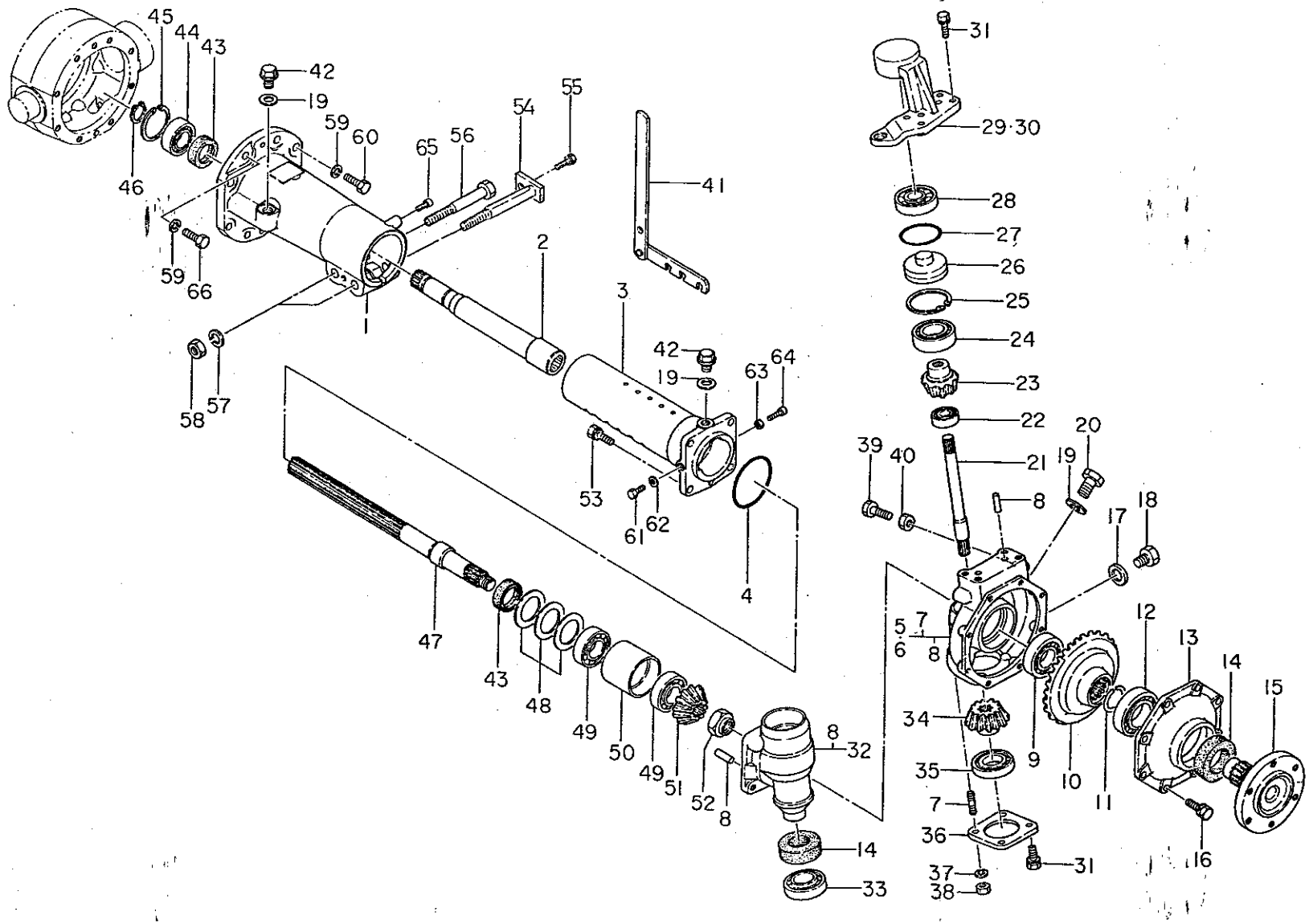

バインダー NO. BINDER NO.
ISP3007

改訂番号年月	
SUPPLEMENT NO.	

https://truckmanualshub.com/

29A. フロントアクスル（トレッド調整型）D34FW, 43FW
FRONT AXLE (FOR ADJUSTBLE TREAD)

管理コード

見出番号 REF.NO.	コード番号 CODE NO.	部品名称 PART	NAME	個数 Q'ty D23	D23F	D26	D26F	D28	D28F	D34	D34F	D43	D43F	D32	D32F					注文単位 Min.Q'ty	備考 REMARKS
59	02710 0012	スプリングワッシャ	SPRING WASHER								16		16								
60	01013 1235	ボルト	BOLT								14		14								
61	01010 0812	ボルト	BOLT								2		2								
62	02510 0008	シールワッシャ	SEAL WASHER								2		2								
63	02010 0008	ナット	NUT								2		2								
64	01070 0830	ボルト；ホロセット	BOLT								2		2								
65	01070 0820	ボルト；ホロセット	BOLT								2		2								
66	01013 1230	ボルト	BOLT								2		2								

バインダー NO.
BINDER NO.
ISP3007

改訂番号年月
SUPPLEMENT NO.

https://truckmanualshub.com/

30. フロントデフ
FRONT DIFFERENTIAL (D23F, D23MF)

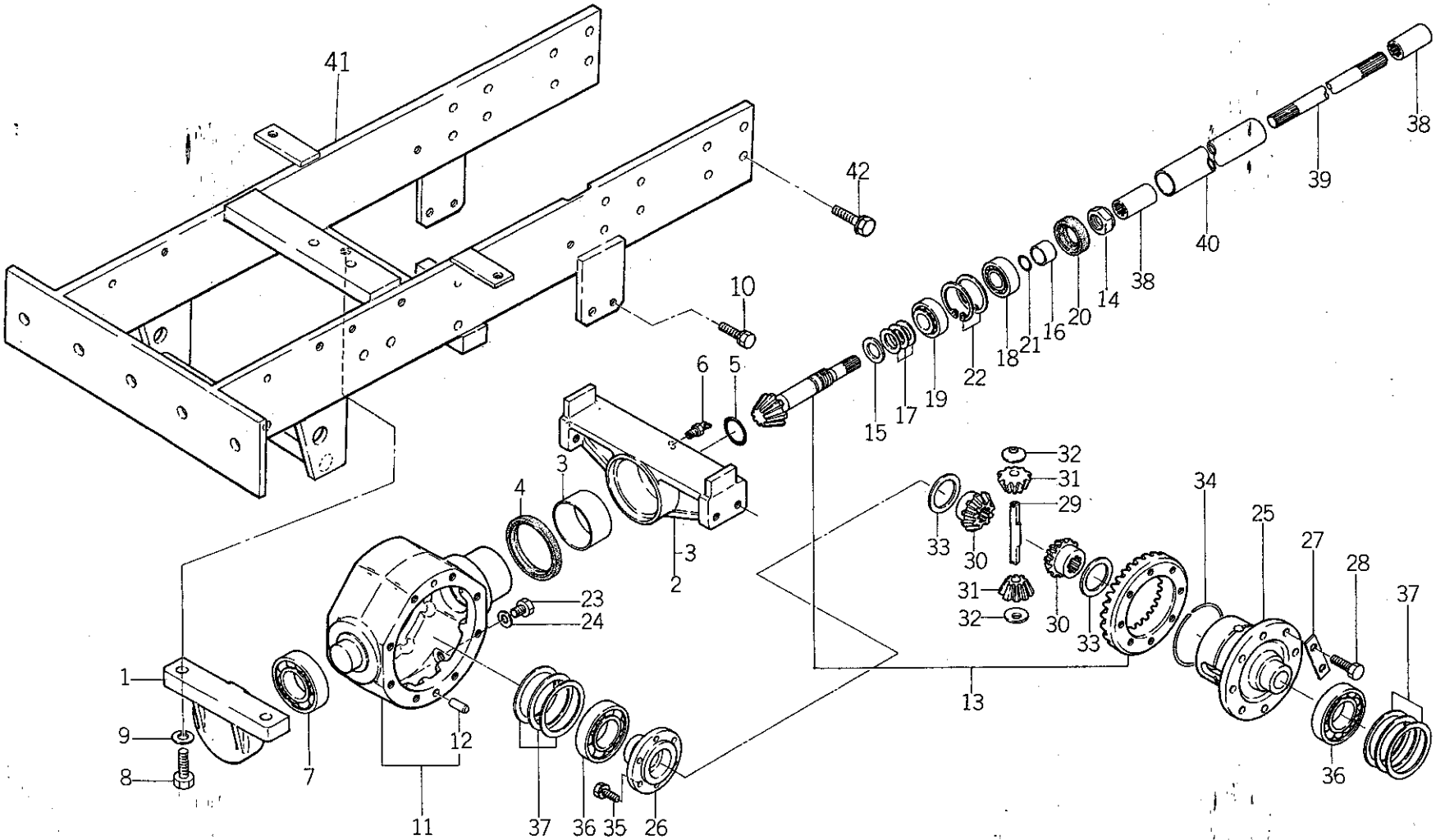

バインダー NO. BINDER NO.
ISP3007

改訂番号年月	
SUPPLEMENT NO.	

https://truckmanualshub.com/

30. フロントデフ
FRONT DIFFERENTIAL (D23F, D23MF)

管理コード

見出番号 REF.NO.	コード番号 CODE NO.	部品名称 PART	NAME	個数 Q'ty D23	D23F	D26	D26F	D28	D28F	D34	D34F	D43	D43F	D32	D32F				注文単位 Min.Q'ty	備考 REMARKS
1	32226 0730	ベアリングホルダ	BEARING HOLDER		1															
2	32201 2190	ケーシング ASS'Y	CASING ASS'Y		1															
3	39851 0990	ブッシュ	BUSH		1															
4	05030 9056	オイルシール	OIL SEAL		1															
5	05230 0350	Oリング; G35	O-RING; G35		1															
6	06063 0000	グリースニップル	GREESE NIPPLE		1															
7	04013 6208	ボールベアリング	BALL BEARING		1															
8	01011 1645	ボルト	BOLT		2															
9	02710 0016	スプリングワッシャ	SPRING WASHER		2															
10	01131 1230	ボルト	BOLT		4															
11	32201 2200	ケーシング ASS'Y	CASING ASS'Y		1															
12	03050 1025	ノックピン	DOWEL PIN		4															
13	32205 0480	ドライブピニオン ASS'Y	DRIVE PINION ASS'Y		1															
14	02010 9079	ナット	NUT		1															
15	19926 0030	スラストワッシャ	THRUST WASHER		1															
16	39923 2470	カラー	COLLAR		1															
17	19928 0410	シム; 0.1	SHIM; 0.1		A/R															
17	19928 0420	シム; 0.2	SHIM; 0.2		A/R															
17	19928 0430	シム; 0.5	SHIM; 0.5		A/R															
18	04253 0205	テーパローラベアリング	TAPER ROLLER BEARING		1															
19	04250 9009	テーパローラベアリング	TAPER ROLLER BEARING		1															
20	05020 2332	オイルシール; D32, 52, 11	OIL SEAL D32, 52, 11		1															
21	05210 0210	Oリング; P21	O-RING; P21		1															
22	03650 0052	スナップリング	SNAP RING		2															
23	01020 1212	ボルト	BOLT		1															
24	02510 0012	シールワッシャ	SEAL WASHER		1															
25	32611 0520	デフケージ	DIFF HOUSING		1															
26	32611 0510	デフケージ	DIFF HOUSING		1															
27	39931 0280	ロックワッシャ	LOCK WASHER		4															
28	01011 1020	ボルト	BOLT		8															

バインダー NO.
BINDER NO.
ISP3007

改訂番号年月 No.11—1988年, 9月
SUPPLEMENT NO. No.11—SEPTEMBER, 1988

https://truckmanualshub.com/

30. フロントデフ
FRONT DIFFERENTIAL (D23F, D23MF)

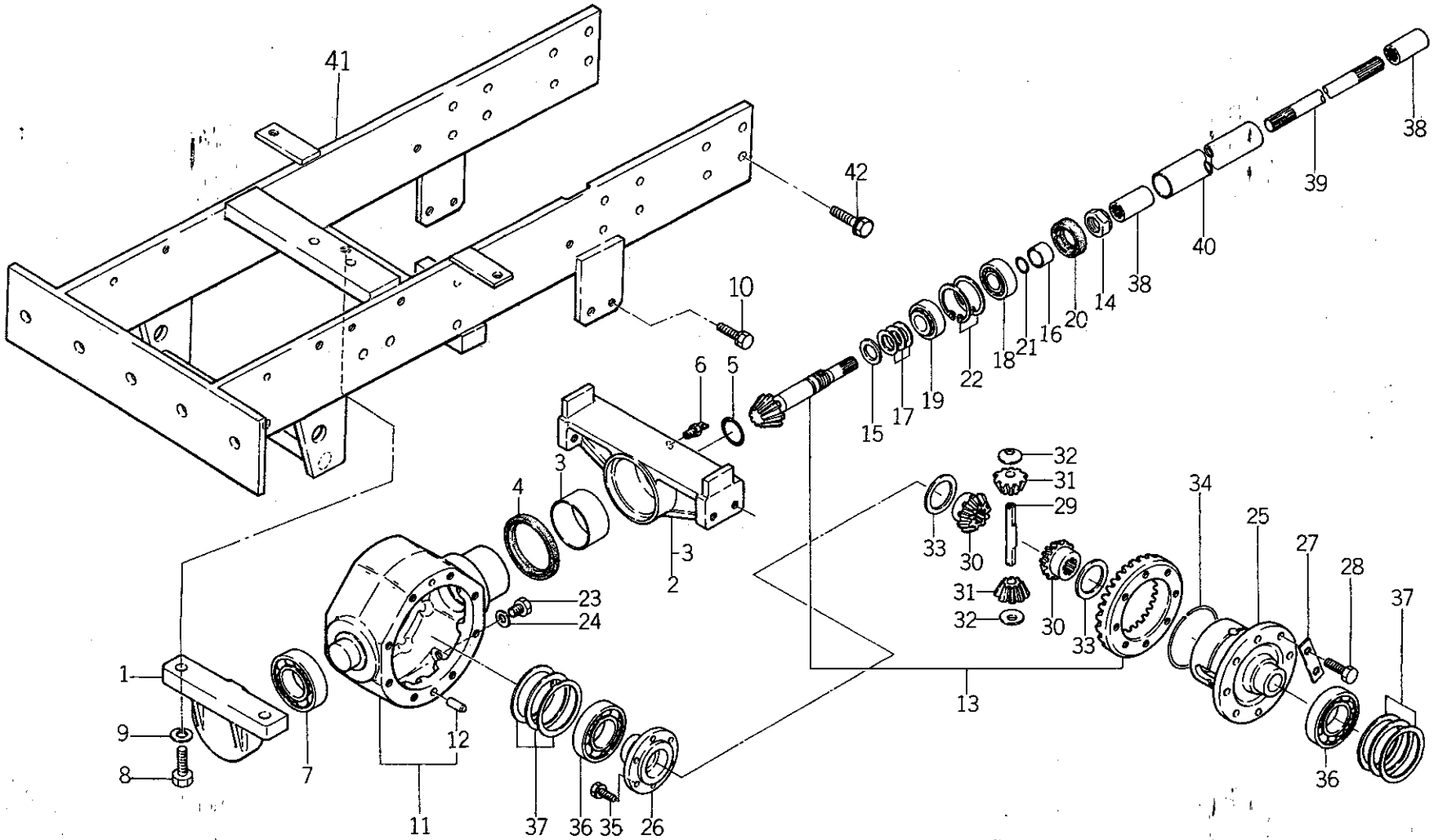

バインダー NO. BINDER NO.
ISP3007

改訂番号年月	
SUPPLEMENT NO.	

https://truckmanualshub.com/

30. フロントデフ
FRONT DIFFERENTIAL (D23F, D23MF)

管理コード

見出番号 REF.NO.	コード番号 CODE NO.	部品名称 PART	NAME	個数 Q'ty D23	D23F	D26	D26F	D28	D28F	D34	D34F	D43	D43F	D32	D32F					注文単位 Min.Q'ty	備考 REMARKS
29	32613 0300	ピニオンシャフト	PINION SHAFT		1																
30	32614 0110	デフギヤ	DIFF GEAR		2																
31	32616 0060	デフピニオン	DIFF PINION		2																
32	39926 1070	スラストワッシャ	THRUST WASHER		2																
33	19926 0060	スラストワッシャ	THRUST WASHER		2																
34	39834 0280	クリップ	CLIP		1																
35	01131 0820	ボルト	BOLT		6																
36	04010 6208	ボールベアリング	BALL BEARING		2																
37	19928 0750	シム；0.1	SHIM; 0.1		A/R																
37	19928 0760	シム；0.2	SHIM; 0.2		A/R																
37	19928 0770	シム；0.5	SHIM; 0.5		A/R																
38	32261 0140	セッシュ	COUPLING		2																
39	32251 1220	ドライブシャフト	DRIVE SHAFT		1																
40	32017 0550	アブラドメカン	PIPE		1																
41	33010 1600	ゼンリンウケ	AXLE SUPPORT		1																～13427
41	33010 1602	ゼンリンウケ	AXLE SUPPORT		1																13428～ハイ旋ターンより
42	01141 1230	ボルト	BOLT		16																

バインダー NO.
BINDER NO.
ISP3007

改訂番号年月 SUPPLEMENT NO. No.11－1988年，9月 No.11－SEPTEMBER, 1988

https://truckmanualshub.com/

30A. フロントデフ
FRONT DIFFERENTIAL (D26F, D28F)

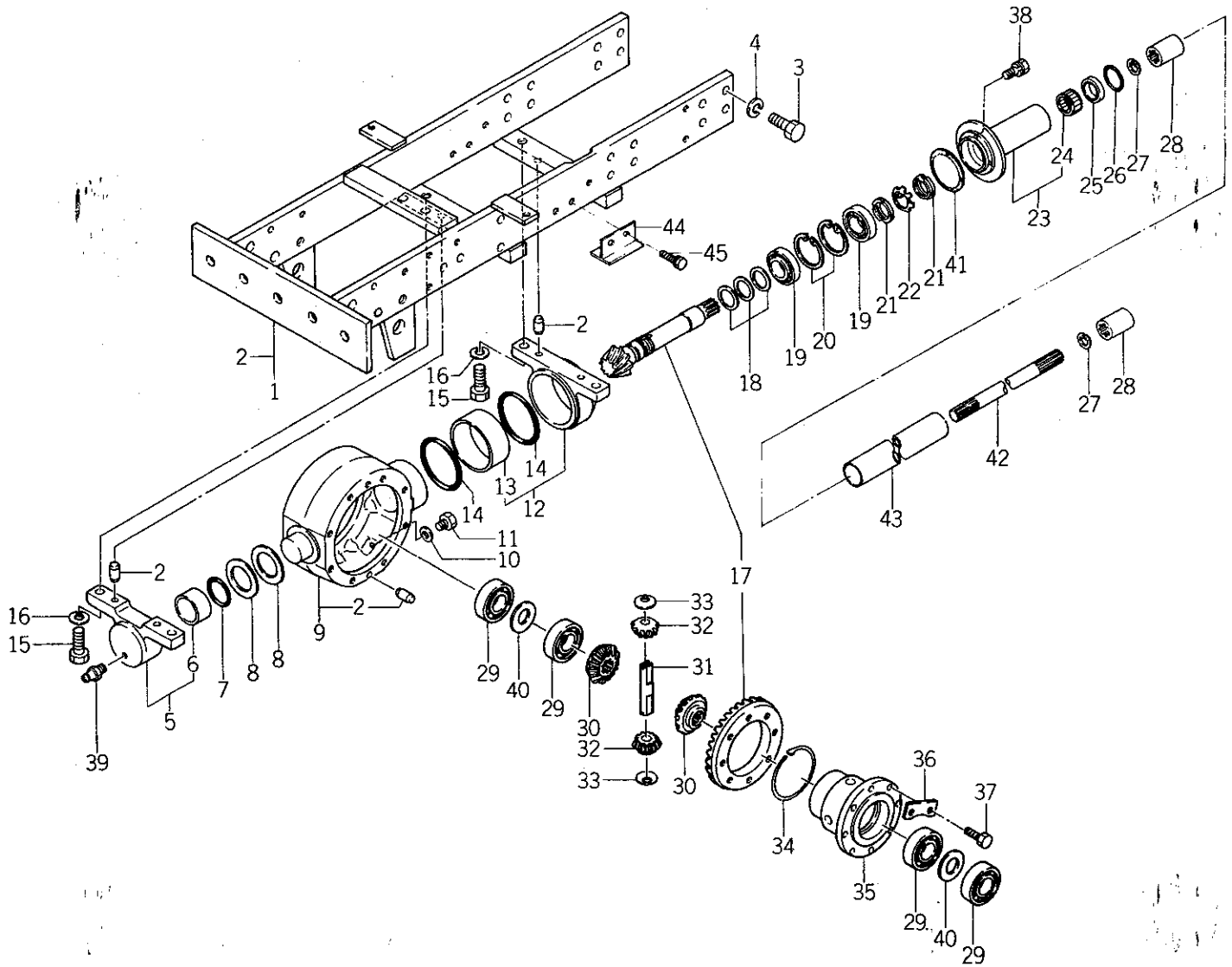

バインダー NO. BINDER NO.
ISP3007

改訂番号年月	
SUPPLEMENT NO.	

https://truckmanualshub.com/

30A. フロントデフ FRONT DIFFERENTIAL (D26F , D28F)

管理コード

見出番号 REF.NO.	コード番号 CODE NO.	部品名称 PART	NAME	D23	D23F	D26	D26F	D28	D28F	D34	D34F	D43	D43F	D32	D32F					注文単位 Min.Q'ty	備考 REMARKS
				個数 Q'ty																	
1	33001 1202	ゼンリンウケ ASS'Y	FRONT AXLE SUPORT ASS'Y				1														
1	33001 1252	ゼンリンウケ ASS'Y	FRONT AXLE SUPORT ASS'Y						1												
2	03050 1025	ノックピン	DOWEL PIN				8		8												
3	01010 9253	ボルト	BOLT				16		16												
4	02710 0014	スプリングワッシャ	SPRING WASHER				16		16												
5	32201 1111	ケーシング ASS'Y	CASING ASS'Y				1		1												
6	39851 0140	ブッシュ	BUSH				1		1												
7	05230 0500	Oリング ; G50	O-RING; G50				1		1												
8	39928 0710	シム ; 0.3	SHIM; 0.3				A/R		A/R												
8	39928 0720	シム ; 0.5	SHIM; 0.5				A/R		A/R												
9	32201 1270	ケーシング ASS'Y	CASING ASS'Y				1		1												
10	02510 0012	シールワッシャ	SEAL WASHER				1		1												
11	01020 1212	ボルト	BOLT				1		1												
12	32201 1250	ケーシング ASS'Y	CASING ASS'Y				1		1												
13	39851 0190	ブッシュ	BUSH				1		1												
14	05230 0900	Oリング ; G90	O-RING; G90				2		2												
15	01011 1645	ボルト	BOLT				4		4												
16	02710 0016	スプリングワッシャ	SPRING WASHER				4		4												
17	32205 0500	ドライブピニオン ASS'Y	DRIVE PINION ASS'Y				1		1												
18	19928 0470	シム ; 0.1	SHIM; 0.1				A/R		A/R												
18	19928 0480	シム ; 0.2	SHIM; 0.2				A/R		A/R												
18	19928 0490	シム ; 0.5	SHIM; 0.5				A/R		A/R												
19	04253 0206	テーパローラベアリング	TAPER ROLLER BEARING				2		2												
20	03650 0062	スナップリング	SNAP RING				2		2												
21	02270 0300	ロックナット	LOCK NUT				2		2												
22	02810 0300	ロックワッシャ	LOCK WASHER				1		1												
23	32201 1280	ケーシング ASS'Y	CASING ASS'Y				1		1												
24	04230 2820	ニードルベアリング	NEEDLE BEARING				1		1												
25	05020 3128	オイルシール ; D28408	OIL SEAL; D28408				1		1												
26	05230 0400	Oリング ; G40	O-RING; G40				1		1												

https://truckmanualshub.com/

30A. フロントデフ
FRONT DIFFERENTIAL (D26F, D28F)

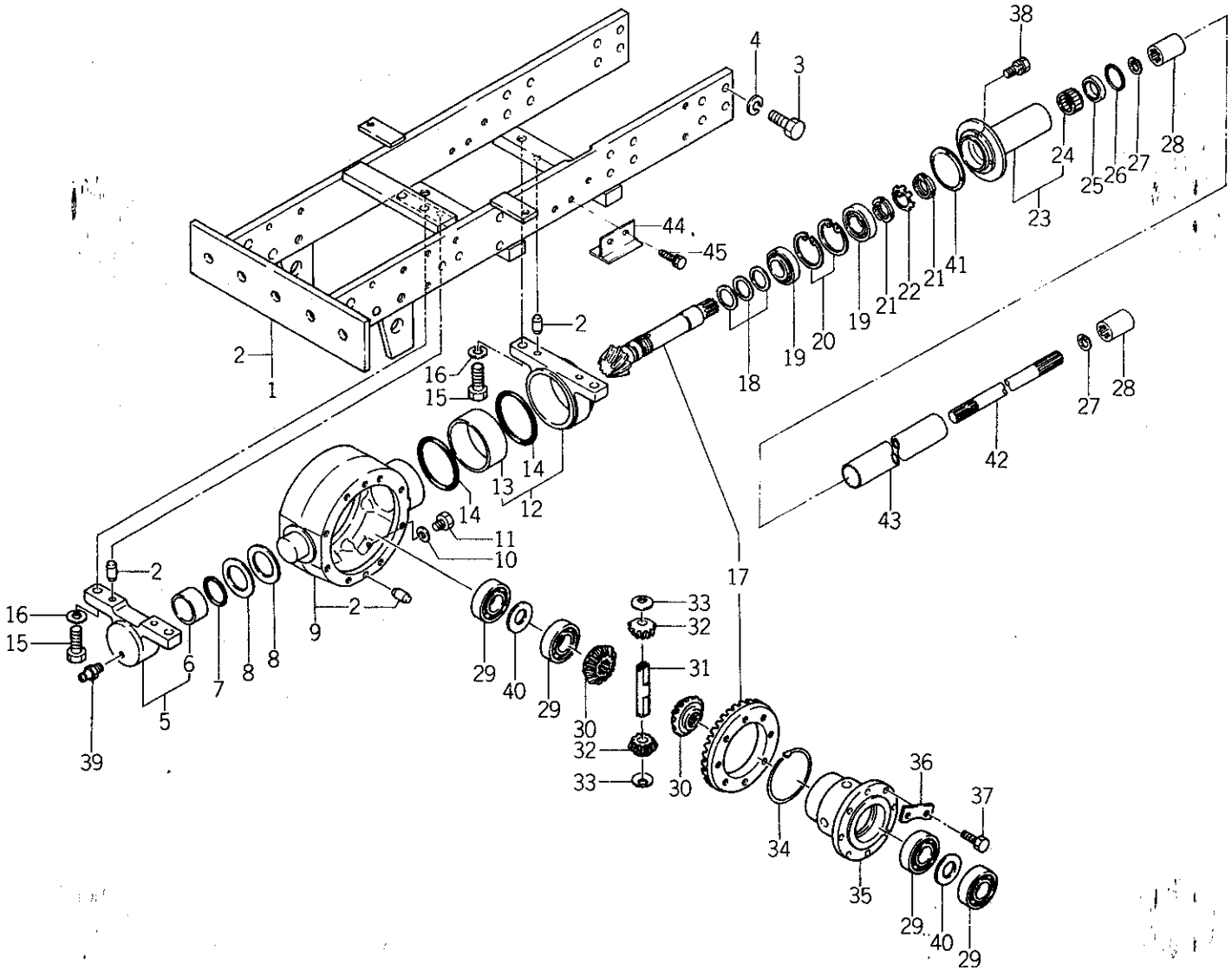

バインダー NO. BINDER NO.
ISP3007

改訂番号年月	
SUPPLEMENT NO.	

https://truckmanualshub.com/

30A フロントデフ
FRONT DIFFRENTIAL (D26F, D28F)

管理コード

見出番号 REF.NO.	コード番号 CODE NO.	部品名称 PART	NAME	D23	D23F	D26	D26F	D28	D28F	D34	D34F	D43	D43F	D32	D32F					注文単位 Min.Q'ty	備考 REMARKS
				個数 Q'ty																	
27	03650 0022	スナップリング	SNAP RING				2		2												
28	32261 0070	セッシュ	COUPLING				2		2												
29	04010 6306	ベアリング	BEARING				4		4												
30	32614 0030	デフギヤ	DIFF GEAR				2		2												
31	32613 0310	ピニオンシャフト	PINION SHAFT				1		1												
32	32616 0030	デフピニオン	DIFF PINION				2		2												
33	39926 0130	スラストワッシャ	THRUST WASHER				2		2												
34	39834 0290	クリップ	CLIP				1		1												
35	32611 0530	デフケージ	DIFF HOUSING				1		1												
36	39931 0290	ロックワッシャ	LOCK WASHER				4		4												
36	39931 0300	ロックワッシャ	LOCK WASHER				4		4												供給時期
37	01021 1022	ボルト	BOLT				8		8												1988年2月
38	01131 0830	ボルト	BOLT				4		4												
39	S 06062 0000	グリスニップル	GREASE NIPPLE				1		1												
40	39921 1150	スペーサ	SPACER				2		2												
41	32699 0150	ガスケット	GASKET				1		1												
42	32251 1870	ドライブシャフト	DRIVE SHAFT				1														
42	32251 1880	ドライブシャフト	DRIVE SHAFT						1												
43	32017 0600	アブラドメカン	PIPE				1														
43	32017 0650	アブラドメカン	PIPE						1												
44	33465 0250	ホルダ	HOLDER				2		2												
45	01131 1020	ボルト	BOLT				2		2												

バインダー NO.
BINDER NO.
ISP3007

改訂番号年月
SUPPLEMENT NO.

https://truckmanualshub.com/

30B. フロントデフ
FRONT DIFFERENTIAL (D32F, D34F, D43F)

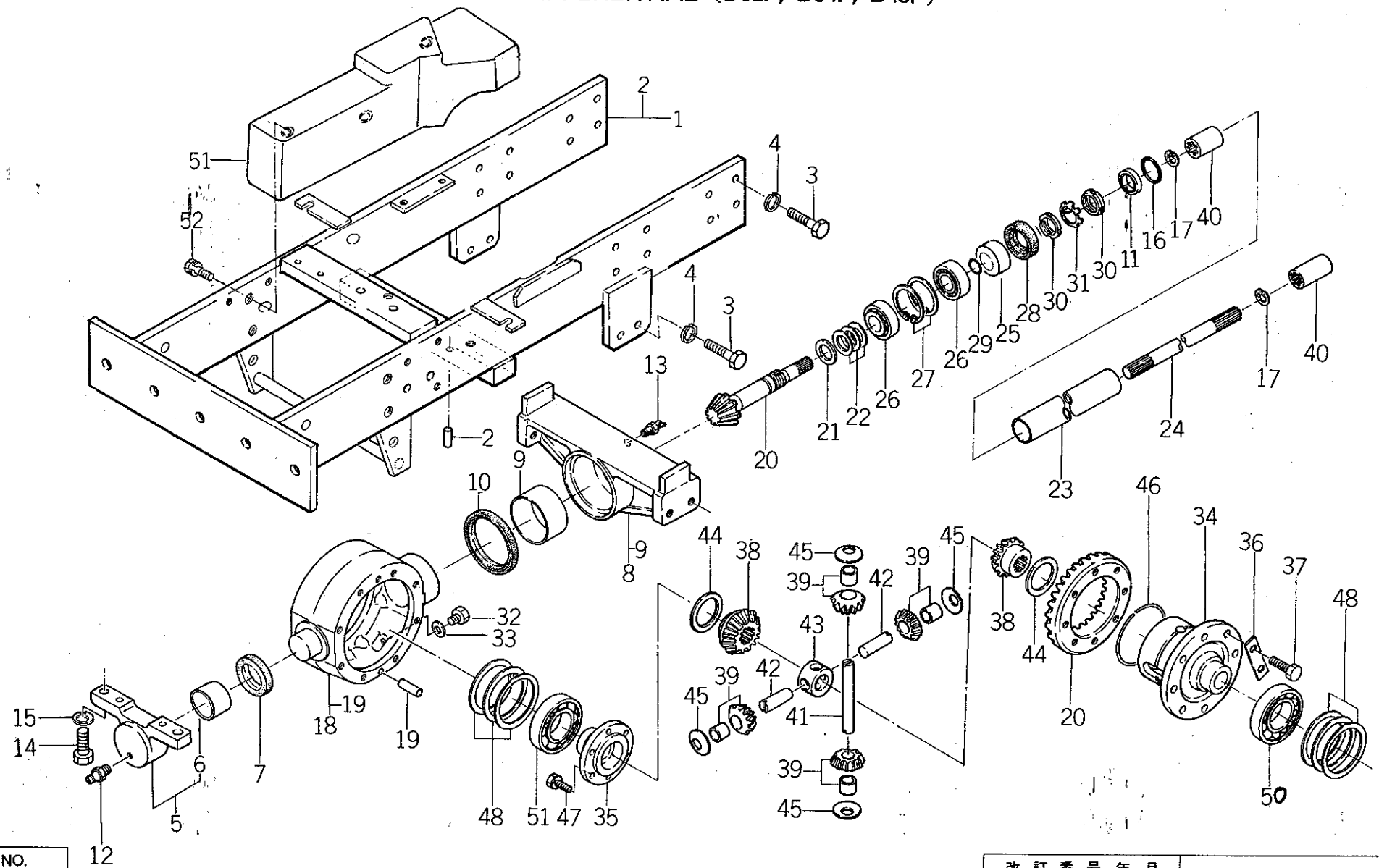

バインダー NO. BINDER NO.
ISP3007

改訂番号年月	
SUPPLEMENT NO.	

https://truckmanualshub.com/

30B. フロントデフ
FRONT DIFFERENTIAL (D32F, D34F, D43F)

管理コード

見出番号 REF.NO.	コード番号 CODE NO.	部品名称 PART	NAME	個数 Q'ty D23	D23F	D26	D26F	D28	D28F	D34	D34F	D43	D43F	D32	D32F				注文単位 Min.Q'ty	備考 REMARKS
1	33001 1453	ゼンリンウケ ASS'Y	FRONT AXLE SUPPORT ASS'Y								1				1					
1	33001 1503	ゼンリンウケ ASS'Y	FRONT AXLE SUPPORT ASS'Y										1							
2	03050 1025	ノックピン	DOWEL PIN								2		2		2					
3	01010 9253	ボルト	BOLT								20		20		20					
4	02710 0014	スプリングワッシャ	SPRING WASHER								20		20		20					
5	32201 3750	ケーシング ASS'Y	CASING ASS'Y								1		1		1					
6	39851 1510	ブッシュ	BUSH								1		1		1					
7	05030 1160	オイルシール；G60, 75, 6	OIL SEAL; G60, 75, 6								1		1		1					
8	32201 3800	ケーシング ASS'Y	CASING ASS'Y								1		1		1					
9	39851 0190	ブッシュ	BUSH								1		1		1					
10	05030 9064	オイルシール；G90, 105, 6	OIL SEAL; G90, 105, 6								1		1		1					
11	05020 3125	オイルシール；D25, 38, 8	OIL SEAL; D25, 38, 8								1		1		1					
12	06062 0000	グリースニップル	GREASE NIPPLE								1		1		1					
13	06063 0000	グリースニップル	GREASE NIPPLE								1		1		1					
14	01011 1645	ボルト	BOLT								2		2		2					
15	02710 0016	スプリングワッシャ	SPRING WASHER								2		2		2					
16	05230 0400	Oリング；G40	O-RING; G40								1		1		1					
17	03650 0022	スナップリング	SNAP RING								2		2		2					
18	32201 3850	ケーシング ASS'Y	CASING ASS'Y								1		1		1					
19	03050 1032	ノックピン	DOWEL PIN								4		4		4					
20	32205 0570	ドライブピニオン ASS'Y	DRIVE PINION ASS'Y								1		1		1					
21	19926 0040	スラストワッシャ	THRUST WASHER								1		1		1					
22	19928 0470	シム；0.1	SHIM; 0.1								A/R		A/R		A/R					
22	19928 0480	シム；0.2	SHIM; 0.2								A/R		A/R		A/R					
22	19928 0490	シム；0.5	SHIM; 0.5								A/R		A/R		A/R					
23	32017 0700	アブラドメカン	PIPE										1							
23	32017 0750	アブラドメカン	PIPE								1				1					
24	32251 1990	ドライブシャフト	DRIVE SHAFT								1				1					
24	32251 2130	ドライブシャフト	DRIVE SHAFT										1							
25	39923 3290	カラー	COLLAR								1		1		1					

改訂番号年月 No.12－1989年，3月
SUPPLEMENT NO. No.12－MARCH, 1989

バインダー NO.
BINDER NO.
ISP3007

https://truckmanualshub.com/

30B. フロントデフ
FRONT DIFFERENTIAL (D32F, D34F, D43F)

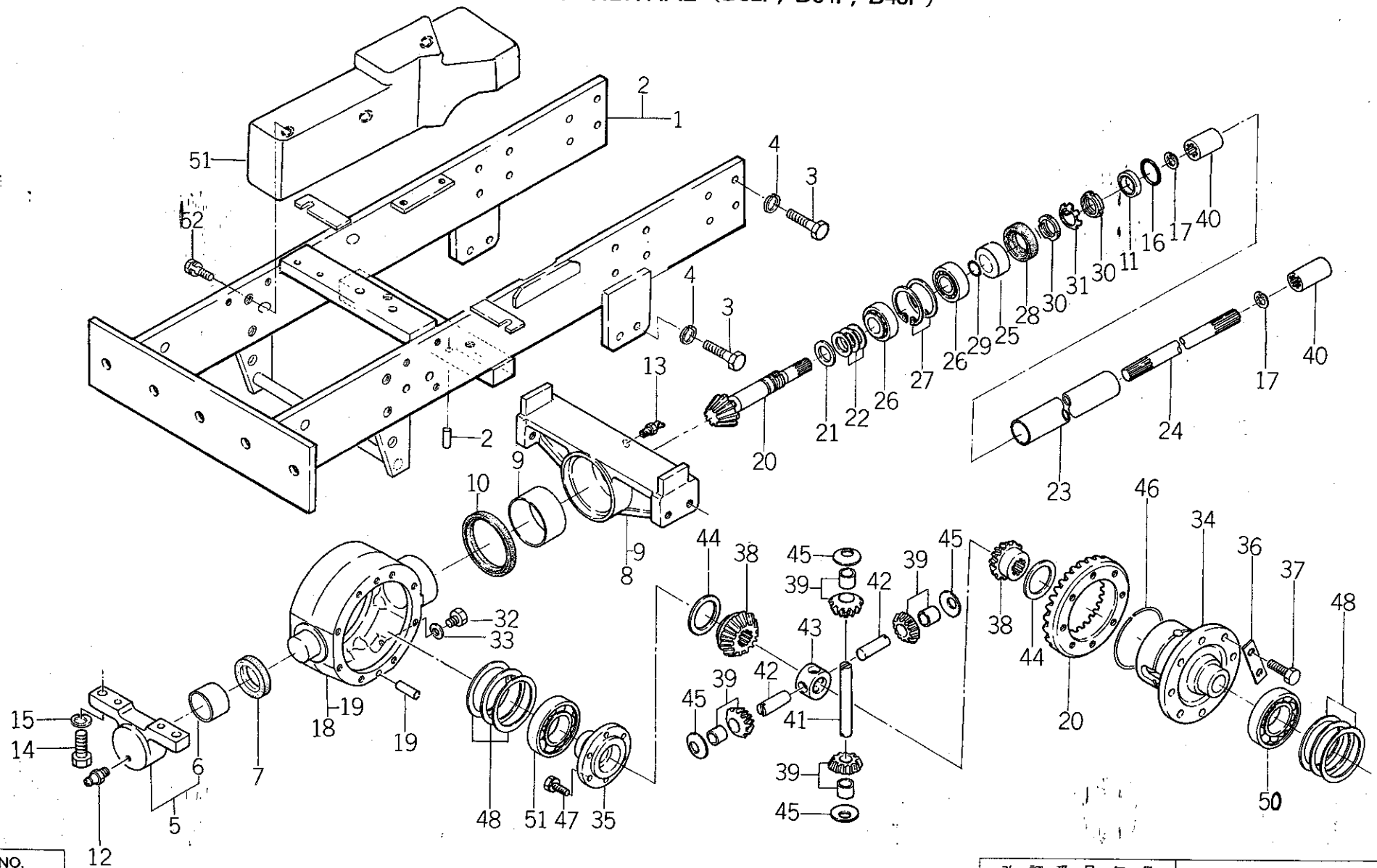

バインダー NO. BINDER NO.
ISP3007

改訂番号年月	
SUPPLEMENT NO.	

https://truckmanualshub.com/

30B. フロントデフ FRONT DIFFERENTIAL (D32F, D34F, D43F)

管理コード

見出番号 REF. NO.	コード番号 CODE NO.	部品名称 PART	NAME	D23	D23F	D26	D26F	D28	D28F	D34	D34F	D43	D43F	D32	D32F	注文単位 Min.Q'ty	備考 REMARKS
				個数 Q'ty													
26	04253 2306	テーパローラベアリング	TAPER ROLLER BEARING								2		2		2		
27	03650 0072	スナップリング	SNAP RING								2		2		2		
28	05020 2350	オイルシール; D50, 72, 12	OIL SEAL; D50, 72, 12								1		1		1		
29	05230 0250	Oリング; G25	O-RING; G25								1		1		1		
30	02270 0300	ロックナット	LOCK NUT								2		2		2		
31	02810 0300	ロックワッシャ	LOCK WASHER								1		1		1		
32	01020 1212	ボルト	BOLT								1		1		1		
33	02510 0012	シールワッシャ	SEAL WASHER								1		1		1		
34	32611 0660	デフケージ; ホンタイ	DIFF HOUSING								1		1		1		
35	32611 0650	デフケージ; フタ	DIFF HOUSING								1		1		1		
36	39931 0290	ロックワッシャ	LOCK WASHER								4		4		4		
36	39931 0300	ロックワッシャ	LOCK WASHER								4		4		4		
37	01021 1022	ボルト	BOLT								8		8		8		
38	32614 0250	デフギヤ	DIFF GEAR								2		2		2		
39	32203 0260	ギヤ ASS'Y	GEAR ASS'Y								4		4		4		
40	32261 0070	セッシュ	COUPLING								2		2		2		
41	32613 0430	ピニオンシャフト	PINION SHAFT								1		1		1		
42	32613 0440	ピニオンシャフト	PINION SHAFT								2		2		2		
43	32617 0060	ピニオンシャフトコマ	JOINT								1		1		1		
44	39926 1250	スラストワッシャ	THRUST WASHER								2		2		2		
45	39926 0130	スラストワッシャ	THRUST WASHER								4		4		4		
46	39834 0291	クリップ	CLIP								1		1		1		
47	01131 0820	ボルト	BOLT								8		8		8		
48	19928 0810	シム; 0.1	SHIM; 0.1								A/R		A/R		A/R		
48	19928 0820	シム; 0.2	SHIM; 0.2								A/R		A/R		A/R		
48	19928 0830	シム; 0.5	SHIM; 0.5								A/R		A/R		A/R		
49	03650 0022	スナップリング	SNAP RING								2		2		2		
50	04010 6210	ベアリング	BEARING								2		2		2		
51	37211 0650	ウエイト	WEIGHT								1		1		1		
52	01131 1235	ボルト	BOLT								3		3		3		

改訂番号年月 SUPPLEMENT NO.

バインダー NO. BINDER NO.
ISP3007

https://truckmanualshub.com/

31. クラッチケース
CLUTCH CASE

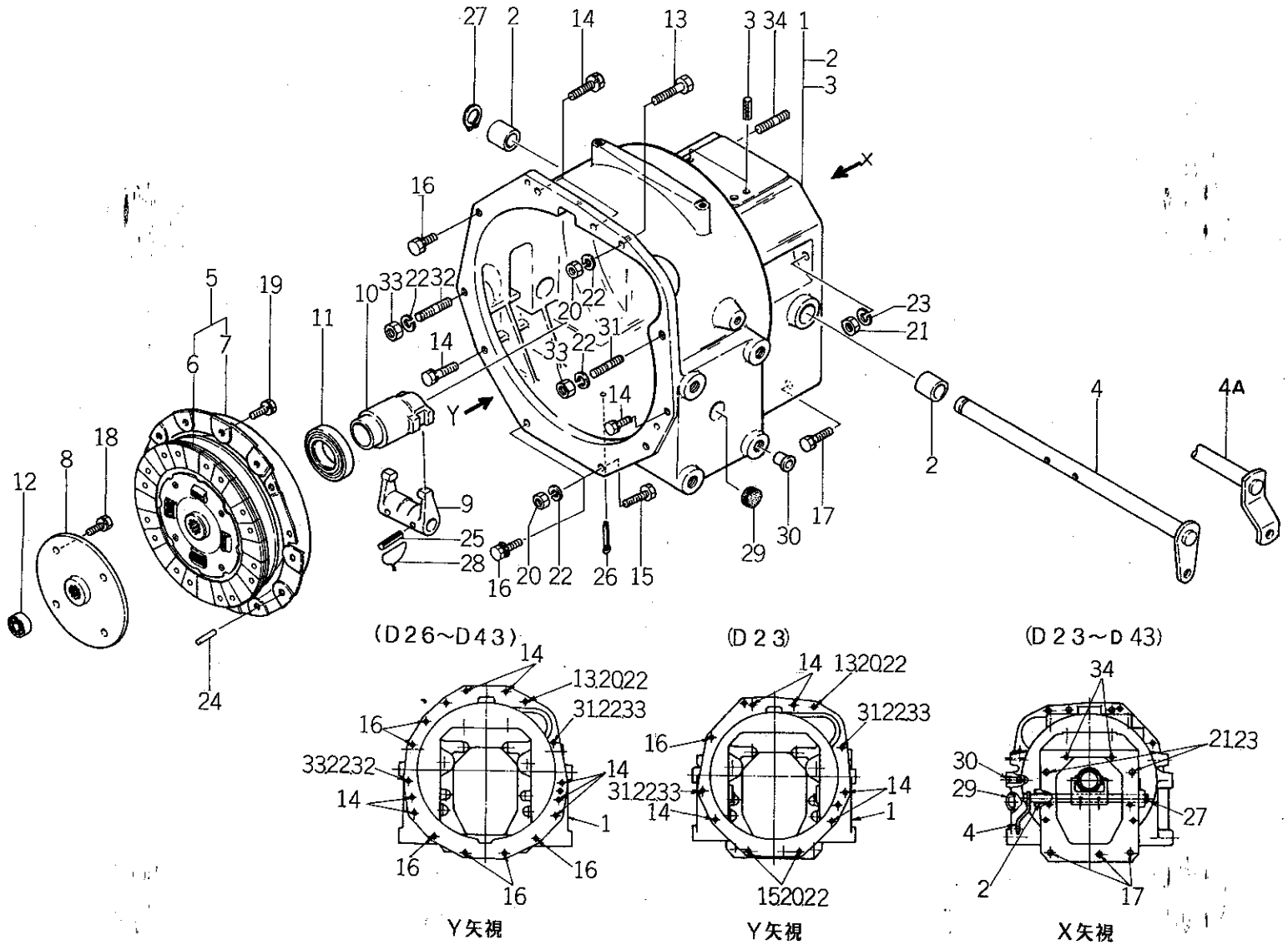

バインダー NO. BINDER NO.
ISP3007

改訂番号年月	
SUPPLEMENT NO.	

https://truckmanualshub.com/

31. クラッチケース CLUTCH CASE

管理コード

見出番号 REF.NO.	コード番号 CODE NO.	部品名称 PART	NAME	D23	D23F	D26	D26F	D28	D28F	D34	D34F	D43	D43F	D32	D32F					注文単位 Min.Q'ty	備考 REMARKS
				個数 Q'ty																	
1	32001 0590	ケーシング ASS'Y	CASING ASS'Y	1	1																
1	32001 0580	ケーシング ASS'Y	CASING ASS'Y			1	1	1	1	1	1	1	1	1	1						
2	39851 0010	ブッシュ	BUSH	2	2	2	2	2	2	2	2	2	2	2	2						
3	03030 0516	スプリングピン	SPRING PIN	2	2	2	2	2	2	2	2	2	2	2	2						
4A	32020 0400	クラッチシャフト	CLUTCH SHAFT	1	1																
4	32020 0450	クラッチシャフト	CLUTCH SHAFT			1	1	1	1	1	1	1	1	1	1						
5	32004 0430	クラッチ ASS'Y	CLUTCH ASS'Y	1	1	1	1	1	1												
5	32004 0550	クラッチ ASS'Y	CLUTCH ASS'Y							1	1	1	1	1	1						
6	32040 0320	クラッチディスク	CLUTCH DISK	1	1	1	1	1	1												
6	32040 0350	クラッチディスク	CLUTCH DISK							1	1	1	1	1	1						
7	32045 0200	プレッシャプレート	PRESSURE PLATE	1	1	1	1	1	1												
7	32045 0190	プレッシャプレート	PRESSURE PLATE							1	1	1	1	1	1						油圧PTOクラッチ付仕様
8	32261 0840	セッシュ	COUPLING	1	1	1	1	1	1	1	1	1	1	1	1						
9	32026 0110	クラッチフォーク	CLUTCH FORK	1	1	1	1	1	1	1	1	1	1	1	1						
10	32031 0300	レリーズハブ	RELEASE HUB	1	1	1	1	1	1												
10	32031 0320	レリーズハブ	RELEASE HUB							1	1	1	1	1	1						
11	39856 0840	ベアリング	BEARING	1	1	1	1	1	1	1	1	1	1	1	1						
12	04011 6001	ベアリング	BEARING	1	1	1	1	1	1	1	1	1	1	1	1						
13	01011 1045	ボルト	BOLT	1	1	1	1	1	1	1	1	1	1	1	1						油圧PTOクラッチ付仕様は不要
14	01131 1035	ボルト	BOLT	5	5	7	7	7	7	7	7	7	7	7	7						
15	01011 1030	ボルト	BOLT	2	2																
16	01131 1020	ボルト	BOLT	1	1	6	6	6	6	6	6	6	6	6	6						
17	01010 9294	ボルト	BOLT	3	3	3	3	3	3	3	3	3	3	3	3						
18	01131 0820	ボルト	BOLT	4	4	4	4	4	4	4	4	4	4	4	4						油圧PTOクラッチ付仕様
19	01131 0816	ボルト	BOLT	6	6	6	6	6	6	6	6	6	6	6	6						
20	02010 0010	ナット	NUT	3	3	1	1	1	1	1	1	1	1	1	1						
21	02061 0012	ナット	NUT	2	2	2	2	2	2	2	2	2	2	2	2						
22	02710 0010	スプリングワッシャ	SPRING WASHER	5	5	3	3	3	3	3	3	3	3	3	3						
23	02710 0012	スプリングワッシャ	SPRING WASHER	2	2	2	2	2	2	2	2	2	2	2	2						
24	03050 0820	ノックピン	DOWEL PIN	3	3	3	3	3	3												

https://truckmanualshub.com/

31. クラッチケース
CLUTCH CASE

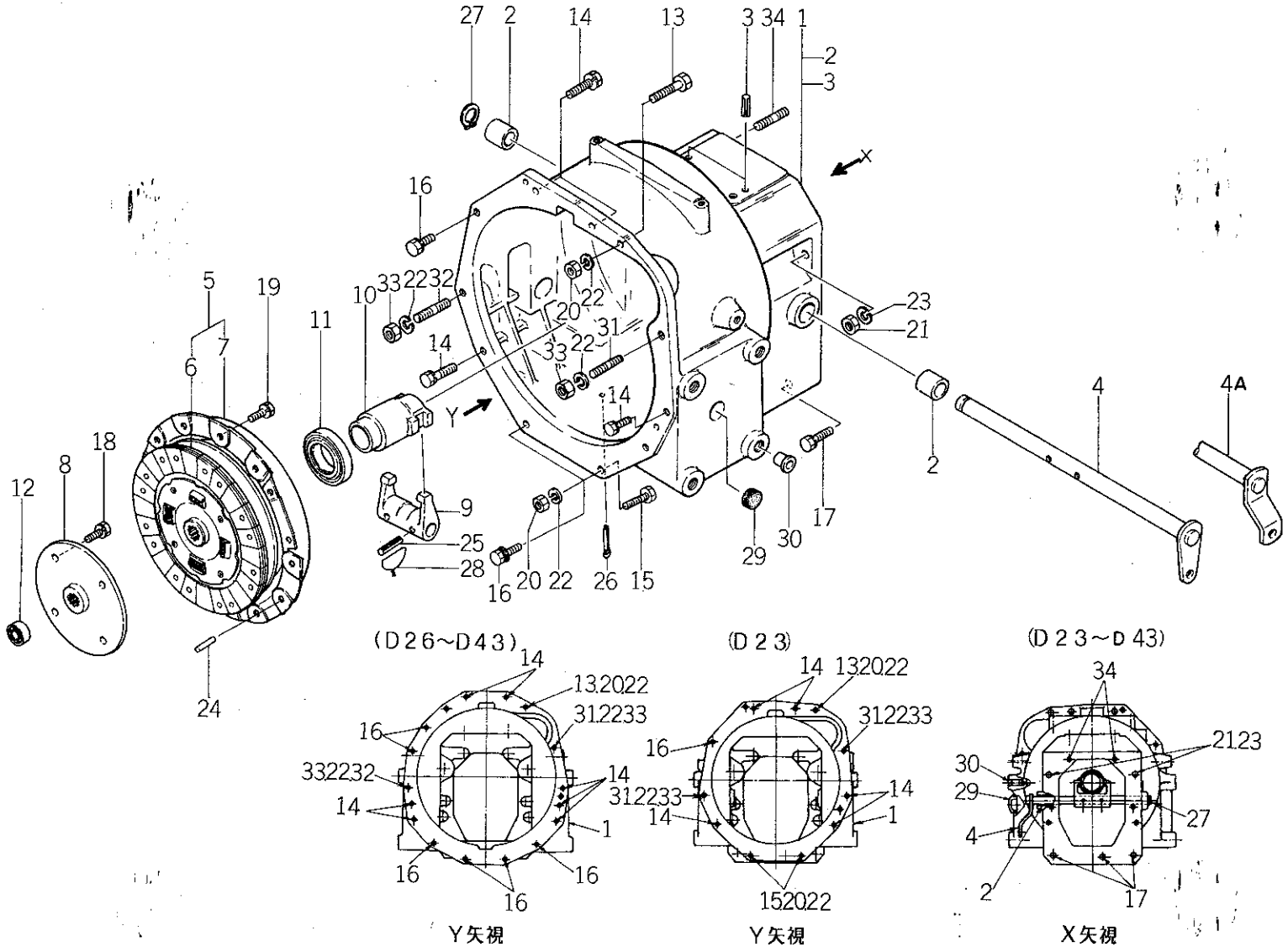

バインダー NO. BINDER NO.
ISP3007

改訂番号年月	
SUPPLEMENT NO.	

https://truckmanualshub.com/

31. クラッチケース
CLUTCH CASE

管理コード

見出番号 REF.NO.	コード番号 CODE NO.	部品名称 PART	NAME	D23	D23F	D26	D26F	D28	D28F	D34	D34F	D43	D43F	D32	D32F					注文単位 Min.Q'ty	備考 REMARKS
				個数 Q'ty																	
24	03050 0620	ノックピン	DOWEL PIN							3	3	3	3	3	3						
25	S03030 0632	スプリングピン	SPRING PIN	2	2	2	2	2	2	2	2	2	2	2	2						
26	S03010 3020	スプリットピン	SPLIT PIN	1	1	1	1	1	1	1	1	1	1	1	1						
27	S03610 0018	スナップリング	SNAP RING	1	1	1	1	1	1	1	1	1	1	1	1						
28	39823 0020	ワイヤ	WIRE	2	2	2	2	2	2	2	2	2	2	2	2						
29	39811 0760	ゴム	RUBBER	2	2	2	2	2	2	2	2	2	2	2	2						
30	39846 0010	メクラセン	BLANK PLUG	8	8	8	8	8	8	8	8	8	8	8	8						
31	01211 1030	スタッドボルト	STUD BOLT	2	2	1	1	1	1	1	1	1	1	1	1						
32	01211 1040	スタッドボルト	STUD BOLT			1	1	1	1	1	1	1	1	1	1						
33	02020 0010	ナット	NUT	2	2	2	2	2	2	2	2	2	2	2	2						
34	01211 1235	スタッドボルト	STUD BOLT	2	2	2	2	2	2	2	2	2	2	2	2						

https://truckmanualshub.com/

32. 前部ミッション（メイン）
FRONT TRANSMISSION (MAIN)

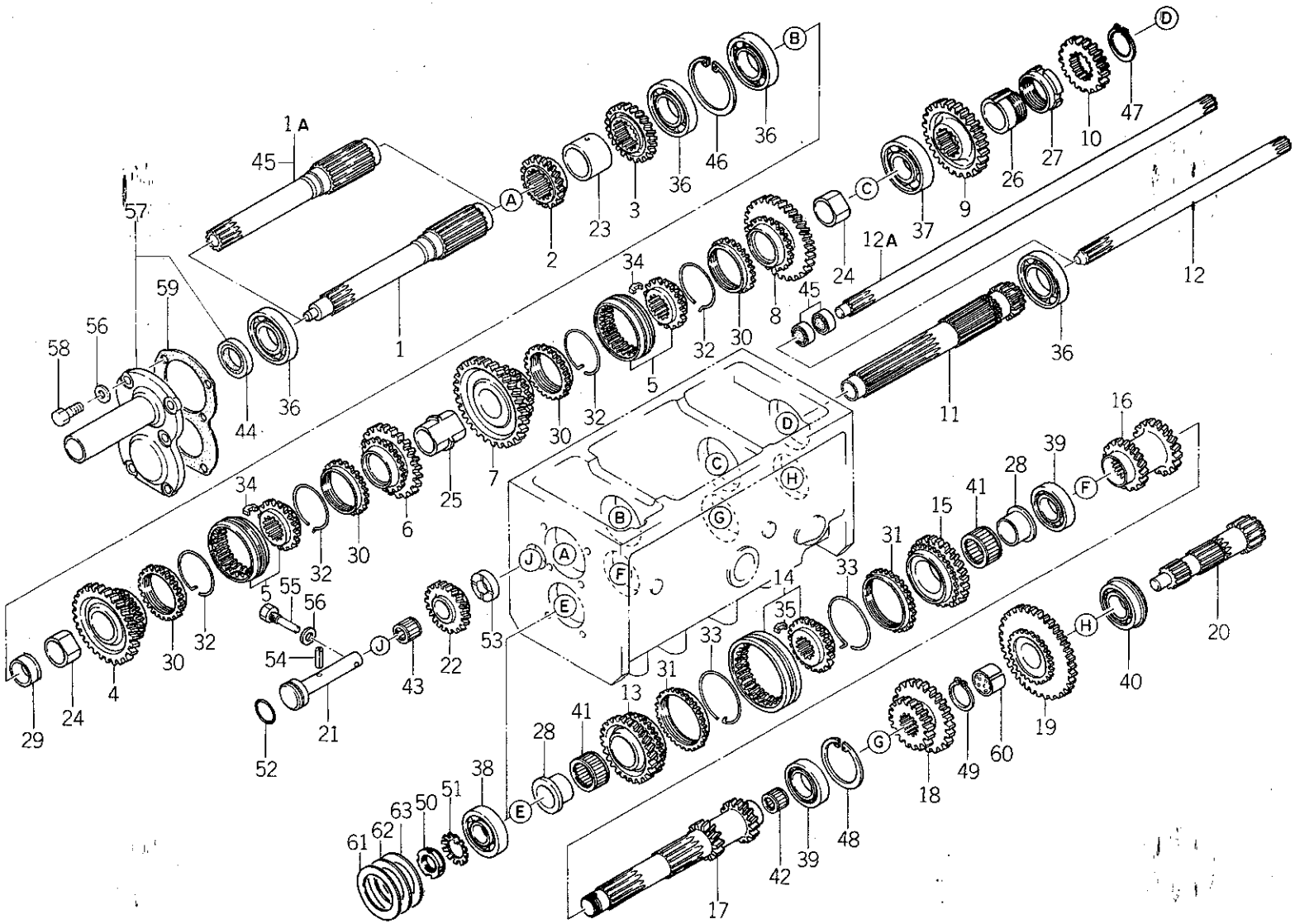

バインダー NO. BINDER NO.
ISP3007

改訂番号年月	No.11－1988年，9月
SUPPLEMENT NO.	No.11－SEPTEMBER, 1988

https://truckmanualshub.com/

32. 前部ミッション（メイン）
FRONT TRANSMISSION (MAIN)

管理コード

見出番号 REF.NO.	コード番号 CODE NO.	部品名称 PART	NAME	個数 Q'ty D23	D23F	D26	D26F	D28	D28F	D34	D34F	D43	D43F	D32	D32F					注文単位 Min.Q'ty	備考 REMARKS
1	32250 0630	シャフト	SHAFT	1	1	1	1	1	1	1	1	1	1	1	1						
1A	32250 0640	シャフト	SHAFT	1	1	1	1	1	1	1	1	1	1	1	1						油圧PTOクラッチ付仕様
2	32232 3090	コテイギヤ A	FIXING GEAR A	1	1	1	1	1	1	1	1	1	1	1	1						
3	32232 3100	コテイギヤ A	FIXING GEAR A	1	1																
3	32232 3120	コテイギヤ A	FIXING GEAR A	1	1																D23M, MF
3	32232 3120	コテイギヤ A	FIXING GEAR A			1	1	1	1	1	1										
3	32232 3360	コテイギヤ A	FIXING GEAR A									1	1	1	1						
4	32238 1020	カウンタギヤ B	COUNTER GEAR B	1	1	1	1	1	1	1	1	1	1	1	1						
5	32203 0280	ギヤ ASS'Y	GEAR ASS'Y	2	2	2	2	2	2	2	2	2	2	2	2						
6	32238 1030	カウンタギヤ B	COUNTER GEAR B	1	1	1	1	1	1	1	1	1	1	1	1						
7	32238 1040	カウンタギヤ B	COUNTER GEAR B	1	1	1	1	1	1	1	1	1	1	1	1						
8	32238 1050	カウンタギヤ B	COUNTER GEAR B	1	1	1	1	1	1	1	1	1	1	1	1						
9	32232 3180	コテイギヤ A	FIXING GEAR A	1	1	1	1														
9	32232 3170	コテイギヤ A	FIXING GEAR A					1	1	1	1	1	1	1	1						
10	32232 3110	コテイギヤ A	FIXING GEAR A	1	1	1	1	1	1	1	1	1	1	1	1						
11	32253 0950	カウンタシャフト	COUNTER SHAFT	1	1	1	1	1	1	1	1	1	1	1	1						
12	32251 1830	ドライブシャフト	DRIVE SHAFT		1		1		1	1	1	1	1	1	1						シングルクラッチ仕様
12A	32251 1800	ドライブシャフト	DRIVE SHAFT		1		1		1	1	1	1	1	1	1						油圧PTOクラッチ付仕様
13	32238 1000	カウンタギヤ B	COUNTER GEAR B	1	1	1	1	1	1	1	1	1	1	1	1						
14	32203 0291	ギヤ ASS'Y	GEAR ASS'Y	1	1	1	1	1	1	1	1	1	1	1	1						
15	32238 1010	カウンタギヤ B	COUNTER GEAR B	1	1																
15	32238 1060	カウンタギヤ B	COUNTER GEAR B			1	1	1	1	1	1										
15	32238 1210	カウンタギヤ B	COUNTER GEAR B									1	1	1	1						
16	32233 0150	コテイギヤ B	FIXING GEAR B	1	1	1	1	1	1	1	1	1	1	1	1						
17	32253 0980	カウンタシャフト	COUNTER SHAFT	1	1	1	1	1	1	1	1	1	1	1	1						
18	32236 0720	スライドギヤ B	SLIDE GEAR B	1	1	1	1														
18	32236 0710	スライドギヤ B	SLIDE GEAR B					1	1	1	1	1	1	1	1						
19	32237 0860	カウンタギヤ A	COUNTER GEAR A	1	1	1	1	1	1	1	1	1	1	1	1						
20	32252 0500	メインシャフト	MAIN SHAFT	1	1	1	1	1	1	1	1	1	1	1	1						
21	32256 0250	バックギヤシャフト	BACK GEAR SHAFT	1	1	1	1	1	1	1	1	1	1	1	1						

https://truckmanualshub.com/

32. 前部ミッション（メイン）
FRONT TRANSMISSION (MAIN)

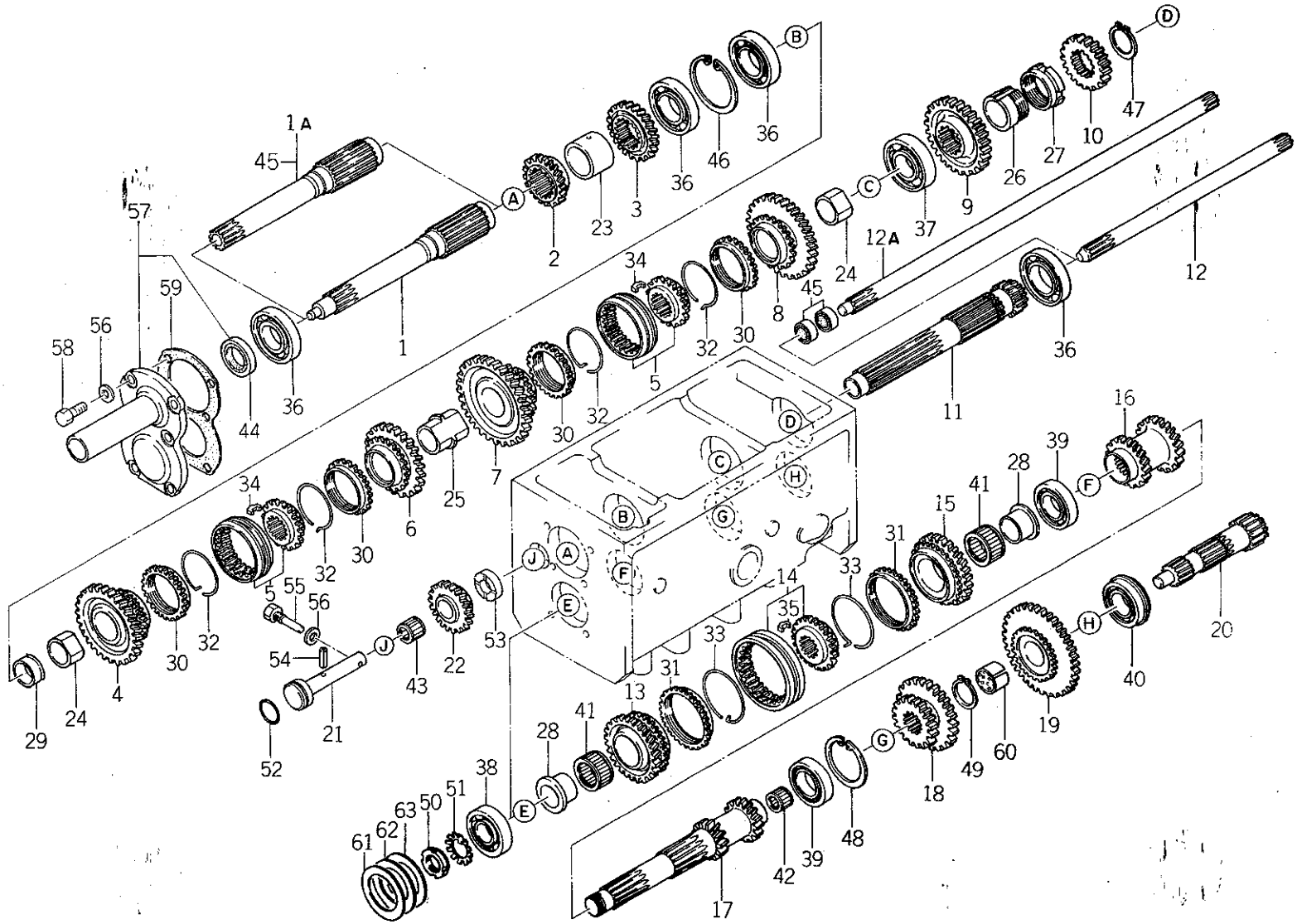

バインダー NO. BINDER NO.
ISP3007

改訂番号年月	No.11－1988年，9月
SUPPLEMENT NO.	No.11－SEPTEMBER, 1988

https://truckmanualshub.com/

32. 前部ミッション（メイン） FRONT TRANSMISSION (MAIN)

管理コード

見出番号 REF.NO.	コード番号 CODE NO.	部品名称 PART	NAME	D23	D23F	D26	D26F	D28	D28F	D34	D34F	D43	D43F	D32	D32F					注文単位 Min.Q'ty	備考 REMARKS
				個数 Q'ty																	
22	32237 0850	カウンタギヤ A	COUNTER GEAR A	1	1	1	1	1	1	1	1	1	1	1	1						
23	39923 3200	カラー	COLLAR	1	1	1	1	1	1	1	1	1	1	1	1						
24	32261 0870	セッシュ	COUPLING	2	2	2	2	2	2	2	2	2	2	2	2						
25	32261 0880	セッシュ	COUPLING	1	1	1	1	1	1	1	1	1	1	1	1						
26	39923 3180	カラー	COLLAR	1	1	1	1	1	1	1	1	1	1	1	1						
27	39923 3170	カラー	COLLAR	1	1	1	1	1	1	1	1	1	1	1	1						
28	32261 0860	セッシュ	COUPLING	2	2	2	2	2	2	2	2	2	2	2	2						
29	39923 3210	カラー	COLLAR	1	1	1	1	1	1	1	1	1	1	1	1						
30	32241 0030	シンクロナイザリング	SYNCHRONIZER RING	4	4	4	4	4	4	4	4	4	4	4	4						
31	32241 0060	シンクロナイザリング	SYNCHRONIZER RING	2	2	2	2	2	2	2	2	2	2	2	2						
32	39821 2080	スプリング	SPRING	4	4	4	4	4	4	4	4	4	4	4	4						
33	39821 2470	スプリング	SPRING	2	2	2	2	2	2	2	2	2	2	2	2						
34	32242 0040	キー	KEY	6	6	6	6	6	6	6	6	6	6	6	6						
35	32242 0040	キー	KEY	3	3	3	3	3	3	3	3	3	3	3	3						
36	04010 6208	ベアリング	BEARING	4	4	4	4	4	4	4	4	4	4	4	4						
37	04010 6307	ベアリング	BEARING	1	1	1	1	1	1	1	1	1	1	1	1						
38	04010 6306	ベアリング	BEARING	1	1	1	1	1	1	1	1	1	1	1	1						
39	04010 6207	ベアリング	BEARING	2	2	2	2	2	2	2	2	2	2	2	2						
40	04015 6207	ベアリング	BEARING	1	1	1	1	1	1	1	1	1	1	1	1						
41	04220 9013	ニードルベアリング	NEEDLE BEARING	2	2	2	2	2	2	2	2	2	2	2	2						
42	04220 0520	ニードルベアリング	NEEDLE BEARING	1	1	1	1	1	1	1	1	1	1	1	1						
43	04220 9014	ニードルベアリング	NEEDLE BEARING	1	1	1	1	1	1	1	1	1	1	1	1						
44	05020 1335	オイルシール	OIL SEAL	1	1	1	1	1	1	1	1	1	1	1	1						シングルクラッチ仕様の場合のみ
45	05010 3120	オイルシール	OIL SEAL		2		2		2	2	2	2	2	2	2						PTOクラッチ仕様
46	03650 0075	スナップリング	SNAP RING	1	1	1	1	1	1	1	1	1	1	1	1						
47	03610 0040	スナップリング	SNAP RING	1	1	1	1	1	1	1	1	1	1	1	1						
48	03650 0072	スナップリング	SNAP RING	1	1	1	1	1	1	1	1	1	1	1	1						
49	03610 0035	スナップリング	SNAP RING	1	1	1	1	1	1	1	1	1	1	1	1						
50	02270 0300	ロックナット	LOCK NUT	1	1	1	1	1	1	1	1	1	1	1	1						
51	02810 0300	ロックワッシャ	LOCK WASHER	1	1	1	1	1	1	1	1	1	1	1	1						

バインダー NO.
BINDER NO.
ISP3007

改訂番号 年月
SUPPLEMENT NO.

https://truckmanualshub.com/

32. 前部ミッション（メイン）
FRONT TRANSMISSION (MAIN)

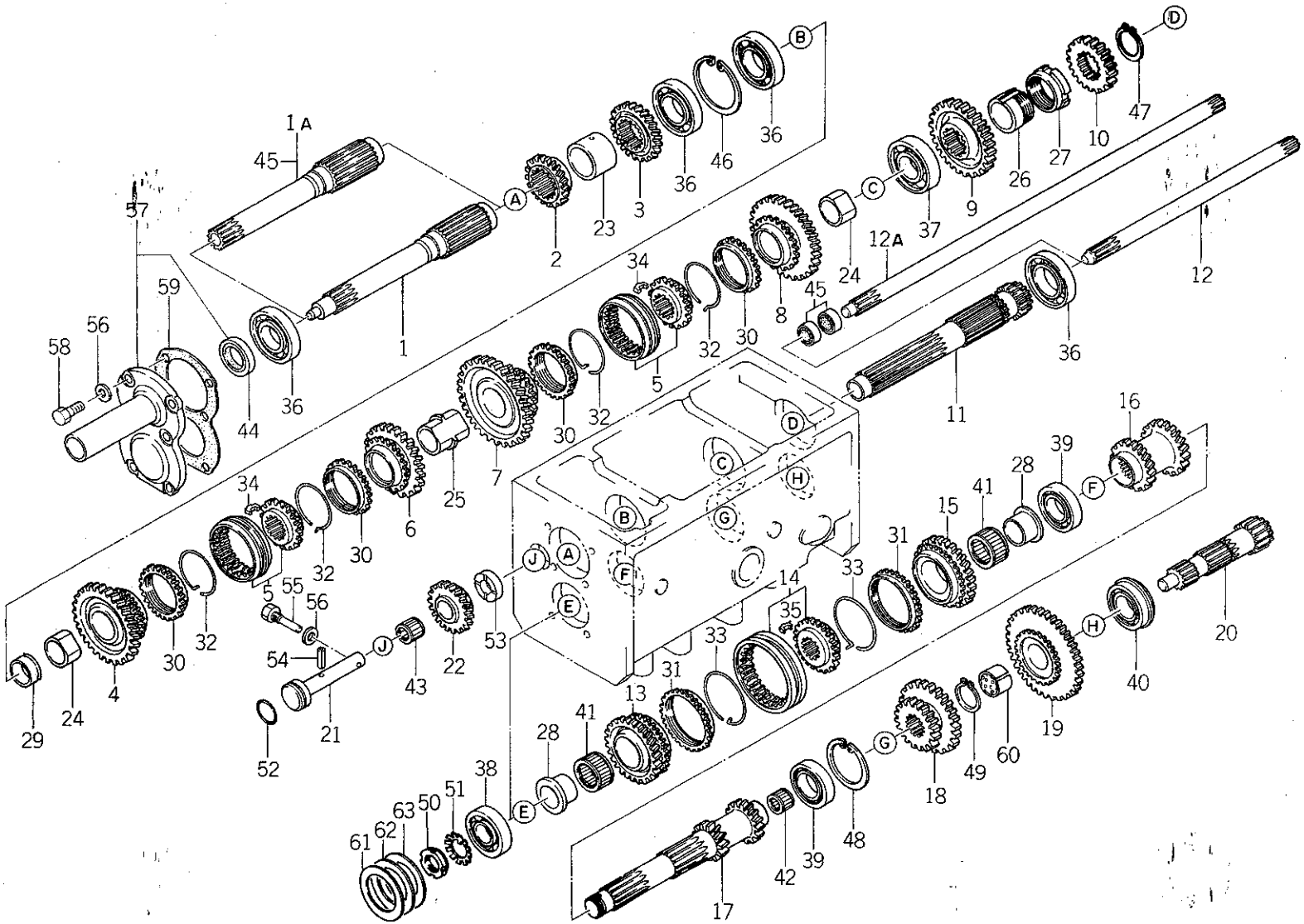

バインダー NO. BINDER NO.
ISP3007

改訂番号年月	No.11－1988年，9月
SUPPLEMENT NO.	No.11－SEPTEMBER, 1988

https://truckmanualshub.com/

32. 前部ミッション（メイン）
FRONT TRANSMISSION (MAIN)

管理コード

見出番号 REF. NO.	コード番号 CODE NO.	部品名称 PART	NAME	個数 Q'ty D23	D23F	D26	D26F	D28	D28F	D34	D34F	D43	D43F	D32	D32F	注文単位 Min.Q'ty	備考 REMARKS
52	05230 0300	Oリング：G30	O-RING; G30	1	1	1	1	1	1	1	1	1	1	1	1		
53	39926 1290	スラストワッシャ	THRUST WASHER	1	1	1	1	1	1	1	1	1	1	1	1		
54	03030 0640	スプリングピン	SPRING PIN	1	1	1	1	1	1	1	1	1	1	1	1		
55	39943 0190	ボルト	BOLT	1	1	1	1	1	1	1	1	1	1	1	1		
56	02510 0010	シールワッシャ	SEAL WASHER	7	7	7	7	7	7	7	7	7	7	7	7		シングルクラッチ仕様, PTO
57	32201 2350	ケーシング ASS'Y	CASING ASS'Y	1	1	1	1	1	1	1	1	1	1	1	1		シングルクラッチ仕様, PTO
58	01011 1025	ボルト	BOLT	6	6	6	6	6	6	6	6	6	6	6	6		シングルクラッチ仕様, PTO
59	32099 0100	ガスケット	GASKET	1	1	1	1	1	1	1	1	1	1	1	1		シングル クラッチ仕様, PTO
60	39851 1450	ブッシュ	BUSH	1	1	1	1	1	1	1	1	1	1	1	1		
61	19928 0690	シム；0.1	SHIM; 0.1	A/R	A/R	A/R	A/R	A/R	A/R	A/R	A/R	A/R	A/R	A/R	A/R		
62	19928 0700	シム；0.2	SHIM; 0.2	A/R	A/R	A/R	A/R	A/R	A/R	A/R	A/R	A/R	A/R	A/R	A/R		
63	19928 0710	シム；0.5	SHIM; 0.5	A/R	A/R	A/R	A/R	A/R	A/R	A/R	A/R	A/R	A/R	A/R	A/R		

https://truckmanualshub.com/

33. 中間部ミッション（微速，四駆取出）
MIDDLE TRANSMISSION (CREEP, TAKE OFF 4WD)

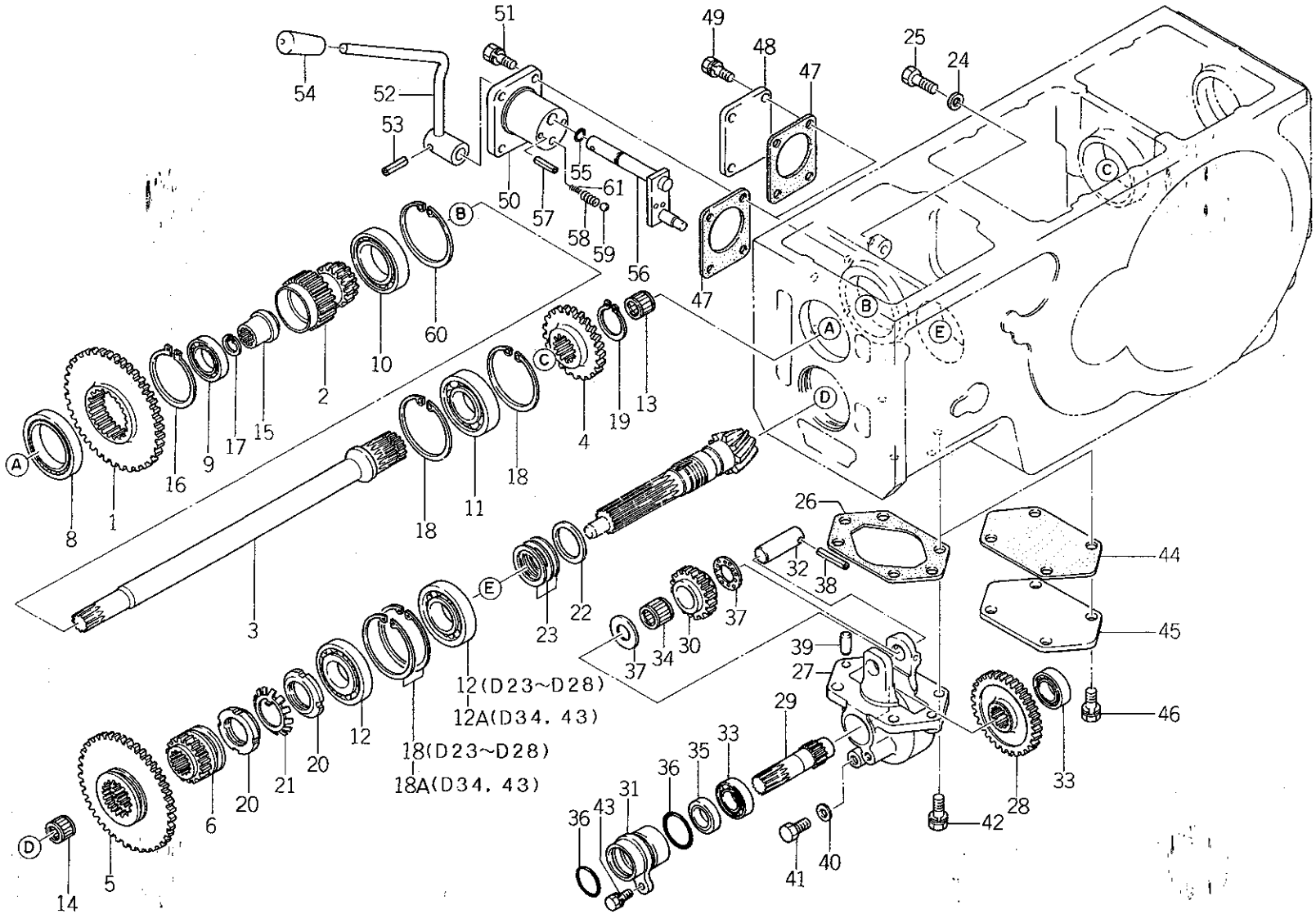

バインダー NO. BINDER NO.
ISP3007

改訂番号年月	No.11—1988年，9月
SUPPLEMENT NO.	No.11—SEPTEMBER, 1988

https://truckmanualshub.com/

33. 中間部ミッション（微速，四駆取出）
MIDDLE TRANSMISSION (CREEP, TAKE OFF 4WD)

管理コード

見出番号 REF.NO.	コード番号 CODE NO.	部品名称 PART	NAME	D23	D23F	D26	D26F	D28	D28F	D34	D34F	D43	D43F	D32	D32F	注文単位 Min.Q'ty	備考 REMARKS
				個数 Q'ty													
1	32232 3190	コテイギヤ A	FIXING GEAR A	1	1	1	1	1	1	1	1	1	1	1	1		
2	32253 0960	カウンタシャフト	COUNTER SHAFT	1	1	1	1	1	1	1	1	1	1	1	1		
3	32257 0530	カウンタシャフト	COUNTER SHAFT	1	1	1	1	1	1								
3	32257 0610	カウンタシャフト	COUNTER SHAFT							1	1	1	1				(e)
3	32257 0650	カウンタシャフト	COUNTER SHAFT									1	1	1	1		(f)
4	32232 3140	コテイギヤ A	FIXING GEAR A	1	1	1	1			1	1	1	1				(e)
4	32232 3130	コテイギヤ A	FIXING GEAR A					1	1								
5	32234 1190	スライドギヤ A	SLIDE GEAR A	1	1	1	1	1	1								
5	32234 1250	スライドギヤ A	SLIDE GEAR A							1	1	1	1	1	1		
6	32234 1200	スライドギヤ A	SLIDE GEAR A		1		1		1								
6	32234 1260	スライドギヤ A	SLIDE GEAR A								1		1		1		
8	04010 9041	ボールベアリング；6911	BALL BEARING	1	1	1	1	1	1	1	1	1	1	1	1		
9	04010 9040	ボールベアリング；6906	BALL BEARING	1	1	1	1	1	1	1	1	1	1	1	1		
10	04010 6009	ボールベアリング	BALL BEARING	1	1	1	1	1	1	1	1	1	1	1	1		
11	04010 6207	ボールベアリング	BALL BEARING	1	1	1	1	1	1	1	1	1	1	1	1		
12	04253 0207	テーパローラベアリング	TAPER ROLLER BEARING	1	1	1	1	1	1								
12	04253 0208	テーパローラベアリング	TAPER ROLLER BEARING							1	1	1	1	1	1		
12A	04253 0207	テーパローラベアリング	TAPER ROLLER BEARING	1	1	1	1	1	1								
12A	04253 2208	テーパローラベアリング	TAPER ROLLER BEARING							1	1	1	1	1	1		
13	04220 0418	ニードルベアリング；182420	NEEDLE BEARING	1	1	1	1	1	1	1	1	1	1				(e)
14	04220 9002	ニードルベアリング；162420	NEEDLE BEARING	1	1	1	1	1	1	1	1	1	1	1	1		
15	32261 0850	セッシュ	COUPLING	1	1	1	1	1	1	1	1	1	1	1	1		
16	03610 0060	スナップリング	SNAP RING	1	1	1	1	1	1	1	1	1	1	1	1		
17	03650 0018	スナップリング	SNAP RING	1	1	1	1	1	1	1	1	1	1	1	1		
18	03650 0072	スナップリング	SNAP RING	2	2	2	2	2	2	2	2	2	2				(e)
18	03650 0072	スナップリング	SNAP RING									1	1	1	1		(f)
18A	03650 0072	スナップリング	SNAP RING	2	2	2	2	2	2								
18A	03650 0080	スナップリング	SNAP RING							2	2	2	2	2	2		
19	03610 0035	スナップリング	SNAP RING	1	1	1	1	1	1	1	1	1	1				(e)
20	02270 0350	ロックナット	LOCK NUT	2	2	2	2	2	2								

https://truckmanualshub.com/

33. 中間部ミッション（微速，四駆取出）
MIDDLE TRANSMISSION (CREEP, TAKE OFF 4WD)

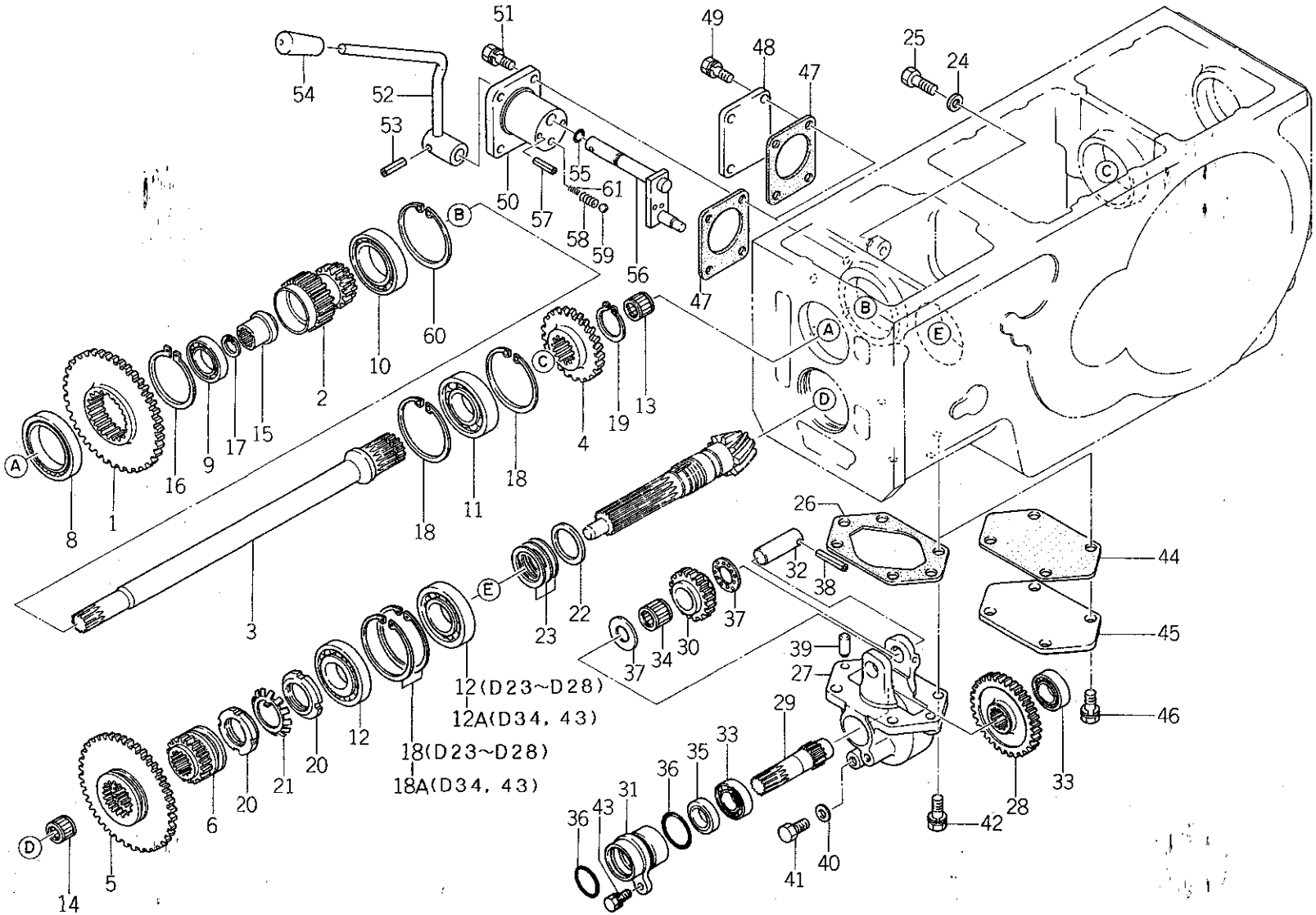

バインダー NO. BINDER NO.
ISP3007

改訂番号年月	No.11－1988年，9月
SUPPLEMENT NO.	No.11－SEPTEMBER, 1988

https://truckmanualshub.com/

33. 中間部ミッション（微速，四駆取出）
MIDDLE TRANSMISSION (CREEP, TAKE OFF 4WD)

管理コード

見出番号 REF.NO.	コード番号 CODE NO.	部品名称 PART	NAME	D23	D23F	D26	D26F	D28	D28F	D34	D34F	D43	D43F	D32	D32F	注文単位 Min.Q'ty	備考 REMARKS
				個数 Q'ty													
20	02270 0400	ロックナット	LOCK NUT							2	2	2	2	2	2		
21	02810 0350	ロックワッシャ	LOCK WASHER	1	1	1	1	1	1								
21	02810 0400	ロックワッシャ	LOCK WASHER							1	1	1	1	1	1		
22	19926 0050	スラストワッシャ	THRUST WASHER	1	1	1	1	1	1								
22	19926 0060	スラストワッシャ	THRUST WASHER							1	1	1	1	1	1		
23	19928 0530	シム；0.1	SHIM; 0.1	A/R	A/R	A/R	A/R	A/R	A/R								
23	19928 0540	シム；0.2	SHIM; 0.2	A/R	A/R	A/R	A/R	A/R	A/R								
23	19928 0550	シム；0.5	SHIM; 0.5	A/R	A/R	A/R	A/R	A/R	A/R								
23	19928 0750	シム；0.1	SHIM; 0.1							A/R	A/R	A/R	A/R	A/R	A/R		
23	19928 0760	シム；0.2	SHIM; 0.2							A/R	A/R	A/R	A/R	A/R	A/R		
23	19928 0770	シム；0.5	SHIM; 0.5							A/R	A/R	A/R	A/R	A/R	A/R		
24	02510 0010	シールワッシャ	SEAL WASHER	1	1	1	1	1	1	1	1	1	1	1	1		
25	01010 1016	ボルト	BOLT	1	1	1	1	1	1	1	1	1	1	1	1		油圧PTOクラッチ付仕様は不要
26	32299 0850	ガスケット	GASKET		1		1		1		1		1		1		
27	32211 1700	ミッションケース	MISSION CASE		1												(c)
27	32211 1701	ミッションケース	MISSION CASE		1												(d)注1)
27	32211 1650	ミッションケース	MISSION CASE				1		1								(c)
27	32211 1651	ミッションケース	MISSION CASE				1		1								(d)注2)
27	32211 2100	ミッションケース	MISSION CASE								1		1		1		(c)
27	32211 2101	ミッションケース	MISSION CASE								1		1		1		(d)
28	32232 3200	コテイギヤ A	FIXING GEAR A	1													
28	32232 3210	コテイギヤ A	FIXING GEAR A				1		1								
28	32232 3400	コテイギヤ A	FIXING GEAR A								1		1		1		
29	32251 1850	ドライブシャフト	DRIVE SHAFT		1												
29	32251 0560	ドライブシャフト	DRIVE SHAFT				1		1		1		1		1		
30	32237 0830	カウンタギヤ A	COUNTER GEAR A		1												
30	32237 0840	カウンタギヤ A	COUNTER GEAR A				1		1		1		1		1		
31	32019 0300	ホルダ	HOLDER		1												
31	32019 0230	ホルダ	HOLDER				1		1		1		1		1		
32	32256 0260	バックギヤシャフト	BACK GEAR SHAFT		1		1		1		1		1		1		

バインダー NO. BINDER NO. ISP3007

改訂番号 年月 No.11－1988年，9月
SUPPLEMENT NO. No.11－SEPTEMBER, 1988

https://truckmanualshub.com/

33. 中間部ミッション（微速，四駆取出）
MIDDLE TRANSMISSION (CREEP, TAKE OFF 4WD)

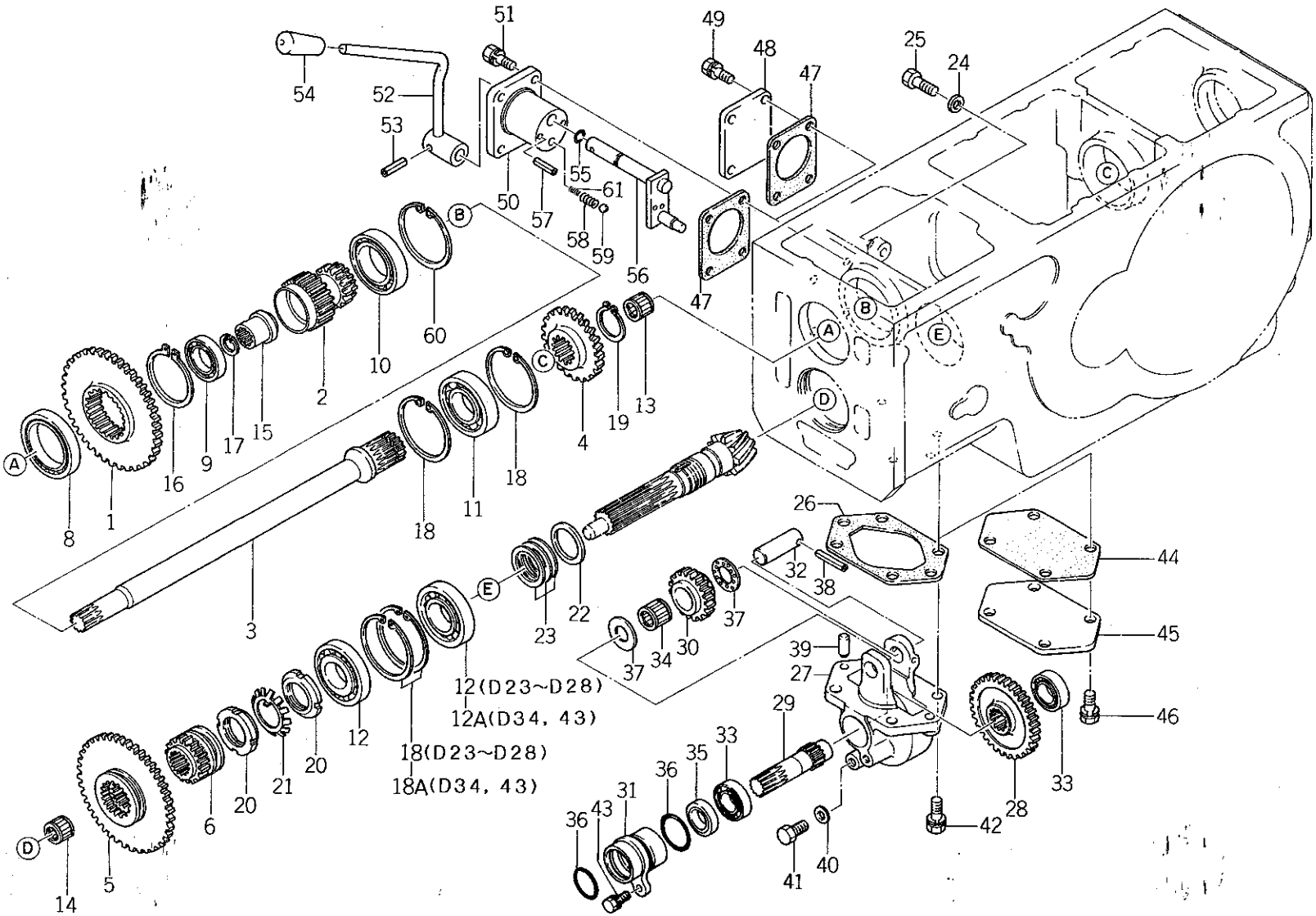

バインダー NO. BINDER NO.
ISP3007

改訂番号年月	No.11—1988年，9月
SUPPLEMENT NO.	No.11—SEPTEMBER, 1988

https://truckmanualshub.com/

33. 中間部ミッション（微速，四駆取出）
MIDDLE TRANSMISSION (CREEP, TAKE OFF 4WD)

管理コード

見出番号 REF.NO.	コード番号 CODE NO.	部品名称 PART	NAME	D23	D23F	D26	D26F	D28	D28F	D34	D34F	D43	D43F	D32	D32F					注文単位 Min.Q'ty	備考 REMARKS
				個数 Q'ty																	
33	04010 6004	ボールベアリング	BALL BEARING		2																
33	04010 6005	ボールベアリング	BALL BEARING				2		2		2		2		2						
34	04220 9014	ニードルベアリング；202825	NEEDLE BEARING		1		1		1		1		1		1						
35	05020 2220	オイルシール；25358	OIL SEAL		1																
35	05020 3125	オイルシール；25388	OIL SEAL				1		1		1		1		1						
36	05230 0350	Oリング；G35	O-RING; G35		2																
36	05230 0400	Oリング；G40	O-RING; G40				2		2		2		2		2						
37	39926 0980	スラストワッシャ	THRUST WASHER		2		2		2		2		2		2						
38	03030 0640	スプリングピン	SPRING PIN		1		1		1		1		1		1						
39	03050 1025	ノックピン	DOWEL PIN		2		2		2		2		2		2						
40	02510 0010	シールワッシャ	SEAL WASHER		1		1		1		1		1		1						(c)注1，2）
40	02510 0016	シールワッシャ	SEAL WASHER		1		1		1		1		1		1						(d)
41	01010 1016	ボルト	BOLT		1		1		1		1		1		1						(c)注1，2）
41	06460 0016	プラグ	PLUG		1		1		1		1		1		1						(d)
42	01131 1025	ボルト	BOLT		4		4		4		4		4		4						
43	01130 0820	ボルト	BOLT		1		1		1		1		1		1						
44	32299 0860	ガスケット	GASKET	1		1		1		1		1		1							
45	32221 1050	ケースカバー	COVER	1		1		1		1		1		1							
46	01131 1020	ボルト	BOLT	4		4		4		4		4		4							
47	32299 0840	ガスケット	GASKET	1	1	1	1	1	1	1		1		1							
48	32221 1000	ケースカバー	COVER	1		1		1		1		1		1							
49	01130 0816	ボルト	BOLT	4		4		4		4		4		4							
50	32471 0550	チェンジレバーケース	CHANGE LEVER CASE		1		1		1												注3）
50	32471 0551	チェンジレバーケース	CHANGE LEVER CASE		1		1		1		1		1		1						(a)
50	32471 0552	チェンジレバーケース	CHANGE LEVER CASE		1		1		1		1		1		1						(b)
51	01130 0825	ボルト	BOLT		4		4		4		4		4		4						
52	32410 1351	チェンジレバー	CHANGE LEVER		1		1		1		1		1		1						
53	03030 0625	スプリングピン	SPRING PIN		1		1		1		1		1		1						
54	39818 0580	グリップ	GRIP		1		1		1		1		1		1						
55	05210 0110	Oリング；P11	O-RING P11		1		1		1		1		1		1						

https://truckmanualshub.com/

33. 中間部ミッション（微速，四駆取出）
MIDDLE TRANSMISSION (CREEP, TAKE OFF 4WD)

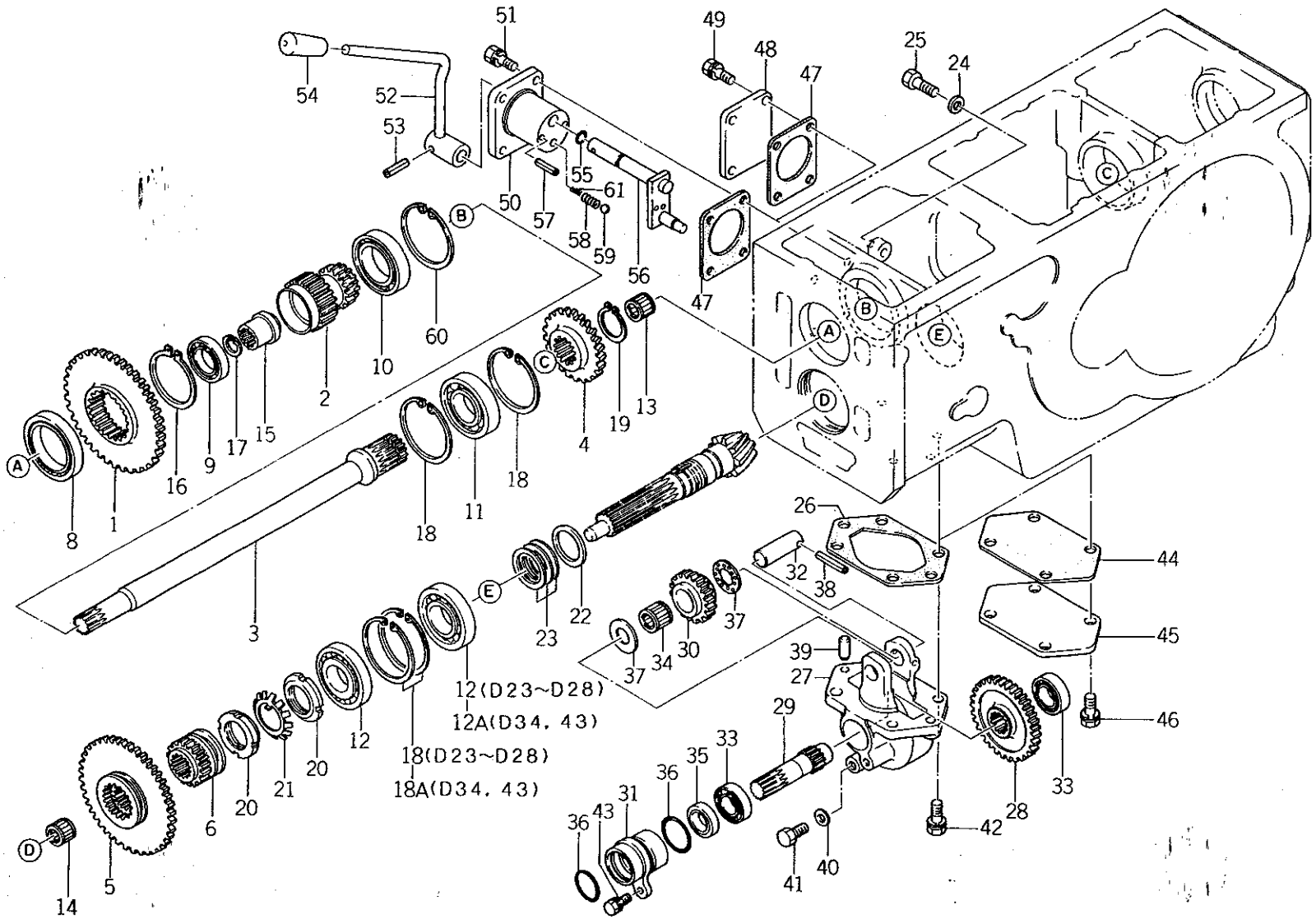

バインダー NO. BINDER NO.
ISP3007

改訂番号年月	No.11－1988年，9月
SUPPLEMENT NO.	No.11－SEPTEMBER, 1988

https://truckmanualshub.com/

33. 中間部ミッション（微速，四駆取出）
MIDDLE TRANSMISSION (CREEP, TAKE OFF 4WD)

管理コード

見出番号 REF.NO.	コード番号 CODE NO.	部品名称 PART	NAME	D23	D23F	D26	D26F	D28	D28F	D34	D34F	D43	D43F	D32	D32F	注文単位 Min.Q'ty	備考 REMARKS
				個数 Q'ty													
56	32420 0650	シフトアーム	SHIFT ARM		1		1		1								
56	32420 0651	シフトアーム	SHIFT ARM		1		1		1		1		1		1		(g) 注3）
56	32420 1440	シフトアーム	SHIFT ARM		1		1		1								(h) ハイ旋ターンより
56	32420 0652	シフトアーム	SHIFT ARM								1		1		1		(h) ハイ旋ターンより
57	03030 0525	スプリングピン	SPRING PIN		2		2		2		2		2		2		(a)
58	39821 0280	スプリング	SPRING		1		1		1								
58	39821 0460	スプリング	SPRING		1		1		1		1		1		1		
59	04810 0011	スチールボール	STEEL BALL		1		1		1		1		1		1		
60	03650 0075	スナップリング	SNAP RING	1	1	1	1	1	1	1	1	1	1	1	1		
61	39821 0880	スプリング	SPRING		1		1		1		1		1		1		

注1）322111700 ←⊖322111701, 025100016, 064600016
注2）322111650 ←⊖322111651, 025100016, 064600016
注3）324710550 ←⊖324710551, 324200651, 398210880, 398210460
注3）324200650 ←⊖324710551, 324200651, 398210880, 398210460

	(e)	(f)
D32F, 32		10001～
D43	～10017	10018～
D43F	～10238	10239～

	(a)	(b)	(c)	(d)	(g)	(h)
D23F	～13220	13221～	～13273	13274～	～13427	13428～
D26F	～11228	11229～	～11238	11239～	～11298	11299～
D28F	～11773	11774～	～11797	11798～	～11873	11874～
D32F, 34F	～10796	10797～	～10816	10817～	———	———
D43F	～10379	10380～	～10384	10385～	———	———

https://truckmanualshub.com/

34. コラムシフト，駐車ブレーキ
COLUMN SHIFT, PARKING BRAKE

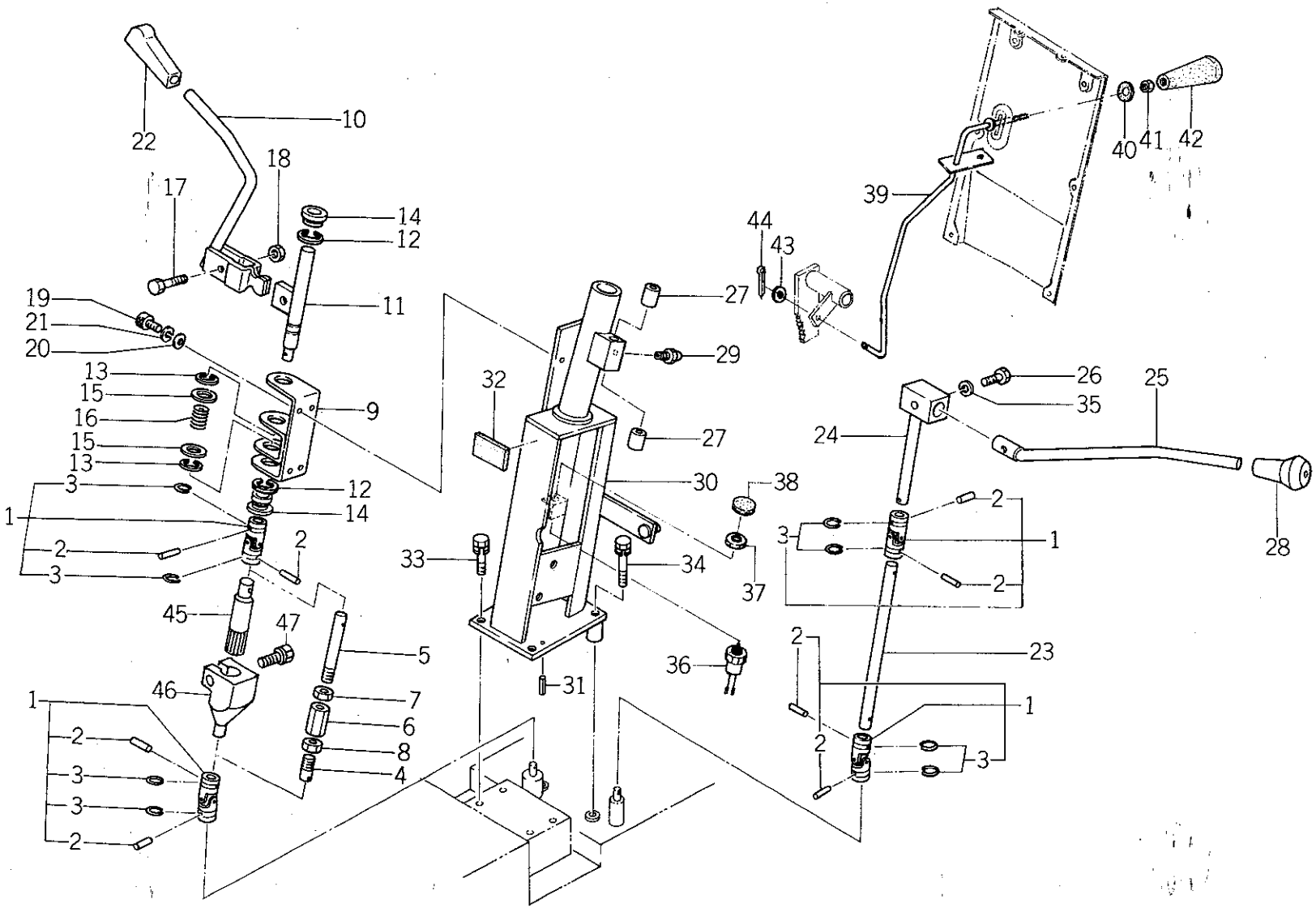

バインダー NO. BINDER NO.
ISP3007

改訂番号年月	
SUPPLEMENT NO.	

https://truckmanualshub.com/

34. コラムシフト，駐車ブレーキ
COLUMN SHIFT, PARKING BRAKE

管理コード

見出番号 REF.NO.	コード番号 CODE NO.	部品名称 PART	NAME	D23	D23F	D26	D26F	D28	D28F	D34	D34F	D43	D43F	D32	D32F	注文単位 Min.Q'ty	備考 REMARKS
				個数 Q'ty													
1	39838 0240	ユニバーサルジョイント	JOINT	4	4	4	4	4	4	4	4	4	4	4	4		
2	39961 1200	ピン	PIN	8	8	8	8	8	8	8	8	8	8	8	8		
3	03610 0022	スナップリング	SNAP RING	8	8	8	8	8	8	8	8	8	8	8	8		
4	32422 0520	シフトリンク；下	SHIFT LINK	1	1	1	1	1	1	1	1	1	1	1	1		注1）
5	32422 0540	シフトリング；上	SHIFT LINK	1	1	1	1	1	1	1	1	1	1	1	1		注1）
6	39916 0200	ターンバックル	TURN BUCKLE	1	1	1	1	1	1	1	1	1	1	1	1		注1）
7	02061 0014	ナット；M14 R	NUT; M14 R SCREW	1	1	1	1	1	1	1	1	1	1	1	1		注1）
8	02010 9088	ナット；M14 L	NUT; M14 L SCREW	1	1	1	1	1	1	1	1	1	1	1	1		注1）
9	33465 0300	ホルダ	HOLDER	1	1	1	1	1	1	1	1	1	1	1	1		
10	32410 1370	チェンジレバー	CHANGE LEVER	1	1	1	1	1	1	1	1	1	1	1	1		
10	32410 1371	チエンジレバー	CHANGE LEVER	1	1	1	1	1	1	1	1	1	1	1	1		
11	32420 0680	シフトアーム	SHIFT ARM	1	1	1	1	1	1	1	1	1	1	1	1		
12	03680 9008	スナップリング	SNAP RING	2	2	2	2	2	2	2	2	2	2	2	2		
13	03680 0012	スナップリング	SNAP RING	2	2	2	2	2	2	2	2	2	2	2	2		
14	39851 1430	ブッシュ	BUSH	2	2	2	2	2	2	2	2	2	2	2	2		
15	02610 9082	ワッシャ	WASHER	2	2	2	2	2	2	2	2	2	2	2	2		
16	39821 2310	スプリング	SPRING	1	1	1	1	1	1	1	1	1	1	1	1		
17	01010 9269	ボルト	BOLT	1	1	1	1	1	1	1	1	1	1	1	1		
18	02260 0010	Uナット	U-NUT	1	1	1	1	1	1	1	1	1	1	1	1		
19	01070 0814	ボルト	BOLT	4	4	4	4	4	4	4	4	4	4	4	4		
20	02620 0008	ワッシャ	WASHER	4	4	4	4	4	4	4	4	4	4	4	4		
21	02710 0008	スプリングワッシャ	SPRING WASHER	4	4	4	4	4	4	4	4	4	4	4	4		
22	39818 0630	グリップ	GRIP	1	1	1	1	1	1	1	1	1	1	1	1		
23	32422 0550	シフトリンク	SHIFT LINK	1	1	1	1	1	1	1	1	1	1	1	1		
24	32420 0670	シフトアーム	SHIFT ARM	1	1	1	1	1	1	1	1	1	1	1	1		
25	32410 1360	チェンジレバー	CHANGE LEVER	1	1	1	1	1	1	1	1	1	1	1	1		
26	01031 1025	ボルト	BOLT	1	1	1	1	1	1	1	1	1	1	1	1		
27	39851 1440	ブッシュ	BUSH	2	2	2	2	2	2	2	2	2	2	2	2		
28	39818 0700	グリップ	GRIP	1	1	1	1	1	1	1	1	1	1	1	1		
29	06061 0000	グリスニップル	GREASE NIPPLE	1	1	1	1	1	1	1	1	1	1	1	1		

バインダー NO.
BINDER NO.
ISP3007

改訂番号 年 月
SUPPLEMENT NO.

https://truckmanualshub.com/

34. コラムシフト，駐車ブレーキ
COLUMN SHIFT, PARKING BRAKE

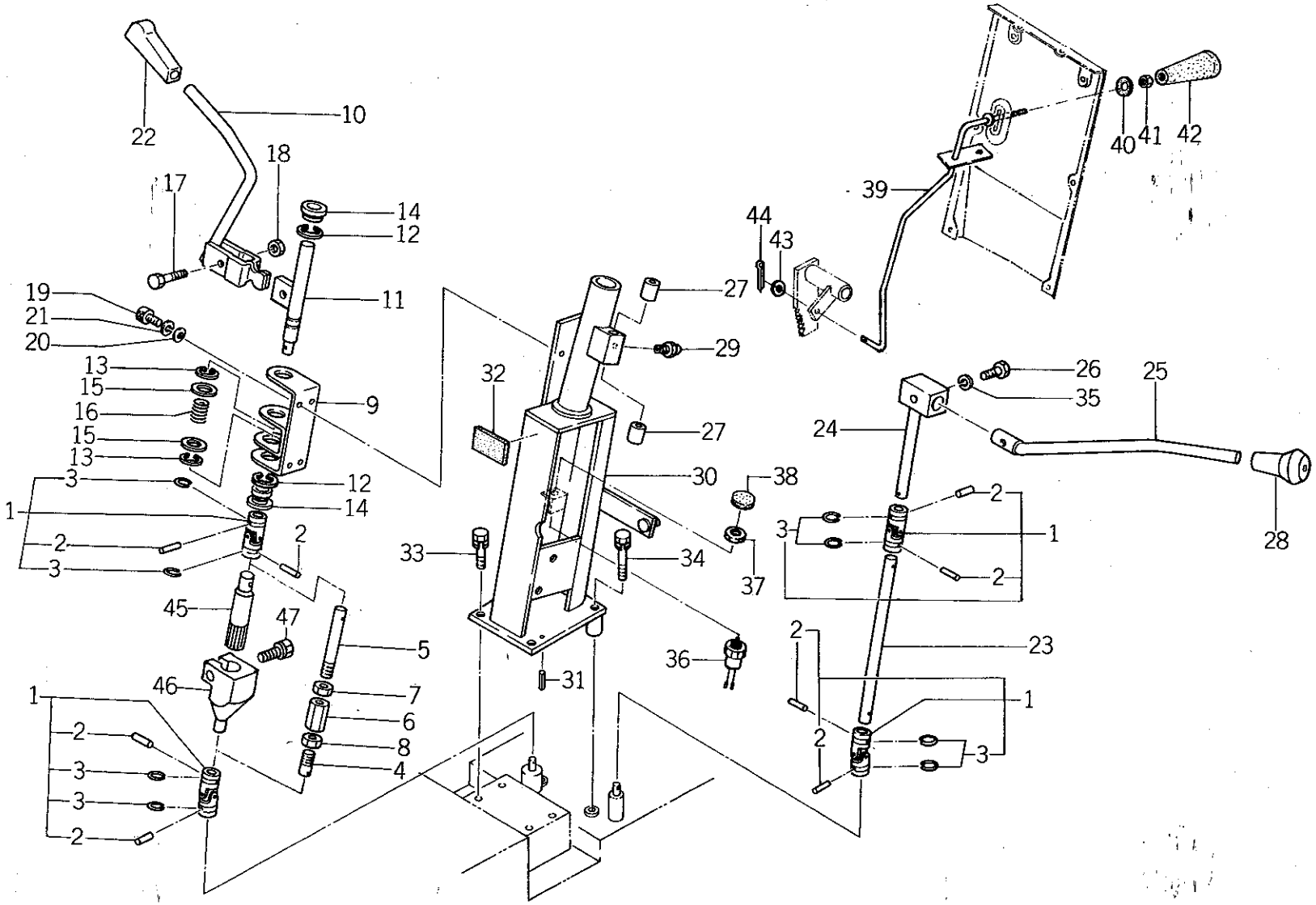

バインダー NO. BINDER NO.
ISP3007

改訂番号年月	
SUPPLEMENT NO.	

https://truckmanualshub.com/

34. コラムシフト，駐車ブレーキ
COLUMN SHIFT, PARKING BRAKE

管理コード

見出番号 REF.NO.	コード番号 CODE NO.	部品名称 PART	NAME	D23	D23F	D26	D26F	D28	D28F	D34	D34F	D43	D43F	D32	D32F				注文単位 Min.Q'ty	備考 REMARKS
				個数 Q'ty																
30	33445 0150	トリツケダイ	SET PLATE	1	1															注2
30	33445 0151	トリツケダイ	SET PLATE	1	1															
30	33445 0100	トリツケダイ	SET PLATE			1	1	1	1											注3
30	33445 0101	トリツケダイ	SET PLATE			1	1	1	1	1	1	1	1	1	1					
31	03030 0516	スプリングピン	SPRING PIN	2	2	2	2	2	2	2	2	2	2	2	2					
32	39811 3740	ゴム	RUBBER	1	1	1	1	1	1	1	1	1	1	1	1					
33	01131 0820	ボルト	BOLT	2	2	2	2	2	2	2	2	2	2	2	2					
34	01131 0835	ボルト	BOLT	2	2	2	2	2	2	2	2	2	2	2	2					
35	02710 0010	スプリングワッシャ	SPRING WASHER	1	1	1	1	1	1	1	1	1	1	1	1					
36	38520 0730	スイッチ ASS'Y	SWITCH ASS'Y	1	1	1	1	1	1	1	1	1	1	1	1					
37	39937 0270	ナット	NUT	1	1	1	1	1	1	1	1	1	1	1	1					
38	39811 3900	ゴム	RUBBER	1	1	1	1	1	1	1	1	1	1	1	1					
39	35830 0110	ブレーキロックロッド	BRAKE LOCK ROD	1	1	1	1	1	1	1	1	1	1	1	1					
40	05410 9039	ガスケット	GASKET	1	1	1	1	1	1	1	1	1	1	1	1					
41	02240 0006	U ナット	U-NUT	1	1	1	1	1	1	1	1	1	1	1	1					
42	39818 0550	グリップ	GRIP	1	1	1	1	1	1	1	1	1	1	1	1					
43	02610 0006	ワッシャ	WASHER	1	1	1	1	1	1	1	1	1	1	1	1					
44	03010 2015	スプリットピン	SPLIT PIN	1	1	1	1	1	1	1	1	1	1	1	1					
45	32436 0200	シフトリンク	SHIFT LINK	1	1	1	1	1	1	1	1	1	1	1	1					
46	32436 0100	シフトリンク	SHIFT LINK	1	1	1	1	1	1	1	1	1	1	1	1					
47	01141 1030	ボルト	BOLT	1	1	1	1	1	1	1	1	1	1	1	1					

注1）4, 5, 6, 7, 8, ←—45, 46, 47
注2）334450150 はFig23−7, 334110220を使用する
　　334450151 はFig23−7A, 334110222を使用する
注3）334450100 はFig23−7, 334110220を使用する
　　334450101 はFig23−7A, 334110222を使用する

https://truckmanualshub.com/

35. ミッションケース，シフタフォーク
TRANSMISSION CASE, SHIFTER FORK

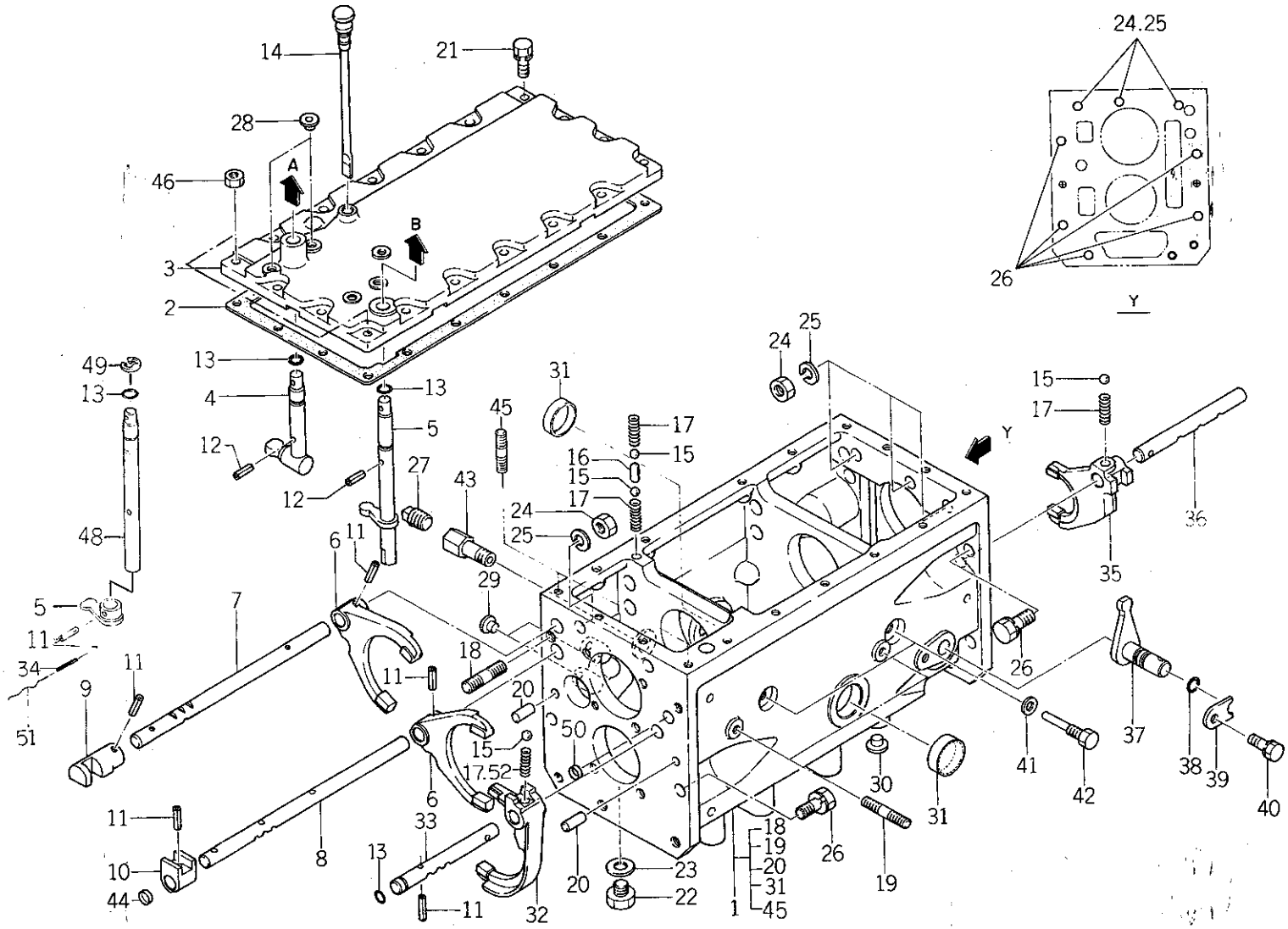

バインダー NO. BINDER NO.
ISP3007

改訂番号年月	No.12－1989年，3月
SUPPLEMENT NO.	No.12－MARCH, 1989

https://truckmanualshub.com/

35. ミッションケース，シフタフォーク
TRANSMISSION CASE, SHIFTER FORK

管理コード

見出番号 REF.NO.	コード番号 CODE NO.	部品名称 PART	NAME	D23	D23F	D26	D26F	D28	D28F	D34	D34F	D43	D43F	D32	D32F					注文単位 Min.Q'ty	備考 REMARKS
				個数 Q'ty																	
1	32201 2440	ケーシング ASS'Y	CASING ASS'Y	1	1	1	1	1	1	1	1	1	1	1	1						(a)
1	32201 2441	ケーシング ASS'Y	CASING ASS'Y	1	1	1	1	1	1	1	1	1	1	1	1						(b)
1	32201 5420	ケーシング ASS'Y	CASING ASS'Y		1		1		1		1		1		1						ハイ旋ターン用
2	32499 0830	ガスケット	GASKET	1	1	1	1	1	1	1	1	1	1	1	1						途中より廃止
3	32471 0600	チェンジレバーケース	CHANGE LEVER CASE	1	1	1	1	1	1	1	1	1	1								(c)
3	32471 0601	チェンジレバーケース	CHANGE LEVER CASE	1	1	1	1	1	1	1	1	1	1	1	1						(d)
4	32420 0630	シフトアーム	SHIFT ARM	1	1	1	1	1	1	1	1	1	1	1	1						
5	32420 0660	シフトアーム	SHIFT ARM	1	1	1	1	1	1	1	1	1	1	1	1						(a)
5	32420 1350	シフトアーム	SHIFT ARM	1	1	1	1	1	1	1	1	1	1	1	1						(b)
6	32441 1370	シフタフォーク	SHIFTER FORK	2	2	2	2	2	2	2	2	2	2	2	2						
7	32431 1910	シフタロッド	SHIFT ROD	1	1	1	1	1	1	1	1	1	1	1	1						
8	32431 1900	シフタロッド	SHIFT ROD	1	1	1	1	1	1	1	1	1	1	1	1						
9	32432 0500	シフタボス	SHIFTER BOSS	1	1	1	1	1	1	1	1	1	1	1	1						
10	32432 0490	シフタボス	SHIFTER BOSS	1	1	1	1	1	1	1	1	1	1	1	1						
11	03030 0625	スプリングピン	SPRING PIN	5/6	5/6	5/6	5/6	5/6	5/6	5/6	5/6	5/6	5/6	5/6	5/6						(a)／(b)
12	03030 0420	スプリングピン	SPRING PIN	2/1	2/1	2/1	2/1	2/1	2/1	2/1	2/1	2/1	2/1	2/1	2/1						(a)／(b)
13	05210 0110	Oリング；P11	O-RING; P11	3	3	3	3	3	3	3	3	3	3	3	3						
14	39840 0330	ゲージ	GAUGE	1	1	1	1	1	1	1	1	1	1	1	1						
15	04810 0011	スチールボール	STEEL BALL	4	4	4	4	4	4	4	4	4	4	4	4						
16	32456 0040	ボークピン	BALK PIN	1	1	1	1	1	1	1	1	1	1	1	1						
17	39821 0280	スプリング	SPRING	4	4	4	4	4	4	4	4	4	4	4	4						(e)
17	39821 0280	スプリング	SPRING	3	3	3	3	3	3	3	3	3	3	3	3						(f)
18	01211 1230	スタッドボルト	STUD BOLT	2	2	2	2	2	2	2	2	2	2	2	2						
19	01211 1020	スタッドボルト	STUD BOLT	4	4	4	4	4	4	4	4	4	4	4	4						
20	03050 1025	ノックピン	DOWEL PIN	2	2	2	2	2	2	2	2	2	2	2	2						
21	01130 0825	ボルト	BOLT	16	16	16	16	16	16	16	16	16	16	16	16						
22	06460 0016	プラグ	PLUG	1	1	1	1	1	1	1	1	1	1	1	1						
23	02510 0016	シールワッシャ	SEAL WASHER	1	1	1	1	1	1	1	1	1	1	1	1						
24	02061 0012	ナット	NUT	3	3	3	3	3	3	3	3	3	3	3	3						
25	02710 0012	スプリングワッシャ	SPRING WASHER	3	3	3	3	3	3	3	3	3	3	3	3						

バインダー NO.
BINDER NO.
ISP3007

改訂番号 年月 No.12－1989年，3月
SUPPLEMENT NO. No.12－MARCH, 1989

https://truckmanualshub.com/

35. ミッションケース，シフタフォーク
TRANSMISSION CASE, SHIFTER FORK

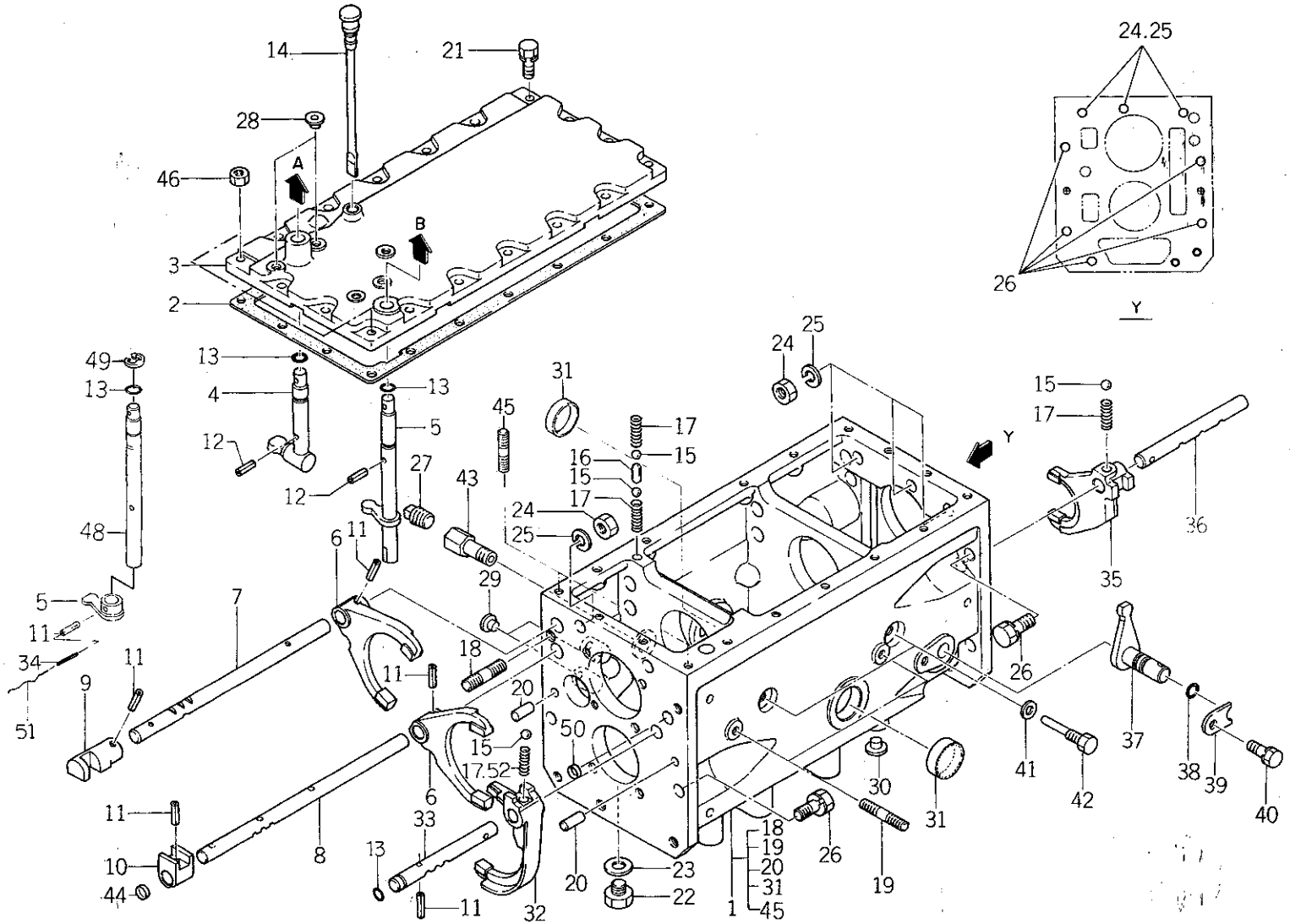

バインダー NO. BINDER NO.
ISP3007

改訂番号年月	No.12－1989年，3月
SUPPLEMENT NO.	No.12－MARCH, 1989

https://truckmanualshub.com/

35. ミッションケース，シフタフォーク
TRANSMISSION CASE, SHIFTER FORK

管理コード

見出番号 REF.NO.	コード番号 CODE NO.	部品名称 PART	NAME	D23	D23F	D26	D26F	D28	D28F	D34	D34F	D43	D43F	D32	D32F					注文単位 Min.Q'ty	備考 REMARKS
				個数 Q'ty																	
26	01010 9294	ボルト	BOLT	7	7	7	7	7	7	7	7	7	7	7	7						
27	06450 0030	テーパーネジプラグ	PLUG	1	1	1	1	1	1	1	1	1	1	1	1						
28	39846 0020	メクラセン	BLANK PLUG	2	2	2	2	2	2	2	2	2	2	2	2						
29	39846 0040	メクラセン	BLANK PLUG	2	2	2	2	2	2	2	2	2	2	2	2						
30	39846 0050	メクラセン	BLANK PLUG	2	2	2	2	2	2	2	2	2	2	2	2						
31	32214 0670	シールカバー	SEAL COVER	2	2	2	2	2	2	2	2	2	2	2	2						
32	32441 1330	シフタフォーク	SHIFTER FORK	1	1	1	1	1	1	1	1	1	1	1	1						
32	32441 1331	シフタフォーク	SHIFTER FORK	1	1	1	1	1	1	1	1	1	1	1	1						(e)
32	32441 1332	シフタフォーク	SHIFTER FORK	1	1	1	1	1	1	1	1	1	1	1	1						(f)ハイ旋ターンより
33	32431 1930	シフタロッド	SHIFTER ROD	1	1	1	1	1	1	1	1	1	1	1	1						
34	03030 3525	スプリングピン	SPRING PIN	1	1	1	1	1	1	1	1	1	1	1	1						
35	32441 1350	シフタフォーク	SHIFTER FORK	1	1	1	1	1	1	1	1	1	1	1	1						
36	32431 1870	シフタロッド	SHIFTER ROD	1	1	1	1	1	1	1	1	1	1	1	1						
37	32420 0620	シフトアーム	SHIFT ARM	1	1	1	1	1	1	1	1	1	1	1	1						
38	05210 0140	Oリング；P14	O-RING; P14	1	1	1	1	1	1	1	1	1	1	1	1						
39	39956 4790	プレート	PLATE	1	1	1	1	1	1	1	1	1	1	1	1						
40	01131 0816	ボルト	BOLT	1	1	1	1	1	1	1	1	1	1	1	1						
41	02510 0010	シールワッシャ	SEAL WASHER	2	2	2	2	2	2	2	2	2	2	2	2						
42	39943 0190	ボルト	BOLT	2	2	2	2	2	2	2	2	2	2	2	2						
43	34067 1240	アダプタ	ADAPTOR	1	1	1	1	1	1	1	1	1	1	1	1						
44	39846 0390	メクラセン	BLANK PLUG	1	1	1	1	1	1	1	1	1	1	1	1						
45	01211 0830	スタッドボルト	STUD BOLT	2	2	2	2	2	2	2	2	2	2	2	2						
46	02130 0008	ナット	NUT	2	2	2	2	2	2	2	2	2	2	2	2						
48	32422 0700	シャフト	SHAFT	1	1	1	1	1	1	1	1	1	1	1	1						(b)
49	03680 0012	スナップリング	SNAP RING	1	1	1	1	1	1	1	1	1	1	1	1						(b)
50	39846 0390	メクラセン	BLANK PLUG	1	1	1	1	1	1	1	1	1	1	1	1						(b)
51	39823 0020	ワイヤ	WIRE	1	1	1	1	1	1	1	1	1	1	1	1						
52	39821 2960	スプリング	SPRING	1	1	1	1	1	1	1	1	1	1	1	1						(f)ハイ旋ターンより

https://truckmanualshub.com/

35. ミッションケース，シフタフォーク
TRANSMISSION CASE, SHIFTER FORK

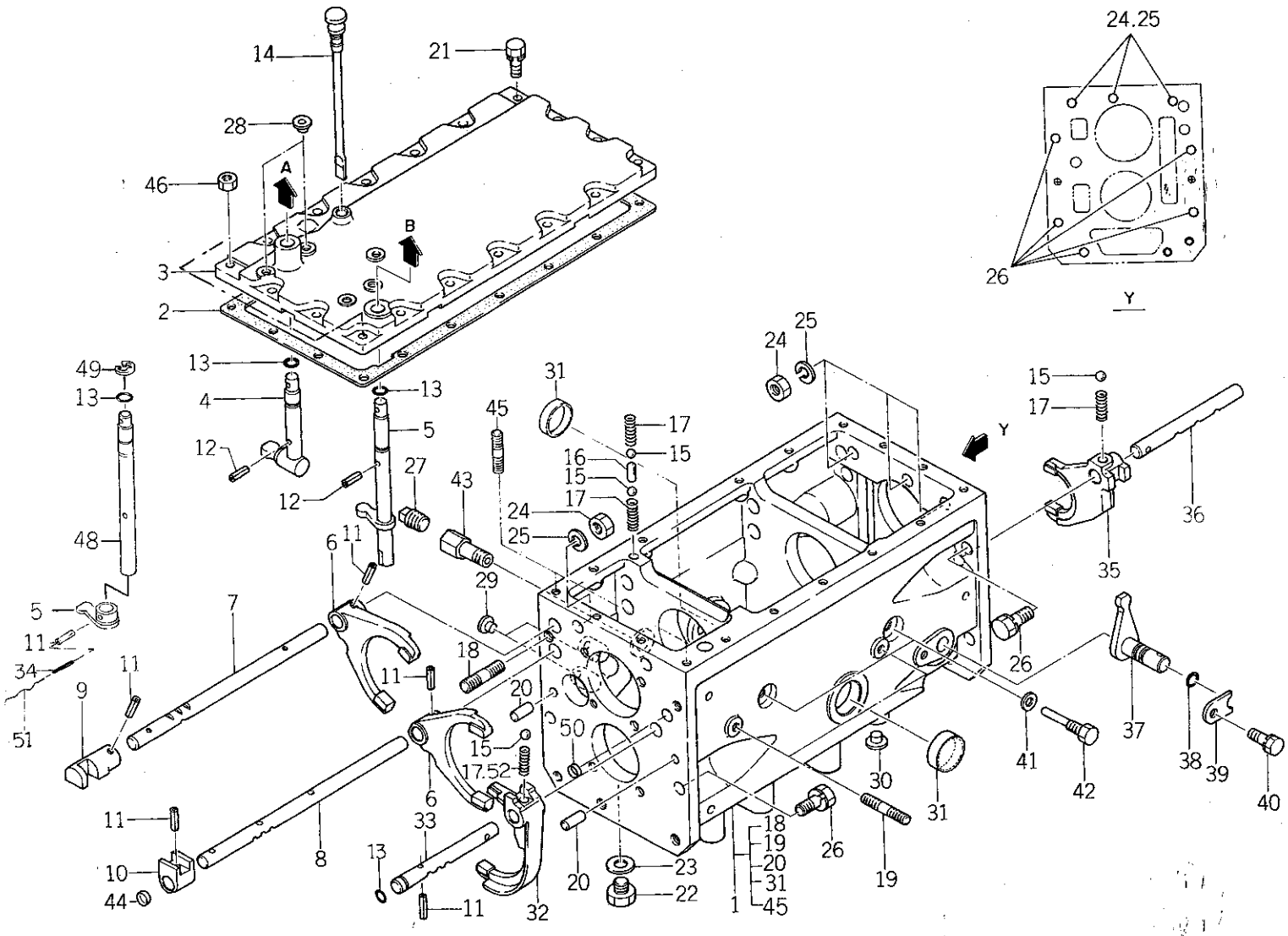

バインダー NO. BINDER NO.
1SP3007

改訂番号年月	No.12－1989年，3月
SUPPLEMENT NO.	No.12－MARCH, 1989

https://truckmanualshub.com/

35. ミッションケース，シフタフォーク
TRANSMISSION CASE, SHIFTER FORK

管理コード

見出番号 REF.NO.	コード番号 CODE NO.	部品名称 PART NAME	個数 Q'ty D23	D23F	D26	D26F	D28	D28F	D34	D34F	D43	D43F	D32	D32F				注文単位 Min.Q'ty	備考 REMARKS

	D23	D23F	D26	D26F	D28	D28F	D32, 34	D32F, 34F
(a)	～10222	～13220	～10138	～11229	～10094	～11773	～10069	～10796
(b)	10223 ～	13221 ～	10139 ～	11230 ～	10095 ～	11774 ～	10070 ～	10797 ～
(c)	～10125	～11448	～10102	～10734	～10063	～10843	～10024	～10258
(d)	10126 ～	11449 ～	10103 ～	10735 ～	10064 ～	10844 ～	10025 ～	10259 ～
(e)	———	～13427	———	～11298	———	～11873	———	———
(f)	———	13428 ～	———	11299 ～	———	11874 ～	———	———

	D43	D43F
(a)	～10024	～10379
(b)	10025 ～	10380 ～
(c)	～10014	～10201
(d)	10015 ～	10202 ～

https://truckmanualshub.com/

36. 副変速，微速，PTOシフタフォーク
SUB, CREEP, PTO SHIFTER FORK

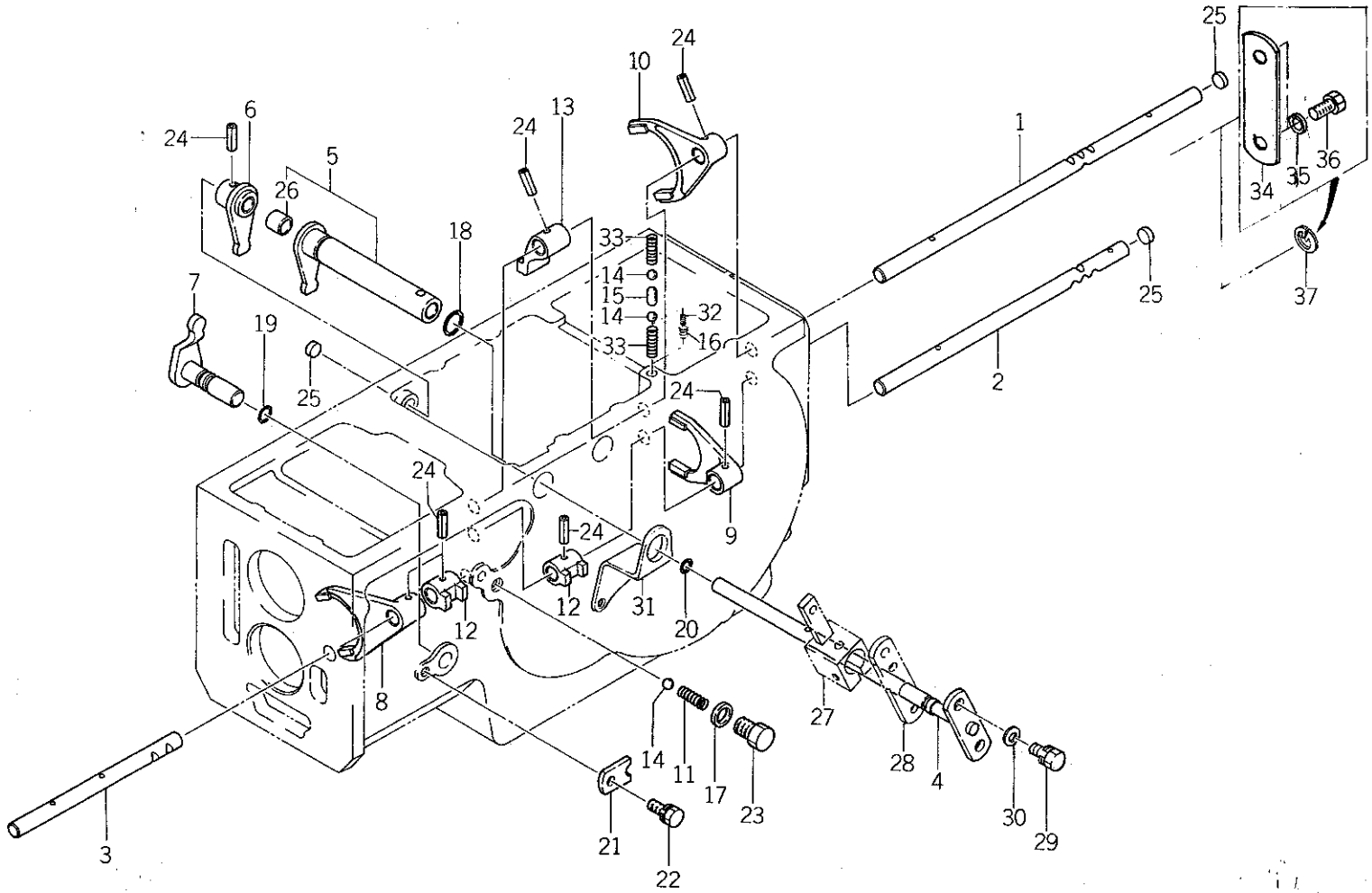

バインダー NO. BINDER NO.
ISP3007

改訂番号年月	No.11－1988年，9月
SUPPLEMENT NO.	No.11－SEPTEMBER, 1988

https://truckmanualshub.com/

36. 副変速，微速，PTOシフタフォーク
SUB, CREEP, PTO SHIFTER FORK

管理コード

見出番号 REF.NO.	コード番号 CODE NO.	部品名称 PART	NAME	個数 Q'ty D23	D23F	D26	D26F	D28	D28F	D34	D34F	D43	D43F	D32	D32F					注文単位 Min.Q'ty	備考 REMARKS
1	32431 1880	シフタロッド	SHIFT ROD	1	1	1	1	1	1	1	1	1	1								
1	32431 2040	シフタロッド	SHIFT ROD	1	1	1	1	1	1	1	1	1	1								(a) D34，43は37とセット使用する
1	32431 2100	シフタロッド	SHIFT ROD									1	1	1	1						(b)
2	32431 1920	シフタロッド	SHIFT ROD	1	1	1	1	1	1	1	1	1	1								(a)
2	32431 2090	シフタロッド	SHIFT ROD									1	1	1	1						(b)
3	32431 1890	シフタロッド	SHIFT ROD	1	1	1	1	1	1	1	1	1	1	1	1						
4	32410 1400	チェンジレバー	CHANGE LEVER	1	1	1	1	1	1	1	1	1	1	1	1						
5	32420 0700	シフトアーム ASS'Y	SHIFT ARM ASS'Y	1	1	1	1	1	1	1	1	1	1	1	1						
6	32420 0600	シフトアーム	SHIFT ARM	1	1	1	1	1	1	1	1	1	1	1	1						
7	32420 0611	シフトアーム	SHIFT ARM	1	1	1	1	1	1	1	1	1	1	1	1						
8	32441 1340	シフタフォーク	SHIFTER FORK	1	1	1	1	1	1	1	1	1	1	1	1						
9	32441 1360	シフタフォーク	SHIFTER FORK	1	1	1	1	1	1	1	1	1	1								(a)
9	32441 1500	シフタフォーク	SHIFTER FORK									1	1	1	1						(b)
10	32441 1380	シフタフォーク	SHIFTER FORK	1	1	1	1	1	1	1	1	1	1								(a)
10	32441 1510	シフタフォーク	SHIFTER FORK									1	1	1	1						(b)
11	39821 2960	スプリング	SPRING	1	1	1	1	1	1	1	1	1	1	1	1						
12	32432 0470	シフタボス	SHIFTER BOSS	1	1	1	1	1	1	1	1	1	1	1	1						
13	32432 0480	シフタボス	SHIFTER BOSS	1	1	1	1	1	1	1	1	1	1	1	1						
14	04810 0011	スチールボール	STEEL BALL	3	3	3	3	3	3	3	3	3	3	3	3						
15	32456 0040	ボークピン	BALK PIN	1	1	1	1	1	1	1	1	1	1	1	1						
16	39821 0280	スプリング	SPRING	2	2	2	2	2	2	2	2	2	2	2	2						
17	02510 0014	シールワッシャ	SEAL WASHER	1	1	1	1	1	1	1	1	1	1	1	1						
18	05210 0200	Oリング；P20	O-RING; P20	1	1	1	1	1	1	1	1	1	1	1	1						
19	05210 0140	Oリング；P14	O-RING; P14	1	1	1	1	1	1	1	1	1	1	1	1						
20	05210 0110	Oリング；P11	O-RING; P11	1	1	1	1	1	1	1	1	1	1	1	1						
21	39956 4790	プレート	PLATE	1	1	1	1	1	1	1	1	1	1	1	1						
22	01131 0816	ボルト	BOLT	1	1	1	1	1	1	1	1	1	1	1	1						
23	39943 0590	ボルト	BOLT	1	1	1	1	1	1	1	1	1	1	1	1						
24	03030 0625	スプリングピン	SPRING PIN	7	7	7	7	7	7	7	7	7	7	7	7						
25	39846 0390	シーリングキャップ	SEALING CAP	3	3	3	3	3	3	3	3	3	3	3	3						

バインダー NO.
BINDER NO.
ISP3007

改訂番号 年月 No.11－1988年，9月
SUPPLEMENT NO. No.11－SEPTEMBER, 1988

https://truckmanualshub.com/

36. 副変速，微速，PTOシフタフォーク
SUB, CREEP, PTO SHIFTER FORK

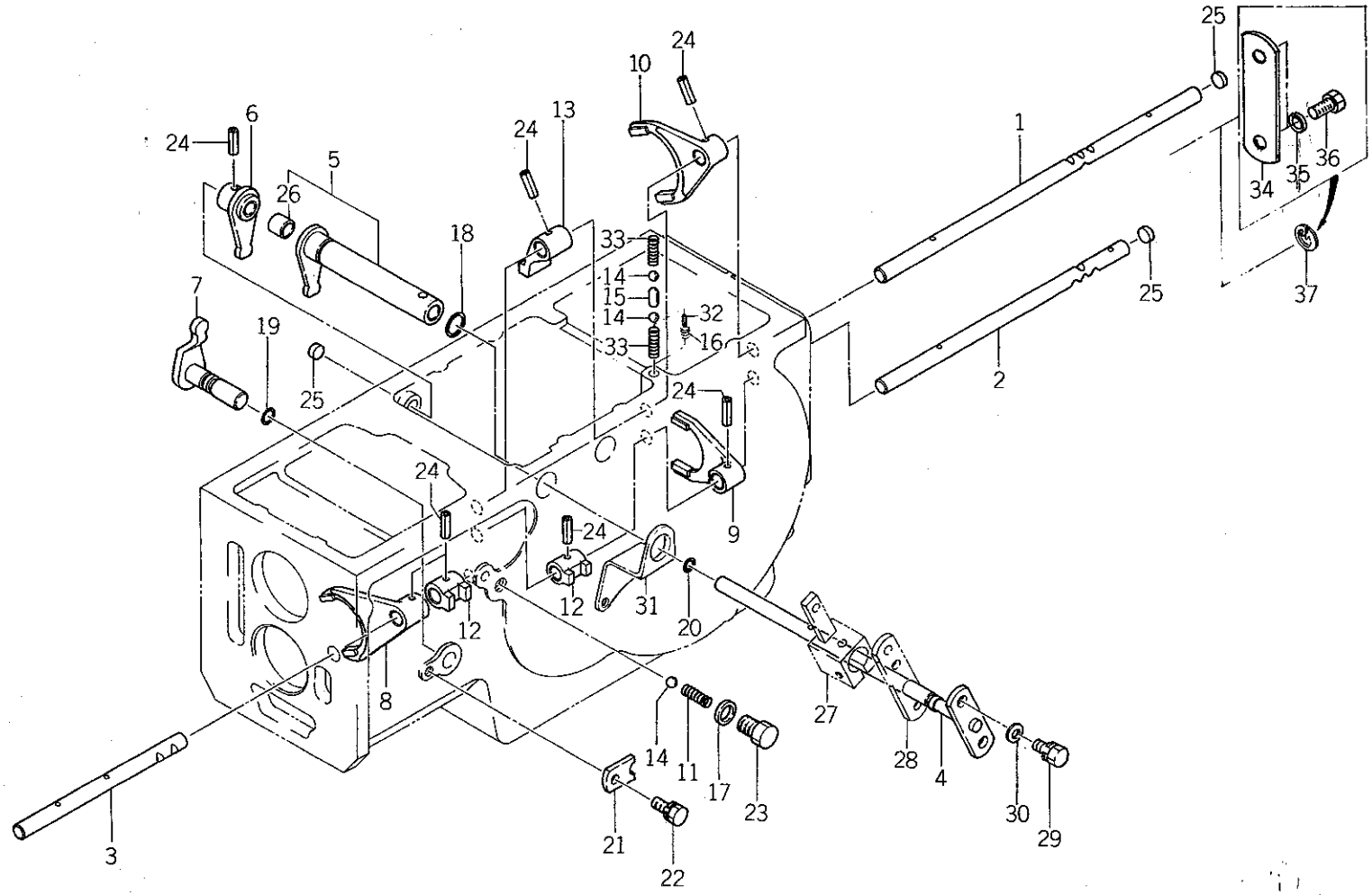

バインダー NO. BINDER NO.
ISP3007

改訂番号年月	No.11－1988年，9月
SUPPLEMENT NO.	No.11－SEPTEMBER, 1988

https://truckmanualshub.com/

36. 副変速，微速，PTOシフタフォーク
SUB, CREEP, PTO SHIFTER FORK

管理コード

見出番号 REF.NO.	コード番号 CODE NO.	部品名称 PART	NAME	D23	D23F	D26	D26F	D28	D28F	D34	D34F	D43	D43F	D32	D32F	注文単位 Min.Q'ty	備考 REMARKS
26	39851 0310	ブッシュ	BUSH	1	1	1	1	1	1	1	1	1	1	1	1		
27	32410 1290	チェンジレバー	CHANGE LEVER	1	1	1	1	1	1	1	1	1	1	1	1		
28	32454 0230	シフトプレート	SHIFT PLATE	1	1	1	1	1	1	1	1	1	1	1	1		
29	01130 1016	ボルト	BOLT	2	2	2	2	2	2	2	2	2	2	2	2		
30	02610 0010	ワッシャ	WASHER	2	2	2	2	2	2	2	2	2	2	2	2		
31	32451 0350	ブラケット	BRACKET	1	1	1	1	1	1	1	1	1	1	1	1		
32	39821 0880	スプリング	SPRING	1	1	1	1	1	1	1	1	1	1	1	1		
33	39821 0460	スプリング	SPRING	2	2	2	2	2	2	2	2	2	2	2	2		シフタロッドNo.1 324311880とセットで使用する
34	39956 6200	プレート	PLATE	1	1	1	1	1	1	1	1	1	1				
35	02710 0016	スプリングワッシャ	SPRING WASHER	2	2	2	2	2	2	2	2	2	2				
36	01010 1630	ボルト	BOLT	2	2	2	2	2	2	2	2	2	2				
37	03650 0015	スナップリング	SNAP RING	1	1	1	1	1	1	1	1	1	1	1	1		

	(a)	(b)
D32, 32F	———	1001～
D43	～10017	10018～
D43F	～10238	10239～

https://truckmanualshub.com/

37. 後部ミッション (P.T.O)
REAR TRANSMISSION

D43 ~10017
D43F ~10238

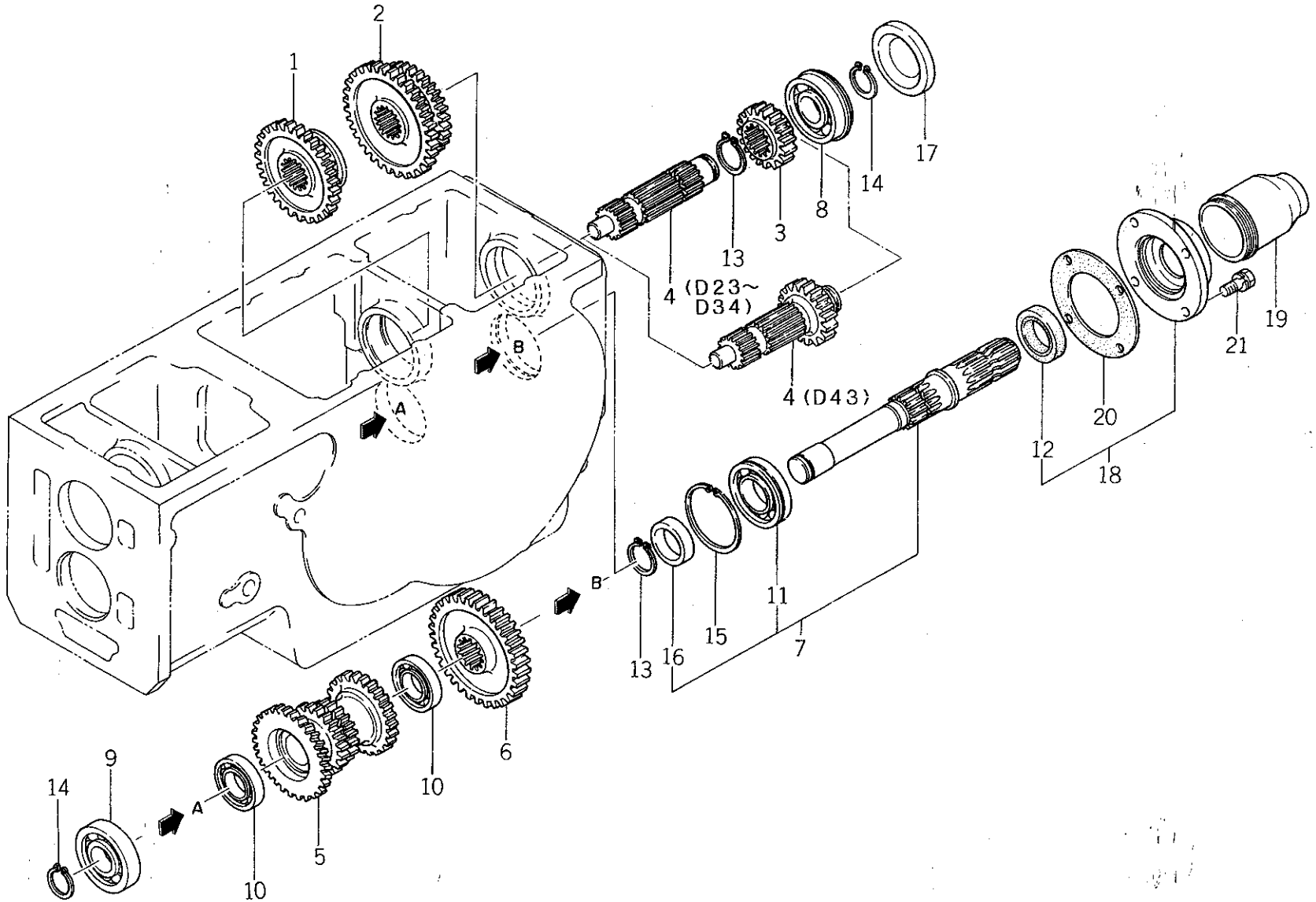

バインダー NO. BINDER NO.
ISP3007

改訂番号年月	
SUPPLEMENT NO.	

https://truckmanualshub.com/

37. 後部ミッション（P.T.O）
REAR TRANSMISSION（P.T.O）

D43 ～10017
D43F ～10238

管理コード

見出番号 REF.NO.	コード番号 CODE NO.	部品名称 PART	NAME	D23	D23F	D26	D26F	D28	D28F	D34	D34F	D43	D43F	D32	D32F					注文単位 Min.Q'ty	備考 REMARKS
				個数 Q'ty																	
1	32234 1180	スライドギヤ A	SLIDE GEAR A	1	1	1	1	1	1	1	1	1	1								
2	32236 0700	スライドギヤ B	SLIDE GEAR B	1	1	1	1	1	1	1	1	1	1								
3	32232 3080	コテイギヤ A	FIXING GEAR A	1	1	1	1	1	1												φ
3	32232 3380	コテイギヤ A	FIXING GEAR A	1	1	1	1	1	1	1	1										
4	32257 0571	PTOカウンタシャフト	PTO COUNTER SHAFT	1	1	1	1	1	1	1	1										
4	32257 0620	PTOカウンタシャフト	PTO COUNTER SHAFT									1	1								
5	32238 1070	カウンタギヤ B	COUNTER GEAR B	1	1	1	1			1	1	1	1								
5	32238 1080	カウンタギヤ B	COUNTER GEAR B					1	1												
6	32232 3070	コテイギヤ A	FIXING GEAR A	1	1	1	1	1	1												φ
6	32232 3370	コテイギヤ A	FIXING GEAR A	1	1	1	1	1	1	1	1										
6	32232 3390	コテイギヤ A	FIXING GEAR A									1	1								
7	32250 0650	PTOシャフト COMPL	PTO SHAFT COMPL	1	1	1	1	1	1	1	1	1	1								
8	04015 6306	ボールベアリング；6306N.R	BALL BEARING	1	1	1	1	1	1	1	1	1	1								
9	04010 6306	ボールベアリング	BALL BEARING	1	1	1	1	1	1	1	1	1	1								
10	04010 6006	ボールベアリング	BALL BEARING	2	2	2	2	2	2	2	2	2	2								
11	04010 9046	ボールベアリング；6207N	BALL BEARING	1	1	1	1	1	1	1	1	1	1								
12	05020 9057	オイルシール	OIL SEAL	1	1	1	1	1	1	1	1	1	1								
13	03610 0035	スナップリング	SNAP RING	2	2	2	2	2	2	2	2	1	1								
14	03610 0030	スナップリング	SNAP RING	2	2	2	2	2	2	2	2	2	2								
15	03650 0072	スナップリング	SNAP RING	1	1	1	1	1	1	1	1	1	1								
16	39923 3190	カラー	COLLAR	1	1	1	1	1	1	1	1	1	1								
17	32220 0180	シールカバー	SEAL COVER	1	1	1	1	1	1	1	1	1	1								
18	32215 0010	シールカバー ASS'Y	SEAL COVER ASS'Y	1	1	1	1	1	1	1	1	1	1								(a)
18	32215 0140	シールカバー ASS'Y	SEAL COVER ASS'Y	1	1	1	1	1	1	1	1	1	1								(b)
19	37811 0020	ガード	GUARD	1	1	1	1	1	1	1	1	1	1								
20	32299 0381	ガスケット	GASKET	1	1	1	1	1	1	1	1	1	1								(a)
20	32299 0990	ガスケット	GASKET	1	1	1	1	1	1	1	1	1	1								(b)
21	01130 0820	ボルト	BOLT	4	4	4	4	4	4	4	4	4	4								

バインダー NO.
BINDER NO.
ISP3007

改訂番号年月 No.10－1988年，2月
SUPPLEMENT NO. No.10－FEBRUARY, 1988

https://truckmanualshub.com/

37. 後部ミッション (P.T.O)
REAR TRANSMISSION

D43 ~10017
D43F ~10238

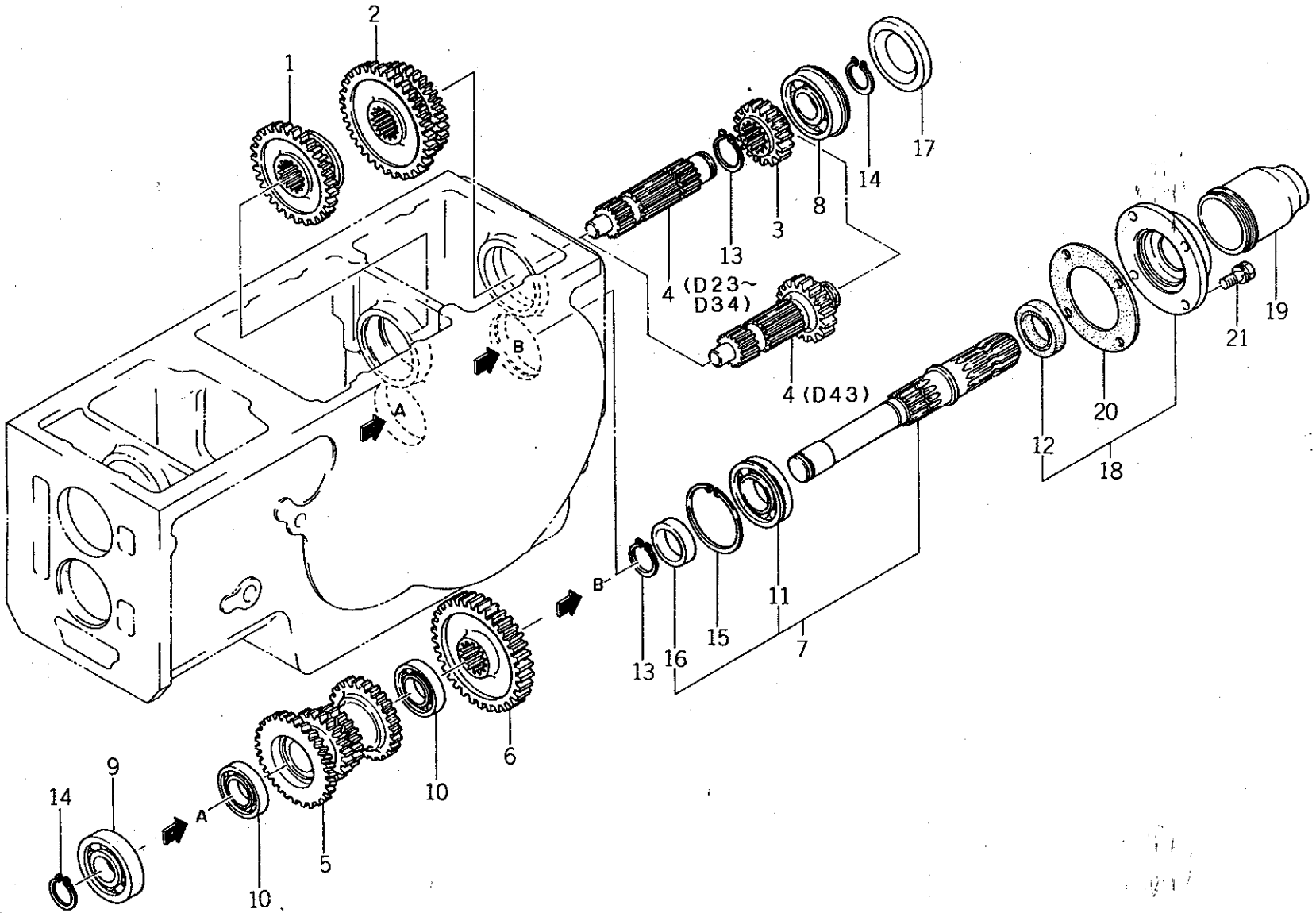

バインダー NO. BINDER NO.
ISP3007

改訂番号年月	No.10−1988年, 2月
SUPPLEMENT NO.	No.10−FEBRUARY, 1988

https://truckmanualshub.com/

後部ミッション（P.T.O）
REAR TRANSMISSION（P.T.O）

D43 ～10017
D43F ～10238

管理コード

見出番号 REF.NO.	コード番号 CODE NO.	部品名称 PART NAME		個数 Q'ty D23	D23F	D26	D26F	D28	D28F	D34	D34F	D43	D43F	D32	D32F					注文単位 Min.Q'ty	備考 REMARKS

	D23	D23F	D26	D26F	D28	D28F	D34	D34F
(a)	～10226	～13373	～10139	～11278	～10094	～11844	～10072	～10854
(b)	10227 ～	13374 ～	10140 ～	11279 ～	10095 ～	11845 ～	10073 ～	10855 ～

https://truckmanualshub.com/

37A. 後部ミッション（P.T.O）
REAR TRANSMISSION（P.T.O）

D32	10001～	D43	10018～
D32F	10001～	D43F	10239～

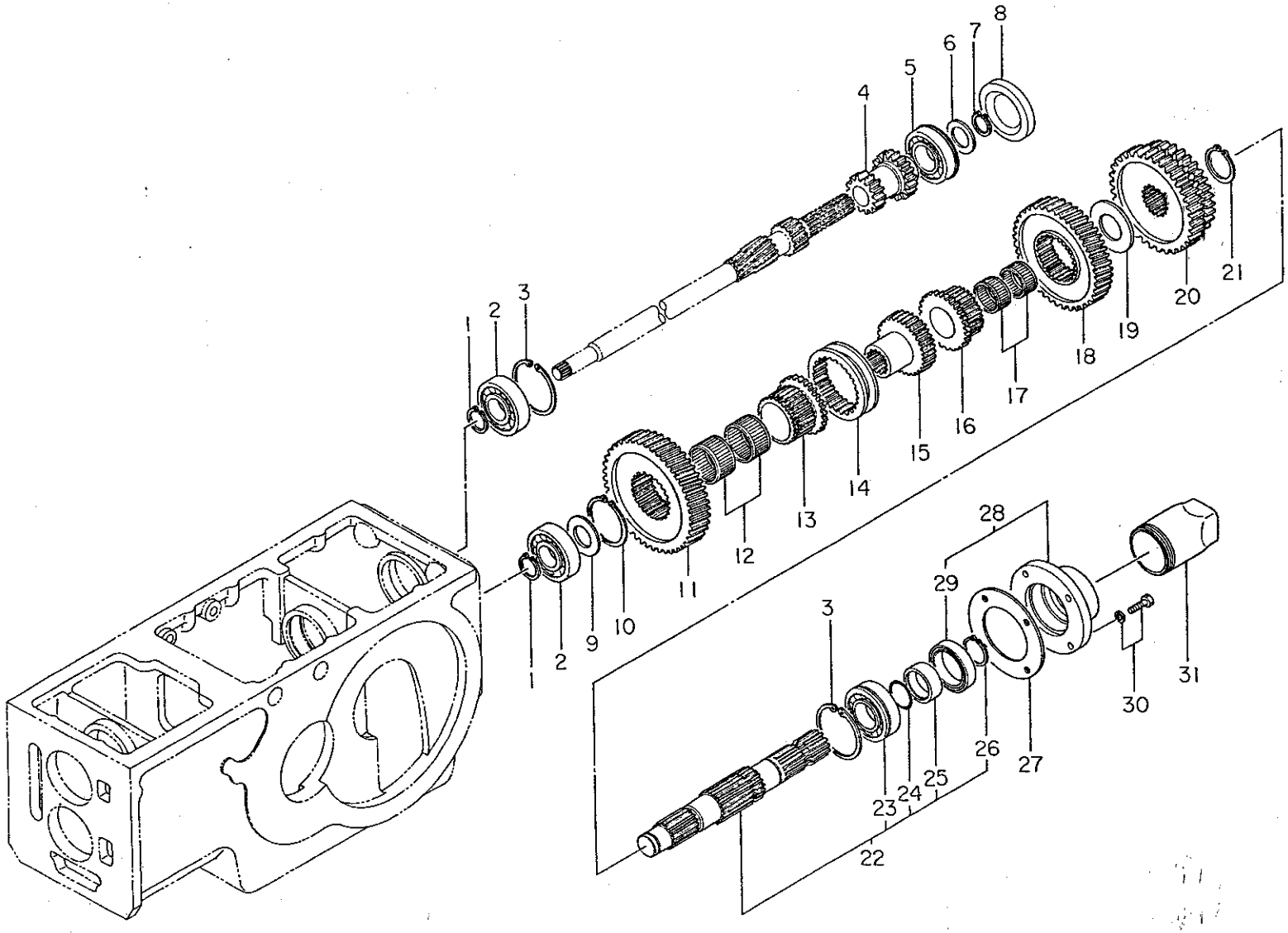

バインダー NO. BINDER NO.
ISP3007

改訂番号年月	
SUPPLEMENT NO.	

https://truckmanualshub.com/

37A. 後部ミッション（P.T.O）
REAR TRANSMISSION (P.T.O)

D32 10001～ D43 10018～
D32F 10001～ D43F 10239～

管理コード

見出番号 REF.NO.	コード番号 CODE NO.	部品名称 PART	NAME	D23	D23F	D26	D26F	D28	D28F	D34	D34F	D43	D43F	D32	D32F				注文単位 Min.Q'ty	備考 REMARKS
				個数 Q'ty																
1	03610 0030	スナップリング	SNAP RING									2	2	2	2					
2	04010 6306	ボールベアリング	BALL BEARING									2	2	2	2					
3	03650 0072	スナップリング	SNAP RING									2	2	2	2					
4	32233 0180	コテイギヤ A	FIXING GEAR A									1	1	1	1					
5	04015 6207	ボールベアリング	BALL BEARING									1	1	1	1					
6	39926 0940	スラストワッシャ	THRUST WASHER									1	1	1	1					
7	03610 0028	スナップリング	SNAP RING									1	1	1	1					
8	32220 0180	シールカバー	SEAL COVER									1	1	1	1					
9	39926 0730	スラストワッシャ	THRUST WASHER									1	1	1	1					
10	03610 0065	スナップリング	SNAP RING									1	1	1	1					
11	32232 3510	コテイギヤ A	FIXING GEAR A									1	1	1	1					
12	04220 9007	ニードルベアリング	NEEDLE BEARING									2	2	2	2					
13	32261 1070	セッシュ	COUPLING									1	1	1	1					
14	32234 1300	スライドギヤ A	SLIDE GEAR A									1	1	1	1					
15	32261 1080	セッシュ	COUPLING									1	1	1	1					
16	32261 1060	セッシュ	COUPLING									1	1	1	1					
17	04220 0135	ニードルベアリング	NEEDLE BEARING									2	2	2	2					
18	32232 3520	コテイギヤ A	FIXING GEAR A									1	1	1	1					
19	39926 1480	スラストワッシャ	THRUST WASHER									1	1	1	1					
20	32236 0790	スライドギヤ B	SLIDE GEAR B									1	1	1	1					
21	03610 0045	スナップリング	SNAP RING									1	1	1	1					
22	32250 0800	シャフト COMPL	PTO SHAFT COMPL									1	1	1	1					
23	04010 9046	ボールベアリング	BALL BEARING									1	1	1	1					
24	05240 0350	Oリング；S35	O-RING; S35									1	1	1	1					
25	39923 3670	カラー	COLLAR									1	1	1	1					
26	03610 0035	スナップリング	SNAP RING									1	1	1	1					
27	32299 0381	ガスケット	GASKET									1	1	1	1					(a)
27	32299 0990	ガスケット	GASKET									1	1	1	1					(b)
28	32215 0100	シールカバー ASS'Y	SEAL COVER ASS'Y									1	1	1	1					(a)
28	32215 0101	シールカバー ASS'Y	SEAL COVER ASS'Y									1	1	1	1					(b)

改訂番号年月 No.10－1988年，2月
SUPPLEMENT NO. No.10－FEBRUARY, 1988

バインダー NO.
BINDER NO.
ISP3007

https://truckmanualshub.com/

37A. 後部ミッション（P.T.O）
REAR TRANSMISSION（P.T.O）

D32	10001～	D43	10018～
D32F	10001～	D43F	10239～

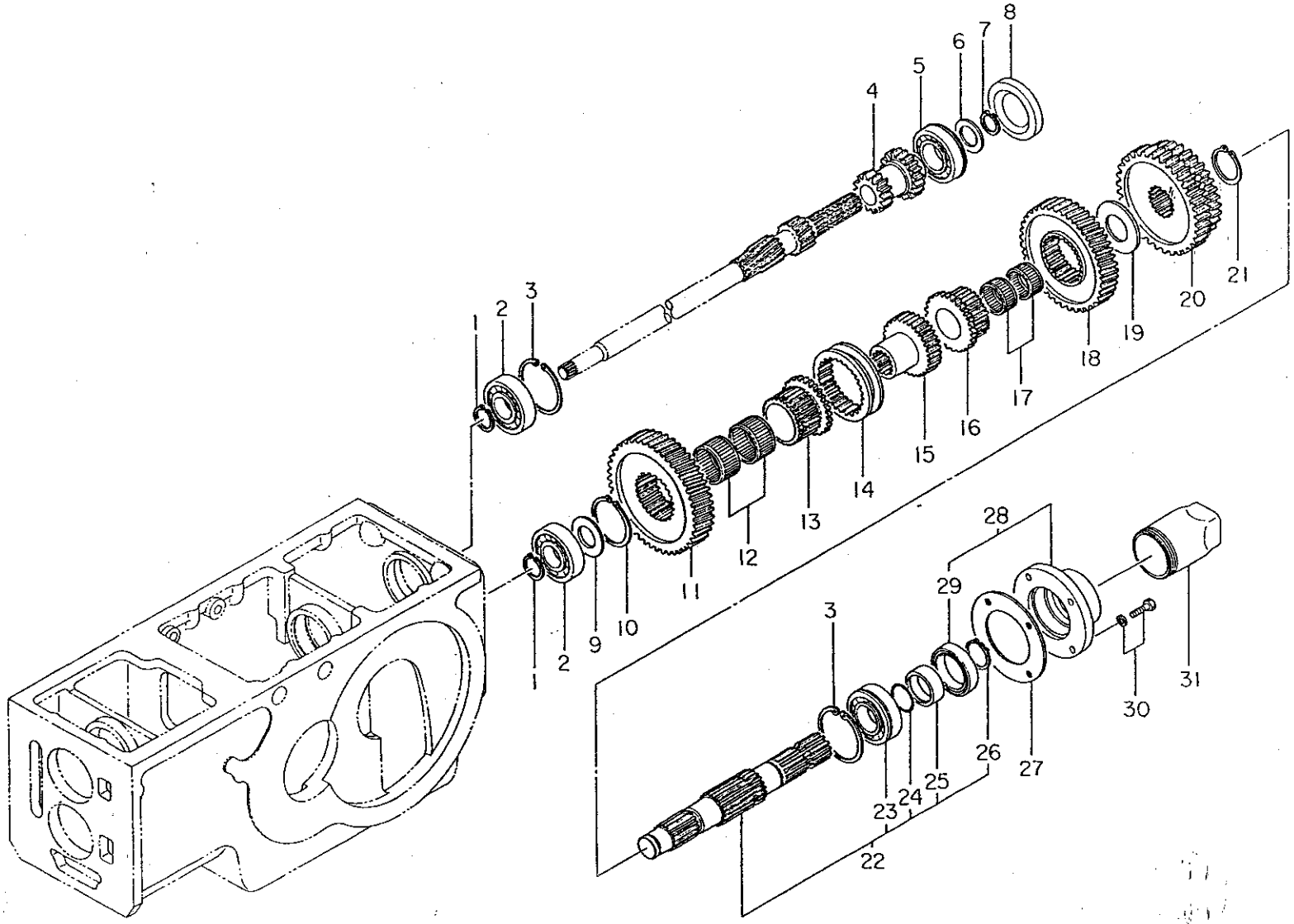

バインダー NO. BINDER NO.
ISP3007

改訂番号年月	
SUPPLEMENT NO.	

https://truckmanualshub.com/

37A. 後部ミッション（P.T.O）
REAR TRANSMISSION (P.T.O)

D32 10001～ D43 10018～
D32F 10001～ D43F 10239～

管理コード

見出番号 REF.NO.	コード番号 CODE NO.	部品名称 PART	NAME	D23	D23F	D26	D26F	D28	D28F	D34	D34F	D43	D43F	D32	D32F	注文単位 Min.Q'ty	備考 REMARKS
				個数 Q'ty													
29	05020 9072	オイルシール	OIL SEAL									1	1	1	1		
30	01130 0820	ボルト	BOLT									4	4	4	4		
31	37811 0020	ガード	GUARD									1	1	1	1		

	D32	D32F	D43	D43F
(a)	～10072	～10854	～10024	～10392
(b)	10073 ～	10855 ～	10025 ～	10393 ～

改訂番号年月	No.10－1988年，2月
SUPPLEMENT NO.	No.10－FEBRUARY, 1988

バインダー NO.
BINDER NO.
ISP3007

https://truckmanualshub.com/

38. P.T.Oクラッチ
P.T.O CLUTCH

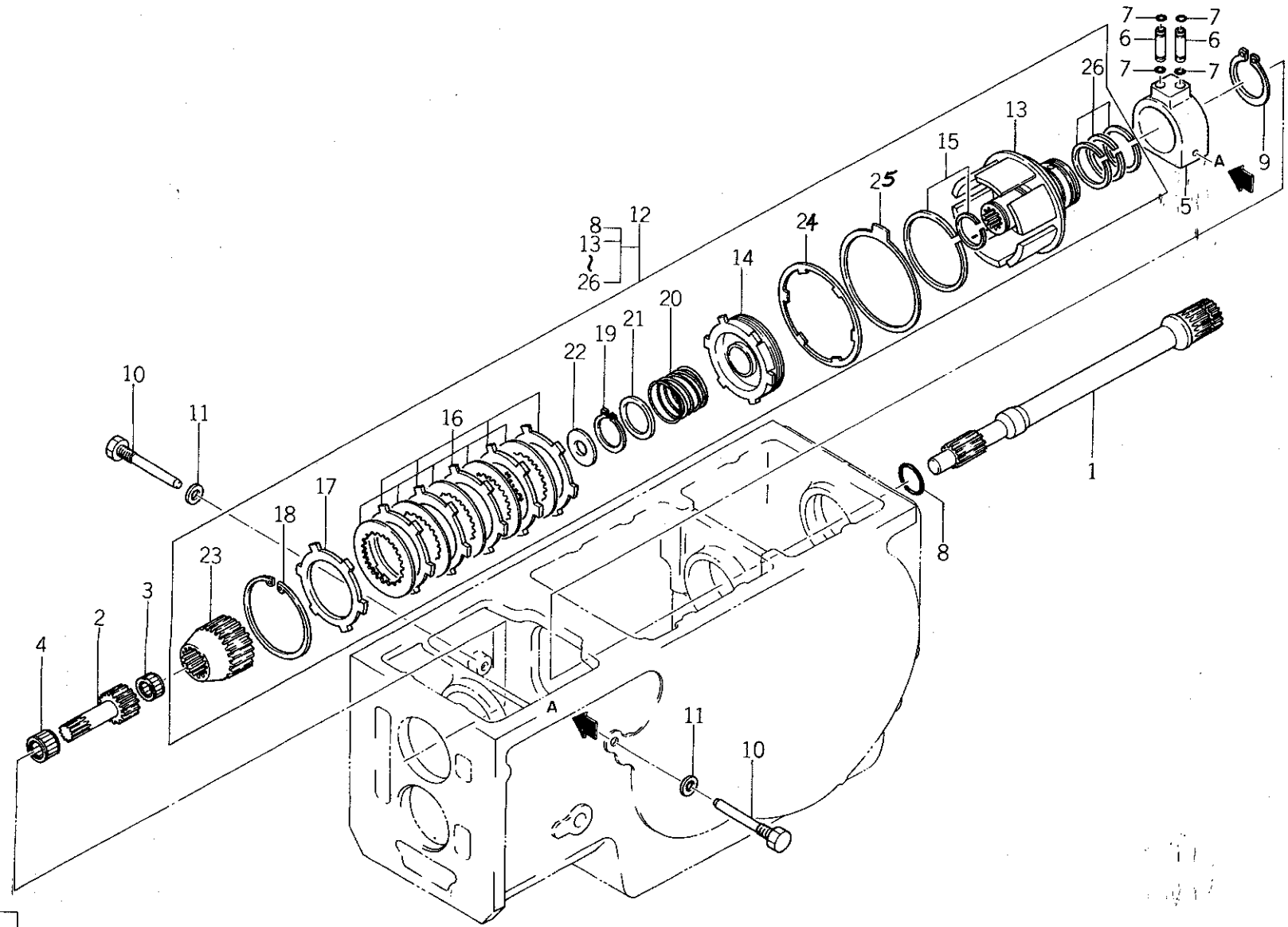

バインダー NO. BINDER NO.
ISP3007

改訂番号年月	
SUPPLEMENT NO.	

https://truckmanualshub.com/

38. P.T.Oクラッチ / P.T.O CLUTCH

管理コード

見出番号 REF.NO.	コード番号 CODE NO.	部品名称 PART	NAME	D23	D23F	D26	D26F	D28	D28F	D34	D34F	D43	D43F	D32	D32F	注文単位 Min.Q'ty	備考 REMARKS
				個数 Q'ty													
1	32257 0540	PTOカウンタシャフト	PTO COUNTER SHAFT	1	1	1	1	1	1								
1	32257 0600	PTOカウンタシャフト	PTO COUNTER SHAFT							1	1	1	1	1	1		
2	32251 1840	ドライブシャフト	DRIVE SHAFT	1	1	1	1	1	1	1	1	1	1	1	1		
3	04220 9015	ニードルベアリング；162217	NEEDLE BEARING	1	1	1	1	1	1	1	1	1	1	1	1		
4	04220 0520	ニードルベアリング；202620	NEEDLE BEARING	1	1	1	1	1	1	1	1	1	1	1	1		
5	34033 0130	カバー	COVER	1	1	1	1	1	1	1	1	1	1	1	1		
6	34061 4380	パイプ	PIPE	2	2	2	2	2	2	2	2	2	2	2	2		
7	05210 0070	Oリング；P7	O-RING; P7	4	4	4	4	4	4	4	4	4	4	4	4		
8	05230 0300	Oリング；G30	O-RING; G30	1	1	1	1	1	1	1	1	1	1	1	1		
9	03610 0055	スナップリング	SNAP RING	1	1	1	1	1	1	1	1	1	1	1	1		
10	39943 0630	ボルト	BOLT	2	2	2	2	2	2	2	2	2	2	2	2		
11	02510 0010	シールワッシャ	SEAL WASHER	2	2	2	2	2	2	2	2	2	2	2	2		
12	32004 0420	クラッチ ASS'Y；PTO	CLUTCH ASS'Y; PTO	1	1	1	1	1	1	1	1	1	1	1	1		
13	32069 0001	カバー ASS'Y	COVER ASS'Y	1	1	1	1	1	1	1	1	1	1	1	1		
14	32069 0002	ピストン	PISTON	1	1	1	1	1	1	1	1	1	1	1	1		
15	32069 0003	シールリング Aセット	SEAL RING A SET	1	1	1	1	1	1	1	1	1	1	1	1		
16	32069 0004	ディスクプレートセット	DISC PLATE	1	1	1	1	1	1	1	1	1	1	1	1		
17	32069 0005	バックプレート	BACK PLATE	1	1	1	1	1	1	1	1	1	1	1	1		
18	03650 0095	スナップリング	SNAP RING	1	1	1	1	1	1	1	1	1	1	1	1		
19	03610 0036	スナップリング	SNAP RING	1	1	1	1	1	1	1	1	1	1	1	1		
20	32069 0006	リターンスプリング	RETURN SPRING	1	1	1	1	1	1	1	1	1	1	1	1		
21	32069 0007	ワッシャ	WASHER	1	1	1	1	1	1	1	1	1	1	1	1		
22	32069 0008	スラストワッシャ	THRUST WASHER	1	1	1	1	1	1	1	1	1	1	1	1		
23	32069 0009	スプラインハブ	SPLINE HUB	1	1	1	1	1	1	1	1	1	1	1	1		
24	32069 0010	リターンプレート	RETURN PLATE	1	1	1	1	1	1	1	1	1	1	1	1		
25	32069 0011	ブレーキディスク	BRAKE DISC	1	1	1	1	1	1	1	1	1	1	1	1		
26	32069 0012	シールリング Bセット	SEAL RING B SET	1	1	1	1	1	1	1	1	1	1	1	1		

バインダー NO. BINDER NO.
ISP3007

改訂番号 年月 SUPPLEMENT NO.

https://truckmanualshub.com/

39. デファレンシャル
DIFFERENTIAL

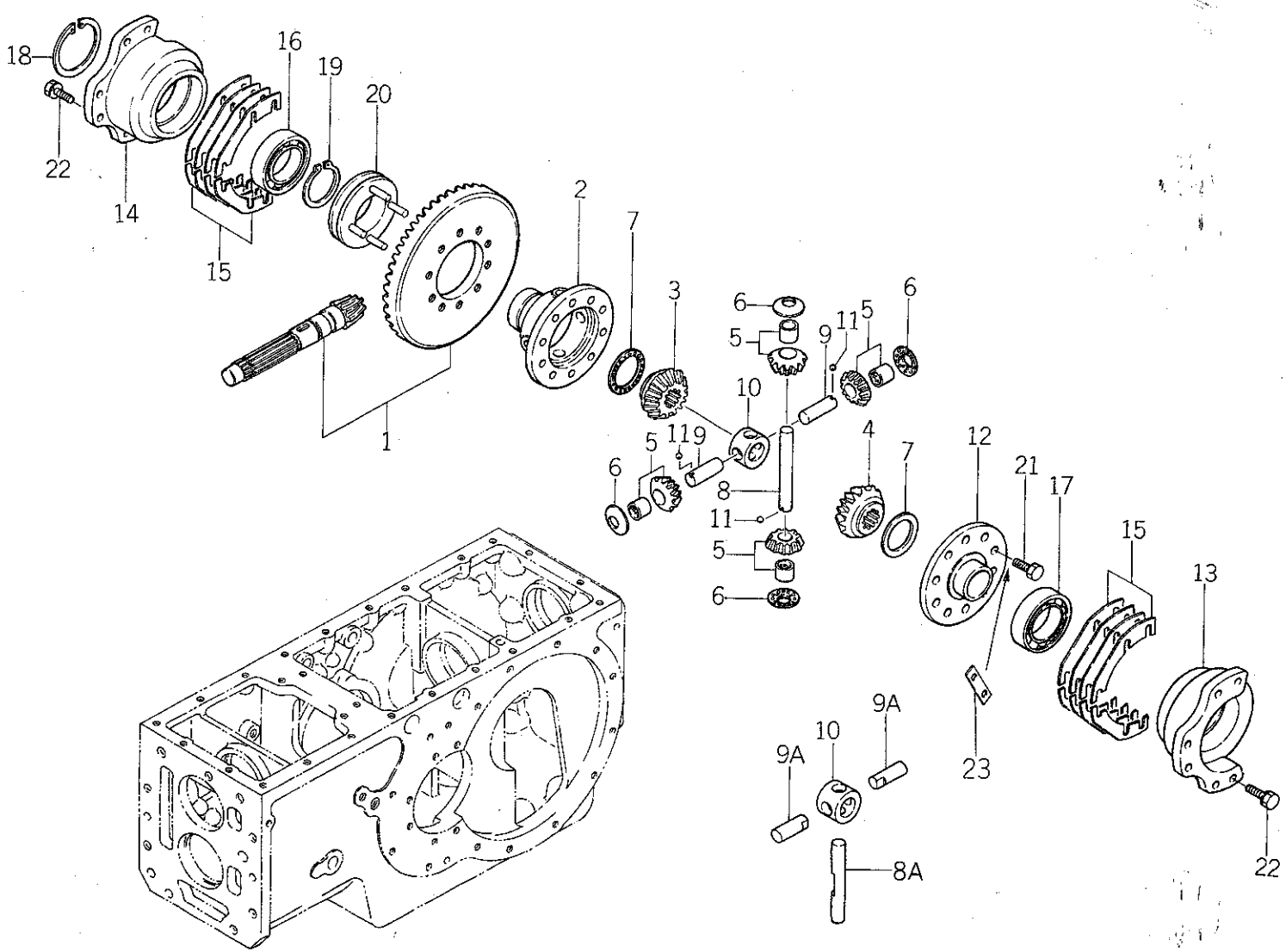

https://truckmanualshub.com/

39. デファレンシャル DIFFERENTIAL

管理コード

見出番号 REF.NO.	コード番号 CODE NO.	部品名称 PART	NAME	D23	D23F	D26	D26F	D28	D28F	D34	D34F	D43	D43F	D32	D32F	注文単位 Min.Q'ty	備考 REMARKS
				個数 Q'ty													
1	32205 0510	ドライブピニオン ASS'Y	DRIVE PINION ASS'Y	1	1	1	1	1	1								(c)
1	32205 0511	ドライブピニオン ASS'Y	DRIVE PINION ASS'Y	1	1	1	1	1	1								(d)ハイ旋ターンより
1	32205 0560	ドライブピニオン ASS'Y	DRIVE PINION ASS'Y							1	1	1	1	1	1		
1	32205 0561	ドライブピニオン ASS'Y	DRIVE PINION ASS'Y							1	1	1	1	1	1		ハイ旋ターンより
2	32611 0600	デフケージ	DIFF HOUSING	1	1	1	1	1	1	1	1	1	1	1	1		(a)
2	32611 0601	デフケージ	DIFF HOUSING	1	1	1	1	1	1	1	1	1	1	1	1		(b)
3	32614 0270	デフギヤ；R	DIFF GEAR; R.H	1	1	1	1	1	1	1	1	1	1	1	1		
4	32614 0280	デフギヤ；L	DIFF GEAR; L.H	1	1	1	1	1	1	1	1	1	1	1	1		
5	32203 0150	ギヤ ASS'Y	GEAR ASS'Y	4	4	4	4	4	4	4	4	4	4	4	4		
6	S 39926 0270	スラストワッシャ	THRUST WASHER	4	4	4	4	4	4	4	4	4	4	4	4		
7	39926 1300	スラストワッシャ	THRUST WASHER	2	2	2	2	2	2	2	2	2	2	2	2		
8	32613 0170	ピニオンシャフト	PINION SHAFT	1	1	1	1	1	1	1	1	1	1	1	1		(a)
8A	32613 0450	ピニオンシャフト	PINION SHAFT	1	1	1	1	1	1	1	1	1	1	1	1		(b)
9	32613 0380	ピニオンシャフト	PINION SHAFT	2	2	2	2	2	2	2	2	2	2	2	2		(a)
9A	32613 0460	ピニオンシャフト	PINION SHAFT	2	2	2	2	2	2	2	2	2	2	2	2		(b)
10	32617 0070	ピニオンシャフトコマ	JOINT	1	1	1	1	1	1	1	1	1	1	1	1		
11	04810 0008	スチールボール	STEEL BALL	3	3	3	3	3	3	3	3	3	3	3	3		(a)
12	32611 0610	デフケージ；フタ	DIFF HOUSING	1	1	1	1	1	1	1	1	1	1	1	1		
13	32622 0250	デフウケ；L	BEARING CARRIER; L.H	1	1	1	1	1	1	1	1	1	1	1	1		
14	32622 0260	デフウケ；R	BEARING CARRIER; R.H	1	1	1	1	1	1	1	1	1	1	1	1		
15	39928 0590	シム；0.1	SHIM; 0.1	A/R	A/R	A/R	A/R	A/R	A/R	A/R	A/R	A/R	A/R	A/R	A/R		
15	39928 0600	シム；0.3	SHIM; 0.3	A/R	A/R	A/R	A/R	A/R	A/R	A/R	A/R	A/R	A/R	A/R	A/R		
15	39928 0610	シム；0.5	SHIM; 0.5	A/R	A/R	A/R	A/R	A/R	A/R	A/R	A/R	A/R	A/R	A/R	A/R		
15	39928 0700	シム；1.0	SHIM; 1.0	A/R	A/R	A/R	A/R	A/R	A/R	A/R	A/R	A/R	A/R	A/R	A/R		
16	04010 6010	ボールベアリング	BALL BEARING	1	1	1	1	1	1	1	1	1	1	1	1		
17	04010 6012	ボールベアリング	BALL BEARING	1	1	1	1	1	1	1	1	1	1	1	1		
18	03650 0080	スナップリング	SNAP RING	1	1	1	1	1	1	1	1	1	1	1	1		
19	03610 0050	スナップリング	SNAP RING	1	1	1	1	1	1	1	1	1	1	1	1		
20	32660 0110	デフロッククラッチ	DIFFLOCK CLUTCH	1	1	1	1	1	1	1	1	1	1	1	1		
21	01021 1035	ボルト	BOLT	10	10	10	10	10	10	10	10	10	10	10	10		

バインダー NO.
BINDER NO.
ISP3007

改訂番号年月 SUPPLEMENT NO. No.11—1988年, 9月 No.11—SEPTEMBER, 1988

https://truckmanualshub.com/

39. デファレンシャル
DIFFERENTIAL

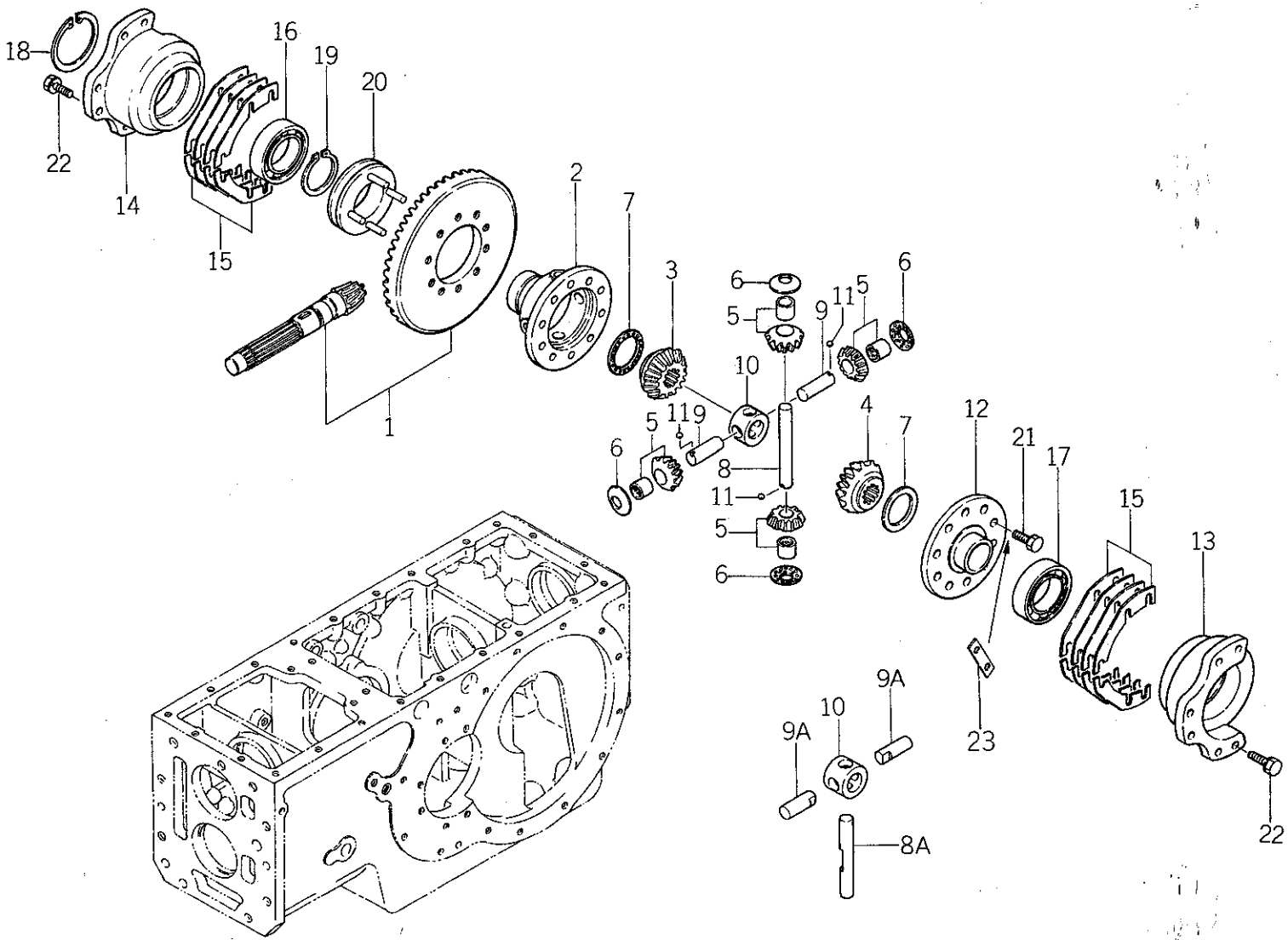

バインダー NO. BINDER NO.
ISP3007

改訂番号年月	No.10—1988年, 2月
SUPPLEMENT NO.	No.10—FEBRUARY, 1988

https://truckmanualshub.com/

39. デファレンシャル DIFFERENTIAL

管理コード

見出番号 REF.NO.	コード番号 CODE NO.	部品名称 PART	NAME	個数 Q'ty D23	D23F	D26	D26F	D28	D28F	D34	D34F	D43	D43F	D32	D32F	注文単位 Min.Q'ty	備考 REMARKS
22	01131 1030	ボルト	BOLT	12	12	12	12	12	12	12	12	12	12	12	12		
23	39931 0280	ロックワッシャ	LOCK WASHER	5	5	5	5	5	5	5	5	5	5	5	5		

	(a)	(b)	(c)	(d)
D23	～10202	10203 ～	———	———
D23F	～12793	12794 ～	～13427	13428 ～
D26	～10127	10128 ～	———	———
D26F	～11124	11125 ～	～11298	11299 ～
D28	～10083	10084 ～	———	———
D28F	～11553	11554 ～	～11873	11874 ～
D32, 34	～10056	10057 ～	———	———
D32F, 34F	～10608	10609 ～	———	———
D43	～10020	10021 ～	———	———
D43F	～10328	10329 ～	———	———

https://truckmanualshub.com/

バインダー NO. BINDER NO.
ISP3007

改訂番号年月	No.11－1988年, 9月
SUPPLEMENT NO.	No.11－SEPTEMBER, 1988

https://truckmanualshub.com/

00. □□□□□□□□□□
□□□□□□□□□□□□□□□□□□□□

管理コード

見出番号 REF.NO.	コード番号 CODE NO.	部品名称 PART	NAME	個数 Q'ty D23	D23F	D26	D26F	D28	D28F	D34	D34F	D43	D43F	D32	D32F				注文単位 Min.Q'ty	備考 REMARKS
		※この頁は前頁へ移行につき空白です。																		

https://truckmanualshub.com/

40. ブレーキ，ホイールシャフトケース
BRAKE, WHEEL SHAFT CASE

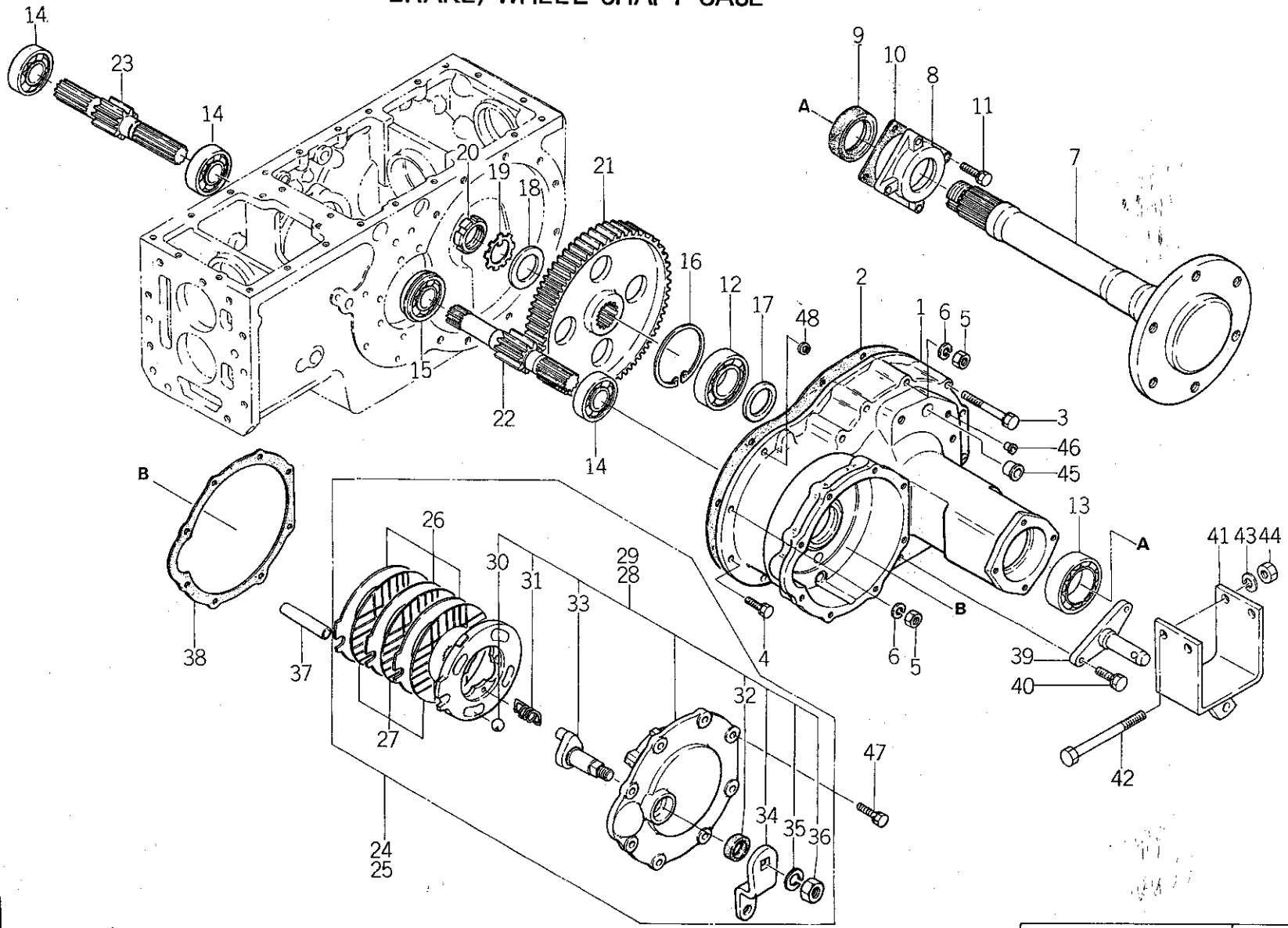

バインダー NO. BINDER NO.
ISP3007

改訂番号年月	No.12－1989年，3月
SUPPLEMENT NO.	No.12－MARCH, 1989

https://truckmanualshub.com/

40. ブレーキ，ホイールシャフトケース
BRAKE, WHEEL SHAFT CASE

管理コード

見出番号 REF.NO.	コード番号 CODE NO.	部品名称 PART	NAME	個数 Q'ty D23	D23F	D26	D26F	D28	D28F	D34	D34F	D43	D43F	D32	D32F	注文単位 Min.Q'ty	備考 REMARKS
1	32634 0950	ホイールシャフトケース	WHEEL SHAFT CASE	2	2	2	2	2	2								(a)注1)
1	32634 0951	ホイールシャフトケース	WHEEL SHAFT CASE	2	2	2	2	2	2								(b)
1	32634 1400	ホイールシャフトケース	WHEEL SHAFT CASE							2	2	2	2	2	2		(a)
1	32634 1401	ホイールシャフトケース	WHEEL SHAFT CASE							2	2	2	2	2	2		(b)
2	32699 0400	ガスケット	GASKET	2	2	2	2	2	2								
2	32699 0430	ガスケット	GASKET							2	2	2	2	2	2		
3	01131 1065	ボルト	BOLT	18	18	18	18	18	18	14	14	14	14	14	14		
4	01131 1025	ボルト	BOLT	4	4	4	4	4	4	8	8	8	8	8	8		
5	02020 0010	ナット	NUT	6	6	6	6	6	6	6	6	6	6	6	6		
6	02710 0010	スプリングワッシャ	SPRING WASHER	6	6	6	6	6	6	6	6	6	6	6	6		
7	32630 0700	ホイールシャフト	WHEEL SHAFT	2	2												
7	32630 0800	ホイールシャフト	WHEEL SHAFT			2	2	2	2								
7	32630 0801	ホイールシャフト	WHEEL SHAFT			2	2	2	2								
7	32630 1000	ホイールシャフト	WHEEL SHAFT							2	2	2	2	2	2		
7	32630 1100	ホイールシャフト	WHEEL SHAFT	2													D23M, MF
8	32636 0280	ホイールシャフトケースカバー	CASE COVER	2	2	2	2	2	2	2	2	2	2	2	2		
9	05060 0060	オイルシール；M60, 82, 16	OIL SEAL; M60, 82, 16	2	2	2	2	2	2	2	2	2	2	2	2		
10	32699 0360	ガスケット	GASKET	2	2	2	2	2	2	2	2	2	2	2	2		(b)中途より廃止
11	01130 1025	ボルト	BOLT	8	8	8	8	8	8	8	8	8	8	8	8		
12	04010 6311	ボールベアリング	BALL BEARING	2	2	2	2	2	2	2	2	2	2	2	2		
13	04010 6212	ボールベアリング	BALL BEARING	2	2	2	2	2	2	2	2	2	2	2	2		
14	04010 6307	ボールベアリング	BALL BEARING	3	3	3	3	3	3	3	3	3	3	3	3		
15	04015 6307	ボールベアリング；6307N	BALL BEARING	1	1	1	1	1	1	1	1	1	1	1	1		
16	03650 0120	スナップリング；Ch 120	SNAP RING	2	2	2	2	2	2	2	2	2	2	2	2		
17	39921 1240	スペーサ	SPACER	2	2	2	2	2	2	2	2	2	2	2	2		
18	39921 0700	スペーサ	SPACER	2	2	2	2	2	2	2	2	2	2	2	2		
19	02810 0450	ロックワッシャ	LOCK WASHER	2	2	2	2	2	2	2	2	2	2	2	2		
20	02270 0450	ロックナット	LOCK NUT	2	2	2	2	2	2	2	2	2	2	2	2		
21	32637 0540	ファイナルギヤ	FINAL GEAR	2	2	2	2	2	2								
21	32637 0560	ファイナルギヤ	FINAL GEAR							2	2	2	2	2	2		

バインダー NO.
BINDER NO.
ISP3007

改訂番号 年月 No.12−1989年，3月
SUPPLEMENT NO. No.12−MARCH, 1989

https://truckmanualshub.com/

40. ブレーキ，ホイールシャフトケース
BRAKE, WHEEL SHAFT CASE

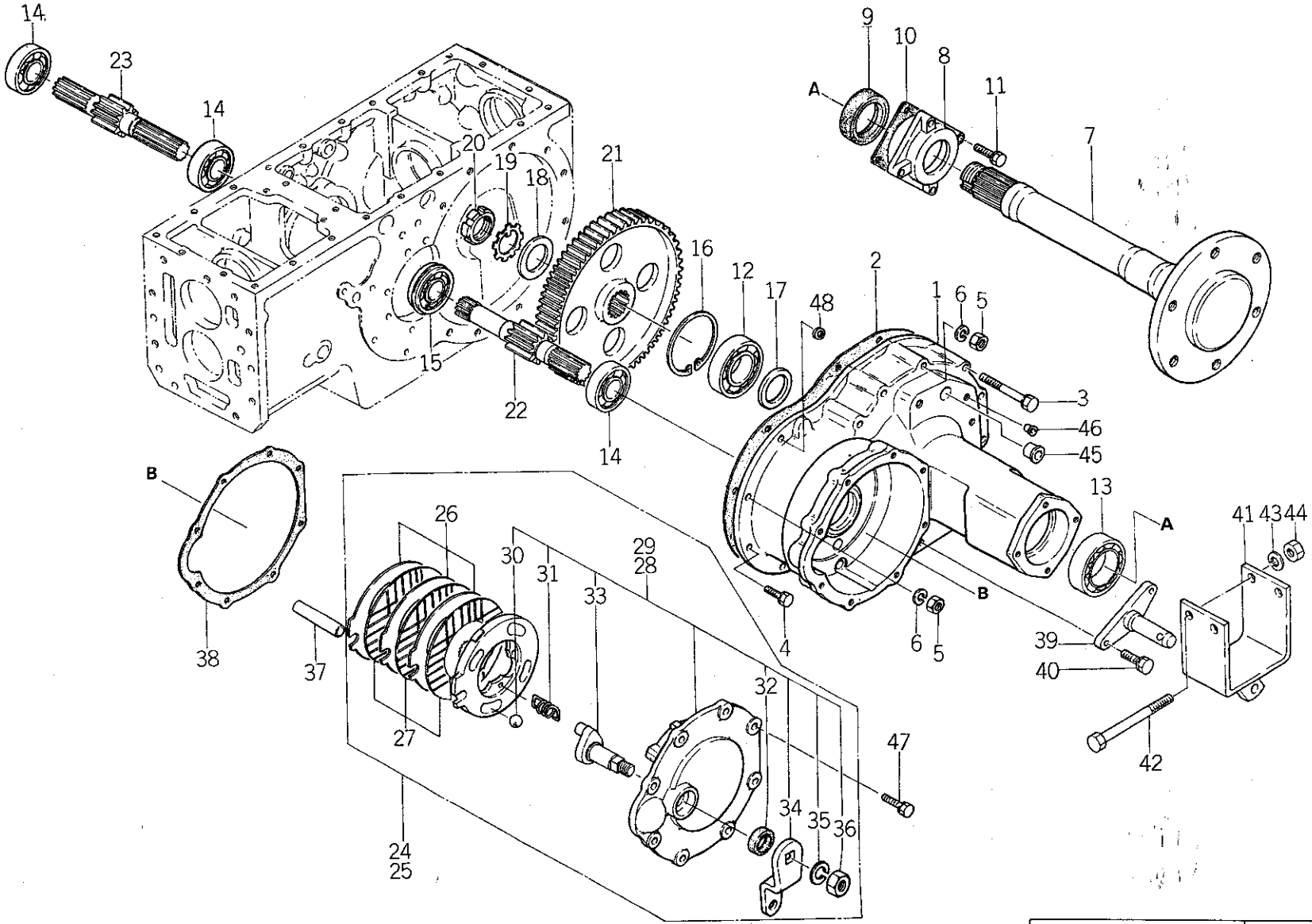

バインダー NO. BINDER NO.
ISP3007

改訂番号年月	No.12－1989年，3月
SUPPLEMENT NO.	No.12－MARCH, 1989

https://truckmanualshub.com/

40. ブレーキ，ホイールシャフトケース
BRAKE, WHEEL SHAFT CASE

管理コード

見出番号 REF.NO.	コード番号 CODE NO.	部品名称 PART	NAME	個数 Q'ty D23	D23F	D26	D26F	D28	D28F	D34	D34F	D43	D43F	D32	D32F	注文単位 Min.Q'ty	備考 REMARKS
22	32621 0840	デフシャフト；L	DIFF SHAFT; L.H	1	1	1	1	1	1								
22	32621 0930	デフシャフト；L	DIFF SHAFT; L.H							1	1	1	1	1	1		
23	32621 0850	デフシャフト；R	DIFF SHAFT; R.H	1	1	1	1	1	1								
23	32621 0920	デフシャフト；R	DIFF SHAFT; R.H							1	1	1	1	1	1		
24	32800 0501	ブレーキ ASS'Y；L	BRAKE ASS'Y; L.H	1	1	1	1	1	1	1	1	1	1	1	1		
25	32800 0551	ブレーキ ASS'Y；R	BRAKE ASS'Y; R.H	1	1	1	1	1	1	1	1	1	1	1	1		
26	32856 0140	ステータ	STATOR	6	6	6	6	6	6	6	6	6	6	6	6		
27	32811 0131	アッセンブリプレート	ASSEMBLY PLATE	6	6	6	6	6	6	6	6	6	6	6	6		
28	32860 0070	アクチュエータ ASS'Y；L	ACTUATOR ASS'Y; L.H	1	1	1	1	1	1	1	1	1	1	1	1		
29	32860 0080	アクチュエータ ASS'Y；R	ACTUATOR ASS'Y; R.H	1	1	1	1	1	1	1	1	1	1	1	1		
30	04810 9006	スチールボール	STEEL BALL	8	8	8	8	8	8	8	8	8	8	8	8		
31	39821 2580	スプリング	SPRING	6	6	6	6	6	6	6	6	6	6	6	6		
32	05010 2222	シール	SEAL	2	2	2	2	2	2	2	2	2	2	2	2		
33	32831 0140	カム	CAM	2	2	2	2	2	2	2	2	2	2	2	2		
34	32832 0350	レバー	LEVER	2	2	2	2	2	2	2	2	2	2	2	2		
35	02710 0016	スプリングワッシャ	SPRING WASHER	2	2	2	2	2	2	2	2	2	2	2	2		
36	02061 0016	ナット	NUT	2	2	2	2	2	2	2	2	2	2	2	2		
37	32826 0130	アンカーピン	ANCHOR PIN	2	2	2	2	2	2	2	2	2	2	2	2		
38	32899 0130	ガスケット	GASKET	2	2	2	2	2	2	2	2	2	2	2	2		
39	37090 0700	ピン	PIN	2	2	2	2	2	2	2	2	2	2	2	2		
40	01131 1230	ボルト	BOLT	4	4	4	4	4	4	4	4	4	4	4	4		
41	37060 0400	スタビライザブラケット	STABILIZER BRACKET	2	2	2	2	2	2	2	2	2	2	2	2		
42	01010 9004	ボルト	BOLT	4	4	4	4	4	4	4	4	4	4	4	4		
43	02710 0012	スプリングワッシャ	SPRING WASHER	4	4	4	4	4	4	4	4	4	4	4	4		
44	02010 0012	ナット	NUT	4	4	4	4	4	4	4	4	4	4	4	4		
45	39846 0170	メクラセン	BLANK PLUG	8	8	8	8	8	8	8	8	8	8	8	8		
46	39846 0050	メクラセン	BLANK PLUG	2	2	2	2	2	2	2	2	2	2	2	2		
47	01131 1025	ボルト	BOLT	16	16	16	16	16	16	16	16	16	16	16	16		
48	02610 0010	ワッシャ	WASHER	2	2	2	2	2	2	2	2	2	2	2	2		

https://truckmanualshub.com/

40. ブレーキ，ホイールシャフトケース
BRAKE, WHEEL SHAFT CASE

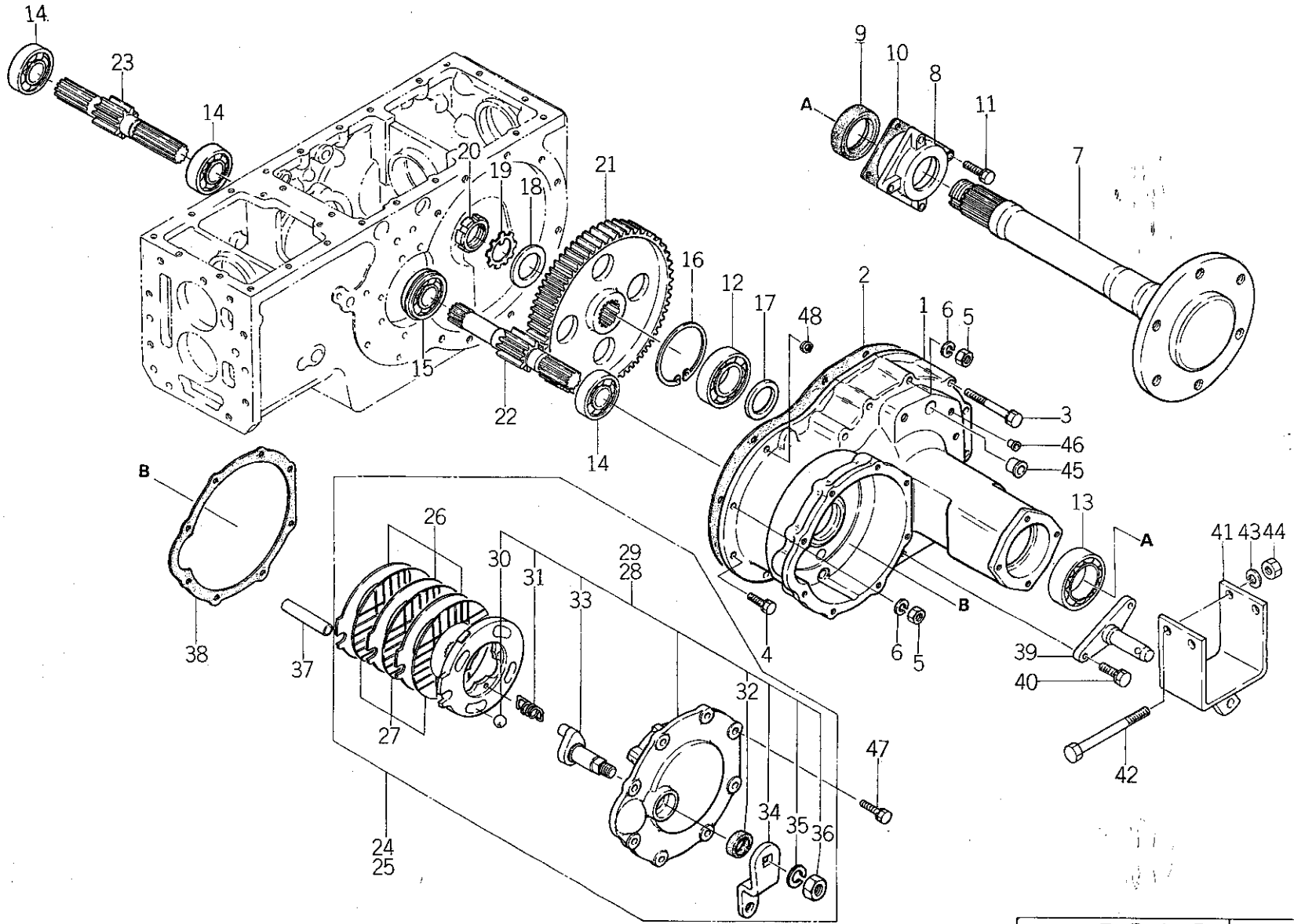

バインダー NO. BINDER NO.
ISP3007

(2 — 222A)

改訂番号年月	No.12－1989年，3月
SUPPLEMENT NO.	No.12－MARCH, 1989

https://truckmanualshub.com/

40. ブレーキ，ホイールシャフトケース
BRAKE, WHEEL SHAFT CASE

管理コード

見出番号 REF.NO.	コード番号 CODE NO.	部品名称 PART NAME	個数 Q'ty D23	D23F	D26	D26F	D28	D28F	D34	D34F	D43	D43F	D32	D32F				注文単位 Min.Q'ty	備考 REMARKS
		注1）326340950 を0951に交換の場合326990360 ガスケット（10）は使わない 326341400を1401に交換の場合326990360ガスケット（10）は使わない																	

	(a)	(b)
D23	～10223	10224 ～
D23F	～13162	13163 ～
D26	～10137	10138 ～
D26F	～11212	11213 ～
D28	～10094	10095 ～
D28F	～11748	11749 ～
D32，34	～10069	10070 ～
D32F，34F	～10790	10791 ～
D43	～10024	10025 ～
D43F	～10379	10380 ～

https://truckmanualshub.com/

41. ミッションケース（デフ本体），トレーラーヒッチ
MISSION CASE（DIFF），TRAILER HITCH

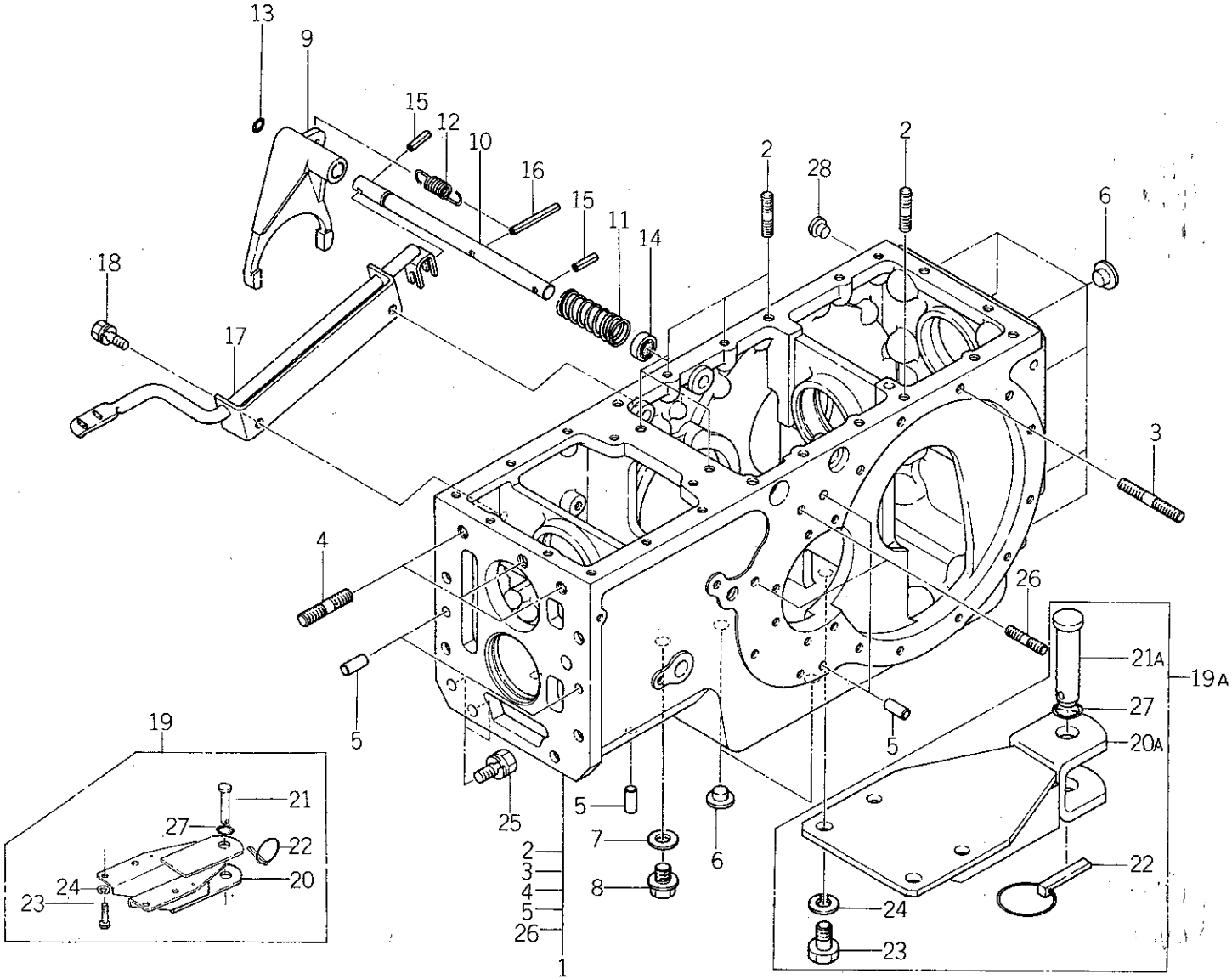

バインダー NO. BINDER NO.
ISP3007

改訂番号年月	
SUPPLEMENT NO.	

https://truckmanualshub.com/

41. ミッションケース（デフ本体），トレーラーヒッチ
MISSION CASE (DIFF), TRAILER HITCH

管理コード

見出番号 REF.NO.	コード番号 CODE NO.	部品名称 PART	NAME	D23	D23F	D26	D26F	D28	D28F	D34	D34F	D43	D43F	D32	D32F	注文単位 Min.Q'ty	備考 REMARKS
				個数 Q'ty													
1	32201 2602	ケーシング ASS'Y；Dケース	CASING ASS'Y	1	1	1	1	1	1								
1	32201 3500	ケーシング ASS'Y；Dケース	CASING ASS'Y							1	1	1	1				
1	32201 3502	ケーシング ASS'Y；Dケース	CASING ASS'Y							1	1	1	1	1	1		
1	32201 5410	ケーシング ASS'Y；Dケース	CASING ASS'Y		1		1		1								ハイ旋ターン用
1	32201 5500	ケーシング ASS'Y；Dケース	CASING ASS'Y								1		1		1		
2	01211 1025	スタッドボルト	STUD BOLT	6	6	6	6	6	6	6	6	6	6	6	6		
3	01211 1065	スタッドボルト	STUD BOLT	2	2	2	2	2	2	2	2	2	2	2	2		
4	01211 1235	スタッドボルト	STUD BOLT	3	3	3	3	3	3	3	3	3	3	3	3		
5	03050 1025	ノックピン	DOWEL PIN	8	8	8	8	8	8	8	8	8	8	8	8		
6	39846 0010	メクラセン	BLANK PLUG	10	10	10	10	10	10	10	10	10	10	10	10		
7	02510 0016	シールワッシャ	SEAL WASHER	1	1	1	1	1	1	1	1	1	1	1	1		
8	06460 0016	プラグ	PLUG	1	1	1	1	1	1	1	1	1	1	1	1		
9	32657 0200	デフロックフォーク	DIFFLOCK FORK	1	1	1	1	1	1	1	1	1	1	1	1		
10	32653 0200	デフロックシャフト	DIFFLOCK SHAFT	1	1	1	1	1	1	1	1	1	1	1	1		
11	39821 2510	スプリング	SPRING	1	1	1	1	1	1	1	1	1	1	1	1		
12	39821 2520	スプリング	SPRING	1	1	1	1	1	1	1	1	1	1	1	1		
13	05210 0110	Oリング	O-RING	1	1	1	1	1	1	1	1	1	1	1	1		
14	05020 3115	オイルシール	OIL SEAL	1	1	1	1	1	1	1	1	1	1	1	1		
15	03030 0632	スプリングピン	SPRING PIN	2	2	2	2	2	2	2	2	2	2	2	2		
16	03030 0663	スプリングピン	SPRING PIN	1	1	1	1	1	1	1	1	1	1	1	1		
17	32650 0351	デフロックペダル	DIFFLOCK PEDAL	1	1	1	1	1	1	1	1	1	1	1	1		
18	01131 0816	ボルト	BOLT	2	2	2	2	2	2	2	2	2	2	2	2		
19	37002 0071	ヒッチ ASS'Y	HITCH ASS'Y	1	1	1	1	1	1	1	1	1	1				
19A	37002 0500	ヒッチ ASS'Y	HITCH ASS'Y	1	1	1	1	1	1	1	1	1	1	1	1		
20	37065 0370	ヒッチ	HITCH	1	1	1	1	1	1	1	1	1	1				
20A	37065 0950	ヒッチ	HITCH	1	1	1	1	1	1	1	1	1	1	1	1		
21	37091 0310	ピン	PIN	1	1	1	1	1	1	1	1	1	1				
21A	37091 0480	ピン	PIN	1	1	1	1	1	1	1	1	1	1	1	1		
22	37090 0030	ピン	PIN	1	1	1	1	1	1	1	1	1	1	1	1		
23	01010 1630	ボルト	BOLT	4	4	4	4	4	4	4	4	4	4	4	4		

バインダー NO.
BINDER NO.
ISP3007

改訂番号 年月 No.12－1989年，3月
SUPPLEMENT NO. No.12－MARCH, 1989

https://truckmanualshub.com/

41. ミッションケース（デフ本体），トレーラーヒッチ
MISSION CASE (DIFF), TRAILER HITCH

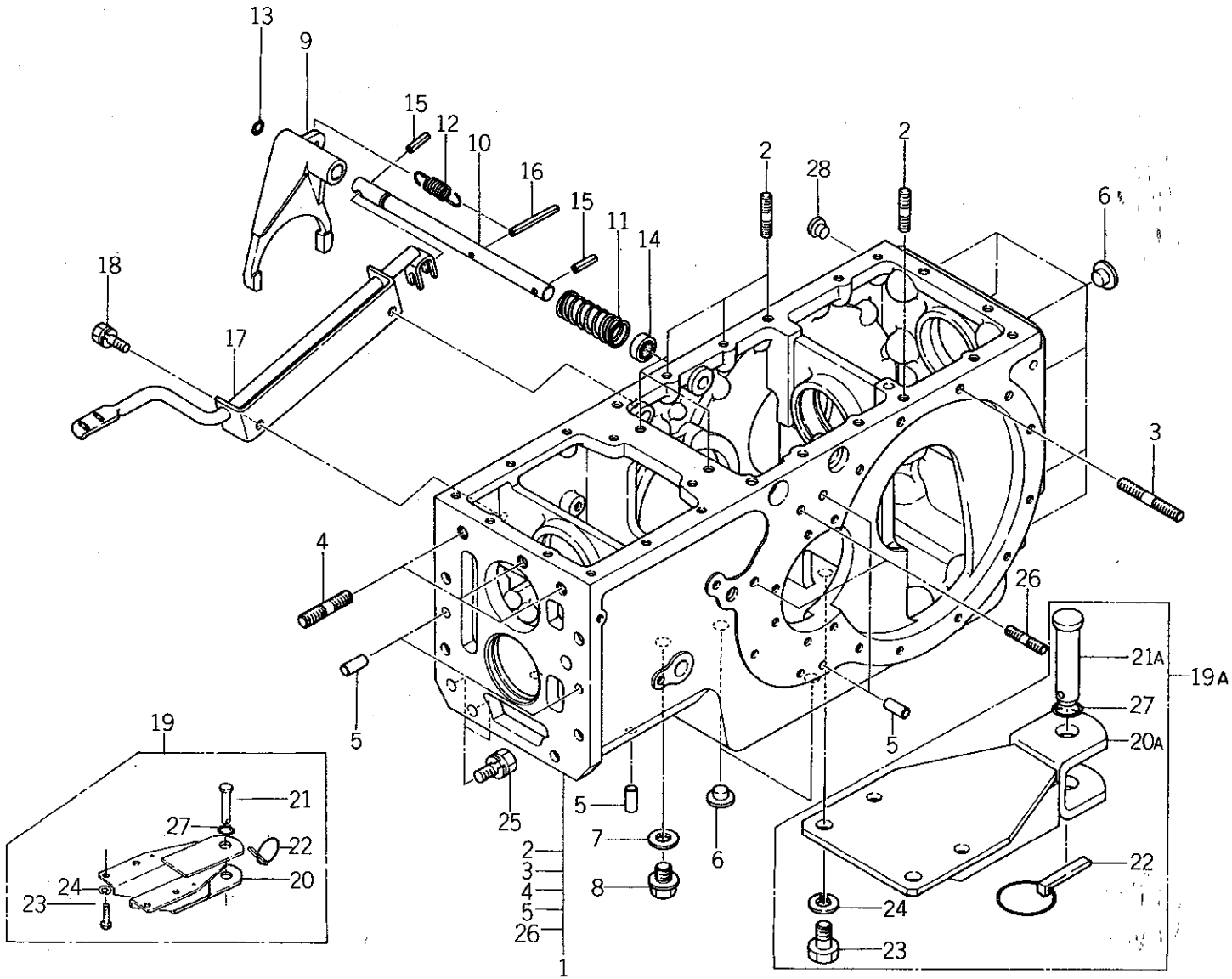

バインダー NO. BINDER NO.
ISP3007

改訂番号年月	
SUPPLEMENT NO.	

https://truckmanualshub.com/

41. ミッションケース（デフ本体），トレーラーヒッチ
MISSION CASE (DIFF), TRAILER HITCH

管理コード

見出番号 REF.NO.	コード番号 CODE NO.	部品名称 PART	NAME	個数 Q'ty D23	D23F	D26	D26F	D28	D28F	D34	D34F	D43	D43F	D32	D32F					注文単位 Min.Q'ty	備考 REMARKS
24	S 02710 0016	スプリングワッシャ	SPRING WASHER	4	4	4	4	4	4	4	4	4	4	4	4						
25	01010 9294	ボルト	BOLT	2	2	2	2	2	2	2	2	2	2	2	2						
26	01211 1035	スタッドボルト	STUD BOLT	4	4	4	4	4	4	4	4	4	4	4	4						
27	05210 0210	Oリング	O-RING	1	1	1	1	1	1	1	1	1	1	1	1						
28	39846 0020	メクラヤン	BLANK PLUG	2	2	2	2	2	2	2	2	2	2	2	2						

https://truckmanualshub.com/

42. シリンダーケース
HYDRAULIC CYLINDER CASE

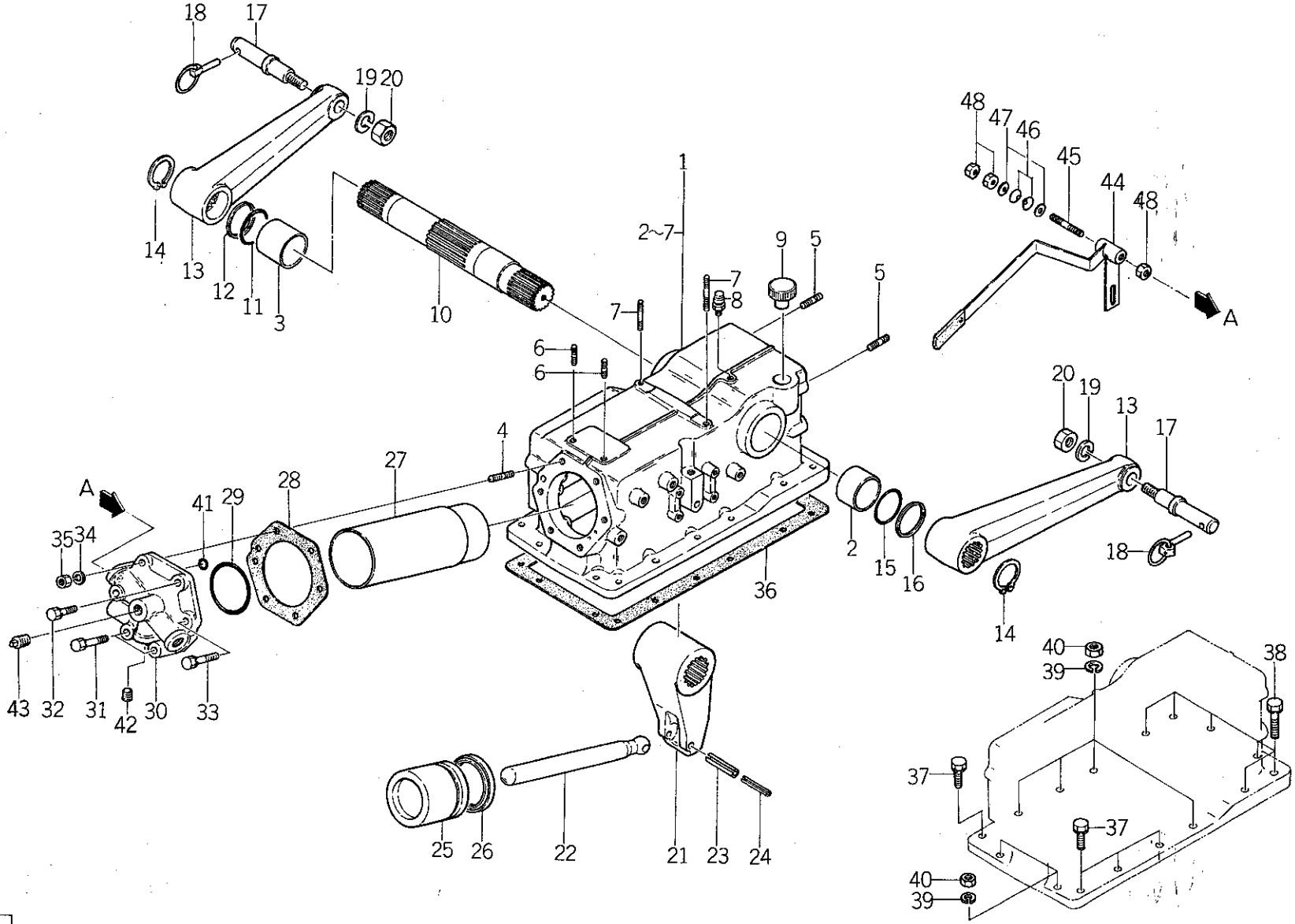

バインダー NO. BINDER NO.
ISP3007

改訂番号年月	
SUPPLEMENT NO.	

https://truckmanualshub.com/

42. シリンダーケース HYDRAULIC CYLINDER CASE

管理コード

見出番号 REF.NO.	コード番号 CODE NO.	部品名称 PART	NAME	D23	D23F	D26	D26F	D28	D28F	D34	D34F	D43	D43F	D32	D32F	注文単位 Min.Q'ty	備考 REMARKS
				個数 Q'ty													
1	34408 0451	ケーシング ASS'Y	CASING ASS'Y	1	1	1	1	1	1	1	1	1	1	1	1		(a)
1	34408 0452	ケーシング ASS'Y	CASING ASS'Y	1	1	1	1	1	1	1	1	1	1	1	1		(b)
1	34408 0453	ケーシング ASS'Y	CASING ASS'Y	1	1	1	1	1	1	1	1	1	1	1	1		(c)
2	39851 1000	ブッシュ	BUSH	1	1	1	1	1	1	1	1	1	1	1	1		
3	39851 1030	ブッシュ	BUSH	1	1	1	1	1	1	1	1	1	1	1	1		
4	01211 1235	スタッドボルト	STUD BOLT	1	1	1	1	1	1	1	1	1	1	1	1		
5	01211 1230	スタッドボルト	STUD BOLT	2	2	2	2	2	2	2	2	2	2	2	2		
6	01211 0820	スタッドボルト	STUD BOLT	2	2	2	2	2	2	2	2	2	2	2	2		(a)(b)
7	01211 0845	スタッドボルト	STUD BOLT	2	2	2	2	2	2	2	2	2	2	2	2		
8	34071 0030	ブリーザ	BREATHER	1	1	1	1	1	1	1	1	1	1	1	1		
9	39843 0490	プラグ	PLUG	1	1	1	1	1	1	1	1	1	1	1	1		
10	34483 0321	ユアツアームシャフト	ARM SHAFT	1	1	1	1	1	1	1	1	1	1	1	1		
11	05230 0500	Oリング；G50	O-RING; G50	1	1	1	1	1	1	1	1	1	1	1	1		
12	39921 1210	スペーサ	SPACER	1	1	1	1	1	1	1	1	1	1	1	1		
13	34411 0340	リフトアーム	LIFT ARM	2	2	2	2	2	2	2	2	2	2	2	2		
14	03610 0050	スナップリング	SNAP RING	2	2	2	2	2	2	2	2	2	2	2	2		
15	05230 0550	Oリング；G55	O-RING; G55	1	1	1	1	1	1	1	1	1	1	1	1		
16	39921 1200	スペーサ	SPACER	1	1	1	1	1	1	1	1	1	1	1	1		
17	34414 0061	ピン	PIN	2	2	2	2	2	2	2	2	2	2	2	2		
18	37090 0030	ピン	PIN	2	2	2	2	2	2	2	2	2	2	2	2		
19	02710 0020	スプリングワッシャ	SPRING WASHER	2	2	2	2	2	2	2	2	2	2	2	2		
20	02020 0020	ナット	NUT	2	2	2	2	2	2	2	2	2	2	2	2		
21	34481 0220	ユアツアーム	ARM	1	1	1	1	1	1	1	1	1	1	1	1		
22	34477 0100	ピストンロッド	PISTON ROD	1	1	1	1	1	1	1	1	1	1	1	1		
23	03030 0845	スプリングピン	SPRING PIN	1	1	1	1	1	1	1	1	1	1	1	1		
24	03030 0545	スプリングピン	SPRING PIN	1	1	1	1	1	1	1	1	1	1	1	1		
25	34476 0290	ピストン	PISTON	1	1	1	1	1	1	1	1	1	1	1	1		
26	05030 9017	オイルシール	OIL SEAL	1	1	1	1	1	1	1	1	1	1	1	1		
27	34479 0360	シリンダライナ	CYLINDER LINER	1	1	1	1	1	1	1	1	1	1	1	1		
28	34499 0280	ガスケット	GASKET	1	1	1	1	1	1	1	1	1	1	1	1		

https://truckmanualshub.com/

42. シリンダーケース
HYDRAULIC CYLINDER CASE

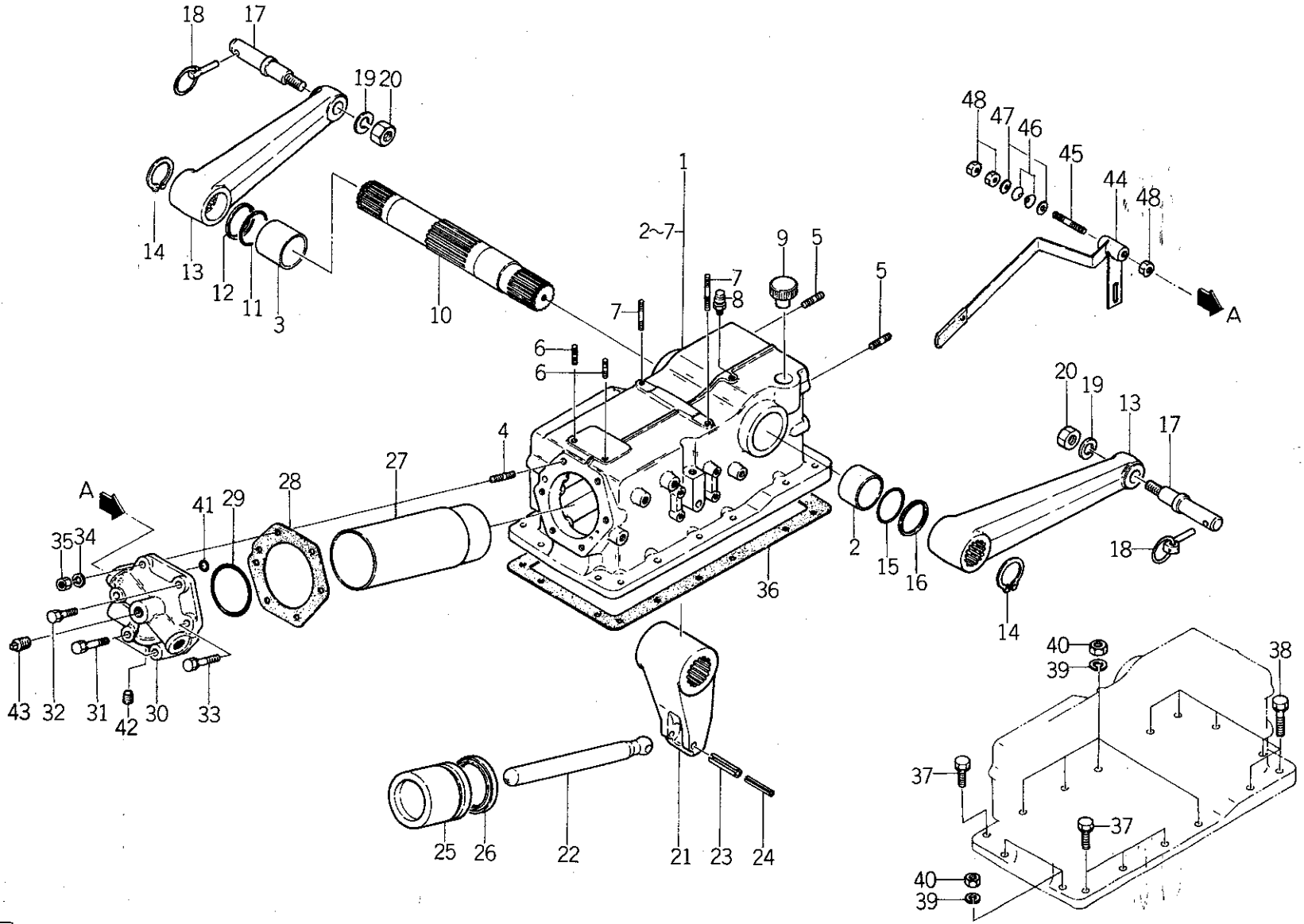

バインダー NO. BINDER NO.
ISP3007

改訂番号年月	
SUPPLEMENT NO.	

https://truckmanualshub.com/

42. シリンダーケース
HYDRAULIC CYLINDER CASE

管理コード

見出番号 REF.NO.	コード番号 CODE NO.	部品名称 PART	NAME	D23	D23F	D26	D26F	D28	D28F	D34	D34F	D43	D43F	D32	D32F	注文単位 Min.Q'ty	備考 REMARKS
				個数 Q'ty													
29	05231 0750	Oリング	O-RING	1	1	1	1	1	1	1	1	1	1	1	1		
30	34471 0400	シリンダヘッド	CYLINDER HAED	1	1	1	1	1	1	1	1	1	1	1	1		
31	01131 1255	ボルト	BOLT	2	2	2	2	2	2	2	2	2	2	2	2		
32	01131 1240	ボルト	BOLT	1	1	1	1	1	1	1	1	1	1	1	1		
33	01131 1265	ボルト	BOLT	2	2	2	2	2	2	2	2	2	2	2	2		
34	02710 0012	スプリングワッシャ	SPRING WASHER	1	1	1	1	1	1	1	1	1	1	1	1		
35	02020 0012	ナット	NUT	1	1	1	1	1	1	1	1	1	1	1	1		
36	34499 0270	ガスケット	GASKET	1	1	1	1	1	1	1	1	1	1	1	1		途中より廃止
37	01131 1030	ボルト	BOLT	4	4	4	4	4	4	4	4	4	4	4	4		
38	01131 1040	ボルト	BOLT	6	6	6	6	6	6	6	6	6	6	6	6		
39	02710 0010	スプリングワッシャ	SPRING WASHER	6	6	6	6	6	6	6	6	6	6	6	6		
40	02020 0010	ナット	NUT	6	6	6	6	6	6	6	6	6	6	6	6		
41	05211 0120	Oリング	O-RING	1	1	1	1	1	1	1	1	1	1	1	1		
42	06450 9002	プラグ	PLUG	1	1	1	1	1	1	1	1	1	1	1	1		
43	06450 0030	プラグ	PLUG	1	1	1	1	1	1	1	1	1	1	1	1		
44	34010 1520	コントロールレバー	CONTROL LEVER	1	1	1	1	1	1								
44	34010 2230	コントロールレバー	CONTROL LEVER							1	1	1	1	1	1		
45	01210 9190	スタッドボルト	STUD BOLT	1	1	1	1	1	1	1	1	1	1	1	1		
46	39934 0060	ワッシャ；サラバネ	WASHER	2	2	2	2	2	2	2	2	2	2	2	2		
47	02610 0010	ワッシャ	WASHER	2	2	2	2	2	2	2	2	2	2	2	2		
48	02010 0010	ナット	NUT	3	3	3	3	3	3	3	3	3	3	3	3		

	D23	D23F	D26	D26F	D28	D28F	D32・34	D32F・34F	D43	D43F
(a)	～10229	～13799	～10142	～11386	～10094	～12038	～10072	～10939	———	～10440
(b)	10230 ～10232	13800 ～13900	10143 ～10144	11387 ～11417	10095 のみ	12039 ～12062	10073 のみ	10940 ～11072	———	10441 ～10462
(c)	10233 ～	13901 ～	10145 ～	11418 ～	10096 ～	12063 ～	10074 ～	11073 ～	———	10463 ～

https://truckmanualshub.com/

43. シリンダヘッド
CYLINDER HEAD

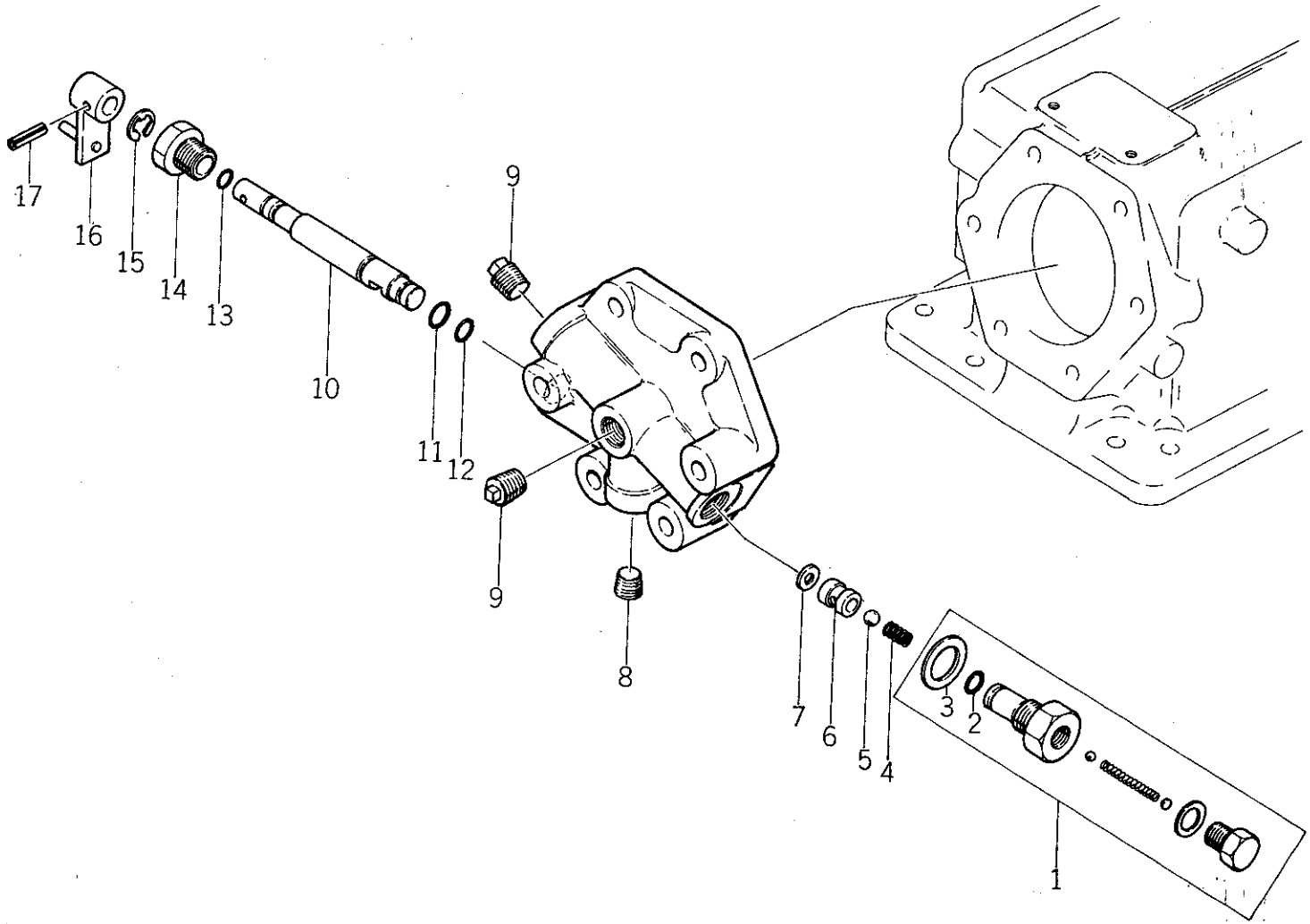

バインダー NO. BINDER NO.
ISP3007

改訂番号年月	
SUPPLEMENT NO.	

https://truckmanualshub.com/

43. シリンダヘッド CYLINDER HEAD

管理コード

見出番号 REF.NO.	コード番号 CODE NO.	部品名称 PART	NAME	D23	D23F	D26	D26F	D28	D28F	D34	D34F	D43	D43F	D32	D32F					注文単位 Min.Q'ty	備考 REMARKS
				個数 Q'ty																	
1	34001 0951	コントロールバルブ ASS'Y	CONTROL VALVE ASS'Y	1	1	1	1	1	1	1	1	1	1	1	1						
2	S 05210 0110	Oリング；P11	O-RING; P11	1	1	1	1	1	1	1	1	1	1	1	1						
3	39811 2140	ゴム	RUBBER	1	1	1	1	1	1	1	1	1	1	1	1						
4	39821 1860	スプリング	SPRING	1	1	1	1	1	1	1	1	1	1	1	1						
5	04810 0011	スチールボール	STEEL BALL	1	1	1	1	1	1	1	1	1	1	1	1						
6	34019 0130	ガイド	GUIDE	1	1	1	1	1	1	1	1	1	1	1	1						
7	34099 0150	ガスケット	GASKET	1	1	1	1	1	1	1	1	1	1	1	1						
8	06450 9002	プラグ	PLUG	1	1	1	1	1	1	1	1	1	1	1	1						
9	06450 0030	プラグ	PLUG	2	2	1	1	1	1	1	1	1	1	1	1						
10	34021 0420	シャフト	SHAFT	1	1	1	1	1	1	1	1	1	1	1	1						
11	05211 0120	Oリング；P12	O-RING; P12	1	1	1	1	1	1	1	1	1	1	1	1						
12	05211 0110	Oリング；P11	O-RING; P11	1	1	1	1	1	1	1	1	1	1	1	1						
13	05210 0090	Oリング；P9	O-RING; P9	1	1	1	1	1	1	1	1	1	1	1	1						
14	34019 0250	ガイド	GUIDE	1	1	1	1	1	1	1	1	1	1	1	1						
15	03680 0010	スナップリング	SNAP RING	1	1	1	1	1	1	1	1	1	1	1	1						
16	34010 1530	コントロールレバー	CONTROL LEVER	1	1	1	1	1	1	1	1	1	1	1	1						
17	03030 0420	スプリングピン	SPRING PIN	1	1	1	1	1	1	1	1	1	1	1	1						

バインダー NO.
BINDER NO.
ISP3007

改訂番号年月
SUPPLEMENT NO.

https://truckmanualshub.com/

44. 油圧ポンプ，配管
HYDRAULIC PUMP PIPING

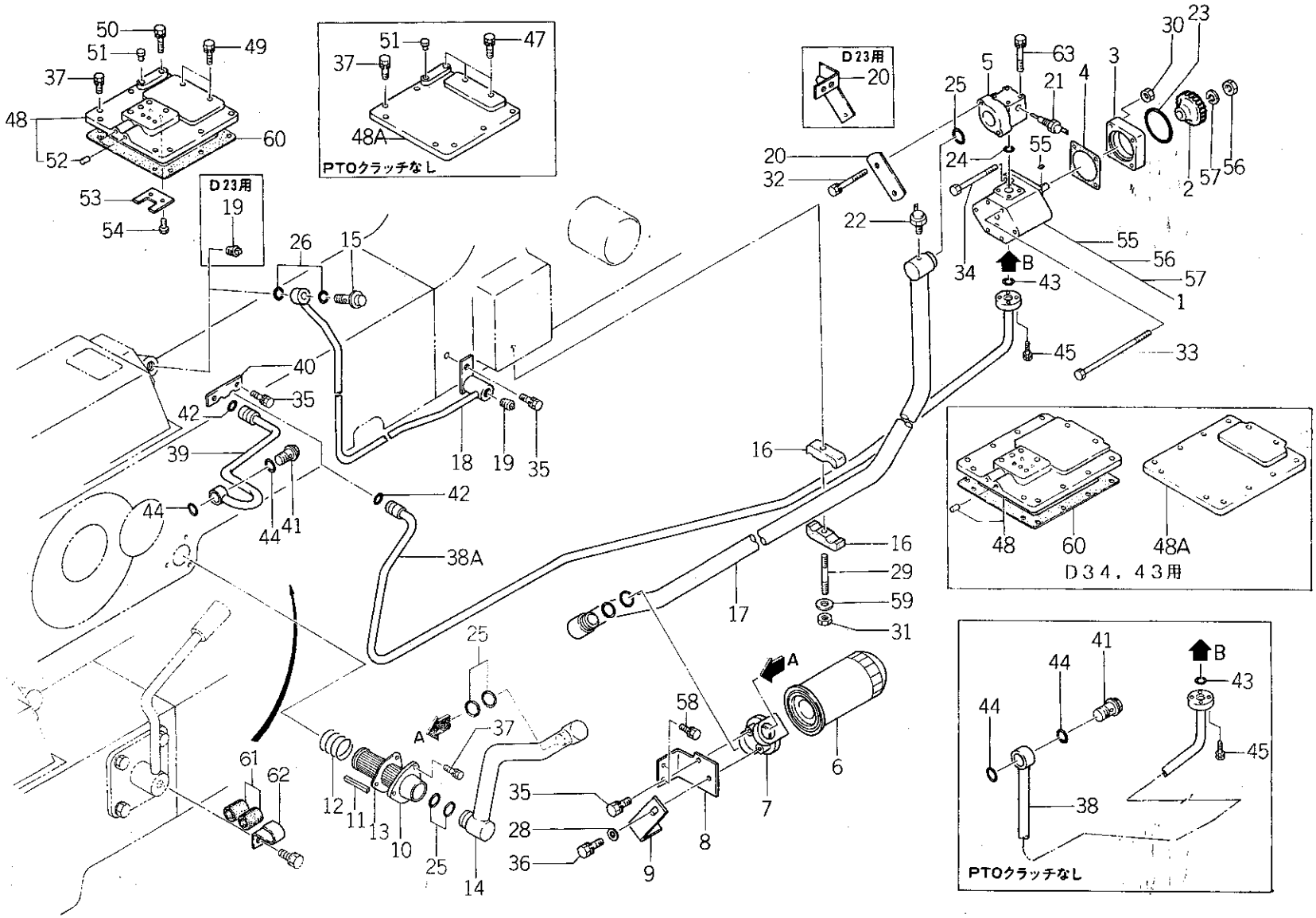

バインダー NO. BINDER NO.
ISP3007

改訂番号年月	No.12—1989年，3月
SUPPLEMENT NO.	No.12—MARCH, 1989

https://truckmanualshub.com/

44. 油圧ポンプ，配管 HYDRAULIC PUMP PIPING

管理コード

見出番号 REF.NO.	コード番号 CODE NO.	部品名称 PART	NAME	D23	D23F	D26	D26F	D28	D28F	D34	D34F	D43	D43F	D32	D32F					注文単位 Min.Q'ty	備考 REMARKS
				個数 Q'ty																	
1	34045 0460	オイルポンプ ASS'Y	OIL PUMP ASS'Y	1	1	1	1	1	1	1	1	1	1	1	1						
2	34046 0160	ドライブギヤ	DRIVE GEAR	1	1	1	1	1	1	1	1	1	1	1	1						
3	34016 0250	スペーサ	SPACER	1	1	1	1	1	1	1	1	1	1	1	1						
4	34099 0010	ガスケット	GASKET	1	1	1	1	1	1	1	1	1	1	1	1						
5	34062 0900	フランジ	FLANGE	1	1	1	1	1	1	1	1	1	1	1	1						(c)
5	34062 1530	フランジ	FLANGE	1	1	1	1	1	1	1	1	1	1	1	1						(d)
6	34050 0480	ストレーナ	STRAINER	1	1	1	1	1	1	1	1	1	1	1	1						
7	34075 0090	オイルフィルタボデイ	OIL FILTER BODY	1	1	1	1	1	1	1	1	1	1	1	1						
8	34491 0890	ブラケット	BRACKET	1	1	1	1	1	1	1	1	1	1	1	1						
9	34491 0800	ブラケット	BRACKET	1	1	1	1	1	1	1	1	1	1	1	1						
10	34050 0470	ストレーナ	STRAINER	1	1	1	1	1	1	1	1	1	1	1	1						
11	32491 0020	マグネット	MAGNET	5	5	5	5	5	5	5	5	5	5	5	5						
12	39821 2100	スプリング	SPRING	1	1	1	1	1	1	1	1	1	1	1	1						
13	34099 0070	ガスケット	GASKET	1	1	1	1	1	1	1	1	1	1	1	1						
14	34060 5450	オイルパイプ	OIL PIPE	1	1	1	1	1	1	1	1	1	1	1	1						
15	39848 0240	アイボルト	EYE BOLT	1	1	1	1	1	1	1	1	1	1	1	1						
16	39811 3890	ゴム	RUBBER	2	2	2	2	2	2	2	2	2	2	2	2						
17	34060 5150	オイルパイプ	OIL PIPE	1	1																
17	34060 5100	オイルパイプ	OIL PIPE			1	1	1	1	1	1	1	1	1	1						
18	34060 5350	オイルパイプ	OIL PIPE			1	1	1	1												
18	34060 7400	オイルパイプ	OIL PIPE							1	1	1	1	1	1						
19	06450 0030	テーパネジプラグ	PLUG	1	1	1	1	1	1	1	1	1	1	1	1						
20	34491 0900	ブラケット	BRACKET	1	1																
20	34027 0350	プレート	PLATE			1	1	1	1	1	1	1	1	1	1						
21	38520 0490	スイッチ ASS'Y；サーモ	SWITCH ASS'Y; THERMO	1	1	1	1	1	1	1	1	1	1	1	1						
22	38520 0970	スイッチ ASS'Y；バキューム	SWITCH ASS'Y; VACUUM	1	1	1	1	1	1	1	1	1	1	1	1						
23	05230 0700	Oリング；G70	O-RING; G70	1	1	1	1	1	1	1	1	1	1	1	1						
24	05210 0220	Oリング；P22	O-RING; P22	1	1	1	1	1	1	1	1	1	1	1	1						
25	05210 0250	Oリング；P25	O-RING; P25	7	7	7	7	7	7	7	7	7	7	7	7						
26	05211 0200	Oリング；P20	O-RING; P20	2	2	2	2	2	2	2	2	2	2	2	2						

バインダー NO. BINDER NO.
ISP3007

改訂番号 年月 SUPPLEMENT NO. No.12－1989年，3月 No.12－MARCH, 1989

https://truckmanualshub.com/

44. 油圧ポンプ，配管
HYDRAULIC PUMP PIPING

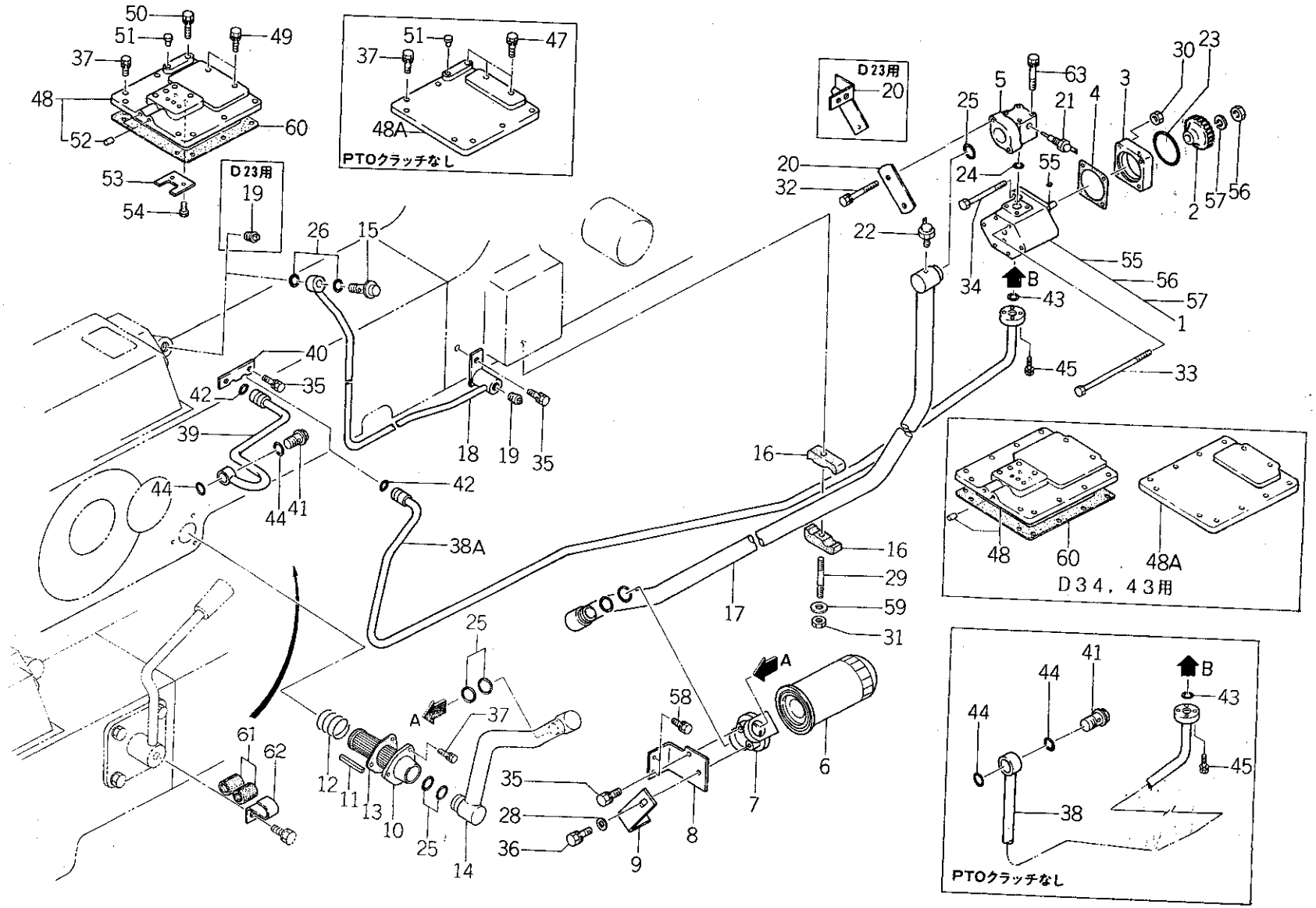

バインダー NO. BINDER NO.
ISP3007

改訂番号年月	No.12－1989年，3月
SUPPLEMENT NO.	No.12－MARCH, 1989

https://truckmanualshub.com/

44. 油圧ポンプ，配管 HYDRAULIC PUMP PIPING

管理コード

見出番号 REF.NO.	コード番号 CODE NO.	部品名称 PART	NAME	D23	D23F	D26	D26F	D28	D28F	D34	D34F	D43	D43F	D32	D32F					注文単位 Min.Q'ty	備考 REMARKS
				個数 Q'ty																	
28	02610 0010	ワッシャ	WASHER	1	1	1	1	1	1	1	1	1	1	1	1						
29	01210 1060	スタッドボルト	STUD BOLT	1	1	1	1	1	1	1	1	1	1	1	1						
30	02130 0008	ナット	NUT	4	4	4	4	4	4	4	4	4	4	4	4						
31	02240 0010	ナット	NUT	1	1	1	1	1	1	1	1	1	1	1	1						
32	01130 0660	ボルト	BOLT	2	2	2	2	2	2	2	2	2	2	2	2						
33	01010 9227	ボルト	BOLT	2	2	2	2	2	2	2	2	2	2	2	2						
34	01011 0895	ボルト	BOLT	2	2	2	2	2	2	2	2	2	2	2	2						
35	01130 1020	ボルト	BOLT	4	4	4	4	4	4	4	4	4	4	4	4						
36	01130 1025	ボルト	BOLT	1	1	1	1	1	1	1	1	1	1	1	1						
37	01130 0820	ボルト	BOLT	10	10	10	10	10	10	13	13	13	13	13	13						(a)
37	01130 0820	ボルト	BOLT	11	11	11	11	11	11	13	13	13	13	13	13						(b)
38	34060 5200	オイルパイプ	OIL PIPE	1	1																
38	34060 5051	オイルパイプ	OIL PIPE			1	1	1	1												
38	34060 7300	オイルパイプ	OIL PIPE							1	1	1	1	1	1						
38A	34060 5250	オイルパイプ	OIL PIPE	1	1																
38A	34060 5300	オイルパイプ	OIL PIPE			1	1	1	1												
38A	34060 7351	オイルパイプ	OIL PIPE							1	1	1	1	1	1						
39	34060 5400	オイルパイプ	OIL PIPE	1	1	1	1	1	1	1	1	1	1	1	1						
40	39956 5160	プレート	PLATE	1	1	1	1	1	1	1	1	1	1	1	1						
41	39848 0250	アイボルト；PF1／2	EYE BOLT; PF1／2	1	1	1	1	1	1	1	1	1	1	1	1						PTOクラッチ付使用
42	05211 0160	Oリング	O-RING	2	2	2	2	2	2	2	2	2	2	2	2						
43	05211 0220	Oリング	O-RING	1	1	1	1	1	1	1	1	1	1	1	1						
44	05231 0250	Oリング	O-RING	2	2	2	2	2	2	2	2	2	2	2	2						
45	01131 0630	ボルト	BOLT	4	4	4	4	4	4	4	4	4	4	4	4						
47	01130 0825	ボルト	BOLT	3	3	3	3	3	3	2	2	2	2	2	2						
48	32220 0250	ケースカバー ASS'Y	CASE COVER ASS'Y	1	1	1	1	1	1												(a) PTOクラッチ付
48	32220 0251	ケースカバー ASS'Y	CASE COVER ASS'Y	1	1	1	1	1	1												(b)
48	32220 0300	ケースカバー ASS'Y	CASE COVER ASS'Y							1	1	1	1								(a) PTOクラッチ付
48	32220 0301	ケースカバー ASS'Y	CASE COVER ASS'Y							1	1	1	1	1	1						(b)
48A	32221 0950	ケースカバー	CASE COVER	1	1	1	1	1	1												(a) PTOクラッチ無し

バインダー NO. BINDER NO. 1SP3007

改訂番号 年月 No.12－1989年，3月
SUPPLEMENT NO. No.12－MARCH, 1989

https://truckmanualshub.com/

44. 油圧ポンプ，配管
HYDRAULIC PUMP PIPING

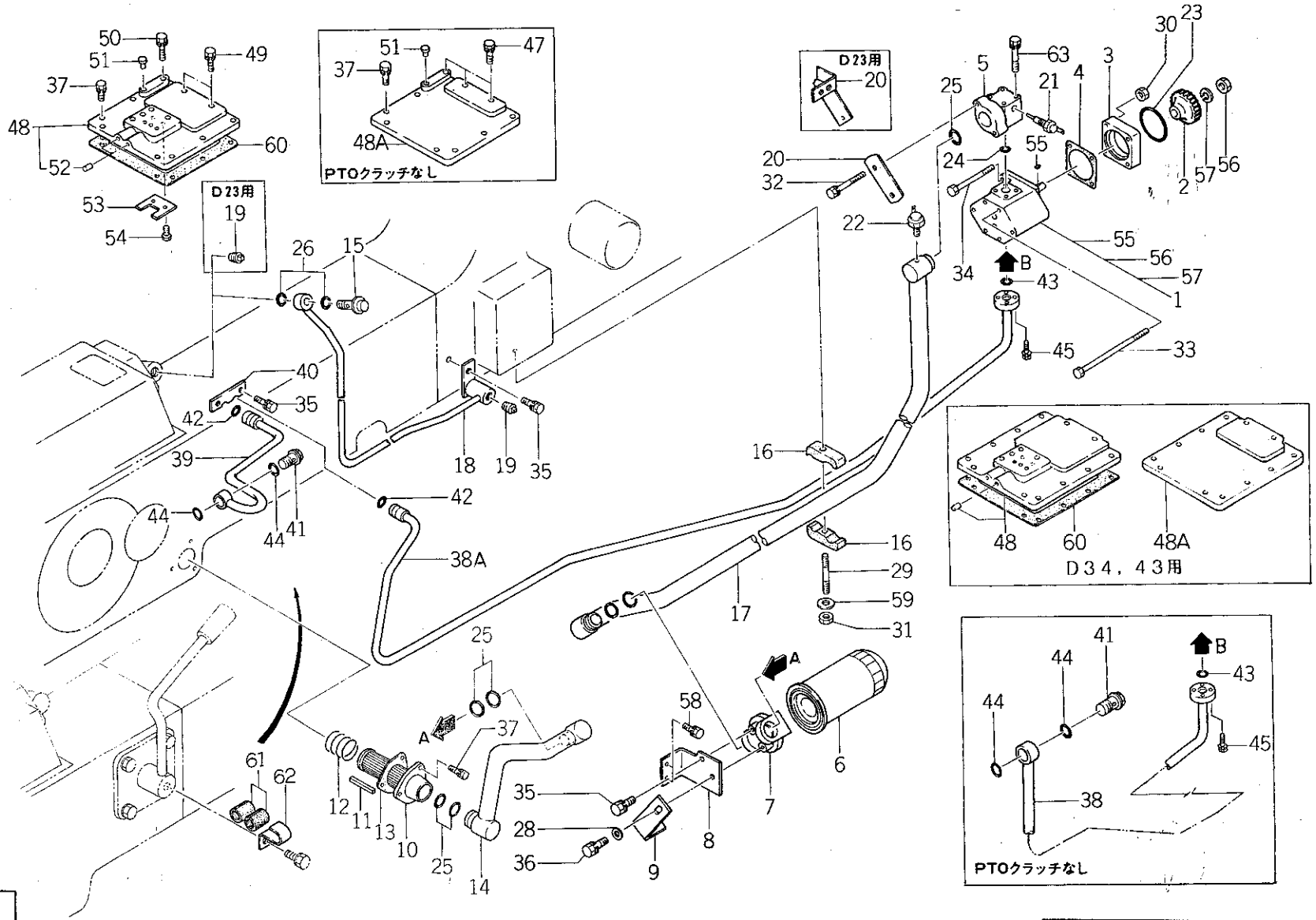

バインダー NO. BINDER NO.
ISP3007

改訂番号 年月	No.12－1989年，3月
SUPPLEMENT NO.	No.12－MARCH, 1989

https://truckmanualshub.com/

44. 油圧ポンプ，配管
HYDRAULIC PUMP PIPING

管理コード

見出番号 REF.NO.	コード番号 CODE NO.	部品名称 PART	NAME	D23	D23F	D26	D26F	D28	D28F	D34	D34F	D43	D43F	D32	D32F	注文単位 Min.Q'ty	備考 REMARKS
48A	32221 0951	ケースカバー	CASE COVER	1	1	1	1	1	1								(b)
48A	32221 1400	ケースカバー	CASE COVER							1	1	1	1				(a)PTOクラッチ付
48A	32221 1401	ケースカバー	CASE COVER							1	1	1	1	1	1		(b)
49	01130 0830	ボルト	BOLT	2	2	2	2	2	2	2	2	2	2	2	2		
50	01130 0835	ボルト	BOLT	1	1	1	1	1	1								(a)
51	39846 0020	メクラセン	BLANK PLUG	1	1	1	1	1	1								
52	39843 0470	プラグ	PLUG	2	2	2	2	2	2	2	2	2	2	2	2		PTOクラッチ付
53	39956 5190	プレート	PLATE	1	1	1	1	1	1	1	1	1	1	1	1		
54	01114 0612	ボルト	BOLT	2	2	2	2	2	2	2	2	2	2	2	2		
55	34049 0155	キー	KEY	1	1	1	1	1	1	1	1	1	1	1	1		
56	02010 9001	ナット	NUT	1	1	1	1	1	1	1	1	1	1	1	1		
57	02710 0012	スプリングワッシャ	SPRING WASHER	1	1	1	1	1	1	1	1	1	1	1	1		
58	01130 0816	ボルト	BOLT	2	2	2	2	2	2	2	2	2	2	2	2		
59	02610 9023	ワッシャ	WASHER	1	1	1	1	1	1	1	1	1	1	1	1		
60	32299 0900	ガスケット	GASKET	1	1	1	1	1	1								途中より廃止
60	32299 0940	ガスケット	GASKET							1	1	1	1	1	1		
61	39811 5330	ゴム	RUBBER			2	2	2	2	2	2	2	2	2	2		
62	39911 1710	クランプ	CLAMP			1	1	1	1	1	1	1	1	1	1		
63	01130 0660	ボルト	BOLT	4	4	4	4	4	4	4	4	4	4	4	4		(c)
63	01130 0650	ボルト	BOLT	4	4	4	4	4	4	4	4	4	4	4	4		(d)

	D23	D23F	D26	D26F	D28	D28F	D32. 34	D32F. 34F	D43	D43F
(a)	～10125	～11448	～10102	～10734	～10063	～10843	～10024	～10258	～10014	～10201
(b)	10126～	11449～	10103～	10735～	10064～	10844～	10025～	10259～	10015～	10202～
(c)	～10238	～14615	～10144	～11534	～10109	～12249	～10081	～11339	———	～10523
(d)	10239～	14616～	10145～	11535～	10110～	12250～	10082～	11340～	———	10524～

https://truckmanualshub.com/

45. コントロールバルブ（P.T.Oクラッチ）
CONTROL VALVE (P.T.O CLUTCH)

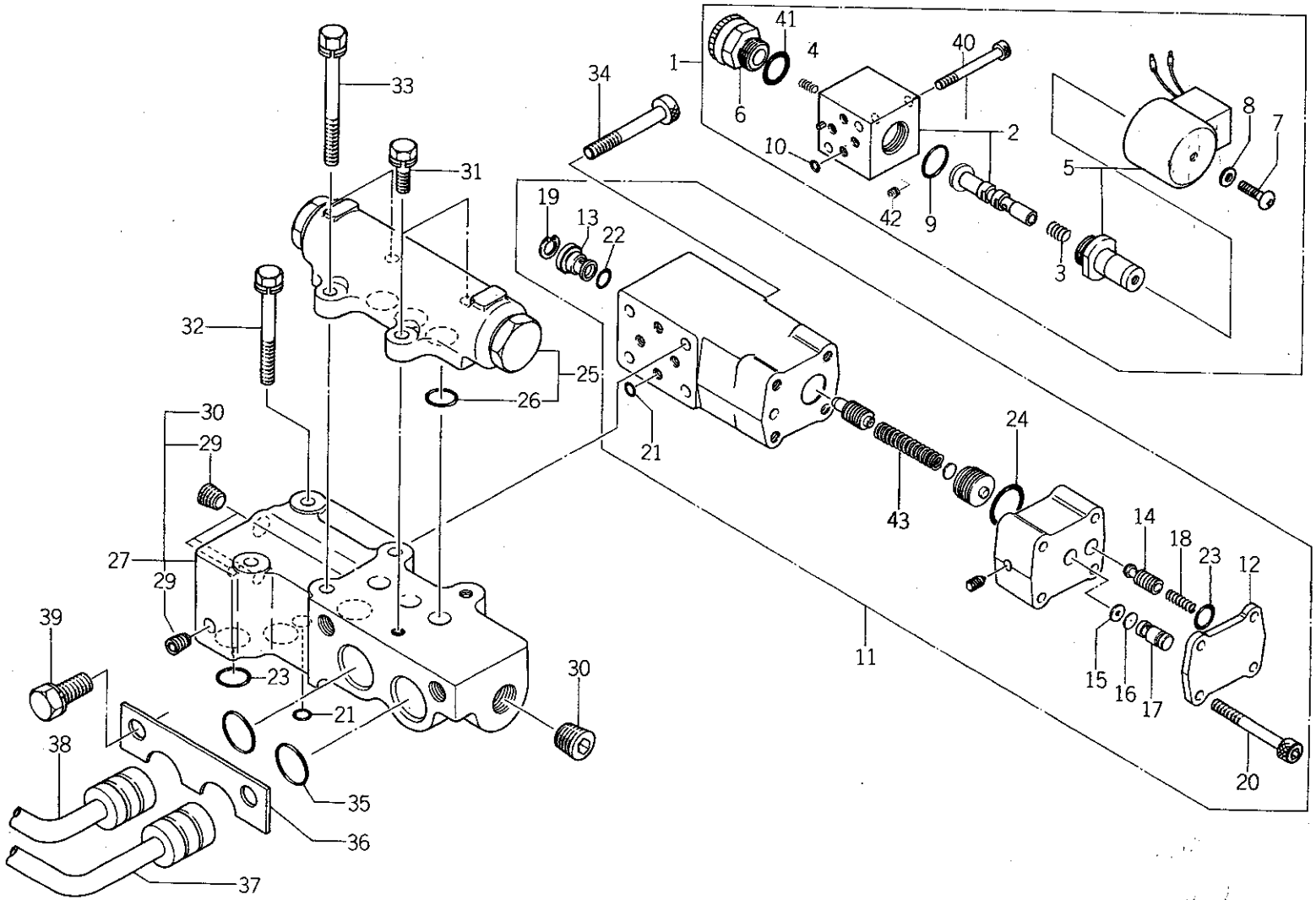

バインダー NO. BINDER NO.
ISP3007

改訂番号年月	
SUPPLEMENT NO.	

https://truckmanualshub.com/

45. コントロールバルブ（P.T.Oクラッチ）
CONTROL VALVE (P.T.O CLUTCH)

管理コード

見出番号 REF.NO.	コード番号 CODE NO.	部品名称 PART	NAME	D23	D23F	D26	D26F	D28	D28F	D34	D34F	D43	D43F	D32	D32F	注文単位 Min.Q'ty	備考 REMARKS
				個数 Q'ty													
1	34001 1833	コントロールバルブ ASS'Y	CONTROL VALVE ASS'Y	1	1	1	1	1	1	1	1	1	1	1	1		電磁バルブPTO
2	34029 3301	ボディ ASS'Y	SPOOL	1	1	1	1	1	1	1	1	1	1	1	1		
3	34029 3302	スプリング	SPRING	1	1	1	1	1	1	1	1	1	1	1	1		1986年4月以後の量産機にのみ対応 3月以前生産機についてはロントロールバルブASS'Y交換
4	34029 3303	スプリング	SPRING	1	1	1	1	1	1	1	1	1	1	1	1		
5	34029 3307	コイル ASS'Y	COIL ASS'Y	1	1	1	1	1	1	1	1	1	1	1	1		
6	34029 3305	キャップ ASS'Y	CAP ASS'Y	1	1	1	1	1	1	1	1	1	1	1	1		
7	34029 3310	スクリュ	SCREW	1	1	1	1	1	1	1	1	1	1	1	1		
8	34029 3309	スプリングワッシャ	SPRING WASHER	1	1	1	1	1	1	1	1	1	1	1	1		
9	34029 3306	Oリング	O-RING; V15	1	1	1	1	1	1	1	1	1	1	1	1		
10	05210 0050	Oリング；P5	O-RING; P5	4	4	4	4	4	4	4	4	4	4	4	4		
11	34001 2600	コントロールバルブ ASS'Y	CONTROL VALVE ASS'Y	1	1	1	1	1	1								ソフトエンゲージバルブ 供給時期 1988年2月 注1）
11	34001 1950	コントロールバルブ ASS'Y	CONTROL VALVE ASS'Y							1	1	1	1	1	1		
11	34001 1951	コントロールバルブ ASS'Y	CONTROL VALVE ASS'Y							1	1	1	1	1	1		
12	34033 0140	カバー	COVER	1	1	1	1	1	1	1	1	1	1	1	1		
13	34017 0530	バルブ	VALVE	1	1	1	1	1	1	1	1	1	1	1	1		
14	34017 0540	バルブ	VALVE	1	1	1	1	1	1	1	1	1	1	1	1		
15	34016 0200	スペーサ	SPACER	1	1	1	1	1	1	1	1	1	1	1	1		
16	34029 3242	オリフィス	ORIFICE	1	1	1	1	1	1	1	1	1	1	1	1		
17	34019 0270	ガイド	GUIDE	1	1	1	1	1	1	1	1	1	1	1	1		
18	39821 2540	スプリング	SPRING	1	1	1	1	1	1	1	1	1	1	1	1		
19	03650 0016	スナップリング	SNAP RING	1	1	1	1	1	1	1	1	1	1	1	1		
20	01070 0545	ボルト	BOLT	4	4	4	4	4	4	4	4	4	4	4	4		
21	05210 0070	Oリング；P7	O-RING; P7	5	5	5	5	5	5	5	5	5	5	5	5		
22	05210 0090	Oリング；P9	O-RING; P9	1	1	1	1	1	1	1	1	1	1	1	1		
23	05210 0120	Oリング；P12	O-RING; P12	4	4	4	4	4	4	4	4	4	4	4	4		
24	05210 0220	Oリング；P22	O-RING; P22	1	1	1	1	1	1	1	1	1	1	1	1		
25	34001 1780	コントロールバルブ ASS'Y	CONTROL VALVE ASS'Y	1	1	1	1	1	1	1	1	1	1	1	1		プライオリティ
26	05211 0120	Oリング；P12	O-RING; P12	3	3	3	3	3	3	3	3	3	3	3	3		
27	34007 0050	ジョイント ASS'Y	JOINT ASS'Y	1	1	1	1	1	1	1	1	1	1	1	1		
29	06440 0010	プラグ；PT1／8	PLUG; PT1／8	4	4	4	4	4	4	4	4	4	4	4	4		

バインダー NO.
BINDER NO.
ISP3007

改訂番号 年 月
SUPPLEMENT NO.

https://truckmanualshub.com/

45. コントロールバルブ（P.T.Oクラッチ）
CONTROL VALVE (P.T.O CLUTCH)

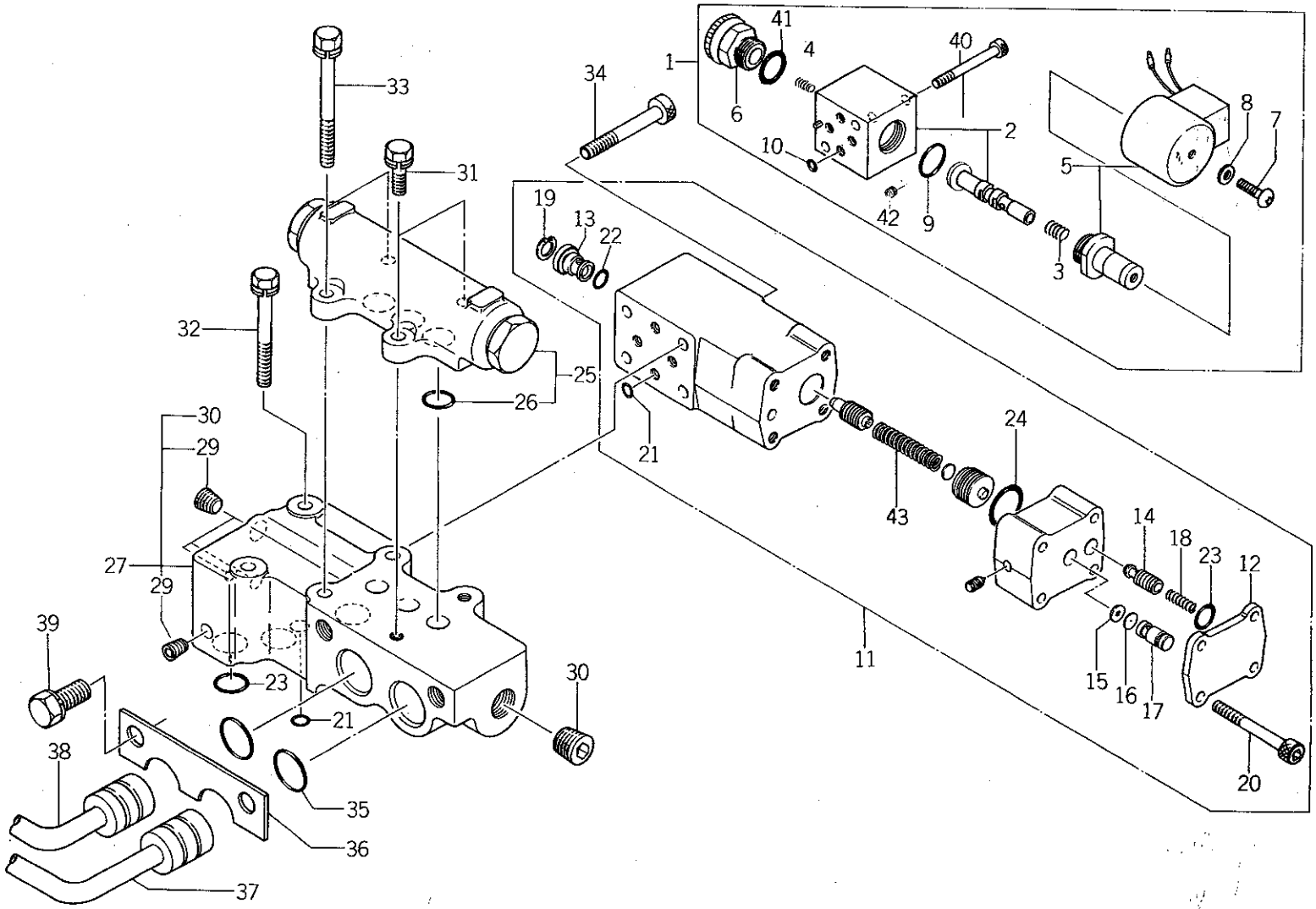

バインダー NO. BINDER NO.
ISP3007

改訂番号年月	
SUPPLEMENT NO.	

https://truckmanualshub.com/

45. コントロールバルブ（P.T.Oクラッチ）
CONTROL VALVE (P.T.O CLUTCH)

管理コード

見出番号 REF.NO.	コード番号 CODE NO.	部品名称 PART	NAME	D23	D23F	D26	D26F	D28	D28F	D34	D34F	D43	D43F	D32	D32F	注文単位 Min.Q'ty	備考 REMARKS
30	06440 0020	プラグ；PT1／4	PLUG; PT1／4	1	1	1	1	1	1	1	1	1	1	1	1		
31	01131 0620	ボルト	BOLT	2	2	2	2	2	2	2	2	2	2	2	2		
32	01131 0655	ボルト	BOLT	2	2	2	2	2	2	2	2	2	2	2	2		
33	01131 0665	ボルト	BOLT	2	2	2	2	2	2	2	2	2	2	2	2		
34	01070 0645	ボルト	BOLT	4	4	4	4	4	4	4	4	4	4	4	4		
35	05211 0160	Oリング；P16	O-RING; P16	2	2	2	2	2	2	2	2	2	2	2	2		
36	39956 5160	プレート	PLATE	1	1	1	1	1	1	1	1	1	1	1	1		
37	34060 5250	オイルパイプ	OIL PIPE	1	1												
37	34060 5300	オイルパイプ	OIL PIPE			1	1	1	1								
37	34060 7350	オイルパイプ	OIL PIPE							1	1	1	1	1	1		
38	34060 5400	オイルパイプ	OIL PIPE	1	1	1	1	1	1	1	1	1	1	1	1		
39	01131 1020	ボルト	BOLT	2	2	2	2	2	2	2	2	2	2	2	2		
40	01070 0435	ボルト	BOLT	2	2	2	2	2	2	2	2	2	2	2	2		
41	34029 3304	Oリング	O-RING	1	1	1	1	1	1	1	1	1	1	1	1		
42	34029 3311	オリフィス	ORIFICE	1	1	1	1	1	1	1	1	1	1	1	1		
43	39821 2760	スプリング	SPRING							1	1	1	1	1	1		注1）

注1）見出番号13＆43のパーツは340011950 の構成部品であり340011951 には組込不可（互換性なし）両方のバルブとも1の電磁バルブ締付面に製作番号が打刻されているがN付の製作番号が打刻されたものが340011951 でありNなしは340011950 である。

バインダー NO.
BINDER NO.
ISP3007

改訂番号 年 月
SUPPLEMENT NO.

https://truckmanualshub.com/

46. メカニカルポジションコントロール
MECHANICAL POSITION CONTROL (D23~D28F)

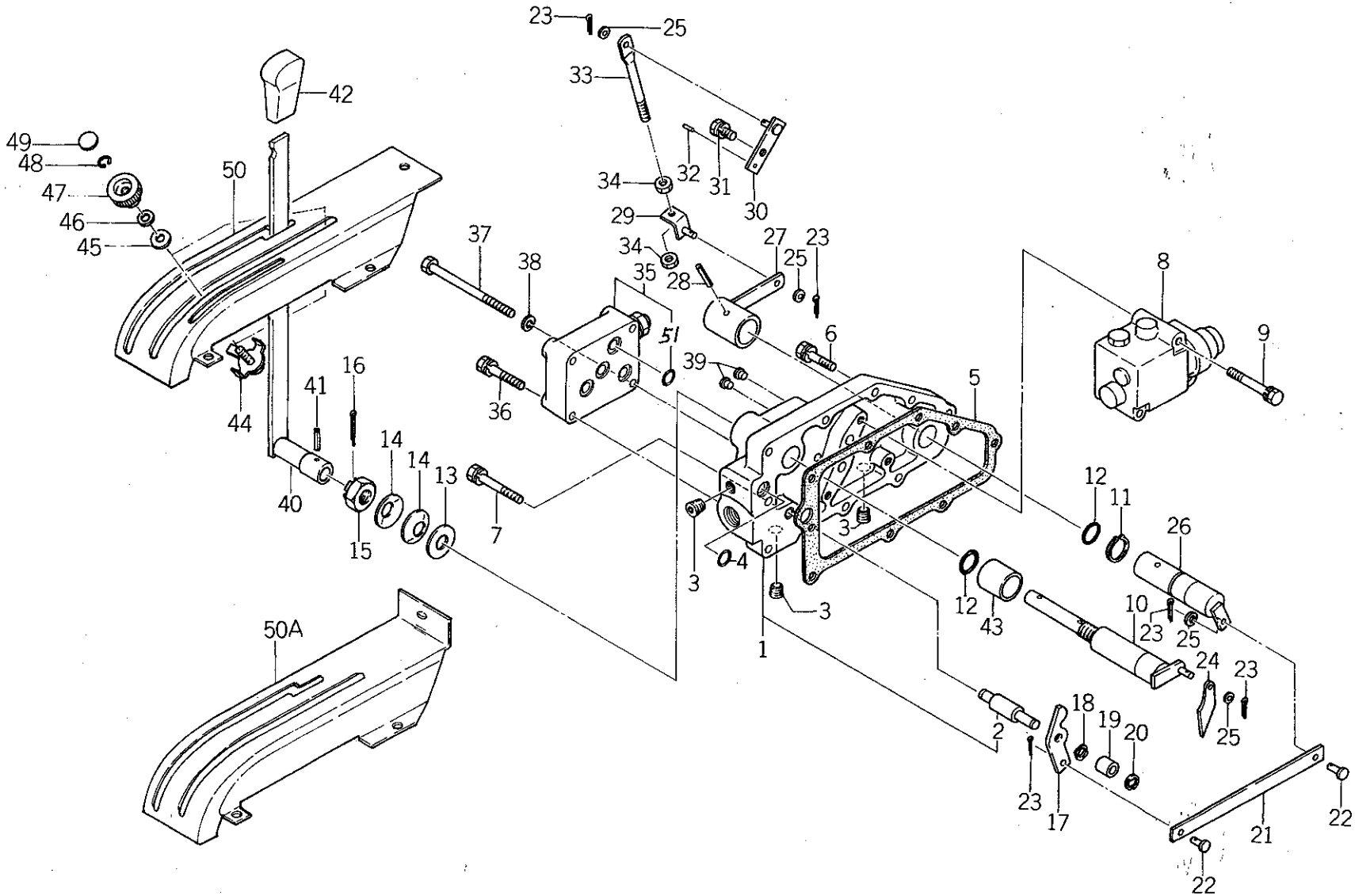

バインダー NO. BINDER NO.
ISP3007

改訂番号年月	
SUPPLEMENT NO.	

https://truckmanualshub.com/

46. メカニカルポジションコントロール
MECHANICAL POSITION CONTROL

管理コード

見出番号 REF.NO.	コード番号 CODE NO.	部品名称 PART	NAME	個数 Q'ty D23	D23F	D26	D26F	D28	D28F	D34	D34F	D43	D43F	D32	D32F	注文単位 Min.Q'ty	備考 REMARKS
1	34406 0200	バルブカバー ASS'Y	VALVE COVER ASS'Y	1	1	1	1	1	1								
2	34021 0430	シャフト	SHAFT	1	1	1	1	1	1								
3	06450 9002	プラグ	PLUG	3	3	3	3	3	3								
4	05211 0120	Oリング	O-RING	1	1	1	1	1	1								
5	34499 0260	ガスケット	GASKET	1	1	1	1	1	1								
6	01131 0835	ボルト	BOLT	7	7	7	7	7	7								
7	01131 0855	ボルト	BOLT	1	1	1	1	1	1								
8	34001 1920	コントロールバルブ ASS'Y	CONTROL VALVE ASS'Y	1	1	1	1	1	1								(a)詳細48
8	34001 1921	コントロールバルブ ASS'Y	CONTROL VALVE ASS'Y	1	1	1	1	1	1								(b)
9	01131 0860	ボルト	BOLT	3	3	3	3	3	3								
10	34020 0421	コントロールシャフト	CONTROL SHAFT	1	1	1	1	1	1								
11	03610 0025	スナップリング	SNAP RING	1	1	1	1	1	1								
12	05210 0210	Oリング；P21	O-RING; P21	2	2	2	2	2	2								
13	02610 0016	ワッシャ	WASHER	1	1	1	1	1	1								
14	39934 0070	ワッシャ	WASHER	2	2	2	2	2	2								
15	02210 0016	キャッスルナット	CASTLE NUT	1	1	1	1	1	1								
16	03010 4030	スプリットピン	SPLIT PIN	1	1	1	1	1	1								
17	34466 0040	カム；B	CAM; B	1	1	1	1	1	1								
18	39934 0160	ワッシャ	WASHER	1	1	1	1	1	1								
19	39923 3160	カラー	COLLAR	1	1	1	1	1	1								
20	03680 0008	スナップリング；E8	SNAP RING; E8	1	1	1	1	1	1								
21	34422 0420	プレート	PLATE	1	1	1	1	1	1								
22	39961 1110	ピン	PIN	2	2	2	2	2	2								
23	03010 2015	スプリットピン	SPLIT PIN	5	5	5	5	5	5								
24	34466 0020	カム；A	CAM; A	1	1	1	1	1	1								
25	02610 0006	ワッシャ	WASHER	3	3	3	3	3	3								
26	34020 0430	コントロールシャフト	CONTROL SHAFT	1	1	1	1	1	1								
27	34010 1650	コントロールレバー	CONTROL LEVER	1	1	1	1	1	1								
28	03030 0540	スプリングピン	SPRING PIN	1	1	1	1	1	1								
29	34030 0090	レバーストップ	LEVER STOP	1	1	1	1	1	1								

改訂番号年月 No.10－1988年，2月
SUPPLEMENT NO. No.10－FEBRUARY, 1988

バインダー NO.
BINDER NO.
ISP3007

https://truckmanualshub.com/

46. メカニカルポジションコントロール
MECHANICAL POSITION CONTROL (D23～D28F)

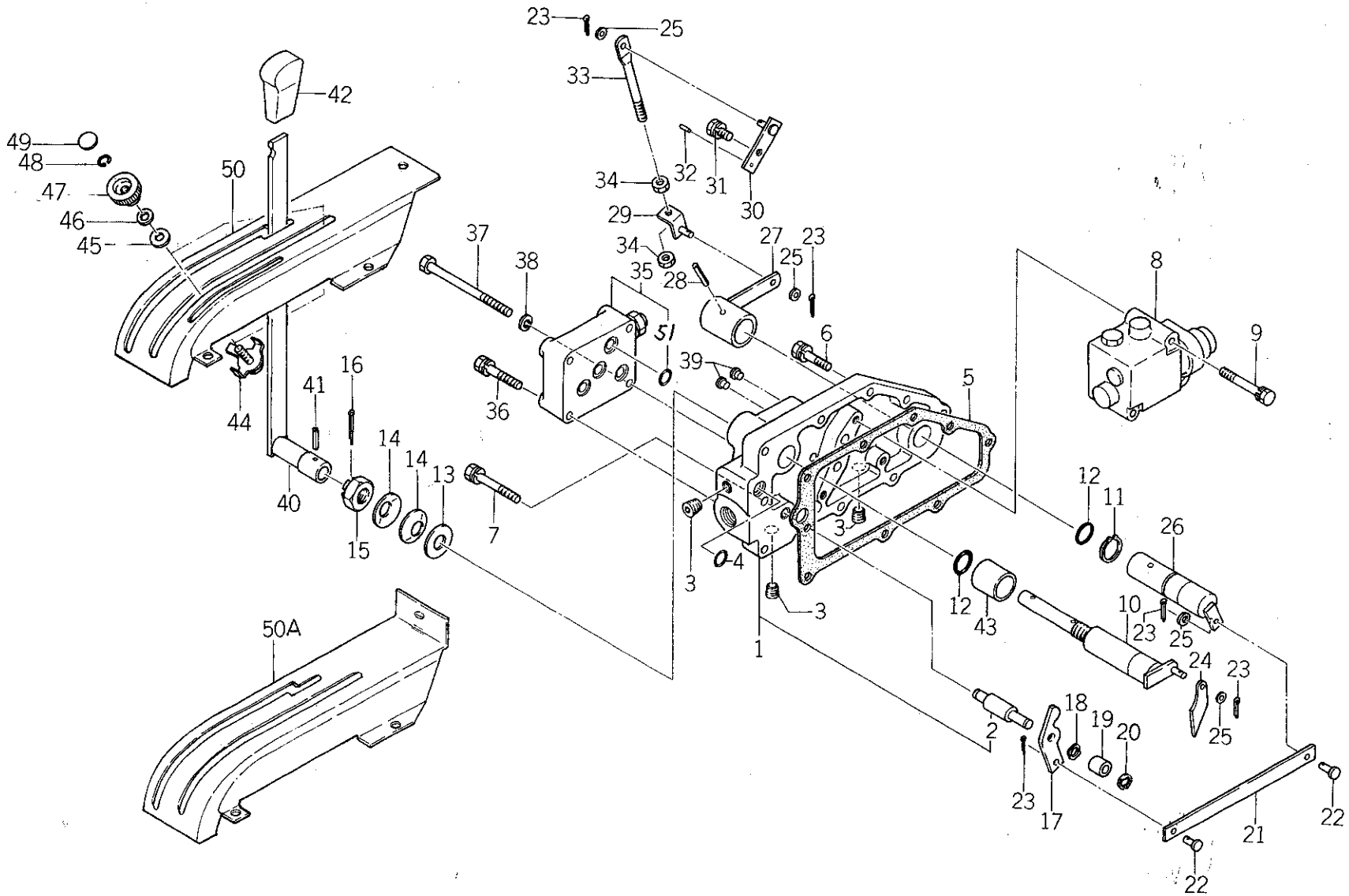

バインダー NO. BINDER NO.
1SP3007

改訂番号年月	
SUPPLEMENT NO.	

https://truckmanualshub.com/

46. メカニカルポジションコントロール
MECHANICAL POSITION CONTROL

管理コード

見出番号 REF.NO.	コード番号 CODE NO.	部品名称 PART	NAME	D23	D23F	D26	D26F	D28	D28F	D34	D34F	D43	D43F	D32	D32F	注文単位 Min.Q'ty	備考 REMARKS
30	34420 0490	レンケツロッド	ROD	1	1	1	1	1	1								
31	01131 0816	ボルト	BOLT	1	1	1	1	1	1								
32	03030 0510	スプリングピン	SPRING PIN	1	1	1	1	1	1								
33	34421 0640	レンケツロッド	ROD	1	1	1	1	1	1								
34	02010 0008	ナット	NUT	2	2	2	2	2	2								
35	34001 2051	コントロールバルブ ASS'Y	CONTROL VALVE ASS'Y	1	1	1	1	1	1								
36	01131 0845	ボルト	BOLT	3	3	3	3	3	3								
37	01010 9116	ボルト；M8 ×105	BOLT; M8 ×105	1	1	1	1	1	1								
38	02710 0008	スプリングワッシャ	SPRING WASHER	1	1	1	1	1	1								
39	39846 0100	メクラセン	BLANK PLUG	2	2	2	2	2	2								
40	34010 1540	コントロールレバー	CONTROL LEVER	1	1												
40	34010 1550	コントロールレバー	CONTROL LEVER			1	1	1	1								
41	03030 0525	スプリングピン	SPRING PIN	1	1	1	1	1	1								
42	39818 0620	グリップ	GRIP	1	1	1	1	1	1								
43	39923 3280	カラー	COLLAR	1	1	1	1	1	1								
44	34030 0040	レバーストップ	LEVER STOPPER	2	2	2	2	2	2								
45	02610 0010	ワッシャ	WASHER	2	2	2	2	2	2								
46	39934 0060	ワッシャ	WASHER	2	2	2	2	2	2								
47	39818 0331	グリップ	GRIP	2	2	2	2	2	2								
48	03610 0010	スナップリング	SNAP RING	2	2	2	2	2	2								
49	39019 2220	コーションプレート	CAUTION PLATE	2	2	2	2	2	2								
50	34025 0400	レバーガイド	LEVER GUIDE	1	1												
50A	34025 0350	レバーガイド	LEVER GUIDE			1	1	1	1								
51	05211 0160	Oリング	O-RING	4	4	4	4	4	4								

	D23	D23F	D26	D26F	D28	D28F
(a)	～10224	～13252	～10139	～11238	～10094	～11785
(b)	10225 ～	13253 ～	10140 ～	11239 ～	10095 ～	11786 ～

改訂番号年月	No.10－1988年，2月
SUPPLEMENT NO.	No.10－FEBRUARY, 1988

バインダー NO.
BINDER NO.
ISP3007

https://truckmanualshub.com/

47. メカニカルドラフトコントロール
MECHANICAL DRAFT CONTROL

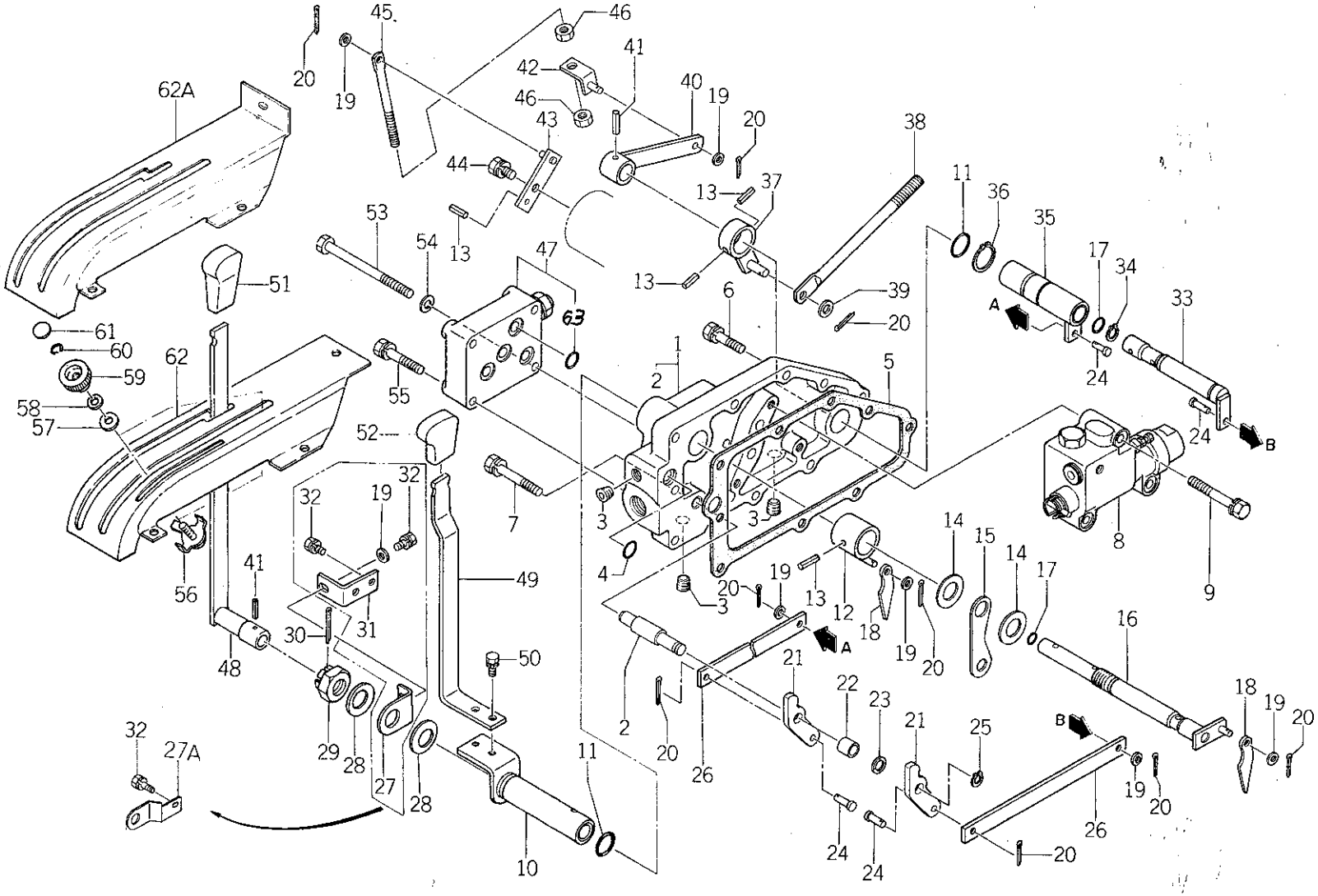

バインダー NO. BINDER NO.
ISP3007

改訂番号年月	No.10—1988年, 2月
SUPPLEMENT NO.	No.10—FEBRUARY, 1988

https://truckmanualshub.com/

47. メカニカルドラフトコントロール MECHANICAL DRAFT CONTROL

管理コード

見出番号 REF.NO.	コード番号 CODE NO.	部品名称 PART	NAME	D23	D23F	D26	D26F	D28	D28F	D34	D34F	D43	D43F	D32	D32F	注文単位 Min.Q'ty	備考 REMARKS
				個数 Q'ty													
1	34406 0200	バルブカバー ASS'Y	VALVE COVER ASS'Y	1	1	1	1	1	1	1	1	1	1	1	1		
2	34021 0430	シャフト	SHAFT	1	1	1	1	1	1	1	1	1	1	1	1		
3	06450 9002	プラグ	PLUG	3	3	3	3	3	3	3	3	3	3	3	3		
4	05211 0120	Oリング	O-RING	/	/	/	/	/	/	/	/	/	/	/	/		
5	34499 0260	ガスケット	GASKET	1	1	1	1	1	1	1	1	1	1	1	1		
6	01131 0835	ボルト	BOLT	7	7	7	7	7	7	7	7	7	7	7	7		
7	01131 0855	ボルト	BOLT	1	1	1	1	1	1	1	1	1	1	1	1		
8	34001 1920	コントロールバルブ ASS'Y	CONTROL VALVE ASS'Y	1	1	1	1	1	1	1	1	1	1	1	1		(a)詳細48
8	34001 1921	コントロールバルブ ASS'Y	CONTROL VALVE ASS'Y	1	1	1	1	1	1	1	1	1	1	1	1		(b)
9	01131 0860	ボルト	BOLT	3	3	3	3	3	3	3	3	3	3	3	3		
10	34020 0380	コントロールシャフト	CONTROL SHAFT	1	1	1	1	1	1	1	1	1	1	1	1		
11	05210 0210	Oリング；P21	O-RING; P21	2	2	2	2	2	2	2	2	2	2	2	2		
12	34010 1560	コントロールレバー	CONTROL LEVER	1	1	1	1	1	1	1	1	1	1	1	1		
13	03030 0510	スプリングピン	SPRING PIN	4	4	4	4	4	4	4	4	4	4	4	4		
14	19928 0160	シム；0.2	SHIM; 0.2	2	2	2	2	2	2	2	2	2	2	2	2		
15	39956 2260	プレート	PLATE	1	1	1	1	1	1	1	1	1	1	1	1		
16	34020 0400	コントロールシャフト	CONTROL SHAFT	1	1	1	1	1	1	1	1	1	1	1	1		
17	05210 0120	Oリング；P12	O-RING; P12	2	2	2	2	2	2	2	2	2	2	2	2		
18	34466 0020	カム；A	CAM; A	2	2	2	2	2	2	2	2	2	2	2	2		
19	02610 0006	ワッシャ	WASHER	7	7	7	7	7	7	7	7	7	7	7	7		
20	03010 2015	スプリットピン	SPLIT PIN	9	9	9	9	9	9	9	9	9	9	9	9		
21	34466 0040	カム；B	CAM; B	2	2	2	2	2	2	2	2	2	2	2	2		
22	39923 2790	カラー	COLLAR	1	1	1	1	1	1	1	1	1	1	1	1		
23	39934 0160	ワッシャ	WASHER	1	1	1	1	1	1	1	1	1	1	1	1		
24	39961 1110	ピン	PIN	4	4	4	4	4	4	4	4	4	4	4	4		
25	03680 0008	スナップリング；E8	SNAP RING; E8	1	1	1	1	1	1	1	1	1	1	1	1		
26	34422 0420	プレート	PLATE	2	2	2	2	2	2	2	2	2	2	2	2		
27	39956 5180	プレート	PLATE	1	1	1	1	1	1	1	1	1	1	1	1		
27A	39956 5750	プレート	PLATE	1	1	1	1	1	1	1	1	1	1	1	1		
28	39934 0070	ワッシャ	WASHER	2	2	2	2	2	2	2	2	2	2	2	2		

改訂番号 年月 No.10－1988年，2月
SUPPLEMENT NO. No.10－FEBRUARY, 1988

バインダー NO. BINDER NO.
ISP3007

https://truckmanualshub.com/

47. メカニカルドラフトコントロール MECHANICAL DRAFT CONTROL

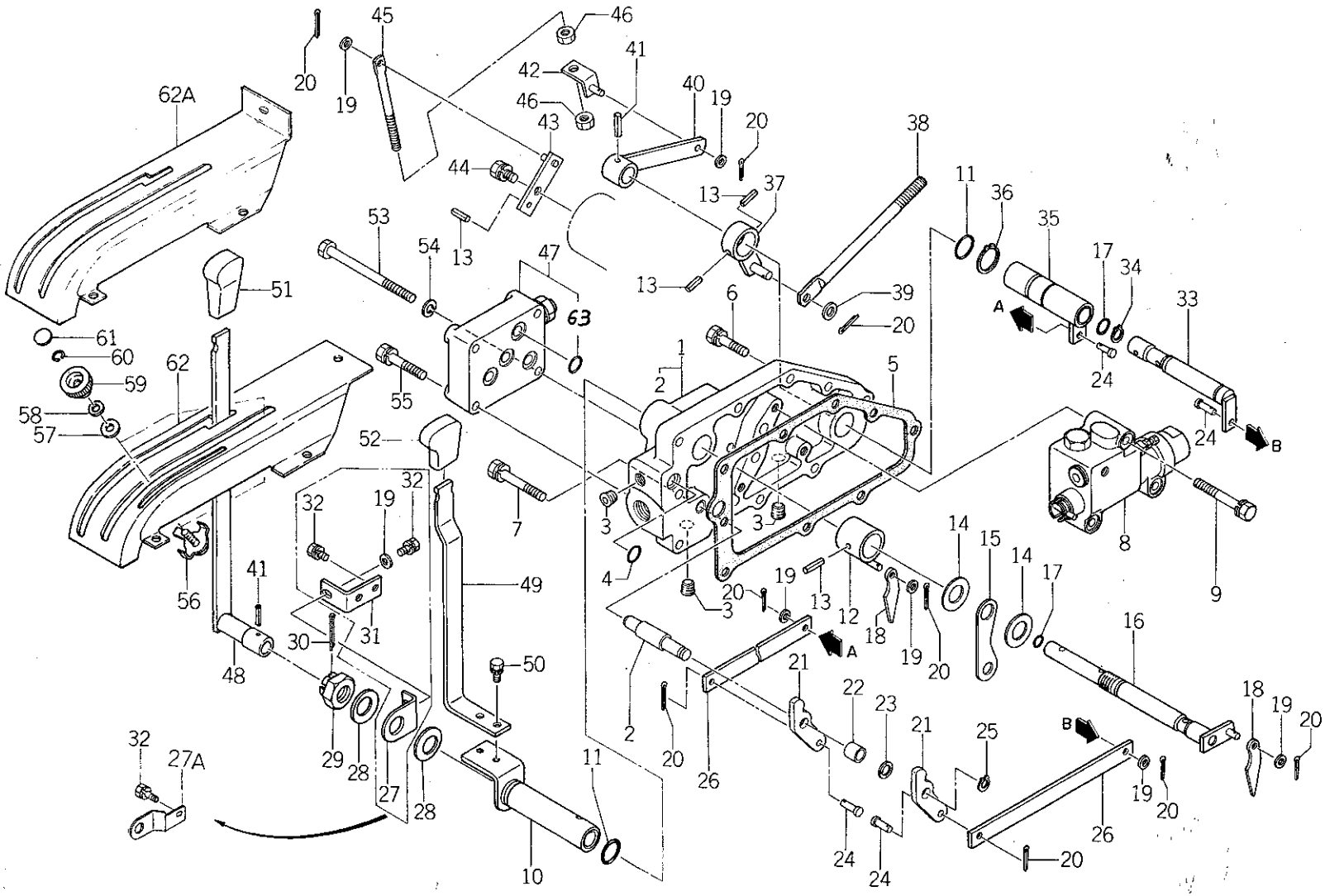

バインダー NO. BINDER NO.
ISP3007

改訂番号年月	No.10－1988年，2月
SUPPLEMENT NO.	No.10－FEBRUARY, 1988

https://truckmanualshub.com/

47. メカニカルドラフトコントロール
MECHANICAL DRAFT CONTROL

管理コード

見出番号 REF.NO.	コード番号 CODE NO.	部品名称 PART	NAME	D23	D23F	D26	D26F	D28	D28F	D34	D34F	D43	D43F	D32	D32F					注文単位 Min.Q'ty	備考 REMARKS
				個数 Q'ty																	
29	02210 0016	キャッスルナット	CASTLE NUT	1	1	1	1	1	1	1	1	1	1	1	1						
30	03010 4030	スプリットピン	SPLIT PIN	1	1	1	1	1	1	1	1	1	1	1	1						
31	39956 5170	プレート	PLATE	1	1	1	1	1	1	1	1	1	1	1	1						
32	01114 0612	ボルト	BOLT	3	3	3	3	3	3	3	3	3	3	3	3						
33	34020 0410	コントロールシャフト	CONTROL SHAFT	1	1	1	1	1	1	1	1	1	1	1	1						
34	03610 0016	スナップリング	SNAP RING	1	1	1	1	1	1	1	1	1	1	1	1						
35	34020 0390	コントロールシャフト	CONTROL SHAFT	1	1	1	1	1	1	1	1	1	1	1	1						
36	03610 0025	スナップリング	SNAP RING	1	1	1	1	1	1	1	1	1	1	1	1						
37	34010 1700	コントロールレバー	CONTROL LEVER	1	1	1	1	1	1	1	1	1	1	1	1						
38	34421 0630	ロッド	ROD	1	1	1	1	1	1	1	1	1	1	1	1						
39	02610 0008	ワッシャ	WASHER	1	1	1	1	1	1	1	1	1	1	1	1						
40	34010 1600	コントロールレバー	CONTROL LEVER	1	1	1	1	1	1	1	1	1	1	1	1						
41	03030 0525	スプリングピン	SPRING PIN	2	2	2	2	2	2	2	2	2	2	2	2						
42	34030 0090	レバーストップ	LEVER STOP	1	1	1	1	1	1	1	1	1	1	1	1						
43	34420 0490	レンケツロッド	ROD	1	1	1	1	1	1	1	1	1	1	1	1						
44	01131 0816	ボルト	BOLT	1	1	1	1	1	1	1	1	1	1	1	1						
45	34421 0640	ロッド	ROD	1	1	1	1	1	1	1	1	1	1	1	1						
46	02010 0008	ナット	NUT	2	2	2	2	2	2	2	2	2	2	2	2						
47	34001 2051	コントロールバルブ ASS'Y	CONTROL VALVE ASS'Y	1	1	1	1	1	1	1	1	1	1	1	1						
48	34010 1540	コントロールレバー	CONTROL LEVER	1	1																
48	34010 1550	コントロールレバー	CONTROL LEVER			1	1	1	1												
48	34010 2220	コントロールレバー	CONTROL LEVER							1	1	1	1	1	1						ポジション
49	34012 1550	コントロールレバー	CONTROL LEVER	1	1																
49	34012 1560	コントロールレバー	CONTROL LEVER			1	1	1	1												ドラフト
49	34012 1630	コントロールレバー	CONTROL LEVER							1	1	1	1								
50	01131 0612	ボルト	BOLT	2	2	2	2	2	2												
51	39818 0620	グリップ	GRIP	1	1	1	1	1	1												
52	39818 0720	グリップ	GRIP	1	1	1	1	1	1												
53	01010 9116	ボルト；M8 ×105	BOLT	1	1	1	1	1	1												
54	02710 0008	スプリングワッシャ	SPRING WASHER	1	1	1	1	1	1												

https://truckmanualshub.com/

47. メカニカルドラフトコントロール MECHANICAL DRAFT CONTROL

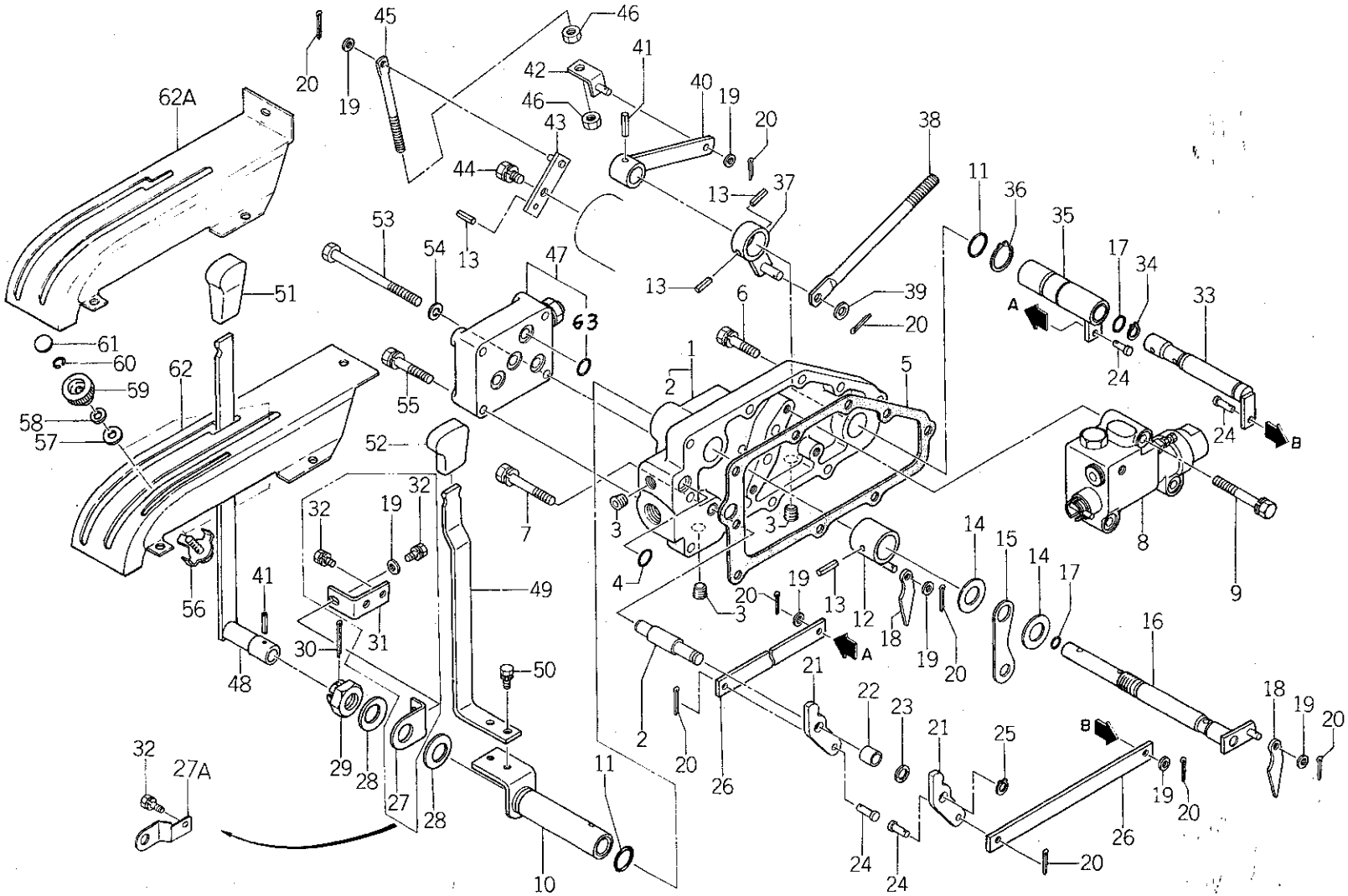

バインダー NO. BINDER NO.
ISP3007

改訂番号年月	No.10－1988年，2月
SUPPLEMENT NO.	No.10－FEBRUARY, 1988

https://truckmanualshub.com/

47. メカニカルドラフトコントロール
MECHANICAL DRAFT CONTROL

管理コード

見出番号 REF.NO.	コード番号 CODE NO.	部品名称 PART	NAME	個数 Q'ty D23	D23F	D26	D26F	D28	D28F	D34	D34F	D43	D43F	D32	D32F	注文単位 Min.Q'ty	備考 REMARKS
55	01131 0845	ボルト	BOLT	3	3	3	3	3	3								
56	34030 0040	レバーストップ	LEVER STOPPER	2	2	2	2	2	2	2	2	2	2	2	2		
57	02610 0010	ワッシャ	WASHER	2	2	2	2	2	2	2	2	2	2	2	2		
58	39934 0060	ワッシャ	WASHER	2	2	2	2	2	2	2	2	2	2	2	2		
59	39818 0331	グリップ	GRIP	2	2	2	2	2	2	2	2	2	2	2	2		
60	03610 0010	スナップリング	SNAP RING	2	2	2	2	2	2	2	2	2	2	2	2		
61	39019 2220	コーションプレート	CAUTION PLATE	2	2	2	2	2	2	2	2	2	2	2	2		
62	34025 0400	レバーガイド	LEVER GUIDE			1	1	1	1								
62A	34025 0350	レバーガイド	LEVER GUIDE	1	1												
63	05211 0160	Oリング	O-RING	4	4	4	4	4	4	4	4	4	4	4	4		

	D23	D23F	D26	D26F	D28	D28F	D32, 34	D32F, 34F	D43	D43F
(a)	~10224	~13252	~10139	~11238	~10094	~11785	~10070	~10806	~10024	~10383
(b)	10225 ~	13253 ~	10140 ~	11239 ~	10095 ~	11786 ~	10071 ~	10807 ~	10025 ~	10384 ~

https://truckmanualshub.com/

48. メカニカルドラフトバルブ
MECHANICAL DRAFT VALVE

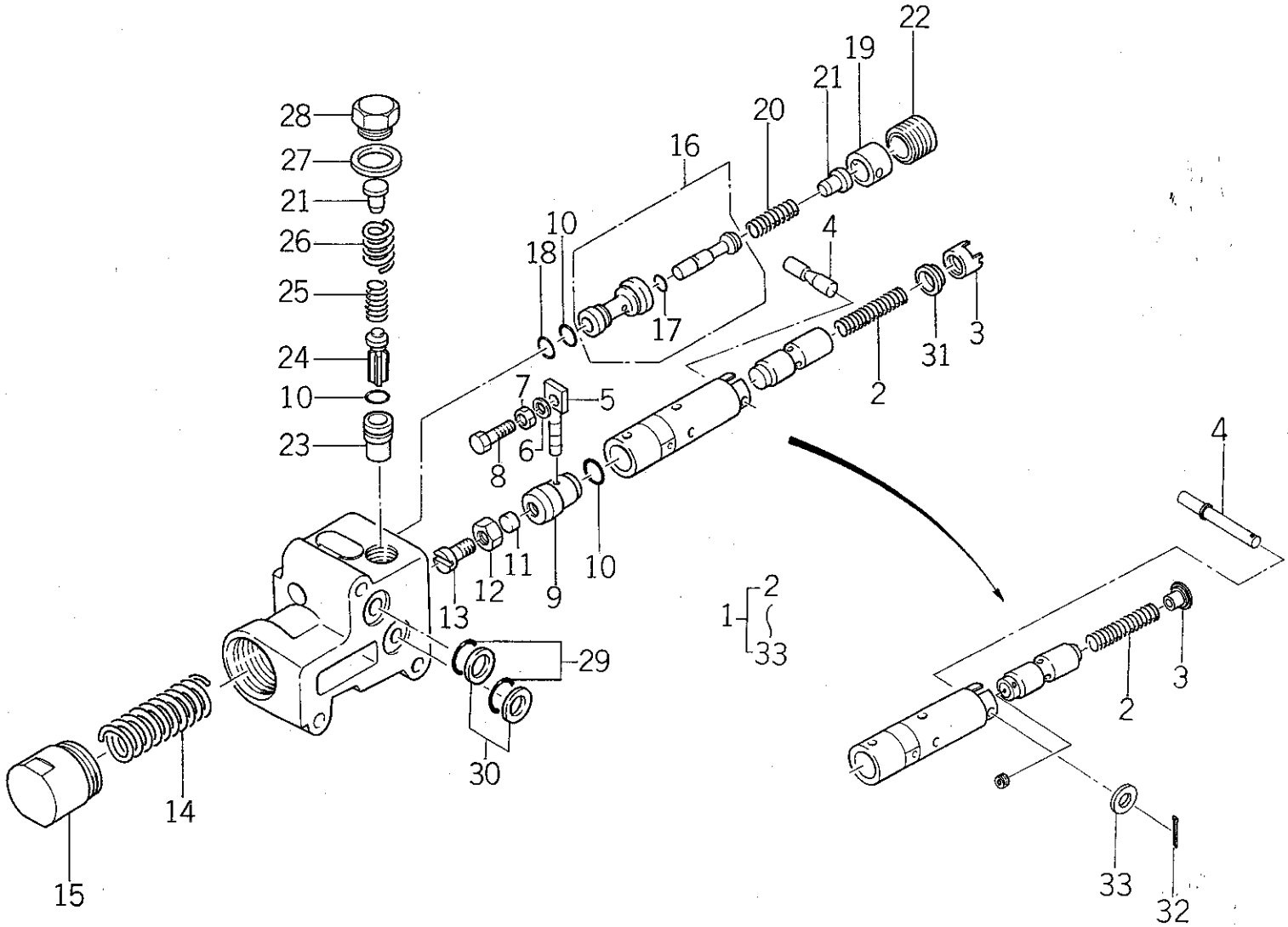

バインダー NO. BINDER NO.
ISP3007

改訂番号年月	No.10－1988年，2月
SUPPLEMENT NO.	No.10－FEBRUARY, 1988

https://truckmanualshub.com/

48. メカニカルドラフトバルブ
MECHANICAL DRAFT VALVE

管理コード

見出番号 REF.NO.	コード番号 CODE NO.	部品名称 PART	NAME	D23	D23F	D26	D26F	D28	D28F	D34	D34F	D43	D43F	D32	D32F					注文単位 Min.Q'ty	備考 REMARKS
				個数 Q'ty																	
1	34001 1920	バルブ ASS'Y	VALVE ASS'Y	1	1	1	1	1	1	1	1	1	1	1	1						(a)
1	34001 1921	バルブ ASS'Y	VALVE ASS'Y	1	1	1	1	1	1	1	1	1	1	1	1						(b)
2	34029 3002	スプリング	SPRING	1	1	1	1	1	1	1	1	1	1	1	1						(a)
2	34029 3418	スプリング	SPRING	1	1	1	1	1	1	1	1	1	1	1	1						(b)
3	34029 3003	スプリングシート	SPRING SEAT	1	1	1	1	1	1	1	1	1	1	1	1						(a)
3	34029 3419	スプリングシート	SPRING SEAT	1	1	1	1	1	1	1	1	1	1	1	1						(b)
4	34029 3004	ピン	PIN	1	1	1	1	1	1	1	1	1	1	1	1						(a)
4	34029 3400	ピン	PIN	1	1	1	1	1	1	1	1	1	1	1	1						(b)
5	34029 3005	ピン	PIN	1	1	1	1	1	1	1	1	1	1	1	1						
6	02710 0005	スプリングワッシャ	SPRING WASHER	1	1	1	1	1	1	1	1	1	1	1	1						
7	02010 0005	ナット	NUT	1	1	1	1	1	1	1	1	1	1	1	1						
8	34029 3006	ボルト	BOLT	1	1	1	1	1	1	1	1	1	1	1	1						
9	34029 3007	プラグ	PLUG	1	1	1	1	1	1	1	1	1	1	1	1						
10	05240 0125	Oリング	O-RING	3	3	3	3	3	3	3	3	3	3	3	3						
11	34029 3009	プラグ	PLUG	1	1	1	1	1	1	1	1	1	1	1	1						
12	02030 0008	ナット	NUT	1	1	1	1	1	1	1	1	1	1	1	1						
13	34029 3010	スクリュ	SCREW	1	1	1	1	1	1	1	1	1	1	1	1						
14	34029 3011	スプリング	SPRING	1	1	1	1	1	1	1	1	1	1	1	1						
15	34029 3012	キャップ	CAP	1	1	1	1	1	1	1	1	1	1	1	1						
16	34029 3013	ロワリングバルブ ASS'Y	LOWERRING VALVE ASS'Y	1	1	1	1	1	1	1	1	1	1	1	1						(a)
16	34029 3444	ロワリングバルブ ASS'Y	LOWERRING VALVE ASS'Y	1	1	1	1	1	1	1	1	1	1	1	1						(b)
17	34029 3014	Oリング	O-RING	1	1	1	1	1	1	1	1	1	1	1	1						
18	05240 0112	Oリング；S11.2	O-RING	1	1	1	1	1	1	1	1	1	1	1	1						
19	34029 3016	カラー	COLLAR	1	1	1	1	1	1	1	1	1	1	1	1						
20	34029 3017	スプリング	SPRING	1	1	1	1	1	1	1	1	1	1	1	1						
21	34029 3018	スプリングシート	SPRING SEAT	2	2	2	2	2	2	2	2	2	2	2	2						
22	34029 3019	プラグ	PLUG	1	1	1	1	1	1	1	1	1	1	1	1						
23	34029 3020	ブッシュ	BUSH	1	1	1	1	1	1	1	1	1	1	1	1						
24	34029 3021	チェックバルブ	CHECK VALVE	1	1	1	1	1	1	1	1	1	1	1	1						
25	34029 3022	スプリング	SPRING	1	1	1	1	1	1	1	1	1	1	1	1						

改訂番号年月 SUPPLEMENT NO. No.10－1988年，2月 No.10－FEBRUARY, 1988

バインダー NO. BINDER NO. ISP3007

https://truckmanualshub.com/

48. メカニカルドラフトバルブ
MECHANICAL DRAFT VALVE

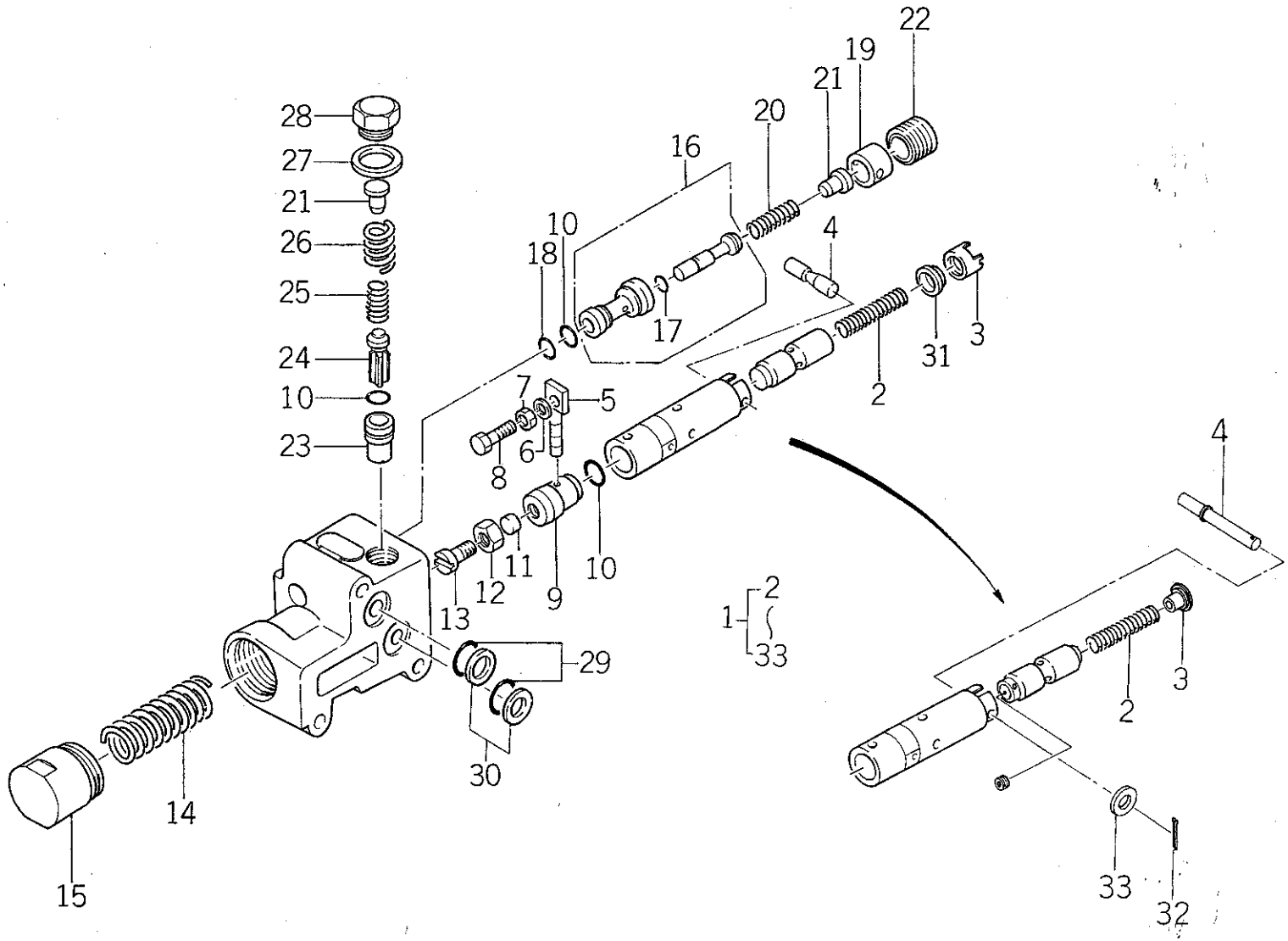

バインダー NO. BINDER NO.
ISP3007

改訂番号年月	No.10－1988年，2月
SUPPLEMENT NO.	No.10－FEBRUARY, 1988

https://truckmanualshub.com/

48. メカニカルドラフトバルブ
MECHANICAL DRAFT VALVE

管理コード

見出番号 REF.NO.	コード番号 CODE NO.	部品名称 PART	NAME	個数 Q'ty D23	D23F	D26	D26F	D28	D28F	D34	D34F	D43	D43F	D32	D32F				注文単位 Min.Q'ty	備考 REMARKS
26	34029 3023	スプリング	SPRING	1	1	1	1	1	1	1	1	1	1	1	1					
27	34029 3024	ガスケット	GASKET	1	1	1	1	1	1	1	1	1	1	1	1					
28	34029 3025	キャップ	CAP	1	1	1	1	1	1	1	1	1	1	1	1					
29	05211 0140	Oリング	O-RING	2	2	2	2	2	2	2	2	2	2	2	2					
30	34029 3027	バックアップリング	BACK UP RING	1	1	1	1	1	1	1	1	1	1	1	1					
31	34029 3028	スペーサー	SPACER	1	1	1	1	1	1	1	1	1	1	1	1					(a)
32	34029 3401	スプリットピン	SPLIT PIN	1	1	1	1	1	1	1	1	1	1	1	1					(b)
33	02610 0006	ワッシャ	WASHER	1	1	1	1	1	1	1	1	1	1	1	1					(b)

	D23	D23F	D26	D26F	D28	D28F	D32, 34	D32F, 34F	D43	D43F
(a)	~10224	~13252	~10139	~11238	~10094	~11785	~10070	~10806	~10024	~10383
(b)	10225 ~	13253 ~	10140 ~	11239 ~	10095 ~	11786 ~	10071 ~	10807 ~	10025 ~	10384 ~

https://truckmanualshub.com/

49. チェンジレバー
CHANGE LEVERS

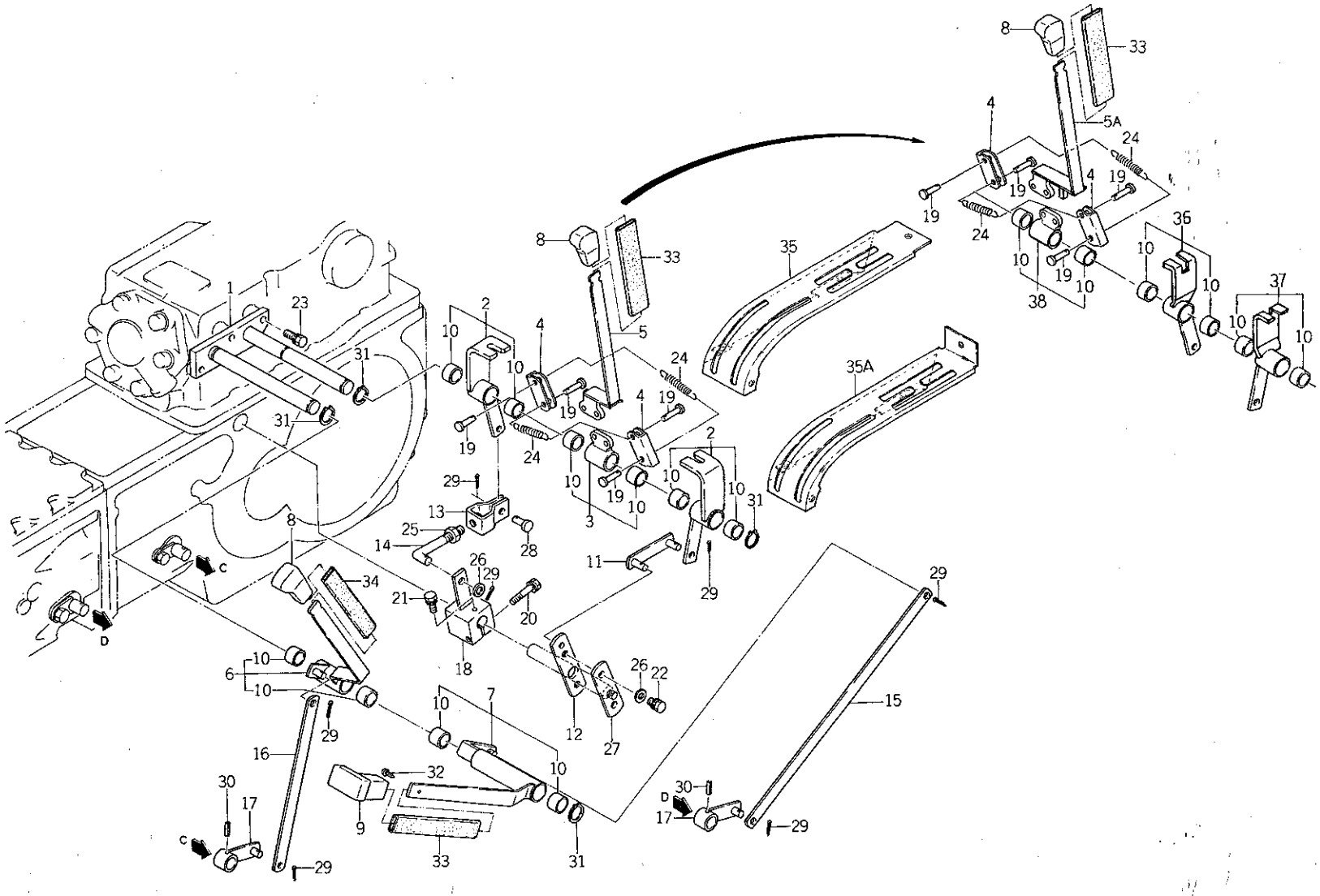

バインダー NO. BINDER NO.
ISP3007

改訂番号年月	No.10−1988年, 2月
SUPPLEMENT NO.	No.10−FEBRUARY, 1988

https://truckmanualshub.com/

49. チェンジレバー CHANGE LEVERS

管理コード

見出番号 REF.NO.	コード番号 CODE NO.	部品名称 PART	NAME	D23	D23F	D26	D26F	D28	D28F	D34	D34F	D43	D43F	D32	D32F	注文単位 Min.Q'ty	備考 REMARKS
				個数 Q'ty													
1	32450 0200	シフトガイド	SHIFT GUIDE	1	1	1	1	1	1	1	1	1	1	1	1		(c)
1	32450 0201	シフトガイド	SHIFT GUIDE	1	1	1	1	1	1	1	1	1	1	1	1		(d) ハイ旋ターンより
2	32402 0070	チェンジレバー ASS'Y	CHANGE LEVER ASS'Y	2	2	2	2	2	2	2	2	2	2	2	2		(a)
3	32402 0080	チェンジレバー ASS'Y	CHANGE LEVER ASS'Y	1	1	1	1	1	1	1	1	1	1	1	1		(a)
4	32436 0040	シフトリンク	SHIFT LINK	2	2	2	2	2	2	2	2	2	2	2	2		
5	32410 1270	チェンジレバー；PTO	CHANGE LEVER	1	1												(a)
5A	32410 3940	チェンジレバー；PTO	CHANGE LEVER	1	1												(b)
5	32410 1280	チェンジレバー；PTO	CHANGE LEVER			1	1	1	1								(a)
5A	32410 3951	チェンジレバー；PTO	CHANGE LEVER			1	1	1	1								(b)
5	32410 2250	チェンジレバー；PTO	CHANGE LEVER							1	1	1	1	1	1		(a)
5A	32410 3960	チェンジレバー；PTO	CHANGE LEVER							1	1	1	1	1	1		(b)
6	32402 0100	チェンジレバー ASS'Y；微速	CHANGE LEVER ASS'Y	1	1												(e)
6	32402 0101	チェンジレバー ASS'Y；微速	CHANGE LEVER ASS'Y	1	1												(f)
6	32402 0120	チェンジレバー ASS'Y；微速	CHANGE LEVER ASS'Y			1	1	1	1	1	1	1	1	1	1		(e)
6	32402 0121	チェンジレバー ASS'Y；微速	CHANGE LEVER ASS'Y			1	1	1	1	1	1	1	1	1	1		(f)
7	32402 0090	チェンジレバー ASS'Y；副	CHANGE LEVER ASS'Y	1	1												
7	32402 0110	チェンジレバー ASS'Y；副	CHANGE LEVER ASS'Y			1	1	1	1	1	1	1	1	1	1		
8	39818 0610	グリップ	GRIP	2	2	2	2	2	2	2	2	2	2	2	2		
9	39818 0680	グリップ	GRIP	1	1	1	1	1	1	1	1	1	1	1	1		
10	39851 0420	ブッシュ	BUSH	10	10	10	10	10	10	10	10	10	10	10	10		
11	32435 0060	シフトリンク	SHIFT LINK	1	1	1	1	1	1	1	1	1	1	1	1		
12	32454 0230	シフトプレート	SHIFT PLATE	1	1	1	1	1	1	1	1	1	1	1	1		
13	35855 0010	フォークジョイント	FORK JOINT	1	1	1	1	1	1	1	1	1	1	1	1		
14	34013 0300	ロッド	ROD	1	1	1	1	1	1	1	1	1	1	1	1		
15	32454 0210	シフトプレート；副	SHIFT PLATE	1	1	1	1	1	1								
15	32454 0300	シフトプレート	SHIFT PLATE							1	1	1	1	1	1		
16	32454 0220	シフトプレート；微速	SHIFT PLATE	1	1	1	1	1	1	1	1	1	1	1	1		
17	32410 1330	チェンジレバー；副 微速	CHANGE LEVER	2	2	2	2	2	2	2	2	2	2	2	2		
18	32410 1290	チェンジレバー	CHANGE LEVER	1	1	1	1	1	1	1	1	1	1	1	1		
19	03131 0820	ピン	PIN	4	4	4	4	4	4	4	4	4	4	4	4		

https://truckmanualshub.com/

49. チェンジレバー
CHANGE LEVERS

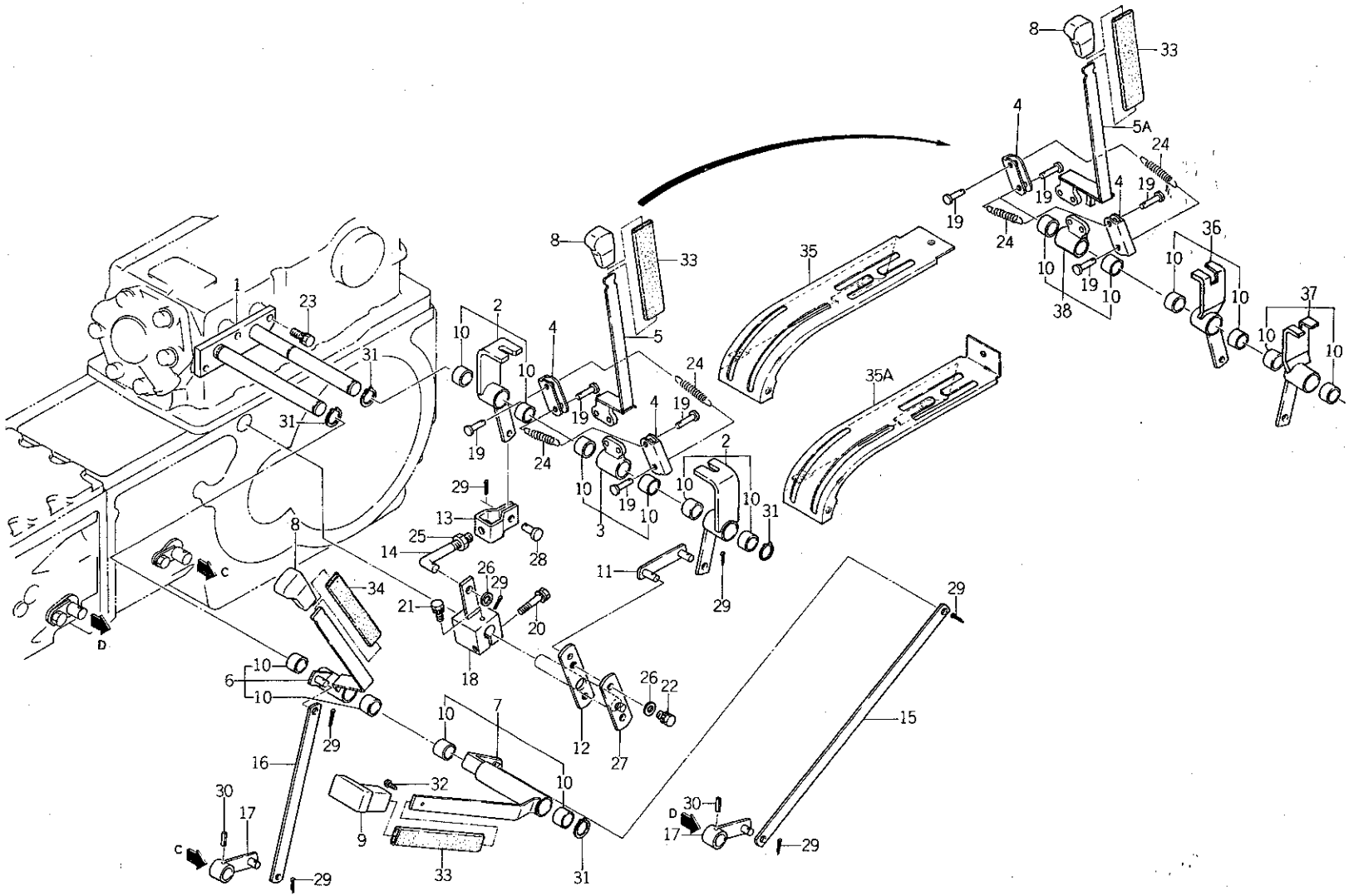

バインダー NO. BINDER NO.
ISP3007

改訂番号年月	No.10－1988年，2月
SUPPLEMENT NO.	No.10－FEBRUARY, 1988

https://truckmanualshub.com/

49. チェンジレバー CHANGE LEVERS

管理コード

見出番号 REF.NO.	コード番号 CODE NO.	部品名称 PART	NAME	D23	D23F	D26	D26F	D28	D28F	D34	D34F	D43	D43F	D32	D32F	注文単位 Min.Q'ty	備考 REMARKS
				個数 Q'ty													
20	01131 1045	ボルト	BOLT	1	1	1	1	1	1	1	1	1	1	1	1		
21	01131 0812	ボルト	BOLT	1	1	1	1	1	1	1	1	1	1	1	1		
22	01130 1016	ボルト	BOLT	2	2	2	2	2	2	2	2	2	2	2	2		
23	01130 1025	ボルト	BOLT	3	3	3	3	3	3	3	3	3	3	3	3		
24	39821 2860	スプリング	SPRING	2	2	2	2	2	2	2	2	2	2	2	2		
25	02010 0010	ナット	NUT	1	1	1	1	1	1	1	1	1	1	1	1		
26	02610 0010	ワッシャ	WASHER	3	3	3	3	3	3	3	3	3	3	3	3		
27	32410 1400	チェンジレバー	CHANGE LEVER	1	1	1	1	1	1	1	1	1	1	1	1		
28	03131 1020	ヒラアタマピン	PIN	1	1	1	1	1	1	1	1	1	1	1	1		
29	03010 3025	スプリットピン	SPLIT PIN	7	7	7	7	7	7	7	7	7	7	7	7		
30	03030 0625	スプリングピン	SPRING PIN	2	2	2	2	2	2	2	2	2	2	2	2		
31	03610 0020	スナップリング	SNAP RING	4	4	4	4	4	4	4	4	4	4	4	4		
32	01510 0514	スクリュ	SCREW	1	1	1	1	1	1	1	1	1	1	1	1		
33	06810 9052	エンビチューブ	PROTECTIVE TUBE	2	2	2	2	2	2	2	2	2	2	2	2		
34	06810 9053	エンビチューブ	PROTECTIVE TUBE	1	1	1	1	1	1	1	1	1	1	1	1		
35	32460 0250	チェンジレバーカバー	LEVER GUIDE			1	1	1	1	1	1	1	1	1	1		ϕ
35	32460 0251	チェンジレバーカバー	LEVER GUIDE			1	1	1	1	1	1	1	1	1	1		
35A	32460 0200	チェンジレバーカバー	LEVER GUIDE	1	1												
36	32402 0460	チェンジレバー ASS'Y	CHANGE LEVER ASS'Y	1	1	1	1	1	1	1	1	1	1	1	1		(b)
37	32402 0470	チェンジレバー ASS'Y	CHANGE LEVER ASS'Y	1	1	1	1	1	1	1	1	1	1	1	1		(b)
38	32402 0480	チェンジレバー ASS'Y	CHANGE LEVER ASS'Y	1	1	1	1	1	1	1	1	1	1	1	1		(b)

	D23	D23F	D26	D26F	D28	D28F	D32, 34	D32F, 34F	D43	D43F
(a)	～10225	～13406	～10140	～11288	～10094	～11855	～10072	～10869	～10024	～10392
(b)	10226 ～	13407 ～	10141 ～	11289 ～	10095 ～	11856 ～	10073 ～	10870 ～	10025 ～	10393 ～
(c)	———	～13427	———	～11298	———	～11873	———	———	———	———
(d)	———	13428 ～	———	11299 ～	———	11874 ～	———	———	———	———
(e)	～10679	～14129	———	～11454	～10118	～12137	———	———	～10136	～10485
(f)	10680 ～	14130 ～	———	11455 ～	10119 ～	12138 ～	———	———	10137 ～	10486 ～

https://tractormanualshub.com/

50. 燃料タンク，遮風板
FUEL TANK, PLATE

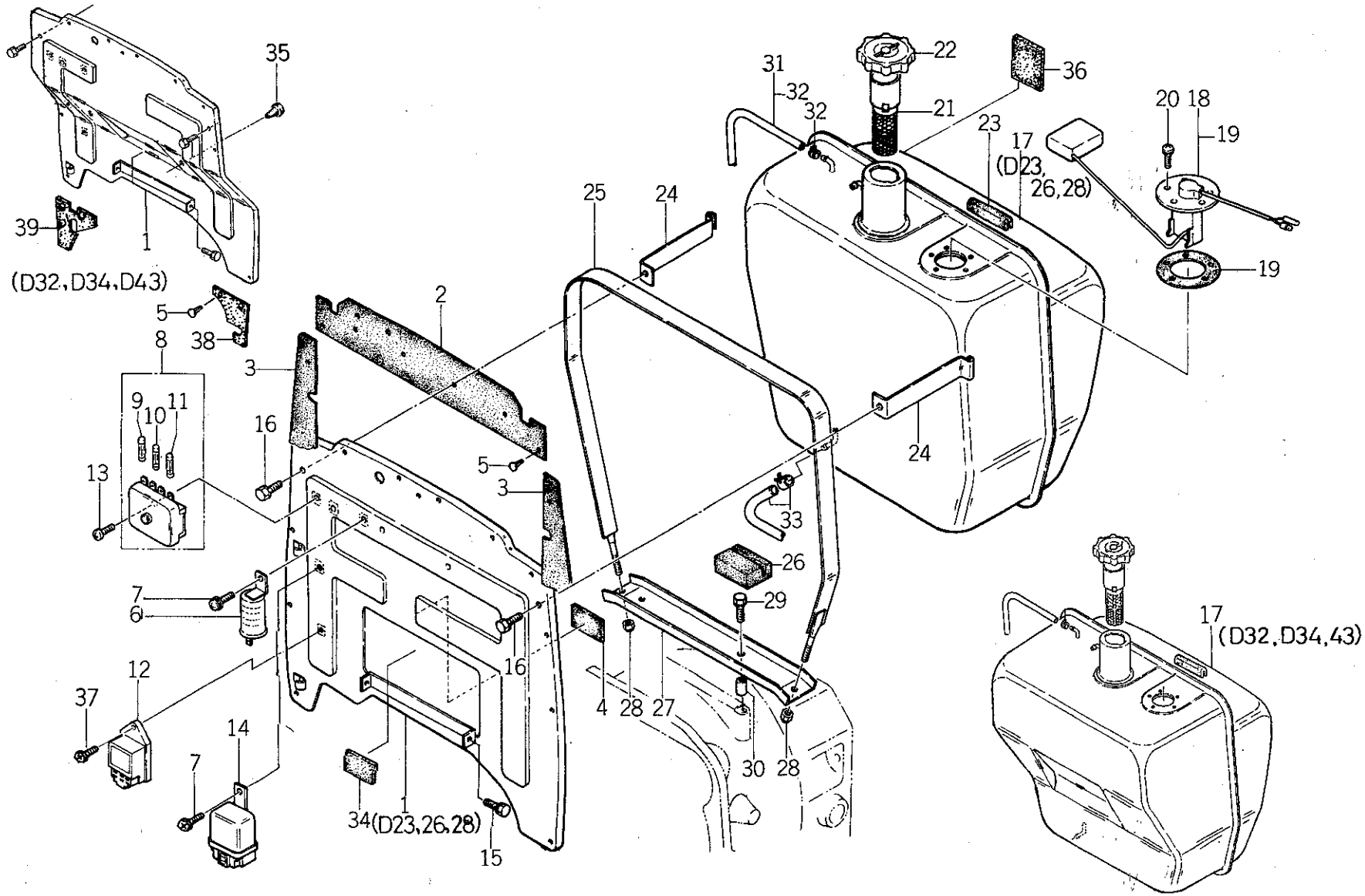

バインダー NO. BINDER NO.
ISP3007

改訂番号年月	
SUPPLEMENT NO.	

https://truckmanualshub.com/

50. 燃料タンク，遮風板
FUEL TANK, PLATE

管理コード

見出番号 REF.NO.	コード番号 CODE NO.	部品名称 PART	NAME	D23	D23F	D26	D26F	D28	D28F	D34	D34F	D43	D43F	D32	D32F	注文単位 Min.Q'ty	備考 REMARKS
1	31035 0300	シャフウバン	PLATE	1	1												
1	31035 0250	シャフウバン	PLATE			1	1	1	1								
1	31035 0651	シャフウバン	PLATE							1	1	1	1	1	1		
2	39811 3840	ゴム	RUBBER	1	1	1	1	1	1	1	1	1	1	1	1		
3	39811 3850	ゴム	RUBBER	2	2	2	2	2	2								
3	39811 4461	ゴム	RUBBER							2	2	2	2	2	2		
4	39811 1080	ゴム	RUBBER	1	1	1	1	1	1	1	1	1	1	1	1		Φ
4	39811 6500	ゴム	RUBBER	1	1	1	1	1	1	1	1	1	1	1	1		30×30×3t 供給時期
5	39834 0340	クリップ	CLIP	14	14	14	14	14	14	21	21	21	21	21	21		1988年2月
6	38523 0040	フラッシャユニット	FLASHER UNIT	1	1	1	1	1	1	1	1	1	1	1	1		
7	01115 0612	ボルト	BOLT	2	2	2	2	2	2	2	2	2	2	2	2		
8	38540 0100	ヒューズボックス ASS'Y	FUSE BOX ASS'Y	1	1	1	1	1	1	1	1	1	1	1	1		
9	38541 0030	ヒューズ；5A	FUSE; 5A	2	2	2	2	2	2	2	2	2	2	2	2		
10	38541 0040	ヒューズ；10A	FUSE; 10A	2	2	2	2	2	2	2	2	2	2	2	2		
11	38541 0010	ヒューズ；15A	FUSE; 15A	2	2	2	2	2	2	2	2	2	2	2	2		
12	38587 0300	コントローラ；IQタイマ	CONTROLLER	1	1	1	1	1	1	1	1	1	1	1	1		
13	01514 0616	スクリュ	SCREW	2	2	2	2	2	2	2	2	2	2	2	2		
14	38523 0090	リレー	RELAY	1	1	1	1	1	1	1	1	1	1	1	1		PTOクラッチ付仕様
14	38523 0091	リレー	RELAY	1	1	1	1	1	1	1	1	1	1	1	1		供給時期
15	01130 0812	ボルト	BOLT	2	2	2	2	2	2	2	2	2	2	2	2		1988年2月
16	01130 0816	ボルト	BOLT	2	2	2	2	2	2	2	2	2	2	2	2		
17	36010 0700	タンク	TANK	1	1												
17	36010 0650	タンク	TANK			1	1	1	1								
17	36010 0900	タンク	TANK							1	1	1	1	1	1		
18	38528 0120	フュエルゲージ	FUEL GAUGE	1	1	1	1	1	1	1	1	1	1	1	1		
19	38599 0070	ガスケット	GASKET	1	1	1	1	1	1	1	1	1	1	1	1		
20	S 01514 0512	スクリュ	SCREW	5	5	5	5	5	5	5	5	5	5	5	5		
21	13034 0110	フイルタネット	FILTER NET	1	1	1	1	1	1	1	1	1	1	1	1		
22	36030 0060	フイラキャップ	FILLER CAP	1	1	1	1	1	1	1	1	1	1	1	1		
23	39811 1250	ゴム	RUBBER	1	1	1	1	1	1	1	1	1	1	1	1		

バインダー NO.
BINDER NO.
ISP3007

改訂番号 年月
SUPPLEMENT NO.

https://truckmanualshub.com/

50. 燃料タンク，遮風板
FUEL TANK, PLATE

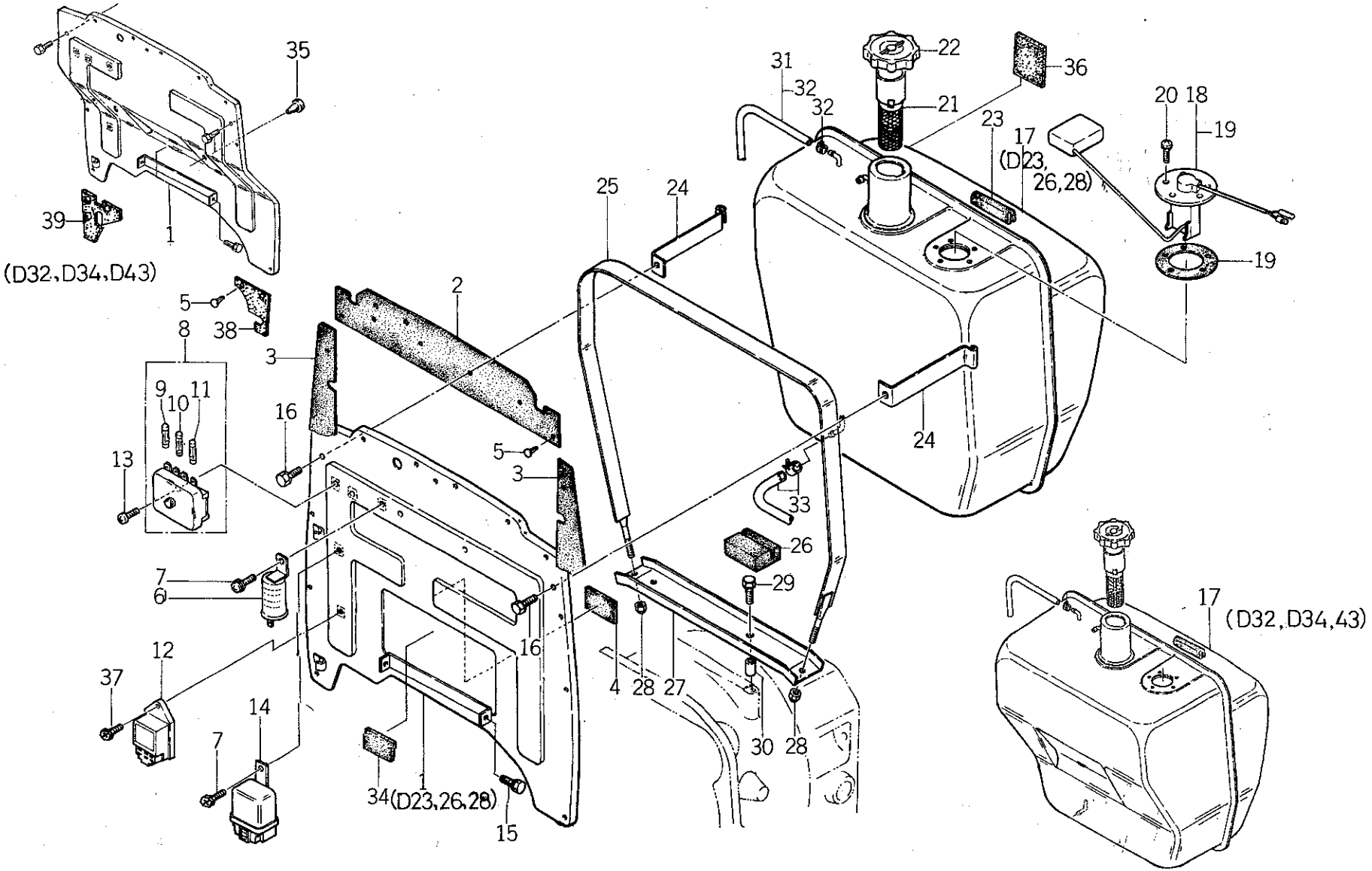

バインダー NO. BINDER NO.
ISP3007

改訂番号年月	
SUPPLEMENT NO.	

https://truckmanualshub.com/

50. 燃料タンク，遮風板
FUEL TANK, PLATE

管理コード

見出番号 REF.NO.	コード番号 CODE NO.	部品名称 PART	NAME	D23	D23F	D26	D26F	D28	D28F	D34	D34F	D43	D43F	D32	D32F	注文単位 Min.Q'ty	備考 REMARKS
24	36020 0310	タンクバンド	TANK BAND	2	2												
24	36020 0340	タンクバンド	TANK BAND			2	2	2	2								
24	36020 0360	タンクバンド	TANK BAND							2	2	2	2	2	2		
25	36020 0320	タンクバンド	TANK BAND	1	1	1	1	1	1	1	1	1	1	1	1		
26	39811 3580	ゴム	RUBBER	2	2	2	2	2	2	2	2	2	2	2	2		
27	36051 0630	ホルダ	HOLDER	1	1	1	1	1	1								供給時期 1988年2月
27	36051 0631	ホルダ	HOLDER	1	1	1	1	1	1								
27	36051 0640	ホルダ	HOLDER							1	1	1	1	1	1		
28	S 02240 0008	Uナット	U-NUT	2	2	2	2	2	2	2	2	2	2	2	2		
29	01130 0835	ボルト	BOLT	2	2												
29	S 01130 0820	ボルト	BOLT			2	2	2	2	2	2	2	2	2	2		
30	39923 2980	カラー	COLLAR	2	2												
30	39923 2450	カラー	COLLAR			2	2	2	2	2	2	2	2	2	2		
31	06820 9031	パイプ	PIPE	1	1	1	1	1	1								
31	06820 9032	パイプ	PIPE							1	1	1	1	1	1		
32	19834 6010	ホースバンド	HOSE BAND	2	2	2	2	2	2	2	2	2	2	2	2		
33	36075 0710	フュエルパイプ ASS'Y	FUEL PIPE ASS'Y	1	1												
33	36075 0630	フュエルパイプ ASS'Y	FUEL PIPE ASS'Y			1	1	1	1	1	1	1	1	1	1		
34	39811 3740	ゴム	RUBBER			1	1	1	1	1	1	1	1	1	1		30×30×3t 供給時期 1988年2月
34	39811 6500	ゴム	RUBBER			1	1	1	1	1	1	1	1	1	1		
35	39811 0110	ゴム	RUBBER							2	2	2	2	2	2		
36	39811 4930	ゴム	RUBBER	1	1	1	1	1	1	1	1	1	1	1	1		
37	01114 0616	ボルト	BOLT	1	1	1	1	1	1	1	1	1	1	1	1		
38	39811 4960	ゴム	RUBBER							1	1	1	1	1	1		
39	39811 4970	ゴム	RUBBER							1	1	1	1	1	1		

https://truckmanualshub.com/

51. 燃料フィルタ
FUEL FILTER

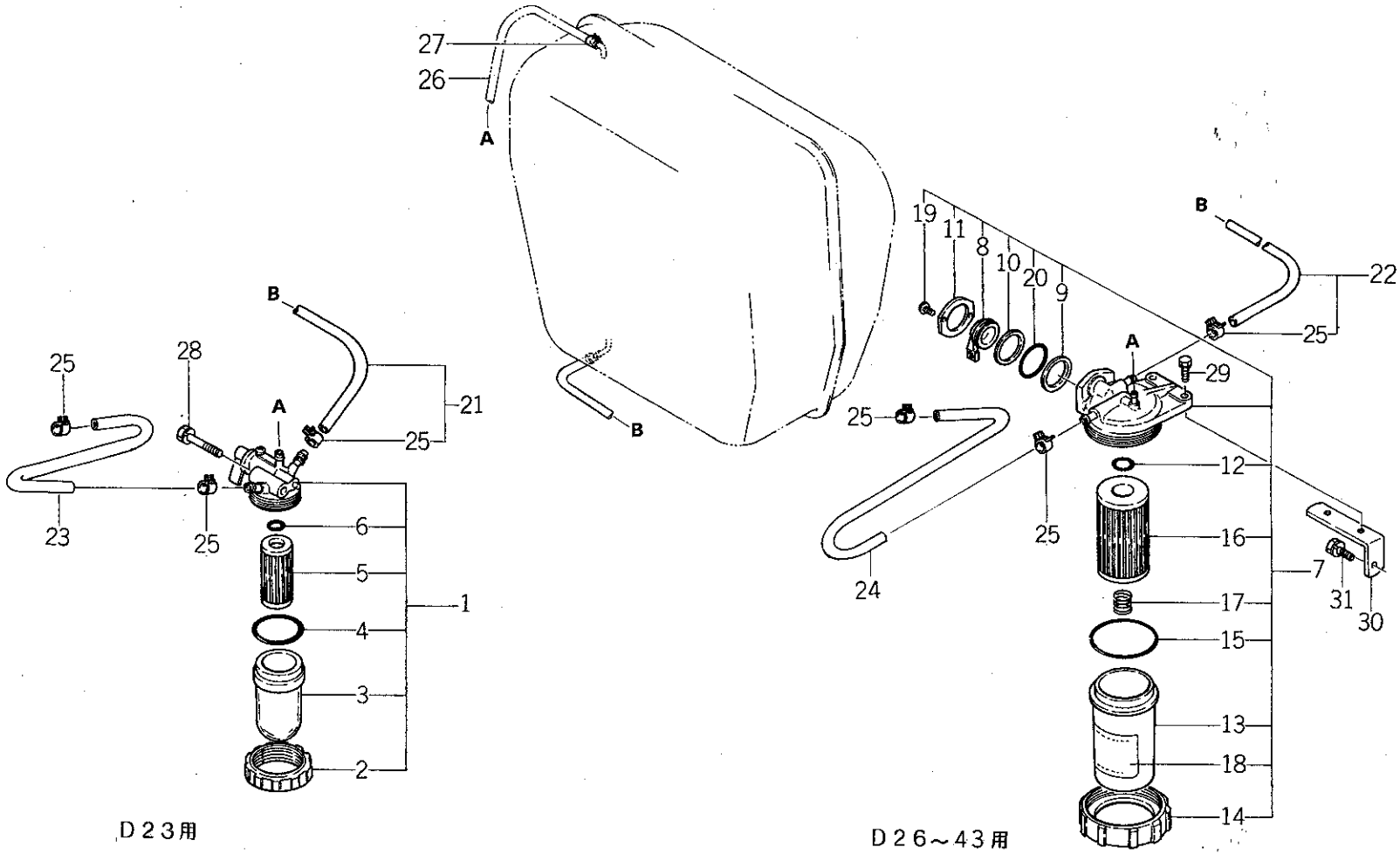

D２３用

D２６～４３用

バインダー NO. BINDER NO.
ISP3007

改訂番号年月	
SUPPLEMENT NO.	

https://truckmanualshub.com/

51. 燃料フィルタ FUEL FILTER

管理コード

見出番号 REF.NO.	コード番号 CODE NO.	部品名称 PART	NAME	D23	D23F	D26	D26F	D28	D28F	D34	D34F	D43	D43F	D32	D32F	注文単位 Min.Q'ty	備考 REMARKS
				個数 Q'ty													
1	36070 0060	フュエルフィルタ ASS'Y	FUEL FILTER ASS'Y	1	1												
2	36074 0010	リングナット	RING NUT	1	1												
3	36071 0011	カップ	CUP	1	1												
4	05210 0400	Oリング；P40	O-RING; P40	1	1												
5	36072 0020	エレメント	ELEMENT	1	1												
6	05210 0100	Oリング；P10	O-RING; P10	1	1												
7	36070 0071	フュエルフィルタ ASS'Y	FUEL FILTER ASS'Y			1	1	1	1	1	1	1	1	1	1		
8	36074 0101	レバー	LEVER			1	1	1	1	1	1	1	1	1	1		
9	36074 0102	バルブパッキン	PACKING			1	1	1	1	1	1	1	1	1	1		
10	36074 0103	ウェーブワッシャ	WASHER			1	1	1	1	1	1	1	1	1	1		
11	36074 0104	プレート	PLATE			1	1	1	1	1	1	1	1	1	1		
12	05210 0160	Oリング；P16	O-RING; P16			1	1	1	1	1	1	1	1	1	1		
13	13033 6040	カップ	CUP			1	1	1	1	1	1	1	1	1	1		
14	13044 6030	リングナット	RING NUT			1	1	1	1	1	1	1	1	1	1		
15	05230 0650	Oリング；G65	O-RING; G65			1	1	1	1	1	1	1	1	1	1		
16	13036 6060	エレメント ASS'Y	ELEMENT ASS'Y			1	1	1	1	1	1	1	1	1	1		
17	13044 6040	スプリング	SPRING			1	1	1	1	1	1	1	1	1	1		
18	13044 6060	コーションプレート	CAUTION PLATE			1	1	1	1	1	1	1	1	1	1		
19	01510 0308	スクリュ	SCREW			2	2	2	2	2	2	2	2	2	2		
20	05240 0290	Oリング；S29	O-RING; S29			1	1	1	1	1	1	1	1	1	1		
21	36075 0710	フュエルパイプ ASS'Y	FUEL PIPE ASS'Y	1	1												
22	36075 0630	フュエルパイプ ASS'Y	FUEL PIPE ASS'Y			1	1	1	1	1	1	1	1	1	1		
23	36077 0770	フュエルパイプ ASS'Y	FUEL PIPE ASS'Y	1	1												
24	36075 0780	フュエルパイプ	FUEL PIPE			1	1	1	1	1	1	1	1	1	1		
25	39875 0310	ホースバンド	BAND	4	4	4	4	4	4	4	4	4	4	4	4		
26	06820 9031	パイプ	PIPE	1	1	1	1	1	1								
26	06820 9032	パイプ	PIPE							1	1	1	1	1	1		
27	19834 6010	グリップ	GRIP	2	2	2	2	2	2	1	2	2	2	2	2		
28	01130 0840	ボルト	BOLT	1	1												
29	01130 0820	ボルト	BOLT			2	2	2	2	2	2	2	2	2	2		

改訂番号年月 No.11－1988年，9月
SUPPLEMENT NO. No.11－SEPTEMBER, 1988

バインダー NO.
BINDER NO.
ISP3007

https://truckmanualshub.com/

51. 燃料フィルタ FUEL FILTER

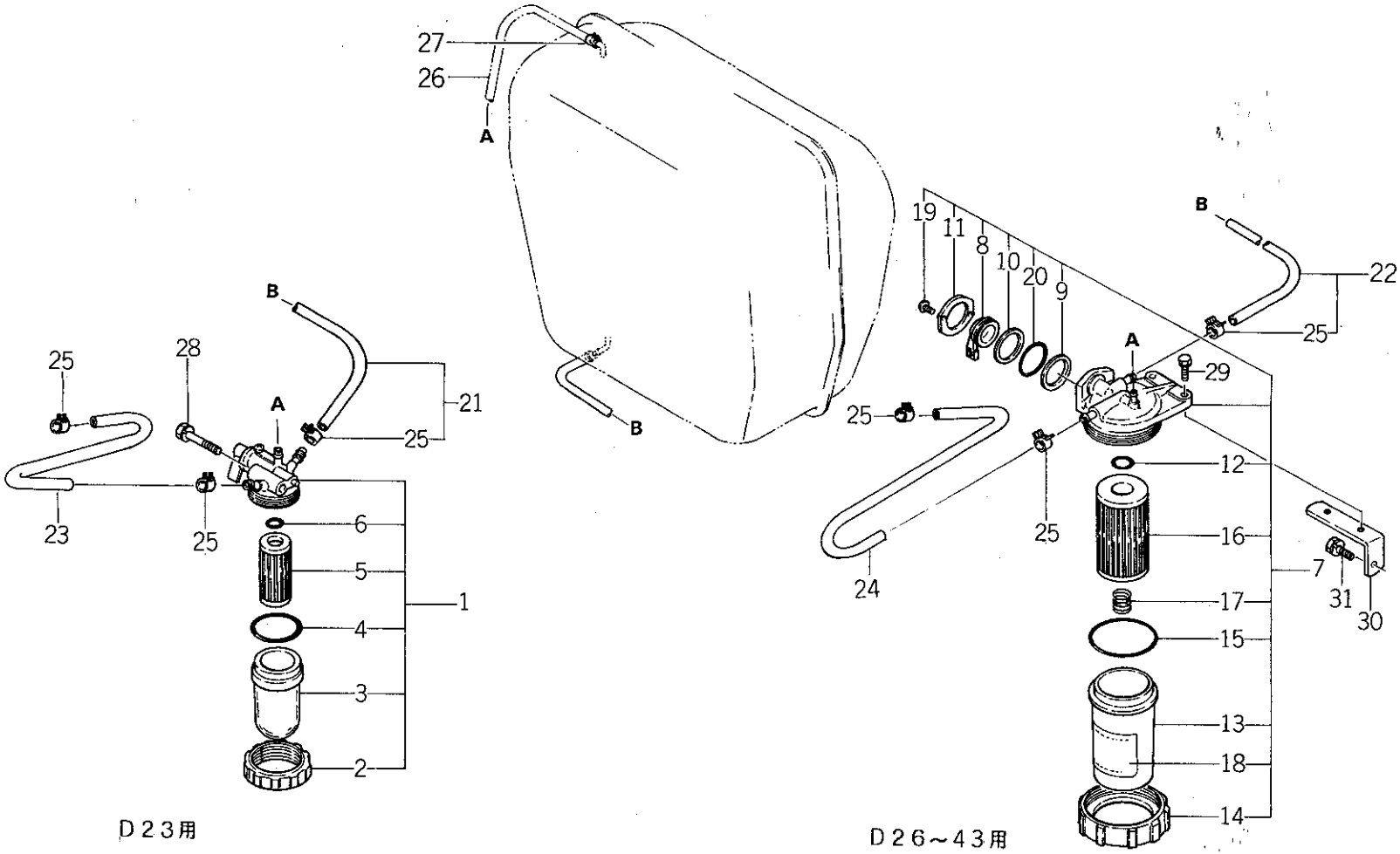

D23用

D26～43用

https://truckmanualshub.com/

51. 燃料フィルタ FUEL FILTER

管理コード

見出番号 REF.NO.	コード番号 CODE NO.	部品名称 PART	NAME	個数 Q'ty D23	D23F	D26	D26F	D28	D28F	D34	D34F	D43	D43F	D32	D32F					注文単位 Min.Q'ty	備考 REMARKS
30	36056 0170	フィルタササエ	FILTER SUPPORT			1	1	1	1	1	1	1	1	1	1						
31	01130 1020	ボルト	BOLT			1	1	1	1	1	1	1	1	1	1						

バインダー NO.
BINDER NO.
1SP3007

改訂番号年月
SUPPLEMENT NO.

https://truckmanualshub.com/

52. コンビネーションメータ COMBINATION METER

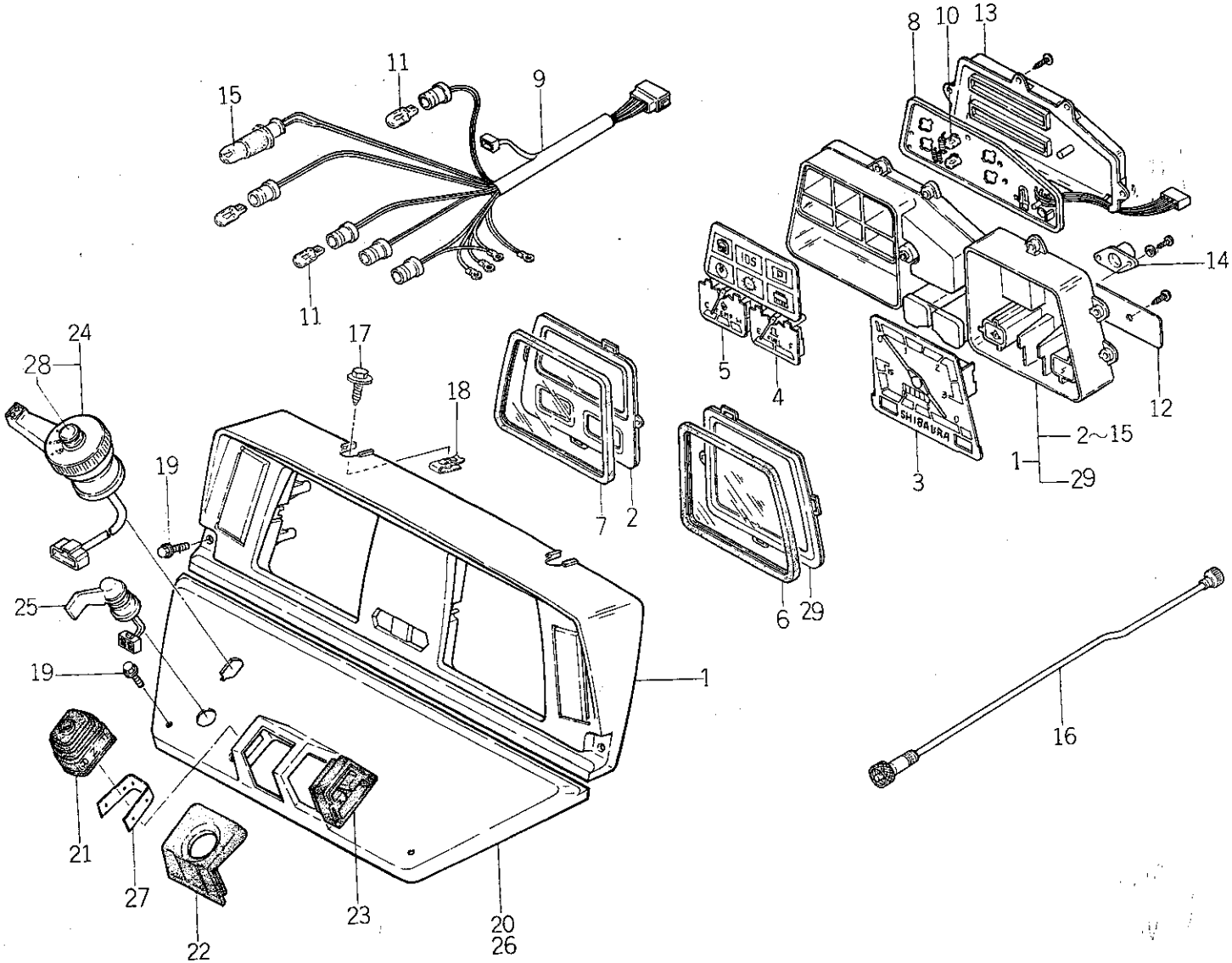

バインダー NO. BINDER NO.
ISP3007

改訂番号年月	No.12—1989年, 3月
SUPPLEMENT NO.	No.12—MARCH, 1989

https://truckmanualshub.com/

52. コンビネーションメータ COMBINATION METER

管理コード

見出番号 REF.NO.	コード番号 CODE NO.	部品名称 PART	NAME	D23	D23F	D26	D26F	D28	D28F	D34	D34F	D43	D43F	D32	D32F	注文単位 Min.Q'ty	備考 REMARKS
				個数 Q'ty													
1	38504 0160	メータ ASS'Y	METER ASS'Y	1	1	1	1	1	1	1	1	1	1	1	1		
2	38547 0238	プレート	PLATE	1	1	1	1	1	1	1	1	1	1	1	1		
3	38547 0142	タコメータ ASS'Y	TACHO METER ASS'Y	1	1	1	1	1	1	1	1	1	1	1	1		
4	38547 0143	ゲージ ASS'Y	GAUGE	1	1	1	1	1	1	1	1	1	1	1	1		
5	38547 0144	ゲージ ASS'Y	GAUGE ASS'Y	1	1	1	1	1	1	1	1	1	1	1	1		
6	38547 0131	ガラス	GLASS	1	1	1	1	1	1	1	1	1	1	1	1		
7	38547 0132	ガラス	GLASS	1	1	1	1	1	1	1	1	1	1	1	1		
8	38547 0145	サーキット ASS'Y	CIRCUIT ASS'Y	1	1	1	1	1	1	1	1	1	1	1	1		
9	38547 0146	ワイヤーハーネス	WIRE HARNESS	1	1	1	1	1	1	1	1	1	1	1	1		
10	38512 0230	バルブ；12V3.4W	BULB; 12V3.4W	6	6	6	6	6	6	6	6	6	6	6	6		
11	38512 0030	バルブ；12V3.4W	BULB; 12V3.4W	5	5	5	5	5	5	5	5	5	5	5	5		
12	38547 0107	ブラケット ASS'Y	BRACKET	1	1	1	1	1	1	1	1	1	1	1	1		
13	38547 0140	ケース	CASE	1	1	1	1	1	1	1	1	1	1	1	1		
14	38547 0135	アダプタ ASS'Y	ADAPTOR ASS'Y	1	1	1	1	1	1	1	1	1	1	1	1		
15	38547 0136	バルブ；12V3.4W	BULB; 12V3.4W	1	1	1	1	1	1	1	1	1	1	1	1		
16	38535 0280	フレキシブルシャフト	FLEXIBLE SHAFT	1	1												
16	38535 0290	フレキシブルシャフト	FLEXIBLE SHAFT			1	1	1	1	1	1	1	1	1	1		
17	01110 9009	ボルト	BOLT	2	2	2	2	2	2	2	2	2	2	2	2		
18	02010 9083	ナット	NUT	2	2	2	2	2	2	2	2	2	2	2	2		
19	01010 9346	ボルト	BOLT	4	4	4	4	4	4	4	4	4	4	4	4		
20	35071 0690	ダッシュボード	DASH BOARD	1	1	1	1	1	1	1	1	1	1	1	1		PTOクラッチナシ仕様
21	39811 4060	ゴム	RUBBER	1	1	1	1	1	1	1	1	1	1	1	1		
22	39811 4350	ゴム	RUBBER	1	1	1	1	1	1	1	1	1	1	1	1		
23	39811 4080	ゴム	RUBBER	1	1	1	1	1	1	1	1	1	1	1	1		
24	38520 0980	スイッチ ASS'Y	SWITCH ASS'Y	1	1	1	1	1	1	1	1	1	1	1	1		
25	38520 1050	スイッチ ASS'Y	SWITCH ASS'Y	1	1	1	1	1	1	1	1	1	1	1	1		PTOクラッチ付仕様
26	35071 0720	ダッシュボード	DASH BOARD	1	1	1	1	1	1	1	1	1	1	1	1		PTOクラッチ付仕様
27	39821 2780	スプリング	SPRING	1	1	1	1	1	1	1	1	1	1	1	1		
28	38524 0059	ホーンキャップ	PHONE CAPE	1	1	1	1	1	1	1	1	1	1	1	1		
29	38547 0237	プレート	PLATE	1	1	1	1	1	1	1	1	1	1	1	1		

バインダー NO.
BINDER NO.
ISP3007

改訂番号年月	No.12－1989年，3月
SUPPLEMENT NO.	No.12－MARCH, 1989

https://truckmanualshub.com/

52A. マイコンコンビネーションメータ
COMBINATION METER (MICROCOMPUTER)

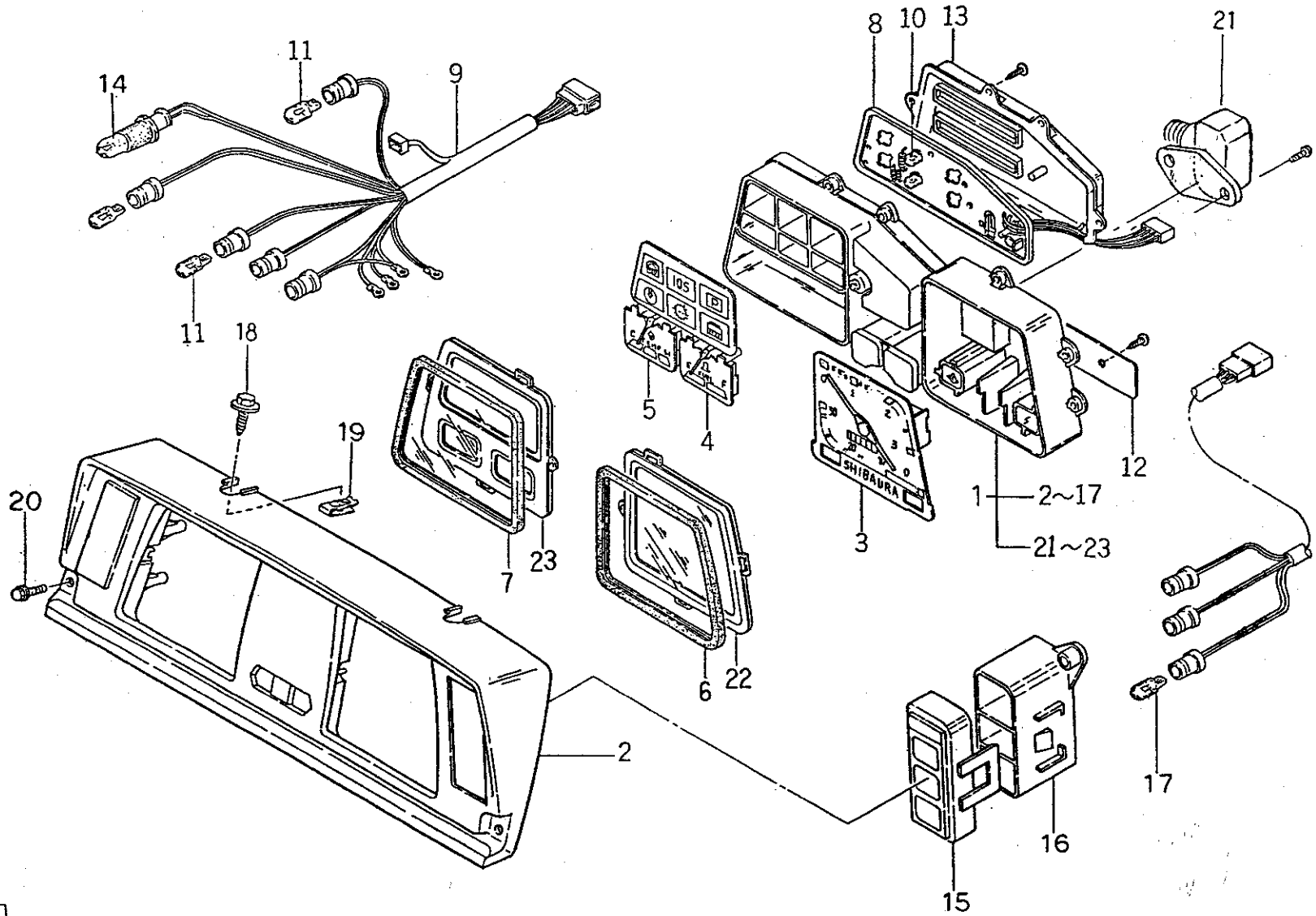

バインダー NO. BINDER NO.
ISP3007

改訂番号年月	No.12−1989年, 3月
SUPPLEMENT NO.	No.12−MARCH, 1989

https://truckmanualshub.com/

52A. マイコンコンビネーションメータ COMBINATION METER (MICROCOMPUTER)

管理コード

見出番号 REF.NO.	コード番号 CODE NO.	部品名称 PART	NAME	D23	D23F	D26	D26F	D28	D28F	D34	D34F	D43	D43F	D32	D32F	注文単位 Min.Q'ty	備考 REMARKS
				個数 Q'ty													
1	38504 0230	メータ ASS'Y	MFTER ASS'Y	1	1	1	1	1	1	1	1	1	1	1	1		
2	38547 0165	フード	HOOD	1	1	1	1	1	1	1	1	1	1	1	1		
3	38547 0158	タコメータ ASS'Y	TACO METER ASS'Y	1	1	1	1	1	1	1	1	1	1	1	1		
4	38547 0143	ゲージ ASS'Y	GAUGE ASS'Y	1	1	1	1	1	1	1	1	1	1	1	1		
5	38547 0144	ゲージ ASS'Y	GAUGE ASS'Y	1	1	1	1	1	1	1	1	1	1	1	1		
6	38547 0131	ガラス	GLASS	1	1	1	1	1	1	1	1	1	1	1	1		
7	38547 0132	ガラス	GLASS	1	1	1	1	1	1	1	1	1	1	1	1		
8	38547 0145	サーキット ASS'Y	CIRCUIT ASS'Y	1	1	1	1	1	1	1	1	1	1	1	1		
9	38547 0162	ワイヤーハーネス	WIRE HARNESS	1	1	1	1	1	1	1	1	1	1	1	1		
10	38512 0230	バルブ；12V 3.4W	BULB	6	6	6	6	6	6	6	6	6	6	6	6		
11	38512 0030	バルブ；12V 3.4W	BULB	5	5	5	5	5	5	5	5	5	5	5	5		
12	38547 0107	ブラケット ASS'Y	BRACKET ASS'Y	1	1	1	1	1	1	1	1	1	1	1	1		
13	38540 0140	ケース	CASE	1	1	1	1	1	1	1	1	1	1	1	1		
14	38547 0136	バルブ；12V 3.4W	BULB	1	1	1	1	1	1	1	1	1	1	1	1		
15	38547 0155	カバー	COVER	1	1	1	1	1	1	1	1	1	1	1	1		
16	38547 0156	ケース	CASE	1	1	1	1	1	1	1	1	1	1	1	1		
17	38547 0163	バルブ；12V 3.4W	BULB	3	3	3	3	3	3	3	3	3	3	3	3		
18	01110 9009	ボルト	BOLT	2	2	2	2	2	2	2	2	2	2	2	2		
19	02010 9083	ナット	NUT	2	2	2	2	2	2	2	2	2	2	2	2		
20	01010 9263	ボルト	BOLT	4	4	4	4	4	4	4	4	4	4	4	4		
20	01010 9346	ボルト	BOLT	4	4	4	4	4	4	4	4	4	4	4	4		
21	38547 0135	アダプタ ASS'Y	ADAPTOR ASS'Y	1	1	1	1	1	1	1	1	1	1	1	1		
22	38547 0237	プレート	PLATE	1	1	1	1	1	1	1	1	1	1	1	1		
23	38547 0238	プレート	PLATE	1	1	1	1	1	1	1	1	1	1	1	1		

バインダー NO.
BINDER NO.
ISP3007

改訂番号年月 No.12—1989年, 3月
SUPPLEMENT NO. No.12—MARCH, 1989

https://truckmanualshub.com/

53. アクセル ACCEL

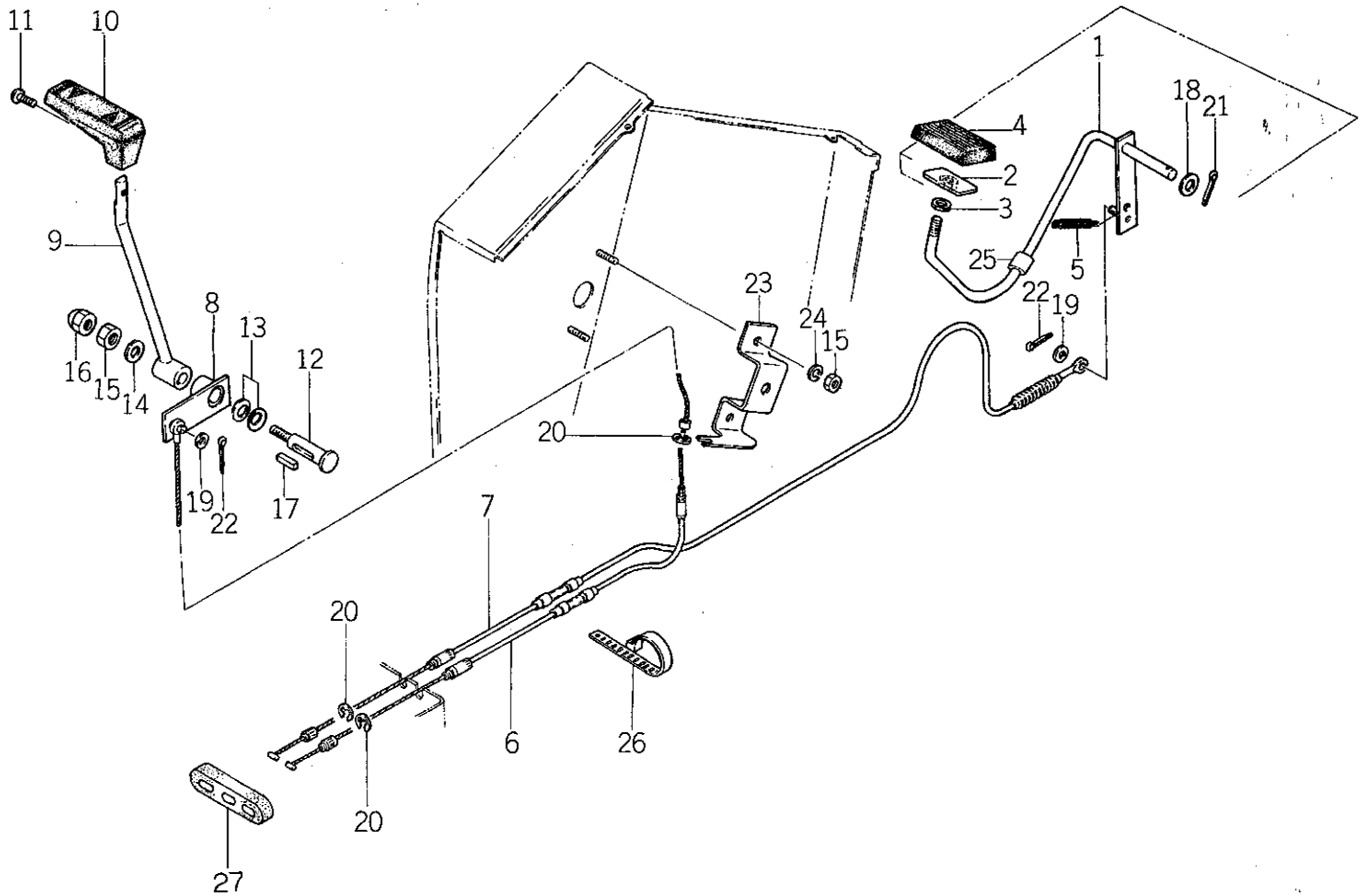

バインダー NO. BINDER NO.
ISP3007

改訂番号年月	№11−1988年, 9月
SUPPLEMENT NO.	№11−SEPTEMBER, 1988

https://truckmanualshub.com/

53. アクセル ACCEL

管理コード

見出番号 REF.NO.	コード番号 CODE NO.	部品名称 PART	NAME	D23	D23F	D26	D26F	D28	D28F	D34	D34F	D43	D43F	D32	D32F	注文単位 Min.Q'ty	備考 REMARKS
1	31260 0360	アクセルペダル	ACCEL PEDAL	1	1	1	1	1	1	1	1	1	1	1	1		
2	31260 0350	アクセルペダル	ACCEL PEDAL	1	1	1	1	1	1	1	1	1	1	1	1		
3	02080 0010	ナット	NUT	1	1	1	1	1	1	1	1	1	1	1	1		
4	39811 4050	ゴム	RUBBER	1	1	1	1	1	1	1	1	1	1	1	1		
5	39821 1830	スプリング	SPRING	1	1	1	1	1	1	1	1	1	1	1	1		
6	31207 0110	ワイヤ ASS'Y	WIRE ASS'Y			1	1	1	1	1	1	1	1	1	1		
6	31207 0100	ワイヤ ASS'Y	WIRE ASS'Y	1	1												
7	31207 0130	ワイヤ ASS'Y	WIRE ASS'Y			1	1	1	1	1	1	1	1	1	1		
7	31207 0120	ワイヤ ASS'Y	WIRE ASS'Y	1	1												
8	31210 0760	アクセルレバー	ACCEL LEVER	1	1	1	1	1	1	1	1	1	1	1	1		
9	31210 0770	アクセルレバー	ACCEL LEVER	1	1	1	1	1	1	1	1	1	1	1	1		
10	39818 0710	グリップ	GRIP	1	1	1	1	1	1	1	1	1	1	1	1		
11	01514 0616	スクリュ	SCREW	1	1	1	1	1	1	1	1	1	1	1	1		
12	31213 0270	シャフト	SHAFT	1	1	1	1	1	1	1	1	1	1	1	1		
13	39821 2170	スプリング	SPRING	2	2	2	2	2	2	2	2	2	2	2	2		
14	02610 0008	ワッシャ	WASHER	1	1	1	1	1	1	1	1	1	1	1	1		
15	02010 0008	ナット	NUT	3	3	3	3	3	3	3	3	3	3	3	3		
16	02450 0008	ナット	NUT	1	1	1	1	1	1	1	1	1	1	1	1		
17	03410 0416	キー	KEY	1	1	1	1	1	1	1	1	1	1	1	1		
18	02610 0010	ワッシャ	WASHER	1	1	1	1	1	1	1	1	1	1	1	1		
19	02610 0006	ワッシャ	WASHER	2	2	2	2	2	2								
20	03680 0004	スナップリング	SNAP RING	3	3	3	3	3	3	3	3	3	3	3	3		
21	03010 3025	スプリットピン	SPLIT PIN	1	1	1	1	1	1	1	1	1	1	1	1		
22	03010 2020	スプリットピン	SPLIT PIN	2	2	2	2	2	2	2	2	2	2	2	2		
23	31251 0740	ブラケット	BRACKET	1	1	1	1	1	1	1	1	1	1	1	1		
24	02710 0008	スプリングワッシャ	SPRING WASHER	2	2	2	2	2	2	2	2	2	2	2	2		
25	19851 6390	ブッシュ	BUSH	1	1	1	1	1	1	1	1	1	1	1	1		
26	39875 0120	バンド	BAND	1	1	1	1	1	1	1	1	1	1	1	1		
27	39811 4450	ゴム	RUBBER	1	1	1	1	1	1	1	1	1	1	1	1		

https://truckmanualshub.com/

54. ペダル，ステップ
PEDALS, STEPS

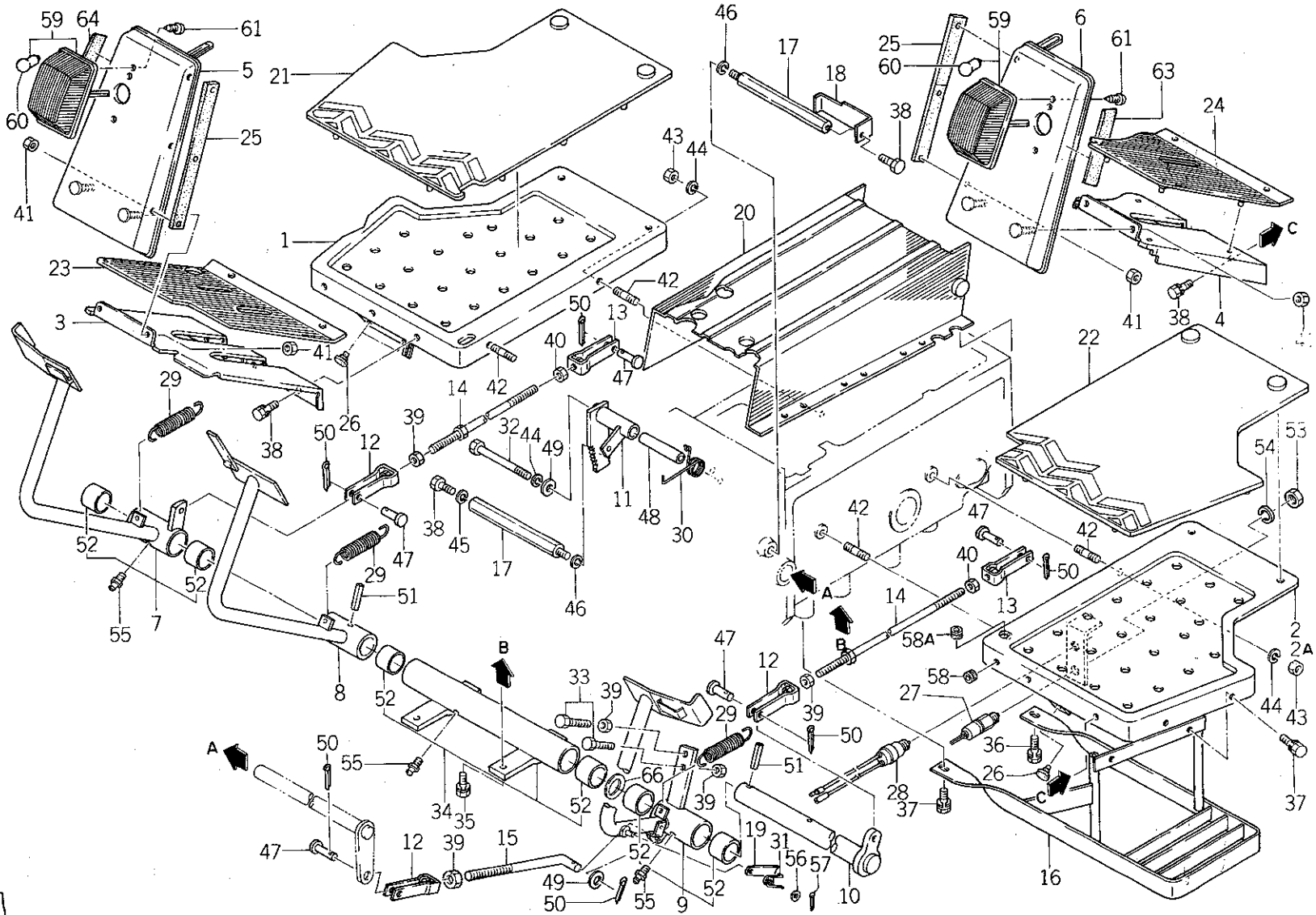

バインダー NO. BINDER NO.
ISP3007

改訂番号年月	No.12－1989年，3月
SUPPLEMENT NO.	No.12－MARCH, 1989

https://truckmanualshub.com/

54. ペダル，ステップ
PEDALS, STEPS

管理コード

見出番号 REF.NO.	コード番号 CODE NO.	部品名称 PART	NAME	D23	D23F	D26	D26F	D28	D28F	D34	D34F	D43	D43F	D32	D32F	注文単位 Min.Q'ty	備考 REMARKS
				個数 Q'ty													
1	35560 0750	ステップ；R	STEP; R.H	1	1												
1	35560 0850	ステップ；R	STEP; R.H			1	1										
1	35560 0950	ステップ；R	STEP; R.H					1	1	1	1	1	1	1	1		
2	35560 0700	ステップ；L	STEP; L.H	1	1												
2A	35560 0701	ステップ；L	STEP; L.H	1	1												
2	35560 0800	ステップ；L	STEP; L.H			1	1										
2A	35560 0801	ステップ；L	STEP; L.H			1	1										
2A	35560 0901	ステップ；L	STEP; L.H					1	1	1	1	1	1	1	1		
3	35560 1150	ステップ；R	STEP; R.H	1	1	1	1	1	1	1	1	1	1	1	1		
4	35560 1100	ステップ；L	STEP; L.H	1	1	1	1	1	1	1	1	1	1	1	1		
5	35560 0592	ステップ；R フートカバー	STEP; R.H	1	1	1	1	1	1								
5	35560 1550	ステップ；R フートカバー	STEP; R.H							1	1	1	1	1	1		
6	35560 0582	ステップ；L フートカバー	STEP; L.H	1	1	1	1	1	1								
6	35560 1500	ステップ；L フートカバー	STEP; L.H							1	1	1	1	1	1		
7	35801 0850	ペダル ASS'Y；ブレーキR	PEDAL ASS'Y; R.H	1	1	1	1	1	1	1	1	1	1	1	1		
8	35810 1300	ペダル；ブレーキ L	PEDAL; L.H	1	1	1	1	1	1	1	1	1	1	1	1		
9	35801 0800	ペダル ASS'Y；クラッチ	PEDAL ASS'Y	1	1	1	1	1	1	1	1	1	1	1	1		
10	35820 0350	ペダルシャフト	PEDAL SHAFT	1	1	1	1	1	1	1	1	1	1	1	1		
11	35830 0100	ブレーキロック	BRAKE LOCK	1	1	1	1	1	1	1	1	1	1	1	1		
12	35855 0110	フォークジョイント；右ネジ	FORK JOINT; R.H SCREW	3	3	3	3	3	3	3	3	3	3	3	3		
13	35855 0100	フォークジョイント；左ネジ	FORK JOINT; L.H SCREW	2	2	2	2	2	2	2	2	2	2	2	2		
14	35851 0740	ロッド；ブレーキ	ROD	2	2	2	2	2	2	2	2	2	2	2	2		
15	35851 0751	ロッド；クラッチ	ROD	1	1	1	1	1	1	1	1	1	1	1	1		
16	35560 1202	ステップホジョ	STEP	1	1	1	1	1	1	1	1	1	1	1	1		
17	35550 0450	ステップササエ	BRACKET	2	2	2	2	2	2	2	2	2	2	2	2		
18	35816 0100	ストッパー	STOPPER	1	1												
18	35816 0150	ストッパー	STOPPER			1	1	1	1								
19	35831 0230	ロックプレート	LOCK PLATE	1	1	1	1	1	1	1	1	1	1	1	1		
20	39811 3990	ゴム；ミッションケースカバー	RUBBER	1	1												
20	39811 4110	ゴム；ミッションケースカバー	RUBBER			1	1	1	1	1	1	1	1	1	1		

バインダー NO.
BINDER NO.
ISP3007

改訂番号 年月 No.12－1989年，3月
SUPPLEMENT NO. No.12－MARCH, 1989

https://truckmanualshub.com/

54. ペダル，ステップ
PEDALS, STEPS

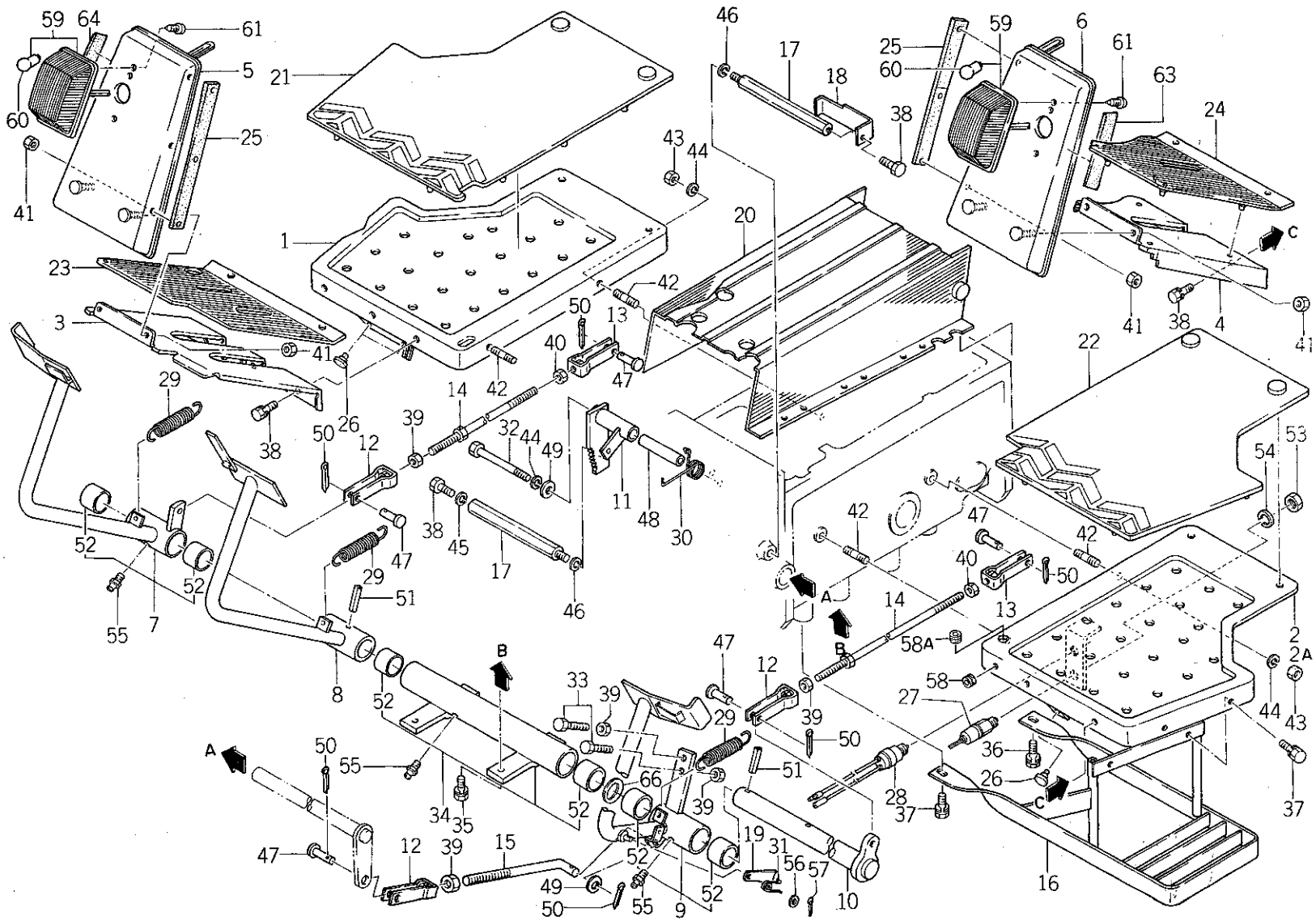

バインダー NO. BINDER NO.
ISP3007

改訂番号年月	No.12－1989年，3月
SUPPLEMENT NO.	No.12－MARCH, 1989

https://truckmanualshub.com/

54. ペダル，ステップ
PEDALS, STEPS

管理コード

見出番号 REF.NO.	コード番号 CODE NO.	部品名称 PART	NAME	D23	D23F	D26	D26F	D28	D28F	D34	D34F	D43	D43F	D32	D32F	注文単位 Min.Q'ty	備考 REMARKS
				個数 Q'ty													
21	39811 3940	ゴムマット；R	RUBBER; R.H	1	1												
21	39811 3960	ゴムマット；R	RUBBER; R.H			1	1										
21	39811 3980	ゴムマット；R	RUBBER; R.H					1	1	1	1	1	1	1	1		
22	39811 3930	ゴムマット；L	RUBBER; L.H	1	1												
22	39811 3950	ゴムマット；L	RUBBER; L.H			1	1										
22	39811 3970	ゴムマット；L	RUBBER; L.H					1	1	1	1	1	1	1	1		
23	39811 3920	ゴムマット；R	RUBBER; R.H	1	1	1	1	1	1	1	1	1	1	1	1		
24	39811 3910	ゴムマット；L	RUBBER; L.H	1	1	1	1	1	1	1	1	1	1	1	1		
25	39811 3630	ゴム	RUBBER	2	2	2	2	2	2	2	2	2	2	2	2		
26	39811 0110	ボウシンゴム	RUBBER	3	3	3	3	3	3	3	3	3	3	3	3		
27	38520 0730	スイッチ ASS'Y	SWITCH ASS'Y	1	1	1	1	1	1	1	1	1	1	1	1		PTOクラッチ付仕様
28	38520 1030	スイッチ ASS'Y	SWITCH ASS'Y	1	1	1	1	1	1	1	1	1	1	1	1		
29	39821 0290	スプリング	SPRING	3	3	3	3	3	3	3	3	3	3	3	3		
30	39821 2640	スプリング	SPRING	1	1	1	1	1	1	1	1	1	1	1	1		
31	39821 0851	スプリング	SPRING	1	1	1	1	1	1	1	1	1	1	1	1		
32	01011 1095	ボルト	BOLT	1	1	1	1	1	1	1	1	1	1	1	1		
33	01010 1040	ボルト	BOLT	2	2	2	2	2	2	2	2	2	2	2	2		PTOクラッチ付仕様は個数1
34	35802 0200	サポート ASS'Y；ペダル	SUPPORT ASS'Y	1	1	1	1	1	1	1	1	1	1	1	1		
35	01131 1025	ボルト	BOLT	1	1	1	1	1	1	1	1	1	1	1	1		
36	01131 1030	ボルト	BOLT	1	1	1	1	1	1	1	1	1	1	1	1		
37	01131 1020	ボルト	BOLT	3	3	3	3	3	3	3	3	3	3	3	3		
38	01130 0816	ボルト	BOLT	7	7	7	7	7	7	7	7	7	7	7	7		
39	02010 0010	ナット	NUT	5	5	5	5	5	5	5	5	5	5	5	5		PTOクラッチ付仕様は個数1
40	02010 9004	ナット；左ネジ	NUT; L.H SCREW	2	2	2	2	2	2	2	2	2	2	2	2		
41	02130 0008	ナット	NUT	10	10	10	10	10	10	10	10	10	10	10	10		
42	01211 1020	スタッドボルト	STUD BOLT	4	4	4	4	4	4	4	4	4	4	4	4		ミッションケース付
43	02020 0010	ナット	NUT	4	4	4	4	4	4	4	4	4	4	4	4		
44	02710 0010	スプリングワッシャ	SPRING WASHER	5	5	5	5	5	5	5	5	5	5	5	5		
46	02710 0012	スプリングワッシャ	SPRING WASHER	2	2	2	2	2	2								
47	03131 1020	ヒラアタマピン	PIN	5	5	5	5	5	5	5	5	5	5	5	5		

https://truckmanualshub.com/

54. ペダル，ステップ
PEDALS, STEPS

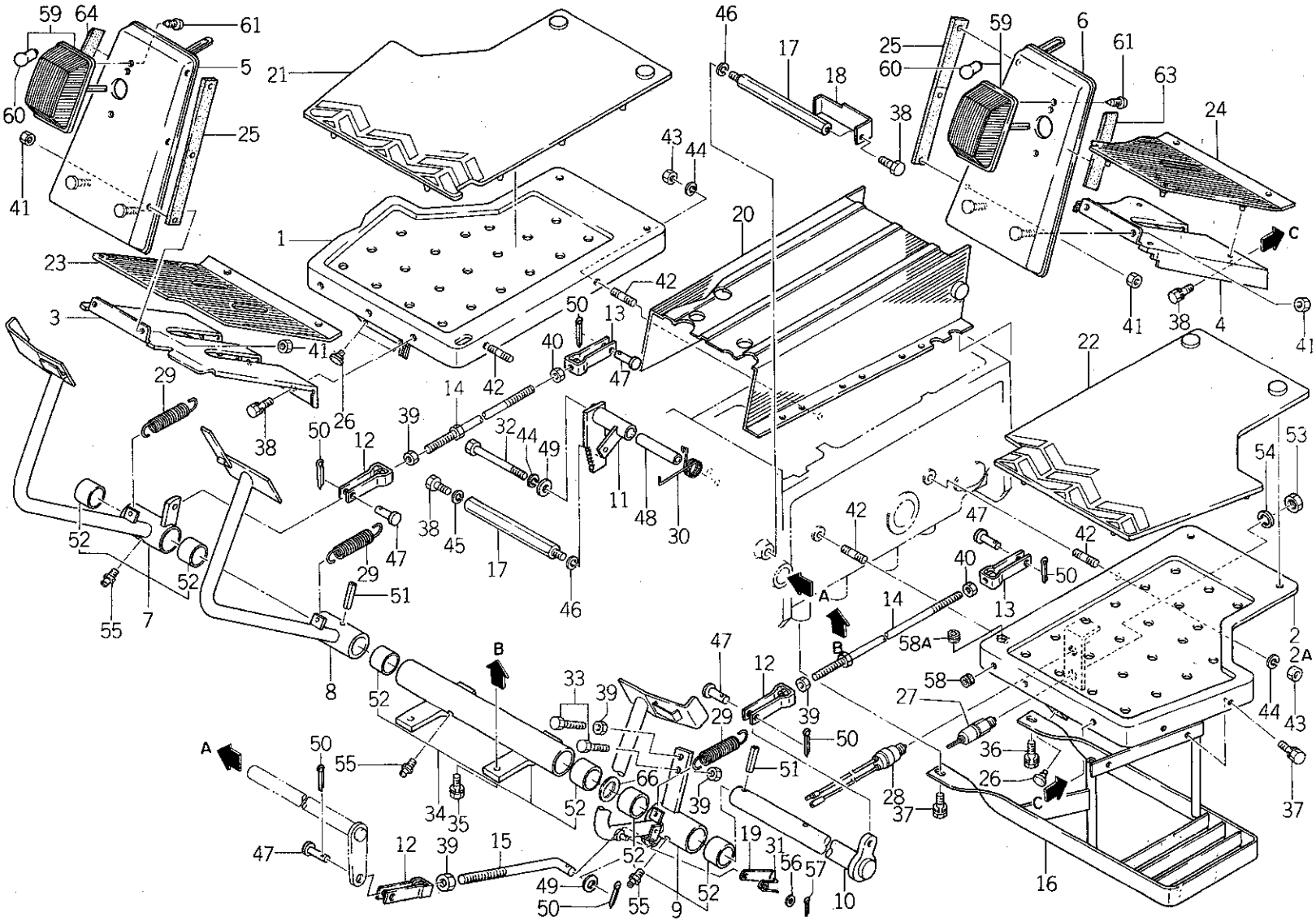

バインダー NO. BINDER NO.
ISP3007

改訂番号 年月	No.12—1989年，3月
SUPPLEMENT NO.	No.12—MARCH, 1989

https://truckmanualshub.com/

54. ペダル，ステップ
PEDALS, STEPS

管理コード

見出番号 REF.NO.	コード番号 CODE NO.	部品名称 PART	NAME	D23	D23F	D26	D26F	D28	D28F	D34	D34F	D43	D43F	D32	D32F	注文単位 Min.Q'ty	備考 REMARKS
				個数 Q'ty													
48	39923 3220	カラー	COLLAR	1	1	1	1	1	1	1	1	1	1	1	1		
49	02610 0010	ワッシャ	WASHER	2	2	2	2	2	2	2	2	2	2	2	2		
50	03010 3025	スプリットピン	SPLIT PIN	6	6	6	6	6	6	6	6	6	6	6	6		
51	03030 0840	スプリングピン	SPRING PIN	2	2	2	2	2	2	2	2	2	2	2	2		
52	39851 1410	ブッシュ	BUSH	6	6	6	6	6	6	6	6	6	6	6	6		
53	39937 0270	ナット	NUT	1	1	1	1	1	1	1	1	1	1	1	1		PTOクラッチ付仕様
54	02710 0014	スプリングワッシャ	SPRING WASHER	1	1	1	1	1	1	1	1	1	1	1	1		PTOクラッチ付仕様
55	06061 0000	グリースニップル	GREASE NIPPLE	3	3	3	3	3	3	3	3	3	3	3	3		
56	02610 0008	ワッシャ	WASHER	1	1	1	1	1	1	1	1	1	1	1	1		
57	03010 2025	スプリットピン	SPLIT PIN	1	1	1	1	1	1	1	1	1	1	1	1		
58	39811 3730	ゴム；グロメット	RUBBER	1	1	1	1	1	1	1	1	1	1	1	1		
58A	39811 0100	ゴム；グロメット	RUBBER	1	1	1	1	1	1	1	1	1	1	1	1		
59	38510 0850	ランプ ASS'Y	LAMP ASS'Y	2	2	2	2	2	2	2	2	2	2	2	2		
60	38512 0050	バルブ；12V20W	BULB; 12V20W	2	2	2	2	2	2	2	2	2	2	2	2		
61	01560 0416	スクリュ	SCREW	4	4	4	4	4	4	4	4	4	4	4	4		
63	39811 4470	ゴム；L	RUBBER; L.H							1	1	1	1	1	1		
64	39811 4480	ゴム；R	RUBBER; R.H							1	1	1	1	1	1		
65	38511 0410	レンズ	LENS	2	2	2	2	2	2	2	2	2	2	2	2		
66	19928 1260	シム；0.5	SHIM; 0.5	1	1	1	1	1	1	1	1	1	1	1	1		

https://truckmanualshub.com/

55. DL バルブ, シリンダ
DL VALVE, CYLINDER

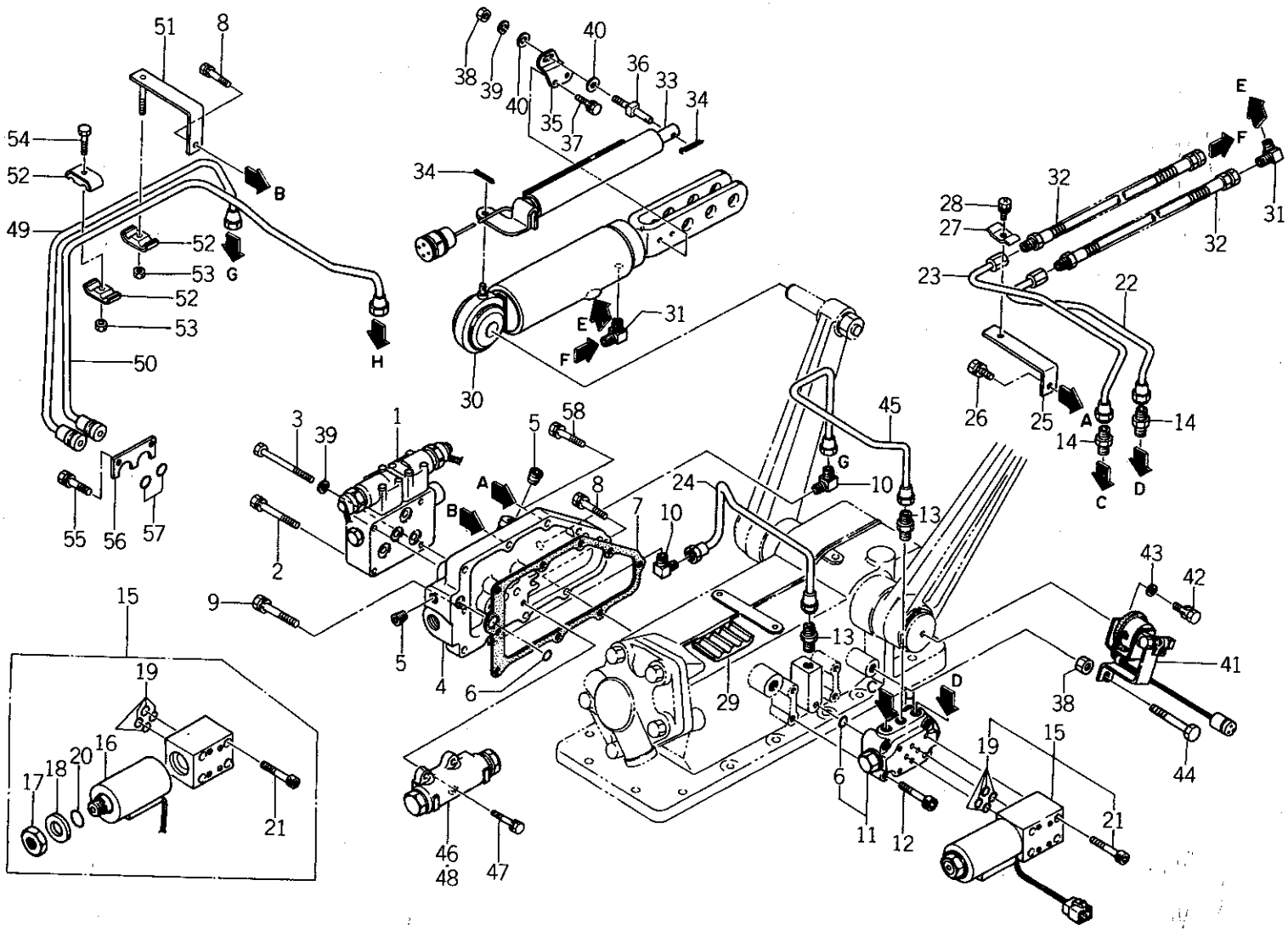

バインダー NO. BINDER NO.
ISP3007

改訂番号年月	
SUPPLEMENT NO.	

https://truckmanualshub.com/

55. DL バルブ, シリンダ
DL VALVE, CYLINDER

管理コード

見出番号 REF.NO.	コード番号 CODE NO.	部品名称 PART	NAME	D23	D23F	D26	D26F	D28	D28F	D34	D34F	D43	D43F	D32	D32F					注文単位 Min.Q'ty	備考 REMARKS
				個数 Q'ty																	
1	34001 1970	コントロールバルブ ASS'Y	CONTROL VALVE ASS'Y	1	1	1	1	1	1	1	1	1	1	1	1						詳細56
2	01131 0860	ボルト	BOLT	3	3	3	3	3	3	3	3	3	3	3	3						
3	01010 9283	ボルト；M8 ×115	BOLT; M8 ×115	1	1	1	1	1	1	1	1	1	1	1	1						
4	34488 0500	バルブカバー	VALVE COVER	1	1	1	1	1	1	1	1	1	1	1	1						注1）
4	34488 0501	バルブカバー	VALVE COVER	1	1	1	1	1	1	1	1	1	1	1	1						
5	06450 9002	プラグ	PLUG	3	3	3	3	3	3	3	3	3	3	3	3						
6	05211 0120	Oリング；P12	O-RING; P12	2	2	2	2	2	2	2	2	2	2	2	2						
7	34499 0260	ガスケット	GASKET	1	1	1	1	1	1	1	1	1	1	1	1						
8	01131 0835	ボルト	BOLT	7	7	7	7	7	7	7	7	7	7	7	7						
8	01131 0835	ボルト	BOLT	6	6	6	6	6	6	6	6	6	6	6	6						
9	01131 0855	ボルト	BOLT	1	1	1	1	1	1	1	1	1	1	1	1						
10	34067 0900	アダプタ	ADAPTOR	2	2	2	2	2	2	2	2	2	2	2	2						注2）
10	34067 1580	アダプタ	ADAPTOR	2	2	2	2	2	2	2	2	2	2	2	2						
11	34001 1940	コントロールバルブ ASS'Y	CONTROL VALVE ASS'Y	1	1	1	1	1	1	1	1	1	1	1	1						
12	01070 0635	ボルト	BOLT	4	4	4	4	4	4	4	4	4	4	4	4						
13	34067 0870	アダプタ	ADAPTOR	2	2	2	2	2	2	2	2	2	2	2	2						
14	34067 0890	アダプタ	ADAPTOR	2	2	2	2	2	2	2	2	2	2	2	2						
15	34001 1820	コントロールバルブ ASS'Y	CONTROL VALVE ASS'Y	1	1	1	1	1	1	1	1	1	1	1	1						
16	34029 3232	ソレノイドコイルキット	SOLENOID COIL KIT	1	1	1	1	1	1	1	1	1	1	1	1						
17	34029 3161	ナット	NUT	1	1	1	1	1	1	1	1	1	1	1	1						
18	34029 3162	ワッシャ	WASHER	1	1	1	1	1	1	1	1	1	1	1	1						
19	05211 0090	Oリング；P9	O-RING; P9	4	4	4	4	4	4	4	4	4	4	4	4						
20	05210 0210	Oリング；P21	O-RING; P21	2	2	2	2	2	2	2	2	2	2	2	2						
21	01070 0545	ボルト	BOLT	4	4	4	4	4	4	4	4	4	4	4	4						
22	34060 4880	オイルパイプ	OIL PIPE	1	1	1	1	1	1	1	1	1	1	1	1						
23	34060 4890	オイルパイプ	OIL PIPE	1	1	1	1	1	1	1	1	1	1	1	1						
23	34060 4891	オイルパイプ	OIL PIPE	1	1	1	1	1	1	1	1	1	1	1	1						
24	34060 4900	オイルパイプ	OIL PIPE	1	1	1	1	1	1	1	1	1	1	1	1						
25	34491 0870	ブラケット	BRACKET	1	1	1	1	1	1	1	1	1	1	1	1						
26	01130 0816	ボルト	BOLT	1	1	1	1	1	1	1	1	1	1	1	1						

https://truckmanualshub.com/

55. DL バルブ，シリンダ
DL VALVE, CYLINDER

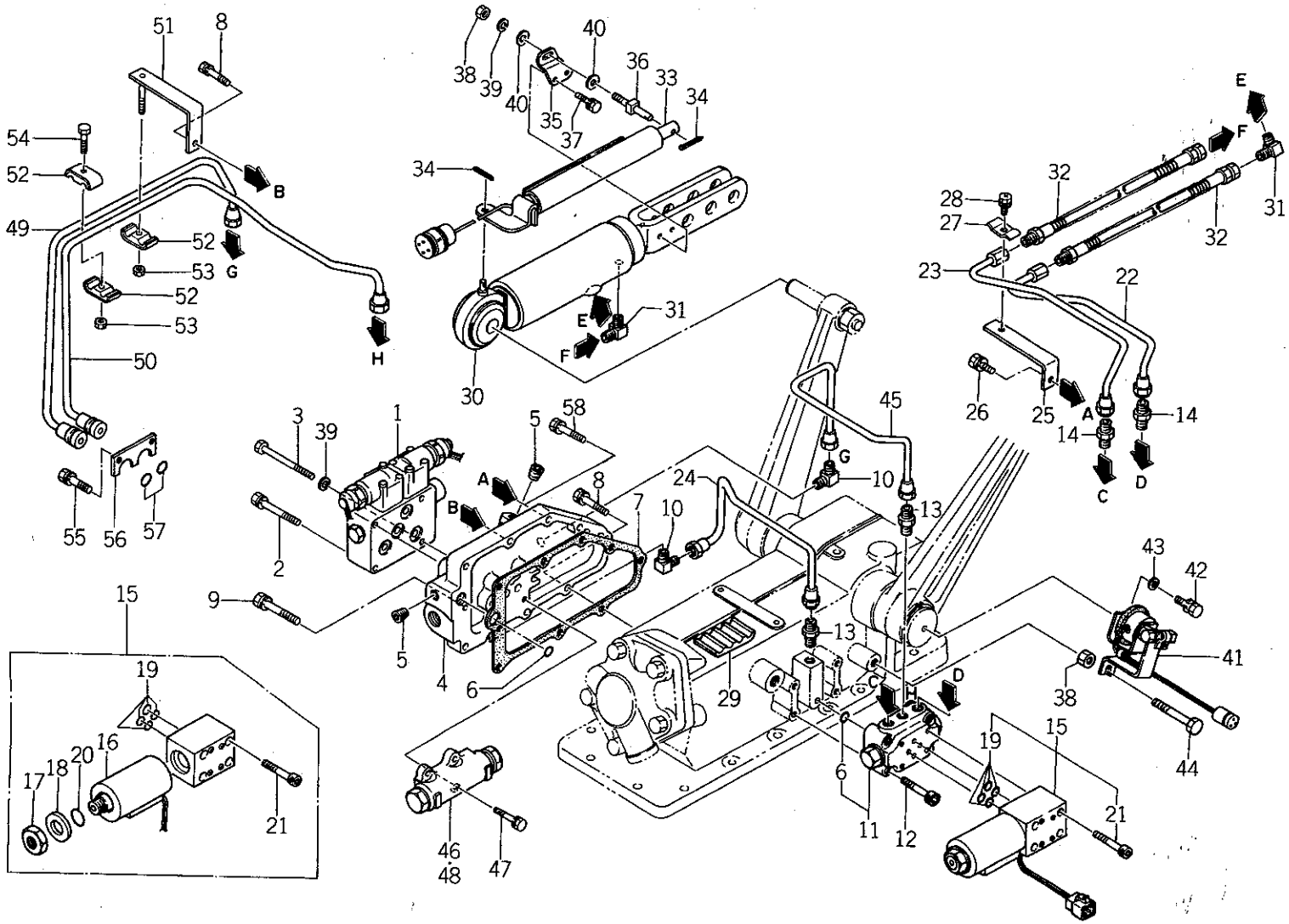

バインダー NO. BINDER NO.
ISP3007

改訂番号年月	
SUPPLEMENT NO.	

https://truckmanualshub.com/

55. DL バルブ，シリンダ
DL VALVE, CYLINDER

管理コード

見出番号 REF.NO.	コード番号 CODE NO.	部品名称 PART	NAME	D23	D23F	D26	D26F	D28	D28F	D34	D34F	D43	D43F	D32	D32F	注文単位 Min.Q'ty	備考 REMARKS
				個数 Q'ty													
27	39911 1160	クランプ	CLAMP	1	1	1	1	1	1	1	1	1	1	1	1		
28	01114 0616	ボルト	BOLT	1	1	1	1	1	1	1	1	1	1	1	1		
29	39811 3770	ゴム	RUBBER	1	1	1	1	1	1	1	1	1	1	1	1		
30	34495 0330	シリンダ ASS'Y	CYLINDER ASS'Y	1	1	1	1	1	1	1	1	1	1	1	1		
31	34067 1210	アダプタ	ADAPTOR	2	2	2	2	2	2	2	2	2	2	2	2		
32	34060 4940	オイルホース	OIL HOSE	2	2	2	2	2	2	2	2	2	2	2	2		
33	38509 0021	センサ ASS'Y	SENSOR	1	1	1	1	1	1	1	1	1	1	1	1		
34	03010 3020	スプリットピン	SPLIT PIN	2	2	2	2	2	2	2	2	2	2	2	2		
35	39956 5061	プレート	PLATE	1	1	1	1	1	1	1	1	1	1	1	1		
36	39961 1190	ピン	PIN	1	1	1	1	1	1	1	1	1	1	1	1		
37	01130 0814	ボルト	BOLT	2	2	2	2	2	2	2	2	2	2	2	2		
38	02010 0008	ナット	NUT	2	2	2	2	2	2	2	2	2	2	2	2		
39	02710 0008	スプリングワッシャ	SPRING WASHER	2	2	2	2	2	2	2	2	2	2	2	2		
40	02610 0008	ワッシャ	WASHER	3	3	3	3	3	3	3	3	3	3	3	3		
41	38509 0030	センサ ASS'Y	SENSOR ASS'Y	1	1	1	1	1	1	1	1	1	1	1	1		
42	01131 0616	ボルト	BOLT	1	1	1	1	1	1	1	1	1	1	1	1		
43	02610 0006	ワッシャ	WASHER	1	1	1	1	1	1	1	1	1	1	1	1		
44	01010 9188	ボルト；M8×110	BOLT; M8×110	1	1	1	1	1	1	1	1	1	1	1	1		
45	34060 4910	オイルパイプ	OIL PIPE	1	1	1	1	1	1	1	1	1	1	1	1		PTOクラッチなし
46	34001 1760	コントロールバルブ ASS'Y	CONTROL VALVE ASS'Y	1	1	1	1	1	1	1	1	1	1	1	1		
47	01131 0620	ボルト	BOLT	4	4	4	4	4	4	4	4	4	4	4	4		
48	34001 1770	コントロール バルブ ASS'Y	CONTROL VALVE ASS'Y	1	1	1	1	1	1	1	1	1	1	1	1		
49	34060 4930	オイルパイプ	OIL PIPE	1	1	1	1	1	1	1	1	1	1	1	1		
50	34060 4920	オイルパイプ	OIL PIPE	1	1	1	1	1	1	1	1	1	1	1	1		
51	34491 0880	ブラケット	BRACKET	1	1	1	1	1	1	1	1	1	1	1	1		
52	19910 6020	クランプ	CLAMP	3	3	3	3	3	3	3	3	3	3	3	3		PTOクラッチ付仕様
53	02240 0006	ナット；U	NUT; U	2	2	2	2	2	2	2	2	2	2	2	2		
54	S 01010 0625	ボルト	BOLT	1	1	1	1	1	1	1	1	1	1	1	1		
55	S 01131 1020	ボルト	BOLT	2	2	2	2	2	2	2	2	2	2	2	2		
56	39956 5160	プレート	PLATE	1	1	1	1	1	1	1	1	1	1	1	1		

バインダー NO.
BINDER NO.
ISP3007

改訂番号年月
SUPPLEMENT NO.

https://truckmanualshub.com/

55. DL バルブ，シリンダ
DL VALVE, CYLINDER

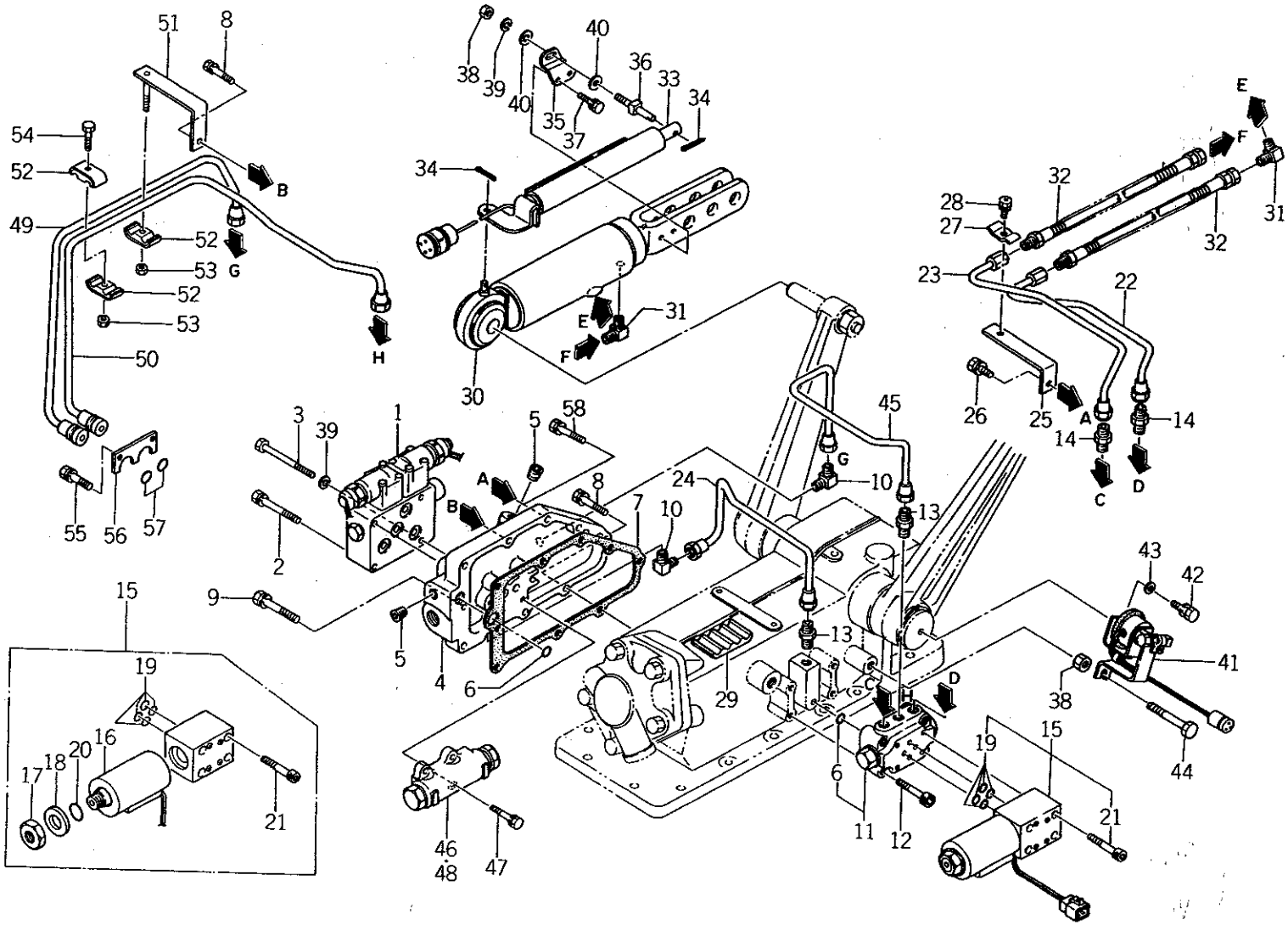

バインダー NO. BINDER NO.
ISP3007

改訂番号年月	
SUPPLEMENT NO.	

https://truckmanualshub.com/

55. DL バルブ，シリンダ
DL VALVE, CYLINDER

管理コード

見出番号 REF.NO.	コード番号 CODE NO.	部品名称 PART	NAME	D23	D23F	D26	D26F	D28	D28F	D34	D34F	D43	D43F	D32	D32F	注文単位 Min.Q'ty	備考 REMARKS
57	05211 0160	Oリング；P16	O-RING; P16	2	2	2	2	2	2	2	2	2	2	2	2		
58	01131 0830	ボルト	BOLT; M8×30	1	1	1	1	1	1	1	1	1	1	1	1		

注1）344880500 ←⊖→344880501，340671580
注2）340670900 ←✕→340671580 ネジサイズ異る

https://truckmanualshub.com/

55A. マイコンバルブ，シリンダ
VALVE, CYLINDER (MICRO COMPUTER)

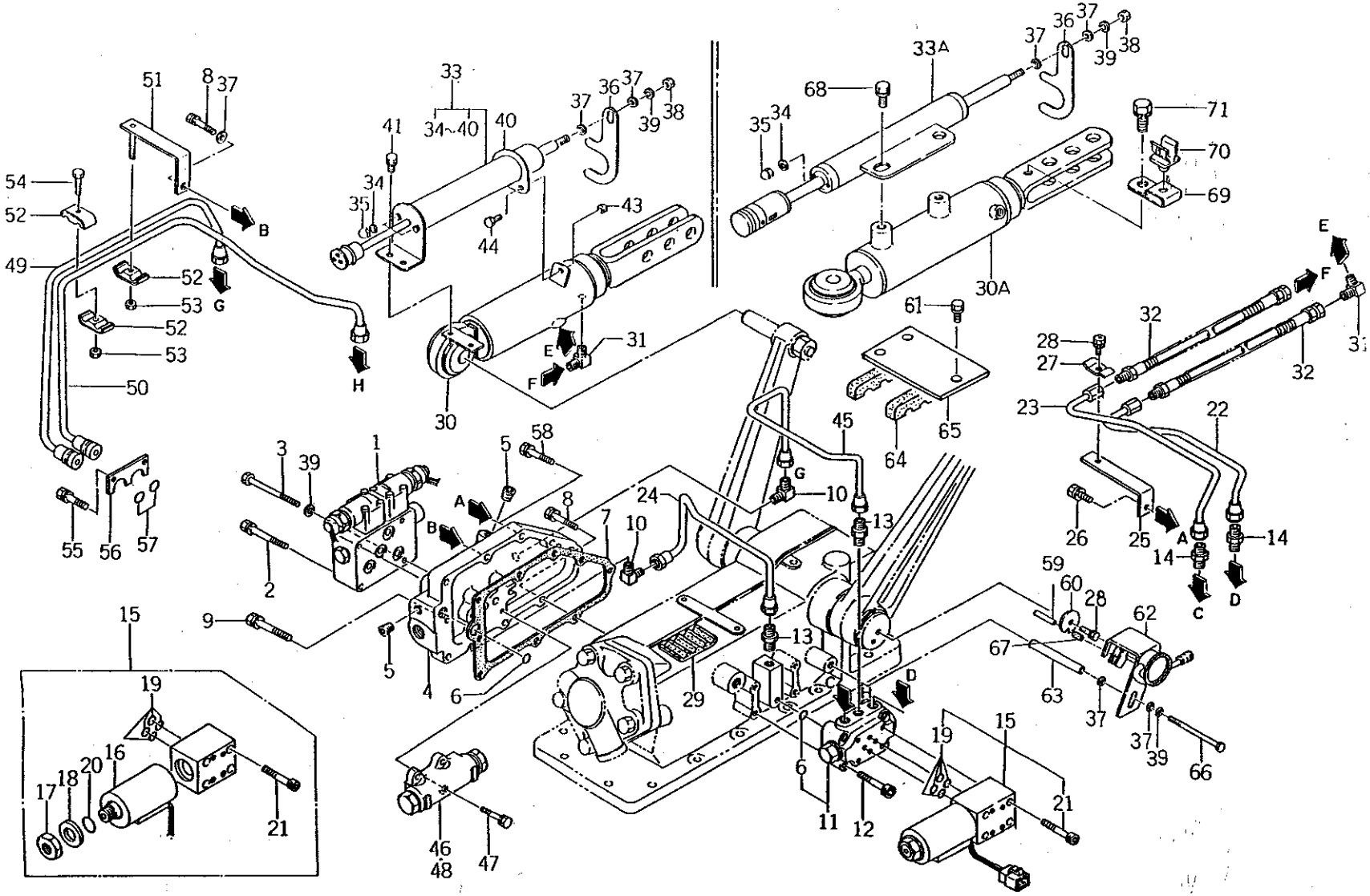

バインダー NO. BINDER NO.
ISP3007

改訂番号年月	No.12－1989年，3月
SUPPLEMENT NO.	No.12－MARCH, 1989

https://truckmanualshub.com/

55A. マイコンバルブ，シリンダ
VALVE, CYLINDER (MICRO COMPUTER)

管理コード

見出番号 REF.NO.	コード番号 CODE NO.	部品名称 PART	NAME	個数 Q'ty D23	D23F	D26	D26F	D28	D28F	D34	D34F	D43	D43F	D32	D32F	注文単位 Min.Q'ty	備考 REMARKS
1	34001 1970	コントロールバルブ ASS'Y	CONTROL VALVE ASS'Y	1	1	1	1	1	1	1	1	1	1	1	1		詳細56A
2	01131 0860	ボルト	BOLT	3	3	3	3	3	3	3	3	3	3	3	3		
3	01010 9283	ボルト	BOLT	1	1	1	1	1	1	1	1	1	1	1	1		
4	34488 0500	バルブカバー	VALVE COVER	1	1	1	1	1	1	1	1	1	1	1	1		(e)
4	34488 0501	バルブカバー	VALVE COVER	1	1	1	1	1	1	1	1	1	1	1	1		(f)
5	06450 9002	プラグ	PLUG	3	3	3	3	3	3	3	3	3	3	3	3		
6	05211 0120	Oリング	O-RING	2	2	2	2	2	2	2	2	2	2	2	2		
7	34499 0260	ガスケット	GASKET	1	1	1	1	1	1	1	1	1	1	1	1		
8	01131 0835	ボルト	BOLT	6	6	6	6	6	6	6	6	6	6	6	6		
9	01131 0855	ボルト	BOLT	1	1	1	1	1	1	1	1	1	1	1	1		
10	34067 0900	アダプタ	ADAPTOR	2	2	2	2	2	2	2	2	2	2	2	2		(e)
10	34067 1580	アダプタ	ADAPTOR	2	2	2	2	2	2	2	2	2	2	2	2		(f)
11	34001 1940	コントロールバルブ ASS'Y	CONTROL VALVE ASS'Y	1	1	1	1	1	1	1	1	1	1	1	1		(c)
11	34001 1941	コントロールバルブ ASS'Y	CONTROL VALVE ASS'Y	1	1	1	1	1	1	1	1	1	1	1	1		(d)
12	01070 0635	ボルト	BOLT	4	4	4	4	4	4	4	4	4	4	4	4		
13	34067 0870	アダプタ	ADAPTOR	2	2	2	2	2	2	2	2	2	2	2	2		(c)
13	34067 0970	アダプタ	ADAPTOR	2	2	2	2	2	2	2	2	2	2	2	2		(d)
14	34067 0890	アダプタ	ADAPTOR	2	2	2	2	2	2	2	2	2	2	2	2		
15	34001 1820	コントロールバルブ ASS'Y	CONTROL VALVE ASS'Y	1	1	1	1	1	1	1	1	1	1	1	1		
16	34029 3232	ソレノイドコイルキット	SOLENOID COIL KIT	1	1	1	1	1	1	1	1	1	1	1	1		
17	34029 3161	ナット	NUT	1	1	1	1	1	1	1	1	1	1	1	1		
18	34029 3162	ワッシャ	WASHER	1	1	1	1	1	1	1	1	1	1	1	1		
19	05211 0090	Oリング	O-RING	4	4	4	4	4	4	4	4	4	4	4	4		
20	05210 0210	Oリング；P21	O-RING; P21	2	2	2	2	2	2	2	2	2	2	2	2		
21	01070 0545	ボルト	BOLT	4	4	4	4	4	4	4	4	4	4	4	4		
22	34060 4880	オイルパイプ	OIL PIPE	1	1	1	1	1	1	1	1	1	1	1	1		
23	34060 4890	オイルパイプ	OIL PIPE	1	1	1	1	1	1	1	1	1	1	1	1		
24	34060 4900	オイルパイプ	OIL PIPE	1	1	1	1	1	1	1	1	1	1	1	1		
25	34491 0870	ブラケット	BRACKET	1	1	1	1	1	1	1	1	1	1	1	1		
26	01130 0816	ボルト	BOLT	1	1	1	1	1	1	1	1	1	1	1	1		

改訂番号 年月 No.12－1989年，3月
SUPPLEMENT NO. No.12－MARCH, 1989

バインダー NO.
BINDER NO.
ISP3007

https://truckmanualshub.com/

55A. マイコンバルブ，シリンダ
VALVE, CYLINDER (MICRO COMPUTER)

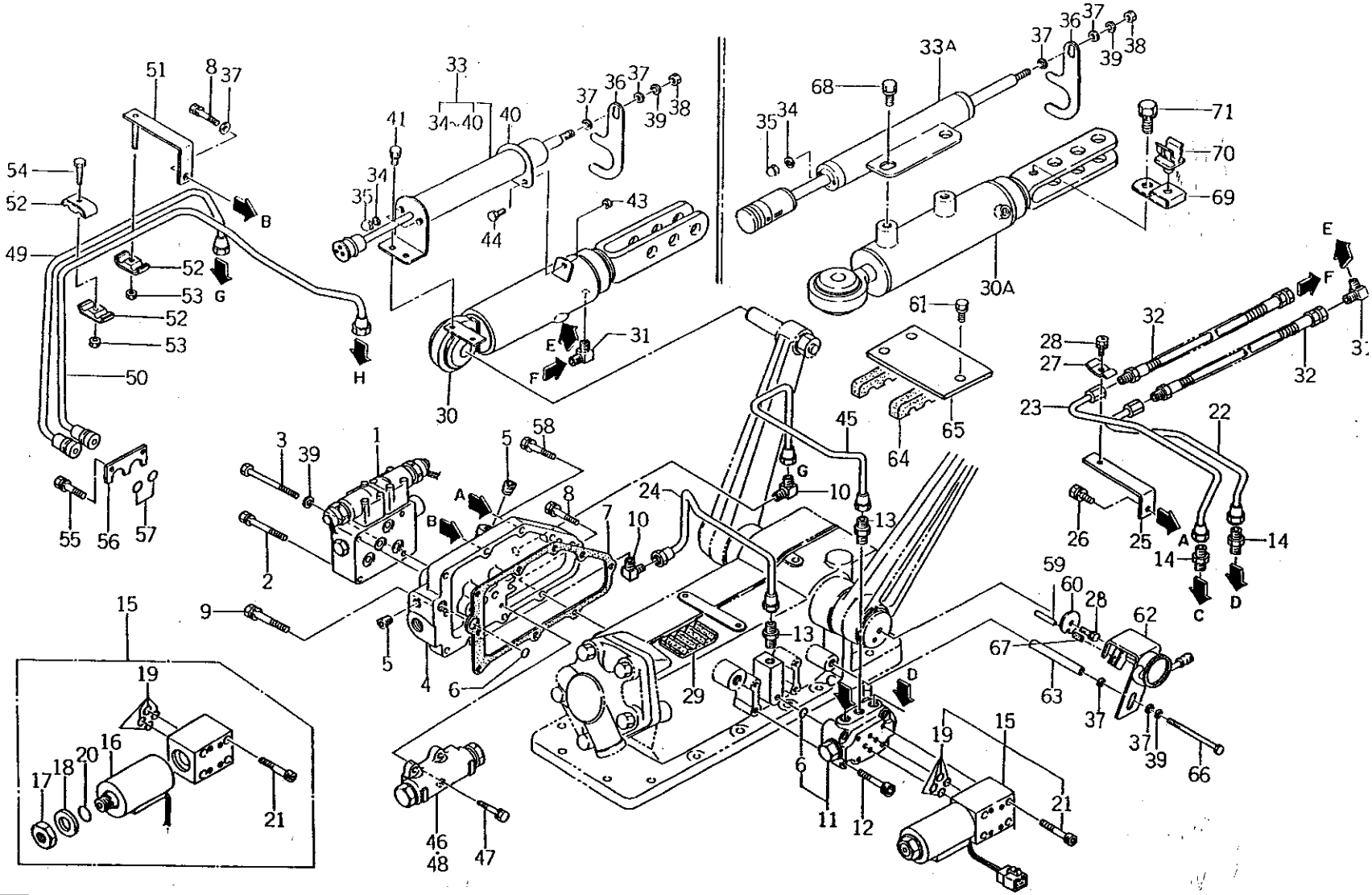

バインダー NO. BINDER NO.
ISP3007

改訂番号年月	No.12－1989年，3月
SUPPLEMENT NO.	No.12－MARCH, 1989

https://truckmanualshub.com/

55A. マイコンバルブ，シリンダ
VALVE, CYLINDER (MICRO COMPUTER)

管理コード

見出番号 REF.NO.	コード番号 CODE NO.	部品名称 PART	NAME	D23	D23F	D26	D26F	D28	D28F	D34	D34F	D43	D43F	D32	D32F	注文単位 Min.Q'ty	備考 REMARKS
				個数 Q'ty													
27	39911 1160	クランプ	CLAMP	1	1	1	1	1	1	1	1	1	1	1	1		
28	01114 0616	ボルト	BOLT	2	2	2	2	2	2	2	2	2	2	2	2		
29	39811 3770	ゴム	RUBBER	1	1	1	1	1	1	1	1	1	1	1	1		(g)
30	34495 0900	シリンダ ASS'Y	CYLINDER ASS'Y	1	1	1	1	1	1	1	1	1	1				(a)
30A	34495 0901	シリンダ ASS'Y	CYLINDER ASS'Y	1	1	1	1	1	1	1	1	1	1	1	1		(b)
31	34067 1210	アダプタ	ADAPTOR	2	2	2	2	2	2	2	2	2	2	2	2		
32	34060 4940	オイルホース	OIL HOSE	2	2	2	2	2	2	2	2	2	2	2	2		
33	38509 0140	センサ ASS'Y	SENSOR ASS'Y	1	1	1	1	1	1	1	1	1	1				(a)
33A	38509 0141	センサ ASS'Y	SENSOR ASS'Y	1	1	1	1	1	1	1	1	1	1				(b)
34	02510 0006	シールワッシャ	SEAL WASHER	2	2	2	2	2	2	2	2	2	2	2	2		
35	02450 0006	キャップナット	CAP NUT	2	2	2	2	2	2	2	2	2	2	2	2		
36	39956 6320	プレート	PLATE	1	1	1	1	1	1	1	1	1	1	1	1		
37	02610 0008	ワッシャ	WASHER	5	5	5	5	5	5	5	5	5	5	5	5		
38	02010 0008	ナット	NUT	1	1	1	1	1	1	1	1	1	1	1	1		
39	02710 0008	スプリングワッシャ	SPRING WASHER	3	3	3	3	3	3	3	3	3	3	3	3		
40	38597 1380	ブラケット	BRACKET	1	1	1	1	1	1	1	1	1	1	1	1		
41	01130 0610	ボルト	BOLT	1	1	1	1	1	1	1	1	1	1	1	1		
43	02130 0006	ナット	NUT	1	1	1	1	1	1	1	1	1	1	1	1		
44	01010 0616	ボルト	BOLT	1	1	1	1	1	1	1	1	1	1	1	1		
45	34060 4910	オイルパイプ	OIL PIPE	1	1	1	1	1	1	1	1	1	1	1	1		
46	34001 1760	コントロールバルブ ASS'Y	CONTROL VALVE ASS'Y	1	1	1	1	1	1	1	1	1	1	1	1		PTOクラッチ無し
47	01131 0620	ボルト	BOLT	4	4	4	4	4	4	4	4	4	4	4	4		
48	34001 1770	コントロール バルブ ASS'Y	CONTROL VALVE ASS'Y	1	1	1	1	1	1	1	1	1	1	1	1		PTOクラッチ付仕様
49	34060 4930	オイルパイプ	OIL PIPE	1	1	1	1	1	1	1	1	1	1	1	1		
50	34060 4920	オイルパイプ	OIL PIPE	1	1	1	1	1	1	1	1	1	1	1	1		
51	34491 0880	ブラケット	BRACKET	1	1	1	1	1	1	1	1	1	1	1			
52	19910 6020	クランプ	CLAMP	3	3	3	3	3	3	3	3	3	3	3	3		
53	02240 0006	ナット；U	NUT; U	2	2	2	2	2	2	2	2	2	2	2	2		
54	01010 0625	ボルト	BOLT	1	1	1	1	1	1	1	1	1	1	1			
55	01131 1020	ボルト	BOLT	2	2	2	2	2	2	2	2	2	2	2			

バインダー NO.
BINDER NO.
ISP3007

改訂番号年月 No.12－1989年，3月
SUPPLEMENT NO. No.12－MARCH, 1989

https://truckmanualshub.com/

55A. マイコンバルブ，シリンダ
VALVE, CYLINDER (MICRO COMPUTER)

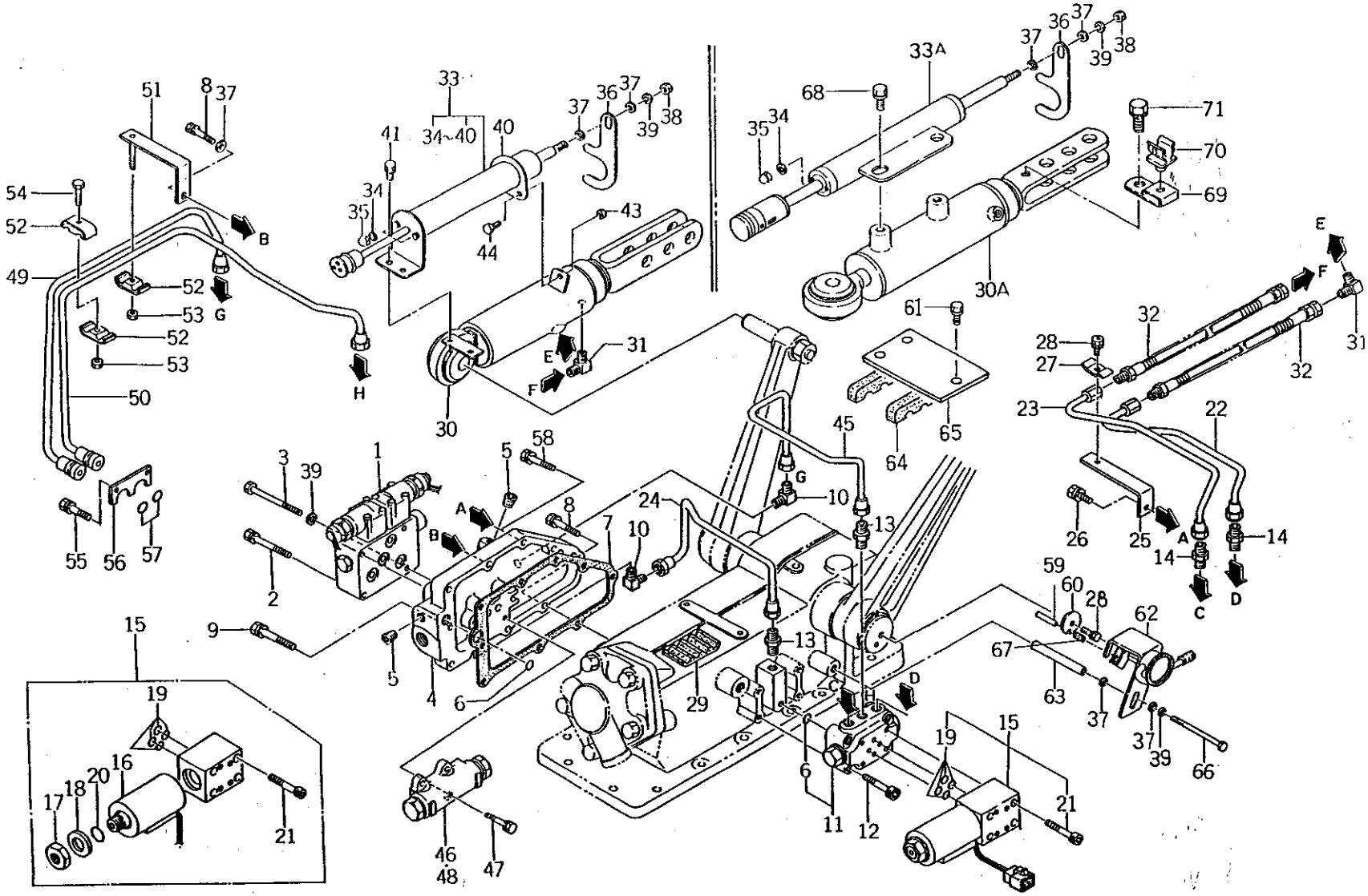

バインダー NO. BINDER NO.
ISP3007

改訂番号年月	No.12—1989年，3月
SUPPLEMENT NO.	No.12—MARCH, 1989

https://truckmanualshub.com/

55A. マイコンバルブ，シリンダ
VALVE, CYLINDER (MICRO COMPUTER)

管理コード

見出番号 REF.NO.	コード番号 CODE NO.	部品名称 PART	NAME	D23	D23F	D26	D26F	D28	D28F	D34	D34F	D43	D43F	D32	D32F					注文単位 Min.Q'ty	備考 REMARKS
				個数 Q'ty																	
56	39956 5160	プレート	PLATE	1	1	1	1	1	1	1	1	1	1	1							
57	05211 0160	Oリング	O-RING	2	2	2	2	2	2	2	2	2	2	2	2						
58	01131 0830	ボルト	BOLT	1	1	1	1	1	1	1	1	1	1	1	1						
59	03030 0432	スプリングピン	SPRING PIN	1	1	1	1	1	1	1	1	1	1	1	1						
60	39923 3650	カラー	COLLAR	1	1	1	1	1	1	1	1	1	1	1	1						
61	01130 0625	ボルト	BOLT	3	3	3	3	3	3	3	3	3	3	3	3						(h)
62	38509 0201	センサ ASS'Y	SENSOR ASS'Y	1	1	1	1	1	1	1	1	1	1	1	1						
63	39923 3610	カラー	COLLAR	1	1	1	1	1	1	1	1	1	1	1	1						
64	39811 3771	ゴム	RUBBER	2	2	2	2	2	2	2	2	2	2	2	2						(h)
65	39911 2450	クランプ	CLAMP	1	1	1	1	1	1	1	1	1	1	1	1						(h)
66	01010 9277	ボルト	BOLT	1	1	1	1	1	1	1	1	1	1	1	1						
67	06812 3018	ビニールチューブ	VINYL TUBE	1	1	1	1	1	1	1	1	1	1	1	1						
68	01115 0612	ボルト	BOLT	2	2	2	2	2	2	2	2	2	2	2	2						
69	39911 1980	クランプ	CLAMP	1	1	1	1	1	1	1	1	1	1	1	1						
70	39911 1720	クランプ	CLAMP	1	1	1	1	1	1	1	1	1	1	1	1						
71	01130 1014	ボルト	BOLT	1	1	1	1	1	1	1	1	1	1	1	1						

https://truckmanualshub.com/

55A マイコンバルブ，シリンダ
VALVE, CYLINDER (MICRO COMPUTER)

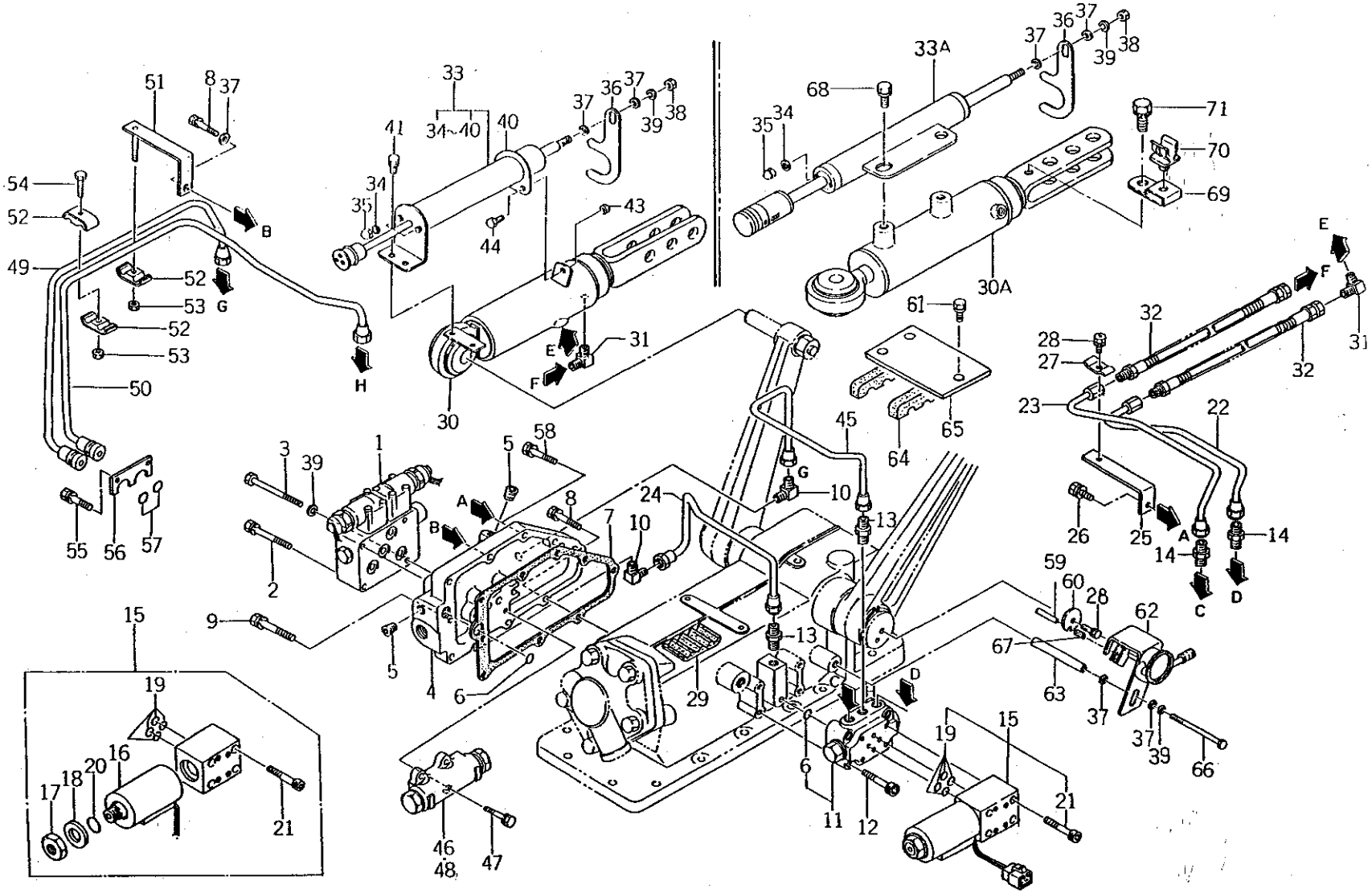

バインダー NO. BINDER NO.
ISP3007

改訂番号年月	No.12－1989年，3月
SUPPLEMENT NO.	No.12－MARCH, 1989

https://truckmanualshub.com/

55A マイコンバルブ，シリンダ
VALVE, CYLINDER (MICRO COMPUTER)

管理コード

見出番号 REF.NO.	コード番号 CODE NO.	部品名称 PART	NAME	個数 Q'ty D23	D23F	D26	D26F	D28	D28F	D34	D34F	D43	D43F	D32	D32F				注文単位 Min.Q'ty	備考 REMARKS

	D23	D23F	D26	D26F	D28	D28F	D32, 34	D32F, 34F	D43	D43F
(a)	～10161	～11954	～10115	～10884	～10071	～11135	～10037	～10339	～10017	～10241
(b)	10162 ～	11955 ～	10116 ～	10885 ～	10072 ～	11136 ～	10038 ～	10340 ～	10018 ～	10242 ～
(c)	～10229	～13799	～10142	～11386	～10094	～12038	～10072	～10939	———	～10440
(d)	10230 ～	13800 ～	10143 ～	11387 ～	10095 ～	12039 ～	10073 ～	10940 ～	———	10441 ～
(e)	～10232	～13943	～10144	～11416	～10095	～12065	～10074	～11077	———	～10461
(f)	10233 ～	13944 ～	10145 ～	11417 ～	10096 ～	12066 ～	10075 ～	11078 ～	———	10462 ～
(g)	～10232	～13900	～10144	～11417	～10095	～12062	～10073	～11072	———	～10462
(h)	10233 ～	13901 ～	10145 ～	11418 ～	10096 ～	12063 ～	10074 ～	11073 ～	———	10463 ～

https://truckmanualshub.com/

56. DL ワイヤーハーネス
DL WIRE HARNESS

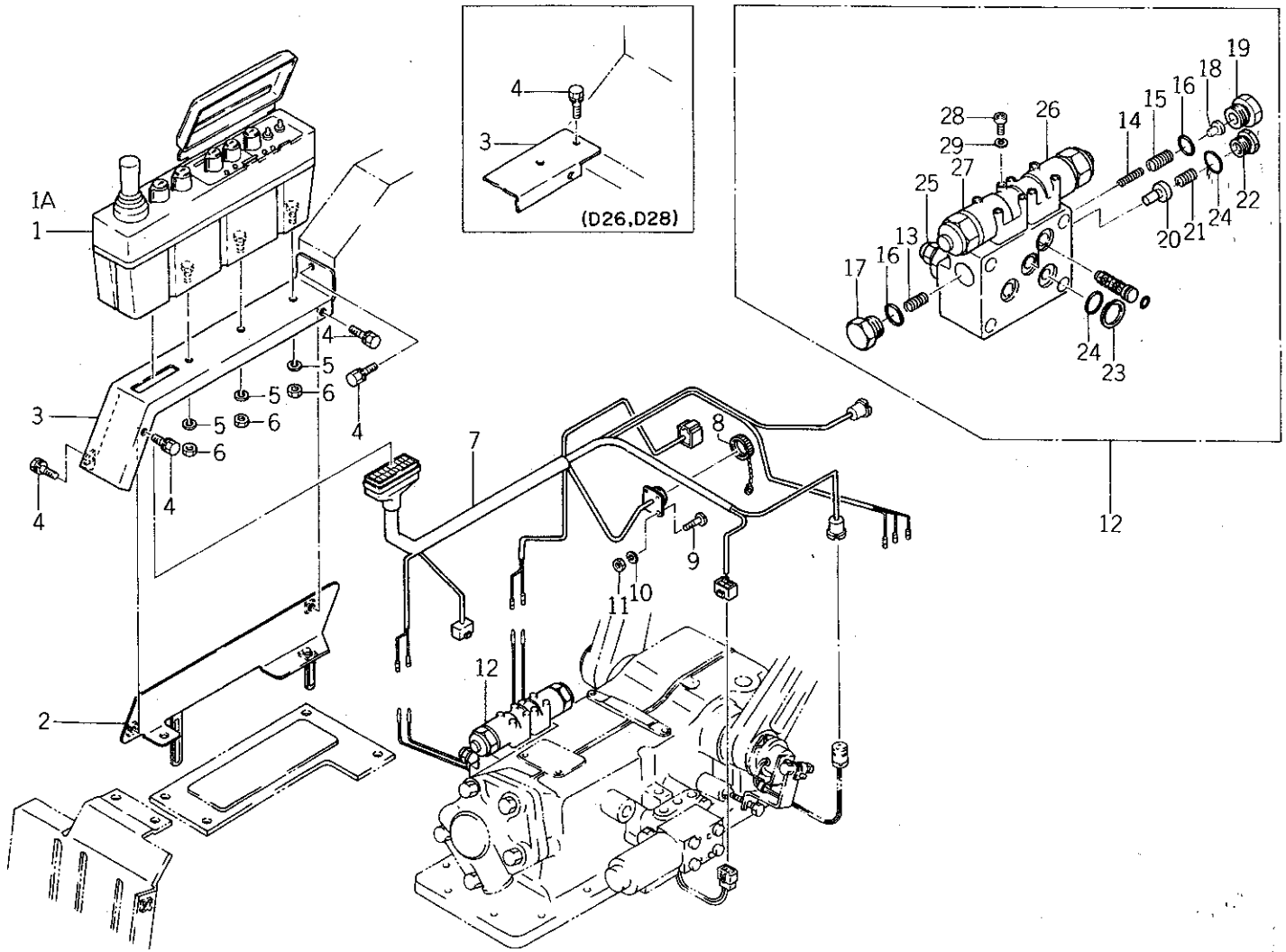

https://truckmanualshub.com/

56. DL ワイヤーハーネス
DL WIRE HARNESS

管理コード

見出番号 REF.NO.	コード番号 CODE NO.	部品名称 PART	NAME	D23	D23F	D26	D26F	D28	D28F	D34	D34F	D43	D43F	D32	D32F					注文単位 Min.Q'ty	備考 REMARKS
				個数 Q'ty																	
1	38508 0560	コントロールボックス ASS'Y	CONTROL BOX ASS'Y	1	1	1	1	1	1	1	1	1	1	1	1						ドラフト付の場合 詳細57
1	38508 0561	コントロールボックス ASS'Y	CONTROL BOX ASS'Y	1	1	1	1	1	1	1	1	1	1	1	1						
1A	38508 0542	コントロールボックス ASS'Y	CONTROL BOX ASS'Y	1	1	1	1	1	1	1	1	1	1	1	1						ドラフトナシの場合 詳細57
1A	38508 0543	コントロールボックス ASS'Y	CONTROL BOX ASS'Y	1	1	1	1	1	1	1	1	1	1	1	1						
2	35525 0700	フロア	FLOOR	1	1	1	1	1	1	1	1	1	1	1	1						
3	38595 0250	ブラケット	BRACKET	1	1																
3	38595 0300	ブラケット	BRACKET			1	1	1	1	1	1	1	1	1	1						
4	01130 0816	ボルト	BOLT	4	4	4	4	4	4	4	4	4	4	4	4						
5	02710 0008	スプリングワッシャ	SPRING WASHER	3	3	3	3	3	3	3	3	3	3	3	3						
6	02010 0008	ナット	NUT	3	3	3	3	3	3	3	3	3	3	3	3						
7	38560 5800	ワイヤーハーネス	WIRE HARNESS	1	1	1	1	1	1	1	1	1	1	1	1						
7	38560 5801	ワイヤーハーネス	WIRE HARNESS	1	1	1	1	1	1	1	1	1	1	1	1						
8	38580 0020	キーキャップ	KEY CAP	1	1	1	1	1	1	1	1	1	1	1	1						
9	01510 0310	スクリュ	SCREW	4	4	4	4	4	4	4	4	4	4	4	4						
10	02710 0003	スプリングワッシャ	SPRING WASHER	4	4	4	4	4	4	4	4	4	4	4	4						
11	02010 0003	ナット	NUT	4	4	4	4	4	4	4	4	4	4	4	4						
12	34001 1970	コントロールバルブ ASS'Y	CONTROL VALVE ASS'Y	1	1	1	1	1	1	1	1	1	1	1	1						
13	34496 0119	スプリング	SPRING	1	1	1	1	1	1	1	1	1	1	1	1						
14	34496 0120	スプリング	SPRING	1	1	1	1	1	1	1	1	1	1	1	1						
15	34496 0121	スプリング	SPRING	1	1	1	1	1	1	1	1	1	1	1	1						
16	05211 0150	Oリング；P15	O-RING; P15	2	2	2	2	2	2	2	2	2	2	2	2						
17	34496 0123	プラグ	PLUG	1	1	1	1	1	1	1	1	1	1	1	1						
18	34496 0124	スプリングシート	SPRING SEAT	1	1	1	1	1	1	1	1	1	1	1	1						
19	34496 0125	プラグ	PLUG	1	1	1	1	1	1	1	1	1	1	1	1						
20	34496 0126	チェックバルブ	CHECK VALVE	1	1	1	1	1	1	1	1	1	1	1	1						
21	34496 0127	スプリング	SPRING	1	1	1	1	1	1	1	1	1	1	1	1						
22	34496 0128	プラグ	PLUG	1	1	1	1	1	1	1	1	1	1	1	1						
23	34029 3083	バックアップリング	BACK UP RING	4	4	4	4	4	4	4	4	4	4	4	4						
24	05211 0140	Oリング；P14	O-RING; P14	5	5	5	5	5	5	5	5	5	5	5	5						
25	34029 3248	リリーフバルブ	RELIEF VALVE	1	1	1	1	1	1	1	1	1	1	1	1						

https://truckmanualshub.com/

56. DL ワイヤーハーネス
DL WIRE HARNESS

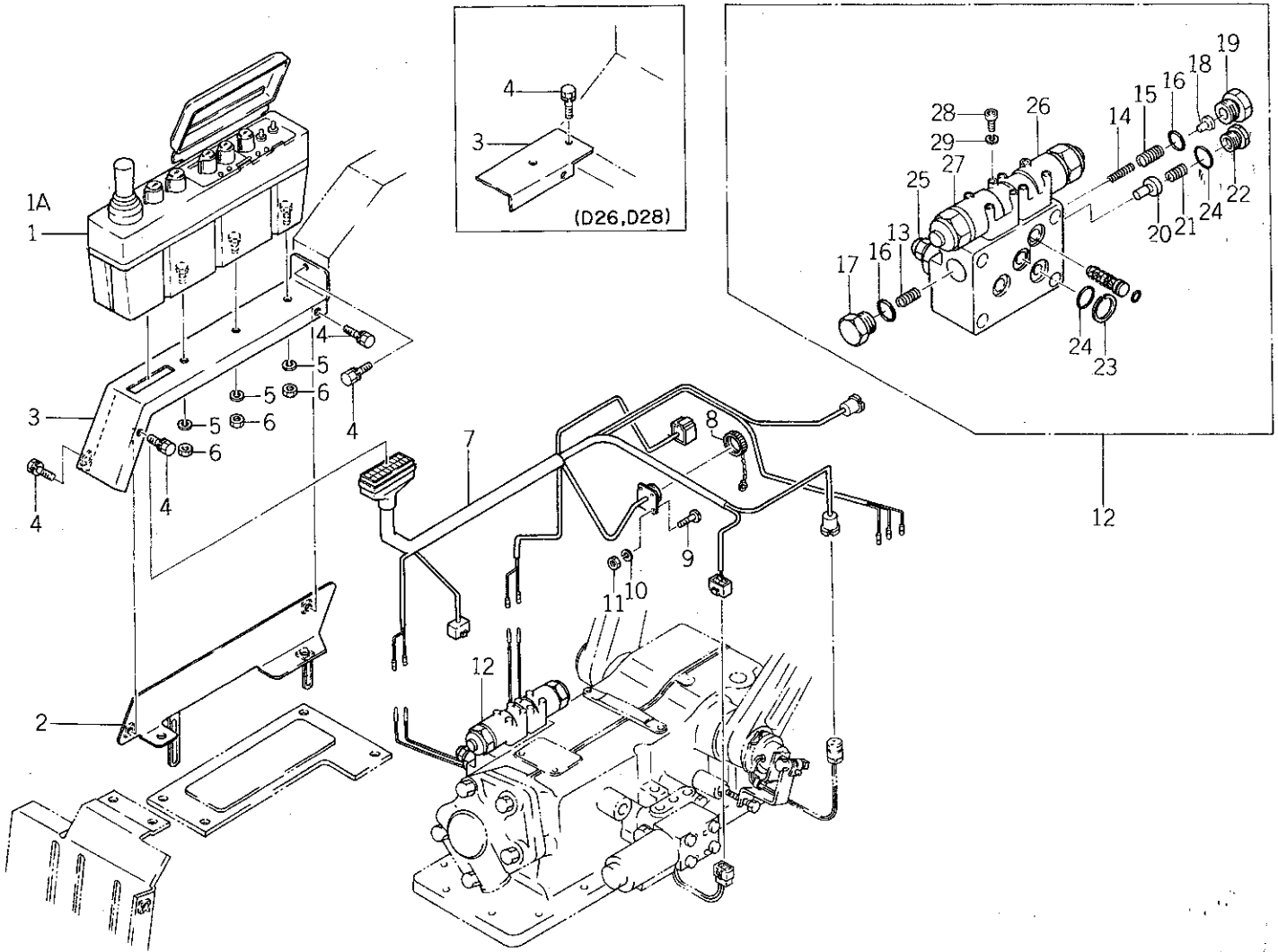

バインダー NO. BINDER NO.
ISP3007

改訂番号年月	
SUPPLEMENT NO.	

https://truckmanualshub.com/

56. DL ワイヤーハーネス
DL WIRE HARNESS

管理コード

見出番号 REF.NO.	コード番号 CODE NO.	部品名称 PART	NAME	個数 Q'ty D23	D23F	D26	D26F	D28	D28F	D34	D34F	D43	D43F	D32	D32F					注文単位 Min.Q'ty	備考 REMARKS
26	34029 3245	ソレノイドバルブ	SOLENOID VALVE	1	1	1	1	1	1	1	1	1	1	1	1						
27	34029 3246	ソレノイドバルブ	SOLENOID VALVE	1	1	1	1	1	1	1	1	1	1	1	1						
28	01070 0435	ボルト	BOLT	4	4	4	4	4	4	4	4	4	4	4	4						
29	S 02710 0004	スプリングワッシャ	SPRING WASHER	4	4	4	4	4	4	4	4	4	4	4	4						

バインダー NO.
BINDER NO.
ISP3007

改訂番号年月
SUPPLEMENT NO.

https://truckmanualshub.com/

56A. マイコン ワイヤーハーネス
WIRE HARNESS (MICRO COMPUTER)

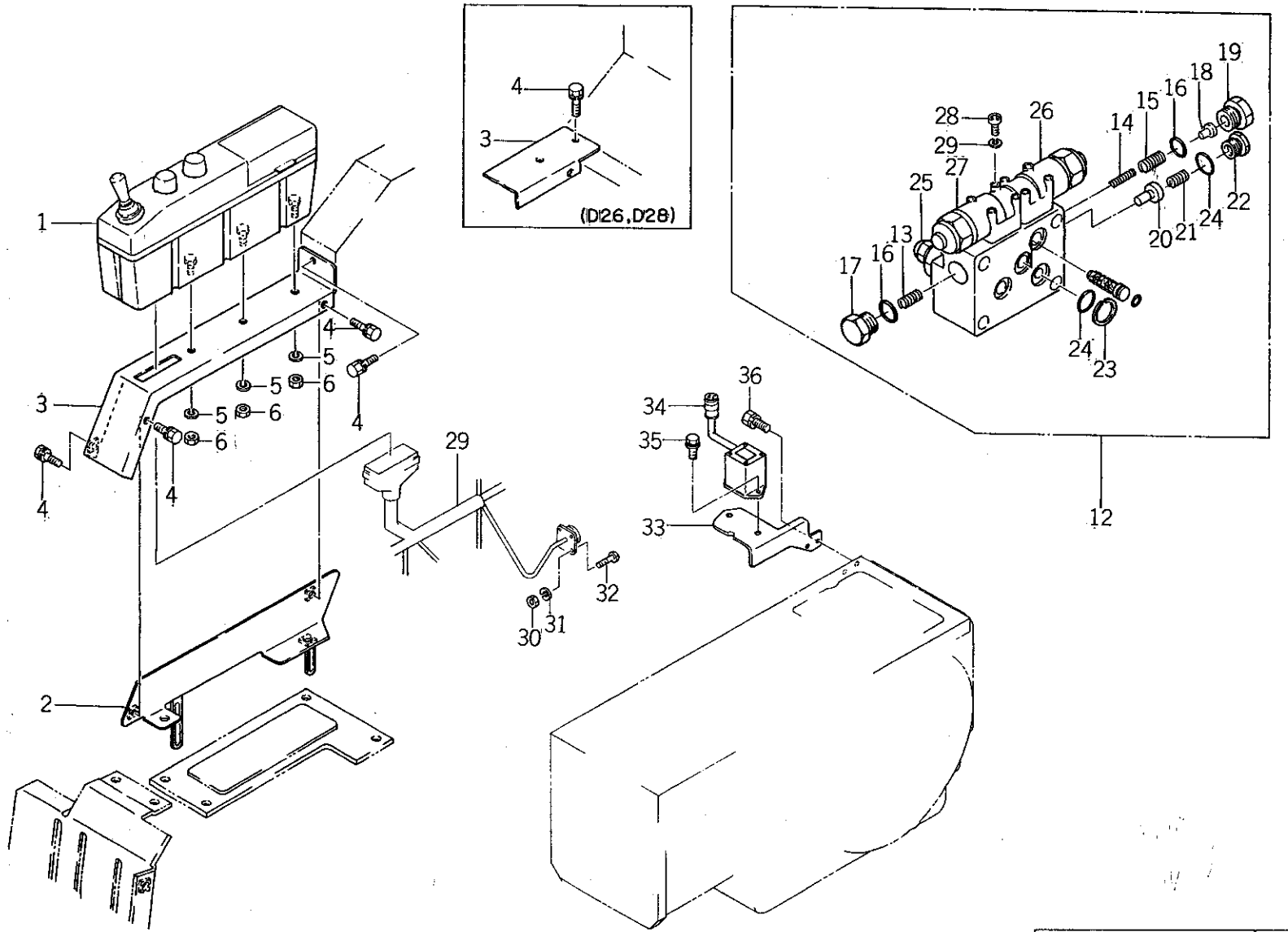

バインダー NO. BINDER NO.
ISP3007

改訂番号年月	
SUPPLEMENT NO.	

https://truckmanualshub.com/

56A. マイコン　ワイヤーハーネス
WIRE HARNESS (MICRO COMPUTER)

管理コード

見出番号 REF.NO.	コード番号 CODE NO.	部品名称 PART	NAME	個数 Q'ty D23	D23F	D26	D26F	D28	D28F	D34	D34F	D43	D43F	D32	D32F	注文単位 Min.Q'ty	備考 REMARKS
1	38508 0730	コントロールボックス ASS'Y	CONTROL BOX ASS'Y	1	1	1	1	1	1								(a)ドラフト付の場合
1	38508 0731	コントロールボックス ASS'Y	CONTROL BOX ASS'Y	1	1	1	1	1	1								(b) 詳細57A
1	38508 0720	コントロールボックス ASS'Y	CONTROL BOX ASS'Y	1	1	1	1	1	1								(a)ドラフトナシの場合
1	38508 0721	コントロールボックス ASS'Y	CONTROL BOX ASS'Y	1	1	1	1	1	1								(b) 詳細57A
1	38508 0740	コントロールボックス ASS'Y	CONTROL BOX ASS'Y							1	1	1	1	1	1		(a)
1	38508 0741	コントロールボックス ASS'Y	CONTROL BOX ASS'Y							1	1	1	1	1	1		(b)
2	35525 0700	フロア	FLOOR	1	1	1	1	1	1	1	1	1	1	1	1		
3	38595 0250	ブラケット	BRACKET	1	1												
3	38595 0300	ブラケット	BRACKET			1	1	1	1	1	1	1	1	1	1		
4	01130 0816	ボルト	BOLT	4	4	4	4	4	4	4	4	4	4	4	4		
5	02710 0008	スプリングワッシャ	SPRING WASHER	3	3	3	3	3	3	3	3	3	3	3	3		
6	02010 0008	ナット	NUT	3	3	3	3	3	3	3	3	3	3	3	3		マイコン
7	38560 6890	ワイヤーハーネス	WIRE HARNESS	1	1	1	1	1	1	1	1	1	1	1	1		リヤハーネス兼用
9	01510 0310	スクリュ	SCREW	4	4	4	4	4	4	4	4	4	4	4	4		
10	02710 0003	スプリングワッシャ	SPRING WASHER	4	4	4	4	4	4	4	4	4	4	4	4		
11	02010 0003	ナット	NUT	4	4	4	4	4	4	4	4	4	4	4	4		
12	34001 1970	コントロールバルブ ASS'Y	CONTROL VALVE ASS'Y	1	1	1	1	1	1	1	1	1	1	1	1		ポジション
13	34496 0119	スプリング	SPRING	1	1	1	1	1	1	1	1	1	1	1	1		
14	34496 0120	スプリング	SPRING	1	1	1	1	1	1	1	1	1	1	1	1		
15	34496 0121	スプリング	SPRING	1	1	1	1	1	1	1	1	1	1	1	1		
16	05211 0150	Oリング; P15	O-RING; P15	2	2	2	2	2	2	2	2	2	2	2	2		
17	34496 0123	プラグ	PLUG	1	1	1	1	1	1	1	1	1	1	1	1		
18	34496 0124	スプリングシート	SPRING SEAT	1	1	1	1	1	1	1	1	1	1	1	1		
19	34496 0125	プラグ	PLUG	1	1	1	1	1	1	1	1	1	1	1	1		
20	34496 0126	チェックバルブ	CHECK VALVE	1	1	1	1	1	1	1	1	1	1	1	1		
21	34496 0127	スプリング	SPRING	1	1	1	1	1	1	1	1	1	1	1	1		
22	34496 0128	プラグ	PLUG	1	1	1	1	1	1	1	1	1	1	1	1		
23	34029 3083	バックアップリング	BACK UP RING	4	4	4	4	4	4	4	4	4	4	4	4		
24	05211 0140	Oリング; P14	O-RING; P14	5	5	5	5	5	5	5	5	5	5	5	5		
25	34029 3248	リリーフバルブ	RELIEF VALVE	1	1	1	1	1	1	1	1	1	1	1	1		

バインダー NO. BINDER NO.	改訂番号年月 SUPPLEMENT NO.	No.10-FEBRUARY, 1988
ISP3007		No.10-1988年, 2月

https://truckmanualshub.com/

56A. マイコン ワイヤーハーネス
WIRE HARNESS (MICRO COMPUTER)

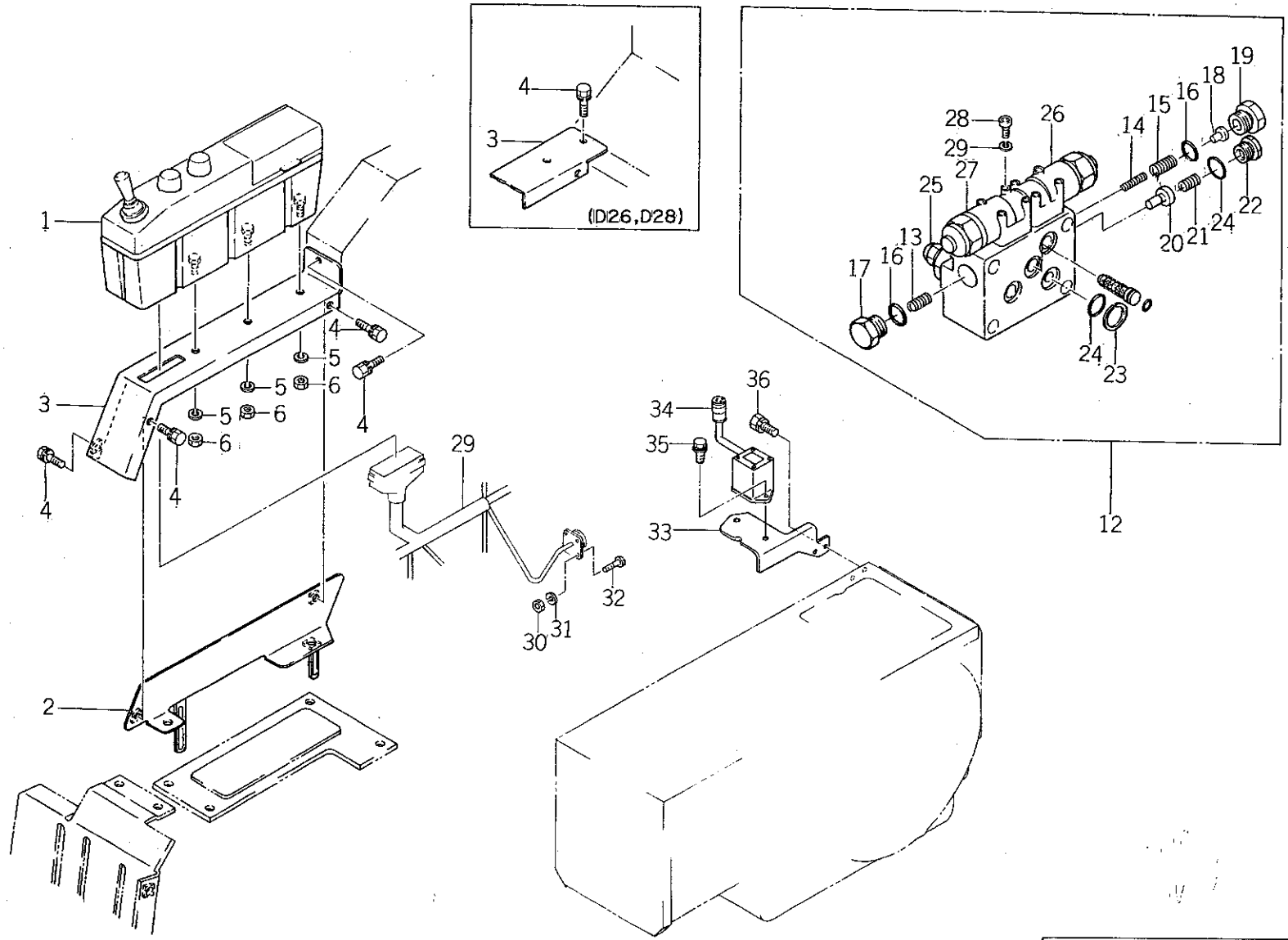

バインダー NO. BINDER NO.
ISP3007

改訂番号年月	
SUPPLEMENT NO.	

https://truckmanualshub.com/

56A. マイコン　ワイヤーハーネス
WIRE HARNESS (MICRO COMPUTER)

管理コード

見出番号 REF.NO.	コード番号 CODE NO.	部品名称 PART	NAME	D23	D23F	D26	D26F	D28	D28F	D34	D34F	D43	D43F	D32	D32F	注文単位 Min.Q'ty	備考 REMARKS
26	34029 3245	ソレノイドバルブ	SOLENOID VALVE	1	1	1	1	1	1	1	1	1	1	1	1		
27	34029 3246	ソレノイドバルブ	SOLENOID VALVE	1	1	1	1	1	1	1	1	1	1	1	1		
28	01070 0435	ボルト	BOLT	4	4	4	4	4	4	4	4	4	4	4	4		
29	38560 6890	ワイヤーハーネス	WIRE HARNESS	1	1	1	1	1	1	1	1	1	1	1	1		リヤハーネス兼用
30	02010 0003	ナット	NUT	4	4	4	4	4	4	4	4	4	4	4	4		
31	02710 0003	スプリングワッシャ	SPRING WASHER	4	4	4	4	4	4	4	4	4	4	4	4		
32	01510 0310	スクリュ	SCREW	4	4	4	4	4	4	4	4	4	4	4	4		
33	34491 1400	ブラケット	BRACKET	1	1	1	1	1	1	1	1	1	1	1	1		
34	38509 0110	センサ ASS'Y	SENSOR	1	1	1	1	1	1	1	1	1	1	1	1		
35	01115 0620	ボルト	BOLT	2	2	2	2	2	2	2	2	2	2	2	2		
36	01130 0816	ボルト	BOLT	2	2	2	2	2	2	2	2	2	2	2	2		

	(a)	(b)
D23	～10225	10226 ～
D23F	～13419	13420 ～
D26	～10139	10140 ～
D26F	～11288	11289 ～
D28	～10094	10095 ～
D28F	～11855	11856 ～
D32, 34	～10072	10073 ～
D32, 34F	～10891	10892 ～
D43	～10024	10025 ～
D43F	～10392	10393 ～

https://truckmanualshub.com/

57. DL コントロールボックス
DL CONTROL BOX

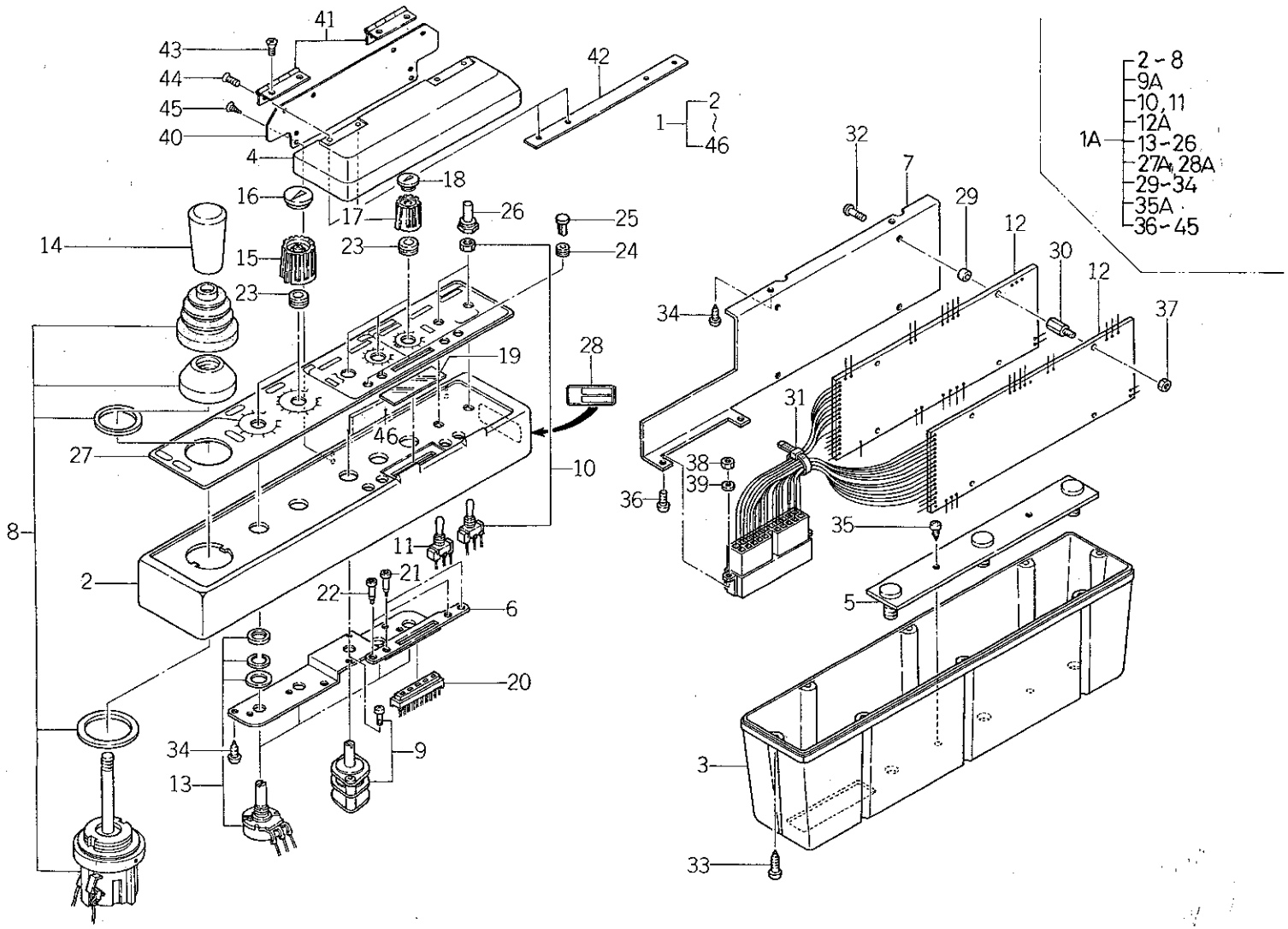

バインダー NO. BINDER NO.
ISP3007

改訂番号年月	
SUPPLEMENT NO.	

https://truckmanualshub.com/

57. DL コントロールボックス
DL CONTROL BOX

管理コード

見出番号 REF.NO.	コード番号 CODE NO.	部品名称 PART	NAME	D23	D23F	D26	D26F	D28	D28F	D34	D34F	D43	D43F	D32	D32F	注文単位 Min.Q'ty	備考 REMARKS
1	38508 0560	コントロールボックス ASS'Y	CONTROL BOX ASS'Y	1	1	1	1	1	1	1	1	1	1	1	1		ドラフト付仕様
1	38508 0561	コントロールボックス ASS'Y	CONTROL BOX ASS'Y	1	1	1	1	1	1	1	1	1	1	1	1		
1A	38508 0542	コントロールボックス ASS'Y	CONTROL BOX ASS'Y	1	1	1	1	1	1								ドラフトナシ仕様
1A	38508 0543	コントロールボックス ASS'Y	CONTROL BOX ASS'Y	1	1	1	1	1	1								
2	38593 0140	コントロールボックス	CONTROL BOX	1	1	1	1	1	1	1	1	1	1	1	1		
3	38593 0150	コントロールボックス	CONTROL BOX	1	1	1	1	1	1	1	1	1	1	1	1		
4	38596 0180	カバー	COVER	1	1	1	1	1	1	1	1	1	1	1	1		
5	38595 0190	ブラケット	BRACKET	1	1	1	1	1	1	1	1	1	1	1	1		
6	38592 0320	プレート	PLATE	1	1	1	1	1	1	1	1	1	1	1	1		
7	38592 0330	プレート	PLATE	1	1	1	1	1	1	1	1	1	1	1	1		
8	38520 0810	スイッチ ASS'Y	SWITCH ASS'Y	1	1	1	1	1	1	1	1	1	1	1	1		
8	38520 1190	スイッチ ASS'Y	SWITCH ASS'Y	1	1	1	1	1	1	1	1	1	1	1	1		
9	38520 0430	スイッチ ASS'Y	SWITCH ASS'Y	1	1	1	1	1	1	1	1	1	1	1	1		
9A	38520 0261	スイッチ ASS'Y	SWITCH ASS'Y	1	1	1	1	1	1	1	1	1	1	1	1		ドラフトナシ仕様
10	38520 0700	スイッチ ASS'Y	SWITCH ASS'Y	1	1	1	1	1	1	1	1	1	1	1	1		
11	38520 0900	スイッチ ASS'Y	SWITCH ASS'Y	1	1	1	1	1	1	1	1	1	1	1	1		
12	38587 0340	コントローラ	CONTROLLER	1	1	1	1	1	1	1	1	1	1	1	1		
12A	38587 0322	コントローラ	CONTROLLER	1	1	1	1	1	1	1	1	1	1	1	1		ドラフトナシ仕様
13	38588 0140	ボリューム	VOLUME	4	4	4	4	4	4	4	4	4	4	4	4		
14	39818 0550	グリップ	GRIP	1	1	1	1	1	1	1	1	1	1	1	1		
15	38582 0070	ツマミ	KNOB	2	2	2	2	2	2	2	2	2	2	2	2		
16	38582 0080	キャップ	CAP	2	2	2	2	2	2	2	2	2	2	2	2		
17	38582 0090	ツマミ	KNOB	3	3	3	3	3	3	3	3	3	3	3	3		
18	38582 0100	キャップ	CAP	3	3	3	3	3	3	3	3	3	3	3	3		
19	38589 1049	フイルム	FILM	1	1	1	1	1	1	1	1	1	1	1	1		
20	38512 0410	ランプ	LAMP	1	1	1	1	1	1	1	1	1	1	1	1		
21	38589 1036	テストジャック	TEST JUCK	2	2	2	2	2	2	2	2	2	2	2	2		
22	38589 1037	テストジャック	TEST JUCK	2	2	2	2	2	2	2	2	2	2	2	2		
23	39811 2670	ゴム	RUBBER	5	5	5	5	5	5	5	5	5	5	5	5		
24	39811 2030	ゴム	RUBBER	4	4	4	4	4	4	4	4	4	4	4	4		

バインダー NO. BINDER NO.
ISP3007

改訂番号 年月 SUPPLEMENT NO.	

https://truckmanualshub.com/

57. DL コントロールボックス
DL CONTROL BOX

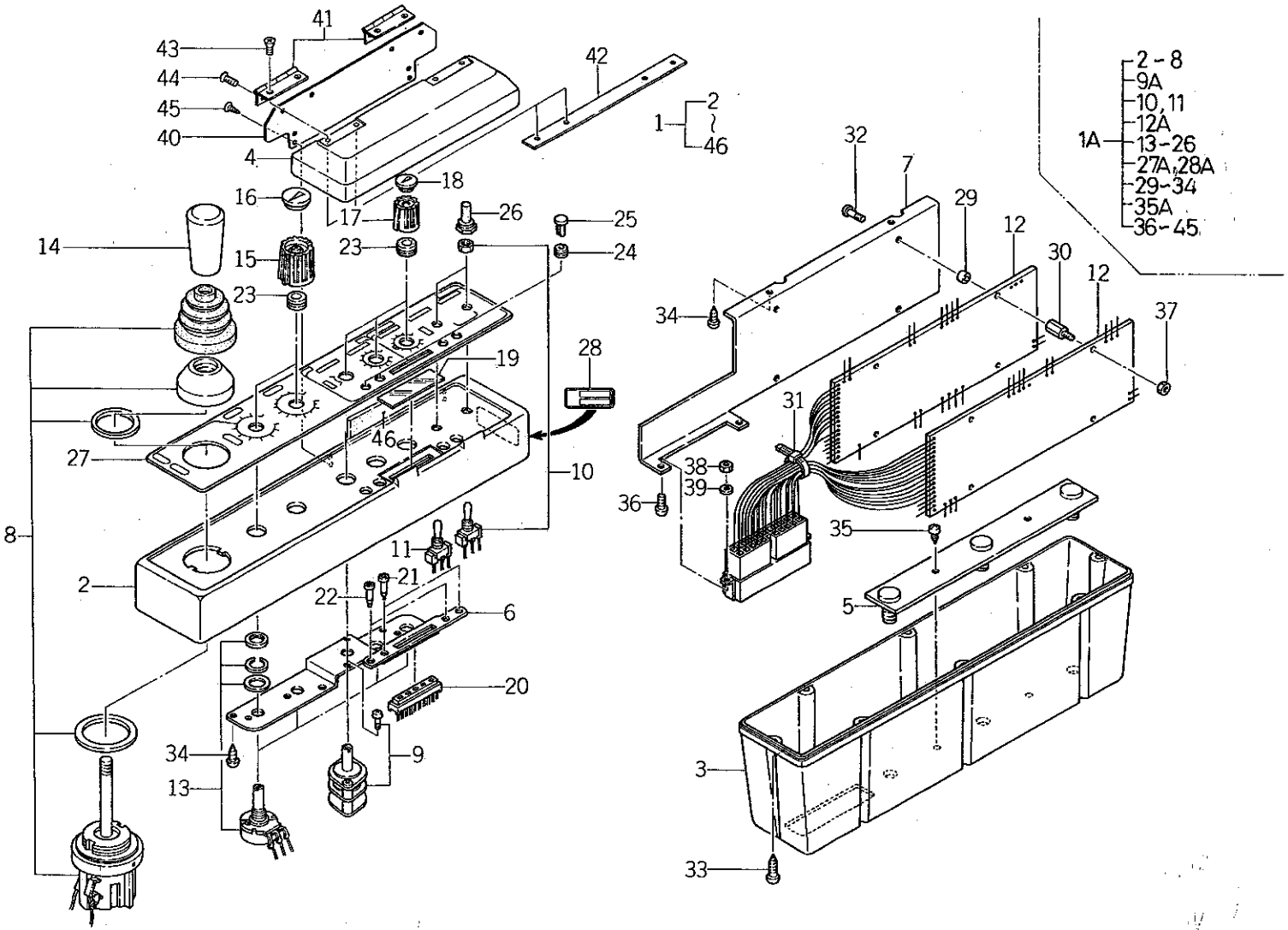

バインダー NO. BINDER NO.
ISP3007

改訂番号年月	
SUPPLEMENT NO.	

https://truckmanualshub.com/

57. DL コントロールボックス / DL CONTROL BOX

管理コード

見出番号 REF.NO.	コード番号 CODE NO.	部品名称 PART	NAME	個数 Q'ty D23	D23F	D26	D26F	D28	D28F	D34	D34F	D43	D43F	D32	D32F	注文単位 Min.Q'ty	備考 REMARKS
25	39811 2890	ゴム	RUBBER	4	4	4	4	4	4	4	4	4	4	4	4		
26	39811 3020	ゴム	RUBBER	2	2	2	2	2	2	2	2	2	2	2	2		
27	39037 1050	ユアツレバーシジマーク	INDICATION PLATE	1	1	1	1	1	1	1	1	1	1	1	1		
27A	39037 0860	ユアツレバーシジマーク	INDICATION PLATE	1	1	1	1	1	1	1	1	1	1	1	1		ドラフトナシ仕様
28	39029 2420	ネームプレート	NAME PLATE	1	1	1	1	1	1	1	1	1	1	1	1		
28A	39029 2380	ネームプレート	NAME PLATE	1	1	1	1	1	1	1	1	1	1	1	1		ドラフトナシ仕様
29	39921 1110	スペーサ	SPACER	4	4	4	4	4	4	4	4	4	4	4	4		
30	01010 9224	ボルト	BOLT	4	4	4	4	4	4	4	4	4	4	4	4		
31	29875 0080	バンド	BAND	10	10	10	10	10	10	10	10	10	10	10	10		
32	01510 9030	スクリュ	SCREW	4	4	4	4	4	4	4	4	4	4	4	4		
33	01510 9051	スクリュ	SCREW	8	8	8	8	8	8	8	8	8	8	8	8		
34	01510 9053	スクリュ	SCREW	5	5	5	5	5	5	5	5	5	5	5	5		
35	01510 9063	スクリュ	SCREW	2	2	2	2	2	2	2	2	2	2	2	2		
35A	01560 0305	スクリュ	SCREW	2	2	2	2	2	2	2	2	2	2	2	2		
36	S 01510 0510	スクリュ	SCREW	2	2	2	2	2	2	2	2	2	2	2	2		
37	S 02010 0003	ナット	NUT	4	4	4	4	4	4	4	4	4	4	4	4		
38	S 02010 0005	ナット	NUT	2	2	2	2	2	2	2	2	2	2	2	2		
39	S 02710 0005	ワッシャ	WASHER	2	2	2	2	2	2	2	2	2	2	2	2		
40	38592 0340	プレート	PLATE	1	1	1	1	1	1	1	1	1	1	1	1		
41	39833 0280	ヒンジ	HINGE	2	2	2	2	2	2	2	2	2	2	2	2		
42	38592 0350	プレート	PLATE	1	1	1	1	1	1	1	1	1	1	1	1		
43	01520 9007	スクリュ	SCREW	4	4	4	4	4	4	4	4	4	4	4	4		
44	01520 9009	スクリュ	SCREW	4	4	4	4	4	4	4	4	4	4	4	4		
45	01520 9011	スクリュ	SCREW	4	4	4	4	4	4	4	4	4	4	4	4		
46	39811 3860	ゴム	RUBBER	1	1	1	1	1	1	1	1	1	1	1	1		

改訂番号年月 SUPPLEMENT NO.

バインダー NO. BINDER NO.
ISP3007

https://truckmanualshub.com/

57A. コントロールボックス
CONTROL BOX

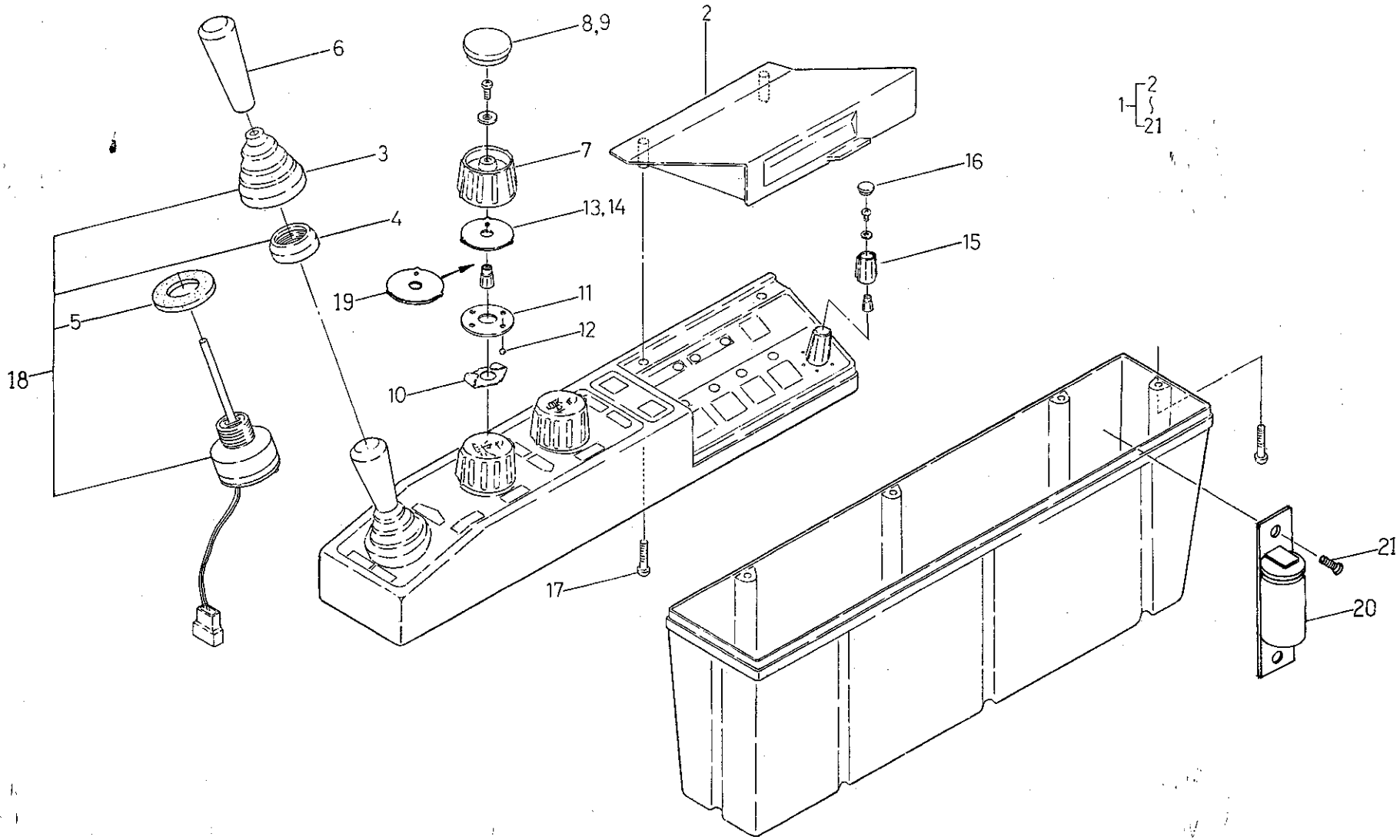

バインダー NO. BINDER NO.
ISP3007

改訂番号年月	No.10－1988年，2月
SUPPLEMENT NO.	No.10－FEBRUARY, 1988

https://truckmanualshub.com/

57A. コントロールボックス CONTROL BOX

管理コード

見出番号 REF. NO.	コード番号 CODE NO.	部品名称 PART	NAME	個数 Q'ty D23	D23F	D26	D26F	D28	D28F	D34	D34F	D43	D43F	D32	D32F	注文単位 Min.Q'ty	備考 REMARKS
1	38508 0720	コントロールボックス ASS'Y	CONTROL BOX	1	1	1	1	1	1								(a)ドラフト無し
1	38508 0721	コントロールボックス ASS'Y	CONTROL BOX	1	1	1	1	1	1								(b)
1	38508 0730	コントロールボックスASS'Y	CONTROL BOX	1	1	1	1	1	1								(a)ドラフト有り
1	38508 0731	コントロールボックス ASS'Y	CONTROL BOX	1	1	1	1	1	1								(b)
1	38508 0740	コントロールボックスASS'Y	CONTROL BOX							1	1	1	1	1	1		(a)
1	38508 0741	コントロールボックス ASS'Y	CONTROL BOX							1	1	1	1	1	1		(b)
2	38596 0280	カバー	COVER	1	1	1	1	1	1	1	1	1	1	1	1		
3	38524 0054	ゴム	RUBBER	1	1	1	1	1	1	1	1	1	1	1	1		
4	38524 0055	ナット	NUT	1	1	1	1	1	1	1	1	1	1	1	1		
5	38524 0056	パッキン	PACKING	1	1	1	1	1	1	1	1	1	1	1	1		
6	39818 0550	グリップ	GRIP	1	1	1	1	1	1	1	1	1	1	1	1		
7	38582 0110	ツマミ	KNOB	2	2	2	2	2	2	2	2	2	2	2	2		
8	38583 0030	キャップ；深さ	CAP	1	1	1	1	1	1	1	1	1	1	1	1		
9	38583 0020	キャップ；傾き	CAP	1	1	1	1	1	1	1	1	1	1	1	1		
10	39821 3100	スプリング	SPRING	2	2	2	2	2	2	2	2	2	2	2	2		
11	39926 1470	スラストワッシャ	THRUST WASHER	2	2	2	2	2	2	2	2	2	2	2	2		
12	04810 9008	スチールボール	STEEL BALL	4	4	4	4	4	4	4	4	4	4	4	4		(a)
12	04810 9008	スチールボール	STEEL BALL	2	2	2	2	2	2	2	2	2	2	2	2		(b)
13	39928 1360	シム；深さ	SHIM	1	1	1	1	1	1	1	1	1	1	1	1		(a)
14	39928 1370	シム；傾き	SHIM	1	1	1	1	1	1	1	1	1	1	1	1		(a)
14	39928 1370	シム；傾き	SHIM	2	2	2	2	2	2	2	2	2	2	2	2		(b)
15	38582 0120	ツマミ	KNOB	1	1	1	1	1	1	1	1	1	1	1	1		
16	38583 0010	キャップ	CAP	1	1	1	1	1	1	1	1	1	1	1	1		
17	01560 0410	スクリュ	SCREW	5	5	5	5	5	5	5	5	5	5	5	5		
18	38520 1181	スイッチ ASS'Y	SWITCH ASS'Y	1	1	1	1	1	1	1	1	1	1	1	1		(b)
19	39928 1470	シム	SHIM	2	2	2	2	2	2	2	2	2	2	2	2		(b)
20	※	プリントバン	CIRCUIT BOARD	1	1	1	1	1	1	1	1	1	1	1	1		(b)
21	01510 0306	スクリュ	SCREW	2	2	2	2	2	2	2	2	2	2	2	2		(b)

バインダー NO. BINDER NO.
ISP3007

改訂番号年月	No.10－1988年，2月
SUPPLEMENT NO.	No.10－FEBRUARY, 1988

https://truckmanualshub.com/

57A. コントロールボックス
CONTROL BOX

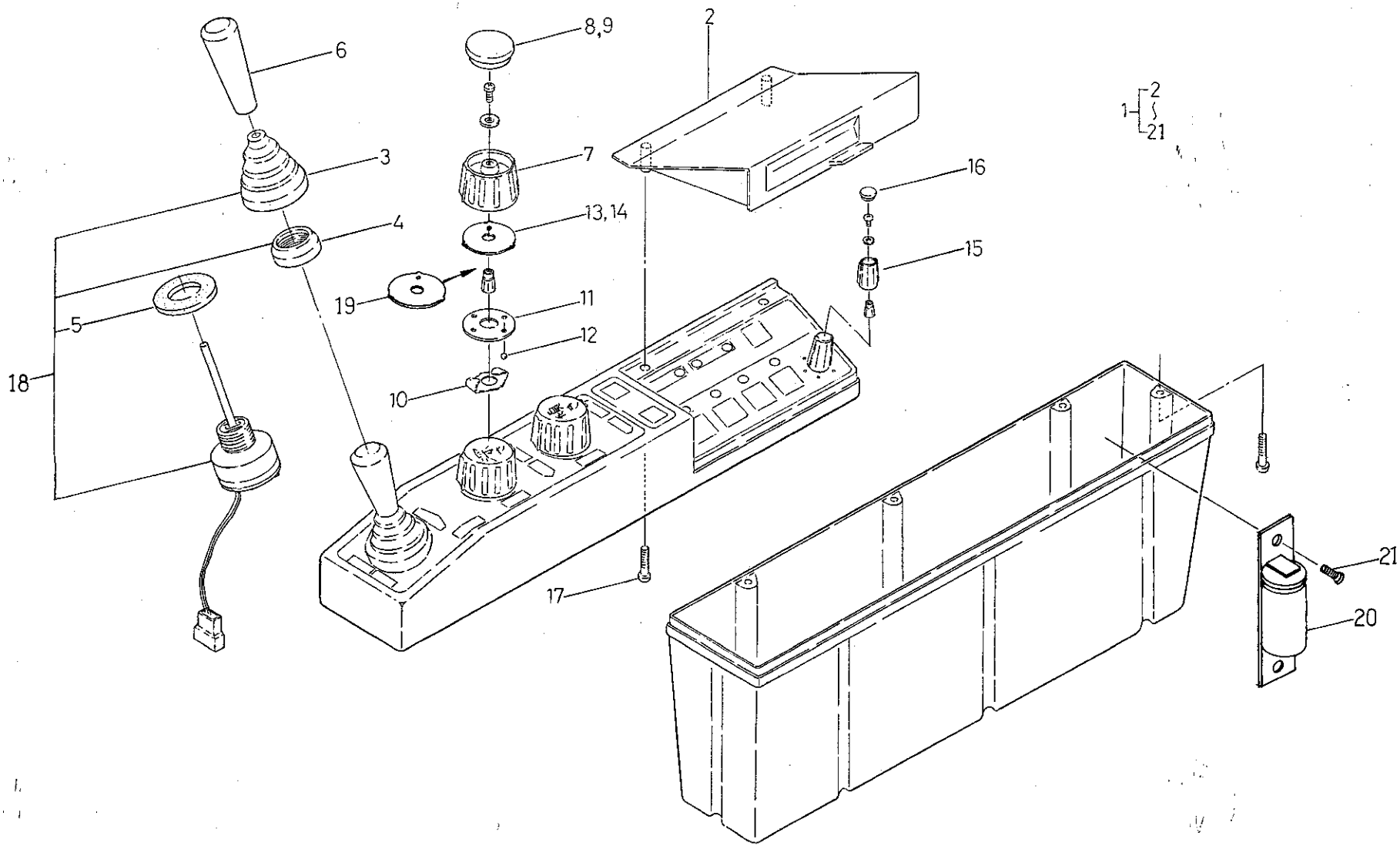

バインダー NO. BINDER NO.
ISP3007

改訂番号年月	No.10−1988年, 2月
SUPPLEMENT NO.	No.10−FEBRUARY, 1988

https://truckmanualshub.com/

57A. コントロールボックス CONTROL BOX

管理コード

見出番号 REF.NO.	コード番号 CODE NO.	部品名称 PART NAME		個数 Q'ty D23	D23F	D26	D26F	D28	D28F	D34	D34F	D43	D43F	D32	D32F					注文単位 Min.Q'ty	備考 REMARKS

	(a)	(b)
D23	~10225	10226 ~
D23F	~13419	13420 ~
D26	~10139	10140 ~
D26F	~11288	11289 ~
D28	~10094	10095 ~
D28F	~11855	11856 ~
D32, 34	~10072	10073 ~
D32F, 34F	~10891	10892 ~
D43	~10024	10025 ~
D43F	~10392	10393 ~

https://truckmanualshub.com/

57B. マイコンデプスセンサ
DEPTH SENSOR (MICRO COMPUTER)

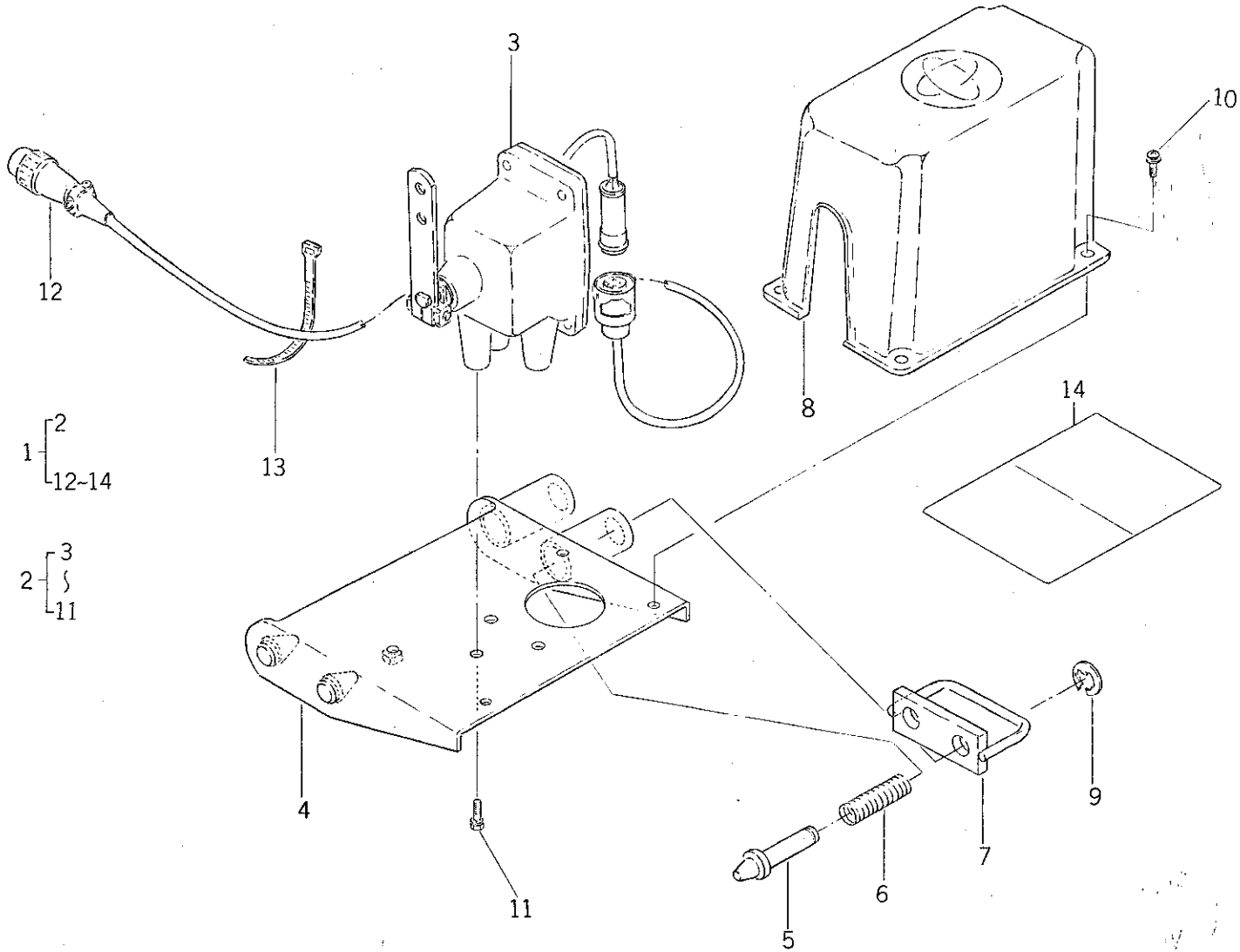

バインダー NO. BINDER NO.
ISP3007

改訂番号年月	
SUPPLEMENT NO.	

https://truckmanualshub.com/

57B. マイコンデプスセンサ
DEPTH SHNSOR (MICRO COMPUTER)

管理コード

見出番号 REF.NO.	コード番号 CODE NO.	部品名称 PART	NAME	D23	D23F	D26	D26F	D28	D28F	D34	D34F	D43	D43F	D32	D32F					注文単位 Min.Q'ty	備考 REMARKS
				個数 Q'ty																	
1	38507 0810	デプスセンサ ASS'Y	DEPTH SENSOR ASS'Y	1	1	1	1	1	1	1	1	1	1	1	1						
2	38507 0840	デプスセンサ ASS'Y	DEPTH SENSOR ASS'Y	1	1	1	1	1	1	1	1	1	1	1	1						
3	38508 0640	コントロールボックス ASS'Y	CONTROL BOX ASS'Y	1	1	1	1	1	1	1	1	1	1	1	1						
4	53110 1950	ブラケット	BRACKET	1	1	1	1	1	1	1	1	1	1	1	1						
5	59961 3390	ピン	PIN	2	2	2	2	2	2	2	2	2	2	2	2						
6	39821 1080	スプリング	SPRING	2	2	2	2	2	2	2	2	2	2	2	2						
7	52620 0300	ハンドル	HANDLE	1	1	1	1	1	1	1	1	1	1	1	1						
8	38596 0310	カバー	COVER	1	1	1	1	1	1	1	1	1	1	1	1						
9	03680 0008	クリップ	CLIP	2	2	2	2	2	2	2	2	2	2	2	2						
10	01515 0514	スクリュ	SCREW	4	4	4	4	4	4	4	4	4	4	4	4						
11	01114 0610	ボルト	BOLT	3	3	3	3	3	3	3	3	3	3	3	3						
12	38560 6810	ワイヤーハーネス	WIRE HARNESS	1	1	1	1	1	1	1	1	1	1	1	1						
13	39875 0120	バンド	BAND	1	1	1	1	1	1	1	1	1	1	1	1						
13	39875 0240	バンド	BAND	1	1	1	1	1	1	1	1	1	1	1	1						
14	50091 1980	トショ	LIST	1	1	1	1	1	1	1	1	1	1	1	1						

バインダー NO.
BINDER NO.
ISP3007

改訂番号年月
SUPPLEMENT NO.

https://truckmanualshub.com/

58. トップリンクブラケット
TOP LINK BRACKET

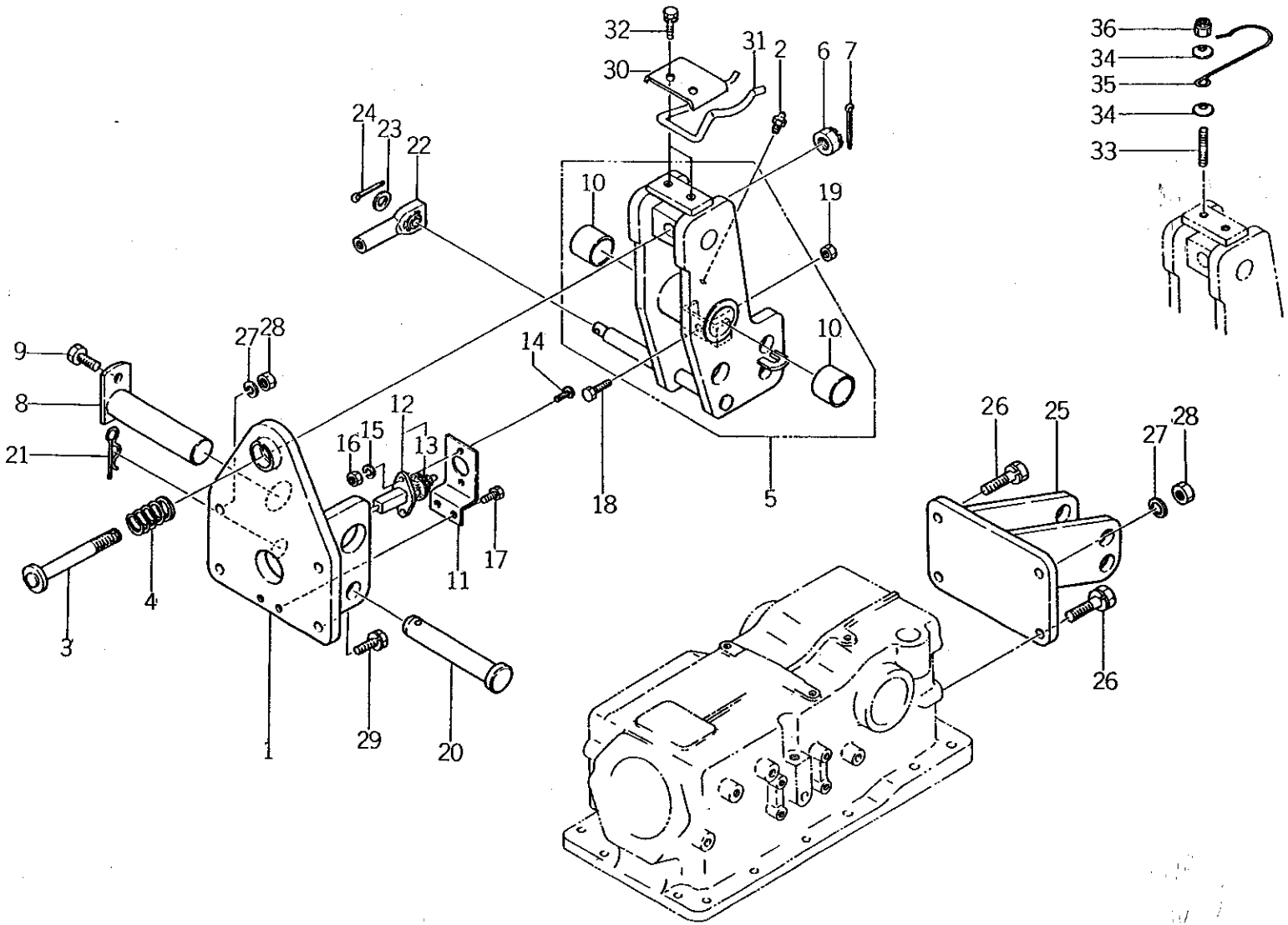

バインダー NO. BINDER NO.
ISP3007

改訂番号年月	
SUPPLEMENT NO.	

https://truckmanualshub.com/

58. トップリンクブラケット
TOP LINK BRACKET

管理コード

見出番号 REF.NO.	コード番号 CODE NO.	部品名称 PART	NAME	D23	D23F	D26	D26F	D28	D28F	D34	D34F	D43	D43F	D32	D32F	注文単位 Min.Q'ty	備考 REMARKS
				個数 Q'ty													
1	37030 0300	トップリンクブラケット	TOP LINK BRACKET	1	1	1	1	1	1	1	1	1	1	1	1		
2	06061 0000	グリースニップル	GREASE NIPPLE	1	1	1	1	1	1	1	1	1	1	1	1		
3	37090 0460	ピン	PIN	1	1	1	1	1	1	1	1	1	1	1	1		
4	39821 2650	スプリング	SPRING	1	1	1	1	1	1	1	1	1	1	1	1		
5	37003 0100	ブラケット ASS'Y	BRACKET ASS'Y	1	1	1	1	1	1								
5	37003 0101	ブラケット ASS'Y	BRACKET ASS'Y	1	1	1	1	1	1	1	1	1	1	1	1		
6	02210 0016	キャッスルナット	CASTLE NUT	1	1	1	1	1	1	1	1	1	1	1	1		
7	03010 4030	スプリットピン	SPLIT PIN	1	1	1	1	1	1	1	1	1	1	1	1		
8	37090 0500	ピン	PIN	1	1	1	1	1	1	1	1	1	1	1	1		
9	01131 1020	ボルト	BOLT	1	1	1	1	1	1	1	1	1	1	1	1		
10	39851 0080	ブッシュ	BUSH	2	2	2	2	2	2	2	2	2	2	2	2		
11	38597 0780	ブラケット	BRACKET	1	1	1	1	1	1	1	1	1	1	1	1		
12	38588 0120	ボリューム ASS'Y	VOLUME ASS'Y	1	1	1	1	1	1	1	1	1	1	1	1		
13	39811 2100	ゴム	RUBBER	1	1	1	1	1	1	1	1	1	1	1	1		
14	01510 0514	スクリュ	SCREW	2	2	2	2	2	2	2	2	2	2	2	2		
15	02710 0005	スプリングワッシャ	SPRING WASHER	2	2	2	2	2	2	2	2	2	2	2	2		ICDLドラフト仕様
16	02010 0005	ナット	NUT	2	2	2	2	2	2	2	2	2	2	2	2		
17	01114 0612	ボルト	BOLT	2	2	2	2	2	2	2	2	2	2	2	2		
18	01010 9165	ボルト	BOLT	1	1	1	1	1	1	1	1	1	1	1	1		
19	02010 0008	ナット	NUT	1	1	1	1	1	1	1	1	1	1	1	1		
20	37091 0870	ピン	PIN	1	1	1	1	1	1	1	1	1	1	1	1		
21	39973 0010	ピン	PIN	1	1	1	1	1	1	1	1	1	1	1	1		
22	34421 0600	ロッド	ROD	1	1	1	1	1	1	1	1	1	1	1	1		メカドラフト仕様
23	02610 0010	ワッシャ	WASHER	1	1	1	1	1	1	1	1	1	1	1	1		
24	03010 3020	スプリットピン	SPLIT PIN	1	1	1	1	1	1	1	1	1	1	1	1		
25	37030 0350	トップリンクブラケット	TOP LINK BRACKET	1	1	1	1	1	1	1	1	1	1	1	1		ポジション仕様
26	01131 1230	ボルト	BOLT	2	2	2	2	2	2	2	2	2	2	2	2		注1）2ケ→3ケ
27	02710 0012	スプリングワッシャ	SPRING WASHER	2	2	2	2	2	2	2	2	2	2	2	2		注1）2ケ→1ケ
28	02020 0012	ナット	NUT	2	2	2	2	2	2	2	2	2	2	2	2		注1）2ケ→1ケ
29	01131 1235	ボルト	BOLT	2	2	2	2	2	2	2	2	2	2	2	2		

バインダー NO.
BINDER NO.
ISP3007

改訂番号 年 月
SUPPLEMENT NO.

https://truckmanualshub.com/

58. トップリンクブラケット
TOP LINK BRACKET

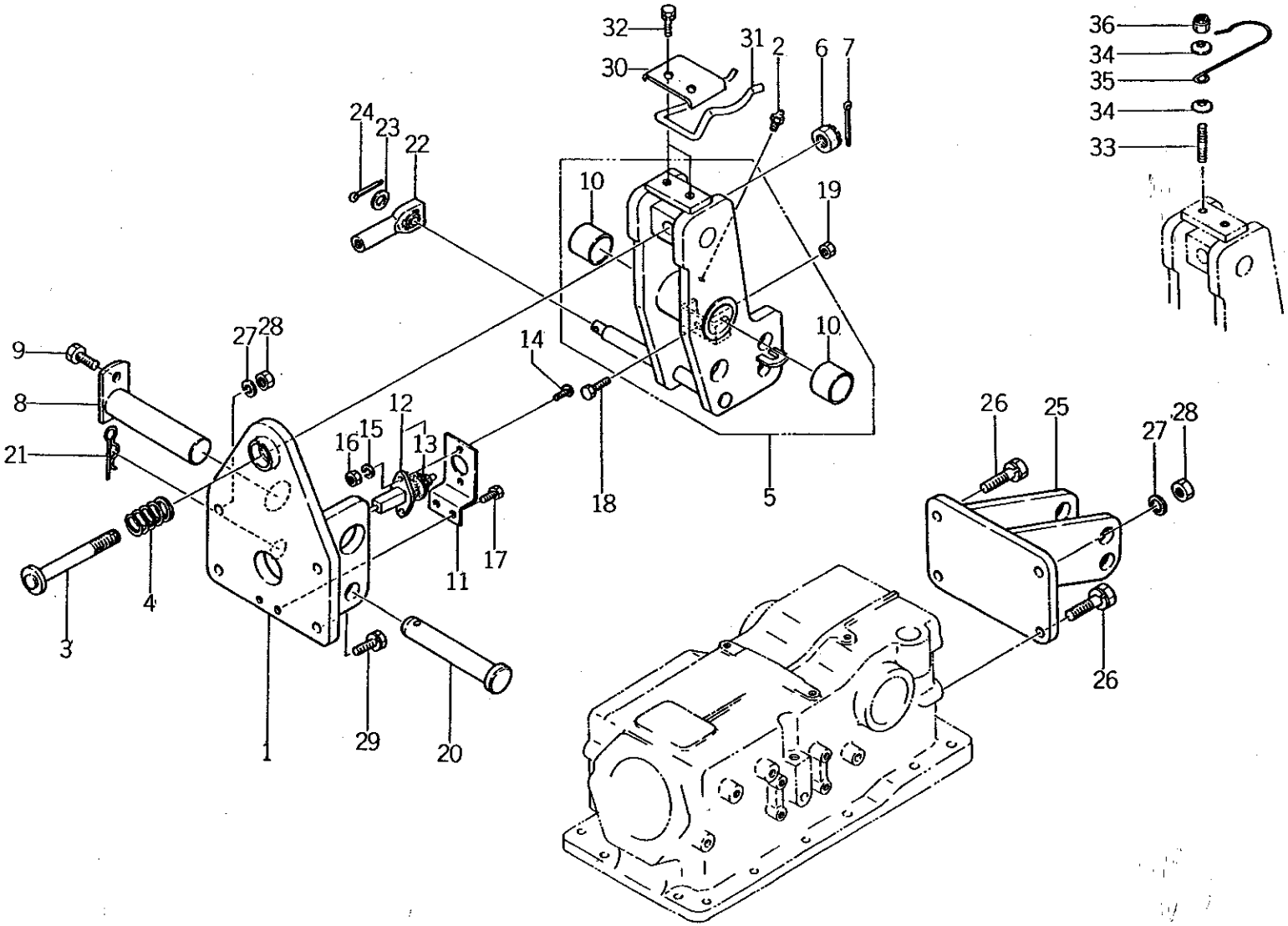

バインダー NO. BINDER NO.
ISP3007

改訂番号年月	
SUPPLEMENT NO.	

https://truckmanualshub.com/

58. トップリンクブラケット TOP LINK BRACKET

管理コード

見出番号 REF.NO.	コード番号 CODE NO.	部品名称 PART	NAME	D23	D23F	D26	D26F	D28	D28F	D34	D34F	D43	D43F	D32	D32F	注文単位 Min.Q'ty	備考 REMARKS
30	39956 6090	プレート	PLATE							1	1	1	1	1	1		
31	39821 2940	スプリング	SPRING							1	1	1	1	1	1		
32	01130 0820	ボルト	BOLT							2	2	2	2	2	2		
33	01210 0820	スタッドボルト	STUD BOLT							1	1	1	1	1	1		
34	39821 1210	スプリング；サラバネ	SPRING; WASHER							2	2	2	2	2	2		
35	39821 3330	スプリング	SPRING							1	1	1	1	1	1		
36	02240 0008	Uナット	U-NUT							1	1	1	1	1	1		

個数 Q'ty

バインダー NO.
BINDER NO.
ISP3007

改訂番号年月
SUPPLEMENT NO.

https://truckmanualshub.com/

59. フェンダ，ツールボックス
FENDERS, TOOL BOX

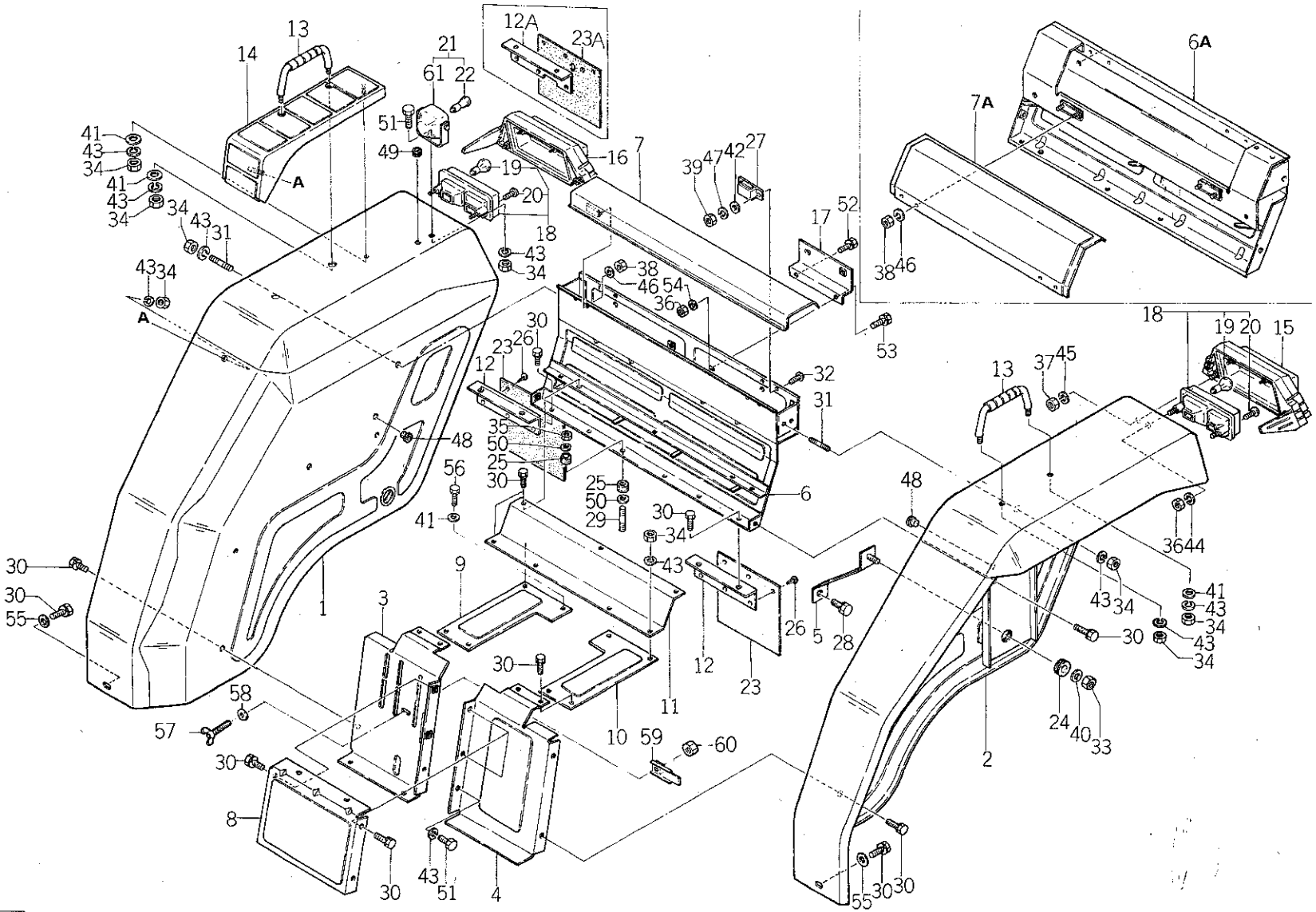

バインダー NO. BINDER NO.
ISP3007

改訂番号年月	No.10－1988年，2月
SUPPLEMENT NO.	No.10－FEBRUARY, 1988

https://truckmanualshub.com/

59. フェンダ，ツールボックス
FENDERS, TOOL BOX

管理コード

見出番号 REF.NO.	コード番号 CODE NO.	部品名称 PART	NAME	D23	D23F	D26	D26F	D28	D28F	D34	D34F	D43	D43F	D32	D32F	注文単位 Min.Q'ty	備考 REMARKS
1	35510 1700	フェンダ；R	FENDER; R.H	1	1												
1	35510 1800	フェンダ；R	FENDER; R.H			1	1										
1	35510 1900	フェンダ；R	FENDER; R.H					1	1	1	1	1	1	1	1		
2	35510 1650	フェンダ；L	FENDER; L.H	1	1												
2	35510 1750	フェンダ；L	FENDER; L.H			1	1										
2	35510 1850	フェンダ；L	FENDER; L.H					1	1	1	1	1	1	1	1		
3	35075 1000	カバー；R	COVER; R.H	1	1												
3	35075 1100	カバー；R	COVER; R.H			1	1	1	1								
3	35075 1550	カバー；R	COVER; R.H							1	1	1	1	1	1		
4	35075 0950	カバー；L	COVER; L.H	1	1												(a)
4	35075 0951	カバー；L	COVER; L.H	1	1												(b)ハイ旋ターンより
4	35075 1050	カバー；L	COVER; L.H			1	1	1	1	1	1	1	1	1	1		(a)
4	35075 1051	カバー；L	COVER; L.H			1	1	1	1	1	1	1	1	1	1		(b)ハイ旋ターンより
5	35517 1050	フェンダブラケット	FENDER BRACKET	2	2												
5	35530 1300	フェンダブラケット	FENDER BRACKET			2	2										
5	35530 1350	フェンダブラケット	FENDER BRACKET					2	2	2	2	2	2	2	2		
6A	39565 0150	ツールボックス	TOOL BOX	1	1												
6	39565 0200	ツールボックス	TOOL BOX			1	1										
6	39565 0250	ツールボックス	TOOL BOX					1	1								
6	39565 0350	ツールボックス	TOOL BOX							1	1	1	1	1	1		
7A	35076 1490	カバー	COVER	1	1												
7	35075 0900	カバー	COVER			1	1	1	1	1	1	1	1	1	1		
8	35076 1650	カバー	COVER	1	1	1	1	1	1	1	1	1	1	1	1		
9	35525 0800	フロア；R	FLOOR; R.H	1	1												
9	35525 0950	フロア；R	FLOOR; R.H			1	1	1	1	1	1	1	1	1	1		
10	35525 0750	フロア；L	FLOOR; L.H	1	1												
10	35525 0900	フロア；L	FLOOR; L.H			1	1	1	1	1	1	1	1	1	1		
11	35526 0450	フロア	FLOOR	1	1												
11	35526 0500	フロア	FLOOR			1	1	1	1	1	1	1	1	1	1		
12	35525 0500	フロア	FLOOR	2	2												

https://truckmanualshub.com/

59. フェンダ，ツールボックス
FENDERS, TOOL BOX

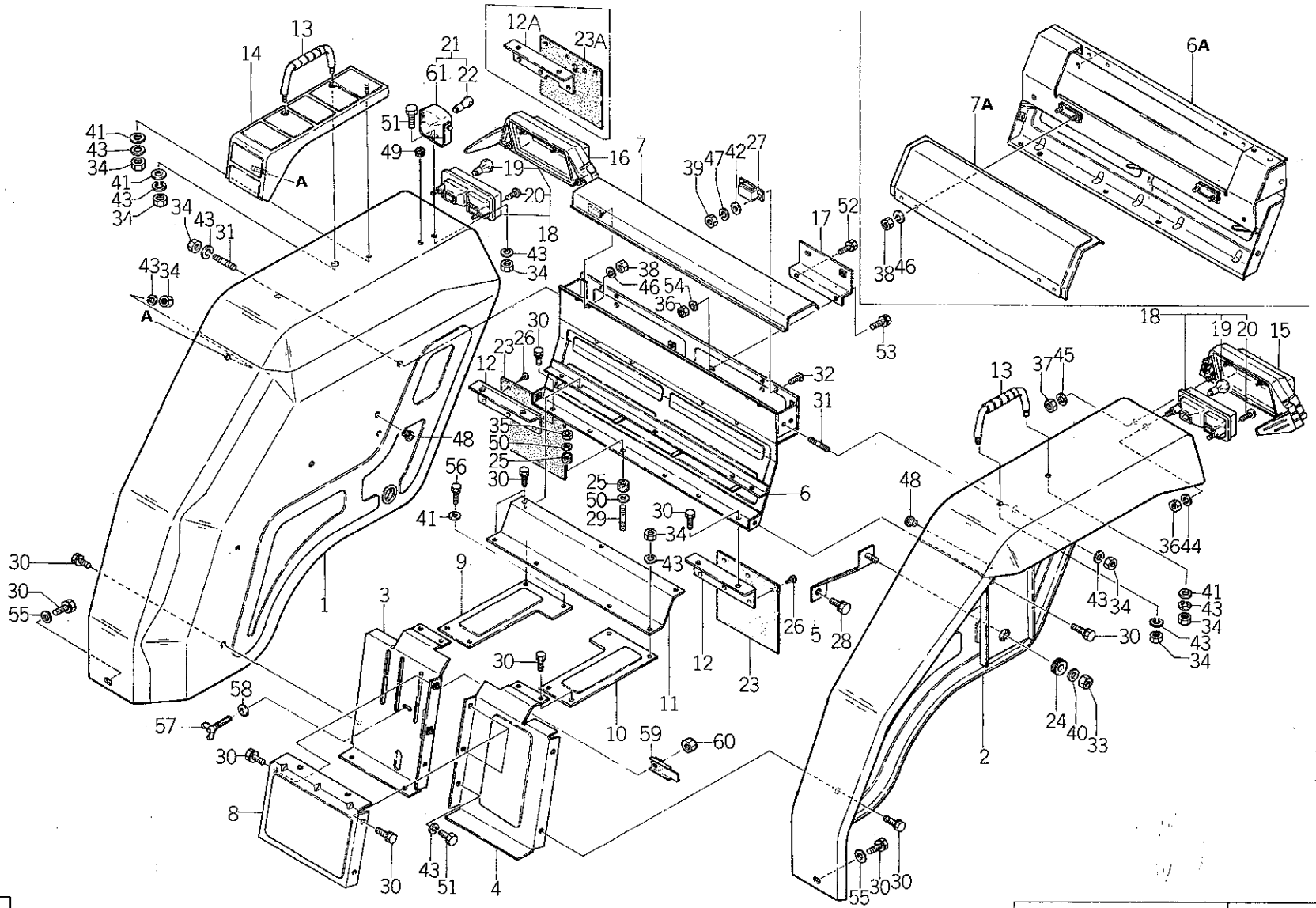

バインダー NO. BINDER NO.
ISP3007

改訂番号年月	No.10—1988年，2月
SUPPLEMENT NO.	No.10—FEBRUARY, 1988

https://truckmanualshub.com/

59. フェンダ，ツールボックス
FENDERS, TOOL BOX

管理コード

見出番号 REF.NO.	コード番号 CODE NO.	部品名称 PART	NAME	D23	D23F	D26	D26F	D28	D28F	D34	D34F	D43	D43F	D32	D32F	注文単位 Min.Q'ty	備考 REMARKS
12A	35525 0600	フロア；R	FLOOR	1	1												DL仕様
12A	35525 1100	フロア；R	FLOOR	1	1												マイコン仕様
12	35525 0550	フロア	FLOOR			2	2	2	2	2	2	2	2	2	2		
12A	35525 0650	フロア；R	FLOOR			1	1	1	1	1	1	1	1	1	1		DL仕様
12A	35525 1150	フロア；R	FLOOR			1	1	1	1	1	1	1	1	1	1		マイコン仕様
13	39818 0670	グリップ	GRIP	2	2	2	2	2	2	2	2	2	2	2	2		
14	35590 0010	アームレスト	ARM REST	1	1	1	1	1	1	1	1	1	1	1	1		
15	38596 0250	カバー ASS'Y；L	COVER ASS'Y; L.H	1	1	1	1	1	1	1	1	1	1	1	1		
16	38596 0260	カバー ASS'Y；R	COVER ASS'Y; R.H	1	1	1	1	1	1	1	1	1	1	1	1		
17	35580 0150	ナンバーセットプレート	NUMBER SET PLATE			1	1										
18	38510 0840	ランプ ASS'Y	LAMP ASS'Y	2	2	2	2	2	2	2	2	2	2	2	2		
19	38512 0180	バルブ；12V23W	BULB; 12V23W	2	2	2	2	2	2	2	2	2	2	2	2		
20	01560 0425	スクリュ	SCREW	4	4	4	4	4	4	4	4	4	4	4	4		
21	38510 0791	ランプ ASS'Y	LAMP ASS'Y	1	1	1	1	1	1	1	1	1	1	1	1		
22	38512 0490	バルブ；12V18.4W	BULB; 12V18.4W	1	1	1	1	1	1	1	1	1	1	1	1		
23	39811 4010	ゴム	RUBBER	2	2												
23A	39811 4040	ゴム	RUBBER	1	1												DL仕様，マイコン仕様
23	39811 4020	ゴム	RUBBER			2	2	2	2	2	2	2	2	2	2		
23A	39811 4030	ゴム	RUBBER			1	1	1	1	1	1	1	1	1	1		DL仕様，マイコン仕様
24	39811 0250	ゴム	RUBBER	2	2	2	2	2	2	2	2	2	2	2	2		
25	39811 3340	ゴム	RUBBER	4	4	4	4	4	4	4	4	4	4	4	4		
26	39834 0240	クリップ	CLIP	6	6	6	6	6	6	6	6	6	6	6	6		
27	39833 0270	ファスナ	FASTENER	2													～10215
27	39833 0270	ファスナ	FASTENER		2												～12933
27	39833 0270	ファスナ	FASTENER			2											～10134
27	39833 0270	ファスナ	FASTENER				2										～11164
27	39833 0270	ファスナ	FASTENER					2									～10089
27	39833 0270	ファスナ	FASTENER						2								～11641
27	39833 0270	ファスナ	FASTENER							2				2			～10061
27	39833 0270	ファスナ	FASTENER								2				2		～10684

改訂番号年月	No.11－1988年，9月
SUPPLEMENT NO.	No.11－SEPTEMBER, 1988

バインダー NO.
BINDER NO.
ISP3007

https://truckmanualshub.com/

59. フェンダ，ツールボックス
FENDERS, TOOL BOX

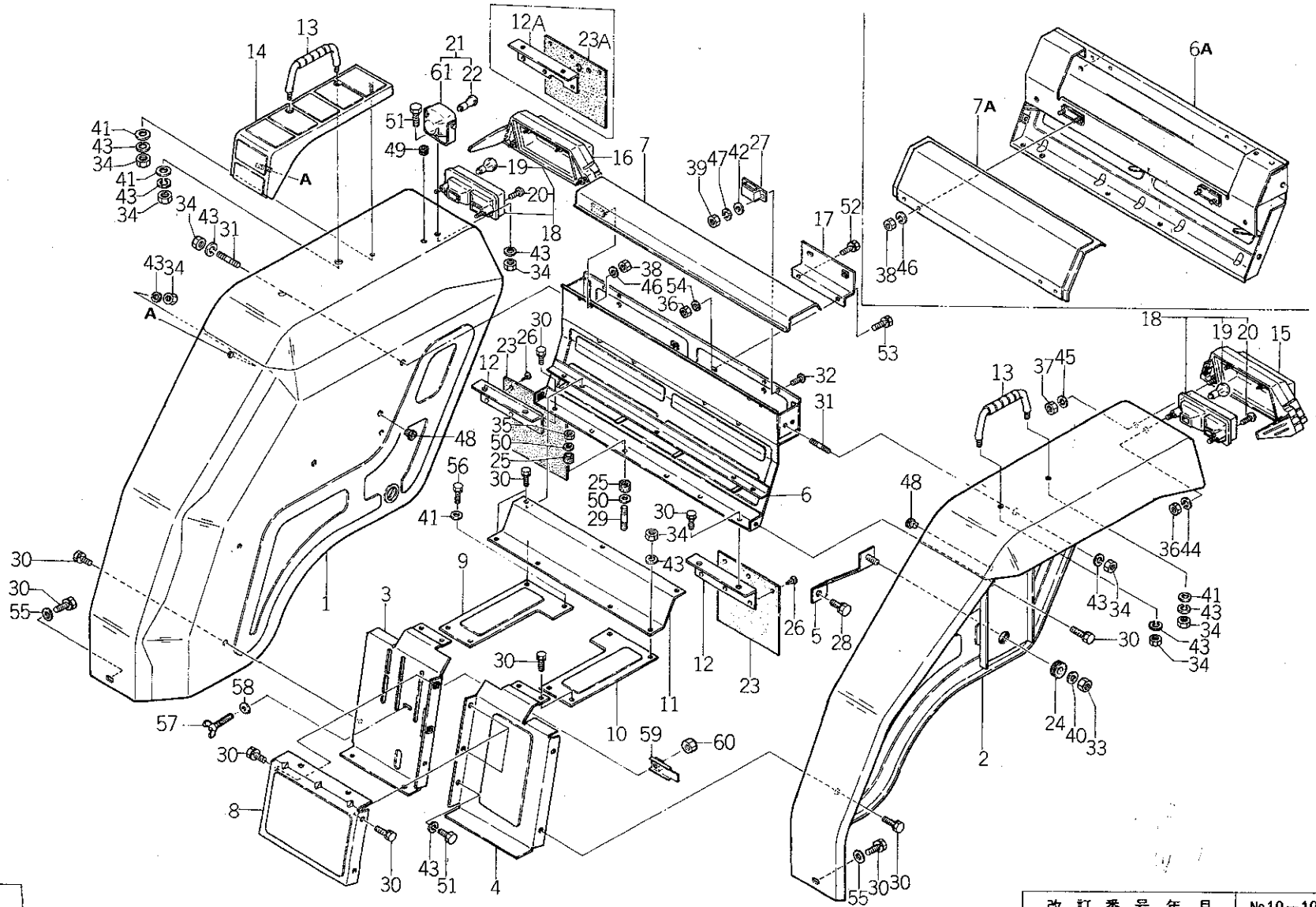

バインダー NO. BINDER NO.
ISP3007

改訂番号年月	No.10－1988年，2月
SUPPLEMENT NO.	No.10－FEBRUARY, 1988

https://truckmanualshub.com/

59. フェンダ，ツールボックス
FENDERS, TOOL BOX

管理コード

見出番号 REF.NO.	コード番号 CODE NO.	部品名称 PART	NAME	D23	D23F	D26	D26F	D28	D28F	D34	D34F	D43	D43F	D32	D32F	注文単位 Min.Q'ty	備考 REMARKS
27	39833 0270	ファスナ	FASTENER									2					～10023
27	39833 0270	ファスナ	FASTENER										2				～10349
27	39833 0290	ファスナ	FASTENER	2													10216 ～
27	39833 0290	ファスナ	FASTENER		2												12934 ～
27	39833 0290	ファスナ	FASTENER			2											10135 ～
27	39833 0290	ファスナ	FASTENER				2										11165 ～
27	39833 0290	ファスナ	FASTENER					2									10090 ～
27	39833 0290	ファスナ	FASTENER						2								11642 ～
27	39833 0290	ファスナ	FASTENER							2				2			10062 ～
27	39833 0290	ファスナ	FASTENER								2				2		10685 ～
27	39833 0290	ファスナ	FASTENER									2					10024 ～
27	39833 0290	ファスナ	FASTENER										2				10350 ～
28	01130 1225	ボルト	BOLT	2	2	2	2	2	2	2	2	2	2	2	2		
29	01210 0845	スタッドボルト	STUD BOLT	2	2	2	2	2	2	2	2	2	2	2	2		
30	01130 0816	ボルト	BOLT	17	17	16	16	16	16	16	16	16	16	16	16		
31	01210 0820	スタッドボルト	STUD BOLT	2	2	2	2	2	2	2	2	2	2	2	2		
32	01510 0310	スクリュウ	SCREW	4	4	4	4	4	4	4	4	4	4	4	4		
33	02240 0012	ナット	NUT	2	2	2	2	2	2	2	2	2	2	2	2		
34	02010 0008	ナット	NUT	8	8	9	9	9	9	9	9	9	9	9	9		
35	02240 0008	ナット；U	NUT; U	2	2	2	2	2	2	2	2	2	2	2	2		
36	02010 0006	ナット	NUT	4	4	5	5	4	4	4	4	4	4	4	4		
37	02010 0005	ナット	NUT	8	8	8	8	8	8	8	8	8	8	8	8		
38	02010 0004	ナット	NUT	4	4	4	4	4	4	4	4	4	4	4	4		
39	02010 0003	ナット	NUT	4	4	4	4	4	4	4	4	4	4	4	4		
40	02610 9018	ワッシャ	WASHER	2	2	2	2	2	2	2	2	2	2	2	2		
41	02610 0008	ワッシャ	WASHER	5	5	5	5	5	5	5	5	5	5	5	5		
42	02610 0003	ワッシャ	WASHER	4	4	4	4	4	4	4	4	4	4	4	4		
43	02710 0008	スプリングワッシャ	SPRING WASHER	11	11	12	12	12	12	12	12	12	12	12	12		
44	02710 0006	スプリングワッシャ	SPRING WASHER			4	4										
45	02710 0005	スプリングワッシャ	SPRING WASHER	8	8	8	8	8	8	8	8	8	8	8	8		

改訂番号年月	No.11－1988年，9月
SUPPLEMENT NO.	No.11－SEPTEMBER, 1988

バインダー NO.
BINDER NO.
ISP3007

https://truckmanualshub.com/

59. フェンダ，ツールボックス
FENDERS, TOOL BOX

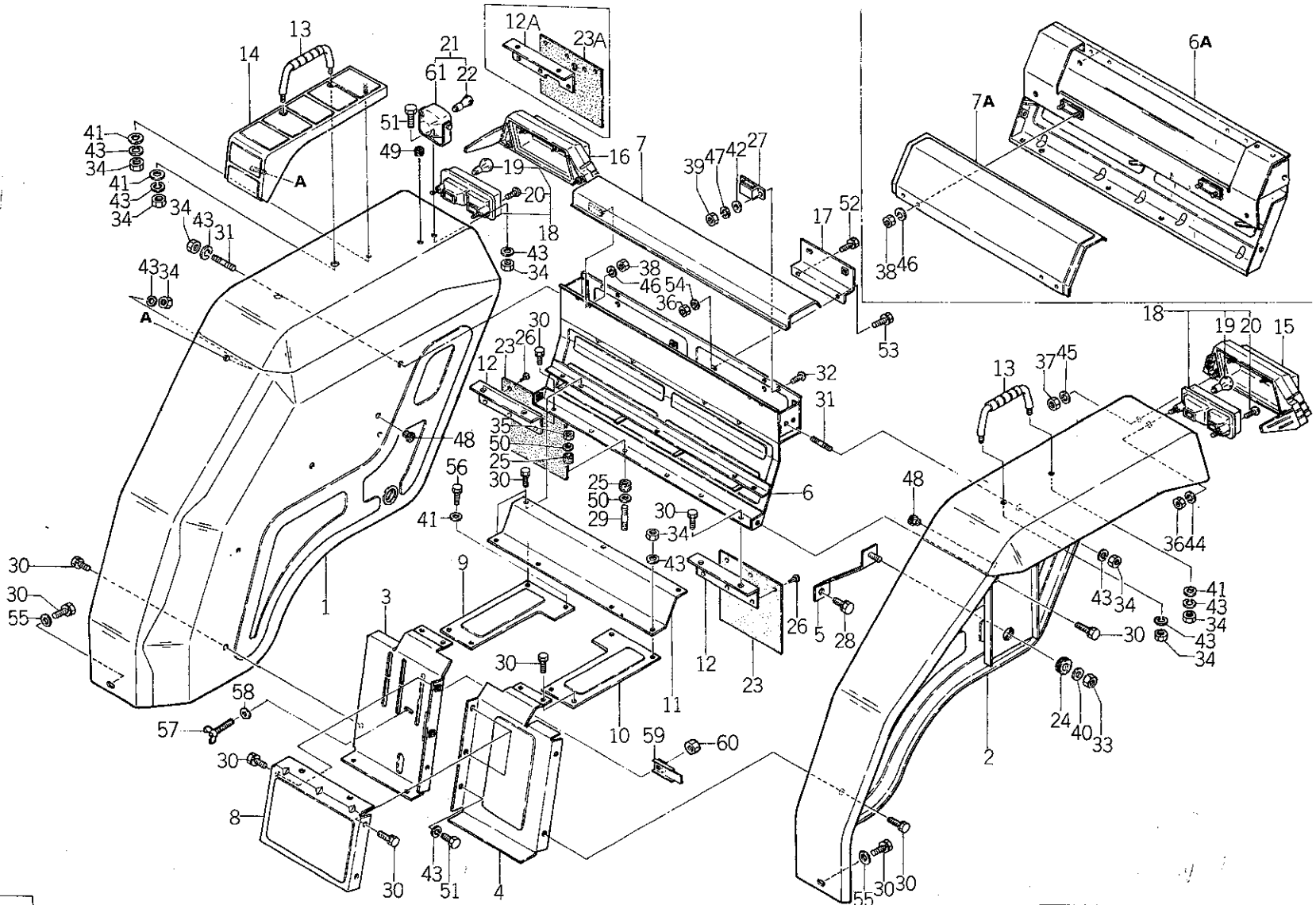

バインダー NO. BINDER NO.
ISP3007

改訂番号年月	No.10－1988年，2月
SUPPLEMENT NO.	No.10－FEBRUARY, 1988

https://truckmanualshub.com/

59. フェンダ，ツールボックス
FENDERS, TOOL BOX

管理コード

見出番号 REF.NO.	コード番号 CODE NO.	部品名称 PART	NAME	D23	D23F	D26	D26F	D28	D28F	D34	D34F	D43	D43F	D32	D32F	注文単位 Min.Q'ty	備考 REMARKS
				個数 Q'ty													
46	02710 0004	スプリングワッシャ	SPRING WASHER	4	4	4	4	4	4	4	4	4	4	4	4		
47	02710 0003	スプリングワッシャ	SPRING WASHER	4	4	4	4	4	4	4	4	4	4	4	4		
48	39811 3730	ゴム；グロメット	RUBBER	2	2	2	2	2	2	2	2	2	2	2	2		
49	39811 2670	ゴム；グロメット	RUBBER	1	1	1	1	1	1	1	1	1	1	1	1		
50	02610 9017	ワッシャ	WASHER	6	6	6	6	6	6	6	6	6	6	6	6		
51	01010 0816	ボルト	BOLT	3	3	3	3	3	3	3	3	3	3	3	3		
52	01114 0612	ボルト	BOLT			1	1										
53	01114 0612	ボルト	BOLT			1	1										
54	02610 0006	ワッシャ	WASHER			1	1										
55	02610 9617	ワッシャ	WASHER	2	2	2	2	2	2	2	2	2	2	2			
56	01130 0812	ボルト	BOLT	1	1	1	1	1	1	1	1	1	1	1			
57	01410 0625	ウイングボルト	WING BOLT	1	1	1	1	1	1	1	1	1	1	1			
58	02610 0006	ワッシャ	WASHER	1	1	1	1	1	1	1	1	1	1	1			
59	34036 0130	レバーストップ	LEVER STOP	1	1	1	1	1	1	1	1	1	1	1			
60	02240 0006	ナット；U	NUT; U	1	1	1	1	1	1	1	1	1	1	1			
61	38511 0400	レンズ	LENS	1	1	1	1	1	1	1	1	1	1	1	1		
62	38511 0420	レンズ	LENS	1	1	1	1	1	1	1	1	1	1	1	1		

	D23	D23F	D26	D26F	D28	D28F	D32, 34	D32F, 34F	D43	D43F
(a)	——	~13427	——	~11298	——	~11873	——	——	——	——
(b)	——	13428~	——	11299~	——	11874~	——	——	——	——

https://truckmanualshub.com/

60. シート，シートダイ
SEAT, BRACKET

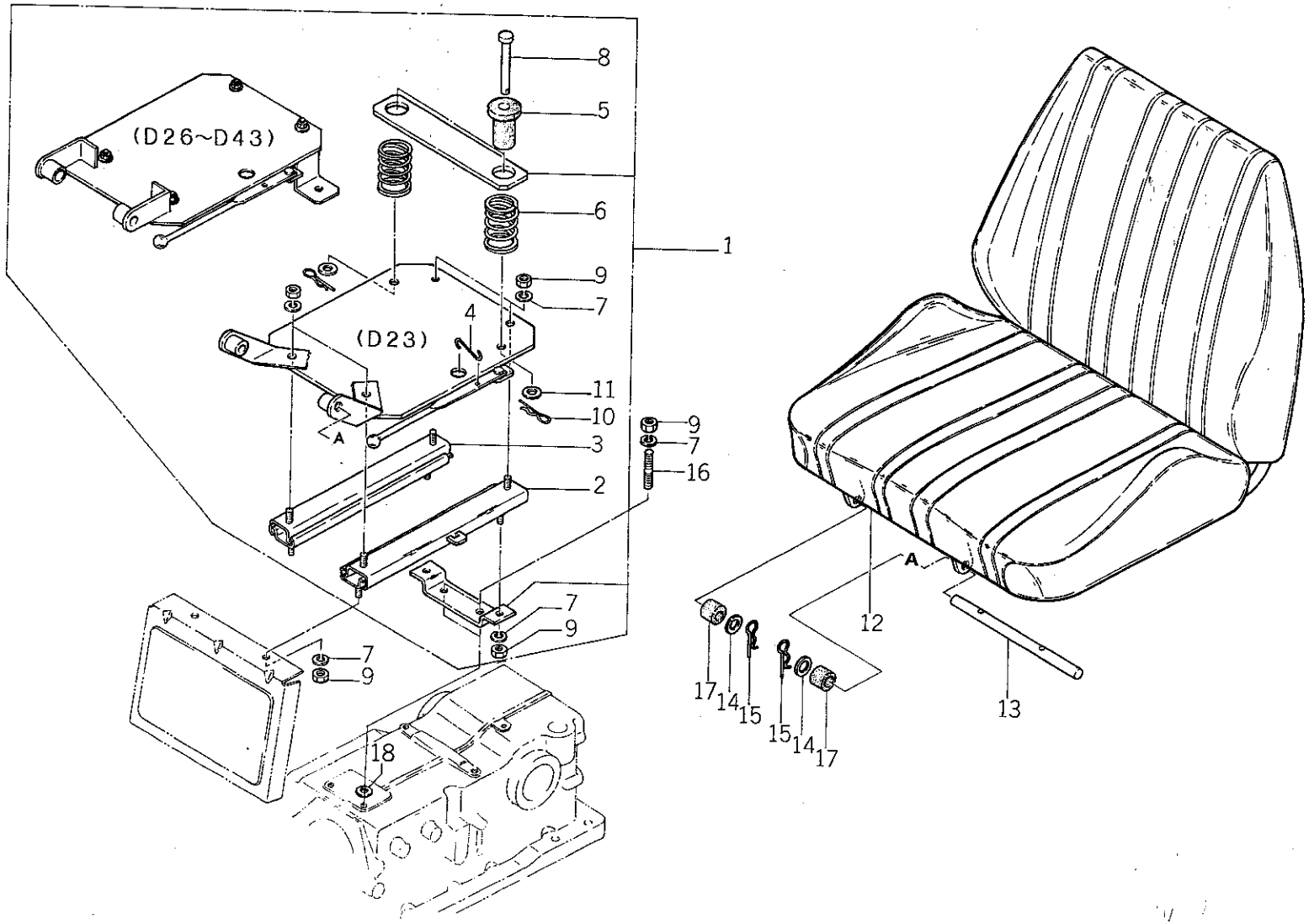

バインダー NO. BINDER NO.
ISP3007

改訂番号年月	
SUPPLEMENT NO.	

https://truckmanualshub.com/

60. シート，シートダイ
SEAT, BRACKET

管理コード

見出番号 REF.NO.	コード番号 CODE NO.	部品名称 PART	NAME	D23	D23F	D26	D26F	D28	D28F	D34	D34F	D43	D43F	D32	D32F					注文単位 Min.Q'ty	備考 REMARKS
				個数 Q'ty																	
1	35508 0200	シートダイ ASS'Y	BRACKET ASS'Y	1	1																
1	35508 0251	シートダイ ASS'Y	BRACKET ASS'Y			1	1	1	1	1	1	1	1	1	1						
2	35574 0158	スライドレール ASS'Y；ロック	SLIDE RAIL ASS'Y	1	1	1	1	1	1	1	1	1	1	1	1						
3	35574 0159	スライドレール ASS'Y；フリー	SLIDE RAIL ASS'Y	1	1	1	1	1	1	1	1	1	1	1	1						
4	35574 0160	ラッチワイヤー	LATCH WIRE	1	1	1	1	1	1	1	1	1	1	1	1						
5	35574 0161	ゴム	RUBBER	2	2	2	2	2	2	2	2	2	2	2	2						
6	35574 0166	スプリング	SPRING	2	2	2	2	2	2	2	2	2	2	2	2						
7	02710 0008	スプリングワッシャ	SPRING WASHER	10	10	10	10	10	10	10	10	10	10	10	10						
8	03131 0870	ヒラアタマピン	PIN	2	2	2	2	2	2	2	2	2	2	2	2						
9	02010 0008	ナット	NUT	10	10	10	10	10	10	10	10	10	10	10	10						
10	03110 0008	スナップピン	SNAP PIN	2	2	2	2	2	2	2	2	2	2	2	2						
11	02610 0008	ワッシャ	WASHER	2	2	2	2	2	2	2	2	2	2	2	2						
12	35570 0380	シート ASS'Y	SEAT ASS'Y	1	1																
12	35570 0390	シート ASS'Y	SEAT ASS'Y			1	1	1	1	1	1	1	1	1	1						
13	39961 1220	ピン	PIN	1	1	1	1	1	1	1	1	1	1	1	1						
14	02010 0010	ワッシャ	WASHER	2	2	2	2	2	2	2	2	2	2	2	2						
15	03110 0008	スナップピン	SNAP PIN	2	2	2	2	2	2	2	2	2	2	2	2						
16	01210 0816	スタッドボルト	STUD BOLT	2	2	2	2	2	2	2	2	2	2	2							
17	39811 4000	ゴム	RUBBER	2	2	2	2	2	2	2	2	2	2	2							
18	02610 9017	ワッシャ	WASHER			2	2	2	2	2	2	2	2	2	2						(a)

	D23	D23F	D26	D26F	D28	D28F	D32, 34	D32F, 34F	D43	D43F
(a)	——	——	～10144	～11417	～10095	～12062	～10073	～11072		～10462

バインダー NO.
BINDER NO.
ISP3007

改訂番号 年 月 | No.12－1989年，3月
SUPPLEMENT NO. | No.12－MARCH, 1989

https://truckmanualshub.com/

61. 配線，クランプ
WIRING. CLAMP

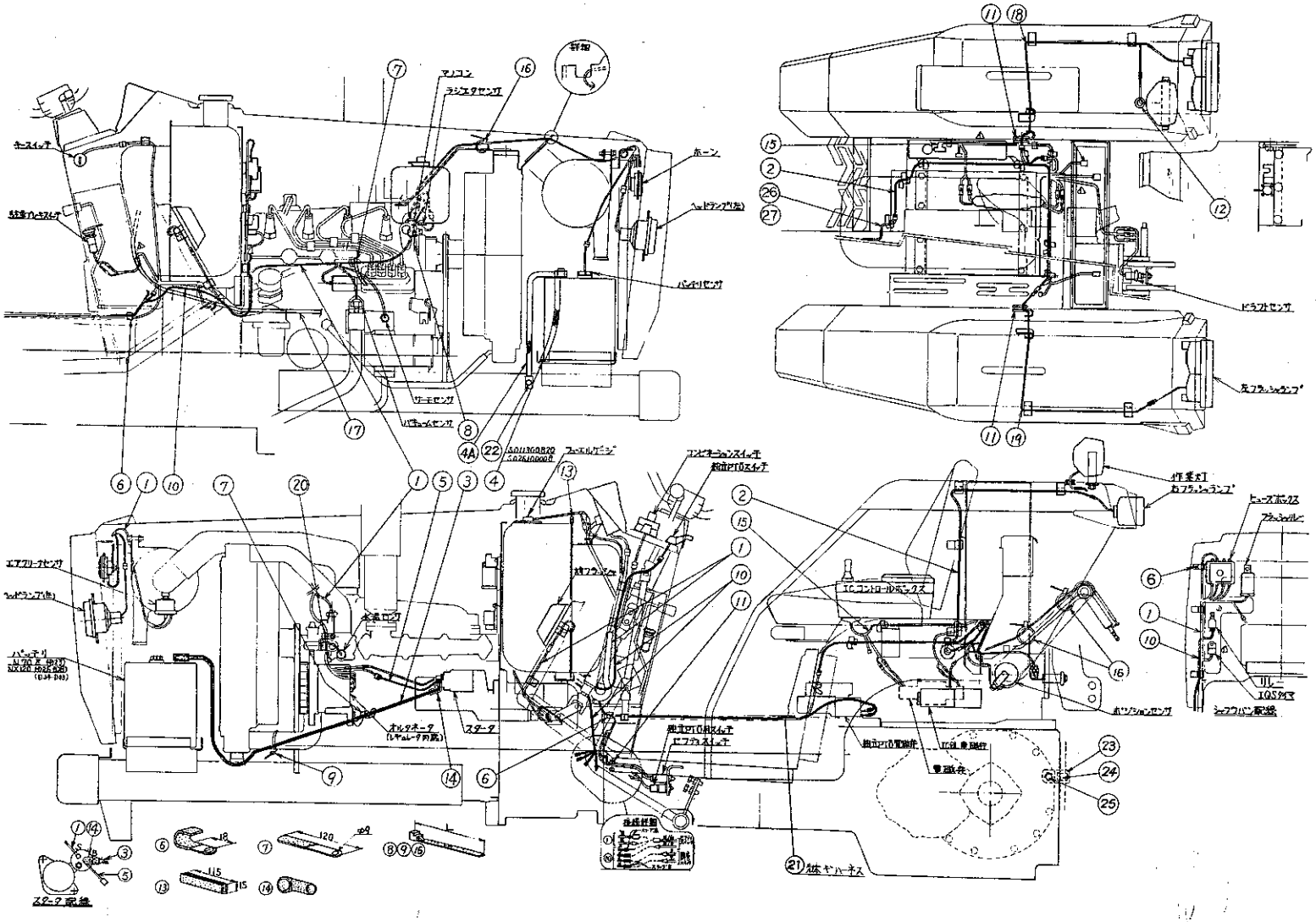

バインダー NO. BINDER NO.
ISP3007

改訂番号年月	No.11－1988年，9月
SUPPLEMENT NO.	No.11－SEPTEMBER, 1988

https://truckmanualshub.com/

61. 配線，クランプ WIRING, CLAMP

管理コード

見出番号 REF.NO.	コード番号 CODE NO.	部品名称 PART	NAME	D23	D23F	D26	D26F	D28	D28F	D34	D34F	D43	D43F	D32	D32F	注文単位 Min.Q'ty	備考 REMARKS
1	38560 5751	ワイヤーハーネス；メイン	WIRE HARNESS	1	1												(a)
1	38560 5752	ワイヤーハーネス；メイン	WIRE HARNESS	1	1												(b)
1	38560 5761	ワイヤーハーネス；メイン	WIRE HARNESS			1	1	1	1	1	1	1	1				(a)
1	38560 5762	ワイヤーハーネス；メイン	WIRE HARNESS			1	1	1	1	1	1	1	1	1	1		(b)
2	38560 5990	ワイヤーハーネス；リヤ	WIRE HARNESS	1	1	1	1	1	1	1	1	1	1	1	1		マイコン仕様を除く
3	38565 0351	バッテリケーブル；＋	BATTERY CABLE; +	1	1												
3	38565 0361	バッテリケーブル；＋	BATTERY CABLE; +			1	1	1	1	1	1	1	1	1	1		
4	38565 0010	バッテリケーブル；－	BATTERY CABLE; −	1													～10158
4	38565 0010	バッテリケーブル；－	BATTERY CABLE; −		1												～10870
4	38565 0010	バッテリケーブル；－	BATTERY CABLE; −			1											～10115
4	38565 0010	バッテリケーブル；－	BATTERY CABLE; −				1										～10867
4	38565 0010	バッテリケーブル；－	BATTERY CABLE; −					1									～10071
4	38565 0010	バッテリケーブル；－	BATTERY CABLE; −						1								～10878
4	38565 0010	バッテリケーブル；－	BATTERY CABLE; −							1							～10036
4	38565 0010	バッテリケーブル；－	BATTERY CABLE; −								1						～10299
4	38565 0010	バッテリケーブル；－	BATTERY CABLE; −									1					～10017
4	38565 0010	バッテリケーブル；－	BATTERY CABLE; −										1				～10233
4A	38565 0390	バッテリケーブル；－	BATTERY CABLE; −	1													10159～
4A	38565 0390	バッテリケーブル；－	BATTERY CABLE; −		1												10871～
4A	38565 0390	バッテリケーブル；－	BATTERY CABLE; −			1											10116～
4A	38565 0390	バッテリケーブル；－	BATTERY CABLE; −				1										10868～
4A	38565 0390	バッテリケーブル；－	BATTERY CABLE; −					1									10072～
4A	38565 0390	バッテリケーブル；－	BATTERY CABLE; −						1								10879～
4A	38565 0390	バッテリケーブル；－	BATTERY CABLE; −							1				1			10037～
4A	38565 0390	バッテリケーブル；－	BATTERY CABLE; −								1				1		10300～
4A	38565 0390	バッテリケーブル；－	BATTERY CABLE; −									1					10018～
4A	38565 0390	バッテリケーブル；－	BATTERY CABLE; −										1				10234～
5	38560 3370	ワイヤーハーネス	WIRE HARNESS	1	1	1	1	1	1	1	1	1	1	1	1		ヒュージブルリンク
6	39911 1040	クランプ	CLAMP	3	3	3	3	3	3	3	3	3	3	3	3		
7	39911 0280	クランプ	CLAMP	2	2	2	2	2	2	2	2	2	2	2	2		

改訂番号年月	No.11－1988年，9月
SUPPLEMENT NO.	No.11－SEPTEMBER, 1988

バインダー NO.
BINDER NO.
ISP3007

https://truckmanualshub.com/

61. 配線，クランプ
WIRING, CLAMP

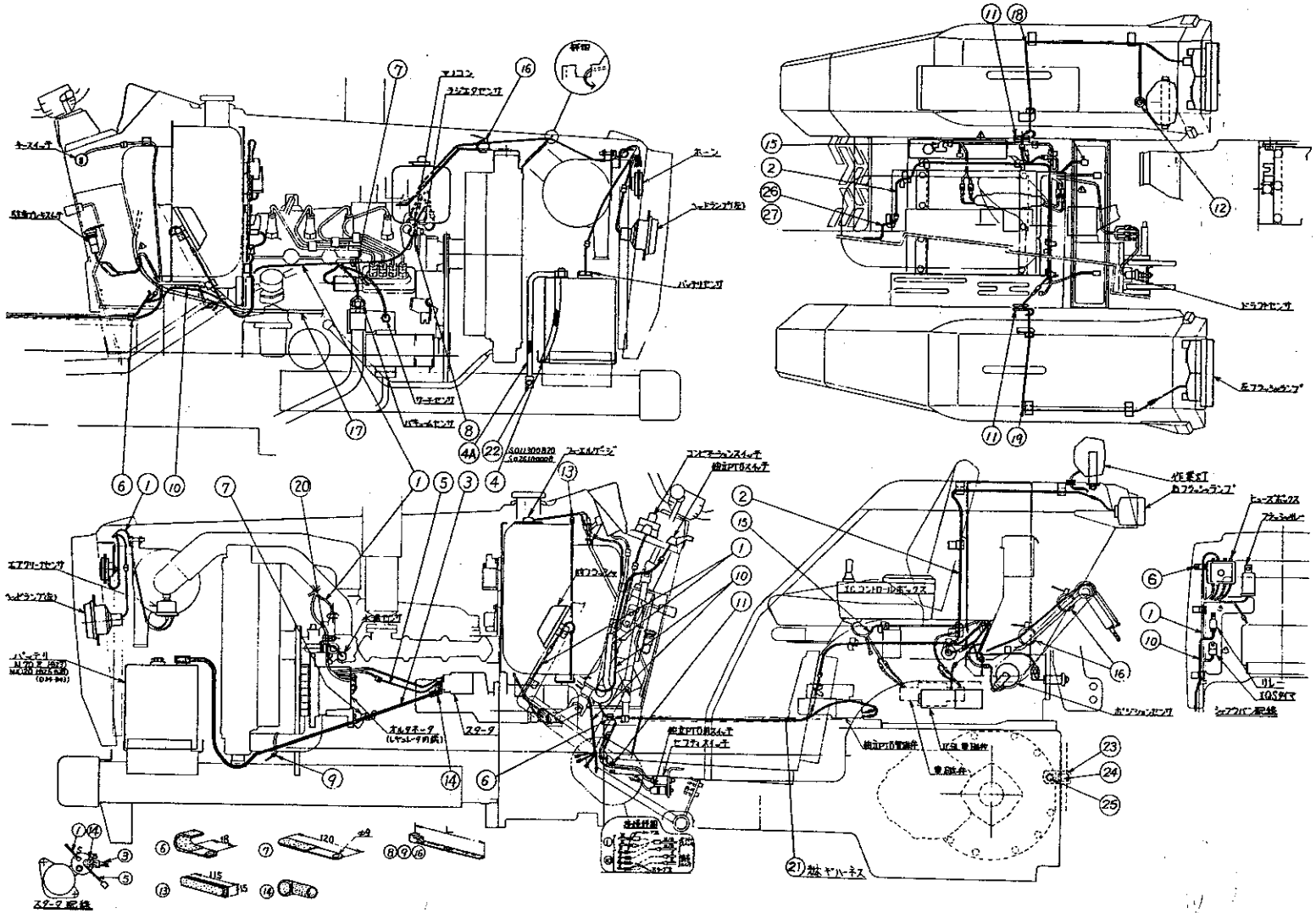

バインダー NO. BINDER NO.
ISP3007

改訂番号年月	No.11—1988年，9月
SUPPLEMENT NO.	No.11—SEPTEMBER, 1988

https://truckmanualshub.com/

61. 配線，クランプ WIRING. CLAMP

管理コード

見出番号 REF.NO.	コード番号 CODE NO.	部品名称 PART	NAME	D23	D23F	D26	D26F	D28	D28F	D34	D34F	D43	D43F	D32	D32F	注文単位 Min.Q'ty	備考 REMARKS
				個数 Q'ty													
8	39875 0120	バンド；L=100	BAND	1	1	1	1	1	1	1	1	1	1	1	1		
9	39875 0240	バンド；L=200	BAND	1	1	1	1	1	1	1	1	1	1	1	1		
10	38560 5720	ワイヤハーネス；独立PTO	WIRE HARNESS	1	1	1	1	1	1	1	1	1	1				(a)
10	38560 5721	ワイヤーハーネス；独立PTO	WIRE HARNESS	1	1	1	1	1	1	1	1	1	1	1	1		(b)
11	39811 3730	ゴム；グロメット	RUBBER	3	3	3	3	3	3	3	3	3	3	3	3		
12	39811 2670	ゴム；グロメット	RUBBER	1	1	1	1	1	1	1	1	1	1	1	1		
13	39811 1250	ゴム	RUBBER	1	1	1	1	1	1	1	1	1	1	1	1		
14	39811 0930	ゴム；セルモータ	RUBBER	1	1	1	1	1	1	1	1	1	1	1	1		
15	38560 5801	ワイヤーハーネス	WIRE HARNESS	1	1	1	1	1	1	1	1	1	1	1	1		別図56DLワイヤーハーネス参照
16	39875 0220	バンド；L=140	BAND	3	3	3	3	3	3	3	3	3	3	3	3		
17	38535 0280	フレキシブルシャフト	FLEXIBLE SHAFT	1	1												
17	38535 0290	フレキシブルシャフト	FLEXIBLE SHAFT			1	1	1	1	1	1	1	1	1	1		
18	38560 5970	ワイヤーハーネス	WIRE HARNESS	1	1	1	1	1	1	1	1	1	1	1	1		
19	38560 5980	ワイヤーハーネス	WIRE HARNESS	1	1	1	1	1	1	1	1	1	1	1	1		
20	38562 0220	ダイオード	DIODE	1	1	2	2	2	2	2	2	2	2	2	2		
21	38560 5990	ワイヤーハーネス	WIRE HARNESS	1	1	1	1	1	1	1	1	1	1	1	1		(DLを除く)
22	01010 9113	ボルト	BOLT	1	1	1	1	1	1	1	1	1	1	1	1		
23	39911 1980	クランプ	CLAMP	1	1	1	1	1	1	1	1	1	1	1	1		
24	39911 1720	クランプ	CLAMP	1	1	1	1	1	1	1	1	1	1	1	1		
25	01131 1065	ボルト	BOLT	1	1	1	1	1	1	1	1	1	1	1	1		
26	38560 6621	ワイヤハーネス	WIRE HARNESS	1	1	1	1	1	1	1	1	1	1	1	1		(b)
27	38560 6870	ワイヤハーネス	WIRE HARNESS	1	1	1	1	1	1	1	1	1	1	1	1		マイコン用(b)

	D23	D23F	D26	D26F	D28	D28F	D34	D34F	D43	D43F
(a)	～10125	～11448	～10102	～10734	～10063	～10843	～10024	～10258	～10014	～10201
(b)	10126～	11449～	10103～	10735～	10064～	10844～	10025～	10259～	10015～	10202～

https://truckmanualshub.com/

62. 前輪，後輪
FRONT WHEELS, REAR WHEELS

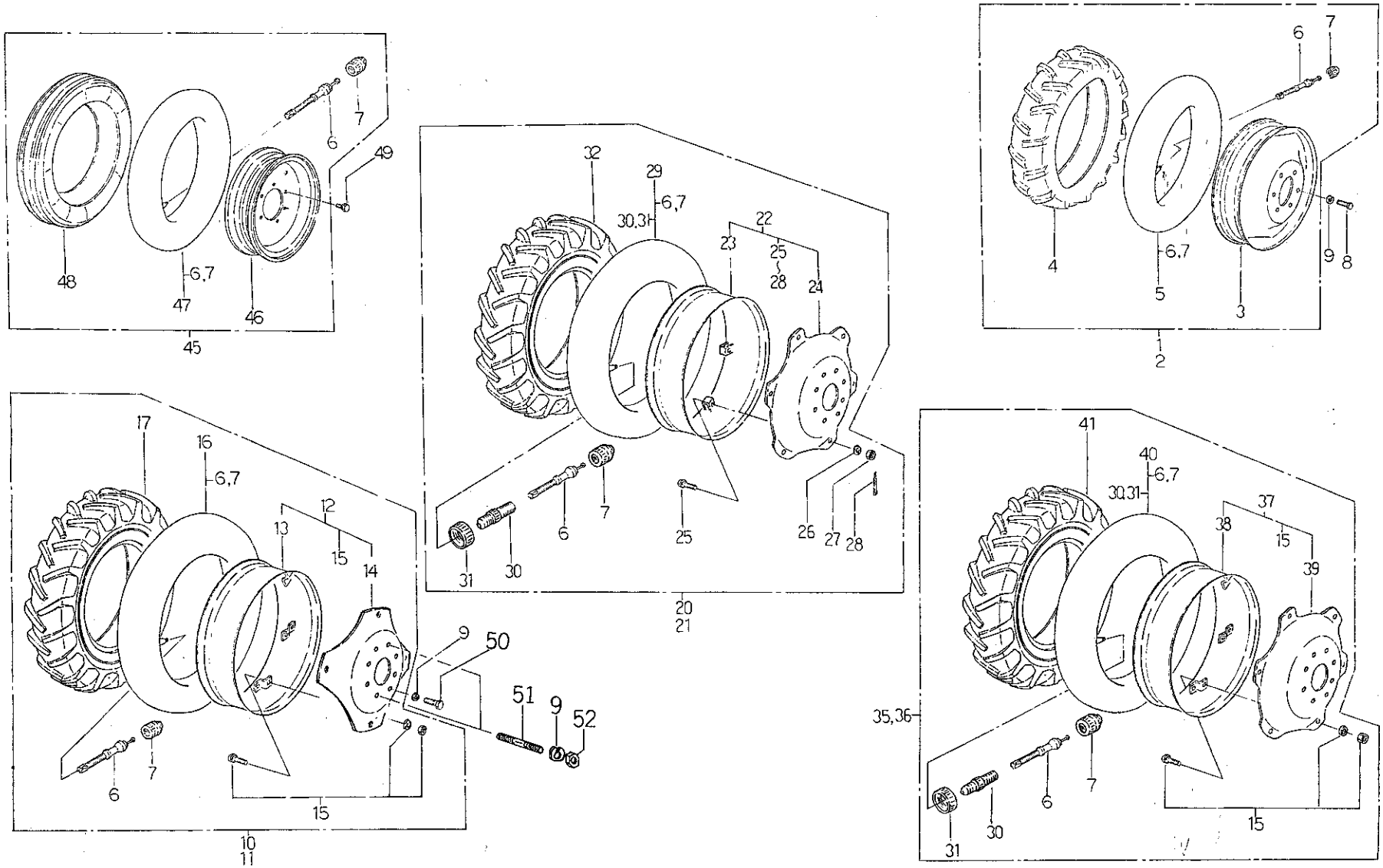

バインダー NO. BINDER NO.
ISP3007

改訂番号年月	
SUPPLEMENT NO.	

https://truckmanualshub.com/

62. 前輪，後輪 FRONT WHEELS, REAR WHEELS

管理コード

見出番号 REF.NO.	コード番号 CODE NO.	部品名称 PART	NAME	D23	D23F	D26	D26F	D28	D28F	D34	D34F	D43	D43F	D32	D32F	注文単位 Min.Q'ty	備考 REMARKS
1	33603 2410	フロントホイル ASS'Y ; L	FRONT WHEEL ASS'Y; L.H		1												
2	33603 2420	フロントホイル ASS'Y ; R	FRONT WHEEL ASS'Y; R.H		1												
3	33610 1480	ディスクホイル	DISK WHEEL		2												
4	33613 1830	タイヤ	TIRE		2												7 −14
5	33608 0920	チューブ ASS'Y	TUBE ASS'Y		2												
1	33603 2430	フロントホイル ASS'Y ; L	FRONT WHEEL ASS'Y; L.H				1										
2	33603 2440	フロントホイル ASS'Y ; R	FRONT WHEEL ASS'Y; R.H				1										
3	33610 1520	ディスクホイル	DISK WHEEL				2										
4	33613 1080	タイヤ	TIRE				2										7 −16
5	33608 0430	チューブ ASS'Y	TUBE ASS'Y				2										
1	33603 2450	フロントホイル ASS'Y ; L	FRONT WHEEL ASS'Y; L.H						1								
2	33603 2460	フロントホイル ASS'Y ; R	FRONT WHEEL ASS'Y; R.H						1								
3	33610 1530	ディスクホイル	DISK WHEEL						2								
4	33613 1140	タイヤ	TIRE						2								8 −16
5	33608 0050	チューブ ASS'Y	TUBE ASS'Y						2								
1	33603 2190	フロントホイル ASS'Y ; L	FRONT WHEEL ASS'Y; L.H								1						~10323
1	33603 2190	フロントホイル ASS'Y ; L	FRONT WHEEL ASS'Y; L.H										1				~10238
1	33603 2191	フロントホイル ASS'Y ; L	FRONT WHEEL ASS'Y; L.H								1				1		10324 ~
1	33603 2191	フロントホイル ASS'Y ; L	FRONT WHEEL ASS'Y; L.H										1				10239 ~
2	33603 2200	フロントホイル ASS'Y ; R	FRONT WHEEL ASS'Y; R.H								1						~10323
2	33603 2200	フロントホイル ASS'Y ; R	FRONT WHEEL ASS'Y; R.H										1				~10238
2	33603 2201	フロントホイル ASS'Y ; R	FRONT WHEEL ASS'Y; R.H								1				1		10324 ~
2	33603 2201	フロントホイル ASS'Y ; R	FRONT WHEEL ASS'Y; R.H										1				10239 ~
3	33610 1440	ディスクホイル	DISK WHEEL								1						~10323
3	33610 1440	ディスクホイル	DISK WHEEL										1				~10238
3	33610 1400	ディスクホイル	DISK WHEEL								1				1		10324 ~
3	33610 1400	ディスクホイル	DISK WHEEL										1				10239 ~
4	33613 1120	タイヤ	TIRE								2		2		2		8 −18
5	33608 0340	チューブ ASS'Y	TUBE ASS'Y								1						~10323
5	33608 0340	チューブ ASS'Y	TUBE ASS'Y										1				~10238

https://truckmanualshub.com/

62. 前輪，後輪
FRONT WHEELS, REAR WHEELS

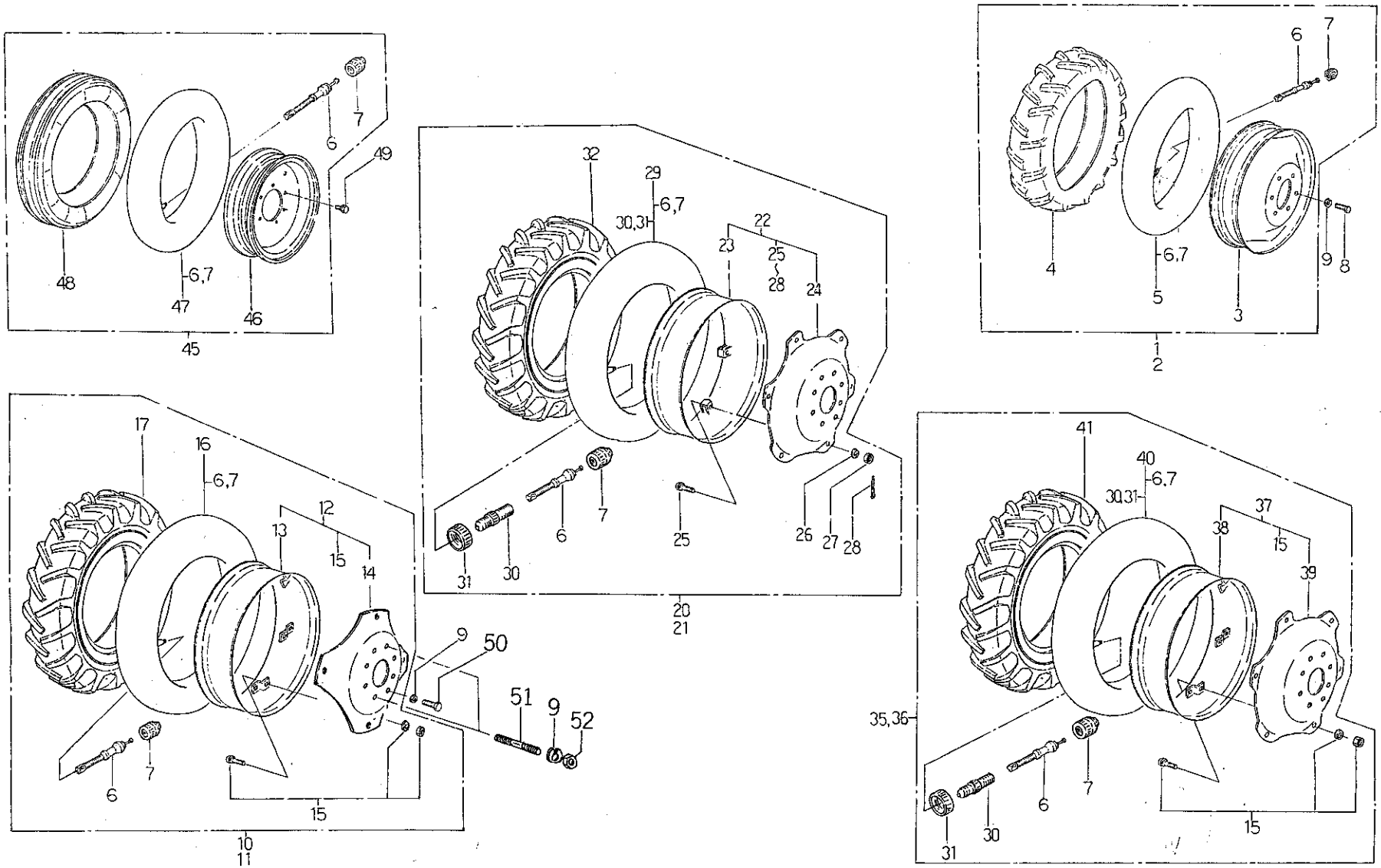

バインダー NO. BINDER NO.
ISP3007

改訂番号年月	
SUPPLEMENT NO.	

https://truckmanualshub.com/

62. 前輪，後輪
FRONT WHEELS, REAR WHEELS

管理コード

見出番号 REF.NO.	コード番号 CODE NO.	部品名称 PART	NAME	D23	D23F	D26	D26F	D28	D28F	D34	D34F	D43	D43F	D32	D32F					注文単位 Min.Q'ty	備考 REMARKS
				個数 Q'ty																	
5	33608 0370	チューブ ASS'Y	TUBE ASS'Y								2				2						㋐ 10324 ～
5	33608 0370	チューブ ASS'Y	TUBE ASS'Y										2								10239 ～
6	33617 0010	ムシ	VALVE	4	4	4	4	4	4	4	4	4	4		4						
7	33618 0030	キャップ	CAP	4	4	4	4	4	4	4	4	4	4		4						
8	01131 1225	ボルト	BOLT		12																
8	01021 1630	ボルト	BOLT				10		10		12		12		12						
9	02710 0016	スプリングワッシャ	SPRING WASHER	12	12	16	26	16	26	16	26	16	26		26						
10	33601 4400	リヤホイル ASS'Y ; L	REAR WHEEL ASS'Y; L.H	1	1																
11	33601 4450	リヤホイル ASS'Y ; R	REAR WHEEL ASS'Y; R.H	1	1																
12	33607 0720	リムディスク ASS'Y	RIM DISK ASS'Y	2	2																
13	33612 0880	リム	RIM	2	2																
14	33611 0650	ディスク	DISK	2	2																
15	33609 0030	ボルト ASS'Y	BOLT ASS'Y	8	8	12	12	12	12	12	12	12	12	12	12						
16	33608 0770	チューブ ASS'Y	TUBE ASS'Y	2	2																
17	33613 1370	タイヤ	TIRE	2	2																11.2−24
20	33601 4300	リヤホイル ASS'Y ; L	REAR WHEEL ASS'Y; L.H			1	1														
21	33601 4350	リヤホイル ASS'Y ; R	REAR WHEEL ASS'Y; R.H			1	1														
22	33607 0710	リムディスク ASS'Y	RIM DISK ASS'Y			2	2														
23	33612 0780	リム	RIM			2	2														
24	33611 0770	ディスク	DISK			2	2														
25	33619 0010	ボルト	BOLT			12	12														
26	02710 0016	スプリングワッシャ	SPRING WASHER			12	12														
27	02010 9002	ナット	NUT			12	12														
28	03010 3030	スプリットピン	SPLIT PIN			12	12														
29	33608 0220	チューブ ASS'Y	TUBE ASS'Y			2	2														
30	33616 0010	バルブ ; スパッド	VALVE; SPAD			2	2	2	2	2	2	2	2	2	2						
31	33616 0040	バルブナット	VALVE NUT			2	2	2	2	2	2	2	2	2	2						
32	33613 1100	タイヤ	TIRE			2	2														12.4−26
35	33601 5600	リヤホイル ASS'Y ; L	REAR WHEEL ASS'Y; L.H			1	1														
36	33601 5650	リヤホイル ASS'Y ; R	REAR WHEEL ASS'Y; R.H			1	1														

https://truckmanualshub.com/

62. 前輪，後輪
FRONT WHEELS, REAR WHEELS

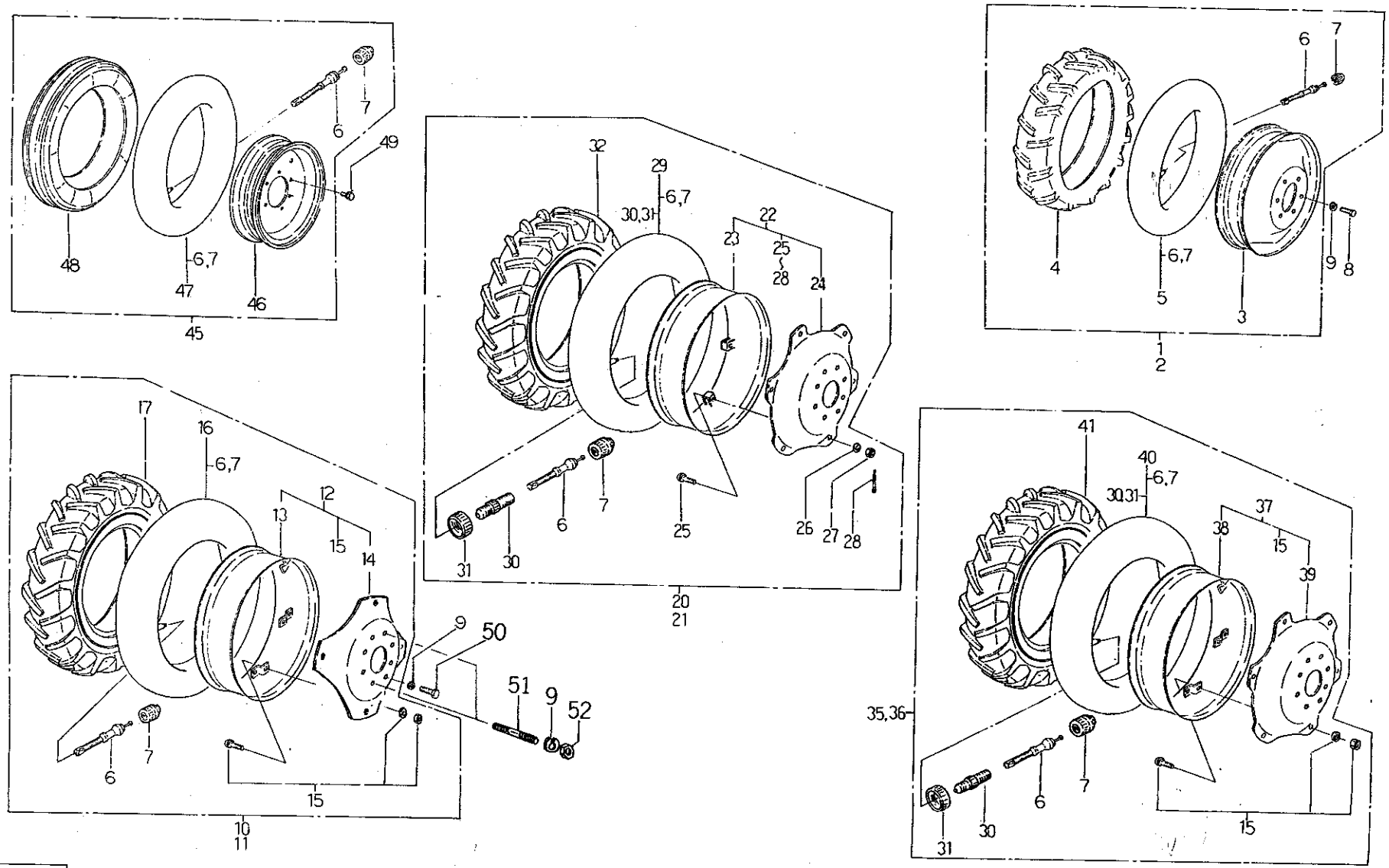

バインダー NO. BINDER NO.
1SP3007

改訂番号年月	
SUPPLEMENT NO.	

https://truckmanualshub.com/

62. 前輪，後輪 FRONT WHEELS, REAR WHEELS

管理コード

見出番号 REF.NO.	コード番号 CODE NO.	部品名称 PART	NAME	D23	D23F	D26	D26F	D28	D28F	D34	D34F	D43	D43F	D32	D32F					注文単位 Min.Q'ty	備考 REMARKS
				個数 Q'ty																	
37	33607 0850	リムディスク ASS'Y	RIM DISK ASS'Y			2	2														
38	33612 0900	リム	RIM			2	2														
39	33611 0780	ディスク	DISK			2	2														
40	33608 0820	チューブ ASS'Y	TUBE ASS'Y			2	2														
41	33613 1870	タイヤ	TIRE			2	2														12.4−24
35	33601 4200	リヤホイル ASS'Y；L	REAR WHEEL ASS'Y; L.H					1	1												
35	33601 6550	リヤホイル ASS'Y；L	REAR WHEEL ASS'Y; L.H					1	1												
36	33601 4250	リヤホイル ASS'Y；R	REAR WHEEL ASS'Y; R.H					1	1												
36	33601 6600	リヤホイル ASS'Y；R	REAR WHEEL ASS'Y; R.H					1	1												注1）
37	33607 0700	リムディスク ASS'Y	RIM DISK ASS'Y					2	2												
38	33612 0550	リム	RIM					2	2												
39	33611 0580	ディスク	DISK					2	2												
40	33608 0280	チューブ ASS'Y	TUBE ASS'Y					2	2												12.4−26
41	33613 0380	タイヤ	TIRE					2	2												
35	33601 2630	リヤホイル ASS'Y；L	REAR WHEEL ASS'Y; L.H							1	1			1	1						
36	33601 2640	リヤホイル ASS'Y；R	REAR WHEEL ASS'Y; R.H							1	1			1	1						
37	33607 0170	リムディスク ASS'Y	RIM DISK ASS'Y							2	2			2	2						
38	33612 0510	リム	RIM							2	2			2	2						
39	33611 0540	ディスク	DISK							2	2			2	2						
40	33608 0140	チューブ ASS'Y	TUBE ASS'Y							2	2			2	2						
41	33613 1240	タイヤ	TIRE							2	2			2	2						12.4−28
35	33601 2730	リヤホイル ASS'Y；L	REAR WHEEL ASS'Y; L.H									1	1								
36	33601 2740	リヤホイル ASS'Y；R	REAR WHEEL ASS'Y; R.H									1	1								
37	33607 0190	リムディスク ASS'Y	RIM DISK ASS'Y									2	2								
38	33612 0550	リム	RIM									2	2								
39	33611 0580	ディスク	DISK									2	2								
40	33608 0720	チューブ ASS'Y	TUBE ASS'Y									2	2								
41	33613 1250	タイヤ	TIRE									2	2								13.6−26
45	33603 1060	フロントホイル ASS'Y	FRONT WHEEL ASS'Y	2																	
46	33610 0770	ディスクホイル	DISK WHEEL	2																	

https://truckmanualshub.com/

62. 前輪，後輪
FRONT WHEELS, REAR WHEELS

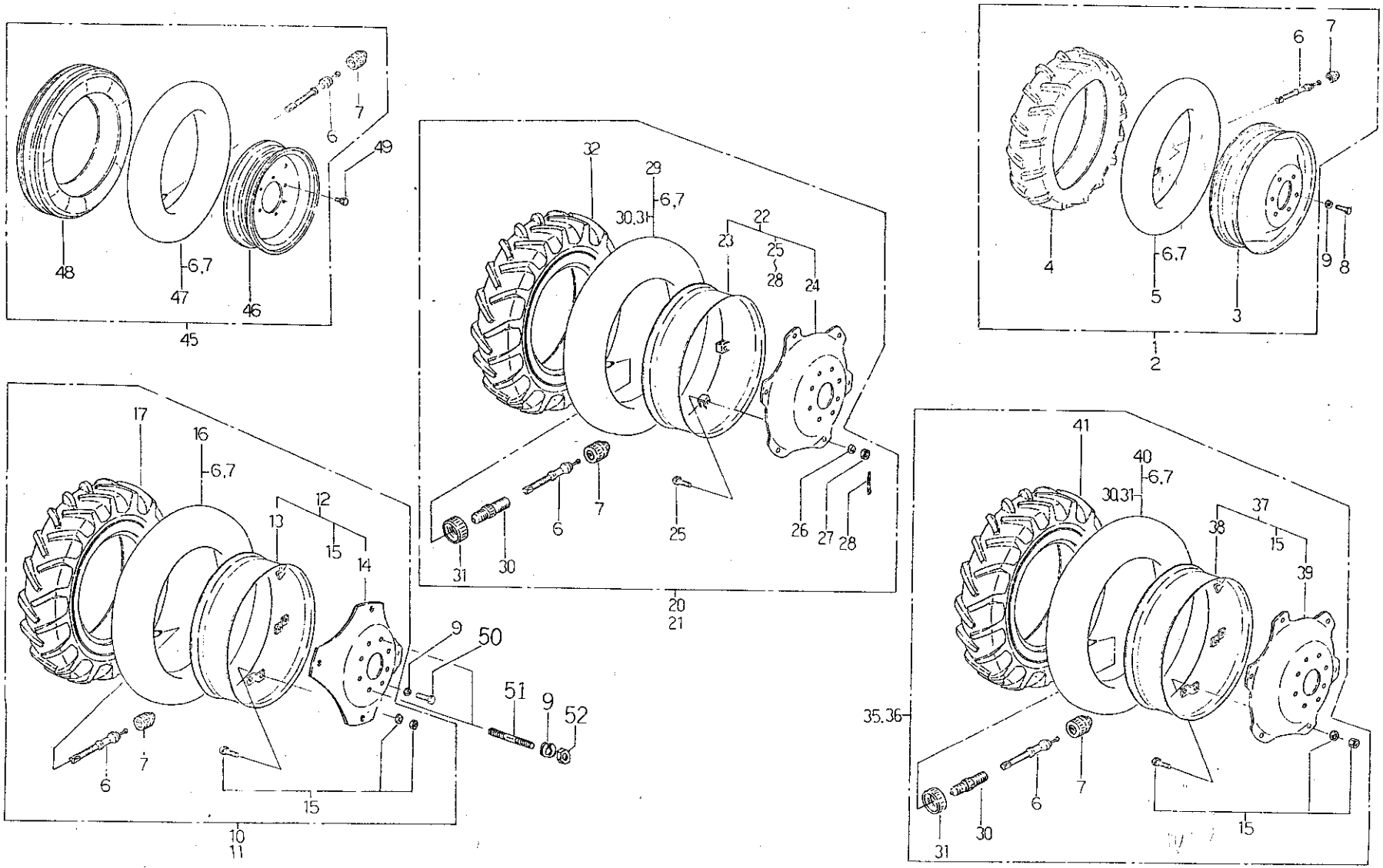

バインダー NO. BINDER NO.
ISP3007

改訂番号年月	
SUPPLEMENT NO.	

https://truckmanualshub.com/

62. 前輪，後輪
FRONT WHEELS, REAR WHEELS

管理コード

見出番号 REF.NO.	コード番号 CODE NO.	部品名称 PART	NAME	個数 Q'ty D23	D23F	D26	D26F	D28	D28F	D34	D34F	D43	D43F	D32	D32F	注文単位 Min.Q'ty	備考 REMARKS
47	33608 0160	チューブ ASS'Y	TUBE ASS'Y	2													
48	S 33613 0090	タイヤ	TIRE	2													4.00−15
45	33603 1550	フロントホイル ASS'Y	FRONT WHEEL ASS'Y			2											
46	33610 1030	ディスクホイル	DISK WHEEL ASS'Y			2											
47	33608 0030	チューブ ASS'Y	TUBE ASS'Y			2											
48	33613 0120	タイヤ	TIRE			2											5.00−15
45	33603 2080	フロントホイル ASS'Y	FRONT WHEEL ASS'Y					2									
46	33610 0860	ディスクホイル	DISK WHEEL					2									
47	33608 0170	チューブ ASS'Y	TUBE ASS'Y					2									
48	33613 0110	タイヤ	TIRE					2									5.50−16
45	33603 1290	フロントホイル ASS'Y	FRONT WHEEL ASS'Y							2		2		2			
46	33610 0860	ディスクホイル	DISK WHEEL							2		2		2			
47	33608 0150	チューブ ASS'Y	TUBE ASS'Y							2		2		2			
48	33613 0310	タイヤ	TIRE							2		2		2			6.00−16
49	01131 1025	ボルト	BOLT	12													
49	01131 1225	ボルト	BOLT			12		12		12		12		12			
50	01021 1630	ボルト	BOLT	12	12	16	16	16	16	16	16	16	16	16	16		
50	01021 1630	ボルト	BOLT	10	10	14	14	14	14	14	14	14	14	14	14		
51	01231 1630	スダッドボルト	STOD BOLT	4	4	4	4	4	4	4	4	4	4	4	4		
52	02021 0016	ナット	NUT	4	4	4	4	4	4	4	4	4	4	4	4		

注1）新旧ではタイヤラグ形状が異る

https://truckmanualshub.com/

62A. 前輪，後輪（ゴルフスペシャル）
FRONT WHEELS, REAR WHEELS（D23FGSB）

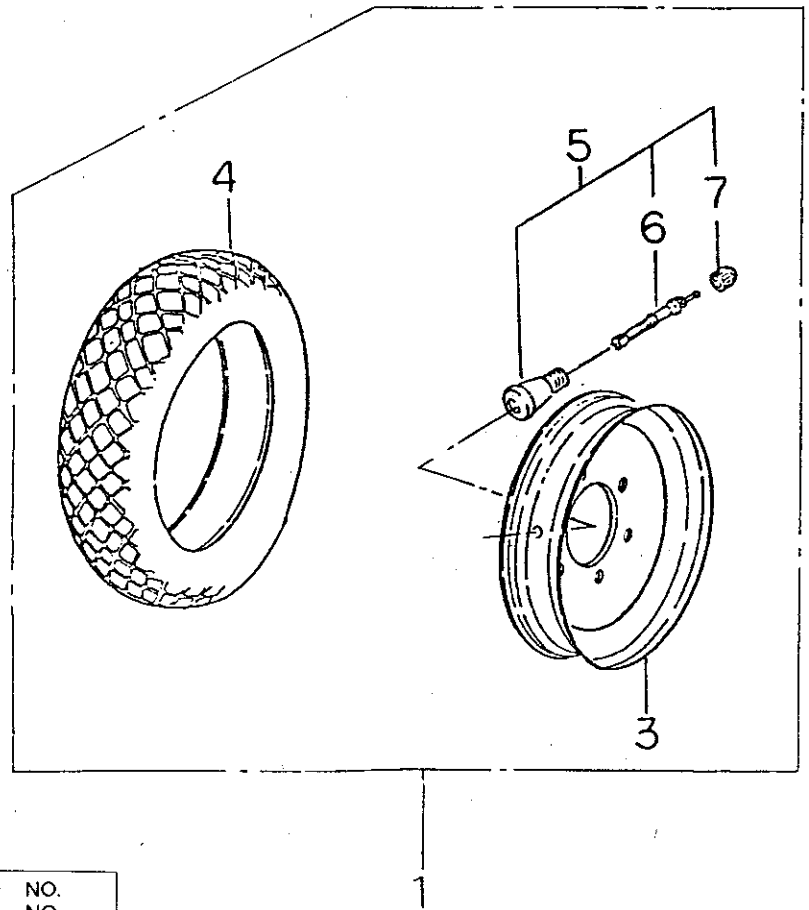

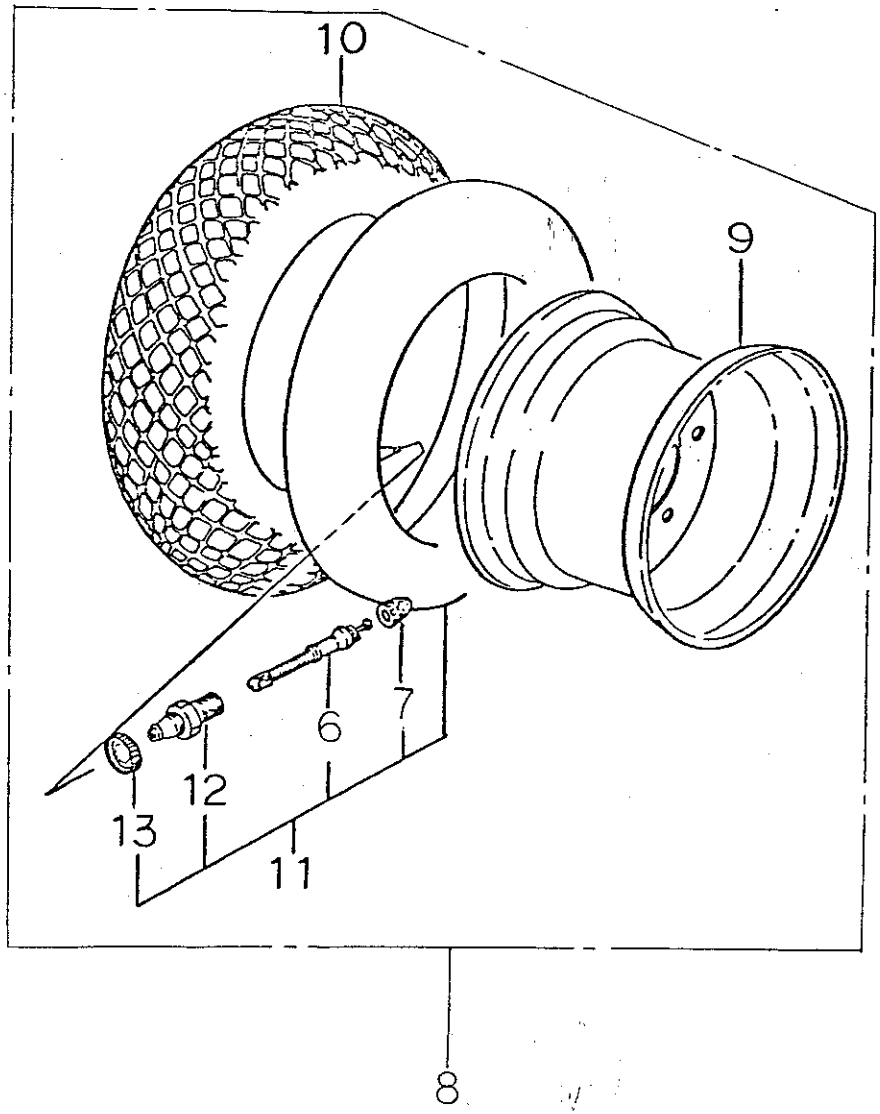

バインダー NO. BINDER NO.
ISP3007

改訂番号年月	
SUPPLEMENT NO.	

https://truckmanualshub.com/

62A. 前輸，後輪（ゴルフスペシャル）
FRONT WHEELS, REAR WHEELS（D23FGSB）

管理コード

見出番号 REF.NO.	コード番号 CODE NO.	部品名称 PART	NAME	個数 Q'ty D23	D23F	D26	D26F	D28	D28F	D34	D34F	D43	D43F	D32	D32F					注文単位 Min.Q'ty	備考 REMARKS
1	33603 2960	フロントタイヤ ASS'Y	FRONT WHEEL ASS'Y		2																
3	33610 1240	ディスクホイル	DISK WHEEL		2																
4	33613 1750	タイヤ	TIRE		2																
5	33615 0020	バルブ ASS'Y	VALVE ASS'Y		2																
6	33617 0010	バルブ	VALVE		4																
7	33618 0030	キャップ	CAP		4																
8	33601 5450	リヤホイル ASS'Y	REAR WHEEL ASS'Y		2																
9	33610 1010	ディスクホイル	DISK WHEEL		2																
10	33613 1350	タイヤ	TIRE		2																
11	33608 0040	チューブ ASS'Y	TUBE ASS'Y		2																
12	33616 0010	バルブ	VALVE		2																
13	33616 0040	バルブナット	VALVE NUT		2																

バインダー NO.
BINDER NO.
ISP3007

改訂番号年月
SUPPLEMENT NO.

https://truckmanualshub.com/

63. 三点ヒッチ THREE POINTS LINKAGE

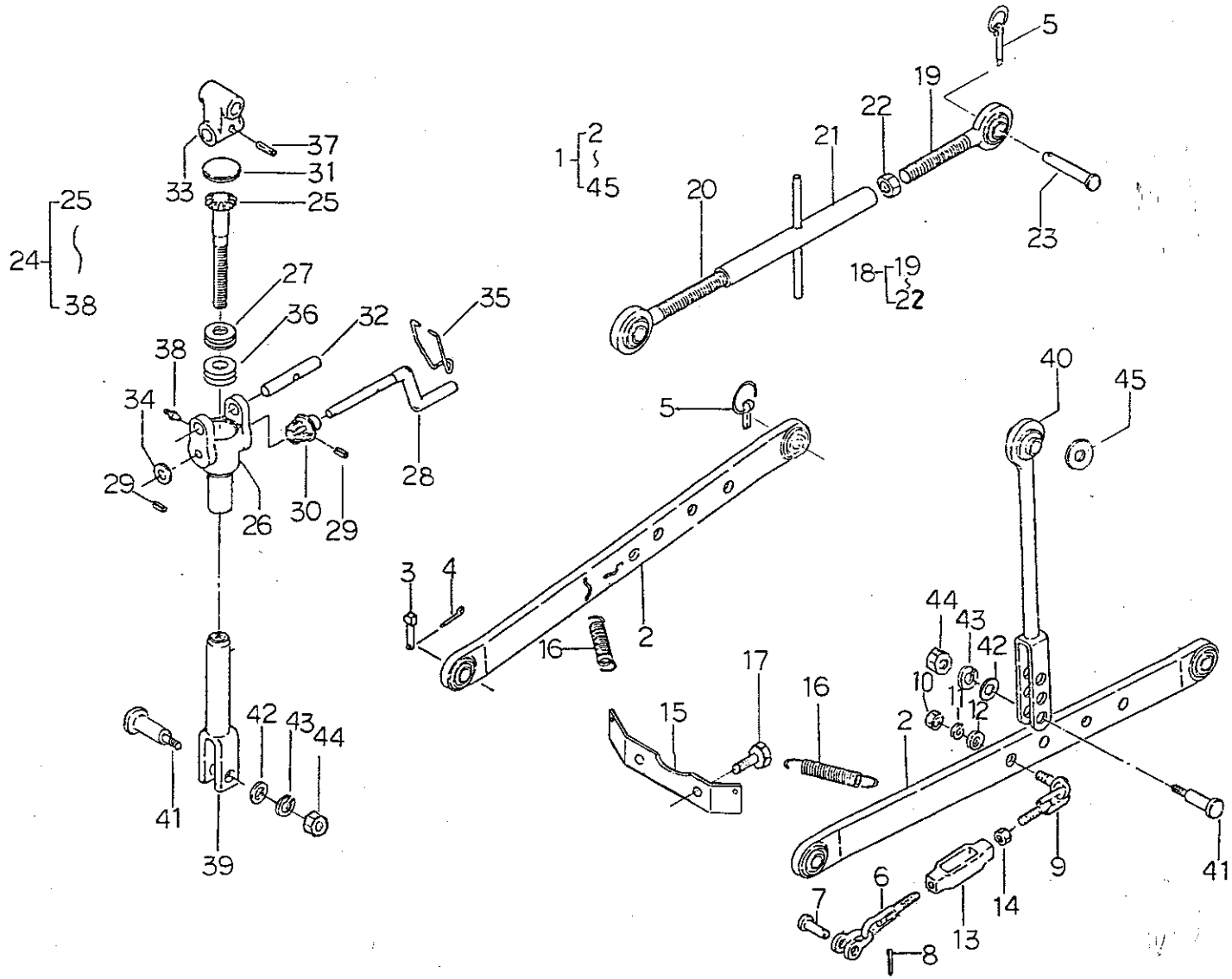

バインダー NO. BINDER NO.
ISP3007

改訂番号年月	
SUPPLEMENT NO.	

https://truckmanualshub.com/

63. 三点ヒッチ THREE POINTS LINKAGE

管理コード

見出番号 REF.NO.	コード番号 CODE NO.	部品名称 PART	NAME	個数 Q'ty D23	D23F	D26	D26F	D28	D28F	D34	D34F	D43	D43F	D32	D32F					注文単位 Min.Q'ty	備考 REMARKS
1	37000 0550	サンテンヒッチ ASS'Y	THREE POINTS LINKAGE	1	1																メカ
1	37000 0600	サンテンヒッチ ASS'Y	THREE POINTS LINKAGE			1	1	1	1												メカ
1	37000 0900	サンテンヒッチ ASS'Y	THREE POINTS LINKAGE							1	1	1	1	1	1						メカ仕様
1	37000 0650	サンテンヒッチ ASS'Y	THREE POINTS LINKAGE	1	1																DL
1	37000 0660	サンテンヒッチ ASS'Y	THREE POINTS LINKAGE			1	1	1	1												DL
1	37000 0950	サンテンヒッチ ASS'Y	THREE POINTS LINKAGE							1	1	1	1	1	1						DL仕様
2	37010 0650	ロワリンク	LOWER LINK	2	2																
2	37010 0600	ロワリンク	LOWER LINK			2	2	2	2	2	2	2	2	2	2						
3	37091 0060	ピン	PIN	2	2	2	2	2	2	2	2	2	2	2	2						
4	03010 3025	スプリットピン	SPLIT PIN	2	2	2	2	2	2	2	2	2	2	2	2						
5	37090 0030	ピン	PIN	4	4	4	4	4	4	4	4	4	4	4	4						
6	37050 0510	スタビライザ	STABILIZER	2	2	2	2	2	2	2	2	2	2	2	2						
7	37091 0210	ピン	PIN	2	2	2	2	2	2	2	2	2	2	2	2						
8	03010 4030	スプリットピン	SPLIT PIN	2	2	2	2	2	2	2	2	2	2	2	2						
9	37050 0520	スタビライザ	STABILIZER	2	2	2	2	2	2	2	2	2	2	2	2						
10	02020 0018	ナット	NUT	2	2	2	2	2	2	2	2	2	2	2	2						
11	02710 0018	スプリングワッシャ	SPRING WASHER	2	2	2	2	2	2	2	2	2	2	2	2						
12	02610 0018	ワッシャ	WASHER	2	2	2	2	2	2	2	2	2	2	2	2						
13	39916 0190	ターンバックル	TURN BUCKLE	2	2	2	2	2	2	2	2	2	2	2	2						
14	02010 9014	ナット	NUT	2	2	2	2	2	2	2	2	2	2	2	2						
15	37061 0500	プレート	PLATE	1	1	1	1	1	1	1	1	1	1	1	1						
16	39821 1440	スプリング	SPRING	2	2	2	2	2	2	2	2	2	2	2	2						
17	01130 1630	ボルト	BOLT	2	2	2	2	2	2	2	2	2	2	2	2						
18	37001 0380	リフトロッド ASS'Y	LIFT ROD ASS'Y	1	1	1	1	1	1												
18	37001 0350	リフトロッド ASS'Y	LIFT ROD ASS'Y							1	1	1	1	1	1						
19	37020 0800	リフトロッド	LIFT ROD	1	1	1	1	1	1												
19	37020 0281	リフトロッド	LIFT ROD							1	1	1	1	1	1						
20	37020 0790	リフトロッド	LIFT ROD	1	1	1	1	1	1												
20	37020 0291	リフトロッド	LIFT ROD							1	1	1	1	1	1						
21	37040 0220	ターンバックル	TURN BUCKLE	1	1	1	1	1	1												

https://truckmanualshub.com/

63. 三点ヒッチ
THREE POINTS LINKAGE

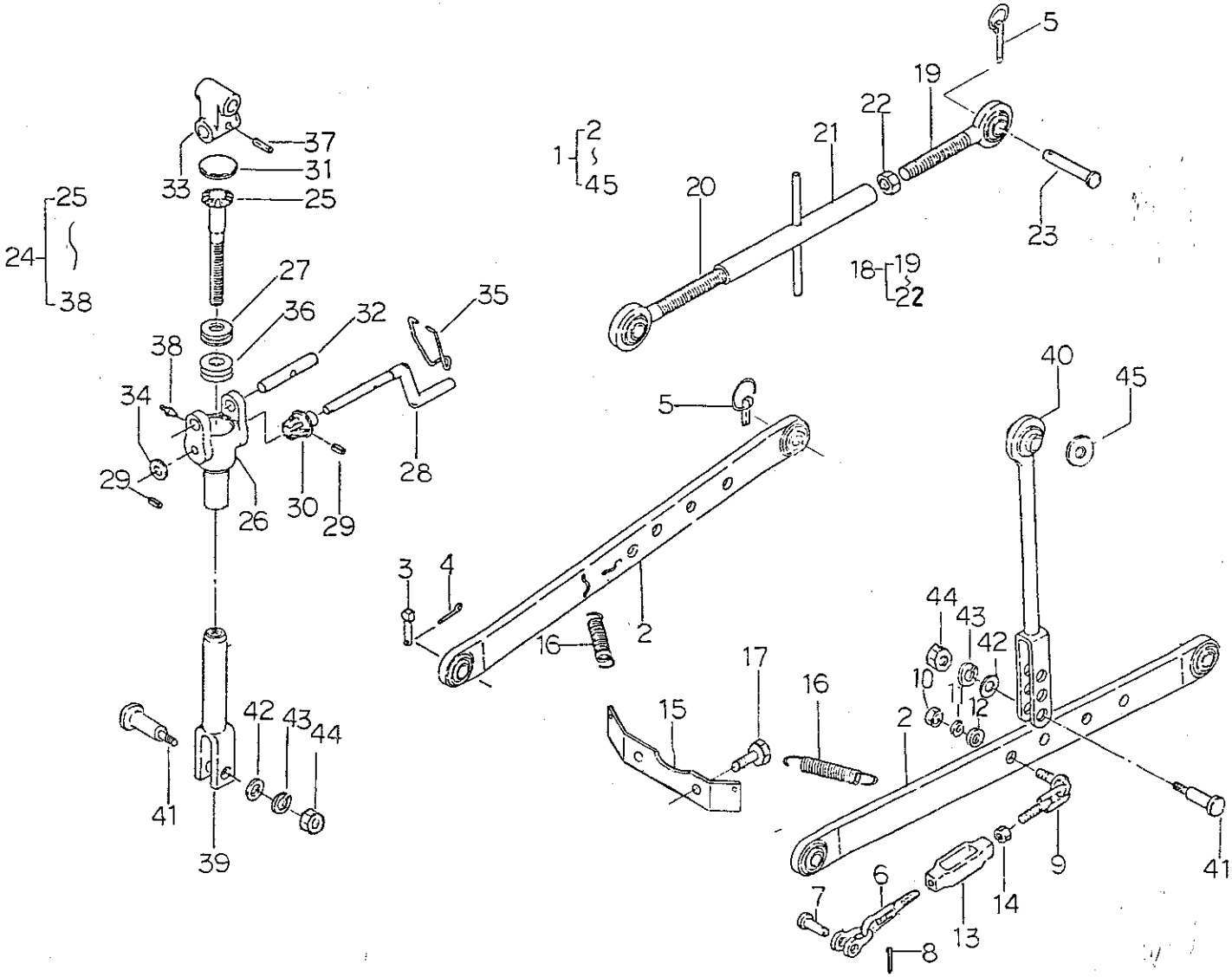

バインダー NO. BINDER NO.
ISP3007

改訂番号年月	
SUPPLEMENT NO.	

https://truckmanualshub.com/

63. 三点ヒッチ THREE POINTS LINKAGE

管理コード

見出番号 REF.NO.	コード番号 CODE NO.	部品名称 PART	NAME	D23	D23F	D26	D26F	D28	D28F	D34	D34F	D43	D43F	D32	D32F	注文単位 Min.Q'ty	備考 REMARKS
				個数 Q'ty													
21	37040 0130	ターンバックル	TURN BUCKLE							1	1	1	1	1	1		
22	S 02050 0024	ナット	NUT	1	1	1	1	1	1								
22	39935 0060	ロックナット	NUT							1	1	1	1	1	1		
23	37091 1000	ピン	PIN	2	2	2	2	2	2	2	2	2	2	2	2		
24	37001 0500	リフトロッド ASS'Y	LIFT ROD ASS'Y	1	1	1	1	1	1	1	1	1	1	1	1		
25	37023 0080	スクリュ	SCREW	1	1	1	1	1	1	1	1	1	1	1	1		メカ仕様
26	37025 0030	ジョイントブラケット ASS'Y	JOINT BRACKET ASS'Y	1	1	1	1	1	1	1	1	1	1	1	1		
27	39856 0400	ベアリング	BEARING	1	1	1	1	1	1	1	1	1	1	1	1		
28	37082 0021	ハンドル	HANDLE	1	1	1	1	1	1	1	1	1	1	1	1		
29	03030 0620	スプリングピン	SPRING PIN	2	2	2	2	2	2	2	2	2	2	2	2		
30	37081 0022	ベベルギヤ	BEVEL GEAR	1	1	1	1	1	1	1	1	1	1	1	1		
31	06410 0045	エクスパンションプラグ	EXPANSION PLUG	1	1	1	1	1	1	1	1	1	1	1	1		
32	37091 0221	ピン	PIN	1	1	1	1	1	1	1	1	1	1	1	1		
33	37024 0051	ジョイント	JOINT	1	1	1	1	1	1	1	1	1	1	1	1		メカ仕様
34	02610 0012	ワッシャ	WASHER	1	1	1	1	1	1	1	1	1	1	1	1		
35	39821 0300	スプリング	SPRING	1	1	1	1	1	1	1	1	1	1	1	1		
36	39928 0310	シム	SHIM	1	1	1	1	1	1	1	1	1	1	1	1		
37	03030 0532	スプリングピン	SPRING PIN	1	1	1	1	1	1	1	1	1	1	1	1		
38	06062 0000	グリースニップル	GREASE NIPPLE	1	1	1	1	1	1	1	1	1	1	1	1		
39	37020 1050	リフトロッド	LIFT ROD	1	1	1	1	1	1	1	1	1	1	1	1		右
40	37020 0971	リフトロッド	LIFT ROD	1	1	1	1	1	1	1	1	1	1	1	1		左
41	37091 0990	ピン	PIN	2	2	2	2	2	2	2	2	2	2	2	2		
42	02610 0012	ワッシャ	WASHER	2	2	2	2	2	2	2	2	2	2	2	2		
43	02710 0012	スプリングワッシャ	SPRING WASHER	2	2	2	2	2	2	2	2	2	2	2	2		
44	02010 0012	ナット	NUT	2	2	2	2	2	2	2	2	2	2	2	2		
45	02610 9064	ワッシャ	WASHER	2	2	2	2	2	2	2	2	2	2	2	2		メカ仕様は個数1，DL仕様は個数2

バインダー NO. BINDER NO. ISP3007

改訂番号 年月 SUPPLEMENT NO.

https://truckmanualshub.com/

64. 銘 板
NAME PLATE

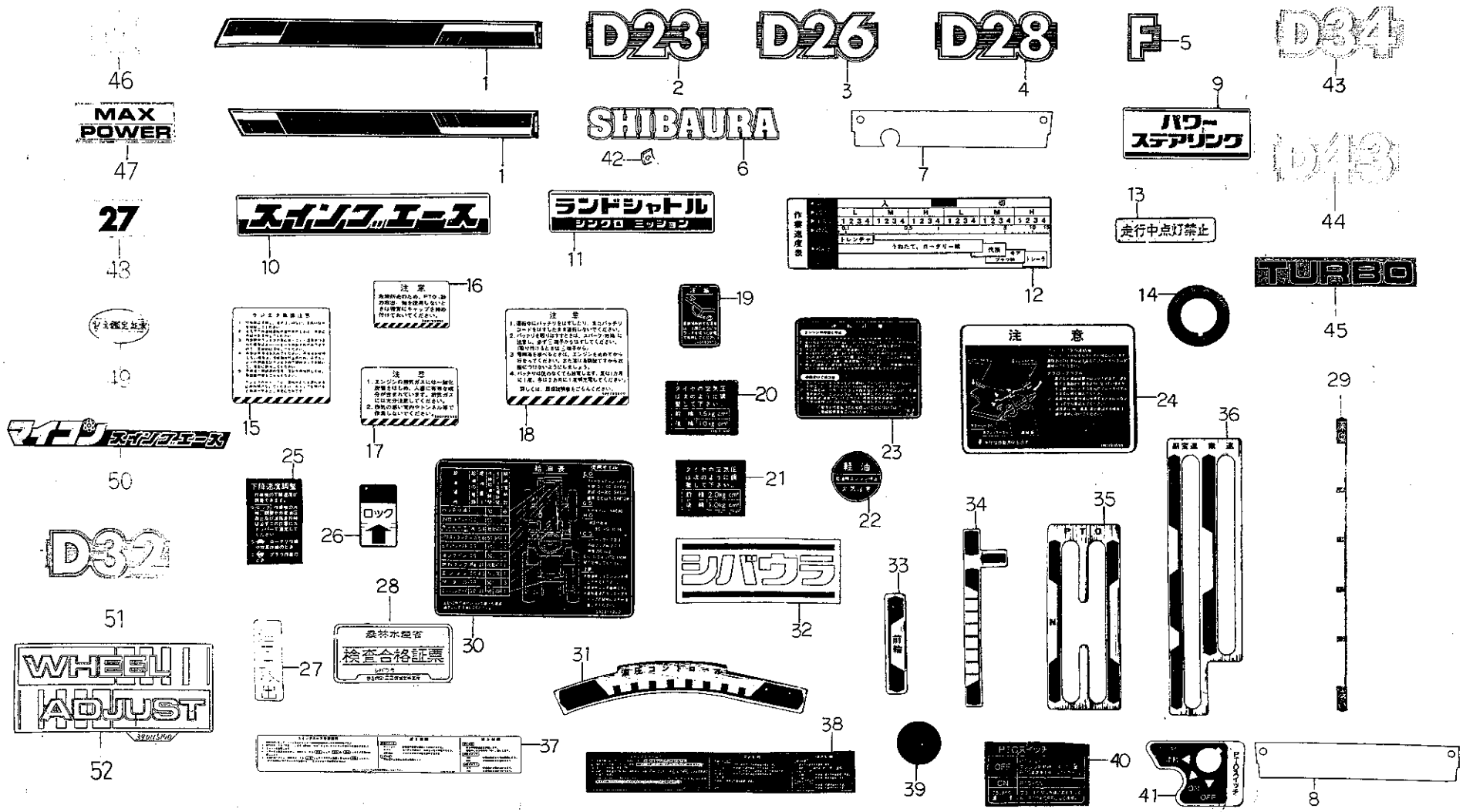

バインダー NO. BINDER NO.
ISP3007

改訂番号年月	No.11－1988年, 9月
SUPPLEMENT NO.	No.11－SEPTEMBER, 1988

https://truckmanualshub.com/

64. 銘板 NAME PLATE

管理コード

見出番号 REF.NO.	コード番号 CODE NO.	部品名称 PART	NAME	D23	D23F	D26	D26F	D28	D28F	D34	D34F	D43	D43F	D32	D32F					注文単位 Min.Q'ty	備考 REMARKS
				個数 Q'ty																	
1	39011 4350	ボンネットサイドネームプレート；L	NAME PLATE; L.H	1	1																
1	39011 5310	ボンネットサイドネームプレート；L	NAME PLATE; L.H	1	1																1986年7月以後
1	39011 4360	ボンネットサイドネームプレート；R	NAME PLATE; R.H	1	1																
1	39011 5320	ボンネットサイドネームプレート；R	NAME PLATE; R.H	1	1																1986年7月以後
1	39011 4370	ボンネットサイドネームプレート；L	NAME PLATE; L.H			1	1	1	1	1	1	1	1								
1	39011 5330	ボンネットサイドネームプレート；L	NAME PLATE ; L.H			1	1	1	1	1	1	1	1	1	1						1986年7月以後
1	39011 4380	ボンネットサイドネームプレート；R	NAME PLATE; R.H			1	1	1	1	1	1	1	1								
1	39011 5340	ボンネットサイドネームプレート；R	NAME PLATE; R.H			1	1	1	1	1	1	1	1	1	1						1986年7月以後
2	39010 0220	ネームプレート	NAME PLATE	2	2																
3	39010 0230	ネームプレート	NAME PLATE			2	2														
4	39010 0240	ネームプレート	NAME PLATE					2	2												
5	39010 0250	ネームプレート	NAME PLATE		2		2		2		2		2		2						
6	39010 0260	ネームプレート	NAME PLATE	2	2	2	2	2	2	2	2	2	2	2	2						
7	39011 4320	ボンネットサイドネームプレート；R	NAME PLATE; R.H	1	1																
7	39011 4340	ボンネットサイドネームプレート；R	NAME PLATE; R.H			1	1	1	1	1	1	1	1	1	1						
8	39011 4310	ボンネットサイドネームプレート；L	NAME PLATE; L.H	1	1																
8	39011 4330	ボンネットサイドネームプレート；L	NAME PLATE; L.H			1	1	1	1	1	1	1	1	1	1						
9	39011 3720	ボンネットサイドネームプレート	NAME PLATE		1		1		1	1	1	1	1	1	1						
10	39011 3730	ボンネットサイドネームプレート	NAME PLATE	2	2	2	2	2	2	2	2	2	2	2	2						DLタイプ仕様
11	39011 4440	ボンネットサイドネームプレート	NAME PLATE	1	1	1	1	1	1	1	1	1	1	1	1						
12	39017 1690	ヘンソクシジバン	INDICATION PLATE	1	1	1	1	1	1	1	1	1	1	1	1						
13	39019 0010	コーションプレート	CAUTION PLATE	1	1	1	1	1	1	1	1	1	1	1	1						
14	39019 0030	コーションプレート	CAUTION PLATE	1	1	1	1	1	1	1	1	1	1	1	1						
15	39019 0541	コーションプレート	CAUTION PLATE	1	1	1	1	1	1	1	1	1	1	1	1						
16	39019 0550	コーションプレート	CAUTION PLATE	1	1	1	1	1	1	1	1	1	1	1	1						
17	39019 0560	コーションプレート	CAUTION PLATE	1	1	1	1	1	1	1	1	1	1	1	1						
18	39019 0600	コーションプレート	CAUTION PLATE	1	1	1	1	1	1	1	1	1	1	1	1						
19	39019 3570	コーションプレート	CAUTION PLATE	1	1	1	1	1	1	1	1	1	1	1	1						
20	39019 0620	コーションプレート	CAUTION PLATE		1		1		1		1		1		1						
21	39019 0580	コーションプレート	CAUTION PLATE	1		1		1		1		1			1						

バインダー NO.
BINDER NO.
ISP3007

改訂番号年月
SUPPLEMENT NO.

https://truckmanualshub.com/

64. 銘 板
NAME PLATE

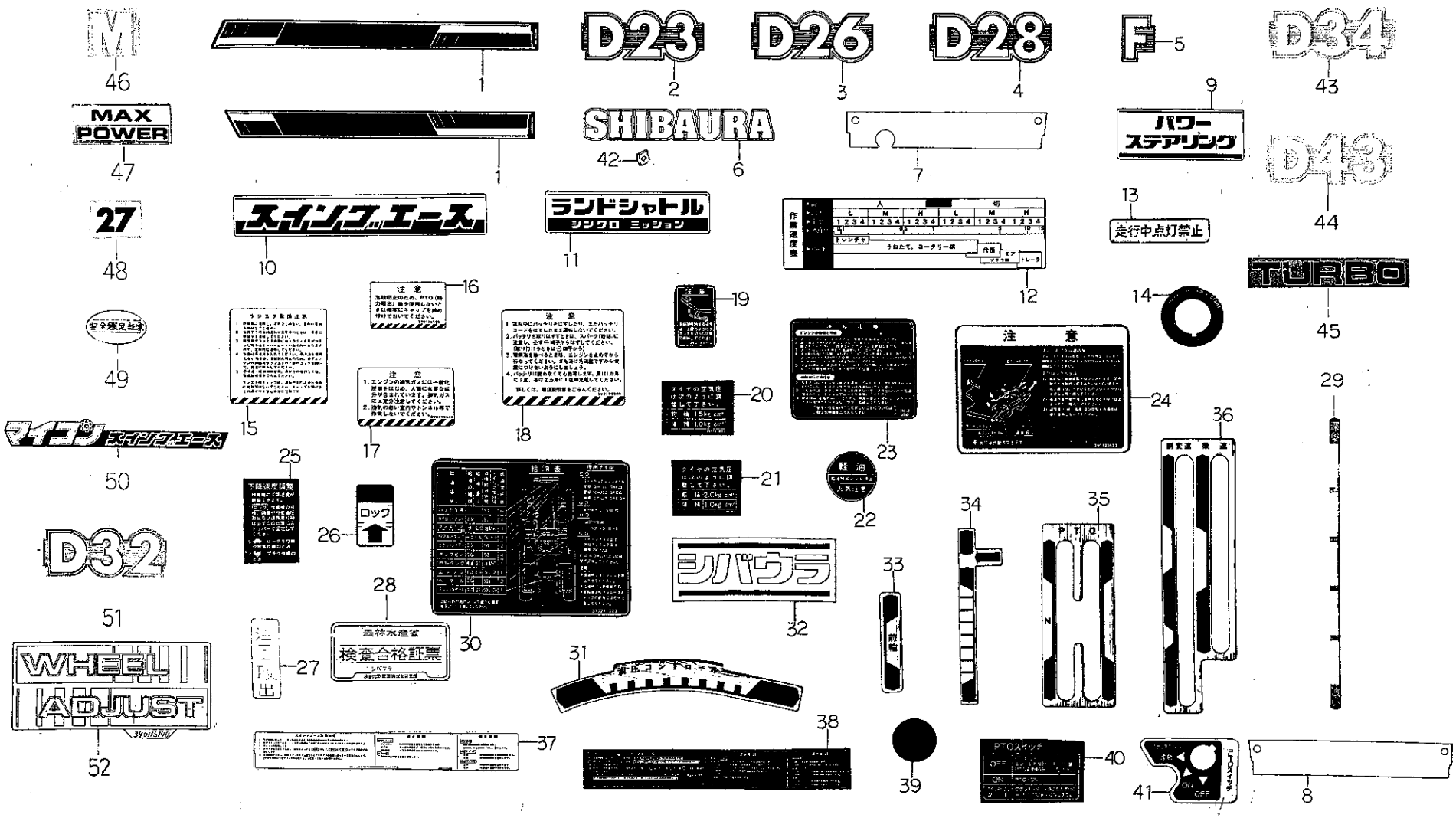

バインダー NO. BINDER NO.
ISP3007

改訂番号年月	No.11—1988年, 9月
SUPPLEMENT NO.	No.11—SEPTEMBER, 1988

https://truckmanualshub.com/

64. 銘 板
NAME PLATE

管理コード

見出番号 REF.NO.	コード番号 CODE NO.	部品名称 PART	NAME	個数 Q'ty D23	D23F	D26	D26F	D28	D28F	D34	D34F	D43	D43F	D32	D32F					注文単位 Min.Q'ty	備考 REMARKS
22	39019 2660	コーションプレート	CAUTION PLATE	1	1	1	1	1	1	1	1	1	1	1	1						
23	39019 3330	コーションプレート	CAUTION PLATE	1	1	1	1	1	1	1	1	1	1	1	1						
24	39019 3630	コーションプレート	CAUTION PLATE	1	1	1	1	1	1	1	1	1	1								ϕ
24	39019 3631	コーションプレート	CAUTION PLATE	1	1	1	1	1	1	1	1	1	1	1	1						ϕ
24	39019 3632	コーションプレート	CAUTION PLATE	1	1	1	1	1	1	1	1	1	1	1	1						
25	39019 3660	コーションプレート	CAUTION PLATE	1	1	1	1	1	1	1	1	1	1	1	1						
26	39019 3670	コーションプレート	CAUTION PLATE	1	1	1	1	1	1	1	1	1	1	1	1						
27	39037 0910	ユアツレバーシジマーク	INDICATION PLATE	1	1	1	1	1	1	1	1	1	1	1	1						メカ仕様
28	39031 2630	ニンテイバンゴウプレート	SAFETY CERTIFICATE	1																	
28	39031 2640	ニンテイバンゴウプレート	SAFETY CERTIFICATE		1																
28	39031 2650	ニンテイバンゴウプレート	SAFETY CERTIFICATE			1															
28	39031 2660	ニンテイバンゴウプレート	SAFETY CERTIFICATE				1														
28	39031 2670	ニンテイバンゴウプレート	SAFETY CERTIFICATE					1													
28	39031 2680	ニンテイバンゴウプレート	SAFETY CERTIFICATE						1												
28	39031 2840	ニンテイバンゴウプレート	SAFETY CERTIFICATE							1											
28	39031 2850	ニンテイバンゴウプレート	SAFETY CERTIFICATE								1										
28	39031 2860	ニンテイバンゴウプレート	SAFETY CERTIFICATE									1									
28	39031 2870	ニンテイバンゴウプレート	SAFETY CERTIFICATE										1								
28	39031 2930	ニンテイバンゴウプレート	SAFETY CERTIFICATE											1							
28	39031 2940	ニンテイバンゴウプレート	SAFETY CERTIFICATE												1						
29	39037 1070	ユアツレバーシジマーク	INDICATION PLATE	1	1	1	1	1	1	1	1	1	1	1	1						ドラフト仕様
30	39021 1450	キュウユヒョウ	LUBRICATION CHART	1	1	1	1	1	1	1	1	1	1	1	1						
31	39037 1090	ユアツレバーシジマーク	INDICATION PLATE	1	1	1	1	1	1	1	1	1	1	1	1						メカ仕様
32	39029 2280	ネームプレート	NAME PLATE	1	1	1	1	1	1	1	1	1	1	1	1						
33	39017 1471	ヘンソクシジバン	INDICATION PLATE		1		1		1		1		1		1						
34	39037 1080	ユアツレバーシジマーク	INDICATION CHART	1	1	1	1	1	1	1	1	1	1	1	1						
35	39017 1680	ヘンソクシジバン	INDICATION PLATE	1	1	1	1	1	1	1	1	1	1	1	1						
35	39017 1880	ヘンソクシジバン	INDICATION PLATE											1	1						
36	39017 1670	ヘンソクシジバン	INDICATION PLATE	1	1	1	1	1	1	1	1	1	1	1	1						
37	39019 3291	コーションプレート	CAUTION PLATE	1	1	1	1	1	1												DLドラフトナシ

バインダー NO.
BINDER NO.
ISP3007

改訂番号年月 No.11−1988年, 9月
SUPPLEMENT NO. No.11−SEPTEMBER, 1988

https://truckmanualshub.com/

64. 銘 板
NAME PLATE

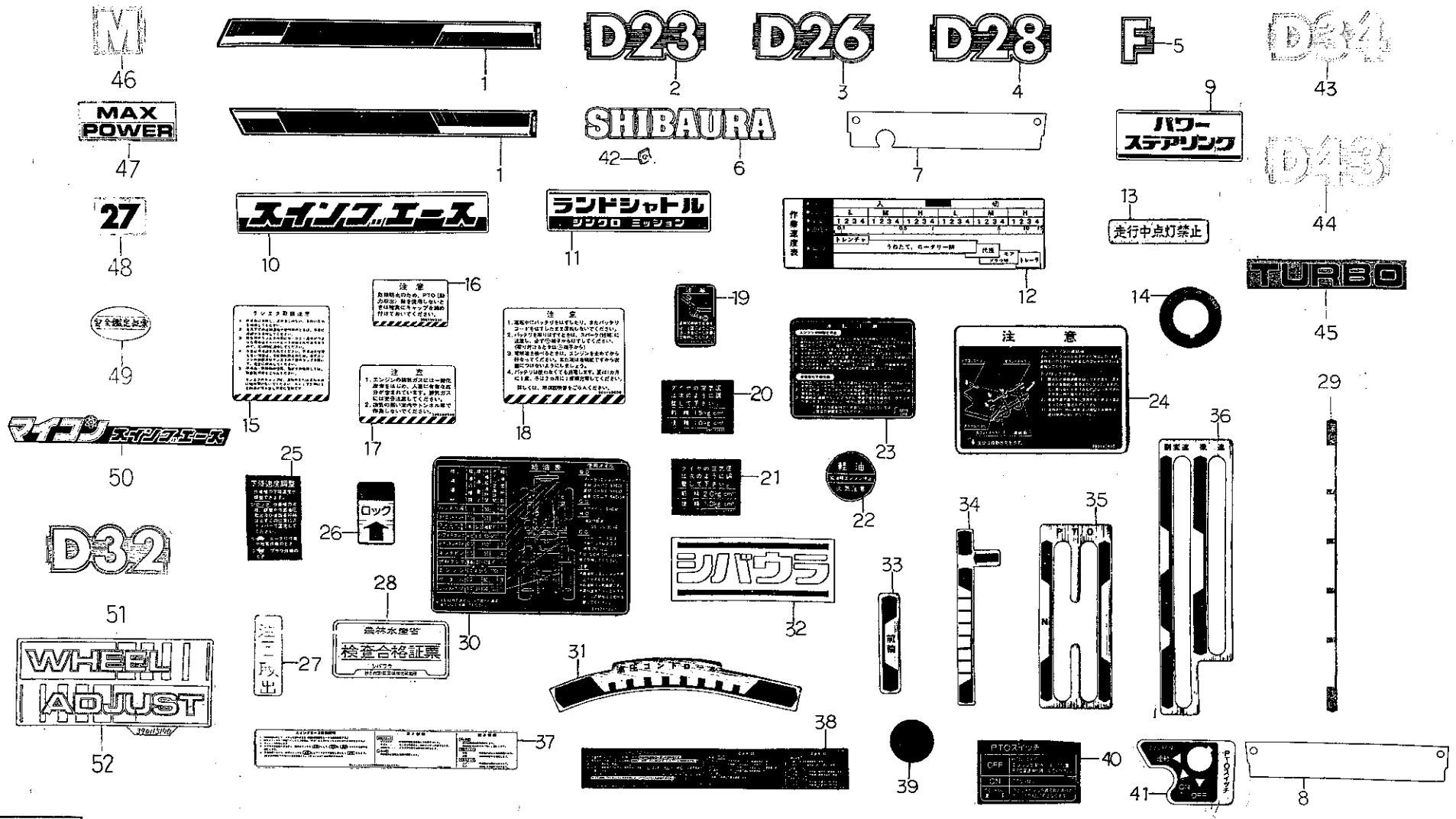

バインダー NO. BINDER NO.
ISP3007

改訂番号年月	No.11－1988年, 9月
SUPPLEMENT NO.	No.11－SEPTEMBER, 1988

https://truckmanualshub.com/

64. 銘 板 NAME PLATE

管理コード

見出番号 REF.NO.	コード番号 CODE NO.	部品名称 PART	NAME	D23	D23F	D26	D26F	D28	D28F	D34	D34F	D43	D43F	D32	D32F	注文単位 Min.Q'ty	備考 REMARKS
				個数 Q'ty													
38	39019 3650	コーションプレート	CAUTION PLATE	1	1	1	1	1	1	1	1	1	1	1	1		DLドラフト付
39	39019 2220	コーションプレート	CAUTION PLATE	2	2	2	2	2	2	2	2	2	2	2	2		メカ仕様
40	39019 3810	コーションプレート	CAUTION PLATE	1	1	1	1	1	1	1	1	1	1	1	1		独立PTO付仕様
41	39019 3820	コーションプレート	CAUTION PLATE	1	1	1	1	1	1	1	1	1	1	1	1		
42	39937 0490	スピードナット	SPEED NUT	8	8	8	8	8	8	8	8	8	8	8	8		
43	39010 0350	ネームプレート	NAME PLATE							2	2						
44	39010 0360	ネームプレート	NAME PLATE									2	2				
45	39010 0340	ネームプレート	NAME PLATE							2	2	2	2				
46	39010 0440	ネームプレート	NAME PLATE	2	2												D23M, MF
47	39010 0450	ネームプレート	NAME PLATE	2	2												D23M, MF
48	39010 0460	ネームプレート	NAME PLATE	2	2												D23M, MF
49	39031 2820	ニンテイバンゴウプレート	SAFETY CERTIFICATE	1													D23M
49	39031 2830	ニンテイバンゴウプレート	SAFETY CERTIFICATE	1													D23MF
50	39011 5280	ボンネットサイドネームプレート	NAME PLATE														マイコン仕様
51	39010 0470	ネームプレート	NAME PLATE											1	1		
52	39011 5140	ボンネットサイドネームプレート	NAMF PLATE								2		2				

https://truckmanualshub.com/

65. 工具,付属品
TOOLS, ACCESSORIES

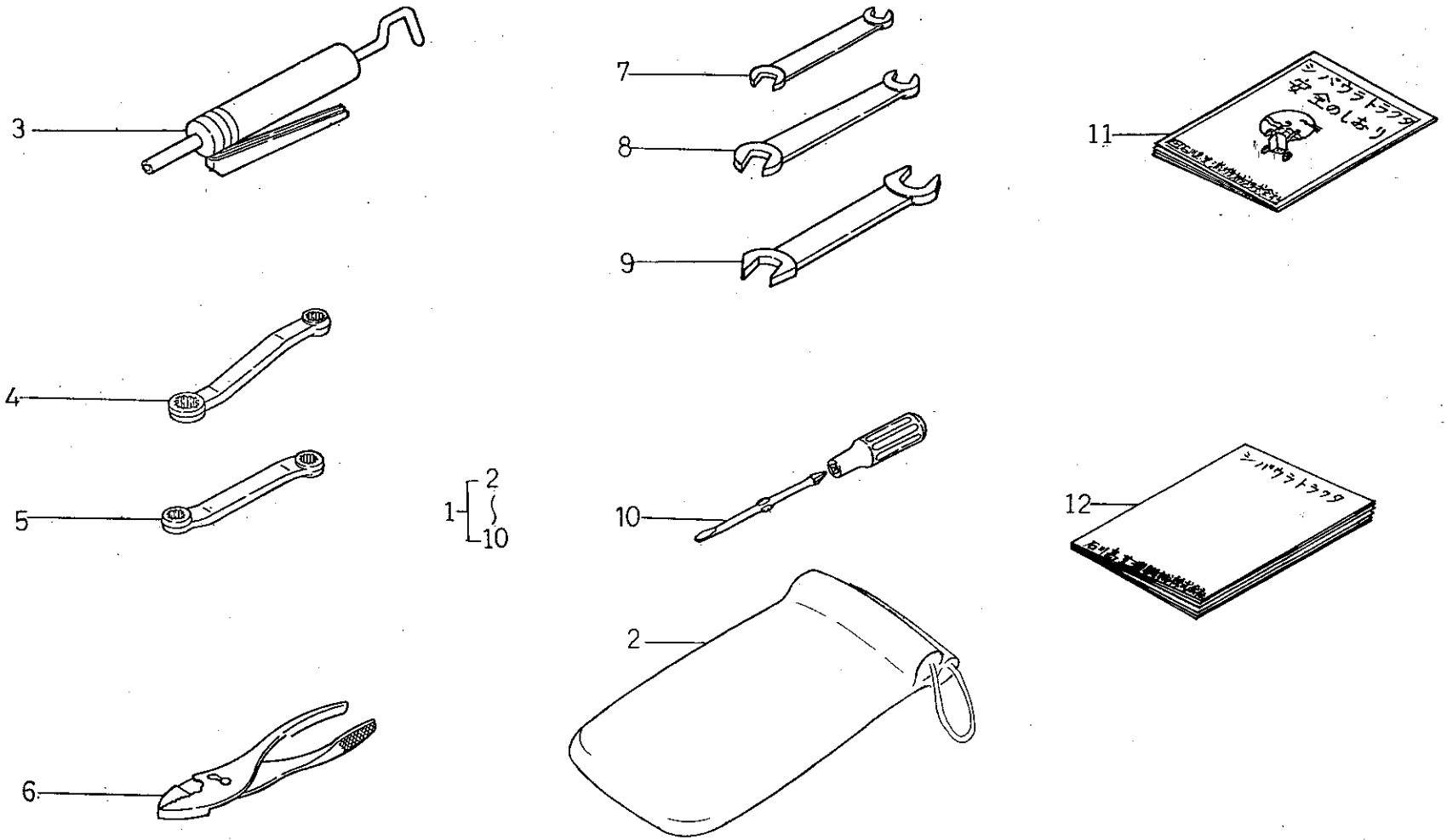

バインダー NO. BINDER NO.
ISP3007

改訂番号年月	
SUPPLEMENT NO.	

https://truckmanualshub.com/

65. 工具，付属品 TOOLS,ACCESSORIES

管理コード

見出番号 REF.NO.	コード番号 CODE NO.	部品名称 PART	NAME	個数 Q'ty D23	D23F	D26	D26F	D28	D28F	D34	D34F	D43	D43F	D32	D32F	注文単位 Min.Q'ty	備考 REMARKS
1	39506 0080	ツールキット	TOOL KIT	1	1	1	1	1	1	1	1	1	1	1	1		
2	39568 0020	ツールバック	TOOL BAG	1	1	1	1	1	1	1	1	1	1	1	1		
3	39516 0010	グリスガン	GREASE GUN	1	1	1	1	1	1	1	1	1	1	1	1		
4	09110 2224	オフセットレンチ	WRENCH	1	1	1	1	1	1	1	1	1	1	1	1		22×24
5	09110 1719	オフセットレンチ	WRENCH	1	1	1	1	1	1	1	1	1	1	1	1		17×19
6	09310 0150	プライヤ	PLIER	1	1	1	1	1	1	1	1	1	1	1	1		
7	09010 1013	スパナ	SPANNER	1	1	1	1	1	1	1	1	1	1	1	1		10×13
8	09010 1317	スパナ	SPANNER	1	1	1	1	1	1	1	1	1	1	1	1		13×17
9	09010 1924	スパナ	SPANNER	1	1	1	1	1	1	1	1	1	1	1	1		19×24
10	09240 9000	ドライバー ASS'Y	DRIVER ASS'Y	1	1	1	1	1	1	1	1	1	1	1	1		
11	30093 0020	アンゼンノシオリ	BOOK	1	1	1	1	1	1	1	1	1	1	1	1		
12	30081 0910	トリアツカイセツメイショ	INSTRUCTION BOOK	1	1	1	1	1	1								
12	30081 0950	トリアツカイセツメイショ	INSTRUCTION BOOK							1	1	1	1	1	1		

バインダー NO.
BINDER NO.
ISP3007

改訂番号年月
SUPPLEMENT NO.

https://truckmanualshub.com/

65A. ハイ旋ターン　4WD　ミッション

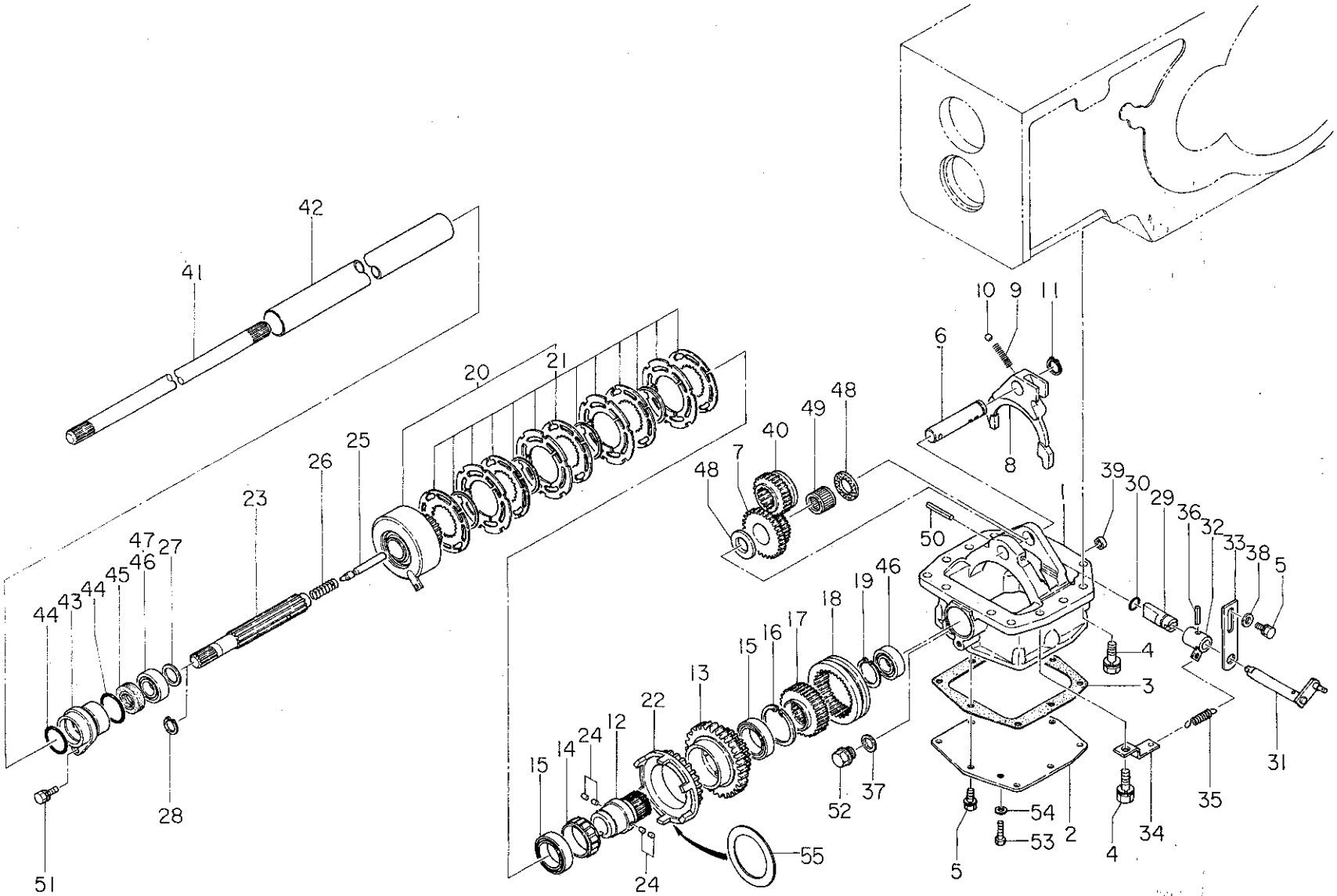

バインダー　NO. BINDER　NO.
ISP3007

改訂番号年月	No.12－1989年，3月
SUPPLEMENT NO.	No.12－MARCH, 1989

https://truckmanualshub.com/

65A. ハイ旋ターン　4WD　ミッション

管理コード

見出番号 REF.NO.	コード番号 CODE NO.	部品名称 PART	NAME	個数 Q'ty D23F	D26F	D28F	D34F	D43F	D32F	注文単位 Min.Q'ty	備考 REMARKS
1	32211 3940	ミッションケース；4WD	MISSION CASE; 4WD	1							
1	32211 4000	ミッションケース；4WD	MISSION CASE; 4WD		1	1					
1	32211 4020	ミッションケース；4WD	MISSION CASE; 4WD				1	1	1		
2	32221 2160	ケースカバー	CASE COVER		1	1	1	1	1		
2	32221 2210	ケースカバー	CASE COVER	1							
3	32299 1050	ガスケット	GASKET	1	1	1	1	1	1		
4	01131 1025	ボルト	BOLT	10	10	10	10	10	10		
5	01131 0816	ボルト	BOLT	10	10	10	10	10	10		
6	32256 0360	バックギヤシャフト	BACK GEAR SHAFT	1	1	1	1	1	1		
7	32238 1650	カウンタギヤ；B	COUNTER GEAR; B	1	1	1	1	1	1		
8	32441 1880	シフタフォーク	SHIFTER FORK	1	1	1	1	1	1		
9	39821 0460	スプリング	SPRING	1	1	1	1	1	1		
10	04810 0011	スチールボール	STEEL BALL	1	1	1	1	1	1		
11	03610 0020	スナップリング	SNAP RING	1	1	1	1	1	1		
12	32261 2600	セッシュ	COUPLING	1	1	1	1	1	1		
13	32238 1660	カウンタギヤ；B．39T	COUNTER GEAR; B	1							
13	32238 1670	カウンタギヤ；B．47T	COUNTER GEAR; B		1	1					
13	32238 1680	カウンタギヤ；B．44T	COUNTER GEAR; B				1	1	1		
14	32008 0080	クラッチ ASS'Y	CLUTCH ASS'Y	1	1	1	1	1	1		
15	04010 9030	ボールベアリング	BALL BEARING	2	2	2	2	2	2		
16	03650 0055	スナップリング	SNAP RING	1	1	1	1	1	1		
17	32232 4350	コテイギヤ；A	FIXING GEAR; A	1	1	1	1	1	1		
18	32234 1660	スライドギヤ；A	SLIDE GEAR; A	1	1	1	1	1	1		
19	03610 0035	スナップリング	SNAP RING	1	1	1	1	1	1		
20	32004 0730	クラッチ ASS'Y	CLUTCH ASS'Y	1	1	1	1	1	1		
21	32069 0058	ディスク ASS'Y セット	DISK ASS'Y SET	1	1	1	1	1	1		
22	32237 1270	カウンタギヤ；A．31T	COUNTER GEAR; A	1							
22	32237 1300	カウンタギヤ；A．39T	COUNTER GEAR; A		1	1					
22	32237 1310	カウンタギヤ；A．35T	COUNTER GEAR; A				1	1	1		
23	32251 2660	ドライブシャフト	DRIVE SHAFT	1							

バインダー NO.
BINDER NO.
ISP3007

改訂番号年月 No.11—1988年, 9月
SUPPLEMENT NO. No.11—SEPTEMBER, 1988

https://truckmanualshub.com/

65A. ハイ旋ターン　4WD　ミッション

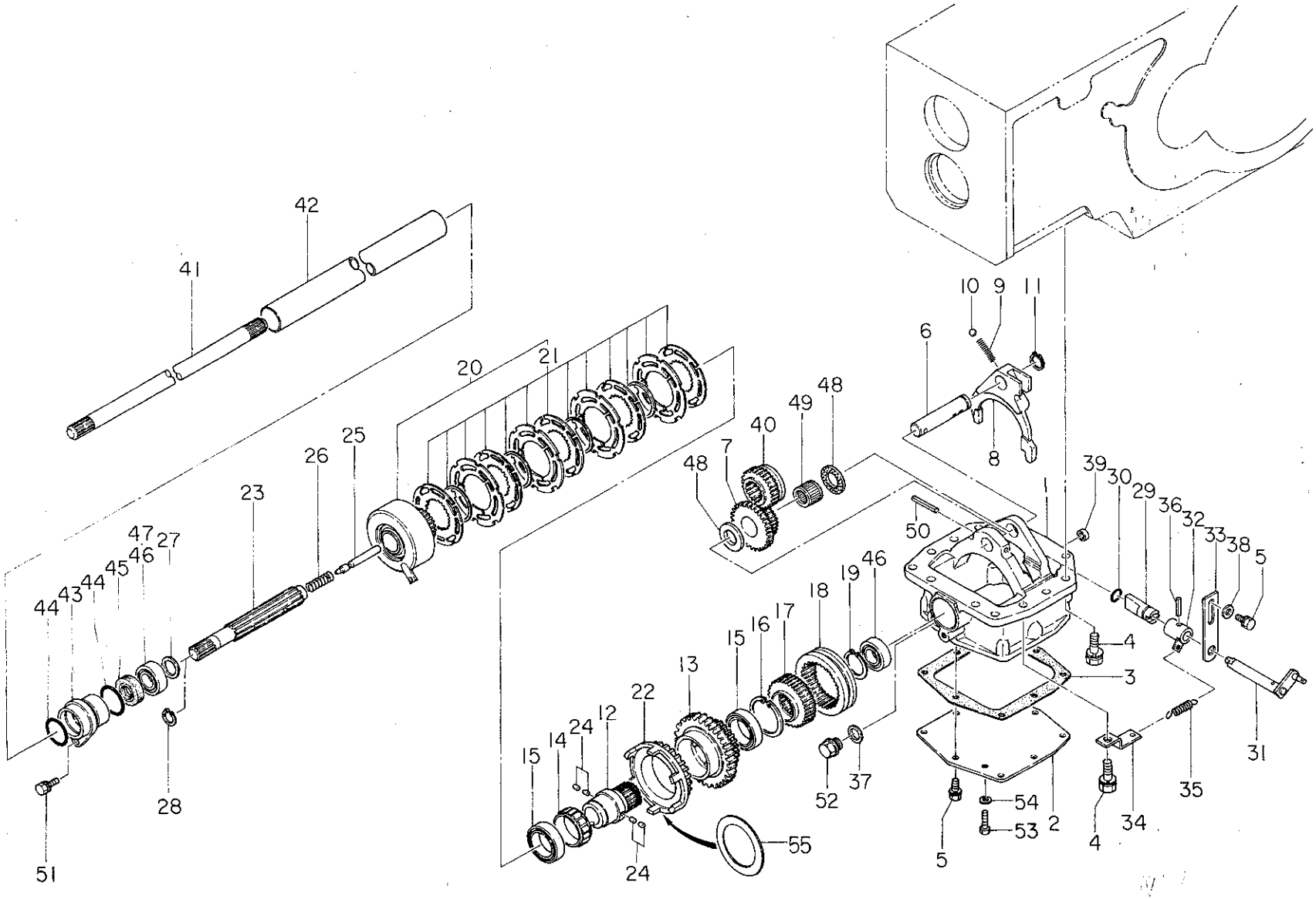

バインダー NO. BINDER NO.
ISP3007

改訂番号年月	No.12—1989年, 3月
SUPPLEMENT NO.	No.12—MARCH, 1989

https://truckmanualshub.com/

65A. ハイ旋ターン　4WD　ミッション

管理コード

見出番号 REF.NO.	コード番号 CODE NO.	部品名称 PART	NAME	D23F	D26F	D28F	D34F	D43F	D32F									注文単位 Min.Q'ty	備考 REMARKS
				個数 Q'ty															
23	32251 2700	ドライブシャフト	DRIVE SHAFT		1	1	1	1	1										
24	32456 0180	ボークピン	BALK PIN	4	4	4	4	4	4										
25	32422 0760	シャフト	SHAFT	1	1	1	1	1	1										
26	39821 0280	スプリング	SPRING	1	1	1	1	1	1										
27	39921 1130	スペーサ	SPACER	1															
28	03610 0025	スナップリング	SNAP RING		1	1	1	1	1										
29	32422 0751	シャフト	SHAFT	1	1	1	1	1	1										
30	05210 0140	Oリング	O-RING	1	1	1	1	1	1										
31	32420 1411	シフトアーム	SHIFT ARM	1	1	1	1	1	1										
32	32420 1400	シフトアーム	SHIFT ARM	1	1	1	1	1	1										
33	32451 0470	シフトガイド	SHIFT GUID	1	1	1	1	1	1										
34	35838 0500	スプリングホルダ	SPRING HOLDER	1															
34	35838 0510	スプリングホルダ	SPRING HOLDER		1	1	1	1	1										
35	39821 1170	スプリング	SPRING	1	1	1	1	1	1										
36	03030 0525	スプリングピン	SPRING PIN	1	1	1	1	1	1										
37	02510 0016	シールワッシャ	SEAL WASHER	1	1	1	1	1	1										
38	02610 0008	ワッシャ	WASHER	2	2	2	2	2	2										
39	39846 0390	メクラセン	BLANK PLUG	1	1	1	1	1	1										
40	32234 1650	スライドギヤ；A	SLIDE GEAR; A	1															
40	32234 1670	スライドギヤ；A	SLIDE GEAR; A		1	1													
40	32234 1680	スライドギヤ；A	SLIDE GEAR; A				1	1	1										
41	32251 2650	ドライブシャフト	DRIVE SHAFT	1															
41	32251 2670	ドライブシャフト	DRIVE SHAFT		1														
41	32251 2680	ドライブシャフト	DRIVE SHAFT			1													
41	32251 2370	ドライブシャフト	DRIVE SHAFT				1		1										
41	32251 2690	ドライブシャフト	DRIVE SHAFT					1											
42	32017 1020	アブラドメカン	PIPE	1															
42	32017 1030	アブラドメカン	PIPE		1														
42	32017 0460	アブラドメカン	PIPE			1													
42	32017 0650	アブラドメカン	PIPE				1		1										

バインダー NO.
BINDER NO.
ISP3007

改訂番号年月 No.11－1988年，9月
SUPPLEMENT NO. No.11－SEPTEMBER, 1988

https://truckmanualshub.com/

65A. ハイ旋ターン　4WD　ミッション

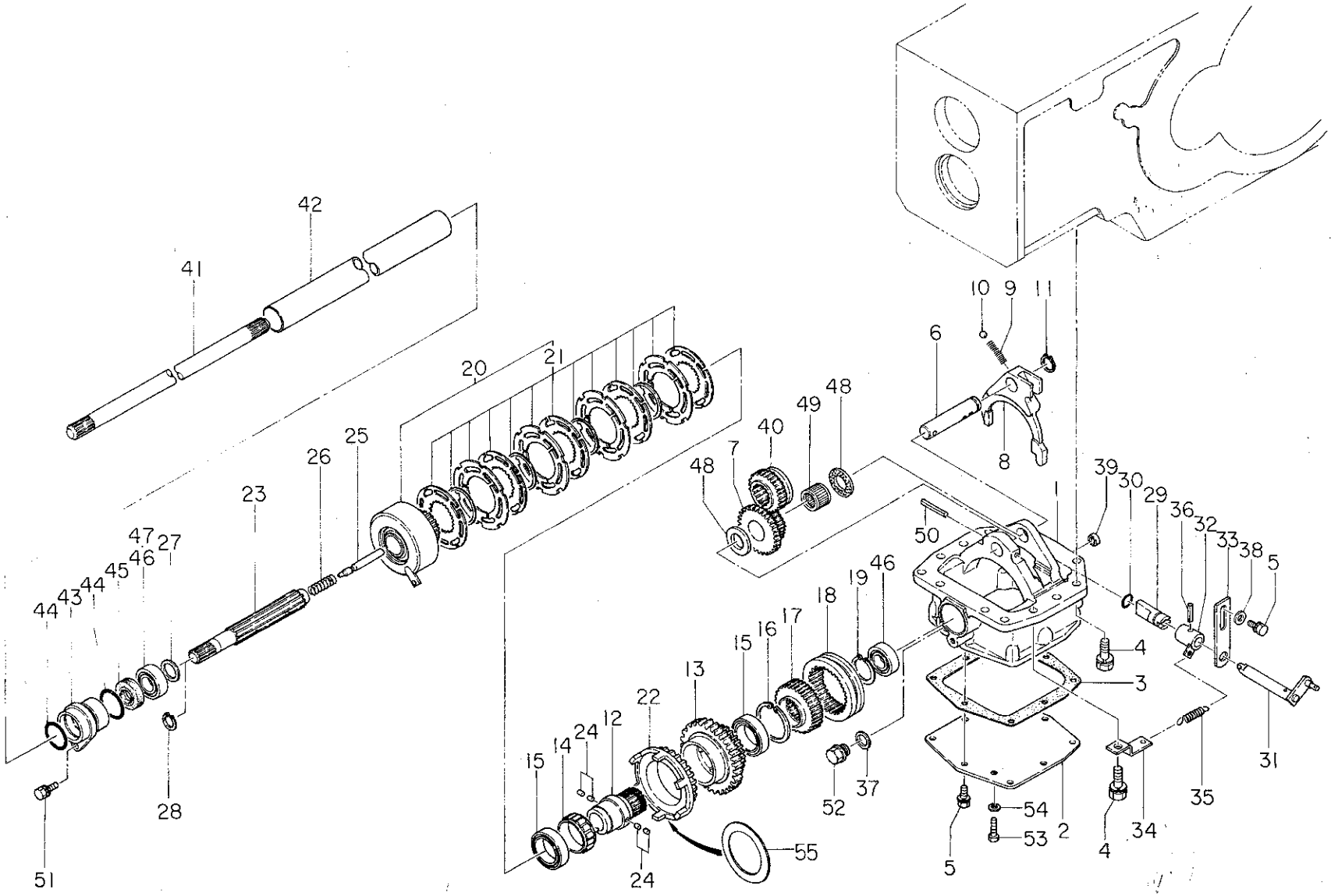

バインダー NO. BINDER NO.
ISP3007

改訂番号年月	No.12—1989年, 3月
SUPPLEMENT NO.	No.12—MARCH, 1989

https://truckmanualshub.com/

65A. ハイ旋ターン　4WD　ミッション

管理コード

見出番号 REF.NO.	コード番号 CODE NO.	部品名称 PART	NAME	個数 Q'ty D23F	D26F	D28F	D34F	D43F	D32F	注文単位 Min.Q'ty	備考 REMARKS
42	32017 1050	アブラドメカン	PIPE					1			
43	32019 0300	ホルダ	HOLDER	1							
43	32019 0230	ホルダ	HOLDER		1	1	1	1	1		
44	05230 0350	Oリング	O-RING	2							
44	05230 0400	Oリング	O-RING		2	2	2	2	2		
45	05020 2220	オイルシール	OIL SEAL	1							
45	05020 3125	オイルシール	OIL SEAL		1	1	1	1	1		
46	04010 6004	ボールベアリング	BALL BEARING	2	1	1	1	1	1		
47	04010 6005	ボールベアリング	BALL BEARING		1	1	1	1	1		
48	39926 0980	スラストワッシャ	THRUST WASHER	2	2	2	2	2	2		
49	04220 9014	ニードルベアリング	NEEDLE BEARING	1	1	1	1	1	1		
50	03030 0640	スプリングピン	SPRING PIN	1	1	1	1	1	1		
51	01130 0820	ボルト	BOLT	1	1	1	1	1	1		
52	06460 0016	プラグ	PLUG	1	1	1	1	1	1		
53	01280 0830	ボルト	BOLT	1							
54	02510 0008	シールワッシャ	SEAL WASHER	1							
55	39926 1670	スラストワッシャ	THRUST WASHER	1	1	1	1	1	1		

https://truckmanualshub.com/

65B. ハイ旋ターン　4WD　コントロール

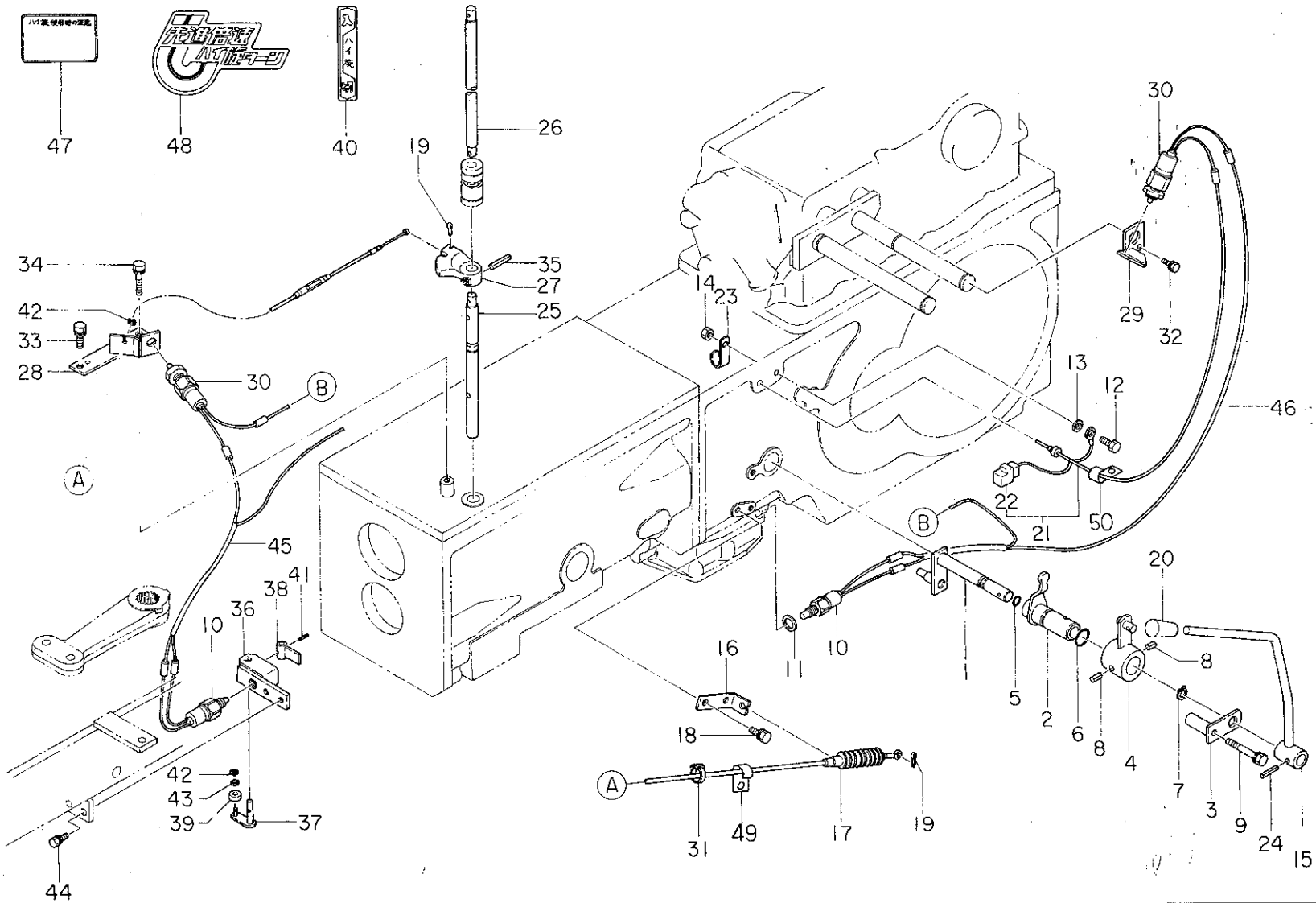

バインダー NO. BINDER NO.
ISP3007

(2 — 350G)

改訂番号年月	No.12－1989年，3月
SUPPLEMENT NO.	No.12－MARCH, 1989

https://truckmanualshub.com/

65B. ハイ旋ターン　4WD　コントロール

管理コード

見出番号 REF.NO.	コード番号 CODE NO.	部品名称 PART	NAME	D23F	D26F	D28F	D34F	D43F	D32F	注文単位 Min.Q'ty	備考 REMARKS
				個数 Q'ty							
1	32420 1430	シフトアーム	SHIFT ARM	1	1	1	1	1	1		
2	32420 1421	シフトアーム	SHIFT ARM	1	1	1	1	1	1		
3	32450 0610	シフトガイド	SHIFT GUIDE	1	1	1	1	1	1		
4	32410 4050	チェンジレバー	CHANGE LEVER	1	1	1	1	1	1		
5	05210 0110	Oリング	O-RING	1	1	1	1	1	1		
6	05210 0220	Oリング	O-RING	1	1	1	1	1	1		
7	03610 0015	スナップリング	SNAP RING	1	1	1	1	1	1		
8	03030 0612	スプリングピン	SPRING PIN	2	2	2	2	2	2		
9	01131 0855	ボルト	BOLT	1	1	1	1	1	1		
10	38520 1260	スイッチ ASS'Y	SWITCH ASS'Y	2	2	2	2	2	2		
11	02510 0014	シールワッシャ	SEAL WASHER	1	1	1	1	1	1		
12	01010 0820	ボルト	BOLT	1	1	1	1	1	1		
13	02510 0008	シールワッシャ	SEAL WASHER	1	1	1	1	1	1		
14	02010 0008	ナット	NUT	1	1	1	1	1	1		
15	32410 4040	チェンジレバー	CHANG LEVER	1	1	1	1	1	1		
16	31276 0150	ワイヤササエ	WIRE BRACKET	1	1	1	1	1	1		
17	31207 0130	ワイヤ ASS'Y	WIRE ASS'Y	1	1	1	1	1	1		
18	01130 0814	ボルト	BOLT	2	2	2	2	2	2		
19	03010 2020	スプリットピン	SPLIT PIN	2	2	2	2	2	2		
20	39818 0580	グリップ	GRIP	1	1	1	1	1	1		
21	38560 7821	ワイヤハーネス	WIRE HARNESS	1	1	1	1	1	1		
22	38562 0220	コネクタ；ダイオード	CONNECTOR	1	1	1	1	1	1		
23	39911 2600	クランプ	CLAMP	1	1	1	1	1	1		
24	03030 0625	スプリングピン	SPRING PIN	1	1	1	1	1	1		
25	32422 0740	シャフト	SHAFT	1	1	1	1	1	1		
26	32422 0730	シャフト	SHAFT	1	1	1	1	1	1		
27	32432 0700	シフタボス	SHIFTER BOSS	1	1	1	1	1	1		
28	31275 0170	ワイヤササエ	WIRE BRACKET	1							
28	31275 0180	ワイヤササエ	WIRE BRACKET		1	1	1	1	1		
29	38595 1040	ブラケット	BRACKET	1	1	1	1	1	1		(a)

バインダー NO.
BINDER NO.
ISP3007

改訂番号年月 No.12－1989年，3月
SUPPLEMENT NO. No.12－MARCH, 1989

https://truckmanualshub.com/

65B. ハイ旋ターン　4WD　コントロール

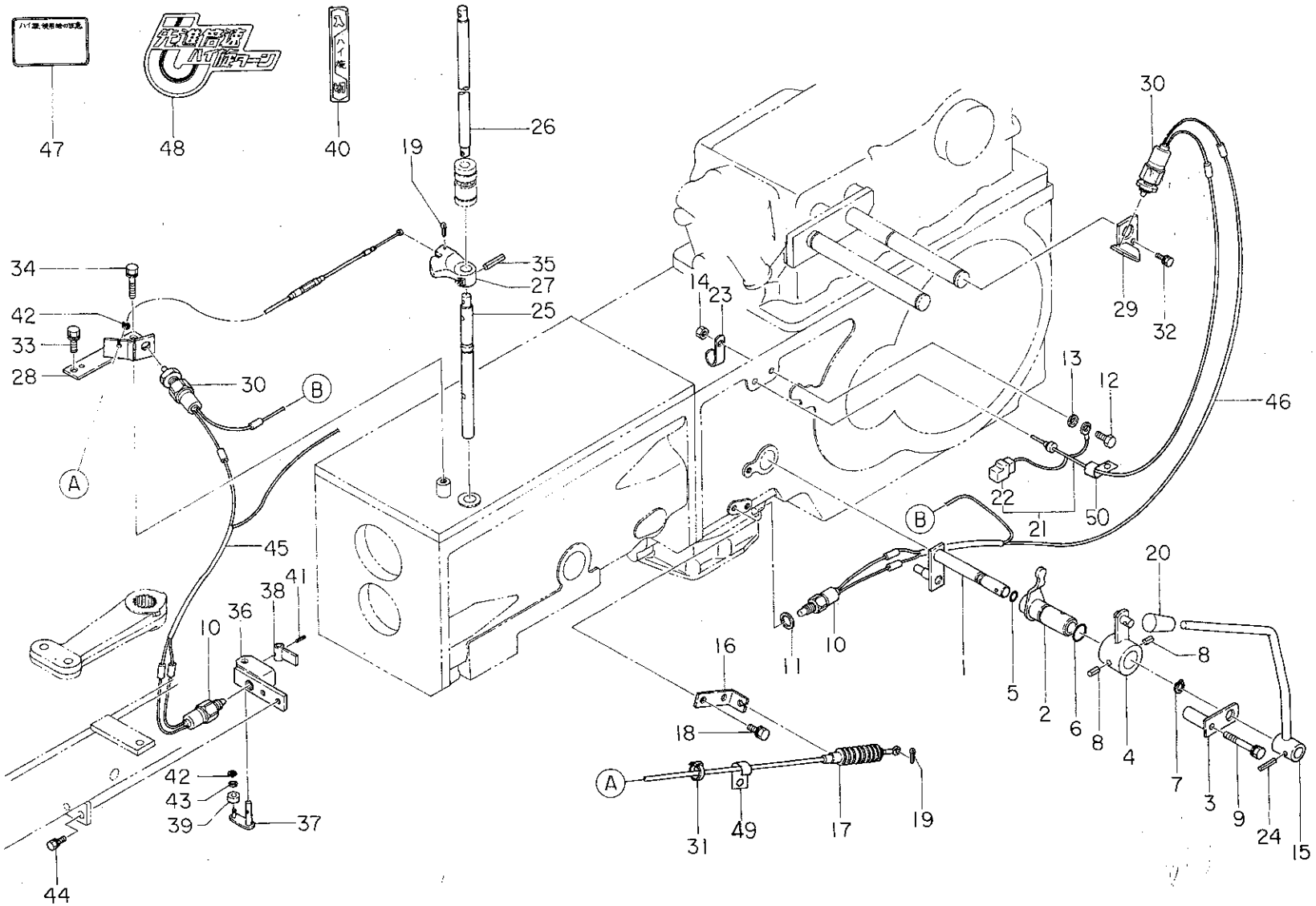

バインダー NO. BINDER NO.
1SP3007

改訂番号年月	No.12−1989年, 3月
SUPPLEMENT NO.	No.12−MARCH, 1989

https://truckmanualshub.com/

65B. ハイ旋ターン　4WD　コントロール

管理コード

見出番号 REF.NO.	コード番号 CODE NO.	部品名称 PART	NAME	D23F	D26F	D28F	D34F	D43F	D32F	注文単位 Min.Q'ty	備考 REMARKS
30	38520 1060	スイッチ ASS'Y	SWITCH ASS'Y	2	2	2	2	2	2		
31	39875 0220	バンド	BAND	1	1	1	1	1	1		
32	01130 0612	ボルト	BOLT	1	1	1	1	1	1		(a)
33	01131 0825	ボルト	BOLT	1	1	1	1	1	1		
34	01131 0840	ボルト	BOLT	1	1	1	1	1	1		
35	03030 0532	スプリングピン	SPRING PIN	1	1	1	1	1	1		
36	38595 1050	ブラケット	BRACKET	1	1	1	1	1	1		
37	33435 0090	ステアリングレバー	STEERING LEVER	1	1	1	1	1	1		
38	33435 0080	ステアリングレバー	STEERING LEVER	1	1	1	1	1	1		
39	39976 0040	ローラ	ROLLER	1	1	1	1	1	1		
40	39017 2220	ヘンソクシジバン	CAUTION PLATE	1	1	1	1	1	1		
41	03030 0312	スプリングピン	SPRING PIN	1	1	1	1	1	1		
42	03680 0004	スナップリング	SNAP RING	2	2	2	2	2	2		
43	02610 0006	ワッシャ	WASHER	1	1	1	1	1	1		
44	01130 0816	ボルト	BOLT	2	2	2	2	2	2		
45	38560 7740	ワイヤーハーネス	WIRE HARNESS	1	1	1	1	1	1		
46	38560 7730	ワイヤーハーネス	WIRE HARNESS	1	1	1	1	1	1		
47	39019 4810	コーションプレート	CAUTION PLATE	1	1	1	1	1	1		
48	39011 6560	ボンネットサイドネームプレート	NAME PLATE	1	1	1	1	1	1		
49	39911 0080	クランプ	CLAMP	1	1	1	1	1	1		
50	39911 1040	クランプ	CLAMP	2	2	2	2	2	2		

	D23F	D26F	D28F	D32F, 34F	D43F
(a)	~14129	~11454	~12137	———	~10485

https://truckmanualshub.com/

65C. 内装マフラ
INSIDE MUFFLER

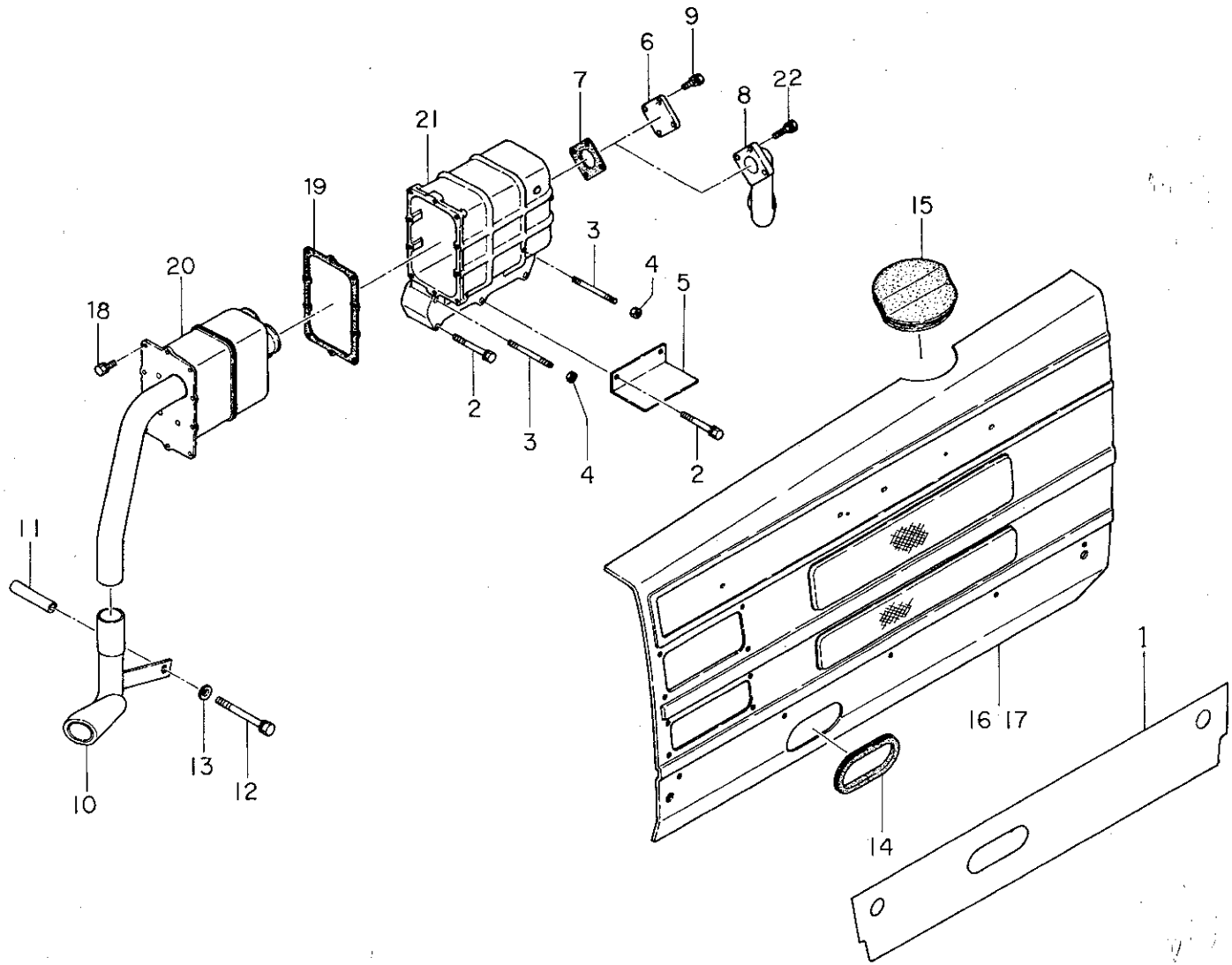

バインダー NO. BINDER NO.
ISP3007

改訂番号 年月	No.11—1988年, 9月
SUPPLEMENT NO.	No.11—SEPTEMBER, 1988

https://truckmanualshub.com/

65C. 内装マフラ INSIDE MUFFLER

管理コード

見出番号 REF.NO.	コード番号 CODE NO.	部品名称 PART	NAME	個数 Q'ty D23	D23F	D26	D26F	D28	D28F	D32	D32F	注文単位 Min.Q'ty	備考 REMARKS
1	39011 6550	ボンネットサイドネームプレート	NAME PLATE	1	1								
1	39011 6570	ボンネットサイドネームプレート	NAME PLATE			1	1	1	1	1	1		
2	01131 0670	ボルト	BOLT	4	4	4	4	4	4	4	4		
3	01211 0670	スタッドボルト	STUD BOLT	2	2	2	2	2	2	2	2		
4	02310 0006	ナット	NUT	2	2	2	2	2	2	2	2		
5	37811 4940	ガード	GUARD	1	1	1	1	1	1	1	1		
6	31412 0300	フランジ	FLANGE	1	1								
7	13599 6550	ガスケット	GASKET	1	1	1	1	1	1	1	1		
8	13565 6130	エキゾーストマニホルド	EXHAUST MANIFOLD			1	1	1	1	1	1		
9	01130 0612	ボルト	BOLT	4	4								
10	31410 1140	マフラ，テールパイプ	MUFFLER	1	1	1	1	1	1	1	1		
11	39923 3220	パイプ	PIPE	1	1	1	1	1	1	1	1		
12	01130 0800	ボルト	BOLT	1	1	1	1	1	1	1	1		
13	02610 0008	ワッシャ	WASHER	1	1	1	1	1	1	1	1		
14	39811 6860	ゴム	RUBBER	1	1	1	1	1	1	1	1		
15	39811 4241	ゴム	RUBBER	1	1	1	1	1	1	1	1		
16	37810 3830	ガード；L	GUARD; L.H	1	1								
17	37810 3960	ガード；L	GUARD; L.H			1	1	1	1	1	1		
18	01114 0612	ボルト	BOLT	10	10	10	10	10	10	10	10		
19	13599 6530	ガスケット	GASKET	1	1	1	1	1	1	1	1		
20	13540 6180	マフラ COMPL	MUFFLER COMPL	1	1	1	1	1	1	1	1		
21	13561 6700	エキゾーストマニホルド	EXHAUST MANIFOLD	1	1	1	1	1	1	1	1		
22	01130 0630	ボルト	BOLT			3	3	3	3	3	3		

https://truckmanualshub.com/

管理コード

コード番号 CODE NO.	目次番号 SECTION NO.	見出番号 REF. NO.	コード番号 CODE NO.	目次番号 SECTION NO.	見出番号 REF. NO.	コード番号 CODE NO.	目次番号 SECTION NO.	見出番号 REF. NO.
S002010010	31	20	010109261	04A	30	010201212	29	36
010100610	08A	34	010109263	22	29	010201212	29A	18
010100610	21	26	010109263	52	19	010201212	30	23
S010100610	08	42	010109263	52A	20	010201212	30A	11
010100612	15	16	010109264	08	26	010201212	30B	32
010100616	55A	44	010109264	08A	26	010211022	30A	37
010100625	55A	54	010109269	34	17	010211022	30B	37
S010100625	09	15	010109270	09	33	010211630	62	50
S010100625	09A	16	010109270	09A	33	010211630	62	50
S010100625	55	54	010109277	55A	66	010211630	62	8
S010100630	08	17	010109283	55	3	010311025	34	26
S010100630	08A	17	010109283	55A	3	010311050	04A	12
010100810	02	32	010109294	35	26	010311055	04A	12
010100810	02A	40	010109294	41	25	010401212	02A	24
010100810	02A	40	S010109294	31	17	010411430	24	24
010100812	22	21	010109297	15	5	010411430	25	51
010100812	29A	61	010109297	15A	16	010411435	24	22
010100816	01	56	010109329	15	14	010411435	25	54
010100816	01A	11	010109329	15A	4	010700435	45	40
010100816	27	12	010110625	27	21	010700435	56	28
S010100816	59	51	S010110640	27	17	010700435	56A	28
S010100820	27	5	010110870	15A	3	010700510	27	29
S010100830	07	40	010110895	44	34	010700545	45	20
S010100830	07A	40	010111020	30	28	010700545	55	21
010100860	15A	9	010111025	29	40	010700545	55A	21
010100880	15	10	010111025	32	58	010700635	55	12
010101016	33	25	S010111030	31	15	010700635	55A	12
010101016	33	41	010111045	26	17	010700645	45	34
S010101020	01	47	010111045	26B	9	010700814	34	19
S010101040	54	33	010111045	29	40	010700820	29A	65
010101080	23	24	S010111045	31	13	010700830	29A	64
010101270	28	25	010111055	04	6	010700865	04	14
010101630	36	36	010111055	04A	7	010700865	04A	17
S010101630	41	23	S010111095	54	32	011109009	52	17
010109004	40	42	010111235	29	40	011109009	52A	18
010109021	28A	16	010111235	29A	39	011140610	01	17
010109113	61	22	010111260	29	48	011140610	57B	11
010109116	46	37	S010111270	28A	37	011140612	01	36
010109116	47	53	S010111270	28B	37	011140612	02	37
010109119	03	57	010111640	28B	45	011140612	03	40
010109119	03A	57	010111645	28	13	011140612	03A	40
010109165	58	18	010111645	28A	9	011140612	44	54
010109188	55	44	010111645	28B	9	011140612	58	17
010109224	57	30	010111645	30	8	S011140612	02A	37
010109227	44	33	010111645	30A	15	S011140612	07	19
010109253	28A	11	010111645	30B	14	S011140612	07A	19
010109253	28B	11	010111675	28	5	S011140612	59	52
010109253	30A	3	010112070	28B	16	S011140612	59	53
010109253	30B	3	010131230	29A	66	011140614	01A	10
010109261	04	27	010131235	29A	60	S011140614	08	25S

バインダー NO.
BINDER NO.
ISP3007

改訂番号年月
SUPPLEMENT NO.

管理コード

コード番号 CODE NO.	目次番号 SECTION NO.	見出番号 REF. NO.	コード番号 CODE NO.	目次番号 SECTION NO.	見出番号 REF. NO.	コード番号 CODE NO.	目次番号 SECTION NO.	見出番号 REF. NO.
S011140614	08A	25	S011300816	22	27	011310620	02A	23
011140616	03Y	16	S011300816	54	38	011310620	07	36
011140616	07A	31	S011300816	59	30	011310620	45	31
011140616	50	37	011300820	21	22	011310620	55	47
011140616	55	28	011300820	23	17	011310620	55A	47
011140616	55A	28	011300820	33	43	011310625	03	66
S011140616	07	31	011300820	37	21	011310625	03A	66
S011140616	09	22	011300820	37A	30	011310630	44	45
S011140616	09A	22	011300820	44	37	011310645	03A	66
S011140625	03	31	011300820	58	32	011310645	07	32
S011140625	03A	31	S011300820	01	53	011310645	07A	32
S011150514	12A	20	S011300820	07	44	011310655	45	32
011150612	28A	35	S011300820	07A	44	011310665	45	33
011150612	28B	35	S011300820	14	14	011310812	49	21
011150612	50	7	S011300820	50	29	011310816	02A	32
011150612	55A	68	S011300820	51	29	011310816	03	61
011150616	21	15	011300825	01	8	011310816	35	40
011150620	56A	35	011300825	03	48	011310816	36	22
011300610	55A	41	011300825	21	24	011310816	41	18
011300616	55A	61	011300825	33	51	011310816	46	31
011300645	08	36	011300825	35	21	011310816	47	44
011300645	08	36	011300825	44	47	S011310816	03A	61
011300645	08A	36	S011300825	03A	48	S011310816	31	19
011300645	08A	36	011300830	44	49	011310820	03Y	10
011300645	08A	36	S011300830	01	40	011310820	05	13
011300645	08A	36	011300835	14A	21	011310820	30	35
011300660	03	58	011300835	44	50	011310820	30B	47
011300660	03A	58	011300835	50	29	011310820	34	33
011300660	08	37	011300840	14	16	S011310820	05	9
011300660	08A	37	011300840	51	28	S011310820	09	5
011300660	44	32	011300865	08	45	S011310820	09A	5
011300680	08	38	011301014	55A	71	S011310820	31	18
011300680	08A	38	S011301016	36	29	011310825	15	14
011300812	22	27	S011301016	49	22	011310825	23	13
011300812	50	15	011301020	23	21	011310825	29	23
011300812	59	56	011301020	44	35	011310830	07A	36
011300814	55	37	S011301020	51	31	011310830	30A	38
011300816	01	24	011301025	44	36	011310830	55	58
011300816	07	38	S011301025	40	11	011310830	55A	58
011300816	14A	22	S011301025	49	23	011310835	34	34
011300816	27	30	S011301225	59	28	011310835	46	6
011300816	33	49	011301230	28	42	011310835	47	6
011300816	44	58	011301630	63	17	011310835	55	8
011300816	50	16	011310612	06	16	011310835	55	8
011300816	55	26	011310612	06A	16	011310835	55A	8
011300816	55A	26	011310612	07	16	011310835	55A	8
011300816	56	4	011310612	07A	16	011310845	03Y	13
011300816	56A	36	011310612	47	50	011310845	46	36
011300816	56A	4	011310616	04A	36	S011310845	07A	36
S011300816	07A	38	011310616	55	42	S011310845	47	55

バインダー NO.
BINDER NO.
ISP3007

改訂番号年月
SUPPLEMENT NO.

https://truckmanualshub.com/

66. コード番号索引 CODE NO. INDEX

管理コード

コード番号 CODE NO.	目次番号 SECTION NO.	見出番号 REF. NO.	コード番号 CODE NO.	目次番号 SECTION NO.	見出番号 REF. NO.	コード番号 CODE NO.	目次番号 SECTION NO.	見出番号 REF. NO.
011310855	46	7	011311235	58	29	015100310	56A	9
011310855	47	7	011311240	29	39	015100312	59	32
011310855	55	9	011311240	29A	31	015100412	03	26
011310855	55A	9	011311240	42	32	S015100412	03A	26
011310860	46	9	011311255	42	31	S015100510	57	36
011310860	47	9	011311265	42	33	015100514	49	32
011310860	55	2	011400612	47	32	015100514	58	14
011310860	55A	2	011401030	34	47	015109030	57	32
011311020	29A	55	011411022	24	11	015109051	57	33
011311020	30A	45	011411230	28	15	015109053	57	34
011311020	33	46	011411230	30	42	015109063	57	35
011311020	44	46	012100645	03A	73	015140410	13A	25
011311020	45	39	S012100816	60	16	S015140412	12A	6
011311020	55A	55	012100820	58	33	S015140512	50	20
011311020	58	9	S012100820	59	31	015140616	50	13
S011311020	31	16	S012100845	59	29	015140616	53	11
S011311020	54	37	012101060	44	29	015150514	57B	10
S011311020	55	55	012109177	03	16	015200512	22	37
011311025	29	49	012109177	03A	37	015209007	57	43
011311025	33	42	012109190	42	45	015209009	57	44
011311025	40	4	012110625	03	4	015209011	57	45
011311025	62	49	012110625	03A	4	015600305	57	35A
S011311025	40	47	012110645	03	63	015600410	21	8
S011311025	54	35	012110645	03A	4	015600410	57A	17
011311030	29	23	012110645	07A	62	015600416	54	61
011311030	29	39	012110820	02A	19	015600425	59	20
011311030	29	6	012110820	03Y	3	015600510	22	18
011311030	29A	16	012110820	29	21	020100003	56	11
011311030	42	37	012110820	42	6	020100003	56A	11
S011311030	39	22	012110830	35	45	020100003	56A	30
S011311030	54	36	012110845	42	7	S020100003	57	37
S011311035	31	14	012111020	35	19	S020100003	59	39
011311040	42	38	S012111020	54	42	S020100004	09	25
011311045	49	20	012111025	29	21	S020100004	09	41
011311065	40	3	012111025	29A	7	S020100004	09A	41
011311065	61	25	012111025	41	2	S020100004	22	26
011311070	04	13	012111030	31	31	S020100004	59	38
011311070	04A	16	012111035	41	26	020100005	21	12
011311225	62	49	012111040	31	32	020100005	58	16
S011311225	62	8	012111065	41	3	S020100005	12A	22
011311230	28	14	012111230	35	18	S020100005	48	7
011311230	29	49	012111230	42	5	S020100005	57	38
011311230	30	10	012111235	31	34	S020100005	59	37
011311230	58	26	012111235	41	4	020100006	15	17
S011311230	40	40	012111235	42	4	020100006	21	16
011311235	28B	46	012311630	62	51	020100006	55A	43
011311235	29	42	014100625	59	57	S020100006	01	7
011311235	29	6	015100308	51	19	S020100006	03	68
011311235	29A	53	015100310	56	9	S020100006	03A	68
011311235	30B	52	015100310	56A	32	S020100006	07	33

バインダー NO.
BINDER NO.
ISP3007

改訂番号年月
SUPPLEMENT NO.

管理コード

コード番号 CODE NO.	目次番号 SECTION NO.	見出番号 REF. NO.	コード番号 CODE NO.	目次番号 SECTION NO.	見出番号 REF. NO.	コード番号 CODE NO.	目次番号 SECTION NO.	見出番号 REF. NO.
S020100006	07A	33	020100016	28	7	S020800010	53	3
S020100006	08	20	020109001	44	56	022100016	28	38
S020100006	08A	20	020109002	62	27	022100016	28A	31
S020100006	09	16	S020109004	54	40	022100016	28B	31
S020100006	09A	17	020109008	26A	7	022100016	46	15
S020100006	59	36	020109014	63	14	022100016	47	29
020100008	01	58	020109028	12A	11	022100016	58	6
020100008	01A	13	020109028	26	6	022400006	21	17
020100008	03	29	020109029	26	15	022400006	34	41
020100008	03A	30	020109042	26A	12	022400006	55	53
020100008	15	11	020109042	26B	4	022400006	55A	53
020100008	15A	6	020109056	29A	58	022400006	59	60
020100008	27	15	020109076	03	24	022400008	14B	18
020100008	29	25	020109076	03A	24	022400008	58	36
020100008	29A	63	020109079	29A	52	S022400008	50	28
020100008	35	46	020109079	30	14	S022400008	59	35
020100008	44	30	020109083	52	18	022400010	44	31
020100008	46	34	020109083	52A	19	S022400012	59	33
020100008	55	38	020109085	09	27	022600010	34	18
020100008	55A	38	020109086	04	31	022700300	30A	21
020100008	56	6	020109086	04A	34	022700300	30B	30
020100008	56A	6	020109087	04	22	022700300	32	50
020100008	58	19	020109087	04A	25	022700350	33	20
S020100008	01	46	020109088	34	8	022700400	33	20
S020100008	07	10	020110008	03Y	11	S022700450	40	20
S020100008	07	42	020200010	24	12	023109002	09	32
S020100008	07A	10	020200010	29	25	023109002	09A	32
S020100008	07A	42	020200010	29A	38	024100008	14	6
S020100008	09	3	020200010	31	33	024100008	14A	7
S020100008	09A	3	S020200010	40	5	024100008	14B	10
S020100008	47	46	S020200010	42	40	024500006	55A	35
S020100008	53	15	S020200010	54	43	024500008	03	42
S020100008	54	41	020200012	23	4	024500008	03A	42
S020100008	59	34	020200012	58	28	024500008	22	19
S020100008	60	9	S020200012	42	35	024500008	53	16
020100010	26	19	020200018	63	10	024600010	09	30
020100010	26B	11	020200020	42	20	024600010	09A	30
020100010	29	41	020210016	62	52	025100006	08	35
020100010	42	48	020300008	48	12	025100006	08A	35
S020100010	01	27	S020300008	08	32	025100006	09	39
S020100010	49	25	S020300008	08A	32	025100006	09A	39
S020100010	54	39	020400020	26A	11	025100006	22	30
S020100010	60	14	020400020	26B	14	025100006	55A	34
020100012	28	27	S020500024	63	22	025100008	02	31
020100012	29	41	020610012	35	24	025100008	02A	39
020100012	29A	40	S020610012	31	21	025100008	02A	39
020100012	63	44	020610014	34	7	025100008	29A	62
S020100012	28A	38	020610016	40	36	S025100008	27	4
S020100012	28B	38	020700010	25	36	025100010	09	26
S020100012	40	44	020800010	09	28	025100010	09A	26

バインダー NO.
BINDER NO.
ISP3007

改訂番号年月
SUPPLEMENT NO.

https://truckmanualshub.com/

66. コード番号索引
CODE NO. INDEX

管理コード

コード番号 CODE NO.	目次番号 SECTION NO.	見出番号 REF. NO.	コード番号 CODE NO.	目次番号 SECTION NO.	見出番号 REF. NO.	コード番号 CODE NO.	目次番号 SECTION NO.	見出番号 REF. NO.
025100010	24	7	S026100008	07A	11	S027100004	56	29
025100010	33	24	S026100008	07A	45	S027100004	59	46
025100010	33	40	S026100008	08	18	027100005	21	11
025100010	35	41	S026100008	08	31	027100005	58	15
025100010	38	11	S026100008	08	44	S027100005	48	6
S025100010	32	56	S026100008	08A	31	S027100005	57	39
025100012	02A	25	S026100008	14	15	S027100005	59	45
025100012	29	35	S026100008	22	28	027100006	15	19
025100012	29A	17	S026100008	47	39	027100006	21	19
025100012	30	24	S026100008	53	14	027100006	27	18
025100012	30A	10	S026100008	54	56	027100006	55A	42
025100012	30B	33	S026100008	59	41	S027100006	03	56
025100014	36	17	S026100008	60	11	S027100006	03	67
025100016	09	36	026100010	40	48	S027100006	03A	56
025100016	09A	36	026100010	42	47	S027100006	03A	67
025100016	29	33	026100010	44	28	S027100006	07	34
025100016	29A	19	026100010	46	45	S027100006	07A	34
025100016	33	40	026100010	58	23	S027100006	08	19
025100016	35	23	S026100010	36	30	S027100006	08A	19
025100016	41	7	S026100010	47	57	S027100006	09	17
025109007	01	30	S026100010	49	26	S027100006	09A	18
025109009	03Y	6	S026100010	53	18	S027100006	59	44
S026100003	59	42	S026100010	54	49	027100008	01	57
S026100004	09A	43	026100012	63	34	027100008	01A	12
S026100005	12A	21	026100012	63	42	027100008	03A	29
026100006	01	62	026100016	34	15	027100008	03Y	12
026100006	15	12	026100016	46	13	027100008	15	23
026100006	15	18	026100018	63	12	027100008	15A	5
026100006	21	18	026109011	01	44	027100008	27	14
026100006	46	25	026109011	21	21	027100008	29	24
026100006	47	19	026109017	01	44	027100008	34	21
026100006	55	43	026109017	21	21	027100008	35	47
S026100006	08A	18	026109017	21	23	027100008	44	27
S026100006	34	43	026109017	59	50	027100008	46	38
S026100006	53	19	026109017	60	18	027100008	55	39
S026100006	59	54	026109018	59	40	027100008	55A	39
S026100006	59	58	026109023	44	59	027100008	55A	65
026100008	14A	20	026109064	63	45	027100008	56	5
026100008	15A	10	026109066	05	8	027100008	56A	5
026100008	21	23	026109617	59	55	S027100008	01	45
026100008	55	40	026200008	34	20	S027100008	03	28
026100008	55A	37	026200010	08	8	S027100008	07	12
026100008	55A	64	026200010	08A	8	S027100008	07	41
S026100008	01	9	027100003	56	10	S027100008	07A	12
S026100008	03	27	027100003	56A	10	S027100008	07A	41
S026100008	03	49	027100003	56A	31	S027100008	09	4
S026100008	03A	28	S027100003	59	47	S027100008	09A	4
S026100008	03A	49	S027100004	09	42	S027100008	47	54
S026100008	07	11	S027100004	09A	42	S027100008	53	24
S026100008	07	45	S027100004	22	25	S027100008	54	45

バインダー NO.
BINDER NO.
ISP3007

改訂番号年月
SUPPLEMENT NO.

管理コード

コード番号 CODE NO.	目次番号 SECTION NO.	見出番号 REF. NO.	コード番号 CODE NO.	目次番号 SECTION NO.	見出番号 REF. NO.	コード番号 CODE NO.	目次番号 SECTION NO.	見出番号 REF. NO.
S027100008	59	43	027100018	28A	15	030300510	47	13
S027100008	60	7	027100018	63	11	030300516	31	3
027100010	01	26	027100020	28B	15	030300516	34	31
027100010	23	23	027100020	42	19	030300525	33	57
027100010	24	21	027100022	24	15	030300525	46	41
027100010	26	18	027100022	25	48	030300525	47	41
027100010	26B	10	028100300	30A	22	030300532	63	37
027100010	29	24	028100300	30B	31	030300540	46	28
027100010	29A	37	028100300	32	51	030300545	42	24
S027100010	25	35	028100350	33	21	030300620	63	29
S027100010	31	22	028100400	33	21	030300625	33	53
S027100010	34	35	S028100450	40	19	030300625	35	11
S027100010	40	6	030102015	46	23	030300625	36	24
S027100010	42	39	030102015	47	20	S030300625	49	30
S027100010	54	44	S030102015	34	44	030300632	41	15
027100012	23	5	S030102020	53	22	S030300632	31	25
027100012	28	26	S030102025	54	57	030300640	32	54
027100012	29	47	030102525	26	13	030300640	33	38
027100012	29A	59	030103020	55	34	030300663	41	16
027100012	35	25	030103020	58	24	030300816	04	4
027100012	58	27	S030103020	31	26	S030300840	54	51
027100012	63	43	030103025	22	32	030300845	42	23
S027100012	28A	39	030103025	26	5	030309005	02A	18
S027100012	28B	39	030103025	26A	4	030500512	27	28
S027100012	31	23	030103025	28	39	030500612	02A	15
S027100012	40	43	030103025	28A	32	030500612	04	7
S027100012	42	34	030103025	28B	32	030500612	04A	8
S027100012	44	57	030103025	63	4	030500616	02A	16
S027100012	54	46	S030103025	49	29	030500620	31	24
027100014	25	52	S030103025	53	21	030500820	31	24
027100014	28A	10	S030103025	54	50	030501025	02A	17
027100014	28B	42	030103030	26A	4	030501025	29	50
027100014	30B	4	030103030	26B	7	030501025	29	8
027100014	54	54	S030103030	62	28	030501025	29	8
S027100014	12A	10	030104030	46	16	030501025	30	12
S027100014	24	23	030104030	47	30	030501025	30B	2
S027100014	30A	4	030104030	58	7	030501025	33	39
027100016	28	6	030104030	63	8	030501025	35	20
027100016	29A	57	030300414	03	54	030501025	41	5
027100016	30	9	030300414	03A	54	S030501025	28A	7
027100016	30B	15	030300414	06	8	S030501025	28B	7
027100016	36	35	030300414	06A	8	S030501025	30A	2
027100016	54	62	030300414	08	40	030501032	29	50
S027100016	28A	8	030300414	08A	40	030501032	29	8
S027100016	28B	8	030300420	35	12	030501032	29A	8
S027100016	30A	16	030300420	43	17	030501032	30B	19
S027100016	40	35	030300432	06	7	S031011020	54	47
S027100016	41	24	030300432	06A	7	031100004	08	11
S027100016	62	26	030300432	55A	59	031100004	08A	
S027100016	62	9	030300510	46	32	031100004		

バインダー NO.
BINDER NO.
ISP3007

管理コード

https://truckmanualshub.com/

66. コード番号索引
CODE NO. INDEX

管理コード

コード番号 CODE NO.	目次番号 SECTION NO.	見出番号 REF. NO.
031100008	60	15
031310820	49	19
S031310870	60	8
031311020	49	28
034100416	53	17
034100508	04	3
034100508	04A	3
034100508	05	10
034100508	06	3
034100508	06A	3
034109002	28	29
036100010	46	48
S036100010	47	60
036100016	47	34
036100017	23	8
S036100018	31	27
036100020	06	10
036100020	06A	10
036100020	49	31
036100022	34	3
036100025	46	11
036100025	47	36
036100028	37A	7
036100030	29A	46
036100030	37	14
036100030	37A	1
036100035	32	49
036100035	33	19
036100035	37	13
036100035	37A	26
S036100036	38	19
036100040	32	47
036100045	37A	21
036100050	42	14
S036100050	39	19
036100055	38	9
036100060	33	16
036100065	37A	10
036500015	36	37
S036500016	45	19
036500018	33	17
036500022	30A	27
036500022	30B	17
036500022	30B	49
036500025	04A	21
036500028	04	18
036500032	25	28
036500035	05	3
036500042	23	12
036500052	30	22

コード番号 CODE NO.	目次番号 SECTION NO.	見出番号 REF. NO.
036500062	29A	45
036500062	30A	20
036500063	25	46
036500065	29	12
036500072	29	12
036500072	29A	25
036500072	30B	27
036500072	32	48
036500072	33	18
036500072	33	18A
036500072	37	15
036500072	37A	3
036500075	32	46
036500075	33	60
036500080	33	18A
S036500080	39	18
S036500095	38	18
036500120	40	16
036800003	09	29
036800004	53	20
036800005	08	23
036800005	08A	23
036800006	08	28
036800006	08A	28
036800008	08	15
036800008	08	7
036800008	08A	7
036800008	46	20
036800008	47	25
036800008	57B	9
036800010	07	9
036800010	07A	9
036800010	43	15
036800012	34	13
036809008	34	12
040106003	05	2
040106004	33	33
040106005	33	33
040106006	37	10
040106009	33	10
040106010	39	16
040106012	39	17
040106203	02A	11
040106205	28	36
040106206	28	31
040106206	29A	44
040106207	29	11
040106207	29	18
040106207	29A	24
040106207	32	39

コード番号 CODE NO.	目次番号 SECTION NO.	見出番号 REF. NO.
040106207	33	11
040106208	29	29
040106208	30	36
040106208	32	36
040106209	29	29
040106209	29A	12
040106210	30B	50
S040106212	40	13
040106306	29	26
040106306	30A	29
040106306	32	38
040106306	37	9
040106306	37A	2
040106307	29	18
040106307	29	26
040106307	29	44
040106307	29A	35
040106307	29A	9
040106307	32	37
S040106307	40	14
S040106311	40	12
040109033	29	44
040109034	29	11
040109040	33	9
040109041	33	8
040109046	37	11
040109046	37A	23
040116001	04	28
040116001	04A	31
040116001	31	12
040116205	29	51
040116205	29A	22
S040136004	27	25
040136208	30	7
040136305	29	15
040136306	29	15
040136306	29A	28
040146003	23	9
040156207	32	40
040156207	37A	5
040156304	06	6
040156304	06A	6
040156306	37	8
S040156307	40	15
042200135	37A	17
042200418	33	13
042200520	32	42
042200520	38	4
042209002	33	14
042209007	37A	12

バインダー NO.
BINDER NO.
ISP3007

改訂番号年月
SUPPLEMENT NO.

管理コード

コード番号 CODE NO.	目次番号 SECTION NO.	見出番号 REF. NO.
042209013	32	41
042209014	32	43
042209014	33	34
042209015	38	3
042302820	30A	24
042309012	02A	14
042309013	02A	13
042509004	29	43
042509005	29	43
042509005	29A	33
042530205	28A	29
042530205	28B	29
042530205	30	18
042530206	29A	49
042530206	30A	19
042530207	28A	27
042530207	28B	27
042530207	33	12
042530207	33	12A
042530208	33	12
042532205	30	19
042532208	33	12A
042532306	30B	26
048100008	39	11
048100008	39	11
048100008	39	11
048100008	39	11
048100008	39	11
048100008	39	11
048100008	39	11
048100008	39	11
048100008	39	11
048100008	39	11
048100008	39	11
048100008	39	11
048100008	39	11
048100011	33	59
048100011	35	15
048100011	36	14
048100011	43	5
048109006	40	30
048109008	57A	12
050102222	40	32
050103120	32	45
050201335	32	44
050202220	33	35
050202332	30	20
050202335	29A	43
050202335	37	12
050202350	30B	28
050203115	41	14
050203125	30B	11

コード番号 CODE NO.	目次番号 SECTION NO.	見出番号 REF. NO.
050203125	33	35
050203128	30A	25
050203150	37A	29
050209057	37	12
050301145	28A	6
050301145	28B	6
050301160	30B	7
050309009	28	22
050309010	28A	22
050309010	28B	22
050309017	42	26
050309056	30	4
050309064	30B	10
050600040	28	32
050600042	29	16
050600052	29	16
050600052	29	31
050600052	29A	14
S050600060	40	9
050609003	28A	26
050609003	28B	26
050609011	29	31
052100030	08	22
052100030	08A	22
052100050	08	29
052100050	08A	29
052100050	45	10
052100070	08	14
052100070	08A	14
052100070	38	7
S052100070	45	21
052100080	25	40
052100090	43	13
052100090	45	22
052100100	02	36
052100100	02A	36
052100100	51	6
052100110	07	13
052100110	07A	13
052100110	33	55
052100110	35	13
052100110	35	34
052100110	36	20
052100110	41	13
S052100110	43	2
052100120	03	76
052100120	03A	72
052100120	03A	72
052100120	45	23
052100120	47	17

コード番号 CODE NO.	目次番号 SECTION NO.	見出番号 REF. NO.
052100140	35	38
052100140	36	19
052100150	02	42
052100150	02A	42
S052100160	27	10
S052100160	51	12
052100200	27	19
052100200	36	18
052100210	30	21
052100210	41	27
052100210	46	12
052100210	47	11
052100210	55	20
052100210	55A	20
052100220	44	24
052100220	45	24
052100250	44	25
052100300	28	10
052100400	03	46
052100400	03A	46
052100400	51	4
052100420	03	71
052100420	03A	69
052109064	03	30
052109065	03	37
052109066	03A	35
052109067	03A	36
052110090	55	19
052110090	55A	19
052110110	43	12
052110120	42	41
052110120	43	11
052110120	45	26
052110120	46	4
052110120	47	4
052110120	55	6
052110120	55A	6
052110140	48	29
052110140	56	24
052110140	56A	24
052110150	56	16
052110150	56A	16
052110160	44	42
052110160	45	35
052110160	55	57
052110160	55A	57
052110200	44	26
052110220	44	43
052300250	30B	29
052300300	32	52

バインダー NO.
BINDER NO.
ISP3007

改訂番号年月
SUPPLEMENT NO.

https://truckmanualshub.com/

管理コード

コード番号 CODE NO.	目次番号 SECTION NO.	見出番号 REF. NO.	コード番号 CODE NO.	目次番号 SECTION NO.	見出番号 REF. NO.	コード番号 CODE NO.	目次番号 SECTION NO.	見出番号 REF. NO.
052300300	38	8	S060620000	30A	39	067100052	01A	19
052300350	02A	22	060630000	28B	40	067100052	14B	21
052300350	30	5	060630000	30	6	067100065	01A	7
052300350	33	36	060630000	30B	13	067100065	14	18
052300400	30A	26	060640000	28	12	067100065	14A	18
052300400	30B	16	064100045	02A	12	067100070	01A	18
052300400	33	36	064100045	63	31	067100070	14A	17
052300500	25	10	064200010	03	70	067100070	14B	20
052300500	28	21	064200010	03A	16	068109036	03	44
052300500	28A	19	064200012	03	19	068109036	03A	44
052300500	28B	19	064200012	03A	27	068109036	03A	44
052300500	30A	7	064200020	03	3	068109052	49	33
052300500	42	11	064200020	03A	3	068109053	49	34
052300550	42	15	064200025	02A	3	068122560	03	44
052300600	08	43	064200025	03	2	068122560	03A	44
052300600	08A	15	064200025	03A	2	068122560	03A	44
052300600	25	24	064200030	03	5	068123018	55A	67
052300600	27	24	064200030	03A	5	068209029	09	9
052300600	29	14	064200035	02A	2	068209029	09A	9
052300650	29	14	064200040	02A	4	068209031	50	31
052300650	29A	27	064200040	35	31	S068209031	51	26
S052300650	51	15	064400010	45	29	068209032	50	31
052300700	44	23	064400020	45	30	S068209032	51	26
052300800	02A	29	064500020	24	17	068209094	09	7
052300850	29	5	064500030	02A	48	068209098	27	7
052300900	29	5	064500030	07	27	068209101	27	7
052300900	29A	4	064500030	07A	27	068209104	09A	7
052300900	30A	14	064500030	35	27	068209113	03Y	18
052310250	44	44	064500030	42	43	068209121	03Y	18
052310750	42	29	064500030	43	9	071000065	14B	23
052400112	48	18	064500030	44	19	080109024	04	30
052400125	48	10	064509002	42	42	080109024	04A	33
052400290	51	20	064509002	43	8	090101013	65	7
052400300	25	7	064509002	47	3	090101317	65	8
052400350	37A	24	064509002	55	5	090101924	65	9
052400600	28	35	064509002	55A	5	091101719	65	5
052400650	24	18	064509005	03A	19	091102224	65	4
052400700	25	39	064600016	29	34	092409000	65	10
054109025	03Y	9	064600016	29A	20	093100150	65	6
054109030	34	40	064600016	29A	42	110106880	02A	1
054309002	46	3	064600016	33	41	110106881	02A	1
060610000	23	18	064600016	35	22	110106930	02A	1
060610000	34	29	064600016	41	8	110106931	02A	1
060610000	58	2	064609002	25	13	110126180	02A	28
S060610000	54	55	067100015	01	33	110136255	03	69
060620000	28	28	067100015	09	37	110136256	03	69
060620000	28A	25	067100015	09A	37	110136256	03A	70
060620000	28B	25	067100020	27	6	110136265	03A	71
060620000	30B	12	067100043	01	20	110156141	04A	9
060620000	63	38	067100046	01A	8	110156161	04A	6

バインダー NO.
BINDER NO.
ISP3006

改訂番号年月
SUPPLEMENT NO.

管理コード

コード番号 CODE NO.	目次番号 SECTION NO.	見出番号 REF. NO.	コード番号 CODE NO.	目次番号 SECTION NO.	見出番号 REF. NO.	コード番号 CODE NO.	目次番号 SECTION NO.	見出番号 REF. NO.
110156171	04	5	115016625	04	16	120186080	03	10
110156181	04	8	115016626	04	16	120186080	03A	10
110156191	04	9	115016627	04	16	120216040	03	12
110156201	04A	10	115016628	04	16	120216040	03A	12
110156210	04A	11	115016629	04	16	120226070	03	11
110156211	04A	11	115016640	04A	19	120226070	03A	11
110366360	02A	31	115016650	04A	19	120276200	06	2
110466040	03	47	115026210	04A	22	120276200	06A	2
110466040	03A	47	115026220	04	19	120276201	06	2
110666050	03	38	115026230	04A	22	120276201	06A	2
110666050	03A	38	115107230	04	15	120316141	03	20
110666090	03	39	115107233	04	15	120316150	03A	20
110666090	03A	39	115107235	04	15	120316210	03	73
110716640	02A	26	115107240	04A	18	120346201	03	18
110716650	02A	26	115107250	04A	18	120346210	03A	18
110756140	02	35	115176121	04	21	120346211	03A	18
110756150	02A	35	115176121	04A	24	120346221	03A	18
110986340	03	43	115256530	04	1	120346240	03	72
110986340	03A	43	115256540	04A	1	120366151	03	21
110986340	03A	43	115256560	04A	1	120366151	03A	21
110996570	02A	27	115276200	04	2	120366151	03A	21
111016740	03	1	115276200	04A	2	120366152	03	21
111016750	03A	1	115326030	04A	20	120366152	03A	21
111016780	03A	1	115326240	04	17	120366152	03A	21
111136300	03	15	115326250	04A	20	120366161	03	22
111136300	03A	15	115356820	04	24	120366161	03A	22
111136310	03	14	115356830	04A	27	120366161	03A	22
111136310	03A	14	115356890	04A	27	120366162	03	22
111146980	03	13	115376040	04	25	120366162	03A	22
111146981	03	13	115376040	04A	28	120366162	03A	22
111146990	03	13	115396630	04	29	120406050	03	8
111146991	03	13	115396640	04A	32	120406050	03A	8
111147000	03	13	120026022	06	1	120456221	02A	47
111147001	03	13	120026040	06A	1	120456221	02A	47
111147010	03A	13	120036271	03	17	120456222	02A	47
111147020	03A	13	120036272	03	17	120456222	02A	47
111147030	03A	13	120036280	03A	17	120456230	02	40
111216511	03	41	120036281	03A	17	120456231	02	40
111216512	03	41	120036282	03A	17	120736080	06	4
111216513	03	41	120036301	03A	17	120736080	06A	4
111216514	03	41	120036302	03A	17	120736081	06	4
111216531	03A	41	120036350	03	17	125046100	08	4
111216531	03A	41	120076070	06	15	125046110	08A	4
111216531	03A	41	120076070	06A	15	125116140	08	21
111216532	03A	41	120116100	02	39	125116140	08A	21
111216532	03A	41	120116100	02A	46	125156170	08	13
115016620	04	16	120166270	03	6	125156170	08A	13
115016621	04	16	120166270	03A	6	125156180	08	27
115016622	04	16	120176280	03	7	125156180	08A	27
115016624	04	16	120176280	03A	7	125176080	08	33

バインダー NO.
BINDER NO.
ISP3007

改訂番号年月
SUPPLEMENT NO.

https://truckmanualshub.com/

66. コード番号索引
CODE NO. INDEX

管理コード

コード番号 CODE NO.	目次番号 SECTION NO.	見出番号 REF. NO.	コード番号 CODE NO.	目次番号 SECTION NO.	見出番号 REF. NO.	コード番号 CODE NO.	目次番号 SECTION NO.	見出番号 REF. NO.
125176080	08A	33	131196090	10A	1	131437222	09A	2
125206211	06	9	131226130	10	2	131437224	09A	2
125206211	06A	9	131226130	10A	2	131437226	09A	2
125256071	06	12	131246010	10	20	131437228	09A	2
125256090	06A	12	131246010	10A	20	131446001	11	6
125366050	08	10	131246140	10	22	131446002	11	5
125366060	08A	10	131246140	10A	22	131446003	11	7
125406060	08	5	131256110	10	12	131446006	11	2
125406060	08A	5	131256110	10A	12	131446037	11	5
125416090	08	16	131296197	10	14	131466070	09	31
125416090	08A	16	131296255	10	21	131466070	09A	31
125976100	08	24	131296255	10A	21	131506860	09	11
125976100	08A	24	131296408	10	19	131506870	09	12
130336040	51	13	131296408	10A	19	131506880	09	13
130340110	50	21	131296530	10	11	131506950	09A	11
130366050	51	16	131296530	10A	11	131506960	09A	12
130446030	51	14	131296531	10	10	131506970	09A	13
130446040	51	17	131296531	10A	10	131506980	09A	14
130446060	51	18	131296532	10	8	131606190	09	8
130506130	09	21	131296532	10A	8	131606200	09A	8
130506130	09A	21	131296645	10	13	131606200	09A	8
130996070	09	20	131296645	10A	13	131606201	09A	8
130996070	09A	20	131296646	10	15	131606201	09A	8
131017190	09	1	131296647	10	7	135596340	03Y	4
131017190	10	0	131296647	10A	7	135596491	03	55
131017191	10	0	131296648	10	16	135596501	03	52
131017250	10A	0	131296648	10A	16	135596530	03A	52
131017250	10A	0	131296649	10	18	135596540	03A	55
131017252	10A	0	131296653	10A	14	135596570	03Y	21
131017252	10A	0	131296654	10A	15	135616400	03	65
131046080	09	23	131296654	10A	15	135616410	03A	65
131046080	09A	23	131296655	10A	18	135616460	15A	1
131046090	09A	23	131296678	10	15	135616470	03A	65
131046100	09A	23	131296679	10A	15	135616480	03Y	5
131046120	09A	23	131296679	10A	15	135756080	03W	0
131046140	09A	23	131406300	09A	6	135756080	03Y	1
131116380	10	6	131406300	11	1	135796014	03W	15
131116380	10A	6	131406320	09	6	135796044	03W	14
131146070	10	17	131406320	11	1	135796052	03W	17
131146070	10A	17	131416060	11	8	135796059	03W	1
131156150	10	5	131416100	11	8	135796060	03W	3
131156150	10A	5	131426010	11	9	135796061	03W	4
131176320	10	9	131426150	11	3	135796062	03W	8
131176320	10A	9	131437170	11	4	135796063	03W	9
131176450	10	3	131437210	09	2	135796064	03W	10
131176450	10A	3	131437211	09	2	135796065	03W	13
131186110	10	4	131437212	09	2	135796066	03W	16
131186110	10A	4	131437213	09	2	135796067	03W	18
131196060	10A	1	131437214	09	2	135796068	03W	20
131196090	10	1	131437220	09A	2	135796070	03W	21

バインダー NO.
BINDER NO.
ISP3007

改訂番号年月
SUPPLEMENT NO.

管理コード

コード番号 CODE NO.	目次番号 SECTION NO.	見出番号 REF. NO.	コード番号 CODE NO.	目次番号 SECTION NO.	見出番号 REF. NO.	コード番号 CODE NO.	目次番号 SECTION NO.	見出番号 REF. NO.
135796071	03W	22	145146180	07	29	165416311	04A	35
135796072	03W	23	145146180	07A	29	165456090	05	4
135796073	03W	27	145146200	07A	30	165466120	02A	20
135796074	03W	28	145206020	07	52	165996350	08	2
135796075	03W	29	145206020	07A	52	165996350	08A	2
135796076	03W	30	145216150	07	50	165996350	08A	2
135796077	03W	33	145216150	07A	50	165996351	08A	2
135996360	03Y	2	145216151	07	50	165996351	08A	2
135996451	03	53	145216151	07A	50	165996360	07	18
135996460	03	64	145306110	07A	35	165996360	07A	18
135996461	03	64	145306230	07A	35	165996360	07A	18
135996471	03	51	145306491	07	35	165996361	07	18
135996480	03A	51	145336620	07	25	165996361	07A	18
135996490	03A	53	145336630	07A	25	165996361	07A	18
135996500	03A	64	145386360	07A	61	185046130	07A	39
140036120	02	41	145386370	07	24	185046130	12A	1
140036120	02A	41	145386400	07A	61	185046200	07	39
140116140	07	5	145536050	07A	56	185046200	12	0
140116140	07A	5	145536380	07	56	185086290	02	29
140148030	09	38	145546060	01	13	185086290	13	0
140148030	09A	38	145986090	07	26	185086291	02	29
140166140	07	4	145986090	07A	26	185086291	13	0
140166140	07A	4	145996360	07	51	185086360	02A	33
140196070	07	1	145996360	07A	51	185086360	13A	0
140196070	07A	1	145996370	07	28	185206080	09A	35
140406310	07	15	145996370	07A	28	185246060	03	59
140406320	07A	15	145996380	07	46	185246060	03A	59
140516130	02	34	145996410	07A	46	185366090	09	18
140516130	02A	44	165026080	07	3	185366090	09A	44
140546020	02	33	165026080	07A	3	185366091	09	18
140546020	02A	43	165026090	05	1	185376140	09	19
140606540	03	32	165106090	08	1	185376150	09A	19
140606550	07A	58	165106090	08A	1	185416280	12A	17
140606560	03A	32	165106090	08A	1	185416290	12A	16
140606650	03Y	15	165106091	08A	1	185416300	12	13
140606660	03Y	8	165106091	08A	1	185416370	13A	6
140606701	03	77	165166220	07	17	185416380	13A	10
140986530	07	14	165166220	07A	17	185426090	12A	5
140986540	07A	14	165166220	07A	17	185426130	12	4
140986580	03Y	19	165166221	07	17	185436110	12A	9
140986581	03	43	165166221	07A	17	185436120	12	2
140986581	03A	43	165166221	07A	17	185446053	12A	4
140986581	03A	43	165206010	08	34	185446140	12	10
140986581	03Y	19	165296081	02A	8	185446151	12A	7
140996120	03Y	14	165316130	05	12	185446157	12	1
145016581	07	20	165416280	05	11	185446158	12	3
145016601	07A	20	165416281	05	11	185446162	12	9
145116130	07	21	165416290	05	6	185446165	12	14
145126010	07	23	165416291	05	6	185446169	12A	24
145146170	07	30	165416310	04A	35	185446170	12A	23

バインダー NO.
BINDER NO.
ISP3007

改訂番号年月
SUPPLEMENT NO.

https://truckmanualshub.com/

管理コード

コード番号 CODE NO.	目次番号 SECTION NO.	見出番号 REF. NO.	コード番号 CODE NO.	目次番号 SECTION NO.	見出番号 REF. NO.	コード番号 CODE NO.	目次番号 SECTION NO.	見出番号 REF. NO.
185446172	12A	13	185846364	13	19	198346010	50	32
185446173	12A	12	185846405	13	2	S198346010	51	27
185446174	12A	14	185846406	13	13	198346080	27	31
185446175	12A	3	185846457	13A	1	198346090	03	45
185446176	12A	2	185846458	13A	4	198346090	03A	45
185446178	12A	8	185846459	13A	8	198346090	03A	45
185446179	12A	15	185846460	13A	9	198416320	02	38
185446180	12A	18	185846461	13A	11	198416320	02A	38
185446181	12A	19	185846462	13A	20	198436010	03	50
185446182	12	5	185846463	13A	21	198436010	03A	50
185446183	12	7	185846464	13A	23	198436150	03	75
185446187	12	12	185846465	13A	13	198436150	03A	19
185446188	12	11	185846466	13A	7	198436150	03A	19
185446214	12	6	185866120	13	12	198466010	02A	6
185446215	12	8	185866130	13	16	198466010	04	32
185446216	12	15	185866180	13	12	198466010	04A	5
185606170	09	40	185866230	13A	12	198466020	02	45
185606170	09A	40	185976150	07	37	198466020	02A	5
185726340	07	43	185976150	07A	37	198466030	02A	7
185726340	07A	43	190196210	03A	62	198466030	05	5
185816111	13A	19	190196550	03A	62	198486690	03Y	7
185816120	13	6	190196730	02	43	198486780	03	34
185846253	13A	2	190196730	02A	45	198486780	03	78
185846254	13A	3	190196810	03	62	198486780	03A	34
185846256	13A	5	190297440	03A	63	198486780	07A	59
185846263	13A	14	190297450	03A	63	198486880	03	36
185846264	13A	15	195206080	09	35	198486990	03A	34
185846265	13A	16	195816200	03	60	198516390	53	25
185846266	13A	17	195816200	03A	60	198517060	04A	23
185846267	13A	18	198216700	03	9	198517090	02A	9
185846270	13A	22	198216700	03A	9	198517180	04A	26
185846272	13A	24	198216720	07	7	198517184	04A	26
185846317	13	1	198216720	07A	7	198517187	04A	26
185846318	13	2	198216731	08	39	198517190	02A	10
185846319	13	3	198216731	08A	39	198517194	02A	10
185846320	13	4	198216760	08	30	198517197	02A	10
185846321	13	5	198216760	08A	30	198517200	04A	14
185846322	13	7	198216780	03	25	198517204	04A	14
185846324	13	9	198216780	03A	25	198517207	04A	14
185846325	13	10	198216790	07	53	198517210	04A	13
185846327	13	14	198216790	07A	53	198517214	04A	13
185846328	13	15	198216821	07	49	198517217	04A	13
185846329	13	17	198216821	07A	49	198517230	04	10
185846330	13	18	198216930	09	24	198517234	04	10
185846357	13	8	198216940	08	12	198517237	04	10
185846358	13	13	198217030	08A	12	198517240	04	11
185846360	13	20	198236030	09	34	198517244	04	11
185846361	13	21	198236030	09A	34	198517247	04	11
185846362	13	22	198346010	09	10	198517250	04	23
185846363	13	11	198346010	09A	10	198517254	04	23

改訂番号年月
SUPPLEMENT NO.

バインダー NO.
BINDER NO.
ISP3006

管理コード

コード番号 CODE NO.	目次番号 SECTION NO.	見出番号 REF. NO.	コード番号 CODE NO.	目次番号 SECTION NO.	見出番号 REF. NO.	コード番号 CODE NO.	目次番号 SECTION NO.	見出番号 REF. NO.
198517257	04	23	199280470	30B	22	199566650	06	14
198517260	04	20	199280480	30A	18	199566650	06A	14
198517270	02A	21	199280480	30B	22	199566651	06A	14
198517280	04A	26	199280490	28	23	298750020	07A	54
198517284	04A	26	199280490	30A	18	298750050	07	54
198517287	04A	26	199280490	30B	22	298750080	57	31
198566010	07	22	199280510	28B	41	300810910	65	12
198636160	08	3	199280520	23	11	300810950	65	12
198636160	08A	3	199280520	28B	41	300930020	65	11
198636170	02A	30	199280530	33	23	310100530	01	12
198736100	02	30	199280540	33	23	310100560	01	12
198736100	02A	34	S199280540	28A	24	310100570	01A	4
198736100	02A	34	S199280540	28B	24	310110050	01	51
198736150	02	30	199280550	33	23	310120150	01	52
198736150	02A	34	S199280550	28A	24	310130140	01	28
198736150	02A	34	S199280550	28B	24	310130150	01	29
198756110	03Y	17	199280690	29A	48	310140450	01	19
198996060	03	33	199280690	32	61	310140500	01A	3
198996060	03	79	199280700	29A	48	310160930	01	22
198996060	03A	33	199280700	32	62	310160940	01	21
198996080	03	35	199280710	29A	48	310160950	01	21
199106020	09	14	199280710	32	63	310160960	01	22
199106020	09A	15	199280750	30	37	310161010	01	21
199106020	55	52	199280750	33	23	310300450	01A	1
199106020	55A	52	199280760	30	37	310300500	01A	2
199116290	07	57	199280760	33	23	310310810	01	23
199116290	07A	57	199280770	30	37	310310820	01	23
199216230	06	5	199280770	33	23	310350200	01	14
199216230	06A	5	199280810	30B	48	310350250	50	1
199236530	06	13	199280820	30B	48	310350300	50	1
199236530	06A	13	199280830	30B	48	310350350	01	14
199236540	07	8	199281260	54	66	310350651	50	1
199236540	07A	8	199286120	06	17	310350700	01	14
199236640	05	7	199286120	06A	17	310350750	01	14
199236660	07	58	199286130	06	17	310360350	01	59
199236660	07	58	199286130	06A	17	310360360	15	21
199260030	30	15	199286140	06	11	310360450	01	61
199260040	30B	21	199286140	06A	11	310550040	01	49
199260050	33	22	199286150	07	6	310560010	01	50
199260060	30	33	199286150	07A	6	310650090	01	37
199260060	33	22	199286160	07	6	310650100	01	37
199266180	07	2	199286160	07A	6	310650110	01	60
199266180	07A	2	199286170	07	6	310670010	01	35
199266190	04A	15	199286170	07A	6	310750030	01	31
199266200	04	12	199286180	07	6	312070100	53	6
199280160	47	14	199286180	07A	6	312070110	53	6
199280410	30	17	199316120	04	26	312070120	53	7
199280420	30	17	199316120	04A	29	312070130	53	7
199280430	30	17	199486220	03	23	312100760	53	8
199280470	30A	18	199486220	03A	23	312100770	53	9

改訂番号年月
SUPPLEMENT NO.

バインダー NO.
BINDER NO.
ISP3007

コード番号索引
CODE NO. INDEX

https://truckmanualshub.com/

管理コード

コード番号 CODE NO.	目次番号 SECTION NO.	見出番号 REF. NO.	コード番号 CODE NO.	目次番号 SECTION NO.	見出番号 REF. NO.	コード番号 CODE NO.	目次番号 SECTION NO.	見出番号 REF. NO.
312130270	53	12	314531026	14B	14	320170650	30A	43
312510740	53	23	314531027	14A	8	320170700	30B	23
312600350	53	2	314531027	14B	6	320170750	30B	23
312600360	53	1	314531028	14A	5	320180400	32	57
314010990	15	0	314531030	14A	3	320190230	33	31
314011030	15	1	314531031	14	3	320190300	33	31
314011040	15	6	314531031	14A	13	320200400	31	4A
314011151	15	0	314531031	14B	16	320200450	31	4
314011151	15	0	314531041	14A	6	320260110	31	9
314011151	15	0	314531041	14A	6B	320310300	31	10
314011151	15	0	314531057	14	10	320310320	31	10
314011152	15	0	314531058	14	9	320400320	31	6
314011152	15	0	314531060	14	7	320400350	31	6
314011152	15	0	314531061	14	5	320450190	31	7
314011152	15	0	314531062	14	4	320450200	31	7
314011161	15	1	314531065	14	8	320690001	38	13
314011161	15	1	314531092	14	2	320690002	38	14
314011161	15	1	314531094	14	11	320690003	38	15
314011161	15	1	314531096	14A	9	320690004	38	16
314011162	15	1	314531097	14A	4	320690005	38	17
314011162	15	1	314531098	14B	12	320690006	38	20
314011162	15	1	314531106	14B	9	320690007	38	21
314011162	15	1	314531107	14B	11	320690008	38	22
314011170	15	6	314531108	14B	13	320690009	38	23
314011270	15	0	314531109	14B	15	320690010	38	24
314011280	15	1	314531125	14	7A	320690011	38	25
314100630	15	2	314531125	14A	6A	320690012	38	26
314100630	15A	15	314531125	14B	8	320990100	32	59
314100710	15	7	314531127	14	8A	322011111	30A	5
314100800	15	7	314531128	14B	3	322011250	30A	12
314100850	15	2	314531129	14A	10A	322011270	30A	9
314140860	15A	7	314531129	14B	7	322011280	30A	23
314200440	15A	2	314540550	14A	16	322012190	30	2-
314410110	15A	8	314540560	14	17	322012200	30	11
314410130	15	9	314540590	01A	5	322012210	29	7
314500331	14	0	314540600	01A	6	322012220	29	19
314500332	14	0A	314540610	01A	17	322012230	29	20
314500341	14	1	314540610	14B	19	322012231	29	20
314500342	14	1A	314540620	14B	22	322012310	29	7
314500470	14A	1	314600130	14	13	322012440	35	1
314500471	14A	1A	314600550	14A	19	322012450	29	19
314500481	14A	23	314630300	14B	17	322012450	29A	5
314500490	14B	1	314990012	15	13	322012500	29	20
314500491	14B	1	314990012	15A	11	322012500	29A	6
314531022	14A	10	320010580	31	1	322012550	28A	3
314531023	14A	12	320010590	31	1	322012550	28B	3
314531023	14B	4	320040420	38	12	322012600	41	1
314531024	14A	11	320040430	31	5	322012601	41	1
314531024	14B	5	320170550	30	40	322012602	41	1
314531026	14A	14	320170600	30A	43	322013200	28	11

バインダー NO.
BINDER NO.
ISP3007

改訂番号年月
SUPPLEMENT NO.

管理コード

コード番号 CODE NO.	目次番号 SECTION NO.	見出番号 REF. NO.	コード番号 CODE NO.	目次番号 SECTION NO.	見出番号 REF. NO.	コード番号 CODE NO.	目次番号 SECTION NO.	見出番号 REF. NO.
322013250	28	8	322323120	32	3	322511600	29	10
322013500	41	1	322323130	33	4	322511800	32	12A
322013502	41	1	322323140	33	4	322511810	32	1A
322013550	28B	10	322323170	32	9	322511830	32	12
322013700	29	7	322323180	32	9	322511840	38	2
322013700	29A	32	322323190	33	1	322511850	33	29
322013750	30B	5	322323200	33	28	322511860	29	10
322013800	30B	8	322323210	33	28	322511870	30A	42
322013850	30B	18	322323360	32	3	322511880	30A	42
322030150	39	5	322323370	37	6	322511990	30B	24
322030260	30B	39	322323380	37	3	322512130	30B	24
322030280	32	5	322323390	37	6	322512140	29	10
322030290	32	14	322323510	37A	11	322512140	29A	21
322050480	30	13	322323520	37A	18	322513400	33	28
322050500	30A	17	322330150	32	16	322520500	32	20
322050510	33	7	322330180	37A	4	322530950	32	11
322050510	39	1	322341180	37	1	322530960	33	2
322050560	33	7	322341190	33	5	322530980	32	17
322050560	39	1	322341200	33	6	322560250	32	21
322050570	30B	20	322341250	33	5	322560260	33	32
322102221	29	19	322341260	33	6	322570530	33	3
322111650	33	27	322341300	37A	14	322570540	38	1
322111651	33	27	322360700	37	2	322570571	37	4
322111700	33	27	322360710	32	18	322570600	38	1
322111701	33	27	322360720	32	18	322570610	33	3
322112100	33	27	322360790	37A	20	322570620	37	4
322112100	33	27	322370830	33	30	322610070	30A	28
322150010	37	18	322370840	33	30	322610070	30B	40
322150100	37A	28	322370850	32	22	322610140	30	38
322200180	37	17	322370860	32	19	322610840	31	8
322200180	37A	8	322381000	32	13	322610850	33	15
322200250	44	48	322381010	32	15	322610860	32	28
322200300	44	48	322381020	32	4	322610870	32	24
322210820	29	22	322381030	32	6	322610880	32	25
322210830	29	30	322381040	32	7	322611060	37A	16
322210850	29	30	322381050	32	8	322611070	37A	13
322210860	29	22	322381060	32	15	322611080	37A	15
322210860	29A	36	322381070	37	5	322990380	37	20
322210950	44	48A	322381080	37	5	322990381	37	20
322211000	33	48	322381210	32	15	322990381	37A	27
322211050	33	45	322410030	32	30	322990840	33	47
322211400	44	48A	322410060	32	31	322990850	33	26
322260730	30	1	322420040	32	34	322990860	33	44
322261000	29A	50	322420040	32	35	322990900	44	60
322323070	37	6	322500630	32	1	322990940	44	60
322323080	37	3	322500650	37	7	324020070	49	2
322323090	32	2	322500720	29A	2	324020080	49	3
322323100	32	3	322500800	37A	22	324020090	49	7
322323110	32	10	322510560	33	29	324020100	49	6
322323120	32	3	322511220	30	39	324020110	49	7

バインダー NO.
BINDER NO.
ISP3007

改訂番号年月
SUPPLEMENT NO.

https://truckmanualshub.com/

管理コード

コード番号 CODE NO.	目次番号 SECTION NO.	見出番号 REF. NO.	コード番号 CODE NO.	目次番号 SECTION NO.	見出番号 REF. NO.	コード番号 CODE NO.	目次番号 SECTION NO.	見出番号 REF. NO.
324020120	49	6	324500200	49	1	326130450	39	8A
324101270	49	5	324510350	36	31	326130450	39	8A
324101280	49	5	324540210	49	15	326130450	39	8A
324101290	36	27	324540220	49	16	326130450	39	8A
324101290	49	18	324540230	36	28	326130450	39	8A
324101330	49	17	324540230	49	12	326130450	39	8A
324101351	33	52	324540300	49	15	326130450	39	8A
324101360	34	25	324560040	35	16	326130450	39	8A
324101370	34	10	324560040	36	15	326130450	39	8A
324101371	34	10	324600200	49	35A	326130460	39	9A
324101400	36	4	324600250	49	35	326130460	39	9A
324101400	49	27	324600251	49	35	326130460	39	9A
324102250	49	5	324710550	33	50	326130460	39	9A
324200600	36	6	324710551	33	50	326130460	39	9A
324200611	36	7	324710600	35	3	326130460	39	9A
324200620	35	37	324910020	44	11	326130460	39	9A
324200630	35	4	324990830	35	2	326130460	39	9A
324200650	33	56	326030050	29	46	326130460	39	9A
324200651	33	56	326110510	30	26	326140030	30A	30
324200660	35	5	326110520	30	25	326140110	30	30
324200670	34	24	326110530	30A	35	326140250	30B	38
324200680	34	11	326110600	39	2	326140270	39	3
324200700	36	5	326110610	39	12	326140280	39	4
324220520	34	4	326110650	30B	35	326160030	30A	32
324220540	34	5	326110660	30B	34	326160060	30	31
324220550	34	23	326130170	39	8	326170060	30B	43
324311870	35	36	326130170	39	8	326170070	39	10
324311880	36	1	326130170	39	8	326210761	29	3
324311890	36	3	326130170	39	8	326210771	29	3
324311900	35	8	326130170	39	8	326210830	29	3
324311910	35	7	326130170	39	8	326210840	40	22
324311920	36	2	326130170	39	8	326210850	40	23
324311930	35	33	326130170	39	8	326210860	29	3
324312040	36	1	326130170	39	8	326210920	40	23
324320470	36	12	326130170	39	8	326210930	40	22
324320480	36	13	326130300	30	29	326210940	29	3
324320490	35	10	326130310	30A	31	326210980	29A	47
324320500	35	9	326130380	39	9	326220250	39	13
324350060	49	11	326130380	39	9	326220260	39	14
324350100	29A	41	326130380	39	9	326240300	29	17
324360040	49	4	326130380	39	9	326240320	29	9
324360100	34	46	326130380	39	9	326240330	29	17
324360200	34	45	326130380	39	9	326240330	29A	34
324411330	35	32	326130380	39	9	326240370	29	9
324411331	35	32	326130380	39	9	326240400	29	9
324411340	36	8	326130380	39	9	326240400	29A	23
324411350	35	35	326130380	39	9	326240410	29A	51
324411360	36	9	326130430	30B	41	326300700	40	7
324411370	35	6	326130440	30B	42	326300800	40	7
324411380	36	10	326130450	39	8A	326300801	40	7

バインダー NO.
BINDER NO.
ISP3006

改訂番号年月
SUPPLEMENT NO.

管理コード

コード番号 CODE NO.	目次番号 SECTION NO.	見出番号 REF. NO.	コード番号 CODE NO.	目次番号 SECTION NO.	見出番号 REF. NO.	コード番号 CODE NO.	目次番号 SECTION NO.	見出番号 REF. NO.
326301000	40	7	330011451	28B	1	334291130	25	16
326301100	40	7	330011500	30B	1	334291160	25	18
326310850	29	32	330011501	28B	1	334291320	25	43
326310860	29	32	330020550	28	3	334291330	25	42
326311050	29	32	330020600	28	4	334291350	25	45
326311050	29A	15	330020650	28A	12	334291360	25	41
326340880	29	1	330020700	28A	13	334292043	25	3
326340891	29	2	330020800	28B	12	334292044	25	4
326340920	29	2	330020850	28B	13	334292045	25	5
326340950	40	1	330101550	28	1	334292046	25	6
326340951	40	1	330101551	28	1	334292049	25	9
326341000	29	1	330101600	30	41	334292051	25	26
326341250	29	2	330200550	28A	2	334292052	25	29
326341300	29	1	330200600	28	2	334292053	25	22
326341400	40	1	330200750	28B	2	334292054	25	23
326341450	29	1	330200900	28	2	334292056	25	30
326341500	29	2	330310830	29	13	334292057	25	31
326341750	29A	3	330310900	28	17	334292058	25	32
326341800	29A	1	330310950	28	18	334292060	25	34
326360280	40	8	330311000	28A	17	334292062	25	44
326370480	29	27	330311000	28B	17	334292063	24	13
326370490	29	27	330311050	28A	18	334292063	25	47
326370490	29A	10	330311050	28B	18	334292108	25	38
326370540	40	21	330311120	29	13	334292109	25	37
326370560	40	21	330311120	29A	26	334292139	24	9
326500351	41	17	330380010	28B	34	334292194	25	12
326530200	41	10	330380060	28A	34	334292195	25	15
326570200	41	9	330380070	28	40	334292196	25	17
326600110	39	20	330460270	28	30	334292198	25	19
326990150	30A	41	330460300	28A	28	334292199	25	20
326990360	40	10	330460300	28B	28	334292200	25	21
326990400	40	2	330990010	28A	33	334292208	25	11
326990430	40	2	330990010	28B	33	334292232	24	3
328000501	40	24	334010740	24	1	334292233	24	4
328000551	40	25	334010750	25	1	334292234	24	5
328110131	40	27	334010770	25	1	334292235	24	6
328260130	40	37	334040030	23	20	334292236	24	8
328310140	40	33	334040040	23	16	334292237	24	14
328320350	40	34	334040050	23	20	334292238	24	16
328560140	40	26	334100090	23	25	334292239	24	2
328600070	40	28	334100100	23	25	334292240	25	2
328600080	40	29	334100150	23	25	334292241	25	8
328990130	40	38	334100200	23	25	334292242	25	25
330011200	28A	1	334110180	23	15	334292243	25	33
330011200	30A	1	334110190	23	19	334292245	25	49
330011201	28A	1	334110210	23	19	334292246	25	27
330011250	28A	1	334110220	23	7	334292247	24	19
330011250	30A	1	334110221	23	7	334292248	24	20
330011251	28A	1	334290150	24	10	334300090	23	1
330011450	30B	1	334291110	25	14	334300091	23	1

バインダー NO.
BINDER NO.
ISP3007

改訂番号年月
SUPPLEMENT NO.

https://truckmanualshub.com/

管理コード

コード番号 CODE NO.	目次番号 SECTION NO.	見出番号 REF. NO.	コード番号 CODE NO.	目次番号 SECTION NO.	見出番号 REF. NO.	コード番号 CODE NO.	目次番号 SECTION NO.	見出番号 REF. NO.
334310150	23	2	334800190	26	9	336032410	62	1
334310151	23	2	334800200	26	1	336032420	62	2
334320100	23	3	334800210	26	14	336032430	62	1
334450100	34	30	334800290	26A	6	336032440	62	2
334450101	34	30	334800290	26A	6	336032450	62	1
334450150	34	30	334800300	26A	10	336032460	62	2
334450151	34	30	334800300	26A	10	336032960	62A	1
334521800	29	37	334810010	26	11	336070170	62	37
334521850	29	38	334810070	26	3	336070190	62	37
334521900	28A	36	334810080	26	12	336070700	62	37
334521900	28B	36	334810080	26A	3	336070710	62	22
334521950	28	24	334810090	26	4	336070720	62	12
334522000	24	25	334810100	26	22	336070850	62	37
334522000	25	53	334810100	26A	11	336080030	62	47
334522050	29	37	334810100	26A	11	336080040	62A	11
334522100	29	38	334810110	26	10	336080050	62	5
334522550	25	53	334810110	26A	12	336080140	62	40
334522600	29	37	334810110	26A	12	336080150	62	47
334522600	29A	29	334810130	26A	3	336080160	62	47
334522650	29	38	334810130	26B	6	336080170	62	47
334522650	29A	30	334810140	26A	2	336080220	62	29
334522700	25	53	334810140	26B	5	336080220	62	40
334650250	30A	44	334810150	26A	2	336080280	62	40
334650300	34	9	336012630	62	35	336080340	62	5
334700201	26	20	336012640	62	36	336080340	62	5
334700710	26A	9	336012730	62	35	336080370	62	5
334700770	26	20	336012740	62	36	336080370	62	5
334701100	26	8	336014200	62	35	336080430	62	5
334701150	26A	9	336014250	62	36	336080720	62	40
334701200	26	16	336014300	62	20	336080770	62	16
334701250	26	7	336014350	62	21	336080920	62	5
334701300	26A	5	336014400	62	10	336090030	62	15
334701350	26A	1	336014450	62	11	336100770	62	46
334701600	26A	9	336015450	62A	8	336100860	62	46
334701700	26	8	336015600	62	35	336100860	62	46
334701850	26	20	336015650	62	36	336101010	62A	9
334701900	26	8	336016550	62	35	336101030	62	46
334701950	26A	5	336016600	62	36	336101240	62A	3
334702000	26A	1	336031060	62	45	336101400	62	3
334702050	26B	8	336031290	62	45	336101400	62	3
334702100	26B	1	336031550	62	45	336101440	62	3
334702150	26B	2	336032080	62	45	336101440	62	3
334702200	26B	12	336032190	62	1	336101480	62	3
334711350	26	16	336032190	62	1	336101520	62	3
334711400	26	7	336032191	62	1	336101530	62	3
334800070	26A	10	336032191	62	1	336110540	62	39
334800070	26B	3	336032200	62	2	336110580	62	39
334800080	26A	6	336032200	62	2	336110580	62	39
334800080	26B	13	336032201	62	2	336110770	62	24
334800180	26	21	336032201	62	2	336110780	62	39

バインダー NO.
BINDER NO.
ISP3007

改訂番号年月
SUPPLEMENT NO.

管理コード

コード番号 CODE NO.	目次番号 SECTION NO.	見出番号 REF. NO.	コード番号 CODE NO.	目次番号 SECTION NO.	見出番号 REF. NO.	コード番号 CODE NO.	目次番号 SECTION NO.	見出番号 REF. NO.
336110840	62	14	340011970	55A	1	340293007	48	9
336120510	62	38	340011970	56	12	340293009	48	11
336120550	62	38	340011970	56A	12	340293010	48	13
336120550	62	38	340012050	46	35	340293011	48	14
336120650	62	13	340012050	47	47	340293012	48	15
336120780	62	23	340012051	46	35	340293013	48	16
336120900	62	38	340012051	47	47	340293014	48	17
S336130090	62	48	340012600	45	11	340293016	48	19
336130110	62	48	340070050	45	27	340293017	48	20
336130120	62	48	340101520	42	44	340293018	48	21
336130310	62	48	340101530	43	16	340293019	48	22
336130380	62	41	340101540	46	40	340293020	48	23
336131080	62	4	340101540	47	48	340293021	48	24
336131100	62	32	340101550	46	40	340293022	48	25
336131120	62	4	340101550	47	48	340293023	48	26
336131140	62	4	340101560	47	12	340293024	48	27
336131240	62	41	340101600	47	40	340293025	48	28
336131250	62	41	340101650	46	27	340293027	48	30
336131350	62A	10	340101700	47	37	340293028	48	31
336131370	62	17	340102220	47	48	340293083	56	23
336131750	62A	4	340102230	42	44	340293083	56A	23
336131830	62	4	340121550	47	49	340293161	55	17
336131870	62	41	340121560	47	49	340293161	55A	17
336150020	62A	5	340121630	47	49	340293162	55	18
336160010	62	30	340130300	49	14	340293162	55A	18
336160010	62A	12	340160200	45	15	340293232	55	16
336160040	62	31	340160250	44	3	340293232	55A	16
336160040	62A	13	340170530	45	13	340293242	45	16
336170010	62	6	340170540	45	14	340293245	56	26
336170010	62A	6	340190130	43	6	340293245	56A	26
336180030	62	7	340190250	43	14	340293246	56	27
336180030	62A	7	340190270	45	17	340293246	56A	27
336190010	62	25	340200380	47	10	340293248	56	25
340010951	43	1	340200390	47	35	340293248	56A	25
340011760	55	46	340200400	47	16	340293301	45	2
340011760	55A	46	340200410	47	33	340293302	45	3
340011770	55	48	340200421	46	10	340293303	45	4
340011770	55A	48	340200430	46	26	340293304	45	41
340011780	45	25	340210420	43	10	340293305	45	6
340011820	55	15	340210430	46	2	340293306	45	9
340011820	55A	15	340210430	47	2	340293307	45	5
340011833	45	1	340250350	46	50A	340293309	45	8
340011920	46	8	340250350	47	62A	340293310	45	7
340011920	47	8	340250400	46	50	340293311	45	42
340011920	48	1	340250400	47	62	340300040	46	44
340011940	55	11	340270350	44	20	340300040	47	56
340011940	55A	11	340293002	48	2	340300090	46	29
340011950	45	11	340293003	48	3	340300090	47	42
340011950	45	11	340293004	48	4	340330130	38	5
340011970	55	1	340293005	48	5	340330140	45	12
			340293006	48	8			

バインダー NO.
BINDER NO.
ISP3007

改訂番号年月
SUPPLEMENT NO.

https://truckmanualshub.com/

66. コード番号索引
CODE NO. INDEX

管理コード

コード番号 CODE NO.	目次番号 SECTION NO.	見出番号 REF. NO.	コード番号 CODE NO.	目次番号 SECTION NO.	見出番号 REF. NO.	コード番号 CODE NO.	目次番号 SECTION NO.	見出番号 REF. NO.
340360130	59	59	340670870	55	13	344910880	55A	51
340450430	27	16	340670870	55A	13	344910890	44	8
340450460	44	1	340670880	27	23	344910900	44	20
340460160	27	27	340670890	55	14	344911400	56A	33
340460160	44	2	340670890	55A	14	344950330	55	30
340470060	27	26	340670900	55	10	344950900	55A	30
340490155	44	55	340670900	55A	10	344950900	55A	30
340500451	27	3	340671150	25	50	344950900	55A	30
340500470	44	10	340671210	55	31	344950900	55A	30
340500480	44	6	340671210	55A	31	344950900	55A	30
340604690	27	22	340671240	35	43	344950900	55A	30
340604701	27	9	340671580	55	10	344950900	55A	30
340604880	55	22	340710030	42	8	344950900	55A	30
340604880	55A	22	340750090	44	7	344950900	55A	30
340604890	55	23	340990010	44	4	344950900	55A	30
340604890	55A	23	340990070	44	13	344950901	55A	30A
340604891	55	23	340990150	43	7	344950901	55A	30A
340604900	55	24	340990220	27	2	344950901	55A	30A
340604900	55A	24	344060200	46	1	344950901	55A	30A
340604910	55	45	344060200	47	1	344950901	55A	30A
340604910	55A	45	344080450	42	1	344950901	55A	30A
340604920	55	50	344080451	42	1	344950901	55A	30A
340604920	55A	50	344110340	42	13	344950901	55A	30A
340604930	55	49	344140061	42	17	344950901	55A	30A
340604930	55A	49	344200490	46	30	344950901	55A	30A
340604940	55	32	344200490	47	43	344950901	55A	30A
340604940	55A	32	344210600	58	22	344960119	56	13
340604950	27	9	344210630	47	38	344960119	56A	13
340605000	27	22	344210640	46	33	344960120	56	14
340605010	27	22	344210640	47	45	344960120	56A	14
340605050	44	38	344220420	46	21	344960121	56	15
340605100	44	17	344220420	47	26	344960121	56A	15
340605150	44	17	344660020	46	24	344960123	56	17
340605200	44	38	344660020	47	18	344960123	56A	17
340605250	44	38A	344660040	46	17	344960124	56	18
340605250	45	37	344660040	47	21	344960124	56A	18
340605300	44	38A	344710400	42	30	344960125	56	19
340605300	45	37	344760290	42	25	344960125	56A	19
340605350	44	18	344770100	42	22	344960126	56	20
340605400	44	39	344790360	42	27	344960126	56A	20
340605400	45	38	344810220	42	21	344960127	56	21
340605450	44	14	344830320	42	10	344960127	56A	21
340607300	44	38	344830321	42	10	344960128	56	22
340607350	44	38A	344880500	55	4	344960128	56A	22
340607350	45	37	344880500	55A	4	344990260	46	5
340607400	44	18	344880501	55	4	344990260	47	5
340607450	27	22	344910800	44	9	344990260	55	7
340614380	38	6	344910870	55	25	344990260	55A	7
340620850	27	20	344910870	55A	25	344990270	42	36
340620900	44	5	344910880	55	51	344990280	42	28

バインダー NO.
BINDER NO.
ISP300

改訂番号年月
SUPPLEMENT NO.

管理コード

コード番号 CODE NO.	目次番号 SECTION NO.	見出番号 REF. NO.	コード番号 CODE NO.	目次番号 SECTION NO.	見出番号 REF. NO.	コード番号 CODE NO.	目次番号 SECTION NO.	見出番号 REF. NO.
350030180	21	1	355250800	59	9	360100700	50	17
350030181	21	1	355250900	59	10	360100900	50	17
350110620	22	1	355250950	59	9	360200310	50	24
350110630	22	1	355260450	59	11	360200320	50	25
350310700	22	15	355260500	59	11	360200340	50	24
350310900	21	2	355301300	59	5	360200360	50	24
350310950	21	3	355301350	59	5	360300060	50	22
350310951	21	3	355500450	54	17	360510630	50	27
350311000	21	4	355600582	54	6	360510631	50	27
350311001	21	4	355600592	54	5	360510640	50	27
350311050	21	5	355600700	54	2	360560170	51	30
350311051	21	5	355600701	54	2A	360700060	51	1
350500750	21	13	355600750	54	1	360700070	51	7
350500800	21	13	355600800	54	2	360710011	51	3
350500900	21	13	355600801	54	2A	360720020	51	5
350511480	15	15	355600850	54	1	360740010	51	2
350700750	22	9	355600900	54	2	360740101	51	8
350700800	22	10	355600901	54	2A	360740102	51	9
350710690	52	20	355600950	54	1	360740103	51	10
350710720	52	26	355601100	54	4	360740104	51	11
350750090	22	12	355601150	54	3	360750040	01	32
350750770	22	13	355601200	54	16	360750250	01	32
350750780	22	14	355601500	54	6	360750300	01	41
350750860	01	42	355601550	54	5	360750630	50	33
350750900	59	7	355700380	60	12	360750630	51	22
350750950	59	4	355700390	60	12	360750710	50	33
350751000	59	3	355740158	60	2	360750710	51	21
350751050	59	4	355740159	60	3	360750780	51	24
350751100	59	3	355740160	60	4	360770770	51	23
350751550	59	3	355740161	60	5	370000550	63	1
350751600	01	42	355740166	60	6	370000600	63	1
350761490	59	7A	355800150	59	17	370000650	63	1
350761550	22	11	355900010	59	14	370000660	63	1
350761551	22	11	358010800	54	9	370000900	63	1
350761650	59	8	358010850	54	7	370000950	63	1
355080200	60	1	358020200	54	34	370010350	63	18
355080250	60	1	358101300	54	8	370010380	63	18
355080251	60	1	358160100	54	18	370010500	63	24
355101650	59	2	358160150	54	18	370020071	41	19
355101700	59	1	358200350	54	10	370020500	41	19A
355101750	59	2	358300100	54	11	370030100	58	5
355101800	59	1	358300110	34	39	370030101	58	5
355101850	59	2	358310230	54	19	370100600	63	2
355101900	59	1	358510740	54	14	370100650	63	2
355171050	59	5	358510750	54	15	370200281	63	20
355250500	59	12	S358550010	49	13	370200291	63	19
355250550	59	12	358550100	54	13	370200790	63	19
355250600	59	12	358550110	54	12	370200800	63	20
355250650	59	12	360100601	27	1	370200971	63	40
355250750	59	10	360100650	50	17	370201050	63	39

バインダー NO.
BINDER NO.
ISP3007

改訂番号年月
SUPPLEMENT NO.

https://truckmanualshub.com/

66. コード番号索引 CODE NO. INDEX

管理コード

コード番号 CODE NO.	目次番号 SECTION NO.	見出番号 REF. NO.	コード番号 CODE NO.	目次番号 SECTION NO.	見出番号 REF. NO.	コード番号 CODE NO.	目次番号 SECTION NO.	見出番号 REF. NO.
370230080	63	25	378114051	15	3	385100840	59	18
370240051	63	33	378114100	15	8	385100850	54	59
370250030	63	26	378114350	15	3	385110400	59	61
370300300	58	1	385040160	52	1	385110410	54	65
370300350	58	25	385040230	52A	1	385110420	59	62
370400130	63	21	385050140	22	34	385120030	52	11
370400220	63	21	385070810	57B	1	385120030	52A	11
370500510	63	6	385070840	57B	2	385120050	54	60
370500520	63	9	385080542	56	1A	385120180	59	19
370600400	40	41	385080542	57	1A	385120230	52	10
370610500	63	15	385080543	56	1A	385120230	52A	10
370650370	41	20	385080543	57	1A	385120410	57	20
370650950	41	20A	385080560	56	1	385120440	21	10
370810022	63	30	385080560	57	1	385120490	59	22
370820021	63	28	385080561	56	1	385200261	57	9A
370900030	41	22	385080561	57	1	385200430	57	9
370900030	42	18	385080640	57B	3	385200480	01	54
370900030	63	5	385080720	56A	1	385200490	44	21
370900121	40	39	385080720	57A	1	385200570	14	12
370900460	58	3	385080730	56A	1	385200570	14A	15
370900500	58	8	385080730	57A	1	385200570	14B	2
370910060	63	3	385080740	56A	1	385200700	57	10
370910210	63	7	385080740	57A	1	385200730	34	36
370910221	63	32	385090021	55	33	385200730	54	27
370910310	41	21	385090030	55	41	385200810	57	8
370910480	41	21A	385090110	56A	34	385200900	57	11
370910870	58	20	385090140	55A	33	385200970	44	22
370910990	63	41	385090140	55A	33	385200980	52	24
370911000	63	23	385090140	55A	33	385200990	22	38
372110500	28	41	385090140	55A	33	385201000	22	39
372110650	28B	44	385090140	55A	33	385201030	54	28
372110650	30B	51	385090140	55A	33	385201050	52	25
372110700	28B	43	385090140	55A	33	385201190	57	8
372210850	29A	13	385090140	55A	33	385210020	22	41
378101720	15	4	385090140	55A	33	385210050	22	40
378101750	22	3	385090140	55A	33	385230040	50	6
378101800	22	5	385090141	55A	33A	385230090	50	14
378101850	01	38	385090141	55A	33A	385230091	50	14
378101900	01	39	385090141	55A	33A	385240054	57A	3
378101950	01	38	385090141	55A	33A	385240055	57A	4
378102000	01	39	385090141	55A	33A	385240056	57A	5
378102050	22	3	385090141	55A	33A	385250050	21	14
378102051	22	3	385090141	55A	33A	385250700	56	2
378102100	22	5	385090141	55A	33A	385250700	56A	2
378102101	22	5	385090141	55A	33A	385280120	50	18
378110020	37	19	385090141	55A	33A	385350280	52	16
378110020	37A	31	385090141	55A	33A	385350280	61	17
378113610	15	8	385090200	55A	62	385350290	52	16
378113620	15	3	385100791	59	21	385350290	61	17
378113980	15A	14	385100800	21	9	385400100	50	8

バインダー NO. BINDER NO.

改訂番号年月 SUPPLEMENT NO.

ISP3007

管理コード

コード番号 CODE NO.	目次番号 SECTION NO.	見出番号 REF. NO.	コード番号 CODE NO.	目次番号 SECTION NO.	見出番号 REF. NO.	コード番号 CODE NO.	目次番号 SECTION NO.	見出番号 REF. NO.
385400140	52A	13	385606890	56A	7	385930150	57	3
385410010	50	11	385620220	61	20	385950190	57	5
385410030	50	9	385650010	61	4	385950250	56	3
385410040	50	10	385650010	61	4	385950250	56A	3
385470107	52	12	385650010	61	4	385950300	56	3
385470107	52A	12	385650010	61	4	385950300	56A	3
385470131	52	6	385650010	61	4	385960180	57	4
385470131	52A	6	385650010	61	4	385960250	59	15
385470132	52	7	385650010	61	4	385960260	59	16
385470132	52A	7	385650010	61	4	385960280	57A	2
385470135	52	14	385650010	61	4	385960310	57B	8
385470135	52A	21	385650010	61	4	385970780	58	11
385470136	52	15	385650091	61	3	385971380	55A	40
385470136	52A	14	385650140	61	3	385990070	50	19
385470140	52	13	385650390	61	4A	389100650	01	1
385470141	52	2	385650390	61	4A	389100700	01	1
385470142	52	3	385650390	61	4A	389100900	01	1
385470143	52	4	385650390	61	4A	389131090	01	55
385470143	52A	4	385650390	61	4A	389310400	01	5
385470144	52	5	385650390	61	4A	389320210	01	6
385470144	52A	5	385650390	61	4A	389410090	01	48
385470145	52	8	385650390	61	4A	389510250	01	4
385470145	52A	8	385650390	61	4A	389510320	01	4
385470146	52	9	385650390	61	4A	390100180	21	6
385470155	52A	15	385720070	07	55	390100220	64	2
385470156	52A	16	385720070	07A	55	390100230	64	3
385470158	52A	3	385800011	22	42	390100240	64	4
385470162	52A	9	385800020	56	8	390100250	64	5
385470163	52A	17	385820070	57	15	390100260	64	6
385470165	52A	2	385820080	57	16	390100270	22	17
385550100	22	35	385820090	57	17	390100280	21	7
385550110	22	36	385820100	57	18	390100340	64	45
385603370	61	5	385820110	57A	7	390100350	64	43
385605180	22	43	385820120	57A	15	390100360	64	44
385605720	61	10	385830010	57A	16	390100440	64	46
385605721	61	10	385830020	57A	9	390100450	64	47
385605751	61	1	385830030	57A	8	390100460	64	48
385605752	61	1	385870300	50	12	390100470	64	51
385605761	61	1	385870322	57	12A	390110520	15A	17
385605762	61	1	385870340	57	12	390113720	64	9
385605800	56	7	385880120	58	12	390113730	64	10
385605800	61	15	385880140	57	13	390114310	64	8
385605801	56	7	385891036	57	21	390114320	64	7
385605801	61	15	385891037	57	22	390114330	64	8
385605970	61	18	385891049	57	19	390114340	64	7
385605980	61	19	385920320	57	6	390114350	64	1
385605990	61	2	385920330	57	7	390114360	64	1
385605990	61	21	385920340	57	40	390114370	64	1
385606810	57B	12	385920350	57	42	390114380	64	1
385606890	56A	29	385930140	57	2	390114440	64	11

バインダー NO. BINDER NO.

改訂番号年月 SUPPLEMENT NO.

ISP3007

https://truckmanualshub.com/

管理コード

コード番号 CODE NO.	目次番号 SECTION NO.	見出番号 REF. NO.	コード番号 CODE NO.	目次番号 SECTION NO.	見出番号 REF. NO.	コード番号 CODE NO.	目次番号 SECTION NO.	見出番号 REF. NO.
390115140	64	52	390312820	64	49	398113560	22	23
390115280	64	50	390312830	64	49	398113570	22	22
390115310	64	1	390312840	64	28	398113580	50	26
390115320	64	1	390312850	64	28	398113630	54	25
390115330	64	1	390312860	64	28	398113730	54	58
390115340	64	1	390312870	64	28	398113730	59	48
390171471	64	33	390312930	64	28	398113730	61	11
390171670	64	36	390312940	64	28	398113740	34	32
390171680	64	35	390370860	57	27A	398113740	50	34
390171690	64	12	390370910	64	27	398113770	55	29
390171880	64	35	390371050	57	27	398113770	55A	29
390190010	64	13	390371070	64	29	398113780	01	43
390190030	64	14	390371080	64	34	398113790	01	15
390190541	64	15	390371090	64	31	398113800	01	15
390190550	64	16	395060080	65	1	398113810	01	16
390190560	64	17	395160010	65	3	398113820	01	16
390190580	64	21	395650150	59	6A	398113830	01	10
390190600	64	18	395650200	59	6	398113840	50	2
390190620	64	20	395650250	59	6	398113850	50	3
390192220	46	49	395650350	59	6	398113860	57	46
390192220	47	61	395680020	65	2	398113870	22	7
390192220	64	39	398110100	54	58A	398113890	44	16
390192660	64	22	398110110	15	20	398113900	34	38
390193291	64	37	398110110	50	35	398113910	54	24
390193330	64	23	398110110	54	26	398113920	54	23
390193570	64	19	S398110110	22	24	398113930	54	22
390193630	64	24	398110250	59	24	398113940	54	21
390193631	64	24	S398110370	01	3	398113950	54	22
390193632	64	24	398110550	01	25	398113960	54	21
390193650	64	38	398110760	22	46	398113970	54	22
390193660	64	25	398110760	31	29	398113980	54	21
390193670	64	26	398110930	61	14	398113990	54	20
390193810	64	40	398111080	50	4	398114000	60	17
390193820	64	41	398111250	01	34	398114010	59	23
390211220	64	30	398111250	50	23	398114020	59	23
390211230	64	30	398111250	61	13	398114030	59	23
390211250	64	30	398111720	55A	70	398114040	59	23
390211260	64	30	398111980	55A	69	398114050	53	4
390211360	64	30	398112030	57	24	398114060	52	21
390211370	64	30	398112100	58	13	398114080	52	23
390211450	64	30	398112140	43	3	398114100	22	33
390292280	64	32	398112670	57	23	398114110	54	20
390292380	57	28A	398112670	59	49	398114240	15A	12
390292420	57	28	398112670	61	12	398114350	52	22
390312630	64	28	398112890	57	25	S398114370	01	3
390312640	64	28	398113020	57	26	398114461	50	3
390312650	64	28	398113340	59	25	398114470	54	63
390312660	64	28	398113450	22	7	398114480	54	64
390312670	64	28	398113510	23	6	398114860	23	27
390312680	64	28	398113520	23	10	398114930	50	36

バインダー NO.
BINDER NO.
ISP3006

改訂番号年月
SUPPLEMENT NO

管理コード

コード番号 CODE NO.	目次番号 SECTION NO.	見出番号 REF. NO.	コード番号 CODE NO.	目次番号 SECTION NO.	見出番号 REF. NO.	コード番号 CODE NO.	目次番号 SECTION NO.	見出番号 REF. NO.
398114960	50	38	398211210	22	20	398340270	29	28
398114970	50	39	398211210	58	34	398340280	30	34
398114980	15	22	398211440	63	16	398340290	30A	34
398115330	44	61	398211830	53	5	398340291	30B	46
398116500	50	34	398211860	43	4	398340300	29A	11
398116500	50	4	398212080	32	32	0398340300	29	28
398130450	01	2	398212100	44	12	398340340	01	18
398130960	22	6	398212170	53	13	398340340	50	5
398130961	22	6	398212310	34	16	398380220	23	14
398130970	22	4	398212470	32	33	398380240	34	1
398130971	22	4	398212510	41	11	398400150	29	4
398130980	22	6	398212520	41	12	398400300	29	4
398130990	22	4	398212540	45	18	398400330	35	14
398131000	22	2	398212580	40	31	398430450	27	13
398131010	22	2	398212620	21	25	398430470	44	52
398131020	22	8	398212621	21	25	398430490	42	9
398131100	01	2	398212640	54	30	398460010	31	30
398131110	01A	9	398212650	58	4	398460010	41	6
398131120	22	2	398212760	45	43	398460020	35	28
398131160	22	45	398212780	52	27	398460020	41	28
398180331	46	47	398212860	49	24	398460020	44	51
398180331	47	59	398212940	58	31	398460040	35	29
398180550	34	42	398212960	36	11	398460050	35	30
398180550	57	14	398213100	57A	10	398460050	40	45
398180550	57A	6	398213330	58	35	398460100	46	39
398180580	33	54	398230020	31	28	398460170	40	46
398180610	49	8	398330270	59	27	398460390	35	44
398180620	46	42	398330270	59	27	398460390	36	25
398180620	47	51	398330270	59	27	398460400	22	44
398180630	34	22	398330270	59	27	398480240	44	15
398180670	59	13	398330270	59	27	398480250	44	41
398180680	49	9	398330270	59	27	398510010	31	2
398180700	34	28	398330270	59	27	398510080	28	9
398180710	53	10	398330270	59	27	398510080	58	10
398180720	47	52	398330270	59	27	398510090	28A	4
398210070	08	41	398330270	59	27	398510090	28B	4
398210070	08A	41	398330280	57	41	398510130	28A	14
398210070	49	24	398330290	59	27	398510130	28B	14
398210280	33	58	398330290	59	27	S398510140	30A	6
398210280	35	17	398330290	59	27	398510190	30A	13
398210280	36	16	398330290	59	27	398510190	30B	9
S398210290	54	29	398330290	59	27	398510280	28	16
398210300	63	35	398330290	59	27	398510310	36	26
398210460	33	61	398330290	59	27	398510420	49	10
398210460	36	33	398330290	59	27	398510990	30	3
398210851	54	31	398330290	59	27	398511000	42	2
398210880	33	58	398330290	59	27	398511030	42	3
398210880	36	32	398340010	28	34	398511390	23	28
398211080	57B	6	398340240	01	11	398511400	23	26
398211200	22	30	398340240	59	26	398511410	54	52

バインダー NO.
BINDER NO.
ISP3007

改訂番号年月
SUPPLEMENT NO.

https://truckmanualshub.com/

コード番号索引
CODE NO. INDEX

管理コード

コード番号 CODE NO.	目次番号 SECTION NO.	見出番号 REF. NO.	コード番号 CODE NO.	目次番号 SECTION NO.	見出番号 REF. NO.	コード番号 CODE NO.	目次番号 SECTION NO.	見出番号 REF. NO.
398511430	34	14	399233160	46	19	399350060	63	22
398511440	34	27	399233170	32	27	399370270	34	37
398511450	32	60	399233180	32	26	399370270	54	53
398511510	30B	6	399233190	37	16	399370490	22	16
398560090	28	19	399233200	32	23	399370490	64	42
398560090	28A	21	399233210	32	29	399430190	32	55
398560090	28B	21	399233220	54	48	399430190	35	42
398560400	63	27	399233280	46	43	399430590	36	23
398560840	31	11	399233290	30B	25	399430630	38	10
398750100	03Y	22	399233610	55A	63	399430640	39	21
398750120	27	8	399233650	55A	60	399430710	29A	56
398750120	53	26	399233670	37A	25	399562260	47	15
398750120	57B	13	399260130	30A	33	399564790	35	39
398750120	61	8	399260130	30B	45	399564790	36	21
398750160	03Y	20	S399260270	39	6	399565061	55	35
398750220	15A	13	399260410	28A	5	399565160	44	40
398750220	61	16	399260410	28B	5	399565160	45	36
398750240	57B	13	399260730	37A	9	399565160	55	56
398750240	61	9	399260940	37A	6	399565160	55A	56
398750310	51	25	399260980	33	37	399565170	47	31
398990050	29	45	399261040	28	20	399565180	47	27
399110280	61	7	399261040	28A	20	399565190	44	53
399111040	61	6	399261040	28B	20	399565320	21	20
399111160	55	27	399261070	30	32	399566090	58	30
399111160	55A	27	399261250	30B	44	399566200	36	34
399111710	27	11	399261290	32	53	399566320	55A	36
399111710	44	62	399261300	39	7	399600050	22	31
399111720	61	24	399261470	57A	11	399600100	29A	54
399111980	61	23	399261480	37A	19	399611110	46	22
399160190	63	13	399280310	63	36	399611110	47	24
399160200	34	6	399280590	39	15	399611190	55	36
399160210	26A	8	399280600	39	15	399611200	34	2
399210010	28A	23	399280610	39	15	399611220	60	13
399210010	28B	23	399280700	39	15	399730010	58	21
399210030	28	33	399280710	30A	8	500911980	57B	14
399210180	28	37	399280720	30A	8	526200300	57B	7
399210180	28A	30	399281360	57A	13	531101950	57B	4
399210180	28B	30	399281370	57A	14	599613390	57B	5
399210700	40	18	399310280	30	27			
399211110	57	29	399310290	30A	36			
399211150	30A	40	399310290	30B	36			
399211200	42	12	399310300	30A	36			
399211210	42	16	399310300	30B	36			
399211240	40	17	399340060	42	46			
399232450	50	30	399340060	46	46			
399232470	30	16	399340060	47	58			
399232790	47	22	399340070	46	14			
399232960	23	22	399340070	47	28			
399232980	50	30	399340160	46	18			
399233000	29	52	399340160	47	23			

https://truckmanualshub.com/