https://truckmanualshub.com/

EUROMACH

R 55

https://truckmanualshub.com/

https://truckmanualshub.com/

https://truckmanualshub.com/

Motore / Engine / Moteur / Motor

Kubota®

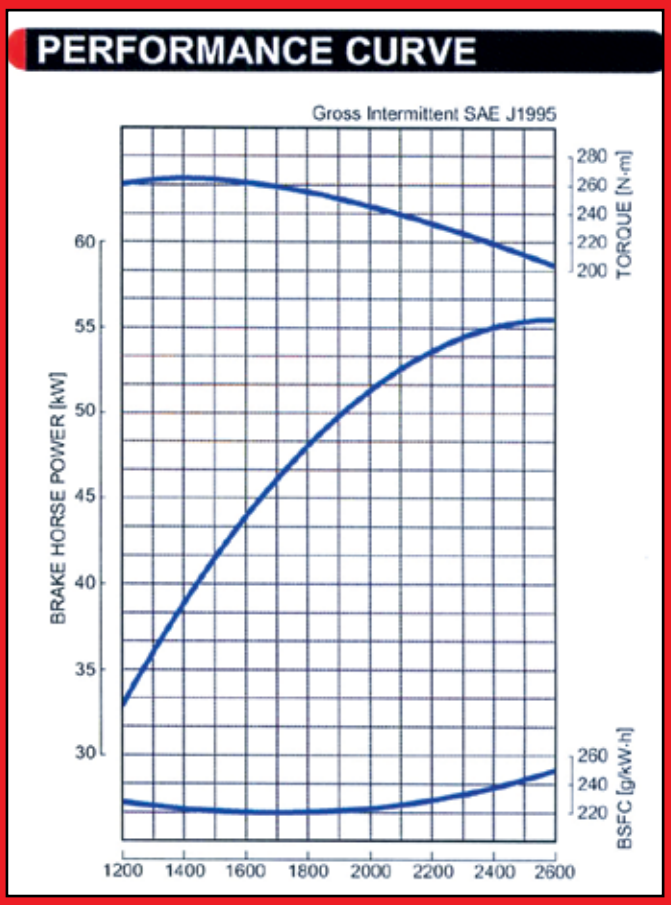

Modello: Kubota V3307
Tipo: Diesel Turbo 4 tempi raffreddato ad acqua
Numero cilindri: 4
Cilindrata: 3331 cm³
Potenza massima: 75,3 Hp (55,4 kW)
Tensione alimentazione: 12 V
Alternatore: 45 A/h

Model: Kubota V3307
Type: 4 strokes watercooled turbo Diesel
Cylinders number: 4
Displacement: 3331 cm³
Max power: 75,3 Hp (55,4 kW)
Electric system: 12 V
Generator: 45 A/h

Modèle: V3307
Type: Turbo Diesel 4 temps refroidissement par liquide
Nombre des cylindres: 4
Cylindrée: 3331 cm³
Puissance maximum: 75,3 Hp (55,4 kW)
Tension du moteur: 12 V
Générateur: 45 A/h

Modell: V3307
Typ: Viertakt–Turbodiesel-motor mit Flussigkeitskühlung
Zylinderanzahl: 4
Hubraum: 3331 cm³
Höchstleistung: 75,4 Hp (55,4 kW)
Speisespannung: 12 V
Wechselstromgenerator: 45 A/h

https://truckmanualshub.com/

Accessori / Accessories / Accessoires / Zubehöre

R 55

https://truckmanualshub.com/

CARATTERISTICHE TECNICHE

Peso con sfilo 1,2 m: 6.000 Kg
Peso con sfilo 1,4 m: 6.100 Kg
Forza di strappo: 68 kN
Forza di penetrazione: 47 kN
Rotazione continua su 360°
Velocità di rotazione: 10,5 rpm
Velocità di marcia: 6 Km/h (opzione doppia velocità 10 Km/h)
Funzionamento con gasolio per autotrazione
Capacità serbatoio principale: 60 Lt
Capacità serbatoio secondario: 90 Lt
Capacità serbatoio olio idraulico: 150 Lt

EQUIPAGGIAMENTO DI SERIE

Cabina antiribaltamento ROPS / FOPS insonorizzata, fornita di cristalli temprati e colorati, tergicristallo elettrico, faro di lavoro, avvisatore acustico.
Autoradio con CD.
Sedile molleggiato regolabile con sistema antivibrazione e cinture di sicurezza (sedile pneumatico in opzione).
Servocomandi con pulsanti elettrici per il controllo dei movimenti degli stabilizzatori e della sterzata (minijoystick in opzione)
Staffe anteriori con sfilo idraulico da 0,80 mt
Valvole di blocco su tutti i cilindri parte anteriore.
Piedi dentati antiusura in acciaio.
Pompa elettrica per il riempimento del serbatoio gasolio.
Serbatoio di riserva carburante nel telaio.
Secondo braccio con prolunga idraulica da 1,20 mt (in option 1,40 mt).
Predisposizione per martello demolitore idraulico.

IMPIANTO IDRAULICO

Pompa doppia a portata variabile a pistoni assiali con regolatore di potenza accoppiata ad una pompa a ingranaggi (portata complessiva 260 Lit/min)
Valvola di distribuzione modulare azionata idraulicamente, valvole antiurto, anticavitazione e limitatrici della pressione su ciascun elemento.
Pressione circuito principale: 280 bar
Cilindri con ammortizzatori a fine corsa.
Rotazione torretta con motore idraulico e riduttore epicicloidale con freno lamellare negativo e valvola ammortizzatrice di frenata.
Trazione posteriore mediante 2 riduttori ruota, completi di freno negativo con possibilità di sgancio meccanico.
Pressione di lavoro: 450 bar
Valvola distributrice elettroazionata per la movimentazione degli stabilizzatori.
Pressione circuito di posizionamento: 250 bar.

STRUTTURE

Parti strutturali in acciaio ad alta resistenza.
Cucchiai e piedi d'appoggio in acciaio antiusura.
Perni in acciaio bonificato, cementati e rettificati.
Steli cilindri temprati e cementati.
Cuscinetto di base a doppio giro di sfere.

TECHNICAL SPECIFICATIONS

Weight with extension 1,2 m: 6.000 Kg
Weight with extension 1,4 m: 6.100 Kg
Tearing resistance: 68 kN
Penetration force: 47 kN
Continuous 360° rotation
Rotation speed: 10,5 rpm
Driving speed: 6 Km/h (option double speed 10 Km/h)
Runs on fuel oil
Main fuel tank capacity: 60 Lt
Secondary fuel tank capacity: 90 Lt
Hydraulic oil tank capacity: 150 Lit

STANDARD EQUIPMENT

Anti-roll cabin ROPS / FOPS sound proofed, with coloured and tempered glass windows, electric wiper, working light and acoustic horn.
Car radio set with CDs.
Adjustable sprung driver's seat with vibration damping system and safety belts (air seat in option).
Servocontrols with electric pushbuttons to check movement of stabilizers and of steering (mini-joysticks in option).
Front brackets with 0,80 mt hydraulic extension.
Safety valves on all the cylinders in the lower section.
Steel wear-resistant toothed feet.
Electric pump for the filling of the fuel tank.
Secondary fuel tank inside the chassis.
Second boom with 1,20 mt hydraulic extension (option 1,40 mt).
Designed for a hydraulic hammer.

HYDRAULIC SYSTEM

Variable flow rate double pump with axial pistons and power regulator couplet with a gear pump (total flow rate 260 Lit/min).
Hydraulically-operated modular distribution valve, cushioning valves, anticavitation and pressure limiting valves on each element.
Main circuit rated pressure: 280 bar
Cylinders with end of stroke shockabsorbers.
Turret rotation with hydraulic motor and epicyclic reduction gear with negative multi-disk brake and cushioning valve.
Rear drive with two wheel reduction gears complete with negative brake and mechanical release.
Working pressure: 450 bar
Electrically-driven control distribution valve to operate the outriggers.
Positioning circuit rate pressure: 250 bar.

STRUCTURES

High-resistance steel framework.
Buckets and feet made of wearresistant steel.
Hardened and tempered, casehardened and round steel pivots.
Hardened and tempered and casehardened cylinder piston rod.
Basic twin-race ball bearing.

CARACTERISTIQUES TECHNIQUES

Poids avec rallonge du bras 1,2 m: 6.000 Kg
Poids avec rallonge du bras 1,4 m: 6.100 Kg
Force d'enlèvement: 68 kN
Force de pénétration: 47 kN
Rotation continuelle sur 360°
Vitesse de rotation: 10,5 rpm
Vitesse de marche: 6 Km/h (en option double vitesse 10 Km/h)
Fonctionnant avec gazole pour transport routier.
Capacité réservoir principale: 60 Lt
Capacité réservoir de réserve: 90 Lt
Capacité réservoir huile hydraulique: 150 Lit

EQUIPEMENT DE SERIE

Cabine anti-renversement ROPS / FOPS insonorisée, équipée de glaces trempées et colorées, essuie-glace électrique, phare de travail, klaxon.
Autoradio avec CD.
Siège suspendu réglable avec système anti-vibration avec ceinture de sécurité (siège à air en option).
Servocommandes avec poussoirs électriques pour le contrôle des mouvements des stabilisateurs et de la direction (minijoystick en option).
Étriers antérieurs avec extension hydraulique de 0,80 Mt.
Vanne de blocage sur touts les vérins de la partie inférieure.
Pieds dentés anti-usure en acier.
Pompe électrique pour le remplissage du réservoir à carburant.
Réservoir de réserve à carburant dans le châssis.
Deuxième bras avec extension hydraulique de 1,20 Mt (en option 1,40 Mt)
Pré-équipement pour marteau de démolition hydraulique.

SYSTEME HYDRAULIQUE

Pompe double à débit variable à pistons axiaux avec régulateur de puissance accouplée à une pompe à engrenages (débit complet 260 Lit/ min).
Vanne de distribution modulaire à actionnement hydraulique, vannes antichoc, anticavitation et limiteurs de pression sur chaque élément.
Pression du circuit principale: 280 bar
Vérins avec amortisseurs de fin de course.
Rotation tourelle avec moteur hydraulique et réducteur epicycloïdal avec frein à lamelles négatif et vanne amortisseuse de freinage.
Traction postérieure au moyen de deux réducteurs de la roue, avec frein négatif avec possibilité de décrochage mécanique.
Pression de travail: 450 bar
Vanne distributrice à actionnement électrique pour le déplacement des stabilisateurs.
Pression du circuit de positionnement: 250 bar.

STRUCTURES

Parties structurales réalisées en acier à haute résistance.
Bennes et pieds d'appui construits en acier anti-usure.
Pivots en acier trempé et revenu, cémenté et rectifié.
Tiges des vérins trempées et cémentées.

TECHNISCHE ANGABEN

Gewicht mit Teleskop 1,2 m: 6.000 Kg
Gewicht mit Teleskop 1,4 m: 6.100 Kg
Reißkraft: 68 kN
Durchschlagkraft: 47 kN
Kontinuierliche Drehung bei 360°
Drehgeschwindigkeit: 10,5 rpm
Fahrgeschwindigkeit: 6 Km/h (doppelte Geschwindigkeit in Option 10 Km/h)
Betrieb mit Dieselöl für Selbstantrieb
Kapazität Treibstoffhaupttank: 60 Lt
Kapazität Treibstoffersatztank: 90 Lt
Kapazität Hydroöltank: 150 Lit

SERIENAUSSTATTUNG

Kippsichere Kabine (ROPS) schallgedämpft, ausgestattet mit gehärtete und gefärbten Scheiben, elektrischer Scheibenwischer, Betriebsscheinwerfer, Hupe.
Autoradio mit CD.
Gefederter einstellbarer Sitz mit Schwingungsdämpfersystem und Sicherheitsgurten (Luftsitz in Option).
Servosteuerungen mit elektrischen Druckknöpfen zur Steuerung der Stabilisatorenbewegungen und Lenkverhalten (Minijoystick in Option).
Vorderbügel mit hydraulischer Verlängerung zu 0,80 Mt.
Sperrventil auf allen Zylindern des unteren Bereichs.
Verschleißfeste Zahnfüße aus Stahl.
Elektropumpe zum Füllen des Gasöltanks.
Ersatztank für den Treibstoff im Gestell.
Zweiter Arm mit hydraulischer Verlängerung zu 1,20 Mt (in Option 1,40 Mt).

HYDRAULISCHES SYSTEM

Axialkolben-Verstelldoppelpumpe mit Leistungsregler, angeschlossen an eine Kolbenpumpe (Gesamtleistung 260 Lit/ min).
Hydraulisch gesteuertes, modulares Verteilerventil, Stoßschutz-, Antikavitations–und Überdruckventil auf jedem Element.
Nenndruck des Hauptkreislaufs: 280 bar
Zylinder mit Endanschlagsdämpfer.
Drehkopfdrehung mit Hydromotor und Planetenuntersetzungsgetriebe mit negativer Lamellenbremse und Bremsungsdämpfventil.
Hinterradantrieb über zwei Räderuntersetzungsgetriebe, vollständig mit negativer Bremse mit möglicher mechanischer Entkupplung.
Arbeitsdruck: 450 bar
Elektrogesteuertes Verteilerventil für die Stabilisatoren.
Nenndruck des Positionierungskreislaufs: 250 bar.

STRUKTUREN

Strukturteile aus hochfestem Stahl.
Löffel und Auflagefüße aus verschleißfestem Stahl.
Zementierte und geschliffene Bolzen aus vergütetem Stahl.
Gehärtete und zementierte Zylinderschäfte.
Basislager mit doppelter Kugeldrehung.

https://truckmanualshub.com/

EUROMACH

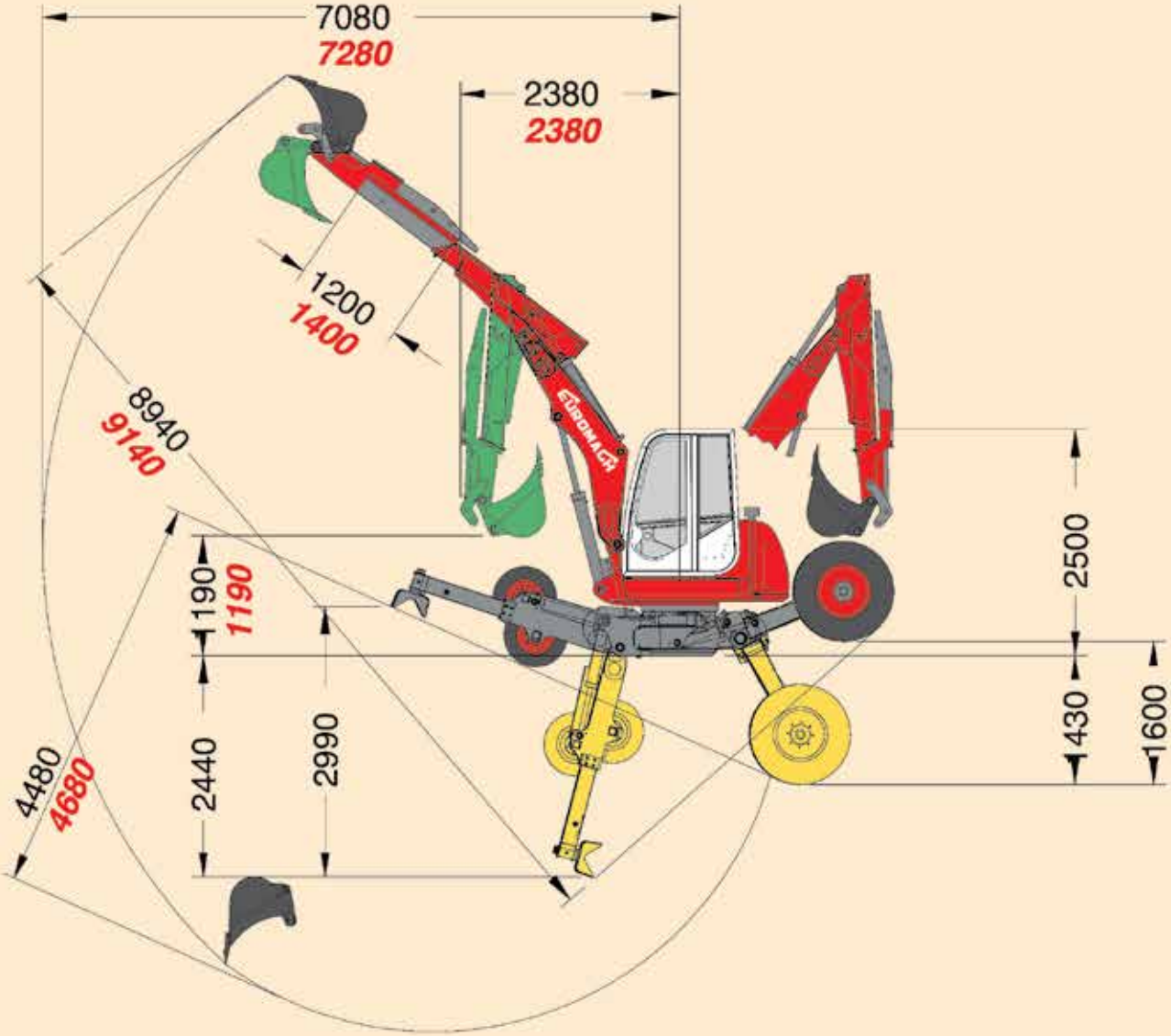

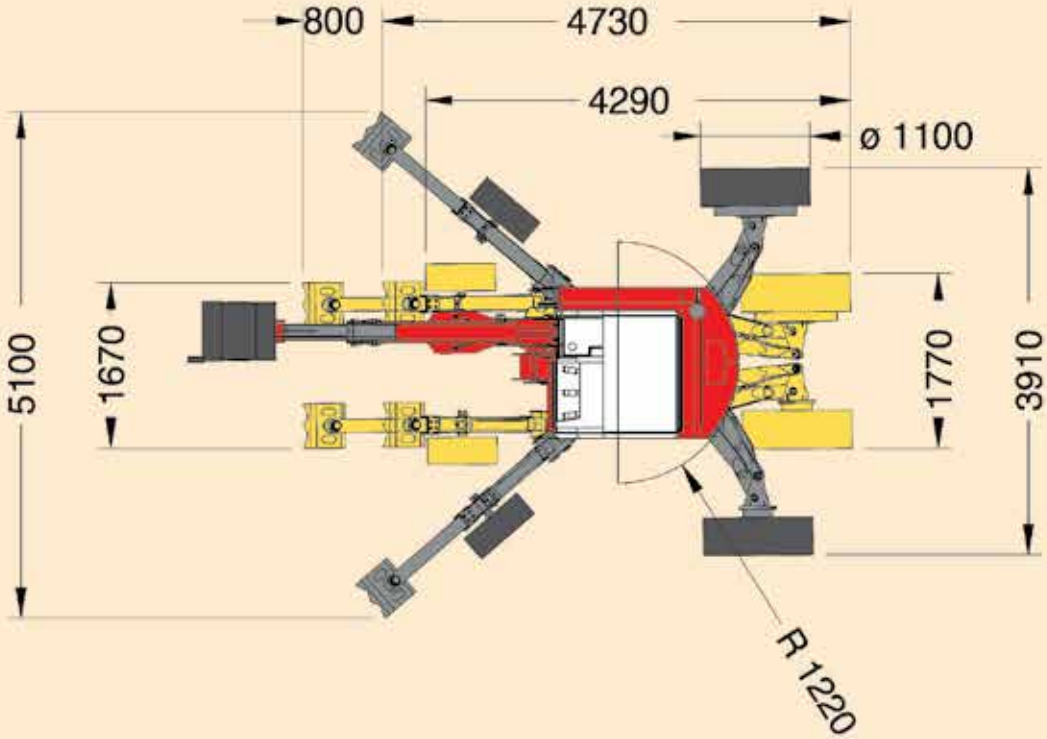

https://truckmanualshub.com/

EUROMACH

R 55

EUROMACH S.R.L.
25018 MONTICHIARI (Brescia)
ITALY
Via Gabriele D'Annunzio, 28/30
Phone 0039(0)-30-9960527
Fax 0039(0)-30-9960363
www.euromach.com
e-mail: euromach@euromach.com

- A fronte di una continua ricerca tecnologica, i dati possono cambiare senza preavviso. Contattare il nostro Ufficio Commerciale per ulteriori informazioni.
- Because of continuous technology research data can change without notice. Please, contact our Commercial Dept. for further information.
- Vue la recherche technologique continue, les données peuvent changer sans préavis. Contacter notre Bureau Commercial pour des autres informations.
- Wegen technischer Forschung, können die Daten ristlos ändern. Unser Vertrieb erteilt Ihnen gerne weitere Auskünfte, bitte rufen Sie an.

Ed 01/16 - Rev 3

CIESSEGRAFICA - 030961300