https://truckmanualshub.com/

EUROMACH

TÜVRheinland CERTIFIED
Management System
ISO 9001:2008
www.tuv.com
ID 9105027671

ANNO - YEAR - ANS - JAHR - AÑO
45°

New R755 - R755H

https://truckmanualshub.com/

EUROMACH

Creata nel 1977, la Euromach Srl garantisce ai clienti (50% dei quali all'estero) 45 anni di esperienza nella costruzione di escavatori ragno (oltre 2500 in tutto il mondo) destinati non solamente alle aree montane, ma anche a quelle paludose e ai canali. L'azienda è certificata ISO 9001 e collabora con i principali produttori mondiali di componenti tecnologici per il miglioramento costante e la ricerca continua di nuove soluzioni per accrescere l'efficienza e la sicurezza delle macchine, alla base del successo dell'azienda. Gli escavatori "ragno" Euromach si distinguono per la loro capacità di lavorare in terreni molto ripidi e difficili, dove l'accesso ai normali mezzi è proibito.

Set up in 1977, Euromach S.r.l grants to their customer (50% of which in foreign countries) 45 years of experience in the construction of walking excavators (more than 2500 all around the world), that are destined to work not only in mountain areas, but also in swamps and channels. The company obtained also the certification ISO 9001 and cooperates with the main world producers of technological components for constant improvement and machines' security, which are the reasons behind the company success. Euromach excavators are ideally suited to work on very steep or rough-terrain sites, where access is severely restricted.

Crée en 1977, Euromach Srl garantie aux clients (dont 50% à l'étranger) 45 années d'expérience dans la construction des pelles araignées (plus de 2500 dans le monde entier) aux terrains de montagne, mais aussi térins maraicageux et aux cours d'eau. L'entreprise est certifiée ISO 9001 et collabore avec les principaux producteurs mondiales de composents technologiques pour une amélioration constante et une recherche continue des nouvelles solutions dans le but d'augmenter l'efficacité et la sécurité des machines, qui sont à la base du succès de l'entreprise. Les pelles araignées Euromach se distinguent pour leur capacité à travailler dans des terrains très raides et difficiles, ou l'accès aux moyens traditionnels est interdit.

Die Firma Euromach Srl, wurde im Jahr 1977 gegründet und bringt somit ihren Kunden, welche sich zu 50% im Ausland (mehr als 2500 in der Welt) befindet, eine Erfahrung von über 45 Jahren in der Herstellung von Schreitbaggern entgegen und bürgt daher für technologisch innovative Produkte. Diese Schreitbagger sind für Einsätze konstruiert, welche für andere Maschinen nicht oder nur schwer durchführbar sind. Diese Einsätze beschränken sich nicht nur auf Bergland, Euromach Schreitbagger eignen sich auch besonders gut für Einsätze in sumpfigen Gebieten und Kanälen. Die ISO 9001 Zertifikat gewährleistet die Verwendung von technologischen Komponenten marktführender namhafter Hersteller und eine stetige Forschung und Weiterentwicklung um die Leistung, Standhaftigkeit und Sicherheit der Maschinen zu erhöhen, was nicht zuletzt den Erfolg der Firma begründet.

TIGROTTO

1300 SUPER JOLLY

3500 MOBILE

5500 MOBILE

6500 MOBILE

8500 MOBILE

New R755

Il nuovo escavatore Euromach R755 monta un motore Kubota da 115 HP omologato Stage V con filtro antiparticolato incluso; una nuova cabina con migliore visibilità, ergonomia, design e nuovi cofani che ne migliorano l'estetica. L'impianto idraulico è composto da n. 4 pompe.

The new excavator Euromach R755 mount a 115 HP Kubota engine homologated Stage V with the particulate filter included; a new cab with better visibility, ergonomic, design and new bonnets that improve the aesthetic of the machine. The hydraulic system is composed by n. 4 pumps.

La nouvelle pelle Euromach R755 monte un moteur Kubota de 115HP homologué Stage V avec le filtre à particules inclus; une nouvelle cabine avec meilleure visibilité, ergonomie et design et nouveaux capots qui en améliorent l'esthétique. Le système hydraulique est composé par n. 4 pompes.

Beim neuen Schreitbagger Euromach R755 wird der neue Motortyp Kubota mit 115HP, integriertem Partikelfilter und homologierter Stage V montiert; eine neue Kabine mit verbesserter Sicherheit, Ergonomie und Design und neuer Motorhaube für eine bessere Ästhetik. Die gesamte Hydraulikanlage hat 4 Pumpen.

Escavatori Euromach / Euromach excavators
Pelles Euromach / Bagger Euromach

1500 MOBILE

2500 MOBILE

R455

R555

R 555 Big Foot

R955

R1055 F

R1255

R1255 F

R145

https://truckmanualshub.com/

EUROMACH

https://truckmanualshub.com/

Braccio / Boom / Bras / Arm

Valvole di sicurezza su bracci (option).

Security valves on the booms (option).

Clapets de sécurité sur les bras (option).

Ventilenkit über die Zylindern (Option).

Tutti i tubi a sinistra in posizione visibile.

All the pipes on the left in visible position.

Touts les tuyaux à la gauche en position visible.

Alle Leitungen an der linken Seite in einer gut sichtbaren Position.

N. 3 tubi di serie in punta al braccio. In opzione personalizzabile fino a n. 13 tubi.

N. 3 tubes standard at the end of the boom. In option customizable until to n. 13 tubes.

Num. 3 tuyaux de série à la fin du bras. En option personnalisable jusqu'à n. 13 tuyaux.

Nr. 3 serienmäßige Ölleitungen am Ende des Armes. Optional anpassbar bis zu n. 13 Ölleitungen.

2 diverse configurazioni braccio: sfilo telescopico da 1,50 m oppure in opzione da 1,80 m.

2 different configurations of the boom: telescopic extension of 1,50 m or in option of 1,80 m.

2 configurations différentes du bras: rallonge télescopique de 1,50 m ou en option de 1,80 m.

2 verschiedene Anfertigungen des Armes: Teleskop von 1,50 m oder in Option von 1,80 m.

Valvole di sicurezza su bracci e benna per perforatrice (option).

Security valves on the booms and bucket for machine (option).

Clapets de sécurité sur les bras et seau pour perceuse (option).

Ventilenkit über die Zylindern und den Greifer für Bohrmaschine (Option).

https://truckmanualshub.com/

Telaio / Chassis / Châssis / Chassis

https://truckmanualshub.com/

Zampe
Legs
Pattes
Bügeln

Riduttori maggiorati con motore a cilindrata variabile.

Increased gearmotors with variable displacement engines.

Réducteurs à puissance supérieure avec moteurs à débit variable.

Potenzierte Hydromotoren mit variabler Leistung.

Blocco del differenziale.

Lockig sytem device.

Blocage du différentiel.

Sperrdifferential.

https://truckmanualshub.com/

Sfili zampe indipendenti.

Independent telescopic legs.

Extensions des pattes indépendantes.

Unabhängige Teleskopbeine.

Staffe sterzanti.

Steering legs.

Pattes avec direction.

Lenkräder.

https://truckmanualshub.com/

Nuova cabina / New cab / N

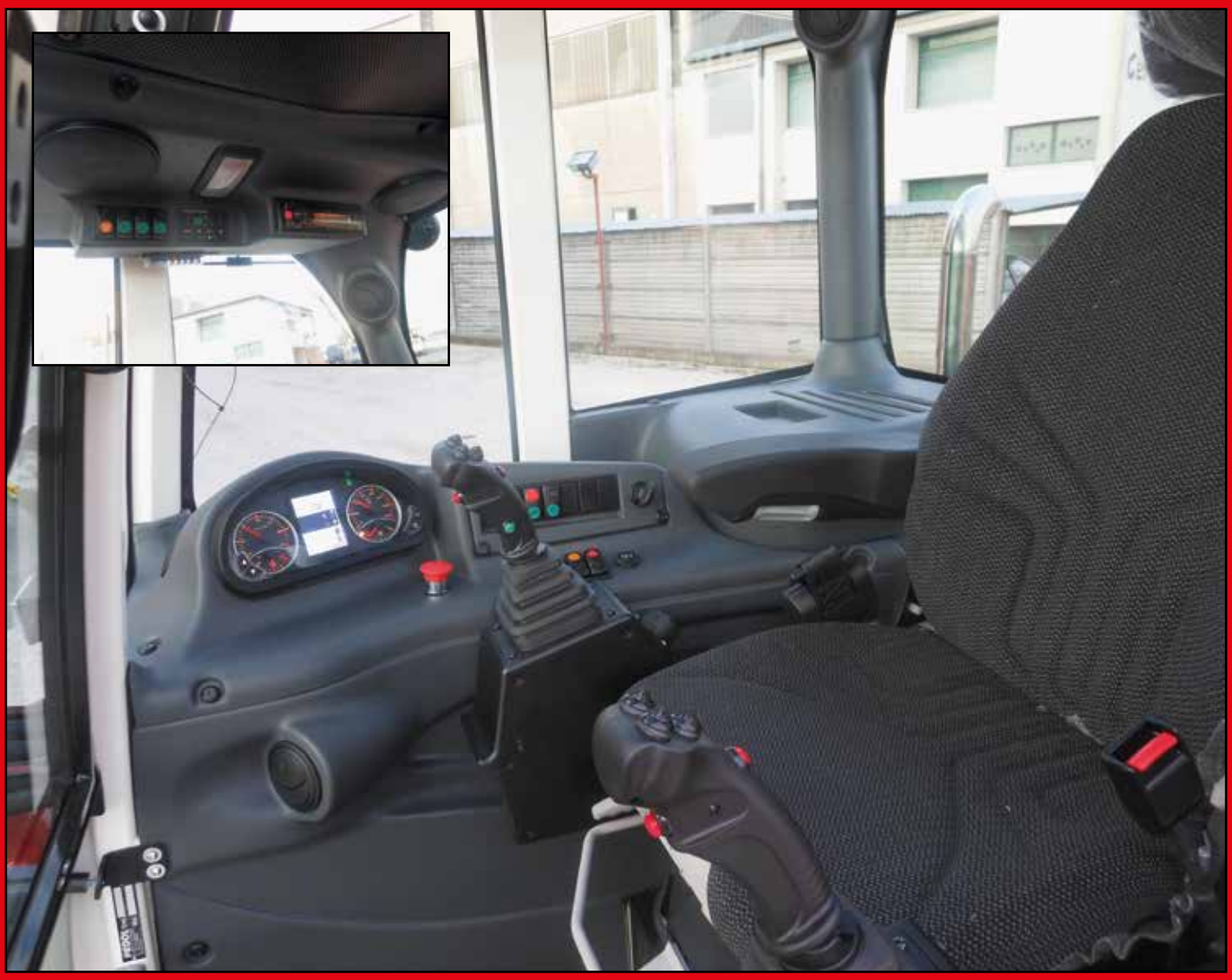

https://truckmanualshub.com/

ouvelle cabine / Neue Kabine

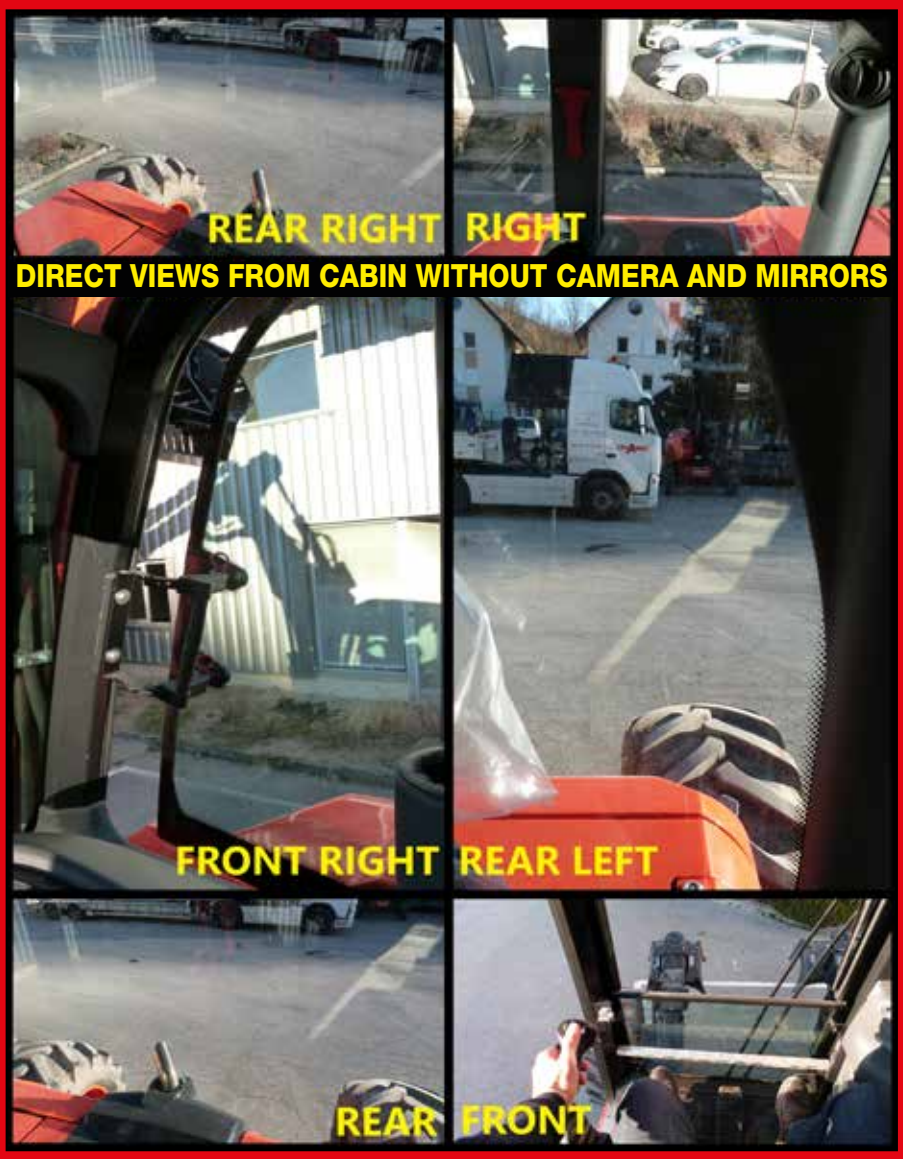

https://truckmanualshub.com/

Optionals

https://truckmanualshub.com/

Motore / Engine / Moteur / Motor

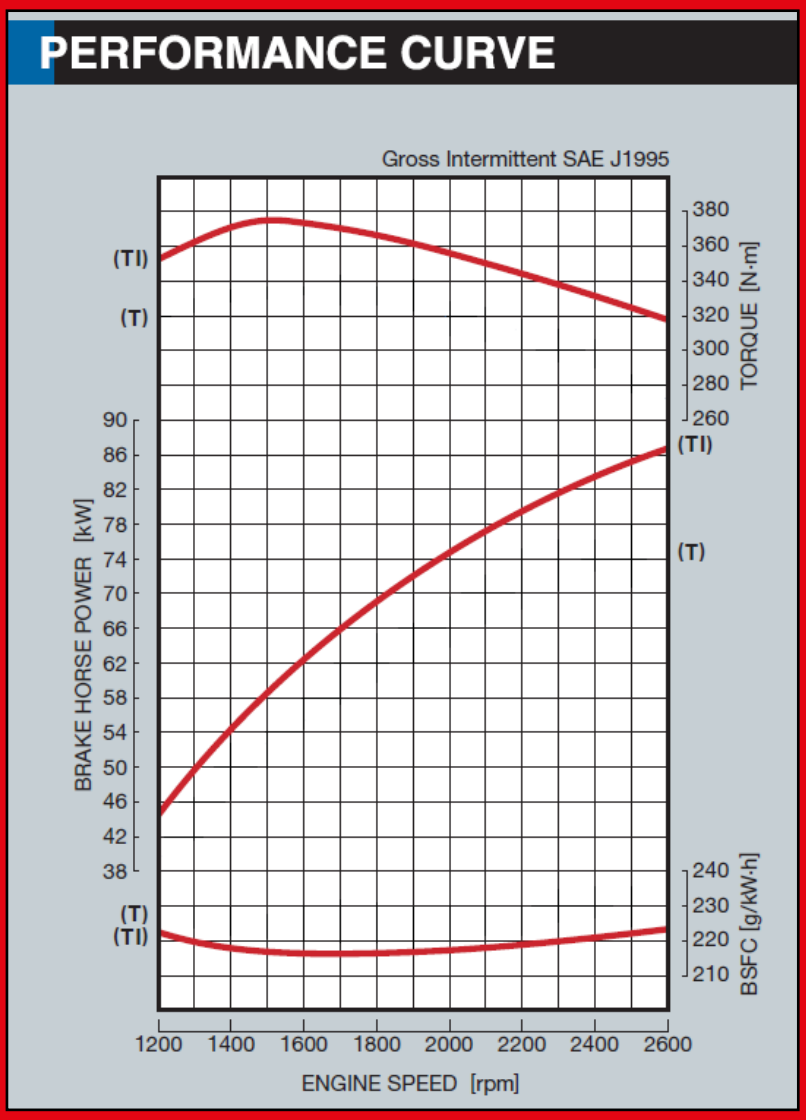

Modello: Kubota V3800 Stage V con filtro antiparticolato FAP e ADBlue
Tipo: Diesel Turbo 4 tempi raffreddato ad acqua, Intercooler
Numero cilindri: 4
Cilindrata: 3769 cm³
Potenza massima: 115 Hp (85 kW)
Tensione alimentazione: 12 V
Alternatore: 100 A/h

Model: Kubota V3800 Stage V with particulate filter FAP and ADBlue
Type: 4 strokes water-cooled turbo Diesel, Intercooler
Cylinders number: 4
Displacement: 3769 cm³
Max power: 115 Hp (85 kW)
Electric system: 12 V
Generator: 100 A/h

Modèle: V3800 Stage V avec filtre à particules FAP et ADBlue
Type: Turbo Diesel 4 temps refroidissement par liquide, Intercooler
Nombre des cylindres: 4
Cylindrée: 3769 cm³
Puissance maximum: 115 Hp (85 kW)
Tension du moteur: 12 V
Générateur: 100 A/h

Modell: V3800 Stage V mit Partikelfilter FAP und ADBlue
Typ: Viertakt– Turbodieselmotor mit Flussigkeitskühlung, Intercooler
Zylinderanzahl: 4
Hubraum: 3769 cm³
Höchstleistung: 115 Hp (85 kW)
Speisespannung: 12 V
Wechselstromgenerator: 100 A/h

STAGE V

Kubota

https://truckmanualshub.com/

Nuove sensibilità e affidabilità
New sensibily and reliability

Valvola Rexroth di nuova concezione sul cilindro di sollevamento (più sensibile). Valvola rigenerativa sul 2° cilindro per aumentare la velocità di scavo.

Rexroth valve of new concept on the lifting boom (more sensibility). Second cylinder with rigeneration valve to step up the digging speed.

Valve Rexroth de nouvelle conception sur le vérin du levage (plus sensible). Valve régénérative sur le deuxième bras pour augmenter la vitesse d'excavation.

Rexroth Ventil von neuer Konzeption auf dem Hubzylinder (mehr Sensibilität). Regeneratives Ventil auf dem zweiten Ausleger um die Geschwindigkeit des Grabens zu beschleunigen.

option

Rexr
Bosch

La nuova valvola Rexroth di rotazione ha il corpo in acciaio ed una selezione di due modalità (dolce / aggressivo).

New motion control valve for the swing has a steel housing and a selection of two modes (sweet / aggressive).

La nouvelle valve de rotation Rexroth a un corps en acier et une sélection de deux modes (douce / agressive).

Das neue aus Stahl herge-stellte Drehbremsventil hat eine Auswahl von zwei Modus (weich / aggressiv).

https://truckmanualshub.com/

Nouvelle sensibilité et fiabilité
Neue Sensibilität und Zuverlässigkeit

Una nuova valvola Rexroth sul traino funge da blocco del differenziale. Le 2 ruote si muoveranno in modo sincrono anche con differenti pressioni al suolo delle stesse. Sblocco differenziale da cabina.

A new Rexroth valve on the traction makes the differential locking device function. The 2 wheels will move synchronously even if they have different pressures to the ground. Differential gear unblocking from cabin.

Une nouvelle valve Rexroth sur la traction pour le blocage du différentiel. Les 2 roues se déplacent de manière synchrone même s'elles ont des pressions différentes sur le sol. Déverrouillage du mécanisme de différentiel depuis la cabine.

Ein neues Ventil Rexroth auf den Antrieb macht die Funktion als Sperrdifferential. Beide Räder werden in einer synchronen Weise, sogar mit unterschiedlichen Drücken auf den Boden bewegt. Entsperrung des Sperrdifferentials in der Kabine.

roth
Group

Abbiamo sviluppato con Hydreco dei nuovi corpi manipolatori. Lo sforzo per comandare la leva è molto basso e la sensibilità sul movimento del cilindro molto maggiore.

In cooperation with Hydreco we have developed new bodies for the manipulators. The effort to control the lever is very low and the sensitivity on the cylinder movement is higher.

Nous avons développé avec Hydreco de nouveaux corps de manipulateurs. L'effort pour contrôler le levier est très bas et la sensibilité sur le mouvement du vérin est supérieure.

Wir haben mit Hydreco neue Körper für die Manipulatoren entwickelt. Der Aufwand um den Steuerhebel zu kontrollieren ist sehr niedrig und die Sensibilität der Zylinderbewegung ist viel größer.

HYDRECO
HYDRAULIC SOLUTIONS PROVIDER

https://truckmanualshub.com/

Impianto principale - Braccio / Main system - Boom
Système principal - Bras / Hauptanlage - Arm

R755

Rexroth
Bosch Group

N. 4 pompe
N. 4 distributori separati
Totale olio: 110 + 110 + 32 + 23 = 275 l/min
Pressione di lavoro: 300 bar

N. 4 pumps
N. 4 separated control valves
Total oil: 110 + 110 + 32 + 23 = 275 l/min
Working pressure: 300 bar

N. 4 pompes
N. 4 distributeurs séparés
Totale huile: 110 + 110 + 32 + 23 = 275 l/min
Pression de travail: 300 bar

N. 4 Pumpen
N. 4 getrennte Verteiler
Gesamtöl: 110 + 110 + 32 + 23 = 275 l/min
Arbeitsdruck: 300 bar

Impianto di traslazione / Translation system
Système de translation / Fahrantrieb

Rexroth
Bosch Group

Impianto di traslazione mediante pompa e motori Rexroth a pistoni.
Pressione di lavoro 450 bar
Velocità massima 10 Km/h (dipende dal riduttore montato)

Transmission system equipped by piston pump and motors by Rexroth.
Working pressure 450 bar
Max. speed 10 Km/h (depending on the equipped gear motor)

Système de translation avec pompe et moteurs Rexroth à pistons.
Pression de travail 450 bar
Vitesse maximum 10 Km/ h (dépende du réducteur monté)

Mit Kolbenpumpe und Motoren vom Rexroth ausgerüsteter Fahrantrieb.
Arbeitsdruck 450 bar.
Max. Geschwindigkeit 10 Km/h (es hängt vom montierten Hydromotoren ab)

OPTION: Priority Line

Linea prioritaria per accessorio idraulico con portata e pressione indipendenti dal movimento dell'escavatore.

Priority line for the hydraulic accessory with independent displacement and pressure from the excavator movement.

Ligne prioritaire pour accessoire hydraulique avec débit et pression indépendants du mouvement de la pelle.

Vorrangige Linie für Hydraulikzubehör mit Leistung und Druck unabhängig von der Bewegung des Baggers.

https://truckmanualshub.com/

Impianto principale - Braccio / Main system - Boom
Système principal - Bras / Hauptanlage - Arm

R755H

Rexroth
Bosch Group

N. 5 pompe
N. 4 distributori separati
Totale olio: 110 + 110 + 112+28+28 = 388 l/min
Pressione di lavoro: 300 bar

N. 5 pumps
N. 4 separated control valves
Total oil: 110 + 110 + 112+28+28 = 388 l/min
Working pressure: 300 bar

N. 5 pompes
N. 4 distributeurs séparés
Totale huile: 110 + 110 + 112+28+28 = 388 l/min
Pression de travail: 300 bar

N. 5 Pumpen
N. 4 getrennte Verteiler
Gesamtöl: 110 + 110 + 112+28+28 = 388 l/min
Arbeitsdruck: 300 bar

Impianto di traslazione / Translation system
Système de translation / Fahrantrieb

Rexroth
Bosch Group

option

Impianto di traslazione mediante pompa idrostatica Rexroth a pistoni.
Pressione di lavoro 450 bar
Velocità massima 10 Km/h (dipende dal riduttore montato)

Transmission system equipped by hydrostatic piston pump by Rexroth.
Working pressure 450 bar
Max. speed 10 Km/h (depending on the equipped gear motor)

Système de translation avec hydrostatique pompe Rexroth à pistons.
Pression de travail 450 bar
Vitesse maximum 10 Km/ h (dépende du réducteur monté)

Mit hydrostatischer Kolbenpumpe vom Rexroth ausgerüsteter Fahrantrieb.
Arbeitsdruck 450 bar.
Max. Geschwindigkeit 10 Km/h (es hängt vom montierten Hydromotoren ab)

OPTION: Priority Line

Linea prioritaria per accessorio idraulico con portata e pressione indipendenti dal movimento dell'escavatore.

Priority line for the hydraulic accessory with independent displacement and pressure from the excavator movement.

Ligne prioritaire pour accessoire hydraulique avec débit et pression indépendants du mouvement de la pelle.

Vorrangige Linie für Hydraulikzubehör mit Leistung und Druck unabhängig von der Bewegung des Baggers.

https://truckmanualshub.com/

New R755 & R755H

DATI PRINCIPALI

- N° 2 serbatoi del gasolio = 290 lit (principale 130 lit, secondario nel telaio 160 lit). L'escavatore è munito di una pompa per il trasferimento del carburante dal serbatoio secondario a quello principale.
- Cabina antiribaltamento, nuovo disegno, con vetro apribile verso l'interno, ROPS/FOPS, miglior confort e più spazio per l'operatore; cristalli temperati, autoradio con CD e sedile ad aria.
- I componenti maggiormente sollecitati sono realizzati utilizzando materiali ad alto limite elastico. I cucchiai ed i piedi di appoggio sono con particolari acciai antiusura per aumentarne la resistenza all'uso. I perni sono realizzati in acciaio 16CrNi4 cementato e gli steli dei cilindri sono in 42CrMo4 bonificato e temprato ad induzione e successivamente cromato per avere massima robustezza e resistenza all'usura.

MAIN DATA

- N° 2 diesel tanks = 290 lit (main tank 130 lit, secondary tank 160 lit). The excavator is equipped with a pump that can be used to transfer the Diesel form the secondary tank to the main tank.
- Anti-roll cabin, new design, front window opens towards the cabin, ROPS/FOPS, more comfort, more space for the operator, tempered and colored glass windows, car radio set with CDs, air seat.
- The most stressed parts of the excavator are made out of high strength steel. Buckets and legs are made out of special steel that has a high resistance against wearing. The pins are made out of case-hardened 16CrNi4 steel and the cylinders piston roads are made out off induction hardened and tempered 42CrMo4 steel successively chromed to warrant a good strength and a surface resistance against chocks.

DONNES PRINCIPALES

- N° 2 réservoirs à gasoil = 290 lit (principale 130 lit, réserve 160 lit). La pelle est équipée d'une pompe qui peut être utilisé pour le transfert du carburant du réservoir secondaire à ce principal.
- Cabine anti-renversement, nouvel design, vitre antérieure avec ouverture à l'intérieur, ROPS/FOPS, plus de confort, plus d'espace pour l'opérateur, glaces trempées et colorées, autoradio avec CD, siège à air.
- Les parties de l'excavateur les plus fatiguées, sont réalisées avec de matériels qui ont une limite d'élasticité très élevée. Les bennes et les pieds d'appui sont réalisés en acier spécial avec une résistance élevée à l'usure. Les pivots sont réalisés en acier 16CrNi4 cémenté et les tiges des cylindres sont réalisé en acier 42CrMo4 bonifié et trempé à induction et successivement chromé afin de garantit une considérable robustesse et une résistance de la surfaces aux chocs très élevés.

HAUPTDATEN

- N° 2 Treibstofftanks = 290 Lit. (Haupttank 130 Lit, Ersatztank 160 Lit). Eine spezifische Tankpumpe wird geliefert, um den Treibstoff vom Ersatztank in den Haupttank zu pumpen.
- Kippsichere Kabine, neues Design, Vorderscheibe mit Öffnung nach Innen, ROPS/FOPS, besseren Komfort, mehr Platzangebot für der Maschinenführer, gehärtete Scheiben, Autoradio mit CD, LuftsitzKab.
- Die Komponente des Baggers, welche Höchstbeanspruchung haben, werden aus hohem elastischem Qualitätsmaterial hergestellt. Die Löffeln und die Auflagefüße werden aus besonderen Antiverschleißstählen gemacht, um die Gebrauchsfestigkeit zu erhöhen. Die Bolzen werden aus Stahl 16CrNi4 hergestellt und die Kolbenstangen werden aus vergütetem, induktionsgehärtetem und danach verchromten 42CrMo4 Stahl hergestellt; das verbürgt für eine bemerkenswerte Stärke und eine hohe oberflächliche Schlagfestigkeit.

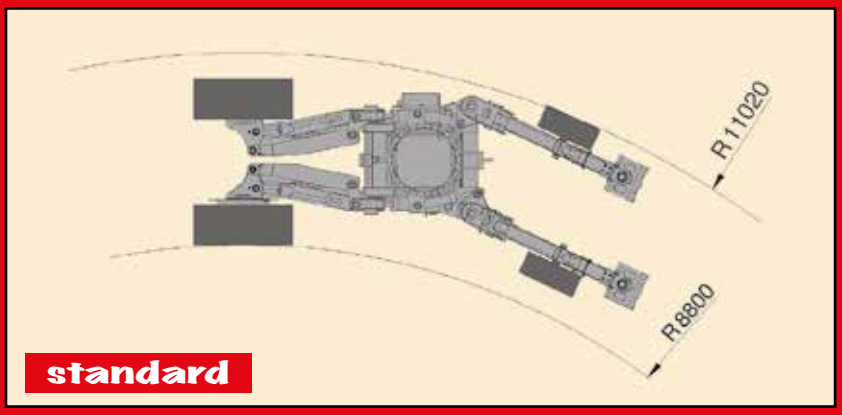

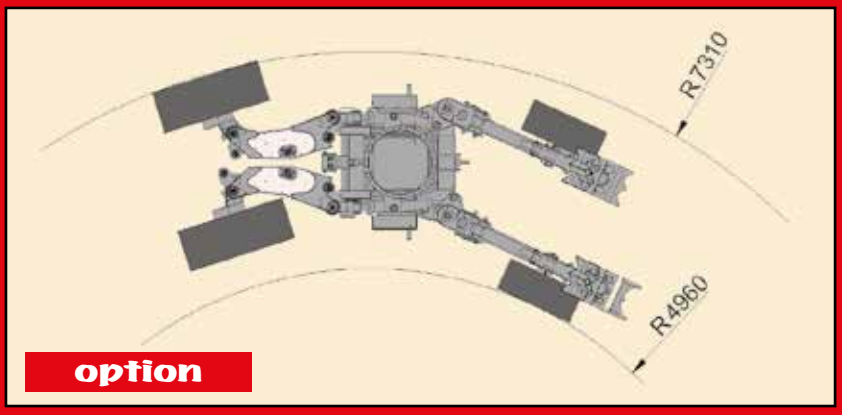

4wd wheels tilting

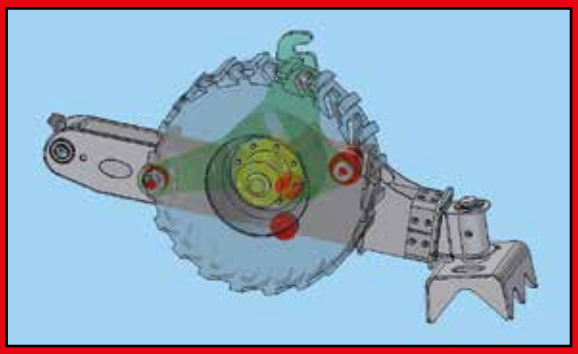

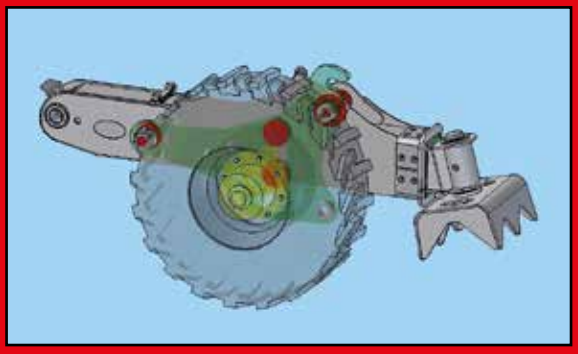

https://truckmanualshub.com/

Standard version

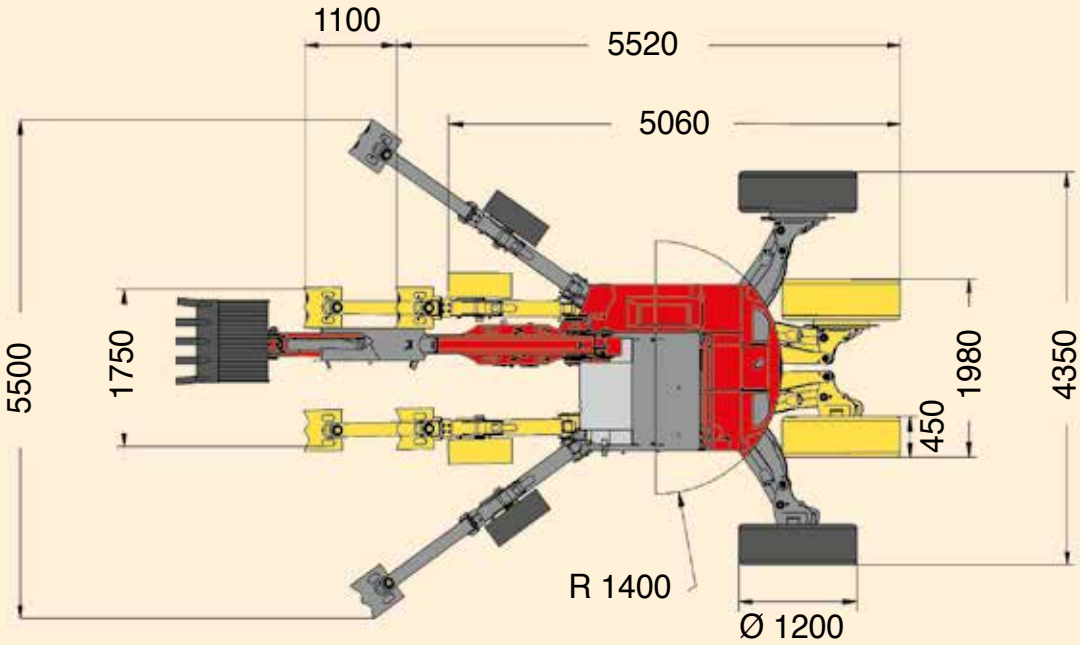

Steering legs (option)

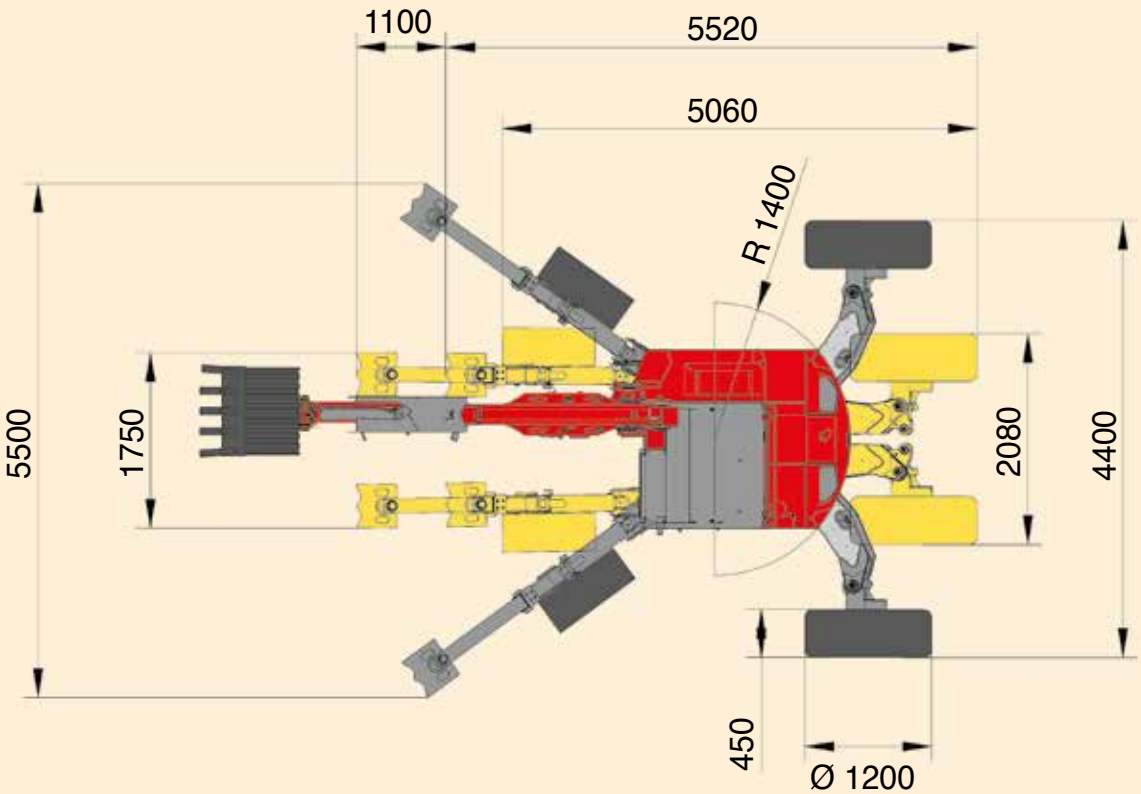

https://truckmanualshub.com/

R755-R755H - Telescopic 1,50 mt (standard)

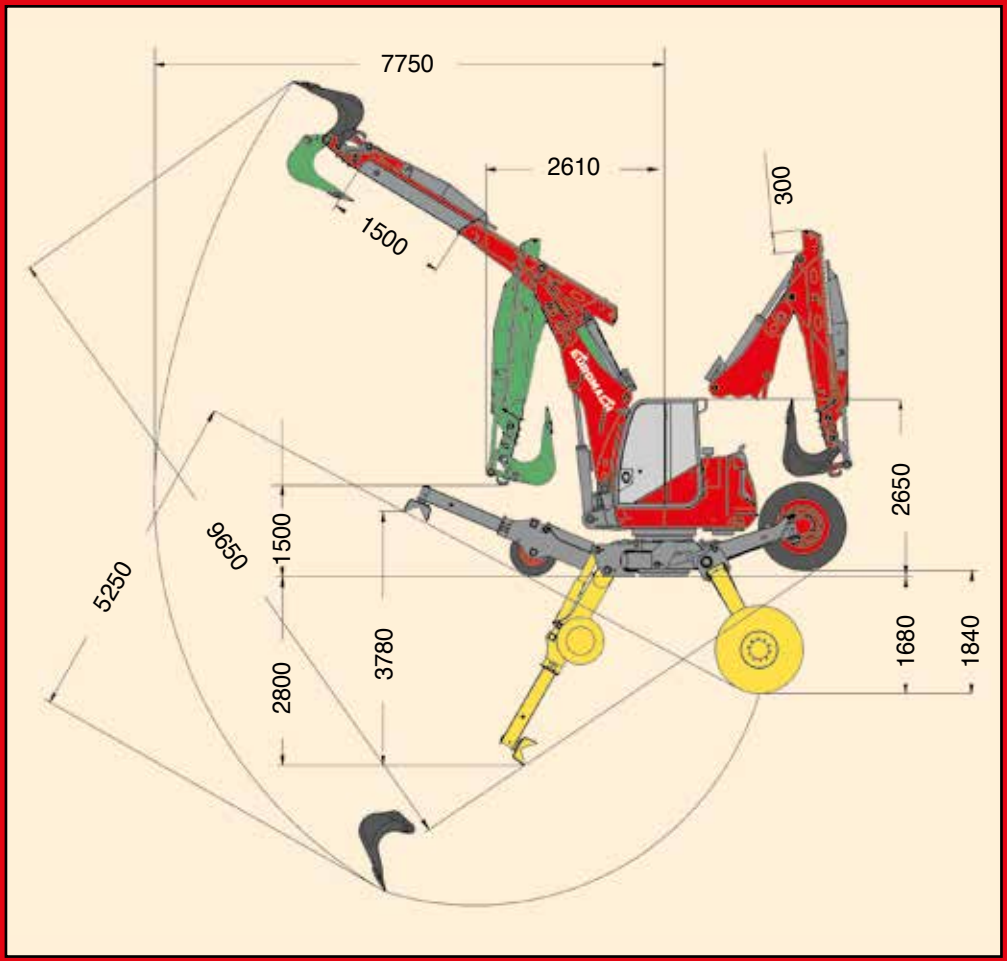

Peso 2wd: da 10.000 kg
Peso 4wd: da 10.500 kg
Sfilo braccio: 1,5 m
Sbraccio massimo: 7,74 m
Forza di strappo: 110 kn
Forza di penetrazione: 65 kn

Weight 2wd: from 10.000 kg
Weight 4wd: from 10.500 kg
Boom extension: 1,5 m
Max. boom length: 7,74 m
Brake off force: 110 kn
Penetration force: 65 kn

Poids 2wd: de 10.000 kg
Poids 4wd: de 10.500 kg
Extension du bras: 1,5 m
Longueur max. bras: 7,74 m
Force d'enlèvement: 110 kn
Force de pénétration: 65 kn

Gewicht 2wd: von 10.000 kg
Gewicht 4wd: von 10.500 kg
Teleskop Ausleger: 1,5 m
Höchstrechtweite: 7,74 m
Reißkraft: 110 kn
Durchschlagskraft: 65 kn

R755-R755H - Telescopic 1,80 mt (option)

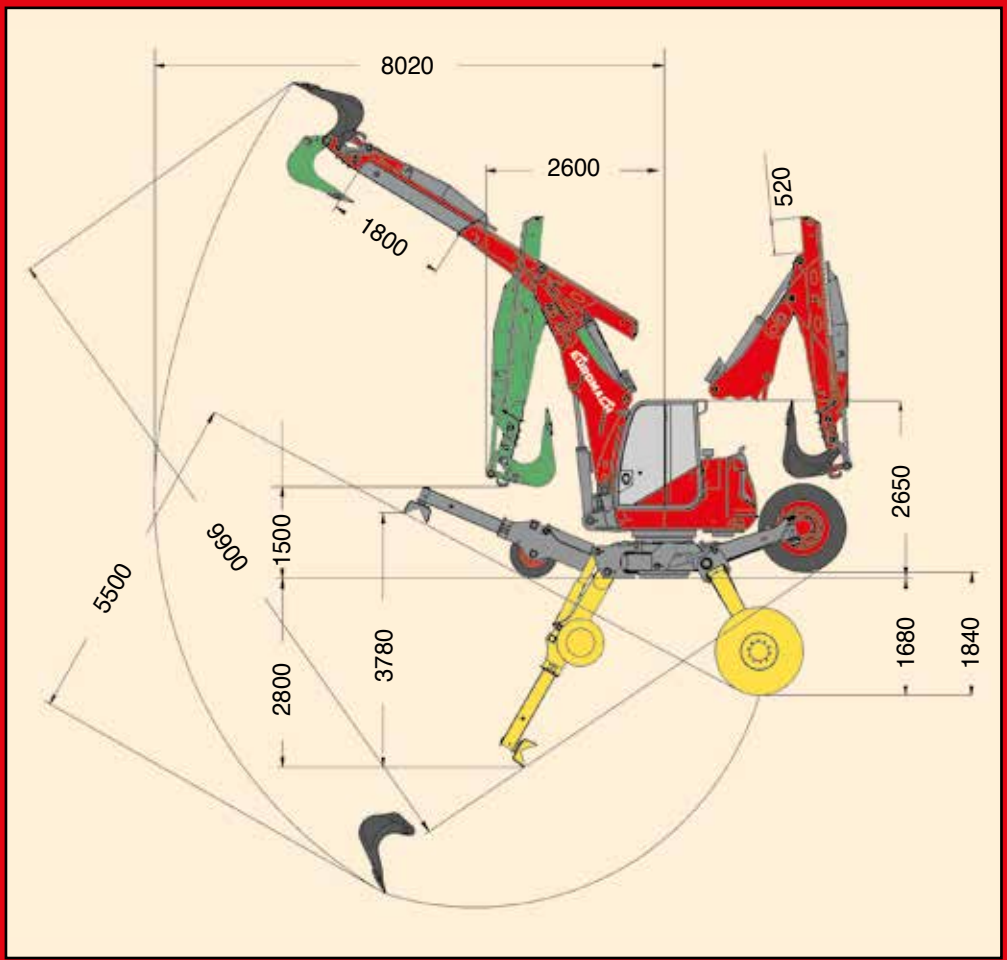

Peso 2wd: da 10.200 kg
Peso 4wd: da 10.700 kg
Sfilo braccio: 1,8 m
Sbraccio massimo: 8,02 m
Forza di strappo: 110 kn
Forza di penetrazione: 65 kn

Weight 2wd: from 10.200 kg
Weight 4wd: from 10.700 kg
Boom extension: 1,8 m
Max. boom length: 8,02 m
Brake off force: 110 kn
Penetration force: 65 kn

Poids 2wd: de 10.200 kg
Poids 4wd: de 10.700 kg
Extension du bras: 1,8 m
Longueur max. bras: 8,02 m
Force d'enlèvement: 110 kn
Force de pénétration: 65 kn

Gewicht 2wd: von 10.200 kg
Gewicht 4wd: von 10.700 kg
Teleskop Ausleger: 1,8 m
Höchstrechtweite: 8,02 m
Reißkraft: 110 kn
Durchschlagskraft: 65 kn

https://truckmanualshub.com/

Accessori / Accessories / Accessoires / Zubehöre

1

3 settaggi della centralina per la gestione pompe e motore (massima potenza o minimi consumi).

3 control unit settings for pump and engine management (maximum power or minimum consumption).

3 réglages bu boîtier pour la gestion de la pompe et du moteur (puissance maximale ou consommation minimale).

3 Fahrstufen wählbar für maximale Leistung oder minimalen Treibstoffverbrauch.

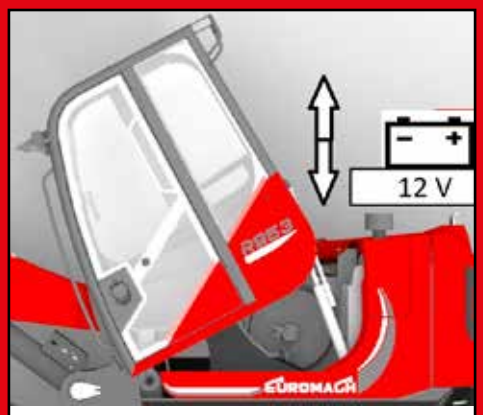

Ribaltamento elettrico cabina.

Electrical cab tilting.

Renversement électrique de la cabine.

Elektrisch kippbare Kabine.

3

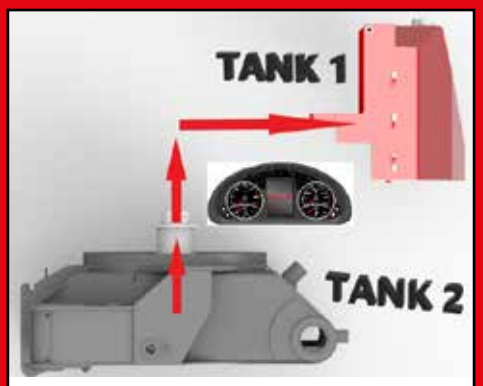

Travaso diesel tra i 2 serbatoi con comando in cabina.

Diesel transfer between the two tanks with control in the cabin.

Transfert du diesel entre le deux réservoirs avec contrôle en cabine.

Dieselumfüllung aus dem Unterwagentank wird von der Kabine betätigt.

option

4

EUROMACH

https://truckmanualshub.com/

Accessori / Accessories /

CUCCHIAI / BUCKETS / BENNES / LÖFFELN

ARGANI / WINCHES / TREUILS / WINDEN

PINZE / GRABS / BENNES PRENEUSES / GREIFERN

https://truckmanualshub.com/

/ Accessoires / Zubehöre

FRESE E PROCESSORI / MULCHERS AND PROCESSORS
BROYEURS ET PROCESSEURS / MULCHERN UND PROZESSOREN

ROTATORI E ATTACCHI RAPIDI / ROTATORS AND QUICK COUPLERS
ROTATEURS ET ATTACHES RAPIDES / ROTATOREN UND SCHNELLWECHSLERN

ALTRI ACCESSORI / OTHER ATTACHMENTS
AUTRES EQUIPEMENTS / ANDERE ZUBEHöRE

https://truckmanualshub.com/

EUROMACH

https://truckmanualshub.com/

https://truckmanualshub.com/

EUROMACH

New R755 & R755H

EUROMACH S.R.L.
25018 MONTICHIARI (Brescia)
ITALY
Via Gabriele D'Annunzio, 28/30
Phone 0039(0)-30-9960527
Fax 0039(0)-30-9960363
www.euromach.com
e-mail: euromach@euromach.com

- A fronte di una continua ricerca tecnologica, i dati possono cambiare senza preavviso. Contattare il nostro Ufficio Commerciale per ulteriori informazioni.
- Because of continuous technology research data can change without notice. Please, contact our Commercial Dept. for further information.
- Vue la recherche technologique continue, les données peuvent changer sans préavis. Contacter notre Bureau Commercial pour des autres informations.
- Wegen technischer Forschung, können die Daten fristlos ändern. Unser Vertrieb erteilt Ihnen gerne weitere Auskünfte, bitte rufen Sie an.

Ed 01/20 - Rev 0

CIESSEGRAFICA - 030961300