https://truckmanualshub.com/

INDUSTRY

LOCUST 752

YANMAR 4TNV94

KATALÓG NÁHRADNÝCH DIELOV
KATALOG NÁHRADNÍCH DÍLU
SPARE PARTS CATALOGUE
КАТАЛОГ ЗАПАСНЫХ ЧАСТЕЙ

Vydanie - Vydání - Edition - Изда́ние : XII/2007

https://truckmanualshub.com/

https://truckmanualshub.com/

WKV INDUSTRY

LOCUST 752

YANMAR 4TNV94

KATALÓG NÁHRADNÝCH DIELOV
KATALOG NÁHRADNÍCH DÍLU
SPARE PARTS CATALOGUE
КАТАЛОГ ЗАПАСНЫХ ЧАСТЕЙ

Vydanie - Vydání - Edition - Изда́ние : XII/2007

https://truckmanualshub.com/

OBSAH
OBSAH
CONTENTS
СОДЕРЖАНИЕ

RÁM ÚPLNÝ 11
RÁM ÚPLNÝ
CHASSIS COMPLET
РАМА КОМПЛЕКТНАЯ

POHON POJAZDU ĽAVÝ (ZTS SABINOV) 15
POHON POJEZDU LEVÝ
GEAR BOX LEFT
ПРИВОД ХОДА ЛЕВЫЙ

POHON POJAZDU PRAVÝ (ZTS SABINOV) 17
POHON POJEZDU PRAVÝ
GEAR BOX RIGHT
ПРИВОД ХОДА ПРАВЫЙ

POHON POJAZDU PRAVÝ (WAY INDUSTRY) 19
POHON POJEZDU PRAVÝ
GEAR BOX RIGHT
ПРИВОД ХОДА ПРАВЫЙ

POHON POJAZDU ĽAVÝ (WAY INDUSTRY) 23
POHON POJEZDU LEVÝ
GEAR BOX LEFT
ПРИВОД ХОДА ЛЕВЫЙ

PALIVOVÝ SYSTÉM 27
PALIVOVÝ SYSTÉM
FUEL SYSTEM
ТОПЛИВНАЯ СИСТЕМА

HYDRAULICKÝ SYSTÉM 29
HYDRAULICKÝ SYSTÉM
HYDRAULIC SYSTEM
ГИДРАВЛИЧЕСКАЯ СИСТЕМА

HYDRAULICKÝ VALEC 630 45
HYDRAULICKÝ VÁLEC
HYDRAULIC CYLINDER
ГИДРОЦИЛИНДР

HYDRAULICKÝ VALEC 500 47
HYDRAULICKÝ VÁLEC
HYDRAULIC CYLINDER
ГИДРОЦИЛИНДР

OVLÁDANIE ROZVÁDZAČA 49
OVLÁDÁNÍ ROZVADĚČE
DISTRIBUTION CONTROL
УПРАВЛЕНИЕ РАСПРЕДЕЛИТЕЛЯ

OVLÁDANIE VSTREKOVACIEHO ČERPADLA 55
OVLÁDÁNÍ VSTŘIKOVACÍHO ČERPADLA
FUEL INJECTION PUMP CONTROL
УПРАВЛЕНИЕ ВПРЫСКИВАЮЩЕГО НАСОСА

PRACOVNÉ ZARIADENIE 59
PRACOVNÍ ZAŘÍZENÍ
WORKING OUTFIT
РАБОЧЕЕ ОБОРУДОВАНИЕ

ELEKTROINŠTALÁCIA RÁMU 63
ELEKTROINSTALACE RÁMU
ELECTRICAL EQUIPMENT – FRAME
ЭЛЕКТРООБОРУДОВАНИЕ РАМЫ

ELEKTROINŠTALÁCIA KABÍNY 67
ELEKTROINSTALACE KABÍNY
ELECTRICAL EQUIPMENT-CAB
ЭЛЕКТРООБОРУДОВАНИЕ КАБИНЫ

PRÍSTROJOVÝ PANEL 71
PŘÍSTROJOVÝ PANEL
INSTRUMENT BOARD
ЩИТОК ПРИБОРОВ

KÁBLOVÁ SPOJKA KABÍNY, ZVÄZOK I 75
KÁBELOVÁ SPOJKA KABÍNY, SVAZEK I
CAB CABLE CONNECTOR, BUNDLE I
ШТЕПСЕЛЬНАЯ МУФТА КАБИНЫ, ПУЧОК I

KÁBLOVÁ SPOJKA KABÍNY, ZVÄZOK II 77
KÁBELOVÁ SPOJKA KABÍNY, SVAZEK II
CAB CABLE CONNECTOR, BUNDLE II
ШТЕПСЕЛЬНАЯ МУФТА КАБИНЫ, ПУЧОК II

KÁBLOVÁ SPOJKA RÁMU, ZVÄZOK I 79
KÁBELOVÁ SPOJKA RÁMU, SVAZEK I
FRAME CABLE CONNECTOR, BUNDLE I
ШТЕПСЕЛЬНАЯ МУФТА РАМЫ, ПУЧОК I

KÁBLOVÁ SPOJKA RÁMU, ZVÄZOK II 81
KÁBELOVÁ SPOJKA RÁMU, SVAZEK II
FRAME CABLE CONNECTOR, BUNDLE II
ШТЕПСЕЛЬНАЯ МУФТА РАМЫ, ПУЧОК II

BLATNÍKY 83
BLATNÍKY
MUDGUARDS
КРЫЛЬЯ

KAROSÉRIA 87
KAROSERIE
BODYWORK
КУЗОВ

KÚRENIE 91
TOPENÍ
HEATING EQUIPMENT
ОТОПЛЕНИЕ

ÚPLNÉ KOLESO 93
KOLO ÚPLNÉ
WHEEL COMPLETE
КОЛЕСО В СБОРЕ

KABÍNA 95
KABINA
CAB
КАБИНА

DVERE 101
DVEŘE
DOOR
ДВЕРИ

CHLADIACI SYSTÉM 105
CHLADÍCÍ SYSTÉM
COOLING SYSTEM
ОХЛАДЯЮЩАЯ СИСТЕМА

https://truckmanualshub.com/

MOTOR S PRÍSLUŠENSTVOM 109
MOTOR S PŘÍSLUŠENSTVÍM
ENGINE WITH EQUIPMENT
ДВИГАТЕЛЬ С ПРИНАДЛЕЖНОСТЯМИ

LOPATA 113
LŽÍCE
BUCKET
КОВШ

VÝSTROJ 115
VÝSTROJ
EQUIPMENT
ПРИНАДЛЕЖНОСТИ

NÁLEPKY, SYMBOLY 117
NÁLEPKY, SYMBOLY
LABELS, SYMBOLS
НАКЛЕЙКИ, ЗНАКИ

© 2006 WAY Industry ®

Katalóg náhradných dielov
Katalog náhradních dílu
Spare parts catalogue
Каталог запасных частей

Vydanie - Vydání - Edition - Изда́ние : **XII/2007**
Číslo - Číslo - Number - Номер : **07980906**

https://truckmanualshub.com/

VZOR OBJEDNÁVANIA ND
VZOR OBJEDNÁVÁNÍ ND
ORDERING OF SPARES
ОБРАЗЕЦ ЗАКАЗЫВАНИЯ ЗАПАСНЫХ ЧАСТЕЙ

UPOZORNENIE

1. Textová časť katalógu je vpísaná do stĺpcov

2. Pri objednávaní náhradných dielov je potrebné uviesť :

- Výrobné číslo stroja, pre ktorý sú náhradné diely určené
- Názov súčiastky
- Objednávacie číslo súčiastky
- Počet kusov

3. Objednávky posielajte na adresu: **WAY INDUSTRY, a.s.**
Priemyselná 937/4
963 01 Krupina
Slovakia

Tel.: +421-45-5501 212
Fax: +421-45-5501 325

UPOZORNĚNÍ

1. Textová časť katalogu je vepsaná do sloupců

2. Při objednávání náhradních dílů je potřebné uvést:

- Výrobní číslo stroje, pro který jsou náhradní díly určené
- Název součástky
- Objednávácí číslo součástky
- Počet kusů

3. Objednávky zasílejte na adresu: **WAY INDUSTRY, a.s.**
Priemyselná 937/4
963 01 Krupina
Slovakia

Tel.: +421-45-5501 212
Fax: +421-45-5501 325

https://truckmanualshub.com/

ATTENTION

1. Textual part of the catalogue is writed to the charts:

2. When ordering spare parts, you have to state:

- Serial number of machine for which spares are intended
- Name of the part
- Ordering number of the part
- Number of pieces

3. Adress your orders to: **WAY INDUSTRY, a.s.**
Priemyselná 937/4
963 01 Krupina
Slovakia

Tel.: +421-45-5501 212
Fax: +421-45-5501 325

ПРЕДУПРЕЖДЕНИЕ

1. Текстовая часть каталога записана в столбиках:

2. В заявке запасных частей необходимо приводить:

- Заводской номер погрузчика для которово запасные части предназначены
- Наименование детали
- Заказочный номер детали
- Количество штук

3. Заявки отправляйте по адресу: **WAY INDUSTRY, a.s.**
Priemyselná 937/4
963 01 Krupina
Slovakia

Телфакс .: +421-45-5501 325
Тел: +421-45-5501 212

https://truckmanualshub.com/

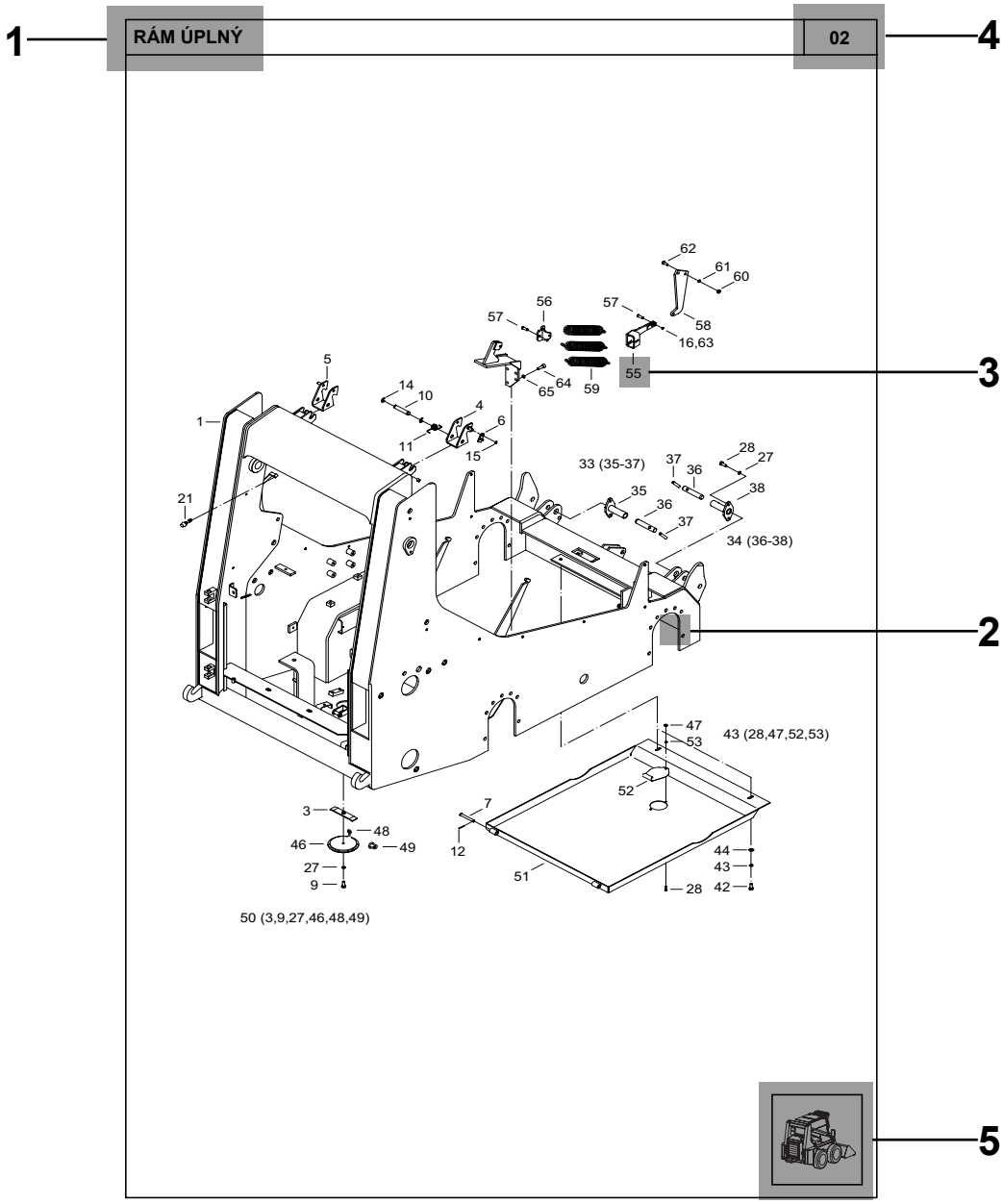

1 ► **Názov skupiny** - Název skupiny - Name of group - Наименование группы
2 ► **Súčiastka** - Součástka - Part - Деталь
3 ► **Pozícia** - Pozice - Item - Позиция
4 ► **Číslo skupiny** - Číslo skupiny - Number of group - Номер группы
5 ► **Orientácia** - Orientace - Orientation - Ориентáция

https://truckmanualshub.com/

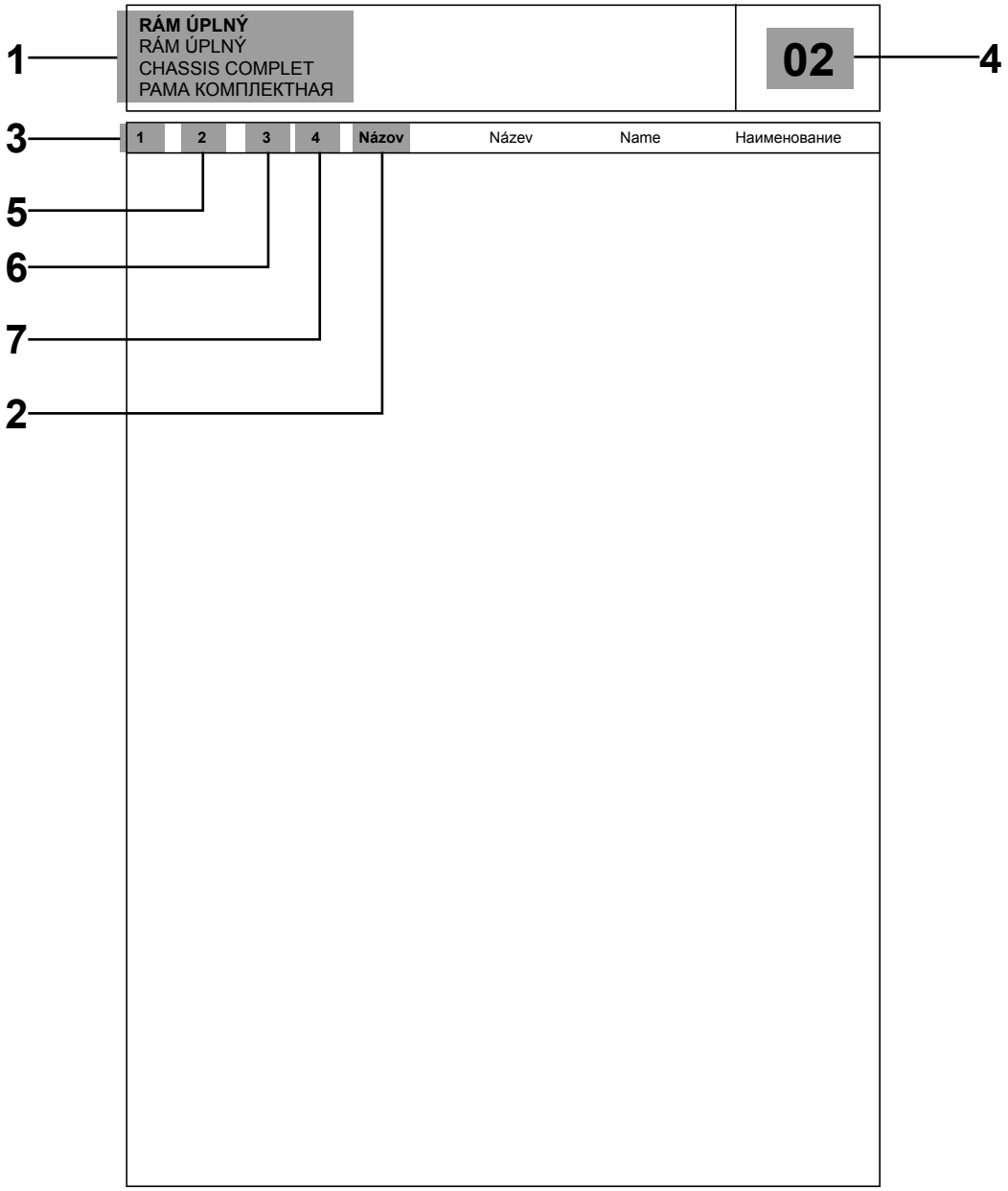

1 ► **Názov skupiny** - Název skupiny - Name of group -Наименование группы
2 ► **Názov súčiastky** - Název součástky - Name of part -Наименование детали
3 ► **Pozícia** - Pozice - Item -Позиция
4 ► **Číslo skupiny** - Číslo skupiny - Number of group - Номер группы
5 ► **Objednávacie číslo** - Objednávací číslo - Ordering number - Заказочный номер
6 ► **Počet kusov** - Počet kusů - Number of pieces - Количество штук
7 ► **Zmena** - Změna - Modification - Изменение
(napríklad: 463/02→ = platí od výrobného čísla 463/02
například: 463/02→ = platí od výrobního čísla 463/02
for example: 463/02→ = part valid from serial number 463/02
например: 463/02→ = Действующий с № 463/02)

https://truckmanualshub.com/

RÁM ÚPLNÝ

02

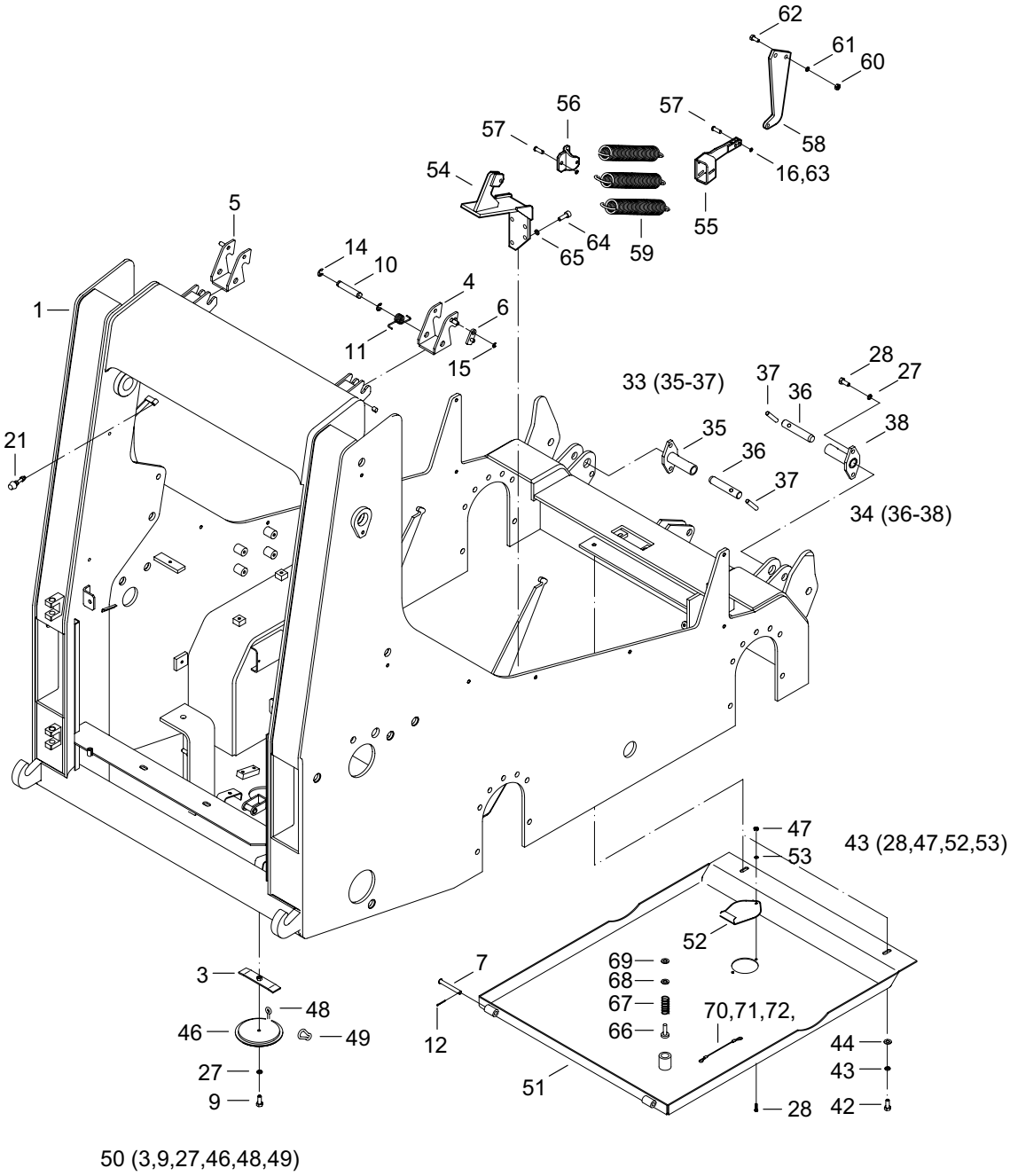

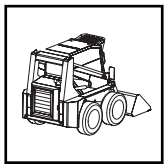

https://truckmanualshub.com/

RÁM ÚPLNÝ
RÁM ÚPLNÝ
CHASSIS COMPLET
РАМА КОМПЛЕКТНАЯ

02

1	2	3	4	Názov	Název	Name	Наименование
1	**07020001**	1		RÁM	RÁM	FRAME	РАМА
3	**00020021**	2		KONZOLA	KONZOLA	BRACKET	КОНСОЛЬ
4	**00020003**	1		ČEĽUSŤ PRAVÁ	ČELIST PRAVÁ	JAW RIGHT	ЧЕЛЮСТЬ ПРАВАЯ
5	**00020002**	1		ČEĽUSŤ ĽAVÁ	ČELIST LEVÁ	JAW LEFT	ЧЕЛЮСТЬ ЛЕВАЯ
6	**00020015**	2		POISTKA	POJISTKA	SAFETY	СТОПОР
7	**07020007**	2		ČAP	ČEP	PIN	ЦАПФА
9	**00063045**	2		SKRUTKA M8X25	ŠROUB	SCREW	БОЛТ
10	**00020014**	2		ČAP	ČEP	PIN	ЦАПФА
11	**00020007**	2		PRUŽINA	PRUŽINA	SPRING	ПРУЖИНА
12	**07020012**	2		ZÁVLAČKA 2,5X28	ZÁVLAČKA	COTTER PIN	ШПЛИНТ
13	**00020025**	1		KRÚŽOK 125X3	KROUŽEK	RING	КОЛЬЦО
14	**07020014**	4		KRÚŽOK 12	KROUŽEK	RING	КОЛЬЦО
15	**07020015**	2		KRÚŽOK 7	KROUŽEK	RING	КОЛЬЦО
16	**00083021**	4		PODLOŽKA 10,5	PODLOŽKA	WASHER	ШАЙБА
17	**00020029**	2		PODLOŽKA 10	PODLOŽKA	WASHER	ШАЙБА
18	**01071010**	2		SKRUTKA M10X25	ŠROUB	SCREW	БОЛТ
19	**07020019**	2		KRÚŽOK 8X12	KROUŽEK	RING	КОЛЬЦО
20	**07020020**	1		ZÁMOK FAB	ZÁMEK	LOCK	ЗАМОК
21	**07020021**	1		SKRUTKA DORAZOVÁ	ŠROUB	SCREW	БОЛТ
22	**07020022**	1		ZÁTKA	ZÁTKA	PLUG	ПРОБКА
24	**00062033**	1		TESNIACI KRÚŽOK 16X20	TĚSNÍCÍ KROUŽEK	SEALING RING	УПЛОТНИТЕЛЬНОЕ КОЛЬЦО
25	**07050020**	1		ZÁTKA M16X1,5	ZÁTKA	PLUG	ПРОБКА
26	**07020026**	1		KRÚŽOK 65X3	KROUŽEK	RING	КОЛЬЦО
27	**00020019**	5		PODLOŽKA 8	PODLOŽKA	WASHER	ПРОКЛАДКА
28	**01050017**	5		SKRUTKA M8X18	ŠROUB	SCREW	БОЛТ
33	**07020033**	1		ARETÁCIA KABÍNY L	ARETACE KABINY	CAB LOCKER	АРРЕТИРОВАНИЕ АБИНЫ
34	**07020034**	1		ARETÁCIA KABÍNY P	ARETACE KABINY	CAB LOCKER	АРРЕТИРОВАНИЕ АБИНЫ
35	**07020035**	1		TELESO ARETÁCIE	TĚLESO ARETACE	LOCKER BODY	КОРПУС
36	**07020036**	2		ČAPÍK	ČEPÍK	PIN	ЦАПФА
37	**07020037**	2		PÁČKA	PÁČKA	LEVER	РЫЧАЖОК
38	**07020038**	1		TELESO ARETÁCIE	TĚLESO ARETACE	LOCKER BODY	КОРПУС
42	**08020041**	2		SKRUTKA M16X40	ŠROUB	SCREW	БОЛТ
43	**00171024**	2		PODLOŽKA 16	PODLOŽKA	WASHER	ПРОКЛАДКА
44	**00111038**	2		PODLOŽKA 17	PODLOŽKA	WASHER	ПРОКЛАДКА
45	**11020059**	1		DNO	DNO	FLOOR	ДНО
46	**07020046**	1		ZÁTKA	ZÁTKA	PLUG	ПРОБКА
47	**09121032**	1		MATICA M8	MATICE	NUT	ГАЙКА
48	**07020048**	1		OKO SKRUTKA M6X20X10	OKO	EYE	УШКО
49	**07020049**	1		KARABÍNKA	KARABINA	SNAP HOOK	КАРАБИН
50	**07020050**	1		ZÁTKA DNA	ZÁTKA	PLUG	ПРОБКА
51	**11020054**	1		DNO ODKLOPNÉ	DNO	FLOOR	ДНО
52	**07020052**	1		KRYT	KRYT	COVER	КРЫШКА
53	**00020018**	1		PODLOŽKA 8,4	PODLOŽKA	WASHER	ПРОКЛАДКА
54	**07020054**	1		KONZOLA	KONZOLA	BRACKET	КОНСОЛЬ
55	**11020071**	1		TIAHLO	TÁHLO	DRAW BAR	ТЯГА

https://truckmanualshub.com/

RÁM ÚPLNÝ

02

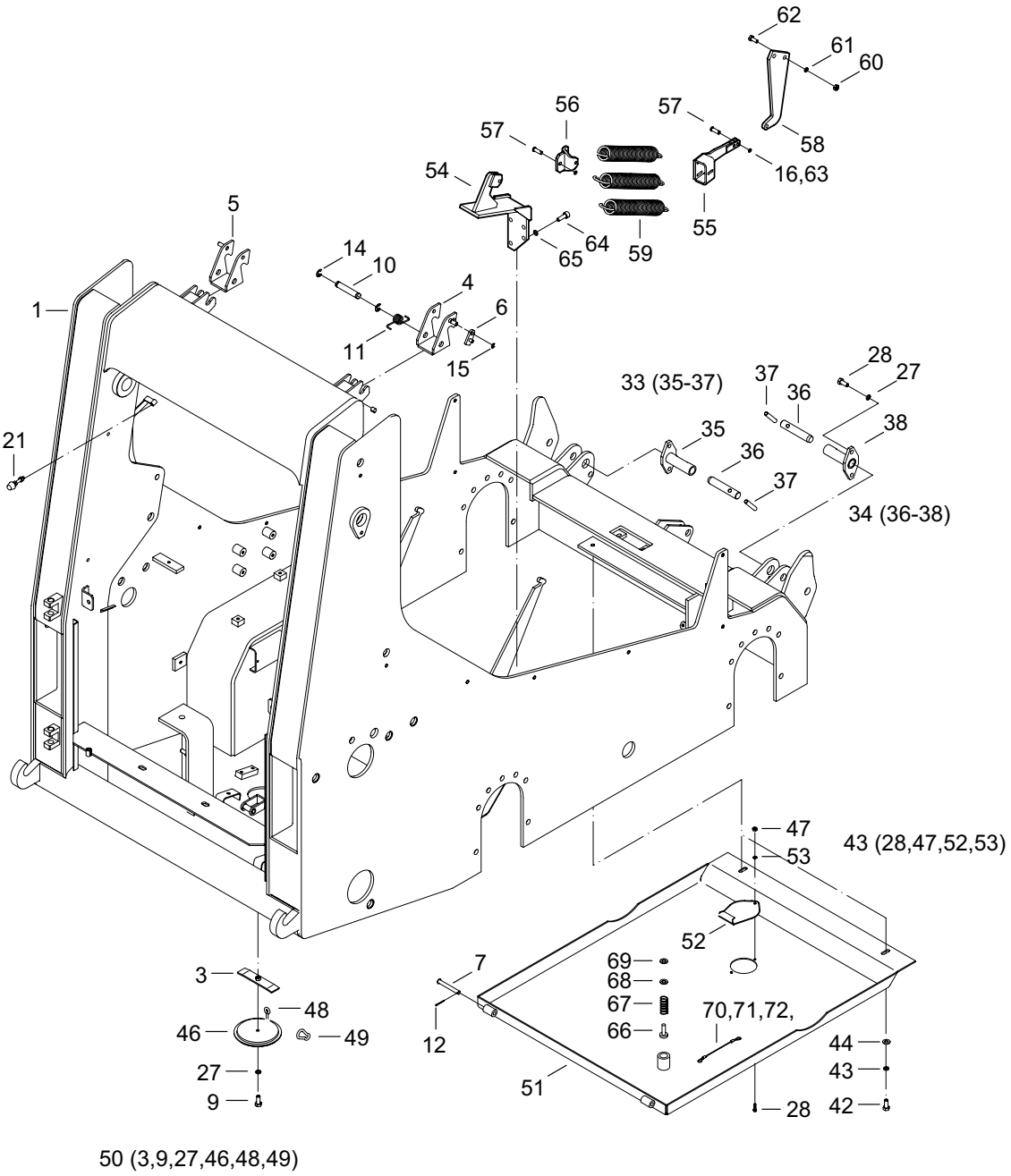

https://truckmanualshub.com/

RÁM ÚPLNÝ
RÁM ÚPLNÝ
CHASSIS COMPLET
РАМА КОМПЛЕКТНАЯ

02

1	2	3	4	Názov	Název	Name	Наименование
56	**11020067**	1		VAHADLO	VAHADLO	ROCKER	КОРОМЫСЛО
57	**12020055**	2		ČAP	ČEP	PIN	ЦАПФА
58	**07020058**	1		KONZOLA	KONZOLA	BRACKET	КОНСОЛЬ
59	**00151021**	3		PRUŽINA	PRUŽINA	SPRING	ПРУЖИНА
60	**00031049**	2		MATICA M12	MATICE	NUT	ГАЙКА
61	**00031054**	2		PODLOŽKA 13	PODLOŽKA	WASHER	ШАЙБА
62	**01071010**	2		SKRUTKA M12X35	ŠROUB	SCREW	БОЛТ
63	**09121067**	2		ZÁVLAČKA 3,2X18	ZÁVLAČKA	COTTER PIN	ШПЛИНТ
64	**00272015**	4		SKRUTKA M12X30	ŠROUB	SCREW	БОЛТ
65	**00031052**	4		PODLOŽKA 12	PODLOŽKA	WASHER	ШАЙБА
66	**11020078**	2		VENTIL	VENTIL	VALVE	КЛАПАН
67	**11020080**	2		PRUŽINA	PRUŽINA	SPRING	ПРУЖИНА
68	**11020079**	2		PODLOŽKA	PODLOŽKA	WASHER	ПРОКЛАДКА
69	**11020081**	2		POISTNÝ KRÚŽOK 35	KROUŽEK	RING	КОЛЬЦО
70	**11091036**	1		LANKO 2m	LANKO	CORD	ТРОСИК
71	**00120041**	4		RÚRKA	TRUBKA	PIPE	ТРУБКА
72	**00120041**	1		KRÚŽOK	KROUŽEK	RING	КОЛЬЦО

https://truckmanualshub.com/

POHON POJAZDU ĽAVÝ (ZTS SABINOV) 3.1

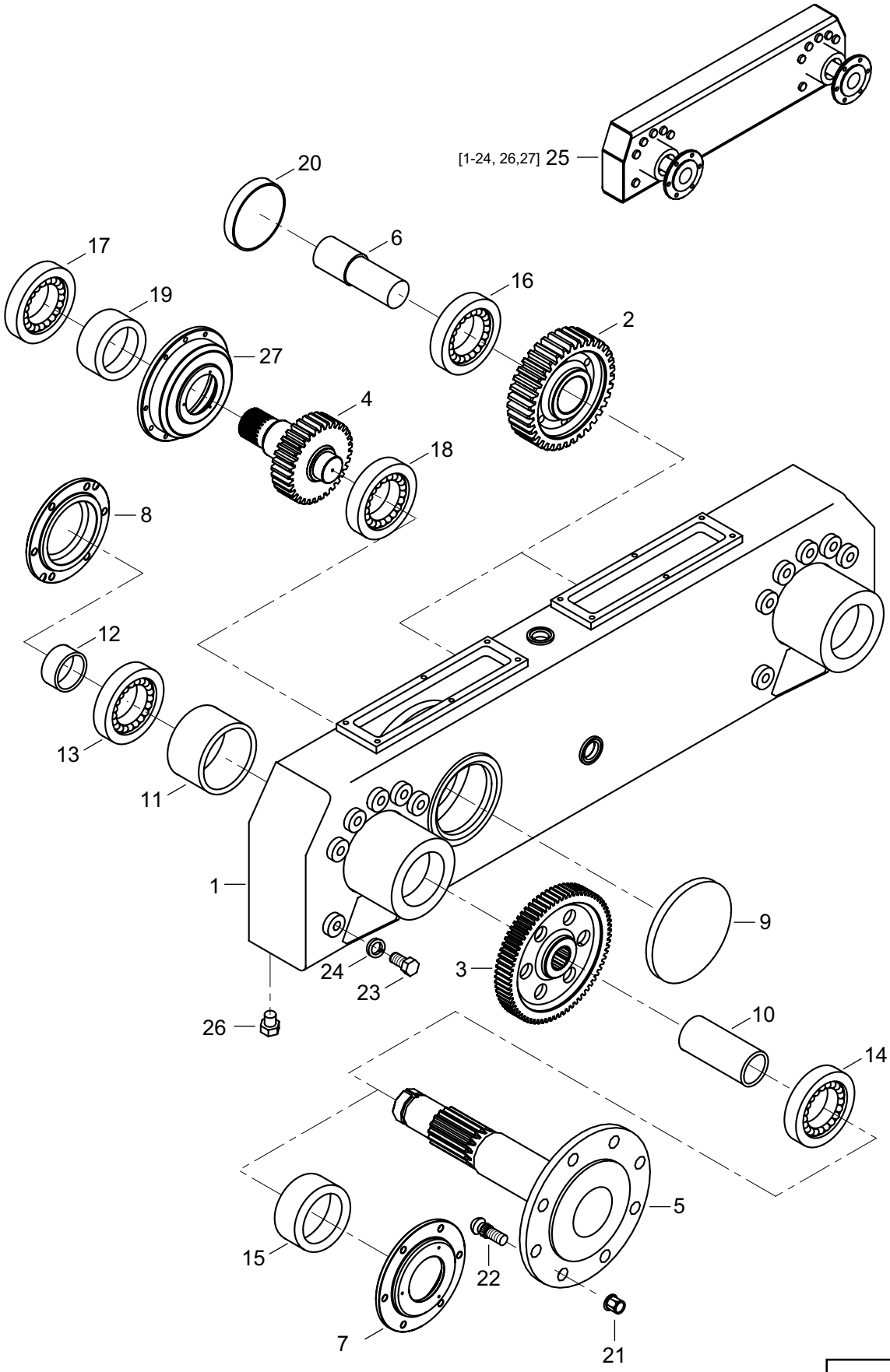

https://truckmanualshub.com/

POHON POJAZDU ĽAVÝ (ZTS SABINOV)
POHON POJEZDU LEVÝ
GEAR BOX LEFT
ПРИВОД ХОДА ЛЕВЫЙ

3.1

1	2	3	4	Názov	Název	Name	Наименование
1	**07031001**	1		TELESO SKRINE ĽAVÉ	TĚLESO SKŘÍNĚ LEVÉ	HOUSING	КОРПУС КОРОБКИ ЛЕВЫЙ
2	**07031002**	2		KOLESO PREDLOHY	KOLO PŘEDLOHY	GEAR WHEEL	КОЛЕСО РОМЕЖУТОЧНОЕ
3	**07031003**	2		KOLESO HRIADEĽA	KOLO HŘÍDELE	GEAR WHEEL	КОЛЕСО ВАЛА
4	**07031004**	1		PASTOROK HYDROBÁZY	PASTOREK	PIGNON	ШЕСТЕРНЯ
5	**07031005**	2		VÝSTUPNÝ HRIADEĽ	VÝSTUP HŘÍDEL	OUTLET SHAFT	ВТОРИЧНЫЙ ВАЛ
6	**07031006**	2		ČAP PREDLOHY	ČEP PŘEDLOHY	PIN	ЦАПФА
7	**07031007**	2		VEKO PRECHODNÉ	VÍKO PRŮCHOD.	COVER	КРЫШКА
8	**07031008**	2		VEKO SLEPÉ	VÍKO SLEPÉ	COVER	КРЫШКА
9	**07031009**	1		VEKO LOŽISKA	VÍKO LOŽISKA	COVER	КРЫШКА
10	**07031010**	2		DISTANČNÁ RÚRKA	DISTANČ. TRUBKA	PIPE	ТРУБКА
11	**07031011**	2		KRÚŽOK 55	KROUŽEK	RING	КОЛЬЦО
12	**07031012**	2		KRÚŽOK 45	KROUŽEK	RING	КОЛЬЦО
13	**07031013**	2		LOŽISKO 32309	LOŽISKO	BEARING	ПОДШИПНИК
14	**07031014**	2		LOŽISKO 32212A	LOŽISKO	BEARING	ПОДШИПНИК
15	**07031015**	2		GUFERO 60X95X10	GUFERO	SEAL	САЛЬНИК
16	**07031016**	2		LOŽISKO 6211	LOŽISKO	BEARING	ПОДШИПНИК
17	**07031017**	1		LOŽISKO 31310A	LOŽISKO	BEARING	ПОДШИПНИК
18	**07031018**	1		LOŽISKO 6209	LOŽISKO	BEARING	ПОДШИПНИК
19	**07031019**	1		GUFERO TRUO 00500	GUFERO	SEAL	САЛЬНИК
20	**07031020**	2		ZÁSLEPKA	ZÁSLEPKA	RING	КОЛЬЦО
21	**00031028**	12		MATICA M18X1,5	MATICE	NUT	ГАЙКА
22	**00031027**	12		SKRUTKA M18X1,5	MATICE	SCREW	БОЛТ
23	**00031044**	14		SKRUTKA M14X30	ŠROUB	SCREW	БОЛТ
24	**00176003**	14		PODLOŽKA 14	PODLOŽKA	WASHER	ШАЙБА
25	**07031025**	1		PREVODOVKA ĽAVÁ	PŘEVODOVKA LEVÁ	GEAR BOX LEFT	КОРОБКА ПЕРЕДАЧ
26	**07031026**	1		ZÁTKA VYPÚŠŤACIA M16X1,5	ZÁTKA	PLUG	ПРОБКА
27	**07031033**	1		VEKO LOŽISKA	VÍKO	COVER	КРЫШКА ЛЕВАЯ

https://truckmanualshub.com/

POHON POJAZDU PRAVÝ (ZTS SABINOV) 3.2

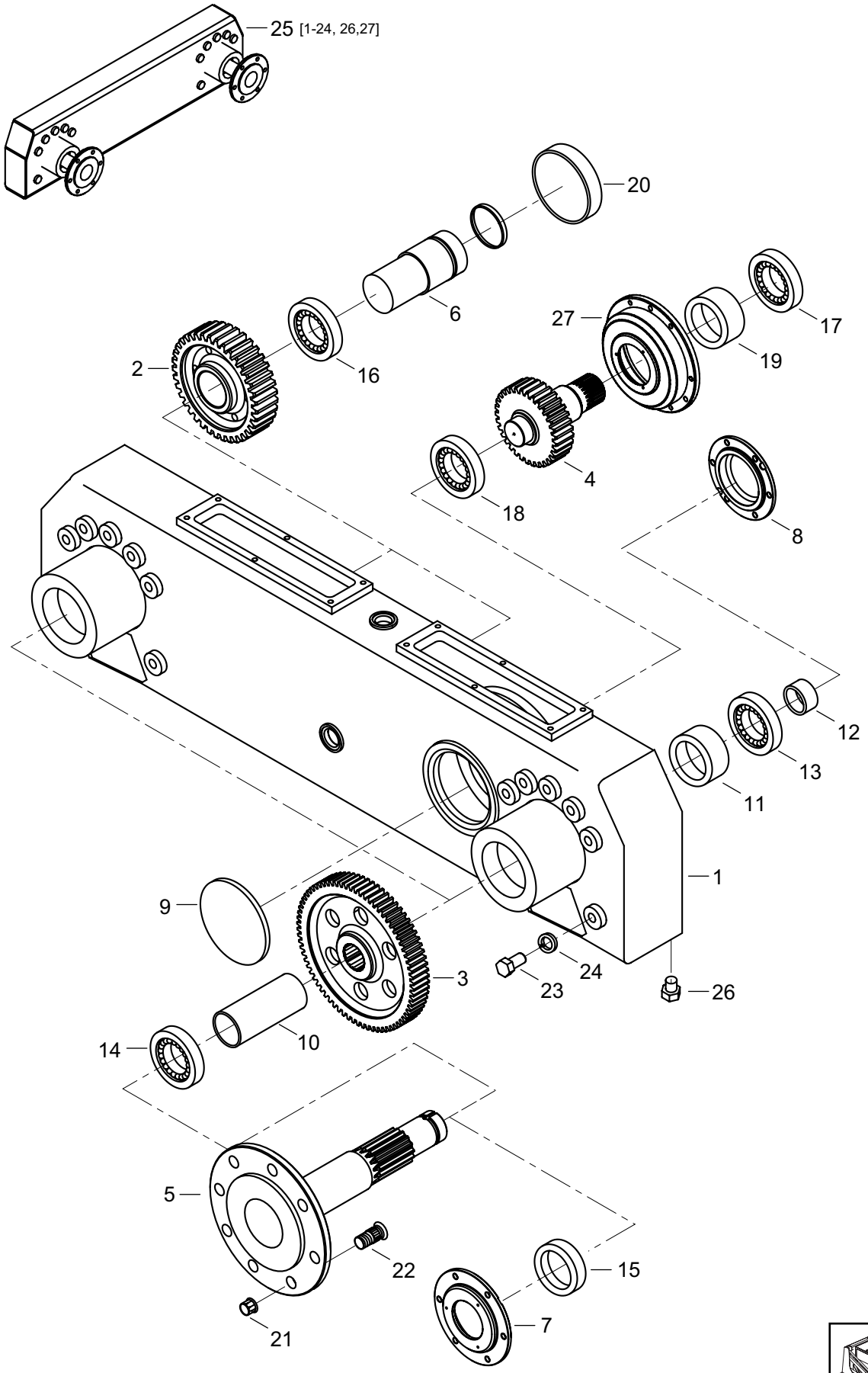

https://truckmanualshub.com/

POHON POJAZDU PRAVÝ (ZTS SABINOV)
POHON POJEZDU PRAVÝ
GEAR BOX RIGHT
ПРИВОД ХОДА ПРАВЫЙ

3.2

1	2	3	4	Názov	Název	Name	Наименование
1	**07032001**	1		TELESO SKRINE PRAVÉ	TĚLESO SKŘÍNĚ PRAVÉ	HOUSING	КОРПУС КОРОБКИ ПРАВЫЙ
2	**07031002**	2		KOLESO PREDLOHY	KOLO PŘEDLOHY	GEAR WHEEL	КОЛЕСО ПРОМЕЖУТОЧНОЕ
3	**07031003**	2		KOLESO HRIADEĽA	KOLO HŘÍDELE	GEAR WHEEL	КОЛЕСО ВАЛА
4	**07031004**	1		PASTOROK HYDROBÁZY	PASTOREK	PINION	ШЕСТЕРНЯ
5	**07031005**	2		VÝSTUPNÝ HRIADEĽ	VÝSTUP. HŘÍDEL	OUTLET SHAFT	ВАЛ ВТОРИЧНЫЙ
6	**07031006**	2		ČAP PREDLOHY	ČEP PŘEDLOHY	PIN	ЦАПФА
7	**07031007**	2		VEKO PRECHODNÉ	VÍKO PRŮCHOD.	COVER	КРЫШКА
8	**07031008**	2		VEKO SLEPÉ	VÍKO SLEPÉ	COVER	КРЫШКА
9	**07031009**	1		VEKO LOŽISKA	VÍKO LOŽISKA	COVER	КРЫШКА
10	**07031010**	2		DISTANČNÁ RÚRKA	DISTANČ. TRUBKA	PIPE	ТРУБКА
11	**07031011**	2		KRÚŽOK 55	KROUŽEK	RING	КОЛЬЦО
12	**07031012**	2		KRÚŽOK 45	KROUŽEK	RING	КОЛЬЦО
13	**07031013**	2		LOŽISKO 32309	LOŽISKO	BEARING	ПОДШИПНИК
14	**07031014**	2		LOŽISKO 32212A	LOŽISKO	BEARING	ПОДШИПНИК
15	**07031015**	2		GUFERO 60X95X10	GUFERO	SEAL	САЛЬНИК
16	**07031016**	2		LOŽISKO 6211	LOŽISKO	BEARING	ПОДШИПНИК
17	**07031017**	1		LOŽISKO 31310A	LOŽISKO	BEARING	ПОДШИПНИК
18	**07031018**	1		LOŽISKO 6209	LOŽISKO	BEARING	ПОДШИПНИК
19	**07031019**	1		GUFERO TRUO 00500	GUFERO	SEAL	САЛЬНИК
20	**07031020**	2		ZÁSLEPKA	ZÁSLEPKA	PLUG	ПРОБКА
21	**00031028**	12		MATICA M18X1,5	MATICE	NUT	ГАЙКА
22	**00031027**	12		SKRUTKA M18X1,5	ŠROUB	SCREW	ГАЙКА
23	**00031044**	14		SKRUTKA M14X30	ŠROUB	SCREW	БОЛТ
24	**00176003**	14		PODLOŽKA 14	PODLOŽKA	WASHER	ШАЙБА
25	**07032025**	1		PREVODOVKA PRAVÁ	PŘEVODOVKA PRAVÁ	GEAR BOX RIGHT	КОРОБКА ПЕРЕДАЧ РАВАЯ
26	**07031026**	1		ZÁTKA VYPÚŠŤACIA M16X1,5	ZÁTKA	PLUG	ПРОБКА
27	**07031033**	1		VEKO LOŽISKA	VÍKO	COVER	КРЫШКА ЛЕВАЯ

https://truckmanualshub.com/

POHON POJAZDU PRAVÝ (WAY INDUSTRY) 3.3

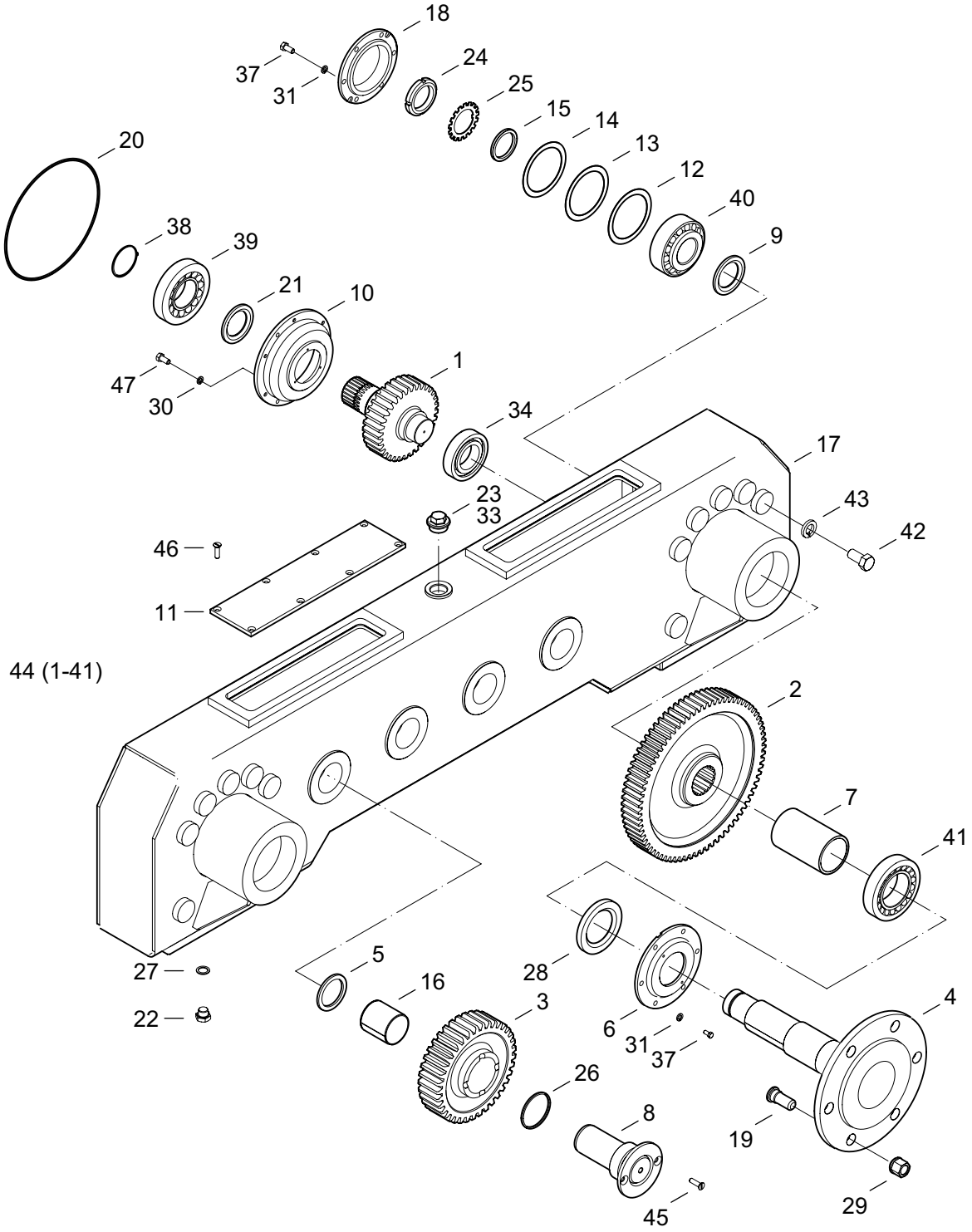

https://truckmanualshub.com/

POHON POJAZDU PRAVÝ (WAY INDUSTRY)
POHON POJEZDU PRAVÝ
GEAR BOX RIGHT
ПРИВОД ХОДА ПРАВЫЙ

3.3

1	2	3	4	Názov	Název	Name	Наименование
1	**07033001**	1		PASTOROK	PASTOREK	PINION	ШЕСТЕРНЯ
2	**07031003**	2		KOLESO	KOLO	WHEEL	КОЛЕСО
3	**07033003**	4		KOLESO	KOLO	WHEEL	КОЛЕСО
4	**07031005**	2		HRIADEĽ	HŘÍDEL	SHAFT	ВАЛ
5	**07033005**	2		KRÚŽOK 65	KROUŽEK	RING	КОЛЬЦО
6	**07031007**	2		VEKO	VÍKO	COVER	КРЫШКА ЛЕВАЯ
7	**07033007**	2		ROZPERKA	ROZPĚRKA	SPACER	РАСПОРКА
8	**07033008**	4		HRIADEĽ	HŘÍDEL	SHAFT	ВАЛ
9	**07033009**	2		KRÚŽOK 70X8	KROUŽEK	RING	КОЛЬЦО
10	**07033010**	1		VEKO	VÍKO	COVER	КРЫШКА ЛЕВАЯ
11	**07033011**	2		VEKO	VÍKO	COVER	КРЫШКА ЛЕВАЯ
12	**07033012**	4		PODLOŽKA	PODLOŽKA	WASHER	ШАЙБА
13	**07033013**	2		PODLOŽKA	PODLOŽKA	WASHER	ШАЙБА
14	**07033014**	2		PODLOŽKA	PODLOŽKA	WASHER	ШАЙБА
15	**07031012**	2		PODLOŽKA	PODLOŽKA	WASHER	ШАЙБА
16	**07033016**	4		PÚZDRO	POUZDRO	BUSHING	ВТУЛКА
17	**07033017**	1		TELESO SKRINE PRAVÉ	TĚLESO SKŘÍNĚ PRAVÉ	HOUSING	КОРПУС КОРОБКИ ПРАВЫЙ
18	**07033018**	2		VEKO	VÍKO	COVER	КРЫШКА ЛЕВАЯ
19	**00031027**	12		SKRUTKA M18X1,5	ŠROUB	SCREW	ГАЙКА
20	**07061032**	1		O-KRÚŽOK 214X2,62	O-KROUŽEK	O-RING	O-КОЛЬЦО
21	**07033021**	1		GUFERO 60X75X8	GUFERO	SEAL	САЛЬНИК
22	**00075015**	3		ZÁTKA M16X1,5	ZÁTKA	PLUG	ПРОБКА
23	**07033023**	1		ZÁTKA M30x1,5	ZÁTKA	PLUG	ПРОБКА
24	**00033016**	2		MATICA M24	MATICE	NUT	ГАЙКА
25	**00033017**	2		PODLOŽKA	PODLOŽKA	WASHER	ШАЙБА
26	**07033026**	4		KRÚŽOK 60X3	KROUŽEK	RING	КОЛЬЦО
27	**00066014**	3		KRÚŽOK 16X22	KROUŽEK	RING	КОЛЬЦО
28	**07031015**	2		GUFERO 60X95X10	GUFERO	SEAL	САЛЬНИК
29	**00031028**	12		MATICA M18X1,5A	MATICE	NUT	ГАЙКА
30	**00031055**	6		PODLOŽKA 6	PODLOŽKA	WASHER	ШАЙБА
31	**00020019**	28		PODLOŽKA 8	PODLOŽKA	WASHER	ШАЙБА
33	**00066016**	1		TES. KRÚŽOK 30X36	TĚSNÍCÍ KROUŽEK	SEALING RING	УПЛОТНИТЕЛЬНОЕ КОЛЬЦО
34	**07031018**	1		LOŽISKO 6209	LOŽISKO	BEARING	ПОДШИПНИК
37	**00020010**	24		SKRUTKA M8X20	ŠROUB	SCREW	ГАЙКА
38	**07033038**	1		POISTNÝ KRÚŽOK 50	POJIST. KROUŽEK	SAFETY RING	СТОПОРНОЕ КОЛЬЦО
39	**07031017**	1		LOŽISKO 31310	LOŽISKO	BEARING	ПОДШИПНИК
40	**07031013**	2		LOŽISKO 32309	LOŽISKO	BEARING	ПОДШИПНИК
41	**07031014**	2		LOŽISKO 32212	LOŽISKO	BEARING	ПОДШИПНИК
42	**00031044**	14		SKRUTKA M14X30	ŠROUB	SCREW	ГАЙКА

https://truckmanualshub.com/

POHON POJAZDU PRAVÝ (WAY INDUSTRY) 3.3

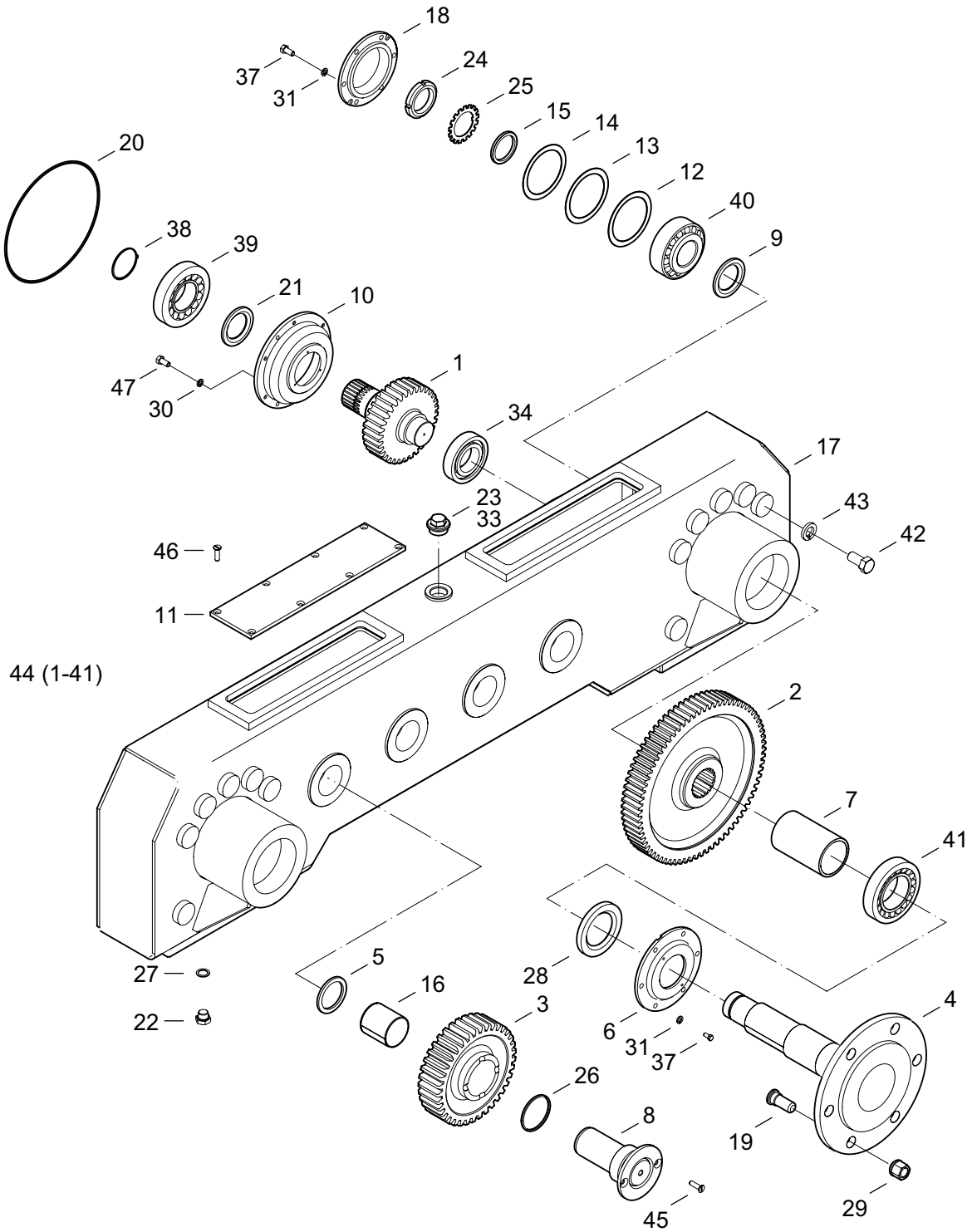

https://truckmanualshub.com/

POHON POJAZDU PRAVÝ (WAY INDUSTRY)
POHON POJEZDU PRAVÝ
GEAR BOX RIGHT
ПРИВОД ХОДА ПРАВЫЙ

3.3

1	2	3	4	Názov	Název	Name	Наименование
43	**00176003**	14		PODLOŽKA 14	PODLOŽKA	WASHER	ШАЙБА
44	**07033044**	1		PREVODOVKA PRAVÁ	PŘEVODOVKA PRAVÁ	GEAR BOX RIGHT	КОРОБКА ПЕРЕДАЧ РАВАЯ
45	**07033045**	8		SKRUTKA M8X16	ŠROUB	SCREW	ГАЙКА
46	**07033046**	16		SKRUTKA M6X12	ŠROUB	SCREW	ГАЙКА
47	**07033047**	6		SKRUTKA M6X16	ŠROUB	SCREW	ГАЙКА

https://truckmanualshub.com/

POHON POJAZDU ĽAVÝ (WAY INDUSTRY) 3.4

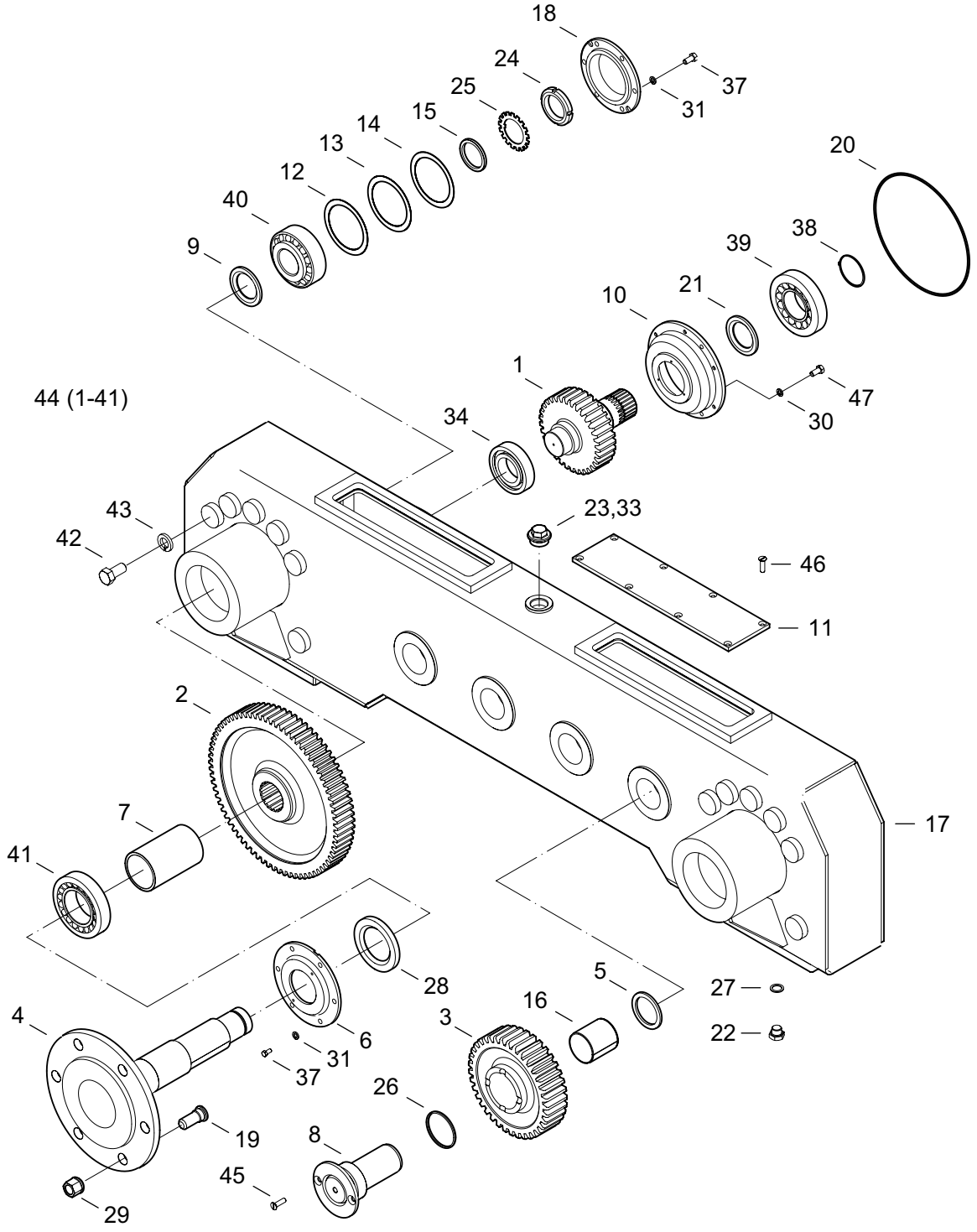

https://truckmanualshub.com/

POHON POJAZDU ĽAVÝ (WAY INDUSTRY)
POHON POJEZDU LEVÝ
GEAR BOX LEFT
ПРИВОД ХОДА ЛЕВЫЙ

3.4

1	2	3	4	Názov	Název	Name	Наименование
1	**07033001**	1		PASTOROK	PASTOREK	PINION	ШЕСТЕРНЯ
2	**07031003**	2		KOLESO	KOLO	WHEEL	КОЛЕСО
3	**07033003**	4		KOLESO	KOLO	WHEEL	КОЛЕСО
4	**07031005**	2		HRIADEĽ	HŘÍDEL	SHAFT	ВАЛ
5	**07033005**	2		KRÚŽOK 65	KROUŽEK	RING	КОЛЬЦО
6	**07031007**	2		VEKO	VÍKO	COVER	КРЫШКА ЛЕВАЯ
7	**07033007**	2		ROZPERKA	ROZPĚRKA	SPACER	РАСПОРКА
8	**07033008**	4		HRIADEĽ	HŘÍDEL	SHAFT	ВАЛ
9	**07033009**	2		KRÚŽOK 70X8	KROUŽEK	RING	КОЛЬЦО
10	**07033010**	1		VEKO	VÍKO	COVER	КРЫШКА ЛЕВАЯ
11	**07033011**	2		VEKO	VÍKO	COVER	КРЫШКА ЛЕВАЯ
12	**07033012**	4		PODLOŽKA	PODLOŽKA	WASHER	ШАЙБА
13	**07033013**	2		PODLOŽKA	PODLOŽKA	WASHER	ШАЙБА
14	**07033014**	2		PODLOŽKA	PODLOŽKA	WASHER	ШАЙБА
15	**07031012**	2		PODLOŽKA	PODLOŽKA	WASHER	ШАЙБА
16	**07033016**	4		PÚZDRO	POUZDRO	BUSHING	ВТУЛКА
17	**07034017**	1		TELESO SKRINE ĽAVÉ	TĚLESO SKŘÍNĚ LEVÉ	HOUSING LEFT	КОРПУС КОРОБКИ ЛЕВЫЙ
18	**07033018**	2		VEKO	VÍKO	COVER	КРЫШКА ЛЕВАЯ
19	**00031027**	12		SKRUTKA M18X1,5	ŠROUB	SCREW	ГАЙКА
20	**07061032**	1		O-KRÚŽOK 214X2,62	O-KROUŽEK	O-RING	O-КОЛЬЦО
21	**07033021**	1		GUFERO 60X75X8	GUFERO	SEAL	САЛЬНИК
22	**00075015**	3		ZÁTKA M16X1,5	ZÁTKA	PLUG	ПРОБКА
23	**07033023**	1		ZÁTKA M30x1,5	ZÁTKA	PLUG	ПРОБКА
24	**00033016**	2		MATICA M24	MATICE	NUT	ГАЙКА
25	**00033017**	2		PODLOŽKA	PODLOŽKA	WASHER	ШАЙБА
26	**07033026**	4		KRÚŽOK 60X3	KROUŽEK	RING	КОЛЬЦО
27	**00066014**	3		KRÚŽOK 16X22	KROUŽEK	RING	КОЛЬЦО
28	**07031015**	2		GUFERO 60X95X10	GUFERO	SEAL	САЛЬНИК
29	**00031028**	12		MATICA M18X1,5A	MATICE	NUT	ГАЙКА
30	**00031055**	6		PODLOŽKA 6	PODLOŽKA	WASHER	ШАЙБА
31	**00020019**	28		PODLOŽKA 8	PODLOŽKA	WASHER	ШАЙБА
33	**00066016**	1		TES. KRÚŽOK 30X36	TĚSNÍCÍ KROUŽEK	SEALING RING	УПЛОТНИТЕЛЬНОЕ КОЛЬЦО
34	**07031018**	1		LOŽISKO 6209	LOŽISKO	BEARING	ПОДШИПНИК
37	**00020010**	24		SKRUTKA M8X20	ŠROUB	SCREW	ГАЙКА
38	**07033038**	1		POISTNÝ KRÚŽOK 50	POJIST. KROUŽEK	SAFETY RING	СТОПОРНОЕ КОЛЬЦО
39	**07031017**	1		LOŽISKO 31310	LOŽISKO	BEARING	ПОДШИПНИК
40	**07031013**	2		LOŽISKO 32309	LOŽISKO	BEARING	ПОДШИПНИК
41	**07031014**	2		LOŽISKO 32212	LOŽISKO	BEARING	ПОДШИПНИК
42	**00031044**	14		SKRUTKA M14X30	ŠROUB	SCREW	ГАЙКА

https://truckmanualshub.com/

POHON POJAZDU ĽAVÝ (WAY INDUSTRY) 3.4

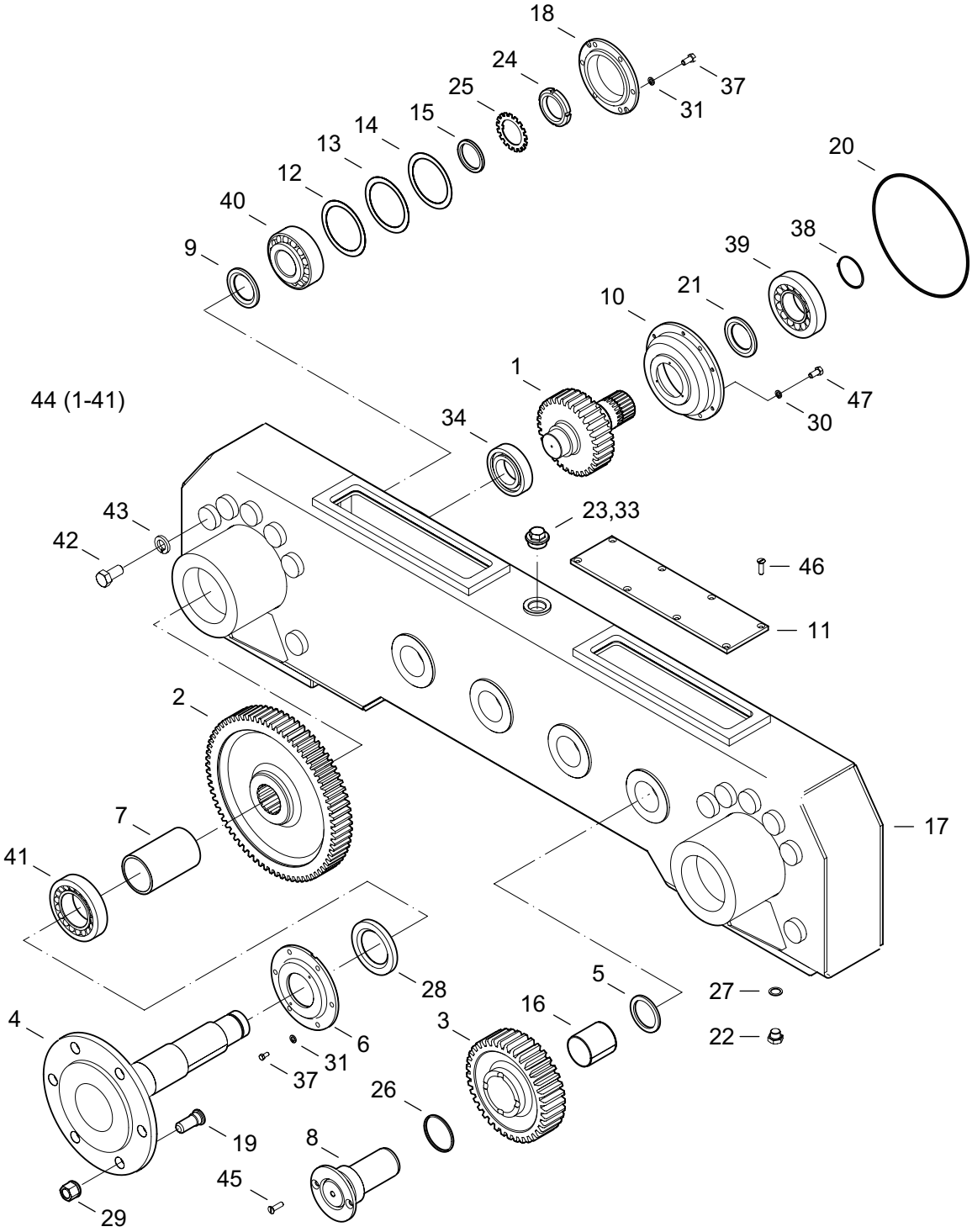

https://truckmanualshub.com/

POHON POJAZDU ĽAVÝ (WAY INDUSTRY)
POHON POJEZDU LEVÝ
GEAR BOX LEFT
ПРИВОД ХОДА ЛЕВЫЙ

3.4

1	2	3	4	Názov	Název	Name	Наименование
43	**00176003**	14		PODLOŽKA 14	PODLOŽKA	WASHER	ШАЙБА
44	**07034044**	1		PREVODOVKA ĽAVÁ	PŘEVODOVKA LEVÁ	GEAR BOX LEFT	КОРОБКА ПЕРЕДАЧ
45	**07033045**	8		SKRUTKA M8X16	ŠROUB	SCREW	ГАЙКА
46	**07033046**	16		SKRUTKA M6X12	ŠROUB	SCREW	ГАЙКА
47	**07033047**	6		SKRUTKA M6X16	ŠROUB	SCREW	ГАЙКА

https://truckmanualshub.com/

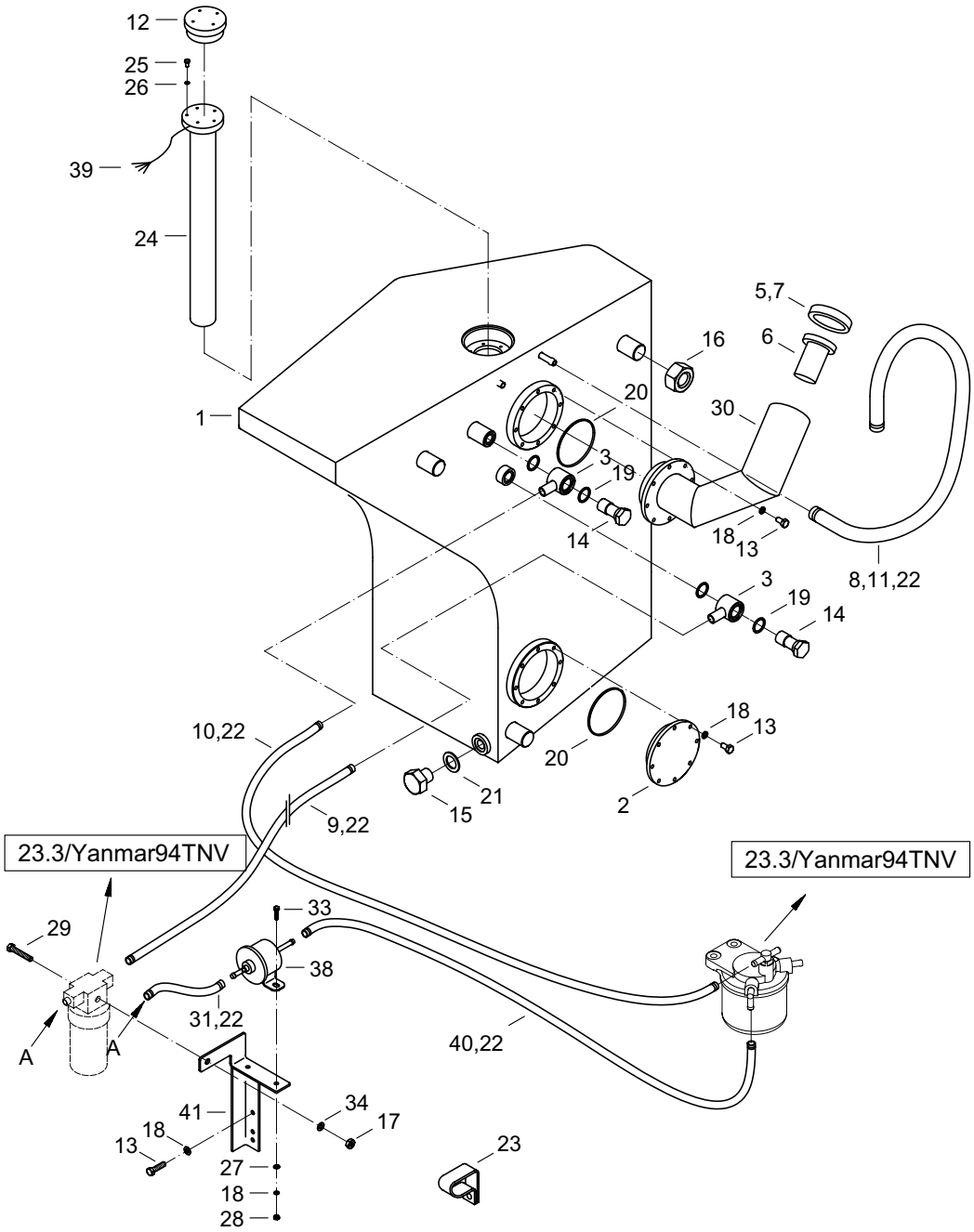

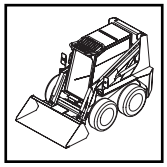

https://truckmanualshub.com/

PALIVOVÝ SYSTÉM
PALIVOVÝ SYSTÉM
FUEL SYSTEM
ТОПЛИВНАЯ СИСТЕМА

5.1

1	2	3	4	Názov	Název	Name	Наименование
1	**07050001**	1		PALIVOVÁ NÁDRŽ	PALIVOVÁ NÁDRŽ	FUEL TANK	ТОПЛИВНЫЙ БАК
2	**07050003**	1		VEKO	VÍKO	COVER	КРЫШКА
3	**00050052**	2		POTRUBIE	POTRUBÍ	PIPING	ТРУБОПРОВОД
5	**00050037**	1		UZÁVER	UZÁVĚR	CLOSURE	ЗАТВОР
6	**07050007**	1		SITKO	SÍTKO	STRAINER	СЕТКА
7	**00050036**	1		TESNENIE	TĚSNĚNÍ	SEALING	УПЛОТНЕНИЕ
8	**00263011**	1		PRUŽINA TRUBICOVÁ	PRUŽINA	TUBE SPRING	ПРУЖИНА
9	**07050011**	2		HADICA 15-1500	HADICE	HOSE	ШЛАНГ
10	**07050011**	1		HADICA 15-1420	HADICE	HOSE	ШЛАНГ
11	**07050011**	1		HADICA 15-800	HADICE	HOSE	ШЛАНГ
12	**07050014**	1		UZÁVER	UZÁVĚR	CLOSURE	ЗАТВОР
13	**00031048**	18		SKRUTKA M6X12	ŠROUB	SCREW	БОЛТ
14	**00050062**	2		SKRUTKA M14X1,5	ŠROUB	SCREW	БОЛТ
15	**07050020**	1		ZÁTKA M16X1,5	ZÁTKA	SCREW	ПРОБКА
16	**07050021**	4		MATICA M24	MATICE	NUT	ГАЙКА
17	**00020016**	2		MATICA M8	MATICE	NUT	ГАЙКА
18	**00031055**	20		PODLOŽKA 6	PODLOŽKA	WASHER	ШАЙБА
19	**00083008**	4		TES. KRÚŽOK 14X18	TĚSNÍCÍ KROUŽEK	SEALING RING	УПЛОТНИТЕЛЬНОЕ КОЛЬЦО
20	**07050028**	2		TES. KRÚŽOK 70X3	TĚSNÍCÍ KROUŽEK	SEALING RING	УПЛОТНИТЕЛЬНОЕ КОЛЬЦО
21	**00062033**	1		TES. KRÚŽOK 16X20	TĚSNÍCÍ KROUŽEK	SEALING RING	УПЛОТНИТЕЛЬНОЕ КОЛЬЦО
22	**01050013**	9		HADICOVÁ SPONA	HADICOVÁ SPONA	CLIP	ХОМУТ
23	**07050031**	1		PRÍCHYTKA	PŘÍCHYTKA	CLAMP	ЗАПОНКА
24	**07050032**	1		SNÍMAČ HLADINY	SNÍMAČ HLADINY	SENSING	ДАТЧИК УРОВНЯ
25	**07051025**	6		SKRUTKA M4X20	ŠROUB	SCREW	БОЛТ
26	**00111035**	6		PODLOŽKA 4,1	PODLOŽKA	WASHER	ШАЙБА
27	**00020012**	2		PODLOŽKA 6,4	PODLOŽKA	WASHER	ШАЙБА
28	**00081060**	2		MATICA M6	MATICE	NUT	ГАЙКА
29	**01050016**	1		SKRUTKA M8X70	ŠROUB	SCREW	БОЛТ
30	**07050038**	1		VEKO ÚPLNÉ	VÍKO ÚPLNÉ	COVER	КРЫШКА
31	**07050011**	1		HADICA 15-220	HADICE	HOSE	ШЛАНГ
33	**00101038**	2		SKRUTKA M6X16	ŠROUB	SCREW	БОЛТ
34	**00020019**	4		PODLOŽKA 8	PODLOŽKA	WASHER	ШАЙБА
38	**07233020**	1		DOPRAVNÉ ČERPADLO ZOSTAVA	DOPRAVNÍ ČERPADLO SESTAVA	FEED PUMP ASSY	ПОДКАЧИВАЮЩИЙ НАСОС
39	**11050032**	1		ZAPOJENIE SNÍMAČA	ZAPOJENÍ SNÍMAČE	SENSOR CONNECTION	ВКЛЮЧЕНИЕ ДАТЧИКА
40	**07050011**	1		HADICA 15-460	HADICE	HOSE	ШЛАНГ
41	**07051041**	1		KONZOLA FILTRA	KONZOLA FILTRU	BRACKET	КОНСОЛЬ

https://truckmanualshub.com/

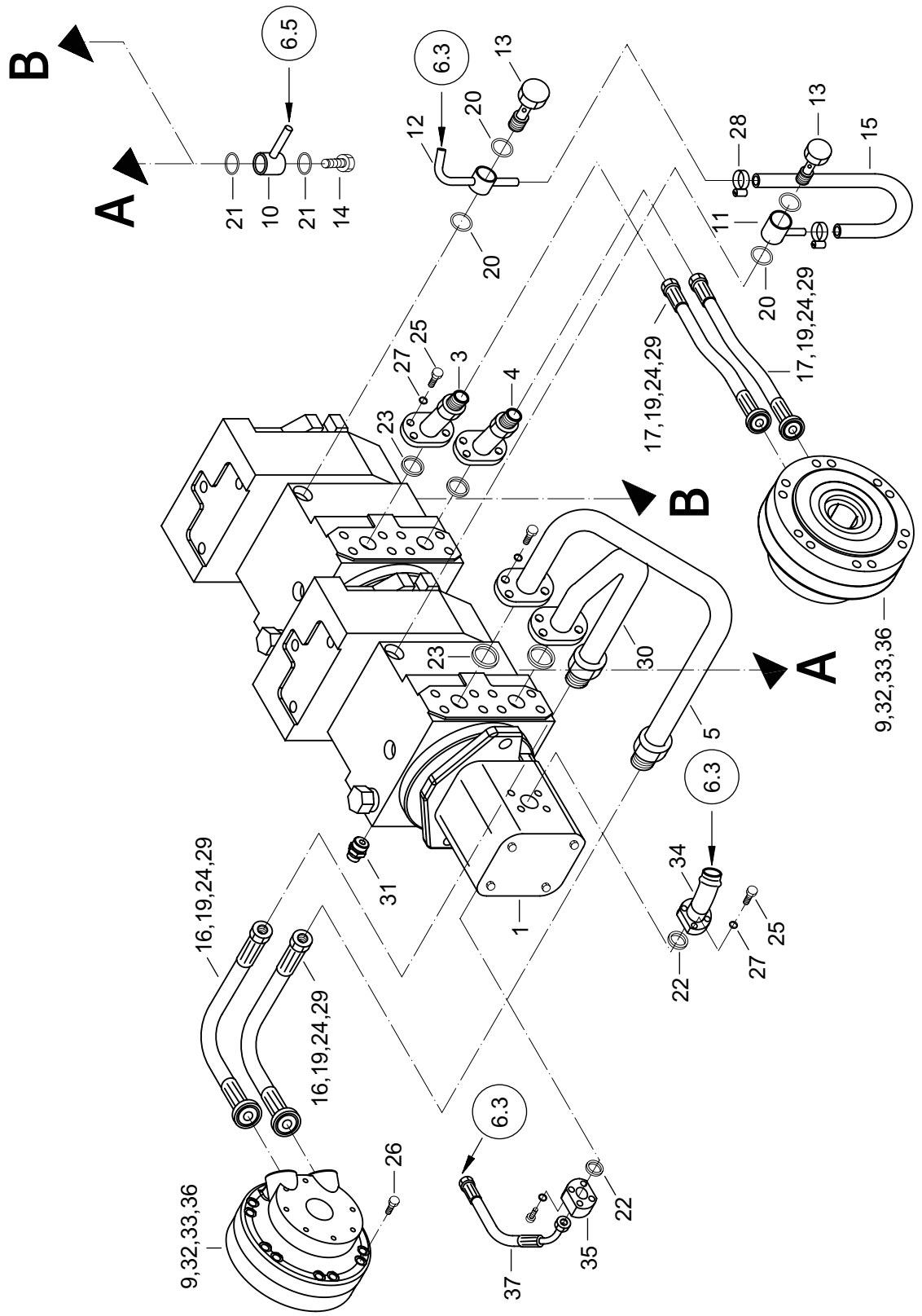

https://truckmanualshub.com/

HYDRAULICKÝ SYSTÉM
HYDRAULICKÝ SYSTÉM
HYDRAULIC SYSTEM
ГИДРАВЛИЧЕСКАЯ СИСТЕМА

6.1

1	2	3	4	Názov	Název	Name	Наименование
1	**00061051**	1		ČERPADLÁ REXROTH	ČERPADLA	PUMPS	НАСОСЫ
3	**07061003**	1		POTRUBIE	POTRUBÍ	PIPING	ТРУБОПРОВОД
4	**00061041**	1		POTRUBIE	POTRUBÍ	PIPING	ТРУБОПРОВОД
5	**07061005**	1		POTRUBIE	POTRUBÍ	PIPING	ТРУБОПРОВОД
9	**07061009**	2		KRÚŽOK HYDROBÁZY	KROUŽEK HYDROBAZY	RING	КОЛЬЦО ГИДРОБАЗЫ
10	**07061010**	2		POTRUBIE	POTRUBÍ	PIPING	ТРУБОПРОВОД
11	**00061031**	1		POTRUBIE	POTRUBÍ	PIPING	ТРУБОПРОВОД
12	**00061038**	2		POTRUBIE	POTRUBÍ	PIPING	ТРУБОПРОВОД
13	**00061050**	2		SKRUTKA	ŠROUB	SCREW	БОЛТ
14	**07061014**	1		SKRUTKA	ŠROUB	SCREW	БОЛТ
15	**00063136**	1		HADICA TE 216-460	HADICE	HOSE	ШЛАНГ
16	**07061016/1**	1	373/02→	HADICA HD 419X480	HADICE	HOSE	ШЛАНГ
17	**07061017**	2		HADICA HD 416X250	HADICE	HOSE	ШЛАНГ
19	**07061019**	8		PRÍRUBA FH 6003	PŘÍRUBA	FLANGE	ФЛАНЕЦ
20	**07061020**	4		TESNIACI KRÚŽOK 23X30	TĚSNÍCÍ KROUŽEK	SEALING RING	УПЛОТНИТЕЛЬНОЕ КОЛЬЦО
21	**00062029**	4		TESNIACI KRÚŽOK 33X39	TĚSNÍCÍ KROUŽEK	SEALING RING	УПЛОТНИТЕЛЬНОЕ КОЛЬЦО
22	**00061062**	2		O-KRÚŽOK 42,5X3,55	O-KROUŽEK	O-RING	О-КОЛЬЦО
23	**01063010**	4		O-KRÚŽOK 28X2,65	O-KROUŽEK	O-RING	О-КОЛЬЦО
24	**07061024**	4		O-KRÚŽOK SF 25	O-KROUŽEK	O-RING	О-КОЛЬЦО
25	**00061070**	24		SKRUTKA M10X30	ŠROUB	SCREW	БОЛТ
26	**07061026**	20		SKRUTKA M12X75	ŠROUB	SCREW	БОЛТ
27	**00020029**	24		PODLOŽKA 10	PODLOŽKA	WASHER	ШАЙБА
28	**00061019**	2		HADICOVÁ SPONA 4	HADICOVÁ SPONA	CLIP	ХОМУТ
29	**07061029**	16		SKRUTKA 7/16X3/4	ŠROUB	SCREW	БОЛТ
30	**07061030**	1		POTRUBIE	POTRUBÍ	PIPING	ТРУБОПРОВОД
31	**07061031**	4		MERACIE HRDLO	HRDLO	SOCKET	ШТУЦЕР
32	**07061032**	2		KRÚŽOK 214X2,15	KROUŽEK	RING	КОЛЬЦО
33	**07061033**	1		SADA TESNENÍ	SADA TĚSNĚNÍ	GASKET SET	НАБОР УПЛОТНЕНИЙ
34	**07061034**	1		POTRUBIE	POTRUBÍ	PIPING	ТРУБОПРОВОД
35	**07061035**	1		PRÍRUBA	PŘÍRUBA	FLANGE	ФЛАНЕЦ
36	**08061002**	2		HYDROBÁZA	HYDROBAZA	HYDROMOTOR	ГИДРОБАЗА
37	**07061037**	1		HADICA	HADICE	HOSE	ШЛАНГ

https://truckmanualshub.com/

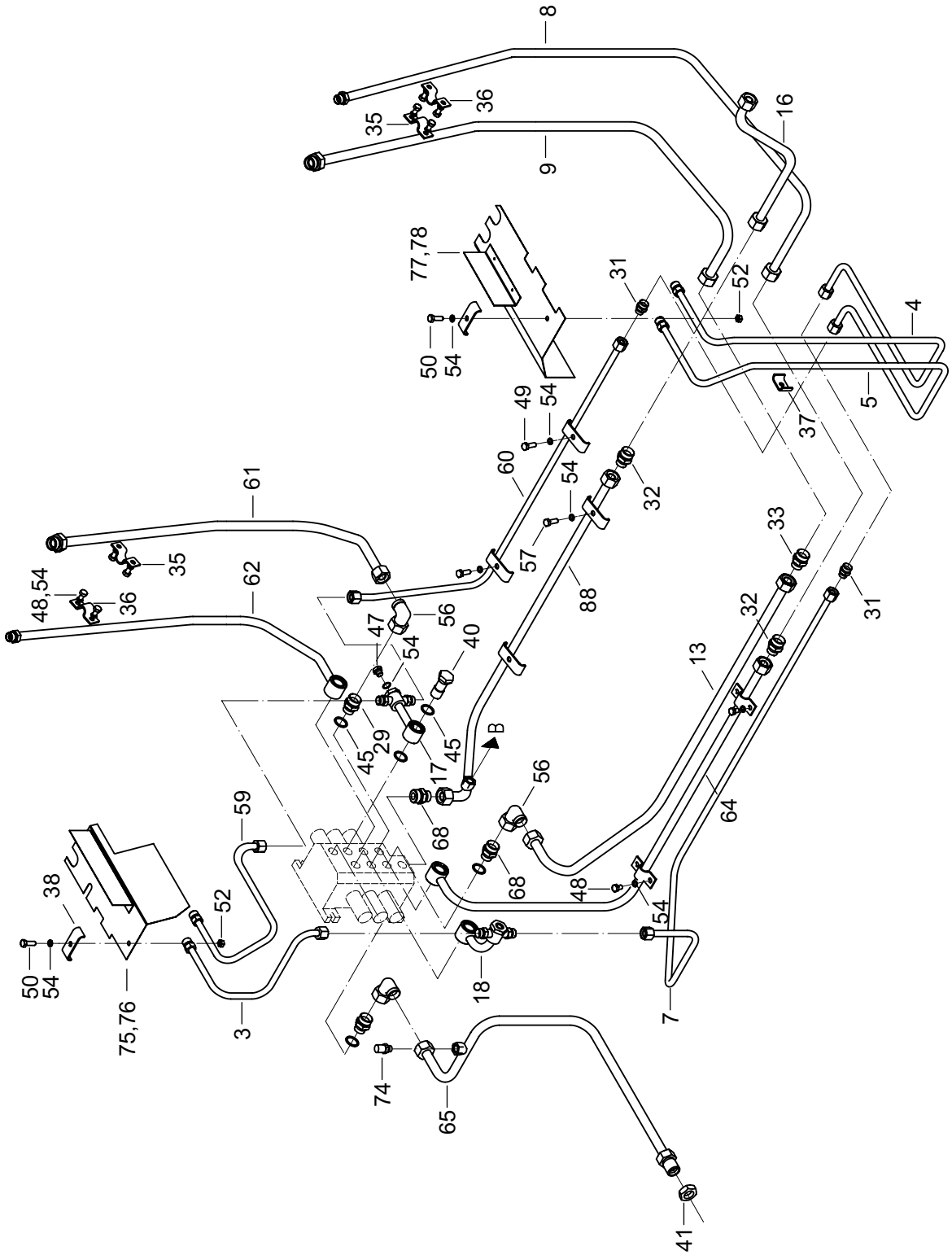

https://truckmanualshub.com/

1	2	3	4	**Názov**	Název	Name	Наименование
3	**07062003**	1		POTRUBIE	POTRUBÍ	PIPING	ТРУБОПРОВОД
4	**07062004**	1		POTRUBIE	POTRUBÍ	PIPING	ТРУБОПРОВОД
5	**07062005**	1		POTRUBIE	POTRUBÍ	PIPING	ТРУБОПРОВОД
7	**07062007**	1		POTRUBIE	POTRUBÍ	PIPING	ТРУБОПРОВОД
8	**07062008**	1		POTRUBIE	POTRUBÍ	PIPING	ТРУБОПРОВОД
9	**07062009**	1		POTRUBIE	POTRUBÍ	PIPING	ТРУБОПРОВОД
13	**07062013**	1		POTRUBIE	POTRUBÍ	PIPING	ТРУБОПРОВОД
16	**07062016**	1		POTRUBIE	POTRUBÍ	PIPING	ТРУБОПРОВОД
17	**07062017**	1		POTRUBIE	POTRUBÍ	PIPING	ТРУБОПРОВОД
18	**07062018**	1		POTRUBIE	POTRUBÍ	PIPING	ТРУБОПРОВОД
29	**00064070**	3		HRDLO	HRDLO	SOCKET	ШТУЦЕР
31	**07062031**	2		HRDLO	HRDLO	SOCKET	ШТУЦЕР
32	**07062032**	2		HRDLO	HRDLO	SOCKET	ШТУЦЕР
33	**07062033**	1		HRDLO	HRDLO	SOCKET	ШТУЦЕР
35	**07062035**	2		PRÍCHYTKA	PŘÍCHYTKA	CLAMP	ЗАПОНКА
36	**01061013**	4		PRÍCHYTKA	PŘÍCHYTKA	CLAMP	ЗАПОНКА
37	**00064032**	1		PRÍCHYTKA	PŘÍCHYTKA	CLAMP	ЗАПОНКА
38	**00064034**	7		PRÍCHYTKA	PŘÍCHYTKA	CLAMP	ЗАПОНКА
40	**00063064**	4		SKRUTKA	ŠROUB	SCREW	БОЛТ
41	**00062066**	1		MATICA	MATICE	NUT	ГАЙКА
45	**00063039**	11		TESNIACI KRÚŽOK 22X27	TĚSNÍCÍ KROUŽEK	SEALING RING	УПЛОТНИТЕЛЬНОЕ КОЛЬЦО
47	**00066020**	1		ZÁTKA M12X1,5-10	ZÁTKA	PLUG	ПРОБКА
48	**00087118**	12		SKRUTKA M8X14	ŠROUB	SCREW	БОЛТ
49	**00063045**	5		SKRUTKA M8X25	ŠROUB	SCREW	БОЛТ
50	**00212046**	2		SKRUTKA M8X40	ŠROUB	SCREW	БОЛТ
52	**00020016**	7		MATICA M8	MATICE	NUT	ГАЙКА
54	**00020019**	26		PODLOŽKA 8,2	PODLOŽKA	WASHER	ШАЙБА
56	**07062056**	3		L-SPOJKA	L-SPOJKA	ELBOW	Л-СЦЕПЛЕНИЕ
57	**00067025**	2		SKRUTKA M8X30	ŠROUB	SCREW	БОЛТ
59	**07062059**	1		POTRUBIE	POTRUBÍ	PIPING	ТРУБОПРОВОД
60	**07062060**	1		POTRUBIE	POTRUBÍ	PIPING	ТРУБОПРОВОД
61	**07062061**	1		POTRUBIE	POTRUBÍ	PIPING	ТРУБОПРОВОД
62	**07062062**	1		POTRUBIE	POTRUBÍ	PIPING	ТРУБОПРОВОД
64	**07062064**	1		POTRUBIE	POTRUBÍ	PIPING	ТРУБОПРОВОД
65	**07062065**	1		POTRUBIE	POTRUBÍ	PIPING	ТРУБОПРОВОД
68	**07062068**	1		HRDLO	HRDLO	SOCKET	ШТУЦЕР
74	**07061031**	1		MERACIE HRDLO M12X1,5	HRDLO	SOCKET	ШТУЦЕР
75	**07062075**	1	463/02→	KRYT PRAVÝ ÚPLNÝ	KRYT	COVER	КРЫШКА
76	**07062076**	1	463/02→	AL-ARALAMINO	OBLOŽENÍ	LINING	ОБЛИЦОВКА
77	**07062077**	1	463/02→	KRYT ĽAVÝ ÚPLNÝ	KRYT	COVER	КРЫШКА
78	**07062078**	1	463/02→	AL-ARALAMINO	OBLOŽENÍ	LINING	ОБЛИЦОВКА
88	**07062088**	1		POTRUBIE	POTRUBÍ	PIPING	ТРУБОПРОВОД

https://truckmanualshub.com/

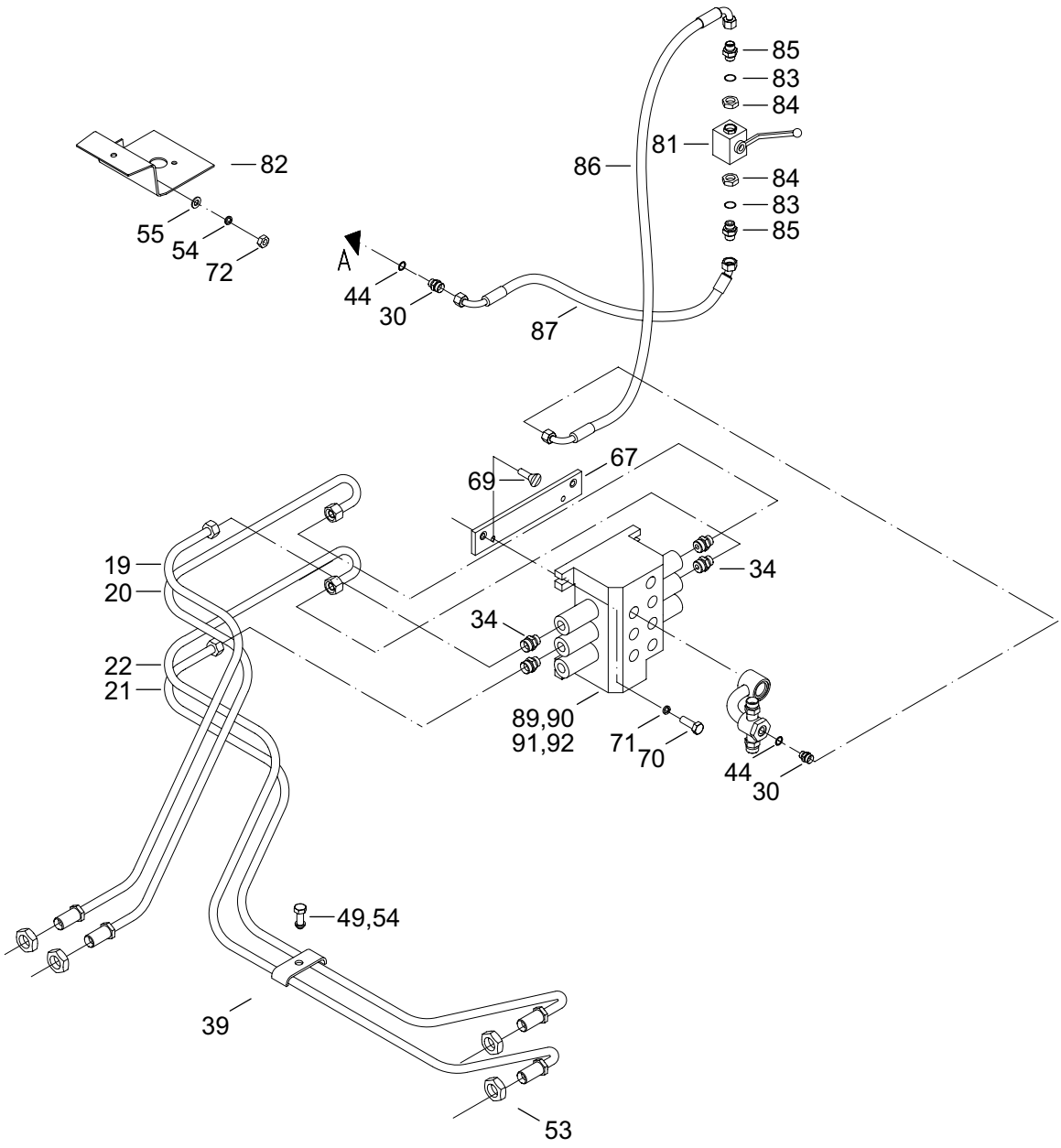

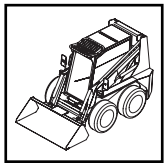

https://truckmanualshub.com/

1	2	3	4	**Názov**	Název	Name	Наименование
19	**07062019**	1		POTRUBIE	POTRUBÍ	PIPING	ТРУБОПРОВОД
20	**07062020**	1		POTRUBIE	POTRUBÍ	PIPING	ТРУБОПРОВОД
21	**07062021**	1		POTRUBIE	POTRUBÍ	PIPING	ТРУБОПРОВОД
22	**07062022**	1		POTRUBIE	POTRUBÍ	PIPING	ТРУБОПРОВОД
30	**07062030**	2		HRDLO	HRDLO	SOCKET	ШТУЦЕР
34	**07062034**	4		HRDLO	HRDLO	SOCKET	ШТУЦЕР
39	**00081034**	10		PRÍCHYTKA	PŘÍCHYTKA	CLAMP	ЗАПОНКА
44	**00062048**	3		TESNIACI KRÚŽOK 12X16	TĚSNÍCÍ KROUŽEK	SEALING RING	УПЛОТНИТЕЛЬНОЕ КОЛЬЦО
49	**00063045**	6		SKRUTKA M8X25	ŠROUB	SCREW	БОЛТ
53	**07062053**	4		MATICA M16x1,5	MATICE	NUT	ГАЙКА
54	**00020019**	26		PODLOŽKA 8,2	PODLOŽKA	WASHER	ШАЙБА
55	**00020018**	3		PODLOŽKA 8,4	PODLOŽKA	WASHER	ШАЙБА
67	**07062067**	2		KONZOLA	KONZOLA	BRACKET	КОНСОЛЬ
69	**07062069**	4		SKRUTKA M8X16	ŠROUB	SCREW	БОЛТ
70	**01071025**	3		SKRUTKA M10X25	ŠROUB	SCREW	БОЛТ
71	**00020029**	4		PODLOŽKA 10	PODLOŽKA	WASHER	ШАЙБА
72	**00050011**	1		MATICA	MATICE	NUT	ГАЙКА
81	**11062002**	1	1036/04→	VENTIL GUĽOVÝ	VENTIL	VALVE	КЛАПАН
82	**07062082**	1	1036/04→	KONZOLA	KONZOLA	BRACKET	КОНСОЛЬ
83	**07062083**	2	1036/04→	O-KRÚŽOK 16X2	O-KROUŽEK	O-RING	O-КОЛЬЦО
84	**00176002**	2	1036/04→	MATICA M14X1,5	MATICE	NUT	ГАЙКА
85	**11062025**	2	1036/04→	HRDLO	HRDLO	SOCKET	ШТУЦЕР
86	**07062086**	1	1036/04→	HADICA PHD 106X520	HADICE	HOSE	ШЛАНГ
87	**07062087**	1	1036/04→	HADICA PHD 106X480	HADICE	HOSE	ШЛАНГ
89	**07062089**	1		PODLOŽKA	PODLOŽKA	WASHER	ШАЙБА
90	**07062090**	1		PODLOŽKA	PODLOŽKA	WASHER	ШАЙБА
91	**07062091**	1		PODLOŽKA	PODLOŽKA	WASHER	ШАЙБА
92	**07062092**	1		ROZVÁDZAČ 3SM12EH	ROZVADĚČ	DISTRIBUTOR	РАСПРЕДЕЛИТЕЛЬ

https://truckmanualshub.com/

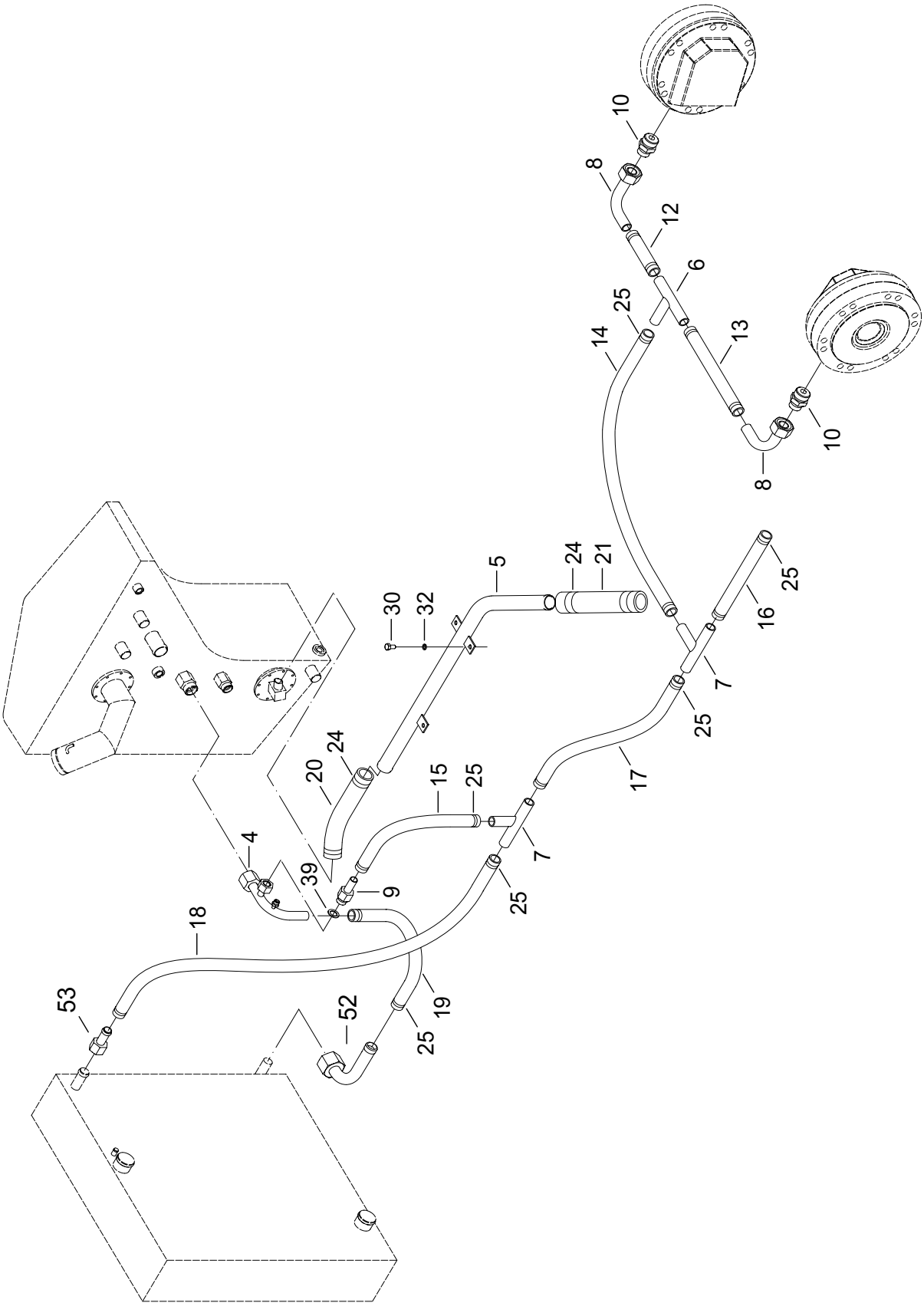

https://truckmanualshub.com/

1	2	3	4	**Názov**	Název	Name	Наименование
4	**07063004**	1		POTRUBIE	POTRUBÍ	PIPING	ТРУБОПРОВОД
5	**07063005**	1		POTRUBIE	POTRUBÍ	PIPING	ТРУБОПРОВОД
6	**07063006**	1		POTRUBIE	POTRUBÍ	PIPING	ТРУБОПРОВОД
7	**07063007**	2		POTRUBIE	POTRUBÍ	PIPING	ТРУБОПРОВОД
8	**00061034**	2		POTRUBIE	POTRUBÍ	PIPING	ТРУБОПРОВОД
9	**00063010**	1		PREPÚŠŤACÍ VENTIL	PŘEPOUŠTĚCÍ VENTIL	RELIEF VALVE	ПЕРЕПУСКНОЙ КЛАПАН
10	**07063010**	2		HRDLO	HRDLO	SOCKET	ШТУЦЕР
12	**00063136**	1		HADICA TE216-95	HADICE	HOSE	ШЛАНГ
13	**00063136**	1		HADICA TE 216-430	HADICE	HOSE	ШЛАНГ
14	**00063136**	1		HADICA TE 216-730	HADICE	HOSE	ШЛАНГ
15	**00063136**	1		HADICA TE 216-35016	HADICE	HOSE	ШЛАНГ
16	**07063016**	1		HADICA TMO20/28-200	HADICE	HOSE	ШЛАНГ
17	**07063016**	1		HADICA TMO 20/28-230	HADICE	HOSE	ШЛАНГ
18	**07063016**	1		HADICA TMO 20/28-800	HADICE	HOSE	ШЛАНГ
19	**07063016**	1		HADICA TMO 20/28-300	HADICE	HOSE	ШЛАНГ
20	**00061105**	1	325/02→	HADICA TMS 32/43-400	HADICE	HOSE	ШЛАНГ
21	**00061105**	1	325/02→	HADICA TMS 32/43-350	HADICE	HOSE	ШЛАНГ
24	**09065014**	6	325/02→	HADICOVÁ SPONA PARI 45	HADICOVÁ SPONA	CLIP	ХОМУТ
25	**00061019**	16		HADICOVÁ SPONA 4	HADICOVÁ SPONA	CLIP	ХОМУТ
30	**00087118**	3		SKRUTKA M8X14	ŠROUB	SCREW	БОЛТ
32	**00020019**	3		PODLOŽKA 8	PODLOŽKA	WASHER	ШАЙБА
39	**00062030**	1		TESNIACI KRÚŽOK 27X32	TĚSNÍCÍ KROUŽEK	SEALING RING	УПЛОТНИТЕЛЬНОЕ КОЛЬЦО
52	**07063052**	1		POTRUBIE	POTRUBÍ	PIPING	ТРУБОПРОВОД
53	**07063053**	1		POTRUBIE	POTRUBÍ	PIPING	ТРУБОПРОВОД

https://truckmanualshub.com/

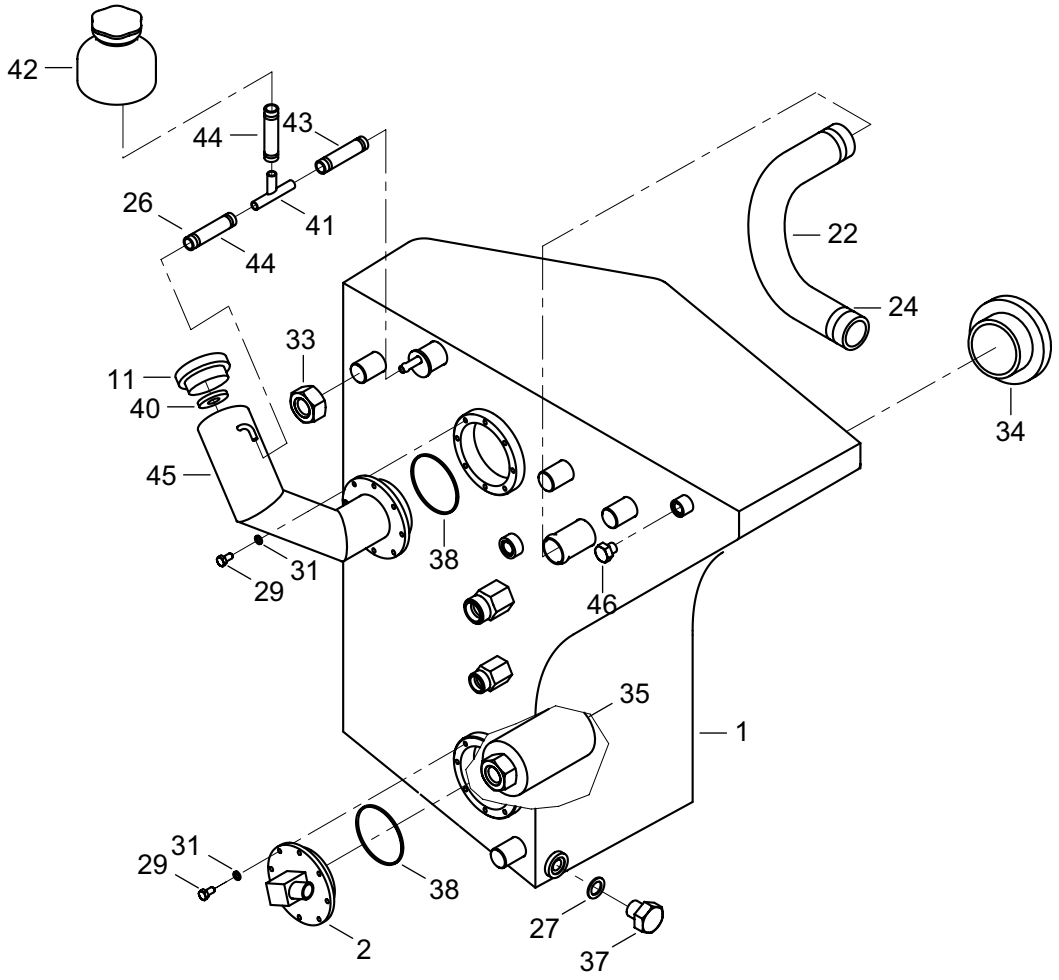

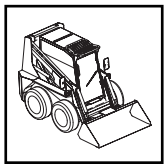

https://truckmanualshub.com/

HYDRAULICKÝ SYSTÉM
HYDRAULICKÝ SYSTÉM
HYDRAULIC SYSTEM
ГИДРАВЛИЧЕСКАЯ СИСТЕМА

6.3

1	2	3	4	Názov	Název	Name	Наименование
1	**07063001**	1		HYDRAULICKÁ NÁDRŽ	HYDRAULICKÁ NÁDRŽ	OIL TANK	ГИДРАВЛИЧЕСКИЙ БАК
2	**07063002**	1		VEKO ÚPLNÉ	VÍKO ÚPLNÉ	COVER	КРЫШКА В СБОРЕ
11	**00050037**	1		UZÁVER	UZÁVĚR	CLOSURE	ЗАТВОР
22	**07063020**	1		HADICA SG 132-480	HADICE	HOSE	ШЛАНГ
24	**07063024**	6		HADICOVÁ SPONA PARI 45	HADICOVÁ SPONA	CLIP	ХОМУТ
26	**00174086**	6		HADICOVÁ SPONA 1	HADICOVÁ SPONA	CLIP	ХОМУТ
27	**00062033**	1		TESNIACI KRÚŽOK 16X20	TĚSNÍCÍ KROUŽEK	SEALING RING	УПЛОТНИТЕЛЬНОЕ КОЛЬЦО
29	**00031047**	16		SKRUTKA M6X14	ŠROUB	SCREW	БОЛТ
31	**00031055**	16		PODLOŽKA 6	PODLOŽKA	WASHER	ШАЙБА
33	**07050021**	4		MATICA M24	MATICE	NUT	ГАЙКА
34	**00066018**	1		OLEJOZNAK M52X1,5	OLEJOZNAK	OIL GAUGE	УКАЗАТЕЛЬ УРОВНЯ МАСЛА
35	**00066068**	1		FILTER ARGO	FILTR	FILTER	ФИЛЬТР
37	**07050020**	1		ZÁTKA M16X1,5	ZÁTKA	PLUG	ПРОБКА
38	**07050028**	2		TESNIACI KRÚŽOK 70X3	TĚSNÍCÍ KROUŽEK	SEALING RING	УПЛОТНИТЕЛЬНОЕ КОЛЬЦО
40	**07063040**	1		TESNENIE	TĚSNĚNÍ	SEAL	УПЛОТНЕНИЕ
41	**07063041**	1		POTRUBIE	POTRUBÍ	PIPING	ТРУБОПРОВОД
42	**07063042**	1		NÁDRŽKA	NÁDRŽKA	RESERVOIR	БАЧОК
43	**07050011**	1		HADICA TU 40 8/60	HADICE	HOSE	ШЛАНГ
44	**07050011**	2		HADICA TU 40 8/15-400	HADICE	HOSE	ШЛАНГ
45	**07063045**	1		VEKO ÚPLNÉ HORNÉ	VÍKO ÚPLNÉ HORNÍ	COVER	КРЫШКА ВЕРХНЯЯ
46	**07063046**	1	433/02→	ZÁTKA	ZÁTKA	PLUG	ПРОБКА

https://truckmanualshub.com/

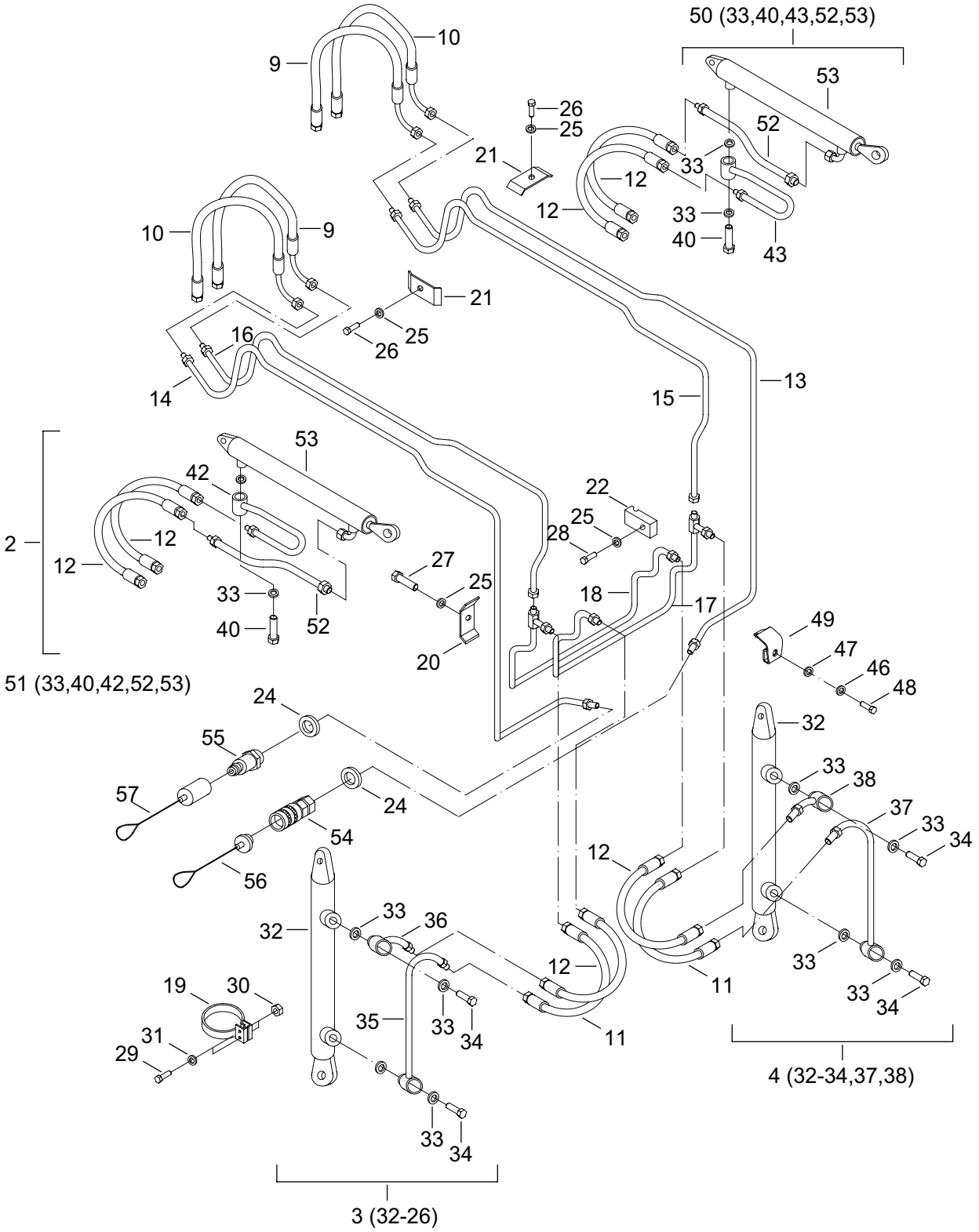

https://truckmanualshub.com/

1	2	3	4	**Názov**	Název	Name	Наименование
3	**07064003**	1		HYDRAULICKÝ VALEC PRAVÝ	HYDRAULICKÝ VÁLEC PRAVÝ	HYDRAULIC CYLINDER ASSY	ГИДРОЦИЛИНДР ПРАВЫЙ
4	**07064004**	1		HYDRAULICKÝ VALEC ĽAVÝ	HYDRAULICKÝ VÁLEC LEVÝ	HYDRAULIC CYLINDER ASSY	ГИДРОЦИЛИНДР ЛЕВЫЙ
9	**07064009**	2		HADICA HD 210X760	HADICE	HOSE	ШЛАНГ
10	**07064010**	2		HADICA HD 216X76	HADICE	HOSE	ШЛАНГ
11	**00062003**	2		HADICA	HADICE	HOSE	ШЛАНГ
12	**00064002**	6		HADICA	HADICE	HOSE	ШЛАНГ
13	**07064013**	1		POTRUBIE	POTRUBÍ	PIPING	ТРУБОПРОВОД
14	**07064014**	1		POTRUBIE	POTRUBÍ	PIPING	ТРУБОПРОВОД
15	**07064015**	1		POTRUBIE	POTRUBÍ	PIPING	ТРУБОПРОВОД
16	**07064016**	1		POTRUBIE	POTRUBÍ	PIPING	ТРУБОПРОВОД
17	**00069008**	1		POTRUBIE	POTRUBÍ	PIPING	ТРУБОПРОВОД
18	**00069007**	1		POTRUBIE	POTRUBÍ	PIPING	ТРУБОПРОВОД
19	**00067030**	4		SPONA	SPONA	CLIP	ХОМУТ
20	**00067027**	2		PRÍCHYTKA	PŘÍCHYTKA	CLAMP	ЗАПОНКА
21	**00067004**	6		PRÍCHYTKA	PŘÍCHYTKA	CLAMP	ЗАПОНКА
22	**00067026**	2		PRÍCHYTKA	PŘÍCHYTKA	CLAMP	ЗАПОНКА

https://truckmanualshub.com/

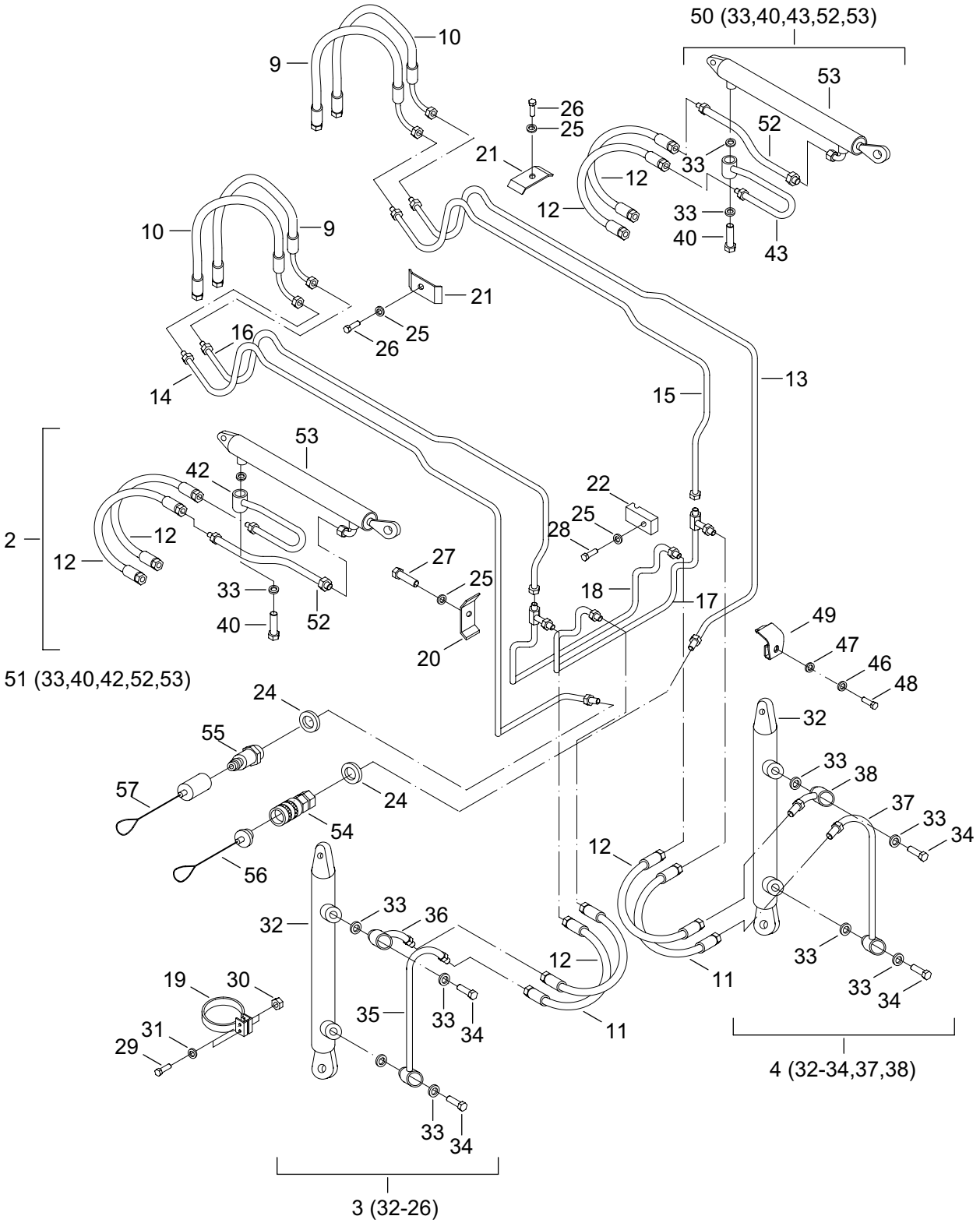

https://truckmanualshub.com/

1	2	3	4	Názov	Název	Name	Наименование
24	**00062030**	2		TESNIACI KRÚŽOK 27X32	TĚSNÍCÍ KROUŽEK	SEALING RING	УПЛОТНИТЕЛЬНОЕ КОЛЬЦО
25	**00020019**	12		PODLOŽKA 8,2	PODLOŽKA	WASHER	ШАЙБА
26	**00064046**	8		SKRUTKA M8X30	ŠROUB	SCREW	БОЛТ
27	**00063045**	2		SKRUTKA M8X25	ŠROUB	SCREW	БОЛТ
28	**00020010**	2		SKRUTKA M8X20	ŠROUB	SCREW	БОЛТ
29	**00067031**	8		SKRUTKA M6X35	ŠROUB	SCREW	БОЛТ
30	**00081060**	8		MATICA M6	MATICE	NUT	ГАЙКА
31	**00031055**	8		PODLOŽKA 6,1	PODLOŽKA	WASHER	ШАЙБА
32	**00065001**	2		HYDRAULICKÝ VALEC H63/36/500	HYDRAULICKÝ VÁLEC	HYDRAULIC CYLINDER	ГИДРОЦИЛИНДР
33	**00063039**	16		TESNIACI KRÚŽOK 22X27	TĚSNÍCÍ KROUŽEK КОЛЬЦО	SEALING RING	УПЛОТНИТЕЛЬНОЕ
34	**00064028**	6		SKRUTKA	ŠROUB	SCREW	БОЛТ
35	**00067021**	1		POTRUBIE	POTRUBÍ	PIPING	ТРУБОПРОВОД
36	**00067022**	1		POTRUBIE	POTRUBÍ	PIPING	ТРУБОПРОВОД
37	**00067023**	1		POTRUBIE	POTRUBÍ	PIPING	ТРУБОПРОВОД
38	**00067024**	1		POTRUBIE	POTRUBÍ	PIPING	ТРУБОПРОВОД
40	**00064013**	2		VENTIL ZDVIHU	VENTIL ZDVIHU	VALVE	КЛАПАН ПОДЪЕМА
42	**00064021**	1		POTRUBIE	POTRUBÍ	PIPING	ТРУБОПРОВОД
43	**00064024**	1		POTRUBIE	POTRUBÍ	PIPING	ТРУБОПРОВОД
46	**00020029**	2	229/04→	PODLOŽKA	PODLOŽKA	WASHER	ШАЙБА
47	**00083021**	2	229/04→	PODLOŽKA 10,5	PODLOŽKA	WASHER	ШАЙБА
48	**00112034**	2	229/04→	SKRUTKA M10X40	ŠROUB	SCREW	БОЛТ
49	**07064049**	2		PRÍCHYTKA	PŘÍCHYTKA	CLAMP	ЗАПОНКА
50	**07064050**	1		HYDRAULICKÝ VALEC PRAVÝ	HYDRAULICKÝ VÁLEC PRAVÝ	HYDRAULIC CYLINDER ASSY	ГИДРОЦИЛИНДР ПРАВЫЙ
51	**07064051**	1		HYDRAULICKÝ VALEC ĽAVÝ	HYDRAULICKÝ VÁLEC LEVÝ	HYDRAULIC CYLIDER ASSY	ГИДРОЦИЛИНДР ЛЕВЫЙ
52	**07064052**	2		POTRUBIE	POTRUBÍ	PIPING	ТРУБОПРОВОД
53	**07064053**	2		HYDRAULICKÝ VALEC 63/36/630	HYDRAULICKÝ VÁLEC	HYDRAULIC CYLINDER	ГИДРОЦИЛИНДР
54	**07064054**	1		OBJÍMKA SPOJKY	OBJÍMKA SPOJKY	TWIN PLUG CONNECTOR	ОБОЙМА МУФТЫ
55	**07064055**	1		ZÁSTRČKA SPOJKY	ZÁSTRČKA SPOJKY	TWIN PLUG CONNECTOR	РОЗЕТКА МУФТЫ
56	**07064056**	1		KRYTKA OBJÍMKY	KRYTKA OBJÍMKY	RUBBERCAP	КРЫШКА
57	**07064057**	1		KRYTKA ZÁSTRČKY	KRYTKA ZÁSTRČKY	RUBBER CAP	КРЫШКА

https://truckmanualshub.com/

HYDRAULICKÝ SYSTÉM

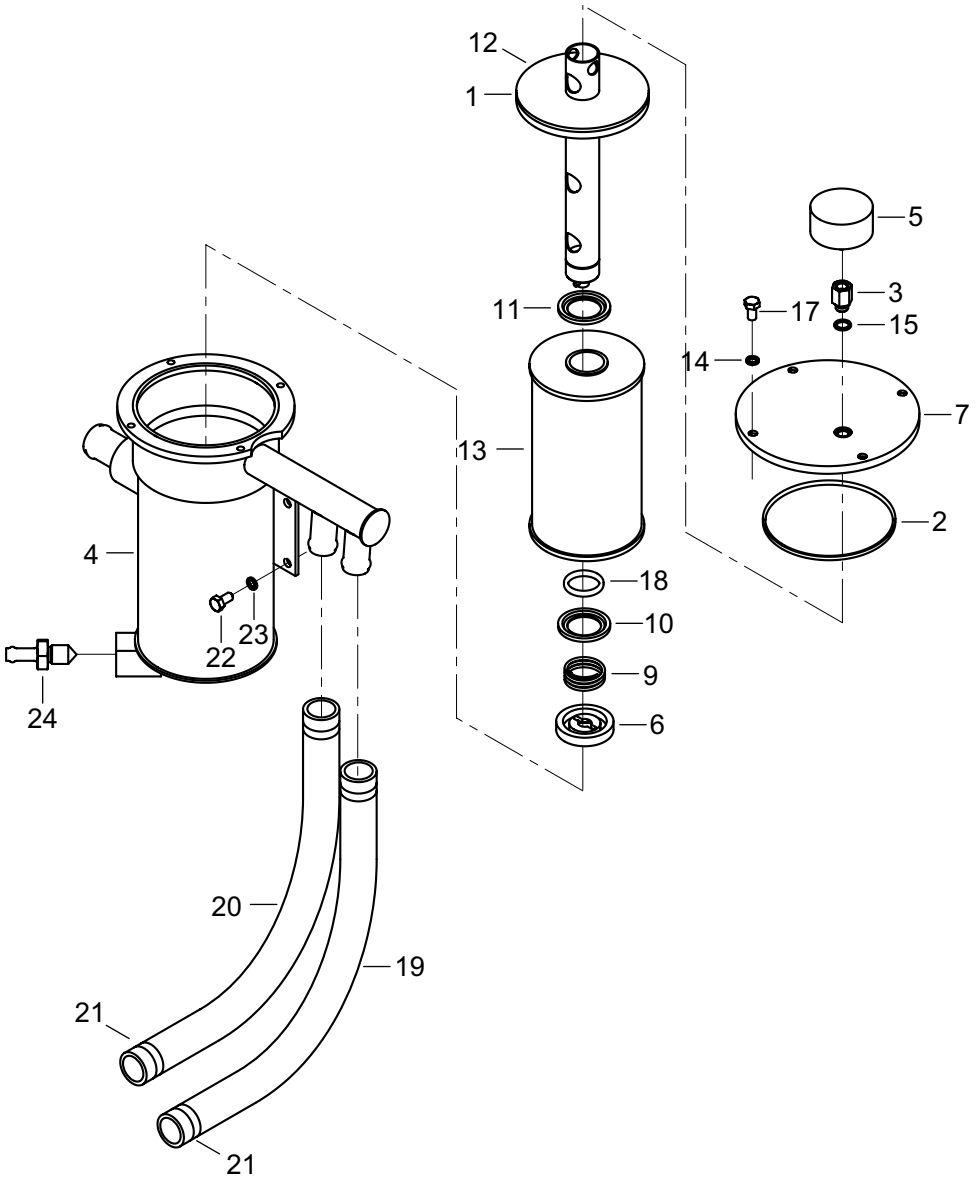

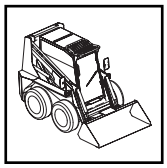

https://truckmanualshub.com/

HYDRAULICKÝ SYSTÉM
HYDRAULICKÝ SYSTÉM
HYDRAULIC SYSTEM
ГИДРАВЛИЧЕСКАЯ СИСТЕМА

6.5

1	2	3	4	Názov	Název	Name	Наименование
1	**00066069**	1		KRÚŽOK 120X3	KROUŽEK	RING	КОЛЬЦО
2	**01064009**	1		KRÚŽOK 130X3	KROUŽEK	RING	КОЛЬЦО
3	**07065003**	1		SKRUTKA	ŠROUB	SCREW	БОЛТ
4	**07065004**	1		TELESO FILTRA	TĚLESO FILTRU	FILTER BODY	КОРПУС ФИЛЬТРА
5	**00066019**	1		VÁKUOMETER	VÁKUOMETR	VACUUM GAUGE	ВАКУУММЕТР
6	**01064008**	1		UZÁVER	UZÁVĚR	CLOSURE	ЗАТВОР
7	**01064003**	1		VEKO	VÍKO	COVER	КРЫШКА
9	**01064007**	1		PRUŽINA	PRUŽINA	SPRING	ПРУЖИНА
10	**01064006**	1		PODLOŽKA	PODLOŽKA	WASHER	ШАЙБА
11	**00066010**	1		PODLOŽKA	PODLOŽKA	WASHER	ШАЙБА
12	**01064001**	1		POTRUBIE	POTRUBÍ	PIPING	ТРУБОПРОВОД
13	**00066017**	1		ČISTIACA VLOŽKA	ČISTÍCÍ VLOŽKA	FILTER INSERT	ОЧИЩАЮЩАЯ КЛАДКА
14	**00020019**	4		PODLOŽKA 8	PODLOŽKA	WASHER	ШАЙБА
15	**00062048**	1		TESNIACI KRÚŽOK 12X16	TĚSNÍCÍ KROUŽEK	SEALING RING	УПЛОТНИТЕЛЬНОЕ КОЛЬЦО
17	**00132018**	4		SKRUTKA M8X12	ŠROUB	SCREW	БОЛТ
18	**07065018**	1		KRÚŽOK 38X30	KROUŽEK	RING	КОЛЬЦО
19	**07065019/1**	1	325/02→	HADICA TMS 25/36-800	HADICE	HOSE 800	ШЛАНГ
20	**07065019/1**	1	325/02→	HADICA TMS 25/36-800	HADICE	HOSE 700	ШЛАНГ
21	**08065021**	4	325/02→	HADICOVÁ SPONA PARI 35	HADICOVÁ SPONA	CLIP	ШЛАНГ
22	**00087118**	4		SKRUTKA M8X14	ŠROUB	SCREW	БОЛТ
23	**00020019**	4		PODLOŽKA 8	PODLOŽKA	WASHER	ШАЙБА
24	**07065024**	1		SKRUTKA	ŠROUB	SCREW	БОЛТ

https://truckmanualshub.com/

HYDRAULICKÝ VALEC 630 | 7.1

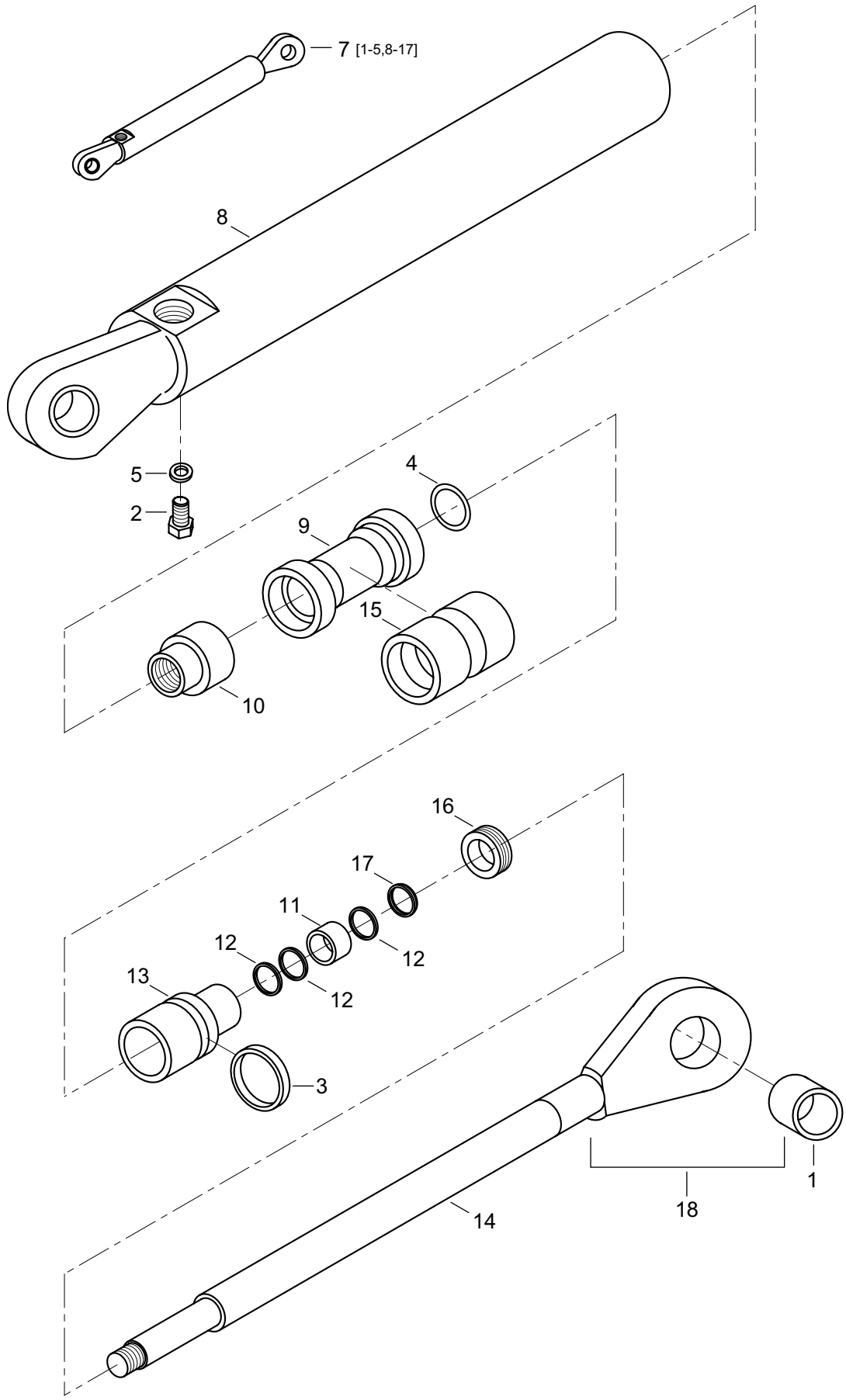

https://truckmanualshub.com/

HYDRAULICKÝ VALEC 630
HYDRAULICKÝ VÁLEC
HYDRAULIC CYLINDER
ГИДРОЦИЛИНДР

7.1

1	2	3	4	Názov	Název	Name	Наименование
1	**00076002**	2		LOŽISKO	LOŽISKO	BEARING	ПОДШИПНИК
2	**00076010**	1		SKRUTKA	ŠROUB	SCREW	БОЛТ
3	**00076015**	2		O-KRÚŽOK 55X3	O-KROUŽEK	O-RING	O-КОЛЬЦО
4	**00076016**	1		O-KRÚŽOK 25X2	O-KROUŽEK	O-RING	O-КОЛЬЦО
5	**00076017**	1		TESNIACI KRÚŽOK	TĚSNÍCÍ KROUŽEK	SEALING RING	УПЛОТНИТЕЛЬНОЕ КОЛЬЦО
7	**00076023**	1		HYDRAULICKÝ VALEC	HYDRAULICKÝ VÁLEC	HYDRAULIC CYLINDER	ГИДРОЦИЛИНДР
8	**00076024**	1		VALEC S VEKOM	VÁLEC S VÍKEM	CYLIDER WITH COVER	ЦИЛИНДР С КРЫШКОЙ
9	**00079005**	1		PIEST	PÍST	PISTON	ПОРШЕНЬ
10	**00079007**	1		MATICA	MATICE	NUT	ГАЙКА
11	**00079008**	1		MANŽETA	MANŽETA	COLLAR	МАНЖЕТА
12	**00079009**	3		VODIACI KRÚŽOK 36X39X5,6	VODÍCÍ KROUŽEK	GUIDE RING	ВОДЯЩЕЕ КОЛЬЦО
13	**00079010**	1		PREDNÉ VEKO	PŘEDNÍ VÍKO	FRONT COVER	ПЕРЕДНЯЯ РЫШКА
14	**00076030**	1		PIESTNICA S LOŽISKOM	PÍSTNICE S LOŽISKEM	PISTON ROD WITH BEARING	ШТОК С ПОДШИПНИКОМ
15	**00076013**	1		MANŽETA L43	MANŽETA	COLLAR	МАНЖЕТА
16	**00079015**	1		MATICA VEKA	MATICE VÍKA	COVER NUT	ГАЙКА КРЫШКИ
17	**00079016**	1		TESNIACI KRÚŽOK	TĚSNÍCÍ KROUŽEK	SEALING RING	УПЛОТНИТЕЛЬНОЕ КОЛЬЦО
18	**00076030**	1		PIESTNICA S LOŽISKOM	PÍSTNICE S LOŽISKEM	PISTON ROD WITH BEARING	ШТОК С ПОДШИПНИКОМ

https://truckmanualshub.com/

HYDRAULICKÝ VALEC 500 | 7.2

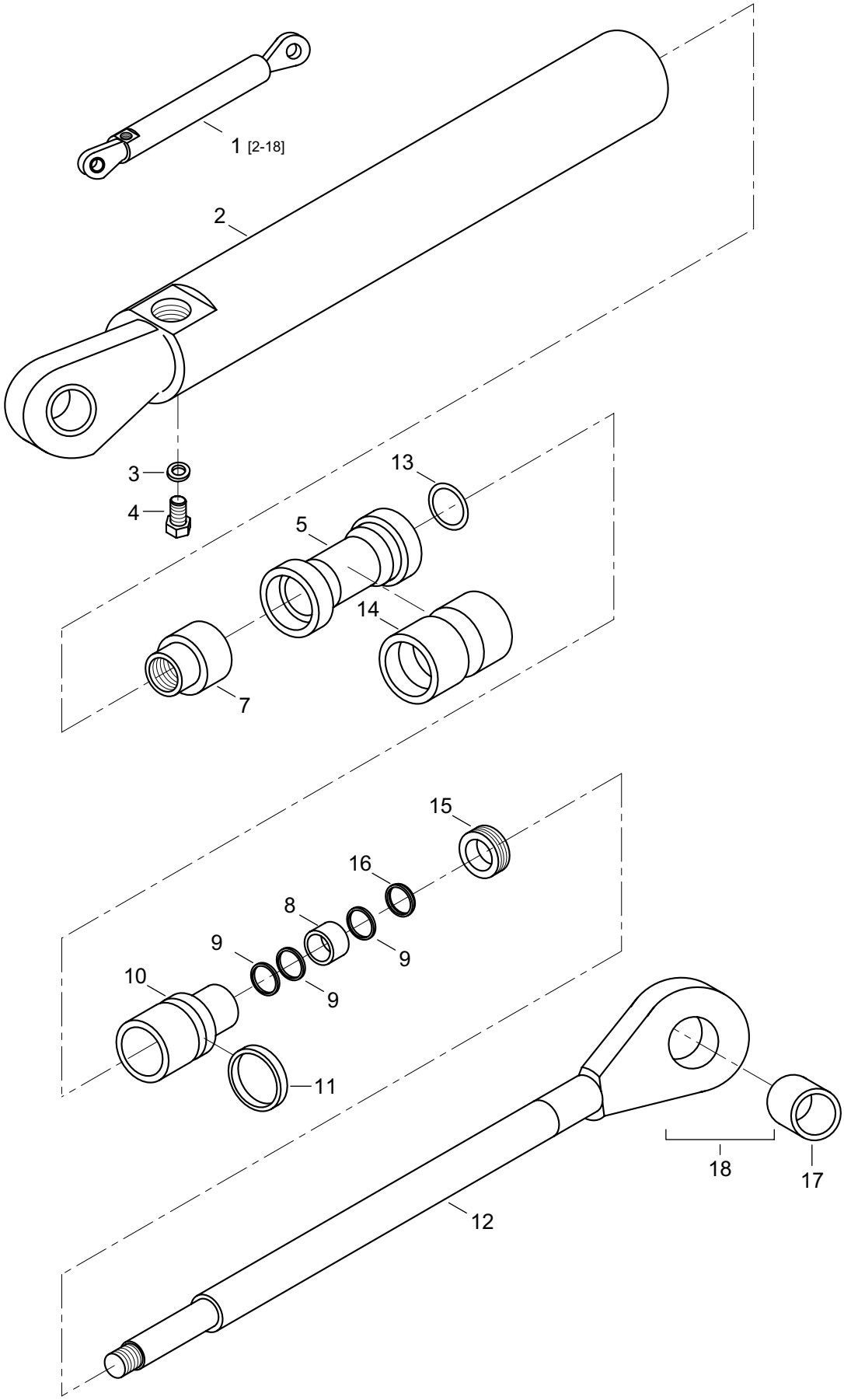

https://truckmanualshub.com/

HYDRAULICKÝ VALEC 500
HYDRAULICKÝ VÁLEC
HYDRAULIC CYLINDER
ГИДРОЦИЛИНДР

7.2

1	2	3	4	Názov	Název	Name	Наименование
1	**00065001**	2		HYDRAULICKÝ VALEC 63/36/500	HYDRAULICKÝ VÁLEC	HYDRAULIC CYLINDER	ГИДРОЦИЛИНДР
2	**00077001**	1		VALEC S VEKOM	VÁLEC S VÍKEM	CYLINDER WITH COVER	ЦИЛИНДР С КРЫШКОЙ
3	**00076017**	1		TESNIACI KRÚŽOK 6X10X1,5	TĚSNÍCÍ KROUŽEK	SEALING RING	УПЛОТНИТЕЛЬНОЕ КОЛЬЦО
4	**00076010**	1		SKRUTKA M6X10	ŠROUB	SCREW	БОЛТ
5	**00079005**	1		PIEST	PÍST	PISTON	ПОРШЕНЬ
7	**00079007**	1		MATICA	MATICE	NUT	ГАЙКА
8	**00079008**	1		MANŽETA	MANŽETA	COLLAR	МАНЖЕТА
9	**00079009**	3		VODIACI KRÚŽOK 36X39X5,6	VODÍCÍ KROUŽEK	GUIDE RING	ВОДЯЩЕЕ КОЛЬЦО
10	**00079010**	1		PREDNÉ VEKO	PŘEDNÍ VÍKO	FRONT COVER	ПЕРЕДНЯЯ КРЫШКА
11	**00076015**	1		O-KRÚŽOK 55X3	O-KROUŽEK	O-RING	О-КОЛЬЦО
12	**00079012**	1		PIESTNICA	PÍSTNICE	PISTON ROD	ШТОК
13	**00076016**	1		O-KRÚŽOK 25X2	O-KROUŽEK	O-RING	О-КОЛЬЦО
14	**00076013**	1		MANŽETA	MANŽETA	COLLAR	МАНЖЕТА
15	**00079015**	1		MATICA VEKA	MATICE VÍKA	COVER NUT	ГАЙКА КРЫШКИ
16	**00079016**	1		STIERACÍ KRÚŽOK 36	STÍRACÍ KROUŽEK	SCRAPER RING	СТИРАТЕЛЬНОЕ КОЛЬЦО
17	**00076002**	2		KĹBOVÉ LOŽISKO	KLOUBOVÉ OŽISKO	JOINT BEARING	ШАРНИРНЫЙ ПОДШИПНИК
18	**00079018**	1		PIESTNICA S LOŽISKOM	PÍSTNICE S LOŽISKEM	PISTON ROD WITH BEARING	ШТОК С ПОДШИПНИКОМ

https://truckmanualshub.com/

OVLÁDANIE ROZVÁDZAČA

8.1

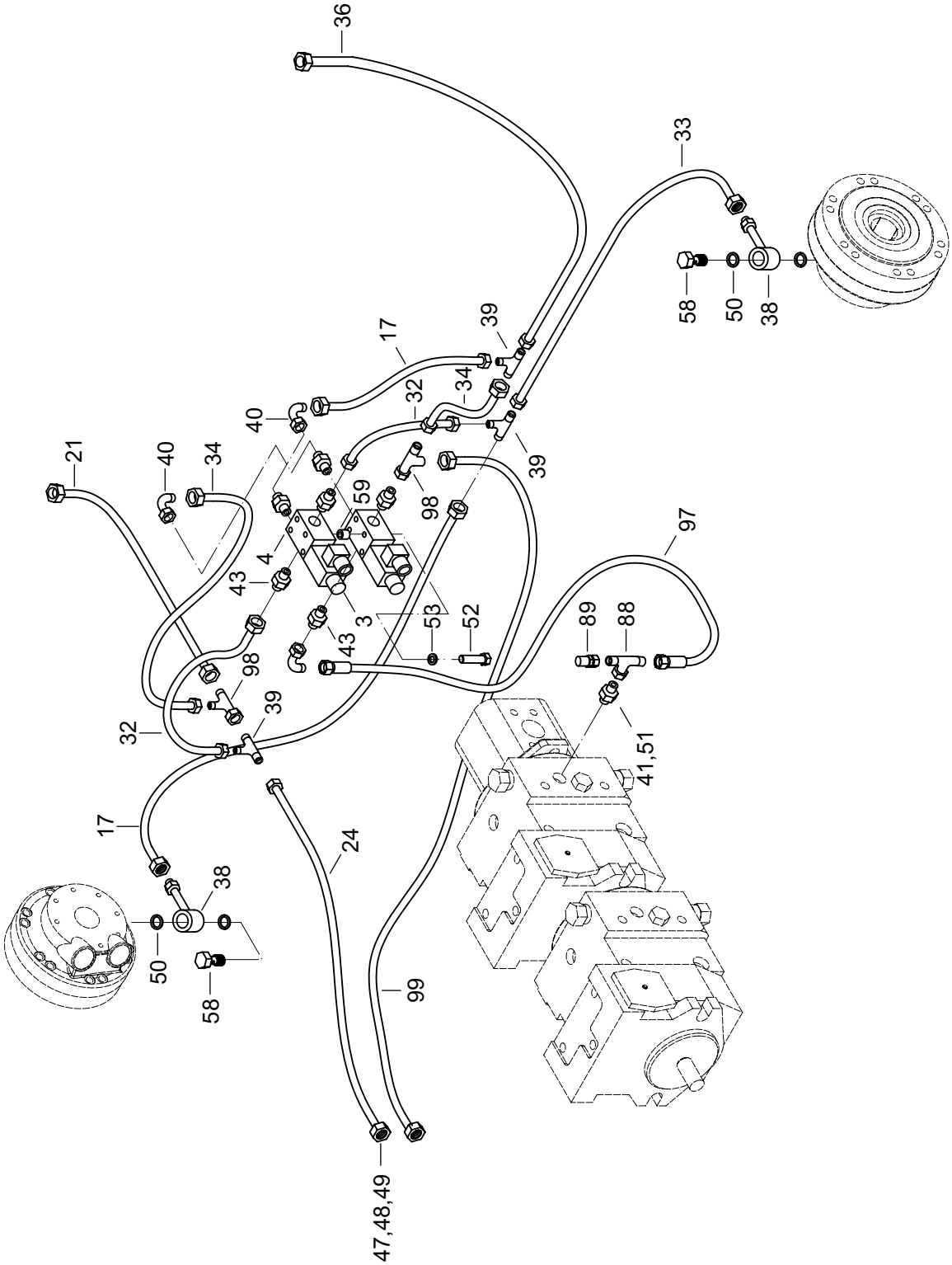

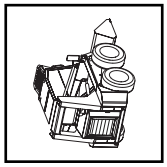

https://truckmanualshub.com/

OVLÁDANIE ROZVÁDZAČA (1496/05→)
OVLÁDÁNÍ ROZVADĚČE
DISTRIBUTION CONTROL
УПРАВЛЕНИЕ РАСПРЕДЕЛИТЕЛЯ

8.1

1	2	3	4	Názov	Název	Name	Наименование
3	**00292001**	2		ELEKTROMAGNETIC. VENTIL ROX1	ELEKTROMAGNET. VENTIL	ELECTROMAGNETIC VALVE	ЭЛЕКТРОМАГНИТНЫЙ КЛАПАН
4	**00082030**	2		KOCKA	KOCKA	CUBE	КУБИК
17	**01083031**	2		HADICA WESTAMID 10X2X400	HADICE	HOSE	ШЛАНГ
21	**01083031**	1		HADICA 10X2X360	HADICE	HOSE	ШЛАНГ
24	**01083031**	1		HADICA 10X2X1600	HADICE	HOSE	ШЛАНГ
32	**01083031**	2		HADICA 10X2X300	HADICE	HOSE	ШЛАНГ
33	**01083031**	1		HADICA 10X2X600	HADICE	HOSE	ШЛАНГ
34	**01083031**	2		HADICA 10X20X250	HADICE	HOSE	ШЛАНГ
35	**01083031**	1		HADICA 10X2X200	HADICE	HOSE	ШЛАНГ
37	**01083031**	2		HADICA 10X2X60	HADICE	HOSE	ШЛАНГ
38	**07081038**	2		POTRUBIE	POTRUBÍ	PIPING	ТРУБОПРОВОД
39	**07081039**	3		T-HRDLO M16X1,5	T-HRDLO	T-SOCKET	Т-ШТУЦЕР
40	**07081040**	6		L-HRDLO	L-HRDLO	L-SOCKET	Л-ШТУЦЕР
41	**00081104**	1		HRDLO	HRDLO	SOCKET	ШТУЦЕР
43	**07081043**	6		HRDLO G 1/4	HRDLO	SOCKET	ШТУЦЕР
47	**00081107**	24		MATICA M16X1,5	MATICE	NUT	ГАЙКА
48	**00081108**	24		PRSTEŇ	PRSTEN	RING	КОЛЬЦО
49	**00081109**	24		VSUVKA	VSUVKA	INSERTION	ВКЛАДЫШ
50	**00083008**	4		TESNIACI KRÚŽOK 14X18	TĚSNÍCÍ KROUŽEK	SEALING RING	УПЛОТНИТЕЛЬНОЕ КОЛЬЦО
51	**07081051**	1		O-KRÚŽOK 22,4X2,65	O-KROUŽEK	O-RING	O-КОЛЬЦО
52	**07081052**	4		SKRUTKA M6X80	ŠROUB	SCREW	БОЛТ
53	**00031055**	4		PODLOŽKA 6	PODLOŽKA	WASHER	ШАЙБА
58	**07081058**	2		SKRUTKA 9/16-18 UNF	ŠROUB	SCREW	БОЛТ
59	**07081059**	4		PODLOŽKA	PODLOŽKA	MOUNT	ПОДСТАВКА
88	**07081088**	1		T-HRDLO	T-HRDLO	T-SOCKET	Т-ШТУЦЕР
89	**07081089**	1		MERACIE HRDLO	MĚŘÍCÍ HRDLO	SOCKET	ШТУЦЕР
97	**07081097**	1	1312/05→	HADICA	HADICE	HOSE	ШЛАНГ
98	**09081032**	2		T-HRDLO M16X1,5	T-HRDLO	T-SOCKET	Т-ШТУЦЕР
99	**01083031**	1		HADICA 10X2X900	HADICE	HOSE	ШЛАНГ

K pozíciám 17,21,24,32-35,37,99 sa dodávajú po 2 kusy poz. 47,48,49
K pozicím 17,21,24,32-35,37,99 se dodávají po 2 kusy poz. 47,48,49
Items 17,21,24,32-35,37,99 are delivered with 2 pieces of items 47,48,49
К позициям 17,21,24,32-35,37,99 доставляются по 2 штуки поз. 47,48,49

https://truckmanualshub.com/

OVLÁDANIE ROZVÁDZAČA

8.1

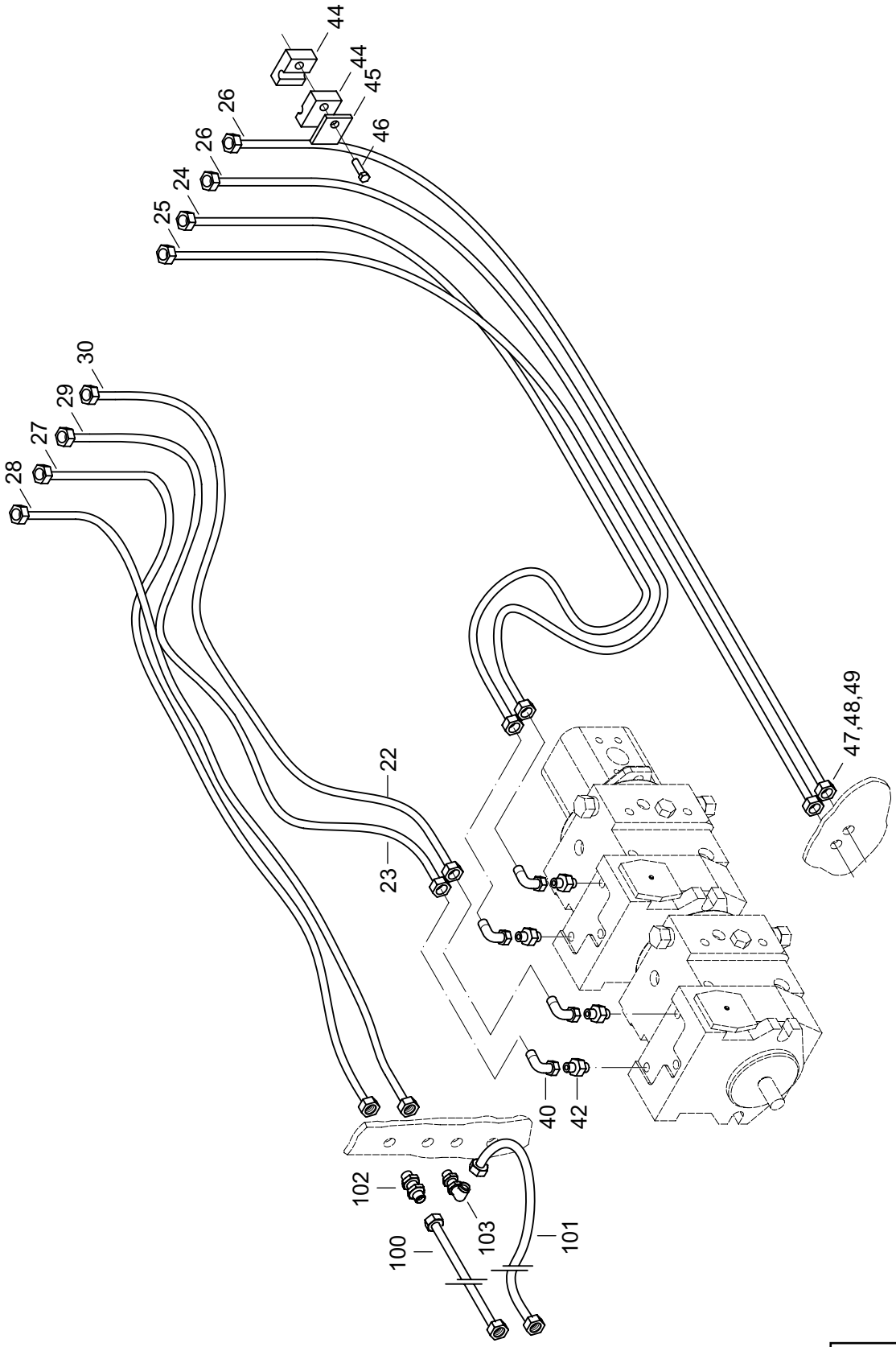

https://truckmanualshub.com/

OVLÁDANIE ROZVÁDZAČA (1496/05→)
OVLÁDÁNÍ ROZVADĚČE
DISTRIBUTION CONTROL
УПРАВЛЕНИЕ РАСПРЕДЕЛИТЕЛЯ

8.1

1	2	3	4	**Názov**	Název	Name	Наименование
22	**01083031**	1		HADICA 10X2X1860	HADICE	HOSE	ШЛАНГ
23	**01083031**	1		HADICA 10X2X1740	HADICE	HOSE	ШЛАНГ
24	**01083031**	1		HADICA 10X2X1600	HADICE	HOSE	ШЛАНГ
25	**01083031**	1		HADICA 10X2X1500	HADICE	HOSE	ШЛАНГ
26	**01083031**	2		HADICA 10X2X1220	HADICE	HOSE	ШЛАНГ
27	**01083031**	1		HADICA 10X2X1300	HADICE	HOSE	ШЛАНГ
28	**01083031**	1		HADICA 10X2X1260	HADICE	HOSE	ШЛАНГ
29	**01083031**	1		HADICA 10X2X1210	HADICE	HOSE	ШЛАНГ
30	**01083031**	1		HADICA 10X2X1150	HADICE	HOSE	ШЛАНГ
40	**07081040**	4		L-HRDLO	L-HRDLO	L-SOCKET	Л-ШТУЦЕР
42	**07081042**	4		HRDLO M12X1,5	HRDLO	SOCKET	ШТУЦЕР
44	**07081044**	16		LÔŽKO	LŮŽKO	BED	СТАНИНА
45	**07081045**	8		PLATNIČKA HORNÁ	LAMELA HORNÍ	UPPER PLATE	ПЛАСТИНА
46	**07081046**	8		SKRUTKA M6X30	ŠROUB	SCREW	БОЛТ
47	**00081107**	20		MATICA M16X1,5	MATICE	NUT	ГАЙКА
48	**00081108**	20		PRSTEŇ	PRSTEN	RING	КОЛЬЦО
49	**00081109**	20		VSUVKA	VSUVKA	INSERTION	ВКЛАДЫШ
100	**01083031**	1		HADICA 10X2X1200	HADICE	HOSE	ШЛАНГ
101	**01083031**	1		HADICA 10X2X1400	HADICE	HOSE	ШЛАНГ
102	**11082002**	1		HRDLO	HRDLO	SOCKET	ШТУЦЕР
103	**08081049**	1		L-HRDLO	L-HRDLO	L-SOCKET	Л-ШТУЦЕР

K pozíciám 22-30,100,101 sa dodávajú po 2 kusy poz. 47,48,49
K pozicím 22-30,100,101 se dodávají po 2 kusy poz. 47,48,49
Items 22-30,100,101 are delivered with 2 pieces of items 47,48,49
К позициям 22-30,100,101 доставляются по 2 штуки поз. 47,48,49

https://truckmanualshub.com/

OVLÁDANIE ROZVÁDZAČA

8.1

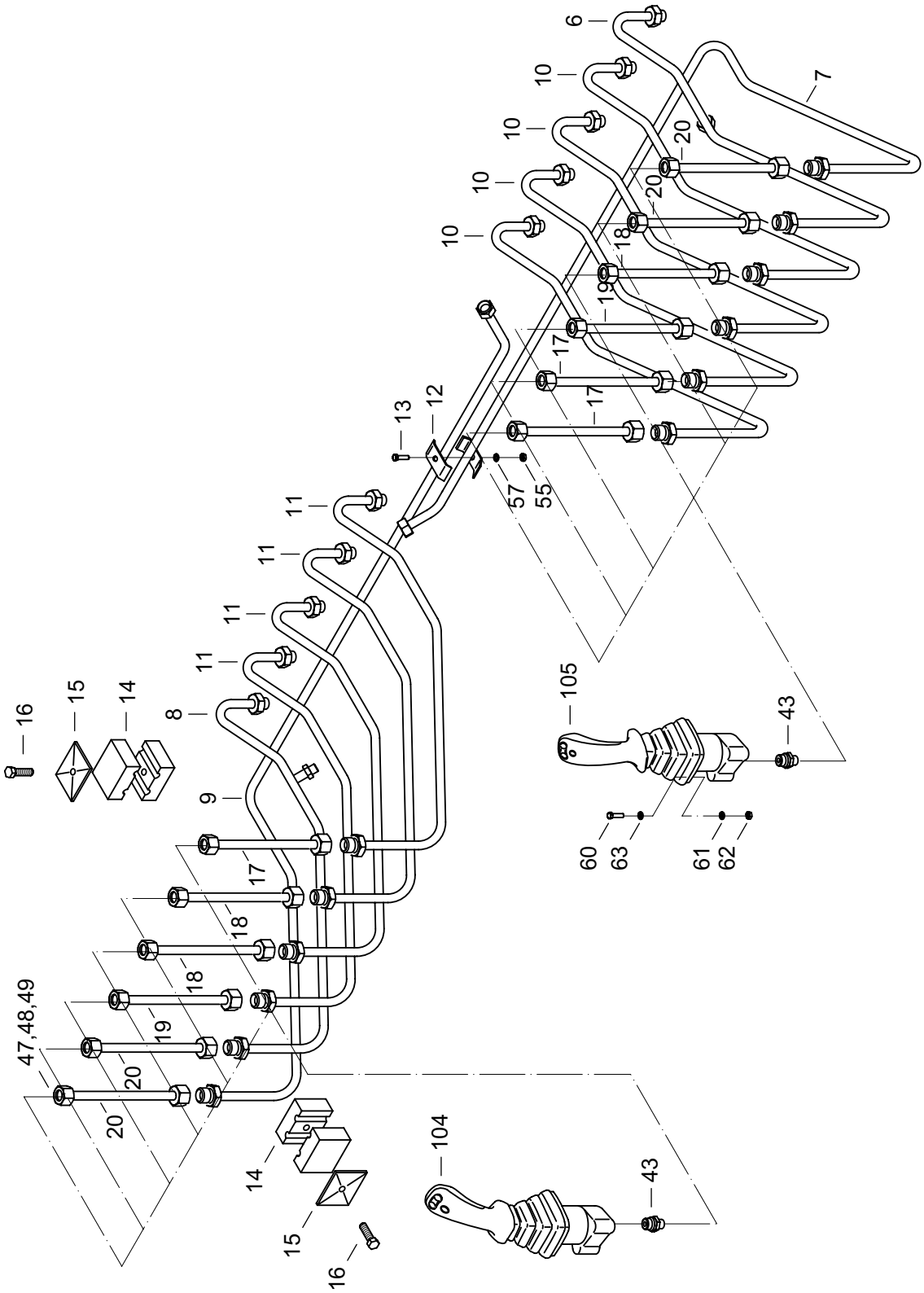

https://truckmanualshub.com/

OVLÁDANIE ROZVÁDZAČA (1496/05→)
OVLÁDÁNÍ ROZVADĚČE
DISTRIBUTION CONTROL
УПРАВЛЕНИЕ РАСПРЕДЕЛИТЕЛЯ

8.1

1	2	3	4	**Názov**	Název	Name	Наименование
6	**07081006**	1		POTRUBIE	POTRUBÍ	PIPING	ТРУБОПРОВОД
7	**07081007**	1		POTRUBIE	POTRUBÍ	PIPING	ТРУБОПРОВОД
8	**07081008**	1		POTRUBIE	POTRUBÍ	PIPING	ТРУБОПРОВОД
9	**07081009**	1		POTRUBIE	POTRUBÍ	PIPING	ТРУБОПРОВОД
10	**07081010**	4		POTRUBIE	POTRUBÍ	PIPING	ТРУБОПРОВОД
11	**07081011**	4		POTRUBIE	POTRUBÍ	PIPING	ТРУБОПРОВОД
12	**00081034**	2		PRÍCHYTKA	PŘÍCHYTKA	CLAMP	ЗАПОНКА
13	**00020010**	1		SKRUTKA M8X20	ŠROUB	SCREW	БОЛТ
14	**07081014**	24		LÔŽKO	LŮŽKO	BED	СТАНИНА
15	**07081015**	12		PLATNIČKA HORNÁ	LAMELA HORNÍ	SHEET	ПЛАСТИНА
16	**07081016**	12		SKRUTKA M6X25	ŠROUB	SCREW	БОЛТ
17	**01083031**	3		HADICA WESTAMID 10X2X435	HADICE	HOSE	ШЛАНГ
18	**01083031**	3		HADICA 10X2X405	HADICE	HOSE	ШЛАНГ
19	**01083031**	2		HADICA 10X2X385	HADICE	HOSE	ШЛАНГ
20	**01083031**	4		HADICA 10X2X365	HADICE	HOSE	ШЛАНГ
43	**07081043**	12		HRDLO G 1/4	HRDLO	SOCKET	ШТУЦЕР
47	**00081107**	24		MATICA M16X1,5	MATICE	NUT	ГАЙКА
48	**00081108**	24		PRSTEŇ	PRSTEN	RING	КОЛЬЦО
49	**00081109**	24		VSUVKA	VSUVKA	INSERTION	ВКЛАДЫШ
55	**00020016**	1		MATICA M8	MATICE	NUT	ГАЙКА
57	**00020019**	1		PODLOŽKA 8	PODLOŽKA	WASHER	ШАЙБА
60	**00081057**	8		SKRUTKA M6X20	ŠROUB	SCREW	БОЛТ
61	**00031055**	8		PODLOŽKA 6	PODLOŽKA	WASHER	ШАЙБА
62	**00081060**	8		MATICA M6	MATICE	NUT	ГАЙКА
63	**00081061**	8		PODLOŽKA OZDOB.6	PODLOŽKA	WASHER	ШАЙБА
104	**07081104**	1		DIAĽKOVÝ OVLÁDAČ	DÁLKOVÝ OVLADAČ	REMOTE CONTROLLER	ДИСТАНЦИОННОЕ УПРАВЛЕНИЕ
105	**07081105**	1		DIAĽKOVÝ OVLÁDAČ	DÁLKOVÝ OVLADAČ	REMOTE CONTROLLER	ДИСТАНЦИОННОЕ УПРАВЛЕНИЕ

K pozíciám 17-20 sa dodávajú po 2 kusy poz. 47,48,49
K pozicím 17-20 se dodávají po 2 kusy poz. 47,48,49
Items 17-20 are delivered with 2 pieces of items 47,48,49
К позициям 17-20 доставляются по 2 штуки поз. 47,48,49

https://truckmanualshub.com/

OVLÁDANIE VSTREKOVACIEHO ČERPADLA

8.3

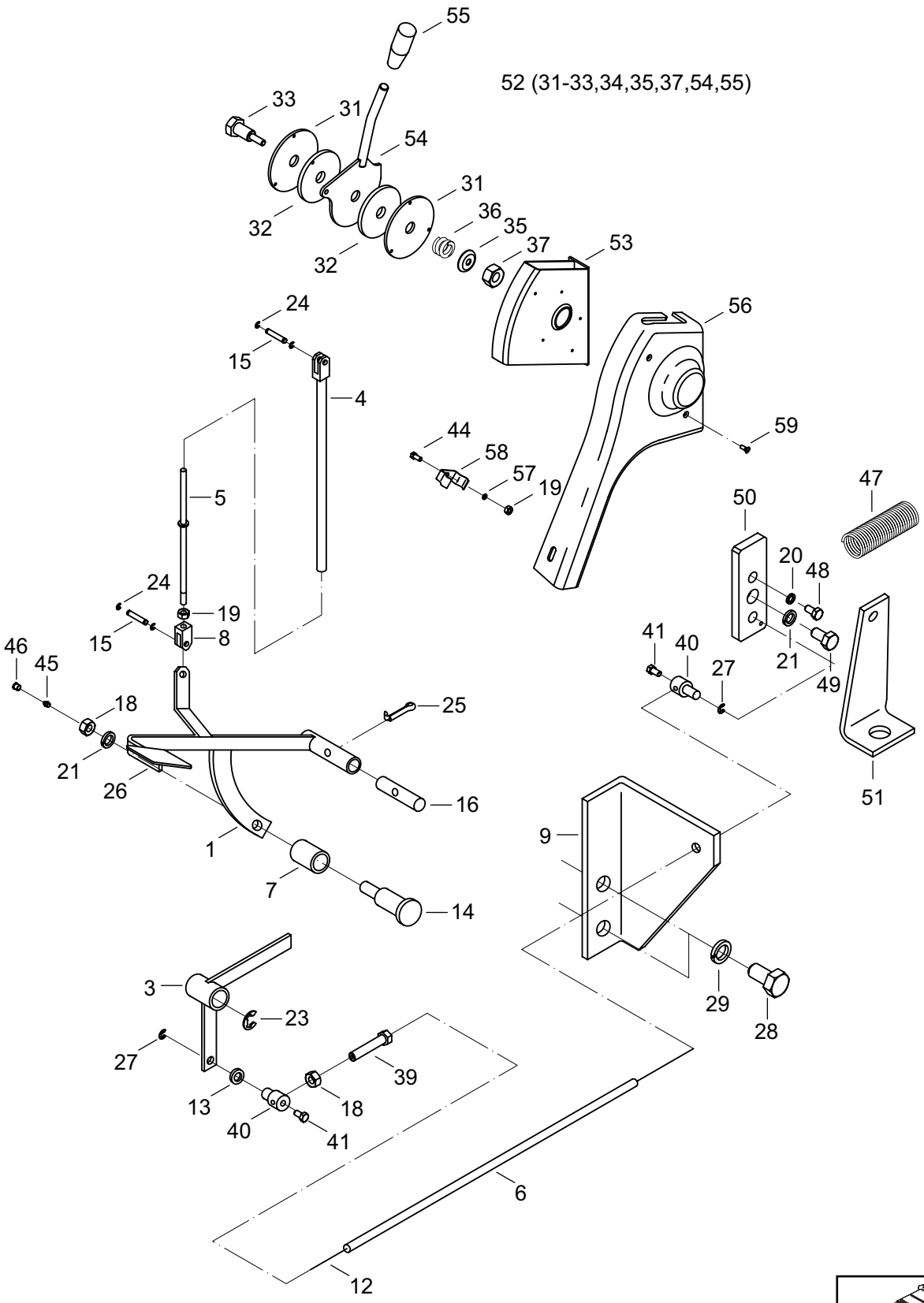

https://truckmanualshub.com/

OVLÁDANIE VSTREKOVACIEHO ČERPADLA
OVLÁDÁNÍ VSTŘIKOVACÍHO ČERPADLA
FUEL INJECTION PUMP CONTROL
УПРАВЛЕНИЕ ВПРЫСКИВАЮЩЕГО НАСОСА

8.3

1	2	3	4	Názov	Název	Name	Наименование
1	**07082001/1**	1	369/02→	PEDÁL	PEDAL	PEDAL	ПЕДАЛЬ
3	**07082003/1**	1	369/02→	PÁKA	PÁKA	LEVER	РЫЧАГ
4	**07082004**	1		RÚRKA	TRUBKA	PIPE	ТРУБКА
5	**07082005**	1	369/02→	TYČ	TYČ	BAR	ШТАНГА
6	**01087001**	1		HADICA 3/6,2-1500	HADICE	HOSE	ШЛАНГ
7	**07082007**	1	369/02→	VALČEK	VÁLEČEK	ROLLER	РОЛИК
8	**00084019**	1		VIDLICA	VIDLICE	FORK	ВИЛКА
9	**00084055**	1		KONZOLA	KONZOLA	BRACKET	КОНСОЛЬ
12	**01087003**	1		LANKO 2-1900	LANKO	CORD	ТРОСИК
13	**00020012**	1		PODLOŽKA 6	PODLOŽKA	WASHER	ШАЙБА
14	**07082014**	1	369/02→	ČAP	ČEP	PIN	ЦАПФА
15	**00083062**	2		KOLÍK 6X20	KOLÍK	PIN	ШТИФТ
16	**00084023**	1		KOLÍK – ÚPRAVA	KOLÍK-ÚPRAVA	PIN	ШТИФТ
18	**00020016**	2		MATICA M8	MATICE	NUT	ГАЙКА
19	**00081060**	4		MATICA M6	MATICE	NUT	ГАЙКА
20	**00031055**	2		PODLOŽKA 6,1	PODLOŽKA	WASHER	ШАЙБА
21	**00020019**	1		PODLOŽKA 8,2	PODLOŽKA	WASHER	ШАЙБА
23	**07082023**	1		KRÚŽOK 9	KROUŽEK	RING	КОЛЬЦО
24	**07082024**	4		KRÚŽOK 5	KROUŽEK	RING	КОЛЬЦО
25	**00174027**	1		ZÁVLAČKA 3,2X25	ZÁVLAČKA	SPLIT PIN	ШПЛИНТ
26	**00083026**	1		STUPAČKA	STUPAČKA	RUBBER CAP	ПОДНОЖКА
27	**00084057**	2		KRÚŽOK 4	KROUŽEK	RING	КОЛЬЦО
28	**01091009**	2		SKRUTKA M10X16	ŠROUB	SCREW	БОЛТ
29	**00020029**	2		PODLOŽKA 10	PODLOŽKA	WASHER	ШАЙБА
31	**00084005**	2		TRECÍ KOTÚČ	TŘECÍ KOTOUČ	DISK	ДИСК ТРЕНИЯ
32	**00084007**	2		OBLOŽENIE	OBLOŽENÍ	LINING	ОБЛИЦОВКА
33	**00084006**	1		SKRUTKA-ÚPRAVA	ŠROUB-ÚPRAVA	SCREW	БОЛТ
35	**00084009**	1		PODLOŽKA	PODLOŽKA	WASHER	ШАЙБА С ГАЙКОЙ
				S MATICOU	S MATICÍ	WITH NUT	
36	**00084010**	1		PRUŽINA	PRUŽINA	SPRING	ПРУЖИНА
37	**00084011**	1		MATICA M8	MATICE	NUT	ГАЙКА
39	**07082039**	1		SKRUTKA	ŠROUB	SCREW	БОЛТ
40	**07082040**	2		ČAP	ČEP	PIN	ЦАПФА
41	**07082041**	2		SKRUTKA M4X10	ŠROUB	SCREW	БОЛТ
44	**07082044**	2		SKRUTKA M6X20	ŠROUB	SCREW	БОЛТ
45	**01122005**	1	369/02→	HLAVICA MK6	MAZNICE	GREASE	МАСЛЁНКА
						LUBRICATOR	
46	**00090023**	1		KRYT HLAVICE	KRYT MAZNICE	GREASE	КРЫШКА
						LUBRICATOR COVER	МАСЛЁНКИ
47	**00084017**	1		PRUŽINA	PRUŽINA	SPRING	ПРУЖИНА
48	**00081062**	1		SKRUTKA M6X12	ŠROUB	SCREW	БОЛТ
49	**07083049**	1		SKRUTKA M8X12	ŠROUB	SCREW	БОЛТ
50	**07083050**	1		PÁKA	PÁKA	LEVER	РЫЧАГ С ДИСКОМ
51	**07083051**	1		KONZOLA	KONZOLA	BRACKET	КОНСОЛЬ
52	**07083052**	1		RUČNÁ PÁKA	RUČNÍ PÁKA	HAND LEVER	РУЧНОЙ РЫЧАГ
53	**07083053**	1		KONZOLA	KONZOLA	BRACKET	КОНСОЛЬ
54	**07083054**	1		PÁKA	PÁKA	LEVER	РЫЧАГ С ДИСКОМ
				S KOTÚČOM	S KOTOUČEM	WITH DISK	
55	**07156028**	1		RUKOVÄŤ	RUKOJEŤ	HANDLE	РУКОЯТКА

https://truckmanualshub.com/

OVLÁDANIE VSTREKOVACIEHO ČERPADLA

8.3

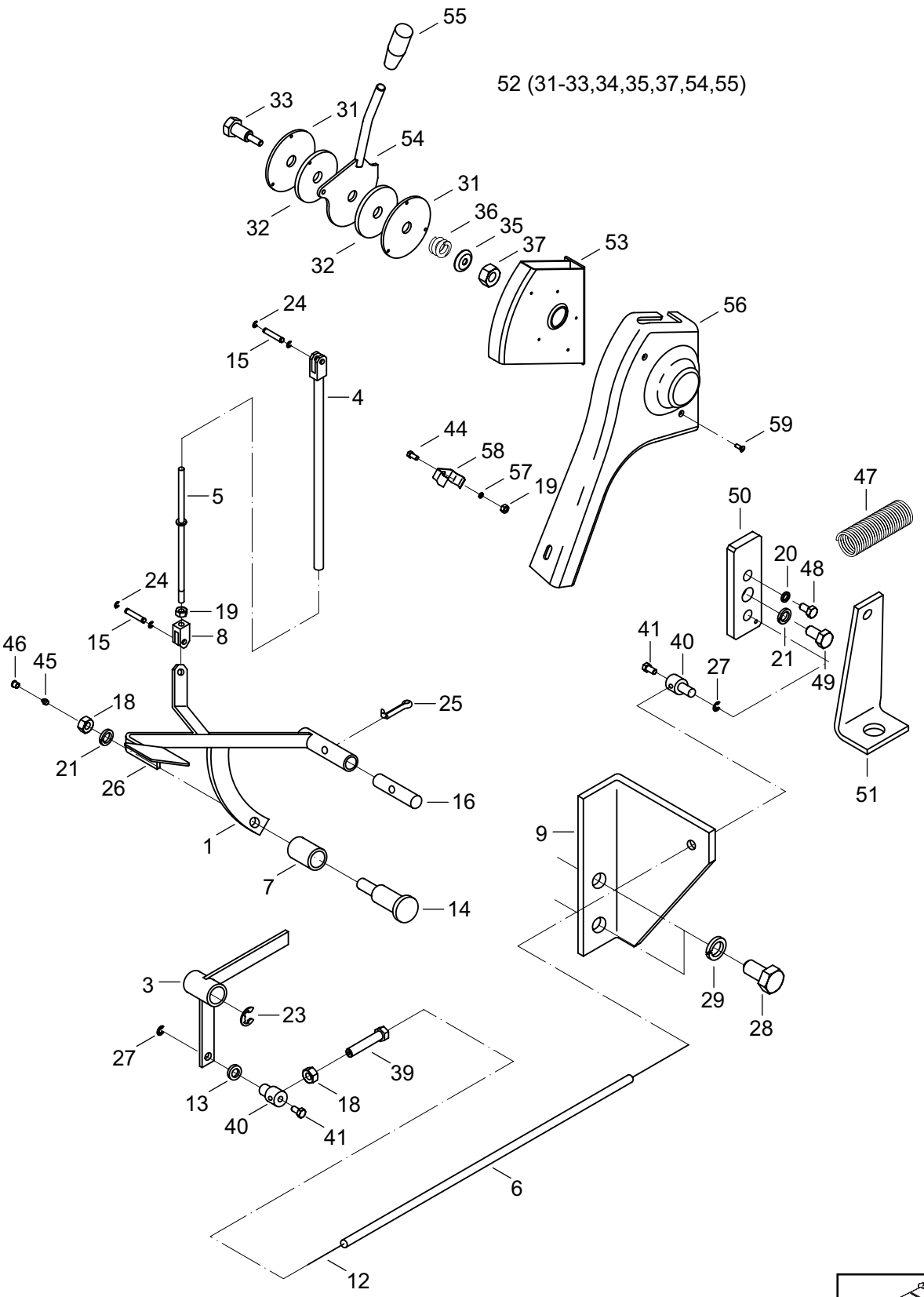

https://truckmanualshub.com/

OVLÁDANIE VSTREKOVACIEHO ČERPADLA
OVLÁDÁNÍ VSTŘIKOVACÍHO ČERPADLA
FUEL INJECTION PUMP CONTROL
УПРАВЛЕНИЕ ВПРЫСКИВАЮЩЕГО НАСОСА

8.3

1	2	3	4	**Názov**	Název	Name	Наименование
56	**07083056**	1		KRYT	KRYT	COVER	КРЫШКА
57	**00020012**	1		PODLOŽKA 6,4	PODLOŽKA	WASHER	ШАЙБА
58	**07083058**	1		PRÍCHYTKA	PŘÍCHYTKA	CLAMP	ЗАПОНКА
59	**07152021**	1		SKRUTKA M4,8X16	ŠROUB	SCREW	БОЛТ

https://truckmanualshub.com/

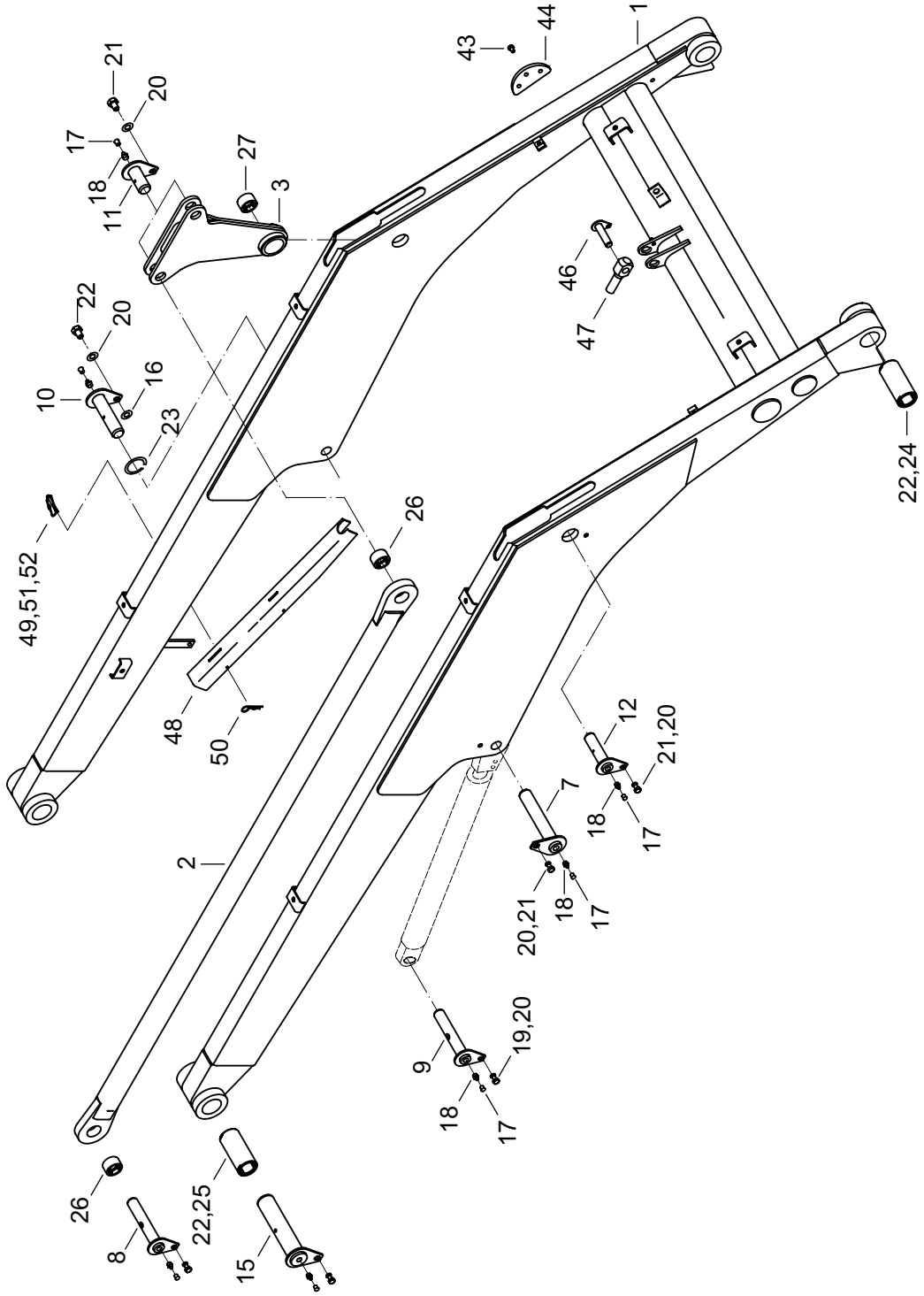

https://truckmanualshub.com/

PRACOVNÉ ZARIADENIE
PRACOVNÍ ZAŘÍZENÍ
WORKING OUTFIT
РАБОЧЕЕ ОБОРУДОВАНИЕ

09

1	2	3	4	**Názov**	Název	Name	Наименование
1	**07090001**	1		VÝLOŽNÍK	VÝLOŽNÍK	JIB	СТРЕЛА
2	**00091032**	2		TIAHLO	TÁHLO	DRAWBAR	ТЯГА
3	**00091033**	2		PÁKA	PÁKA	LEVER	РЫЧАГ
7	**00091016**	2		ČAP S POISTKOU	ČEP S POJISTKOU	PIN WITH SAFETY	ЦАПФА СО СТОПОРОМ
8	**07090008**	2		ČAP S POISTKOU	ČEP S POJISTKOU	PIN WITH SAFETY	ЦАПФА СО СТОПОРОМ
9	**07090009**	2		ČAP S POISTKOU	ČEP S POJISTKOU	PIN WITH SAFETY	ЦАПФА СО СТОПОРОМ
10	**07090010**	2		ČAP S POISTKOU	ČEP S POJISTKOU	PIN WITH SAFETY	ЦАПФА СО СТОПОРОМ
11	**00091034**	4		ČAP S POISTKOU	ČEP S POJISTKOU	PIN WITH SAFETY	ЦАПФА СО СТОПОРОМ
12	**00091036**	2		ČAP S POISTKOU	ČEP S POJISTKOU	PIN WITH SAFETY	ЦАПФА СО СТОПОРОМ
15	**07090015**	2		ČAP S POISTKOU	ČEP S POJISTKOU	PIN WITH SAFETY	ЦАПФА СО СТОПОРОМ
16	**07090016**	1		PODLOŽKA	PODLOŽKA	WASHER	ШАЙБА
17	**00090023**	20		KRYT HLAVICE	KRYT MAZNICE	GREASE LUBRICATOR COVER	КРЫШКА МАСЛЁНКИ
18	**00090024**	20		HLAVICA MK10X1	MAZNICE	GREASE LUBRICATOR	МАСЛЁНКА
19	**00063044**	17		SKRUTKA M10X20	ŠROUB	SCREW	БОЛТ
20	**00020029**	26		PODLOŽKA 10	PODLOŽKA	WASHER	ШАЙБА
21	**01091009**	9		SKRUTKA M10X16	ŠROUB	SCREW	БОЛТ
22	**00091026**	8		KRÚŽOK 40X2	KROUŽEK	RING	КОЛЬЦО
23	**07090023**	1		KRÚŽOK 25	KROUŽEK	RING	КОЛЬЦО
24	**00091011**	2		PÚZDRO	POUZDRO	BUSHING	ВТУЛКА
25	**00091012**	2		PÚZDRO	POUZDRO	BUSHING	ВТУЛКА
26	**00091037**	4		PÚZDRO	POUZDRO	BUSHING	ВТУЛКА
27	**00091038**	2		PÚZDRO	POUZDRO	BUSHING	ВТУЛКА
43	**07120031**	6		SKRUTKA M6X14	ŠROUB	SCREW	БОЛТ
44	**07090044**	2		NÁRAZNÍK	NÁRAZNÍK	BUFFER	БРЕКЕР
46	**07090046**	1		ČAP	ČEP	PIN	ЦАПФА
47	**07090047**	1		ČAP	ČEP	PIN	ЦАПФА
48	**07090048**	1		VZPERA	VZPĚRA	STRUT	ОПОРА
49	**00120041**	1		RÚRKA	TRUBKA	PIPE	ТРУБКА
50	**10023013**	1		PRUŽINOVÁ ZÁVLAČKA	ZÁVLAČKA	COTTER PIN	ШПЛИНТ
51	**11091035**	1		ČAP	ČEP	PIN	ЦАПФА
52	**11091036**	1		VODIČ L200	VODIČ	CONDUCTOR	ПРОВОД

https://truckmanualshub.com/

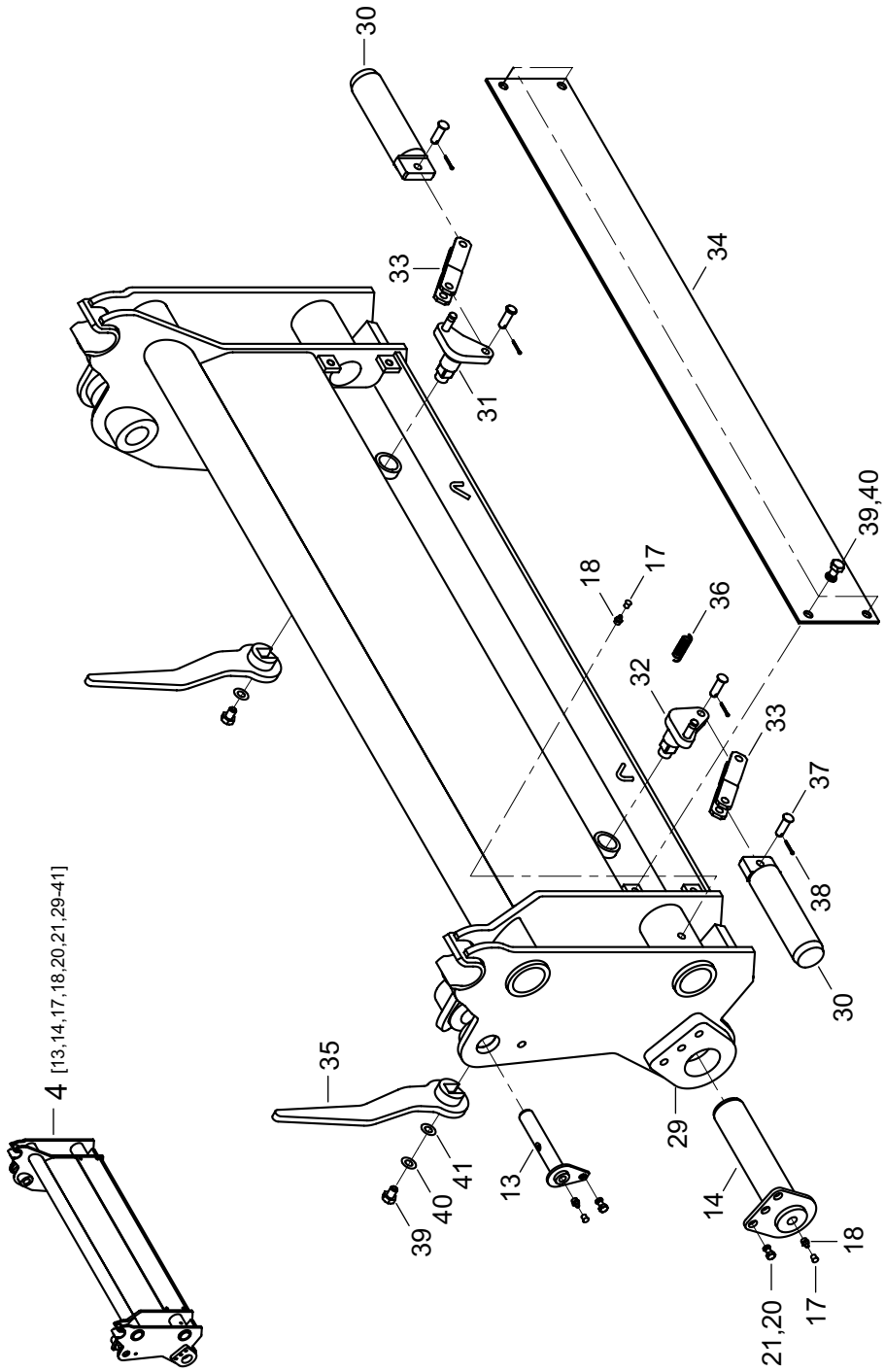

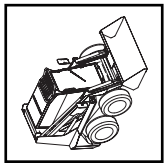

https://truckmanualshub.com/

PRACOVNÉ ZARIADENIE
PRACOVNÍ ZAŘÍZENÍ
WORKING OUTFIT
РАБОЧЕЕ ОБОРУДОВАНИЕ

09

1	2	3	4	Názov	Název	Name	Наименование
4	**00092044**	1		RÝCHLOUPÍNAČ	RYCHLOUPÍNAČ	SPEED CLAMPING DEVICE	БЫСТРОЗАЖИМНОЕ УСТРОЙСТВО
13	**00091017**	2		ČAP S POISTKOU	ČEP S POJISTKOU	PIN WITH SAFETY	ЦАПФА СО СТОПОРОМ
14	**00091013**	2		ČAP S POISTKOU	ČEP S POJISTKOU	PIN WITH SAFETY	ЦАПФА СО СТОПОРОМ
17	**00090023**	20		KRYT HLAVICE	KRYT MAZNICE	GREASE LUBRICATOR COVER	КРЫШКА МАСЛЁНКИ
18	**00090024**	20		HLAVICA MK10X1	MAZNICE	GREASE LUBRICATOR	МАСЛЁНКА
20	**00020029**	26		PODLOŽKA 10	PODLOŽKA	WASHER	ШАЙБА
21	**01091009**	9		SKRUTKA M10X16	ŠROUB	SCREW	БОЛТ
29	**00092049**	1		RÁM RÝCHLOUPÍNAČA	RÁM RYCHLOUPÍNAČE	FRAME	РАМА БЫСТРОЗАЖИМ. УСТРОЙСТВА
30	**00091004**	2		ČAP	ČEP	PIN	ЦАПФА
31	**00092047**	1		ČAP ÚPLNÝ ĽAVÝ	ČEP ÚPLNÝ LEVÝ	PIN LEFT	ЦАПФА В СБОРЕ
32	**00092046**	1		ČAP ÚPLNÝ PRAVÝ	ČEP ÚPLNÝ PRAVÝ	PIN RIGHT	ЦАПФА В СБОРЕ
33	**00092045**	2		TIAHLO	TÁHLO	DRAW BAR	ТЯГА
34	**00091010**	1		KRYT	KRYT	COVER	КРЫШКА
35	**00091007**	2		PÁKA ÚPLNÁ	PÁKA ÚPLNÁ	LEVER	РЫЧАГ В СБОРЕ
36	**00092048**	2		PRUŽINA	PRUŽINA	SPRING	ПРУЖИНА
37	**00091008**	4		ČAP-ÚPRAVA	ČEP-ÚPRAVA	PIN	ЦАПФА
38	**01084005**	4		ZÁVLAČKA 2X20	ZÁVLAČKA	COTTER PIN	ШПЛИНТ
39	**00091019**	6		SKRUTKA M8X12	ŠROUB	SCREW	БОЛТ
40	**00020019**	6		PODLOŽKA 8	PODLOŽKA	WASHER	ШАЙБА
41	**00020018**	2		PODLOŽKA 8,4	PODLOŽKA	WASHER	ШАЙБА

https://truckmanualshub.com/

ELEKTROINŠTALÁCIA RÁMU

20.1

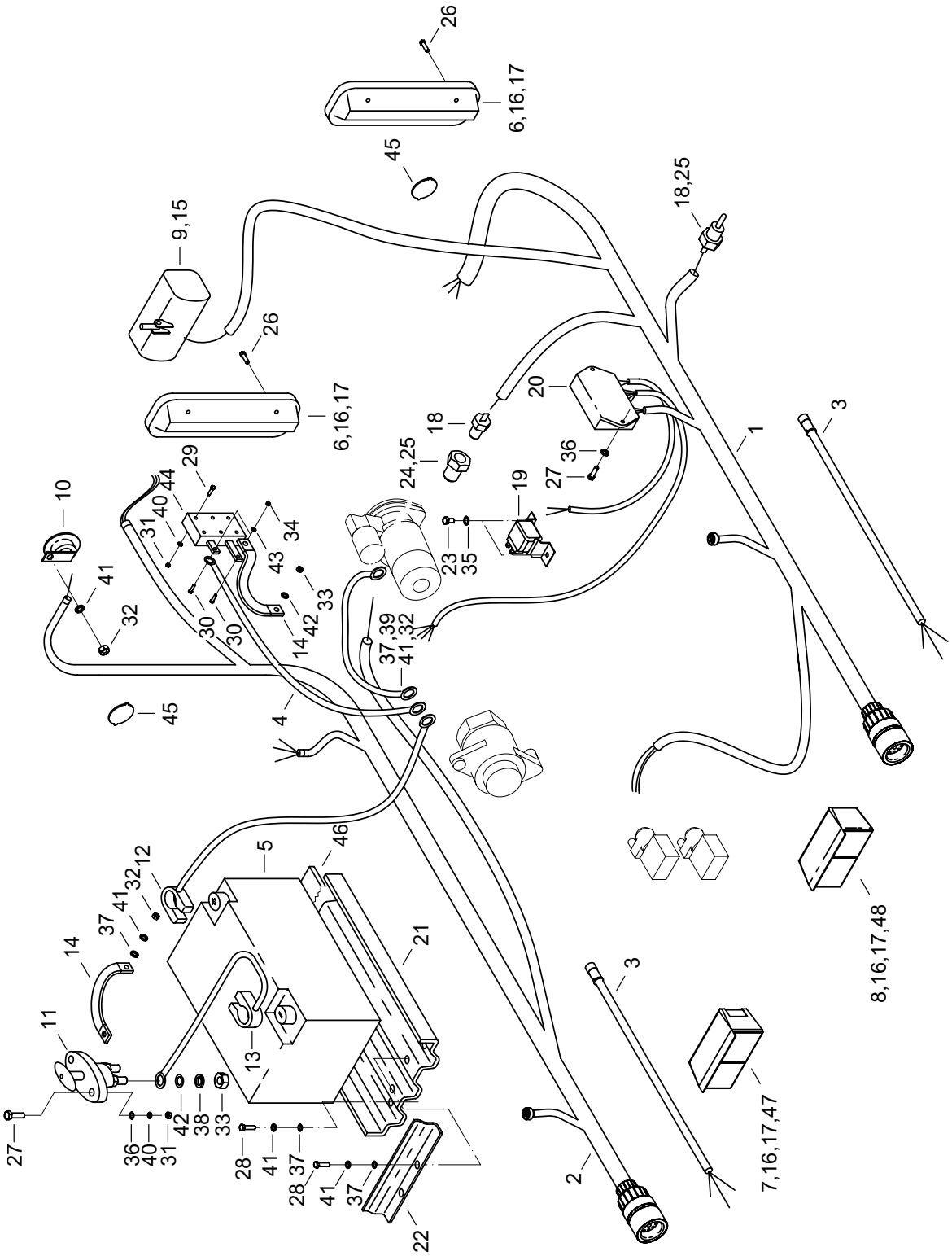

https://truckmanualshub.com/

ELEKTROINŠTALÁCIA RÁMU (1496/05→)
ELEKTROINSTALACE RÁMU
ELECTRICAL EQUIPMENT – FRAME
ЭЛЕКТРООБОРУДОВАНИЕ РАМЫ

20.1

1	2	3	4	Názov	Název	Name	Наименование
1	**07101050**	1		ZVÄZOK RÁMU I.	SVAZEK RÁMU I.	FRAME BUNDLE	ПУЧОК РАМЫ
2	**07201002**	1		ZVÄZOK RÁMU II.	SVAZEK RÁMU II.	FRAME BUNDLE	ПУЧОК РАМЫ
3	**07110019**	2		ZVÄZOK BLATNÍKOV	SVAZEK BLATNÍKŮ	MUDGUARD BUNDLE	ПУЧОК КРЫЛЪЕВ
4	**07101003**	1		VOĽNÉ VODIČE	VOLNÉ VODIČE	FREE CONDUCTORS	СВОБОДНЫЕ ПРОВОДА
5	**07101004**	1		AKUMULÁTOR	AKUMULÁTOR	ACCUMULATOR	АККУМУЛЯТОР
6	**07101005**	2		SVETLO ZADNÉ	ZADNÍ SVĚTLO	REAR LIGHT	ЗАДНИЙ СВЕТ
7	**07110017**	1		PREDNÉ SKUP. SVETLO PRAVÉ	PŘEDNÍ SKUP. SVĚTLO PRAVÉ	FRONT GROUP LIGHT RIGHT	ГРУППОВЫЙ СВЕТ ПЕРЕДНИЙ ПРАВЫЙ
8	**07110018**	1		PREDNÉ SKUP. SVETLO ĽAVÉ	PREDNÍ SKUP. SVĚTLO LEVÉ	FRONT GROUP LIGHT LEFT	ГРУППОВЫЙ СВЕТ ПЕРЕДНИЙ ЛЕВЫЙ
9	**07101006/1**	1		SVETLOMET HELLA	SVĚTLOMET	SPOTLIGHT	ФАРА
10	**00101021**	1		HÚKAČKA	HOUKAČKA	HORN	ГУДОК
11	**00101009**	1		ODPOJOVAČ AKUMULÁTORA	ODPOJOVAČ AKUMULÁTORU	DISCONNECTOR OF ACCUMULATOR	ВЫКЛЮЧАТЕЛЬ МАССЫ
12	**07101009**	1		AKUMULÁTOROVÁ SVORKA (+)	AKUMULÁTOROVÁ SVORKA	STORAGE BATTERY TERMINAL	КЛЕМА АККУМУЛЯТОРА
13	**07101025**	1		AKUMULÁTOROVÁ SVORKA (-)	AKUMULÁTOROVÁ SVORKA	STORAGE BATTERY TERMINAL	КЛЕМА АККУМУЛЯТОРА
14	**00101025**	3		UZEMŇOVACÍ PÁS	ZEMNÍCÍ PÁS	EARTH STRAP	ПОЯС МАССЫ
15	**00254035**	1		ŽIAROVKA 12V/55W	ŽÁROVKA	BULB	ЛАМПОЧКА
16	**00252032**	4		ŽIAROVKA 12V/5W	ŽÁROVKA	BULB	ЛАМПОЧКА
17	**00111026**	4		ŽIAROVKA 12V/21W	ŽÁROVKA	BULB	ЛАМПОЧКА
18	**06134004**	2		SNÍMAČ TEPLOTY	SNÍMAČ TEPLOTY	TEMPERATURE SENSOR	ДАТЧИК ТЕМПЕРАТУРЫ
19	**07101040**	1		RELÉ RL/180 12	RELÉ	RELAY	РЕЛЕ
20	**00106066**	1		ELEKTRONIKA ESD1	RELÉ	ELECTRONIC	РЕЛЕ
21	**07101016**	1		NOSIČ AKUMULÁTORA	NOSIČ AKUMULÁTORU	CARRIER OF ACCUMULATOR	ДЕРЖАТЕЛЬ АККУМУЛЯТОРА
22	**08101045**	1		POISTKA	POJISTKA	SAFETY	СТОПОР
23	**09083038**	2		SKRUTKA M5X10	ŠROUB	SCREW	БОЛТ
24	**07101029**	1		HRDLO	HRDLO	SOCKET	ШТУЦЕР
25	**00083008**	2		TESNIACI KRÚŽOK	TĚSNÍCÍ KROUŽEK	SEALING RING	УПЛОТНИТЕЛЬНОЕ КОЛЬЦО
26	**07050033**	8		SKRUTKA M4X20	ŠROUB	SCREW	БОЛТ
27	**08101022**	4		SKRUTKA M6X20	ŠROUB	SCREW	БОЛТ
28	**00020009**	6		SKRUTKA M8X16	ŠROUB	SCREW	БОЛТ
29	**07101042**	3		SKRUTKA M6X50	ŠROUB	SCREW	БОЛТ
30	**00271030**	3		SKRUTKA M12X25	ŠROUB	SCREW	БОЛТ
31	**00081060**	8		MATICA M6	MATICE	NUT	ГАЙКА
32	**00020016**	2		MATICA M8	MATICE	NUT	ГАЙКА
33	**00050011**	3		MATICA M10	MATICE	NUT	ГАЙКА
34	**00031049**	2		MATICA M12	MATICE	NUT	ГАЙКА
35	**00050022**	2		PODLOŽKA 5,3	PODLOŽKA	WASHER	ПРОКЛАДКА
36	**00020012**	2		PODLOŽKA 6,4	PODLOŽKA	WASHER	ПРОКЛАДКА
37	**00020018**	10		PODLOŽKA 8,4	PODLOŽKA	WASHER	ПРОКЛАДКА
38	**00083021**	2		PODLOŽKA 10,5	PODLOŽKA	WASHER	ПРОКЛАДКА
39	**00081064**	8		PODLOŽKA 5,1	PODLOŽKA	WASHER	ПРОКЛАДКА

https://truckmanualshub.com/

ELEKTROINŠTALÁCIA RÁMU

20.1

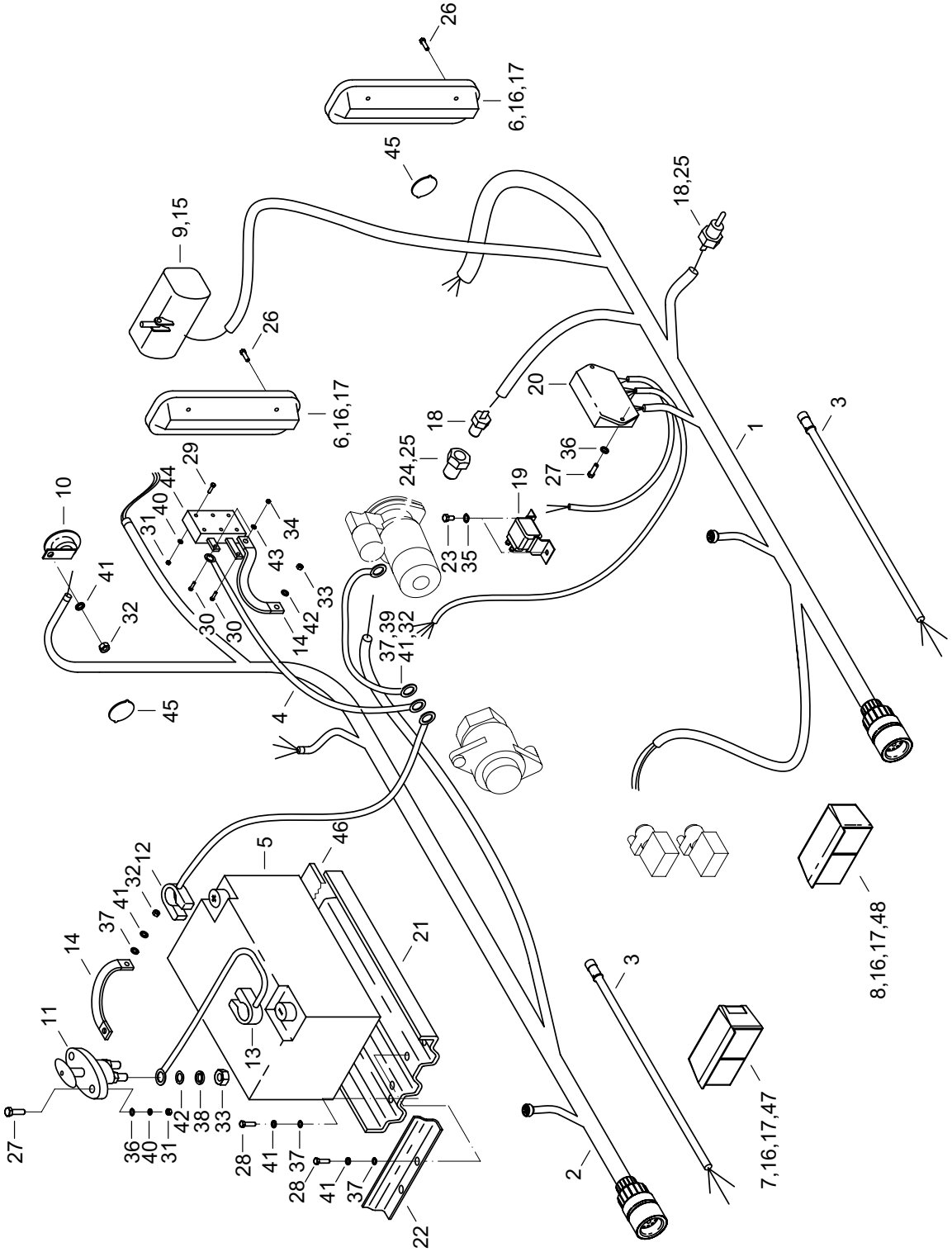

https://truckmanualshub.com/

1	2	3	4	**Názov**	Název	Name	Наименование
40	**00031055**	6		PODLOŽKA 6,1	PODLOŽKA	WASHER	ПРОКЛАДКА
41	**00020019**	10		PODLOŽKA 8,2	PODLOŽKA	WASHER	ПРОКЛАДКА
42	**00020029**	3		PODLOŽKA 10,2	PODLOŽKA	WASHER	ПРОКЛАДКА
43	**00031052**	2		PODLOŽKA 12,2	PODLOŽKA	WASHER	ПРОКЛАДКА
44	**00101010**	1		ZÁSUVKA AKUMULÁTORA	ZÁSUVKA AKUMULÁTORU	ACCUMULATOR SOCKET	РОЗЕТКА АККУМУЛЯТОРА
45	**11260025**	2		ODRAZOVÉ SKLO	ODRAZKA	REFLACTING GLASS	ОТРАЖАТЕЛЬ СВЕТА
46	**07101033**	1		GUMA	PRYŽ	RUBBER	РЕЗИНА
47	**07110035**	1		KRYT SVETLA P	KRYT SVĚTLA	LIGHT COVER	КРЫШКА СВЕТА
48	**07110036**	1		KRYT SVETLA L	KRYT SVĚTLA	LIGHT COVER	КРЫШКА СВЕТА

https://truckmanualshub.com/

ELEKTROINŠTALÁCIA KABÍNY

20.2

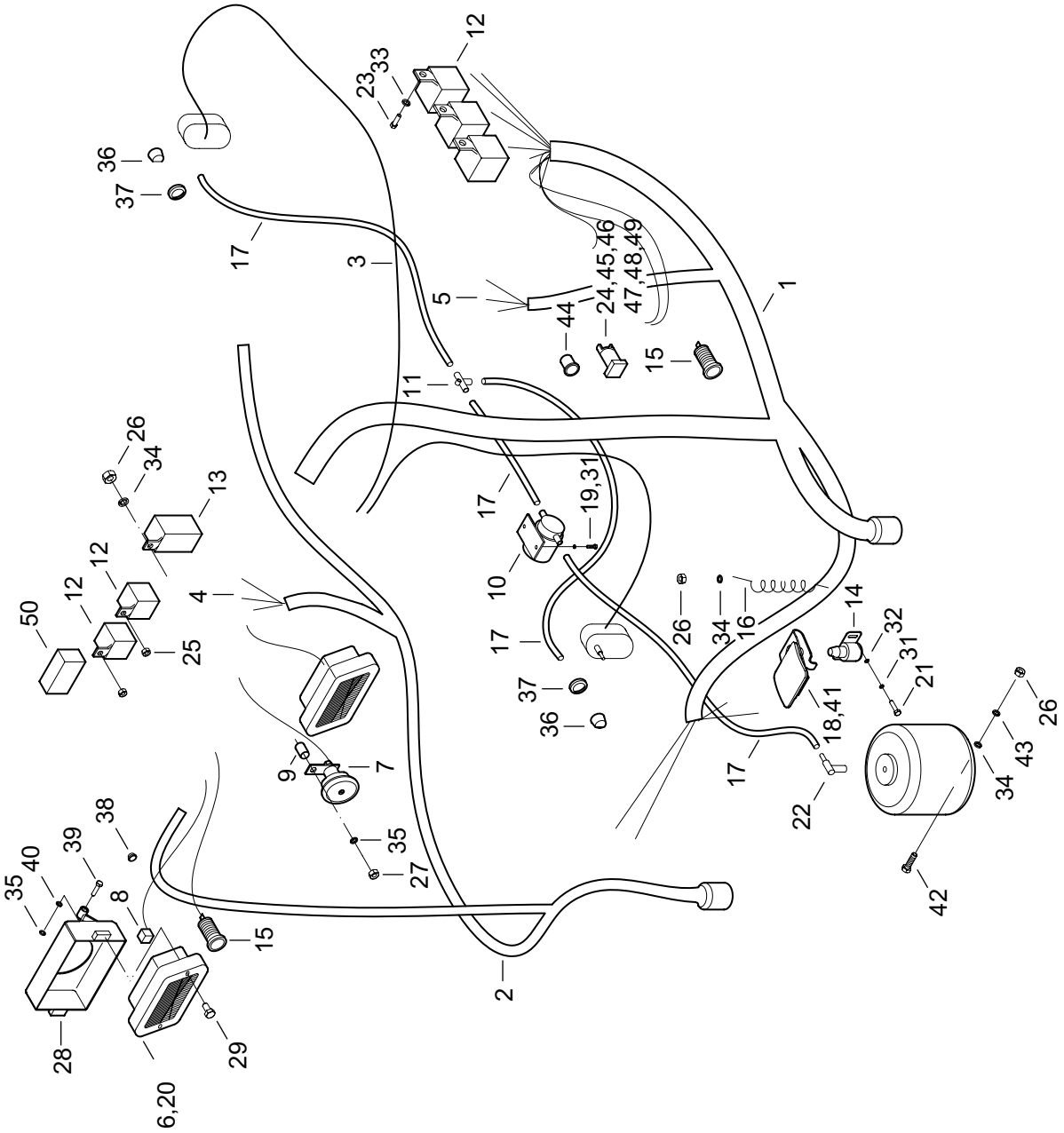

https://truckmanualshub.com/

ELEKTROINŠTALÁCIA KABÍNY (1496/05→)
ELEKTROINSTALACE KABÍNY
ELECTRICAL EQUIPMENT-CAB
ЭЛЕКТРООБОРУДОВАНИЕ КАБИНЫ

20.2

1	2	3	4	Názov	Název	Name	Наименование
1	**07202001**	1		ZVÄZOK KABÍNY I.	SVAZEK KABÍNY I.	CABIN BUNDLE	ПУЧОК КАБИНЫ
2	**07202002**	1		ZVÄZOK KABÍNY II.	SVAZEK KABÍNY II.	CABIN BUNDLE	ПУЧОК КАБИНЫ
3	**07202003**	1		VOĽNÉ VODIČE	VOLNÉ VODIČE	FREE CONDUCTORS	СВОБОДНЫЕ ПРОВОДА
4	**07202004**	1		ZAPOJENIE OVLÁDAČA P	ZAPOJENÍ OVLADAČE P	SENSOR CONNECTION R	ВКЛЮЧЕНИЕ
5	**07202005**	1		ZAPOJENIE OVLÁDAČA L	ZAPOJENÍ OVLADAČE L	SENSOR CONNECTIONL	ВКЛЮЧЕНИЕ
6	**07102026**	2		SVETLOMET PRACOV.	SVĚTLOMET	SPOTLIGHT	ФАРА
7	**00101021**	1		HÚKAČKA 12V	HOUKAČKA	HORN	ГУДОК
8	**00111020**	2		SVORKOVNICA	SVORKOVNICE	TERMINAL	РАСПРЕДЕЛИТЕЛЬНАЯ КОЛОДКА
9	**00101089**	1		RÚRKA	TRUBKA	PIPE	ТРУБКА
10	**07102036**	1		MOTORČEK	MOTORČEK	ENGINE	ЭЛЕКТРОМОТОР
11	**07102037**	1		ROZVODKA	ROZVODKA	ADAPTOR	РАЗВОДКА
12	**07107003**	5		RELÉ PREPÍNACIE	RELÉ PŘEPÍNACÍ	RELAY	РЕЛЕ
13	**00103011**	1		PRERUŠOVAČ SMEROVÝCH SVETIEL	PŘERUŠOVAČ SMĚR. SVĚTEL	INTERRUPTOR	ПРЕРЫВАТЕЛЬ ПОВОРОТА
14	**12202014**	2		SPÍNAČ MECHANICKÝ	SPÍNAČ MECHANICKÝ	SWITCH MECHANICAL	ВЫКЛЮЧАТЕЛЬ МЕХАНИЧЕСКИЙ
15	**00103012**	2		ZÁSUVKA	ZÁSUVKA	SOCKET	РОЗЕТКА
16	**00101026**	1		VODIČ	VODIČ	CONDUCTOR CYA	ПРОВОД
17	**07102040**	5M		HADIČKA	HADIČKA	TUBE	ШЛАНГ
18	**12202018**	1		STUPAČKA	STUPAČKA	RUBBER CAP	ПОДНОЖКА
19	**00130016**	2		SKRUTKA M4X8	ŠROUB	SCREW	БОЛТ
20	**01101026**	2		ŽIAROVKA 12V/60W/55W	ŽÁROVKA	BULB	ЛАМПОЧКА
21	**00107010**	4		SKRUTKA M4X12	ŠROUB	SCREW	БОЛТ
22	**12202022**	1		L-HRDLO	L-HRDLO	L-SOCKET	Л-ШТУЦЕР
23	**00081058**	3		SKRUTKA M5X16	ŠROUB	SCREW	БОЛТ
24	**09103045**	1		SYMBOL ČERVENÝ	SYMBOL	SYMBOL	СИМБОЛ
25	**00103018**	2		MATICA M5	MATICE	NUT	ГАЙКА
26	**00081060**	7		MATICA M6	MATICE	NUT	ГАЙКА
27	**00020016**	1		MATICA M8	MATICE	NUT	ГАЙКА
28	**07102042**	2		DRŽIAK SVETLA	DRŽÁK SVĚTLA	SPOTLIGHT HOLDER	ЛАМПОЧКА
29	**07102029**	4		SKRUTKA M4X35	ŠROUB	SCREW	БОЛТ
31	**00111035**	4		PODLOŽKA 4	PODLOŽKA	WASHER	ПРОКЛАДКА
32	**00102020**	2		PODLOŽKA 4,3	PODLOŽKA	WASHER	ПРОКЛАДКА
33	**00081064**	7		PODLOŽKA 5,1	PODLOŽKA	WASHER	ПРОКЛАДКА
34	**00031055**	7		PODLOŽKA 6,1	PODLOŽKA	WASHER	ПРОКЛАДКА
35	**00020019**	3		PODLOŽKA 8,2	PODLOŽKA	WASHER	ПРОКЛАДКА
36	**07102039**	2		TRYSKA	TRYSKA	SPRAY	ФОРСУНКА
37	**07102038**	2		ZÁTKA	ZÁTKA	PLUG	ПРОБКА
38	**00101034**	12		PRIECHODKA 8X2	PRŮCHODKA	REDUCING SLEEVE	ПРОХОДНОЙ ЗОЛЯТОР
39	**00067025**	4		SKRUTKA M8X16	ŠROUB	SCREW	БОЛТ

https://truckmanualshub.com/

ELEKTROINŠTALÁCIA KABÍNY

20.2

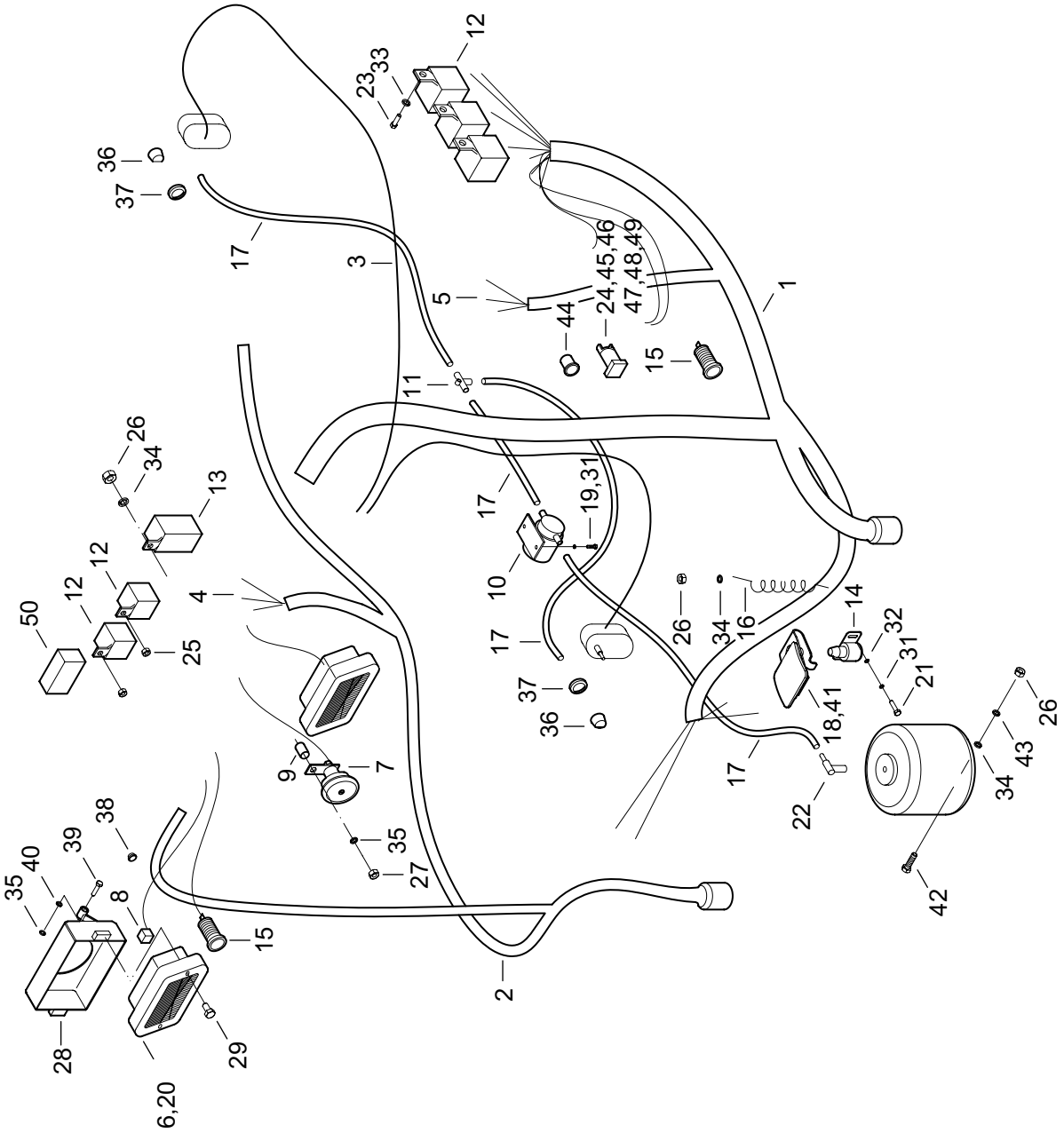

https://truckmanualshub.com/

1	2	3	4	**Názov**	Název	Name	Наименование
40	**00020018**	4		PODLOŽKA 8	PODLOŽKA	WASHER	ПРОКЛАДКА
41	**06334012**	1		SKRUTKA M8X16	ŠROUB	SCREW	БОЛТ
42	**07082044**	2		SKRUTKA M6X20	ŠROUB	SCREW	БОЛТ
43	**00020012**	2		PODLOŽKA 6,4	PODLOŽKA	WASHER	ПРОКЛАДКА
44	**00103006**	1		SPÍNAČ	SPÍNAČ	SWITCH	ВЫКЛЮЧАТЕЛЬ
45	**12202045**	1		SYMBOL „POD TLAKOM“	SYMBOL	SYMBOL	СИМБОЛ
46	**07103022**	1		DRŽIAK	DRŽÁK	HOLDER	ДЕРЖАТЕЛЬ
47	**07103023**	1		KRYTKA	KRYTKA	COVER	КРЫШКА
48	**07103024**	1		RÁMČEK	RÁMEČEK	FRAME	РАМКА
49	**07103025**	1		ŽIAROVKA 12V	ŽÁROVKA	BULB	ЛАМПОЧКА
50	**07202050**	1		SPÍNAČ SB 01	SPÍNAČ	SWITCH	ВЫКЛЮЧАТЕЛЬ

https://truckmanualshub.com/

PRÍSTROJOVÝ PANEL

20.3

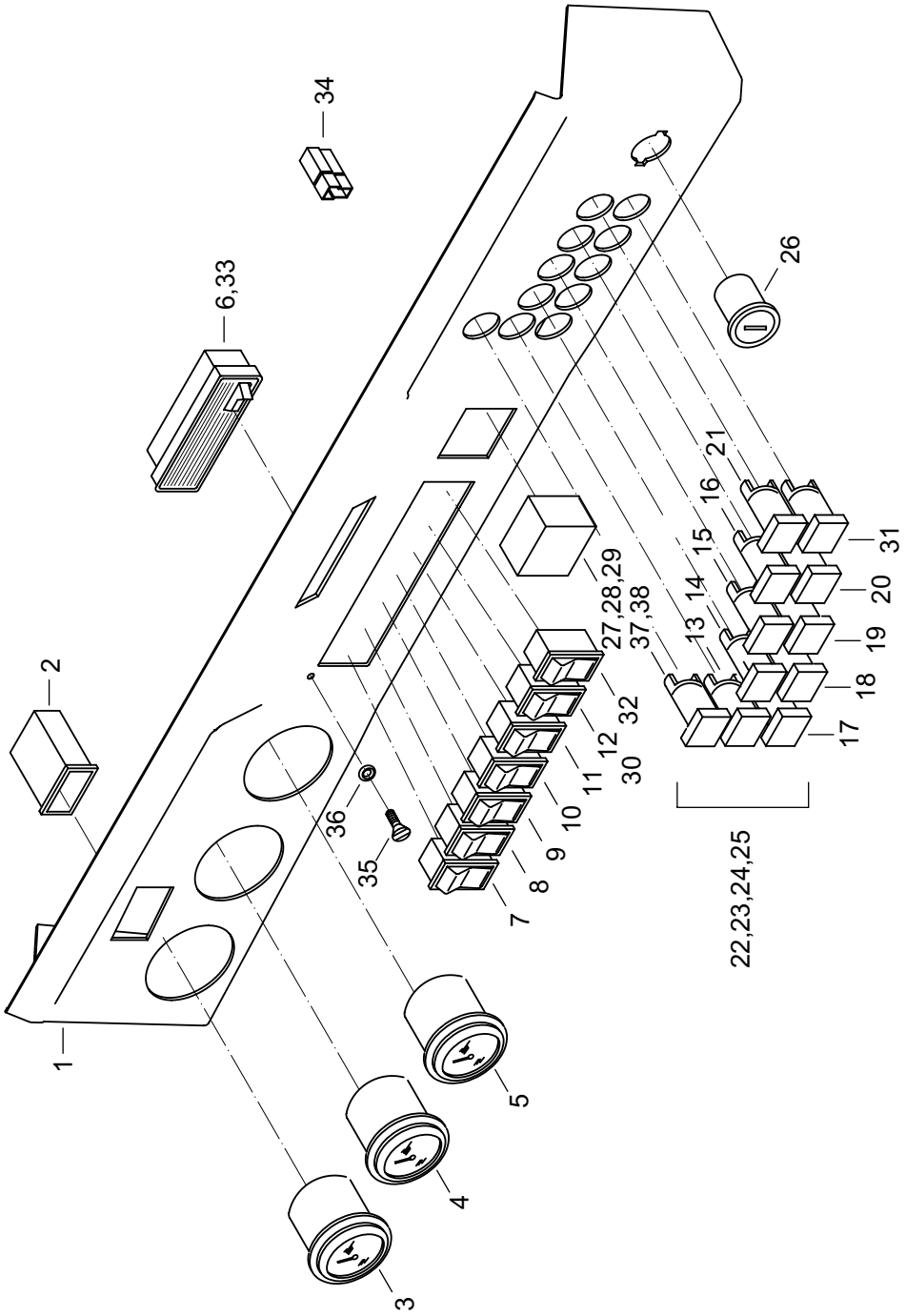

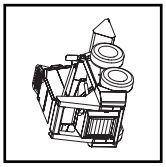

https://truckmanualshub.com/

PRÍSTROJOVÝ PANEL (1496/05→)
PŘÍSTROJOVÝ PANEL
INSTRUMENT BOARD
ЩИТОК ПРИБОРОВ

20.3

1	2	3	4	Názov	Název	Name	Наименование
1	**07103032**	1		PRÍSTROJOVÝ PANEL	PŘÍSTROJOVÝ PANEL	INSTRUMENT BOARD	ПРИБОРНЫЙ ЩИТОК
2	**07103002**	1		POČÍTAČ MOTOHODÍN	POČÍTAČ MH	ENGINE HOURS COMPUTER	УКАЗАТЕЛЬ МОТОЧАСОВ
3	**07103003**	1		TEPLOMER VODY	TEPLOMĚR VODY	THERMOMETER-WATER	ТЕРМОМЕТР ВОДЫ
4	**07103004**	1		TEPLOMER OLEJA	TEPLOMĚR OLEJE	THERMOMETER-OIL	ТЕРМОМЕТР МАСЛА
5	**07103005**	1		PALIVOMER	PALIVOMĚR	FUEL LEVEL GAUGE	ТОПЛИВОМЕТР
6	**00101013**	1		STROPNÉ SVETLO	STROPNÍ SVĚTLO	CEILING LIGHT	ПОТОЛОЧНЫЙ СВЕТ
7	**07103007**	1		SPÍNAČ STIERAČA	SPÍNAČ STĚRAČE	WIND SCREEN VIPER SWITCH	ВКЛЮЧАТЕЛЬ СТЕКЛООЧИСТИТЕЛЯ
8	**07103008**	1		SPÍNAČ KÚRENIA	SPÍNAČ TOPENÍ	HEATING SWITCH	ВЛЮЧАТЕЛЬ ПЕЧКИ
9	**07103009**	1		SPÍNAČ SVETLA	SPÍNAČ SVĚTLA	LIGHT SWITCH	ВКЛЮЧАТЕЛЬ СВЕТА
10	**07103010**	1		PREPÍNAČ PRACOV. SVETIEL	PŘEPÍNAČ PRAC. SVĚTEL	WORKING LIGHTS SWITCH	ПЕРЕКЛЮЧАТЕЛЬ РАБОЧЕГО СВЕТА
11	**07103011**	1		SPÍNAČ MAJÁKA	SPÍNAČ MAJÁKU	BEACON SWITCH	ВКЛЮЧАТЕЛЬ МАЯЧКА
12	**07103012**	1		PREPÍNAČ „BRZDA“	PŘEPÍNAČ „BRZDA“	BRAKE SWITCH	ПЕРЕКЛЮЧАТЕЛЬ ТОРМОЗА
13	**07103013**	1		SYMBOL NABÍJANIE	SYMBOL „NABÍJENÍ“	SYMBOL CHARGING	СИМБОЛ ЗАРЯДКИ
14	**07103014**	1		SYMBOL MASTENIE	SYMBOL „MAZÁNÍ“	SYMBOL „LUBRICATION“	СИМБОЛ СМАЗКИ
15	**07103015**	1		SYMBOL ŽERAVENIE	SYMBOL „ŽHAVENÍ“	SYMBOL „GLOWING“	СИМБОЛ НАКАЛИВАНИЕ
16	**07103016**	1		SYMBOL MAJÁK	SYMBOL „MAJÁK“	SYMBOL BEACON	СИМБОЛ МАЯЧКА
17	**07103017**	1		SYMBOL SMEROVKY	SYMBOL „SMĚROVKY“	SYMBOL „DIRECT INDICATOR“	СИМБОЛ МИГАНИ ПОВОРОТА
18	**07103018**	1		SYMBOL SVETLÁ	SYMBOL „SVĚTLA“	SYMBOL „LIGHTS“	СИМБОЛ СВЕТА
19	**07103019**	1		SYMBOL PRACOVNÉ SVETLÁ	SYMBOL „PRAC. SVĚTLA“	SYMBOL. „WORK LIGHTS“	СИМБОЛ РАБОЧЕГО СВЕТА
20	**07103020**	1		SYMBOL PARK. BRZDA	SYMBOL „PARK BRZDA“	SYMBOL „BRAKE“	СИМБОЛ ПАРКИРОВ. ТОРМОЗА
21	**07103021**	1		SYMBOL REZERVA PALIVA	SYMBOL „REZERVA PALIVA“	SYMBOL „FUEL LEVEL“	СИМБОЛ ЗАПАСА ТОПЛИВА
22	**07103022**	11		DRŽIAK	DRŽÁK	HOLDER	ДЕРЖАТЕЛЬ
23	**07103023**	11		KRYTKA	KRYTKA	COVER	КРЫШКА
24	**07103024**	11		RÁMČEK	RÁMEČEK	FRAME	РАМКА
25	**07103025**	11		ŽIAROVKA 12V	ŽÁROVKA	BULB	ЛАМПОЧКА
26	**00103009**	1		SPÍNACIA SKRINKA	SPÍNACÍ SKŘÍŇKA	SWITCH BOX	КОРОБКА ЗАЖИГАНИЯ
27	**07102007**	1		POISTKOVÁ SKRINKA	POJISTKOVÁ SKŘÍŇKA	FUSE BOX	КОРОБКА ПРЕДОХРАНИТЕЛЕЙ
28	**07102013**	4		POISTKA 15A	POJISTKA	FUSE	ПРЕДОХРАНИТЕЛЬ
29	**07103035**	1		POISTKA 25A	POJISTKA	FUSE	ПРЕДОХРАНИТЕЛЬ

https://truckmanualshub.com/

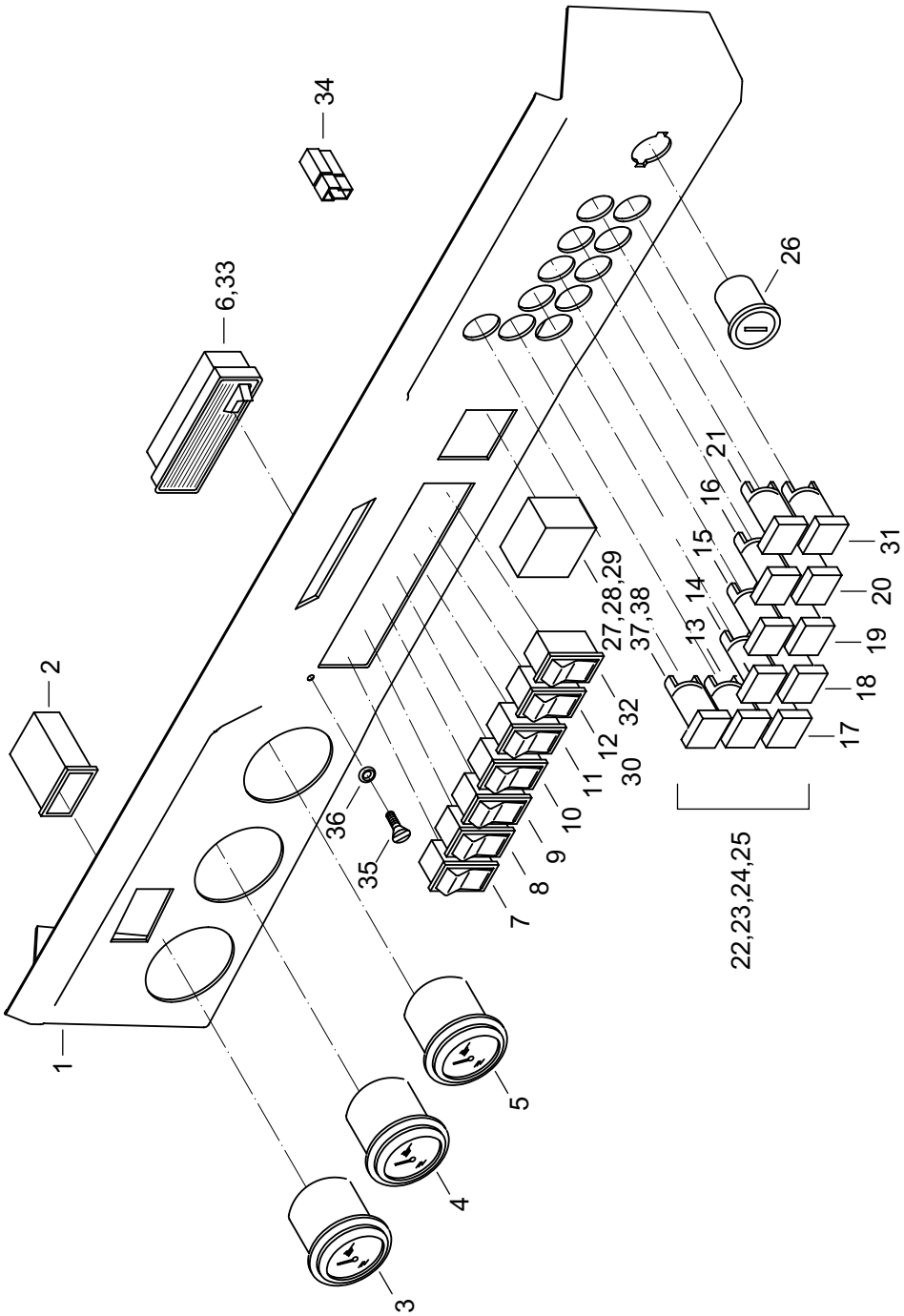

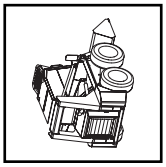

https://truckmanualshub.com/

PRÍSTROJOVÝ PANEL (1496/05→)
PŘÍSTROJOVÝ PANEL
INSTRUMENT BOARD
ЩИТОК ПРИБОРОВ

20.3

1	2	3	4	Názov	Název	Name	Наименование
30	**12202030**	1		ŠTÍTOK	ŠTÍTEK	TICKET	ЩИТОК
31	**07103034**	1		SYMBOL VÝSTRAŽNÉ SVETLÁ	SYMBOL VÝSTRAŽ. SVĚTLA	SYMBOL WARNING LIGHTS	СИМБОЛПРЕДУПР. СВЕТА
32	**07103033**	1		SPÍNAČ VAROVNÝCH SVETIEL	SPÍNAČ VAROV. SVĚTEL	SWITCH	ВКЛЮЧАТЕЛЬ ПРЕДУПР.СВЕТА
33	**00101029**	1		ŽIAROVKA 12V/5W	ŽÁROVKA	BULB	ЛАМПОЧКА
34	**00238030**	1		DIÓDA 1,1A	DIODA	DIODE	ДИОД
35	**00153013**	2		SKRUTKA M6X30	ŠROUB	SCREW	БОЛТ
36	**00081061**	2		PODLOŽKA OZDOBNÁ 6X14,5	PODLOŽKA OZDOBNÁ	WASHER	ПРОКЛАДКА
37	**09105046**	1		SYMBOL	SYMBOL	SYMBOL	СИМБОЛ
38	**12202039**	1		SYMBOL „ARETÁCIE“	SYMBOL	SYMBOL	СИМБОЛ

https://truckmanualshub.com/

RÝCHLOSPOJKA KABÍNY ZVÄZOK I

10.4

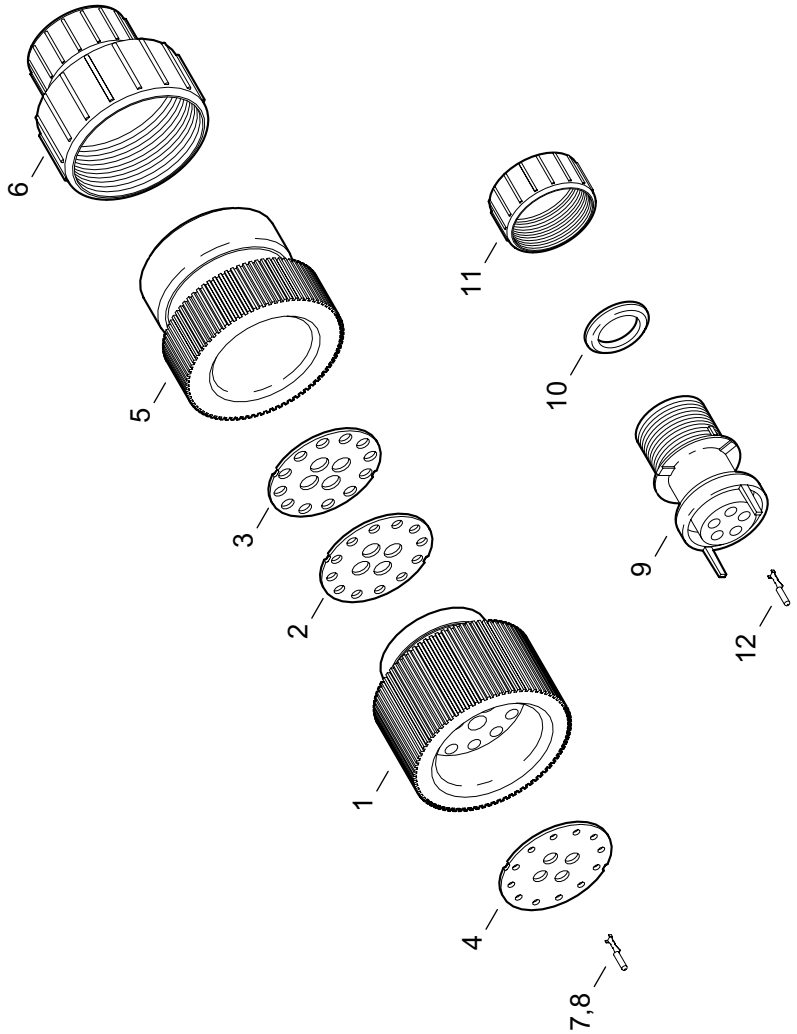

https://truckmanualshub.com/

KÁBLOVÁ SPOJKA KABÍNY, ZVÄZOK I
KÁBELOVÁ SPOJKA KABÍNY, SVAZEK I
CAB CABLE CONNECTOR, BUNDLE I
ШТЕПСЕЛЬНАЯ МУФТА КАБИНЫ, ПУЧОК I

10.4

1	2	3	4	**Názov**	Název	Name	Наименование
1	**07104001**	1		KOLÍKOVÁ SPOJKA 16-pol.	KOLÍKOVÁ SPOJKA	CONNECTOR	МУФТА
2	**07104002**	1		TESNENIE SPOJKY	TĚSNĚNÍ	SEAL	УПЛОТНЕНИЕ
3	**07104003**	1		PRÍTLAČNÁ DOSKA SPOJKY	PŘÍTLAČNÍ DESKA	PRESSER PLATE	ПРИЖИМНАЯ ДОСКА
4	**07104004**	1		CENTROVACIA PODLOŽKA	PODLOŽKA	PLATE	ПРОКЛАДКА
5	**07104005**	1		ADAPTÉR SPOJKY	ADAPTÉR	ADAPTER	АДАПТЕР
6	**07104006**	1		REDUKCIA	REDUKCE	REDUCTION	ПЕРЕХОДНИК
7	**07104007**	12		KOLÍK 1,6	KOLÍK	PIN	ШТИФТ
8	**07104008**	4		KOLÍK 3,5	KOLÍK	PIN	ШТИФТ
9	**07104009**	1		DUTINKOVÁ ZÁSUVKA 5-pol.	DUTINKOVÁ ZÁSUVKA	SOCKET TUBE	ПАТРОННАЯ РОЗЕТКА
10	**07104010**	1		TESNENIE HADICE 10	TĚSNĚNÍ	SEAL	УПЛОТНЕНИЕ
11	**07104011**	1		ZAISŤOVACIA MATICA	MATICE	NUT	ГАЙКА
12	**09102004**	5		DUTINKA 1,6	DUTINKA	TUBE	ПАТРОН

https://truckmanualshub.com/

RÝCHLOSPOJKA KABÍNY ZVÄZOK II

10.5

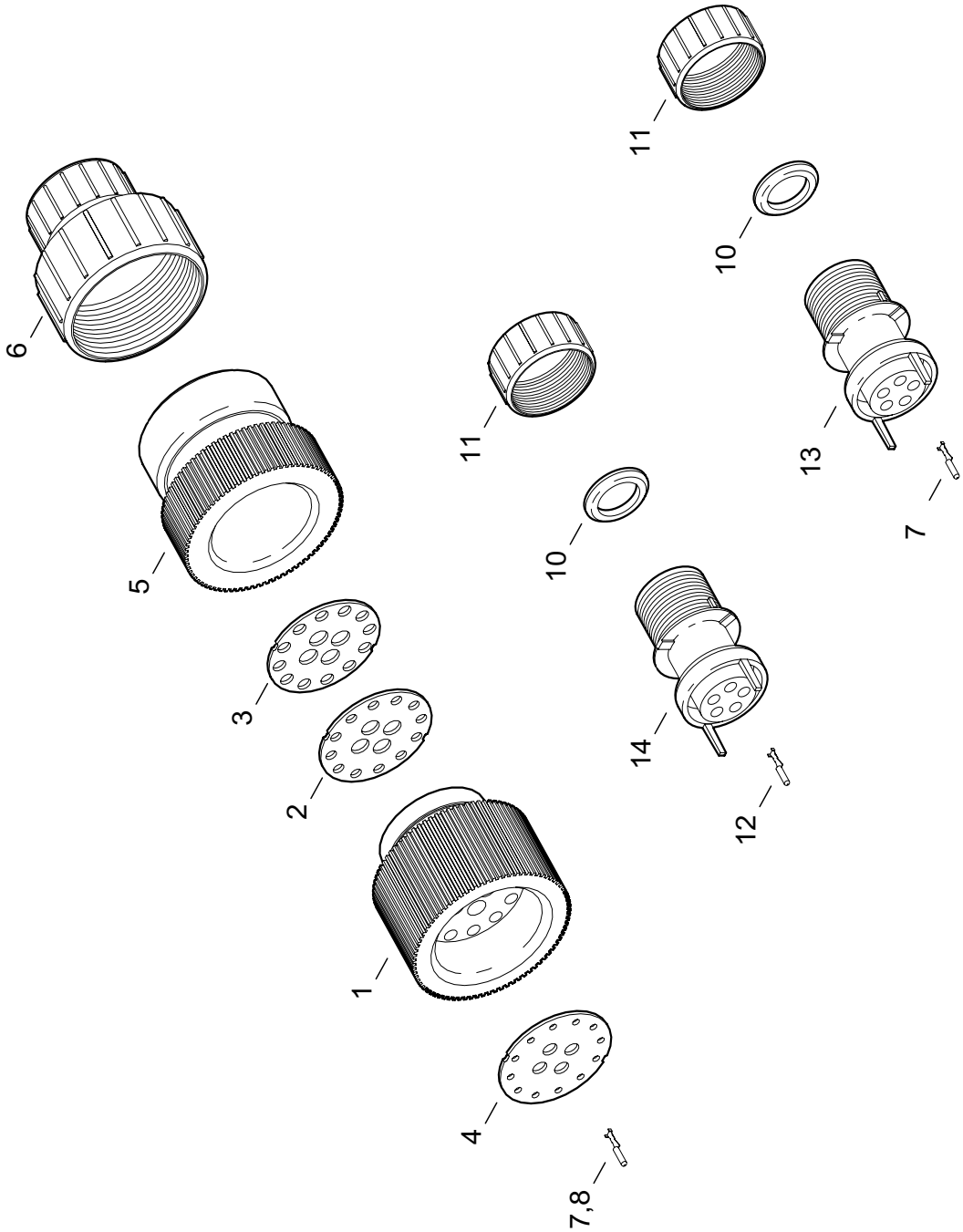

https://truckmanualshub.com/

KÁBLOVÁ SPOJKA KABÍNY, ZVÄZOK II
KÁBELOVÁ SPOJKA KABÍNY, SVAZEK II
CAB CABLE CONNECTOR, BUNDLE II
ШТЕПСЕЛЬНАЯ МУФТА КАБИНЫ, ПУЧОК II

10.5

1	2	3	4	Názov	Název	Name	Наименование
1	**07104001**	1		KOLÍKOVÁ SPOJKA 16-pol.	KOLÍKOVÁ SPOJKA	CONNECTOR	МУФТА
2	**07104002**	1		TESNENIE SPOJKY	TĚSNĚNÍ	SEAL	УПЛОТНЕНИЕ
3	**07104003**	1		PRÍTLAČNÁ DOSKA SPOJKY	PŘÍTLAČNÍ DESKA	PRESSER PLATE	ПРИЖИМНАЯ ДОСКА
4	**07104004**	1		CENTROVACIA PODLOŽKA	PODLOŽKA	PLATE	ПРОКЛАДКА
5	**07104005**	1		ADAPTÉR SPOJKY	ADAPTÉR	ADAPTER	АДАПТЕР
6	**07104006**	1		REDUKCIA	REDUKCE	REDUCTION	ПЕРЕХОДНИК
7	**07104007**	13		KOLÍK 1,6	KOLÍK	PIN	ШТИФТ
8	**07105008**	2		KOLÍK 3,5	KOLÍK	PIN	ШТИФТ
10	**07104010**	2		TESNENIE HADICE 10	TĚSNĚNÍ	SEAL	УПЛОТНЕНИЕ
11	**07104011**	2		ZAISŤOVACIA MATICA	MATICE	NUT	ГАЙКА
12	**09102004**	8		DUTINKA 1,6	DUTINKA	TUBE	ПАТРОН
13	**07105013**	1		KOLÍKOVÁ ZÁSUVKA 5-pol.	KOLÍKOVÁ ZÁSUVKA	TUBE	РОЗЕТКА
14	**0613009**	1		DUTINKOVÁ ZÁSUVKA 8-pol.	DUTINKOVÁ ZÁSUVKA	SOCKET TUBE	ПАТРОННАЯ РОЗЕТКА

https://truckmanualshub.com/

RÝCHLOSPOJKA RÁMU ZVÄZOK I

10.6

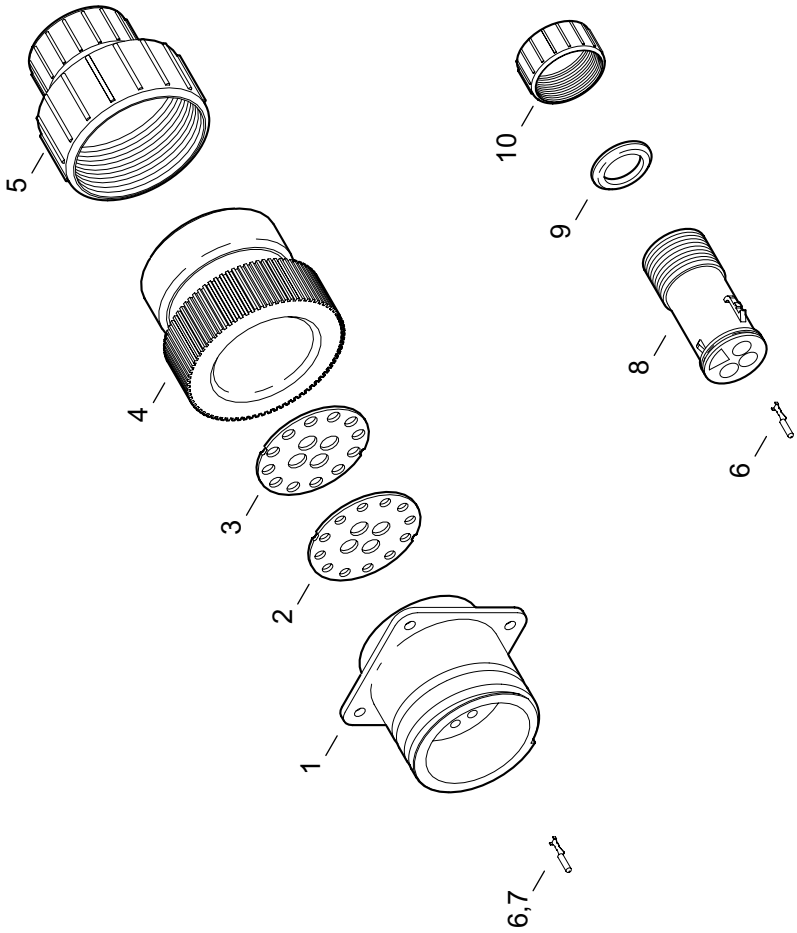

https://truckmanualshub.com/

KÁBLOVÁ SPOJKA RÁMU, ZVÄZOK I
KÁBELOVÁ SPOJKA RÁMU, SVAZEK I
FRAME CABLE CONNECTOR, BUNDLE I
ШТЕПСЕЛЬНАЯ МУФТА РАМЫ, ПУЧОК I

10.6

1	2	3	4	**Názov**	Název	Name	Наименование
1	**09102003**	1		DUTINKOVÁ SPOJKA 16-pol.	DUTINKOVÁ SPOJKA	CONNECTOR	МУФТА
2	**07104002**	1		TESNENIE SPOJKY	TĚSNĚNÍ	SEAL	УПЛОТНЕНИЕ
3	**07104003**	1		PRÍTLAČNÁ DOSKA SPOJKY	PŘÍTLAČNÍ DESKA	PRESSER PLATE	ПРИЖИМНАЯ ДОСКА
4	**07104005**	1		ADAPTÉR SPOJKY	ADAPTÉR	ADAPTER	АДАПТЕР
5	**07104006**	1		REDUKCIA	REDUKCE	REDUCTION	ПЕРЕХОДНИК
6	**09102004**	12		DUTINKA 1,6	DUTINKA	TUBE	ПАТРОН
7	**07106007**	8		DUTINKA 3,5	DUTINKA	TUBE	ПАТРОН
8	**07106008**	1		DUTINKOVÁ ZÁSUVKA 3-pol.	DUTINKOVÁ ZÁSUVKA	SOCKET TUBE	ПАТРОННАЯ РОЗЕТКА
9	**07106009**	1		TESNENIE HADICE 8,5	TĚSNĚNÍ	SEAL	УПЛОТНЕНИЕ
10	**07106010**	1		ZAISŤOVACIA MATICA	MATICE	NUT	ГАЙКА

https://truckmanualshub.com/

RÝCHLOSPOJKA RÁMU ZVÄZOK II

10.7

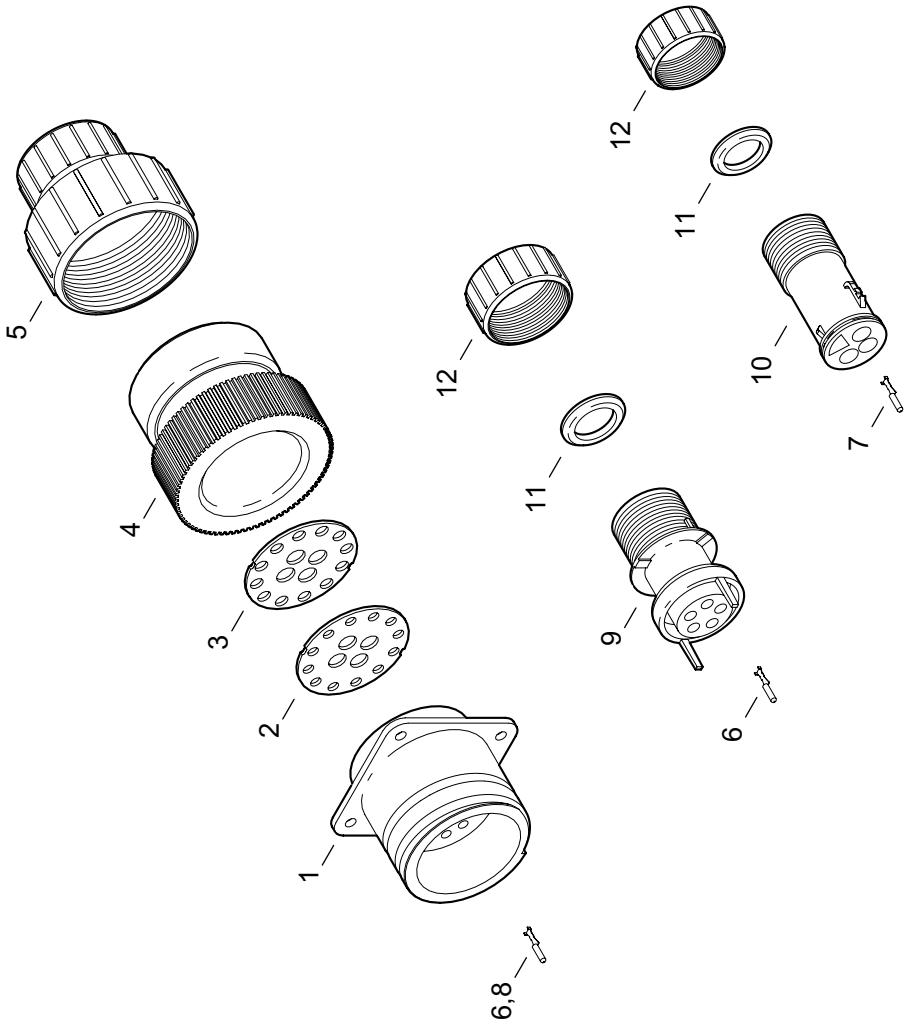

https://truckmanualshub.com/

KÁBLOVÁ SPOJKA RÁMU, ZVÄZOK II
KÁBELOVÁ SPOJKA RÁMU, SVAZEK II
FRAME CABLE CONNECTOR, BUNDLE II
ШТЕПСЕЛЬНАЯ МУФТА РАМЫ, ПУЧОК II

10.7

1	2	3	4	Názov	Název	Name	Наименование
1	**09102003**	1		DUTINKOVÁ SPOJKA 16-pol.	DUTINKOVÁ SPOJKA	CONNECTOR	МУФТА
2	**07104002**	1		TESNENIE SPOJKY	TĚSNĚNÍ	SEAL	УПЛОТНЕНИЕ
3	**07104003**	1		PRÍTLAČNÁ DOSKA SPOJKY	PŘÍTLAČNÍ DESKA	PRESSER PLATE	ПРИЖИМНАЯ ДОСКА
4	**07104005**	1		ADAPTÉR SPOJKY	ADAPTÉR	ADAPTER	АДАПТЕР
5	**07104006**	1		REDUKCIA	REDUKCE	REDUCTION	ПЕРЕХОДНИК
6	**09102004**	13		DUTINKA 1,6	DUTINKA	TUBE	ПАТРОН
7	**07106007**	4		DUTINKA 3,5	DUTINKA	TUBE	ПАТРОН
8	**07107008**	1		DUTINKA 3,5	DUTINKA	TUBE	ПАТРОН
9	**07104009**	1		DUTINKOVÁ ZÁSUVKA 5-pol.	DUTINKOVÁ ZÁSUVKA	SOCKET TUBE	ПАТРОННАЯ РОЗЕТКА
10	**07106008**	1		DUTINKOVÁ ZÁSUVKA 3-pol.	DUTINKOVÁ ZÁSUVKA	SOCKET TUBE	ПАТРОННАЯ РОЗЕТКА
11	**07106009**	2		TESNENIE HADICE 8,5	TĚSNĚNÍ	SEAL	УПЛОТНЕНИЕ
10	**07106010**	2		ZAISŤOVACIA MATICA	MATICE	NUT	ГАЙКА

https://truckmanualshub.com/

BLATNÍKY

11.1

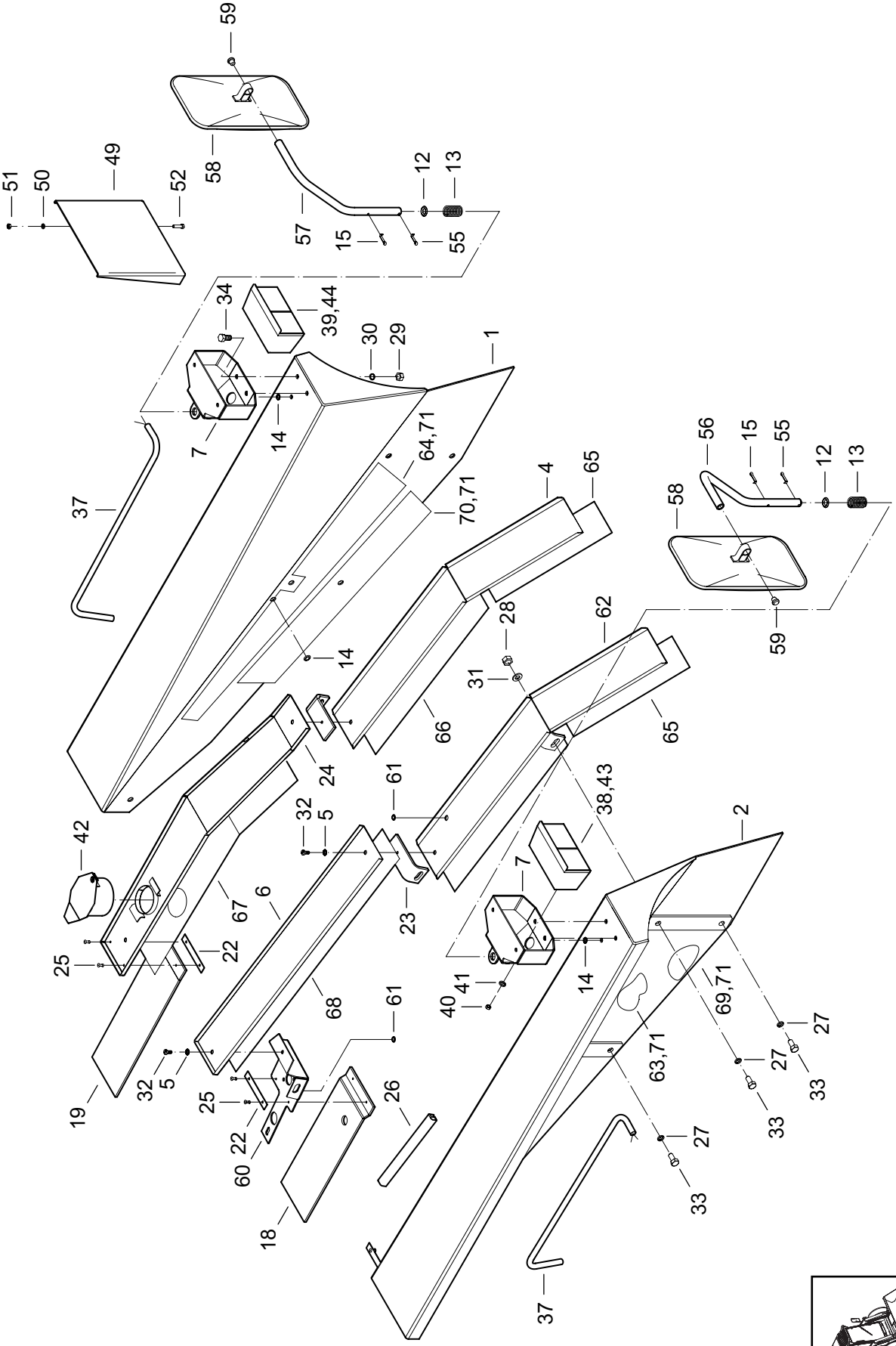

https://truckmanualshub.com/

BLATNÍKY
BLATNÍKY
MUDGUARDS
КРЫЛЬЯ

11.1

1	2	3	4	Názov	Název	Name	Наименование
1	**07111001**	1		BLATNÍK ĽAVÝ	BLATNÍK LEVÝ	MUDGUARD LEFT	КРЫЛО ЛЕВОЕ
2	**07111002**	1		BLATNÍK PRAVÝ	BLATNÍK PRAVÝ	MUDGUARD RIGHT	КРЫЛО ПРАВОЕ
4	**07111004**	1		KRYT PREDNÝ ĽAVÝ	KRYT PŘEDNÍ LEVÝ	FRONT COVER LEFT	КРЫШКА ПЕРЕДНЯЯ ЛЕВАЯ
5	**00081061**	4		PODLOŽKA 6	PODLOŽKA	WASHER	ПРОКЛАДКА
6	**07111006**	1		KRYT AKUMULÁTORA	KRYT AKUMULÁTORU	COVER	КРЫШКА
7	**07111007**	2		DRŽIAK	DRŽÁK	HOLDER	ДЕРЖАТЕЛЬ
12	**00111038**	2		PODLOŽKA 17	PODLOŽKA	WASHER	ПРОКЛАДКА
13	**00111019**	2		PRUŽINA	PRUŽINA	SPRING	ПРУЖИНА
14	**00101034**	4		PRIECHODKA 8X2	PRŮCHODKA	REDUCING SLEEVE	ПРОХОДНОЙ
15	**07110015**	2		ZÁVLAČKA 4X25	ZÁVLAČKA	COTTER PIN	ШПЛИНТ ЗОЛЯТОР
18	**07111018**	1		GUMA AKUMULÁTORA	GUMA	RUBBER	РЕЗИНА
19	**07111019**	1		GUMA FILTRA	GUMA	RUBBER	РЕЗИНА
22	**07111022**	2		PODLOŽKA	PODLOŽKA	WASHER	ПРОКЛАДКА
23	**07111023**	1		PRÍCHYTKA	PŘÍCHYTKA	CLAMP	ЗАПОНКА
24	**07111024**	1		KRYT FILTRA ÚPLNÝ	KRYT FILTRU	FILTER COVER	КРЫШКА ФИЛЬТРА
25	**07173048**	4		NIT 4X13	NÝT	RIVET	ЗАКЛЁПКА
26	**01155013**	4,1M		PROFIL BLATNÍKOV	PROFIL	PROFILE	ПРОФИЛЬ
27	**00020029**	12		PODLOŽKA 10	PODLOŽKA	WASHER	ПРОКЛАДКА
28	**00050011**	12		MATICA M10	MATICE	NUT	ГАЙКА
29	**00084011**	4		MATICA M8	MATICE	NUT	ГАЙКА
30	**07111030**	8		PODLOŽKA 8,4	PODLOŽKA	WASHER	ПРОКЛАДКА
31	**00083021**	24		PODLOŽKA 10,5	PODLOŽKA	WASHER	ПРОКЛАДКА
32	**01152039**	4		SKRUTKA M6X16	ŠROUB	SCREW	БОЛТ
33	**00050010**	12		SKRUTKA M10X40	ŠROUB	SCREW	БОЛТ
34	**01050017**	4		SKRUTKA M8X18	ŠROUB	SCREW	БОЛТ
37	**07110019**	2		ZVÄZOK BLATNÍKOV	SVAZEK BLATNÍKŮ	MUDGUARD BUNDLE	ПУЧОК КРЫЛЪЕВ
38	**07110017**	1		PREDNÉ SKUP. SVETLO PRAVÉ	PŘEDNÍ SKUP. SVĚTLO PRAVÉ	FRONT GROUP LIGHT RIGHT	ГРУППОВЫЙ СВЕТ ПЕРЕДНИЙ ПРАВЫЙ
39	**07110018**	1		PREDNÉ SKUP. SVETLO ĽAVÉ	PREDNÍ SKUP. SVĚTLO LEVÉ	FRONT GROUP LIGHT LEFT	ГРУППОВЫЙ СВЕТ ПЕРЕДНИЙ ЛЕВЫЙ

https://truckmanualshub.com/

BLATNÍKY

11.1

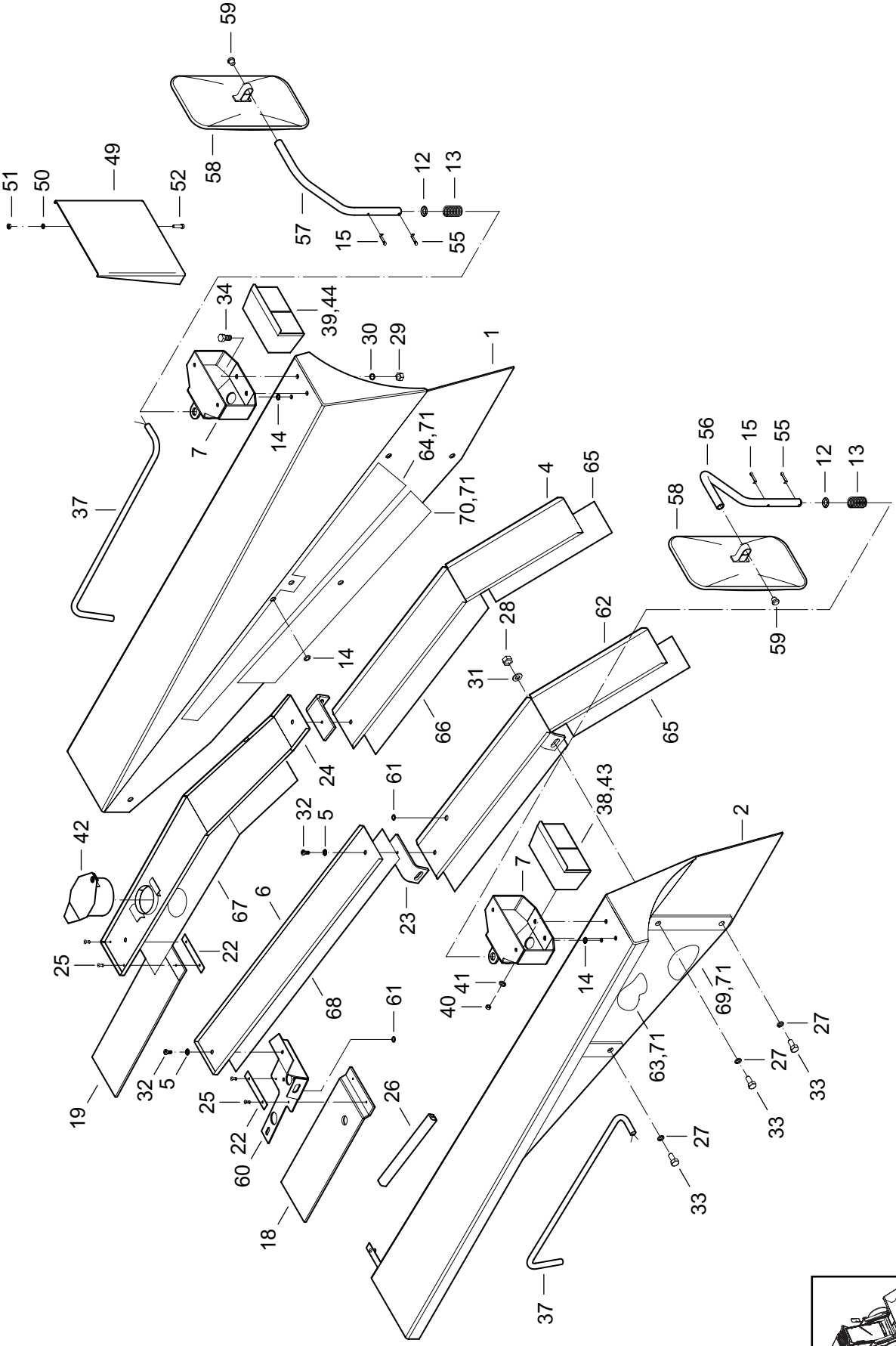

https://truckmanualshub.com/

1	2	3	4	Názov	Název	Name	Наименование
40	**00081060**	4		MATICA M6	MATICE	NUT	ГАЙКА
41	**00031055**	4		PODLOŽKA 6,1	PODLOŽKA	WASHER	ПРОКЛАДКА
42	**07111042**	1		KRYT	KRYT	COVER	КРЫШКА
43	**07111035**	1		KRYT SVETLA P	KRYT SVĚTLA	LIGHT COVER	КРЫШКА СВЕТА
44	**07111036**	1		KRYT SVETLA L	KRYT SVĚTLA	LIGHT COVER	КРЫШКА СВЕТА
49	**07111049**	1		DRŽIAK ŠPZ	DRŽÁK ŠPZ	HOLDER	ДЕРЖАТЕЛЬ
50	**00031055**	2		PODLOŽKA 6	PODLOŽKA	WASHER	ПРОКЛАДКА
51	**00081060**	2		MATICA M6	MATICE	NUT	ГАЙКА
52	**00101038**	2		SKRUTKA M6X16	ŠROUB	SCREW	БОЛТ
55	**07111055**	2		KOLÍK 5	KOLÍK	PIN	ШТИФТ
56	**07111056**	1		DRŽIAK PRAVÝ	DRŽÁK PRAVÝ	HOLDER	ДЕРЖАТЕЛЬ
57	**07111057**	1		DRŽIAK ĽAVÝ	DRŽÁK LEVÝ	HOLDER	ДЕРЖАТЕЛЬ
58	**07111058**	2		SPÄTNÉ ZRKADLO	ZPĚTNÉ ZRCÁTKO	BACK MIRROR	ОБРАТНОЕ ЗЕРКАЛО
59	**07111059**	2		KRYTKA	KRYTKA	COVER	КРЫШКА
60	**07111060**	1		KONZOLA	KONZOLA	BRACKET	КОНСОЛЬ
61	**09083033**	2		PRIECHODKA	PRIECHODKA	BUSHING	ВВОД
62	**07111062**	1		KRYT PREDNÝ PRAVÝ	KRYT PŘEDNÍ PRAVÝ	FRONT COVER RIGHT	КРЫШКА ПЕРЕДНЯЯ ПРАВАЯ
63	**07111063**	1		AL-ARALAMINO PRAVÉ	OBLOŽENÍ PRAVÝ	LINING	ОБЛИЦОВКА
64	**07111064**	1		AL-ARALAMINO ĽAVÉ	OBLOŽENÍ LEVÝ	LINING	ОБЛИЦОВКА
65	**07111065**	1		AL-ARALAMINO I.	OBLOŽENÍ	LINING	ОБЛИЦОВКА
66	**07111066**	1		AL-ARALAMINO II.	OBLOŽENÍ	LINING	ОБЛИЦОВКА
67	**07111067**	1		AL-ARALAMINO III.	OBLOŽENÍ	LINING	ОБЛИЦОВКА
68	**07111068**	1		AL-ARALAMINO IV.	OBLOŽENÍ	LINING	ОБЛИЦОВКА
69	**07111069**	1		OBKLAD	OBLOŽENÍ	LINING	ОБЛИЦОВКА
70	**07111070**	1		OBKLAD	OBLOŽENÍ	LINING	ОБЛИЦОВКА
71	**07111071**	8		TERČÍK	TERČ	TARGET	МИШЕНЬ

https://truckmanualshub.com/

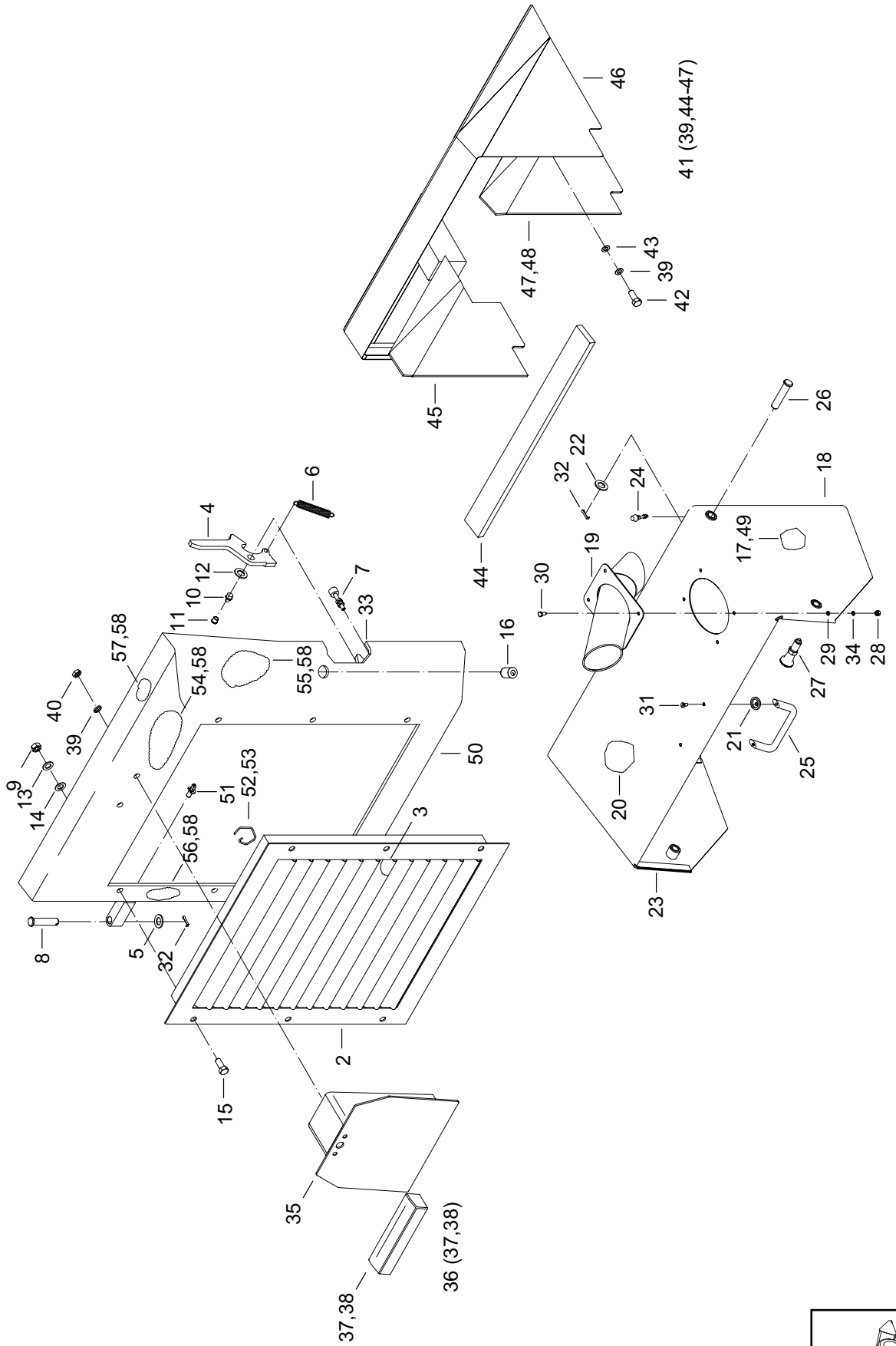

https://truckmanualshub.com/

1	2	3	4	Názov	Název	Name	Наименование
2	**07121002**	1		RÁMČEK	RÁMEČEK	FRAME	РАМКА
3	**07120003**	10		MOLITAN	MOLITAN	LINING	ОБЛИЦОВКА
4	**07120004**	1		PÁKA	PÁKA	LEVER	РЫЧАГ
5	**07120005**	2		PODLOŽKA 17	PODLOŽKA	WASHER	ПРОКЛАДКА
6	**07120007**	1		PRUŽINA	PRUŽINA	SPRING	ПРУЖИНА
7	**07020021**	1		DORAZ	DORAZ	STOP	УПОР
8	**07120009**	2		ČAP 16X70	ČEP	PIN	ЦАПФА
9	**06051005**	6		MATICA M10	MATICE	NUT	ГАЙКА
10	**01122005**	1		HLAVICA MK6	MAZNICE	GREASE LUBRIFICATOR	МАСЛЁНКА
11	**00090023**	1		KRYT HLAVICE	KRYT MAZNICE	GREASE LUBRICATOR COVER	КРЫШКА МАСЛЁНКИ
12	**00020013**	1		POISTNÝ KRÚŽOK 16	POJIST. KROUŽEK	SAFETY RING	СТОПОРНОЕ КОЛЬЦО
13	**00020029**	6		PODLOŽKA 10	PODLOŽKA	WASHER	ПРОКЛАДКА
14	**00083021**	6		PODLOŽKA 10,5	PODLOŽKA	WASHER	ПРОКЛАДКА
15	**00173002**	6		SKRUTKA M10X30	ŠROUB	SCREW	БОЛТ
16	**07120016**	1		ZÁMOK FAB 1311	ZÁMEK	LOCK	ЗАМОК
17	**07120017/1**	1		IZOLÁCIA	IZOLACE	ISOLATION	ИЗОЛЯЦИЯ
18	**07121018**	1		ODKLÁPACÍ KRYT	ODKLÁPĚCÍ KRYT	COVER	КРЫШКА
19	**07120019**	1		VÝFUK	VÝFUK	EXHAUST	ВЫХЛОП
20	**07121020**	1		IZOLÁCIA	IZOLACE	ISOLATION	ИЗОЛЯЦИЯ
21	**07120021**	2		PODLOŽKA	PODLOŽKA	WASHER	ПРОКЛАДКА
22	**07120022**	2		VYMEDZOVACIA PODLOŽKA	VYMEZOVACÍ PODLOŽKA	WASHER	ПРОКЛАДКА
23	**07121023**	1		IZOLÁCIA	IZOLACE	ISOLATION	ИЗОЛЯЦИЯ
24	**07120024**	2		DORAZ	DORAZ	STOP	УПОР
25	**07120025**	1		MADLO	MADLO	HANDLE	РУКОЯТКА
26	**07120026**	2		ČAP 16X75	ČEP	PIN	ЦАПФА
27	**07120027**	2		ZAISŤOVACÍ ČAP	ZAJIŠŤOV. ČEP	PIN	СТОПОРНАЯ ЦАПФА
28	**00081060**	4		MATICA M6	MATICE	NUT	ГАЙКА
29	**00031055**	4		PODLOŽKA 6	PODLOŽKA	WASHER	ПРОКЛАДКА
30	**00031047**	4		SKRUTKA M6X14	ŠROUB	SCREW	БОЛТ
31	**07120031**	2		SKRUTKA M6X14	ŠROUB	SCREW	БОЛТ
32	**07120032**	2		ZÁVLAČKA 4X22	ZÁVLAČKA	COTTER PIN	ШПЛИНТ
33	**07120033**	1		PROFIL L 150	PROFIL	PROFIL	ПРОФИЛЬ
34	**00020012**	4		PODLOŽKA 6,4	PODLOŽKA	WASHER	ПРОКЛАДКА
35	**07121035**	1		TABUĽKA ZADNÁ	TABULKA	PLATE	ЩИТОК
36	**07121036**	1		ZVÄZOK OSVETLENIA	SVAZEK	BUNDLE	ПУЧОК
37	**04040006**	1		SVETLO ŠPZ	SVĚTLO	LIGHT	СВЕТА
38	**00101029**	2		ŽIAROVKA 12V/5W	ŽÁROVKA	BULB	ЛАМПОЧКА
39	**00020019**	6		PODLOŽKA 8	PODLOŽKA	WASHER	ПРОКЛАДКА
40	**00020016**	2		MATICA M8	MATICE	NUT	ГАЙКА
41	**07151044**	1		KRYT MOTORA	KRYT MOTORU	ENGINE COVER	КРЫШКА
42	**00020010**	4		SKRUTKA M8X2	ŠROUB	SCREW	БОЛТ
43	**00173019**	4		PODLOŽKA 9	PODLOŽKA	WASHER	ПРОКЛАДКА
44	**07151027/1**	1	463/02→	AL-ARALAMINO	OBLOŽENÍ	LINING	ОБЛИЦОВКА

https://truckmanualshub.com/

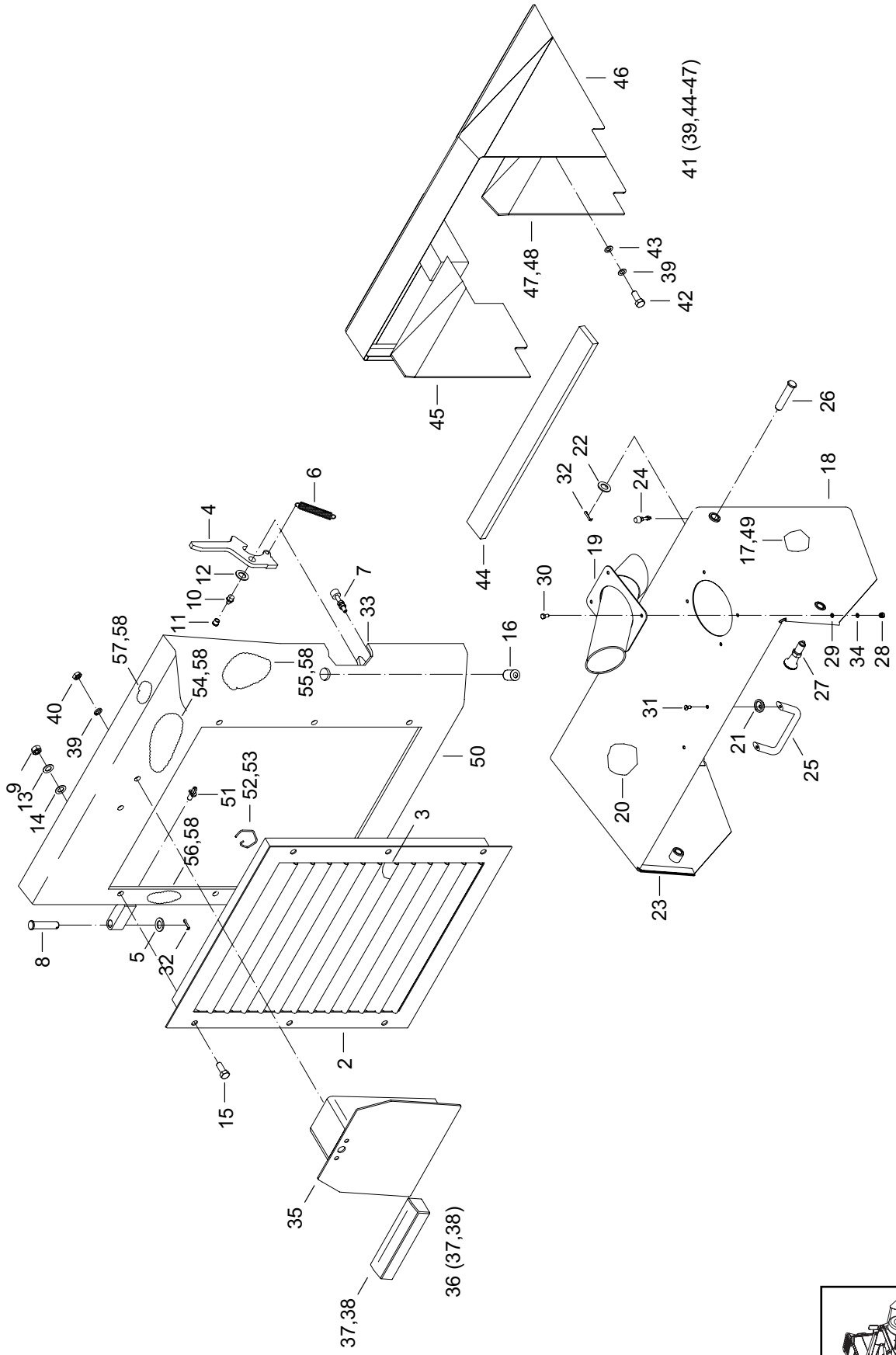

https://truckmanualshub.com/

1	2	3	4	Názov	Název	Name	Наименование
45	**07151026/1**	1	463/02→	AL-ARALAMINO	OBLOŽENÍ	LINING	ОБЛИЦОВКА
46	**07151042**	1		KRYT MOTORA	KRYT MOTORU	ENGINE COVER	КРЫШКАДВИГАТЕЛЯ
47	**07151043**	1		AL-ARALAMINO	OBLOŽENÍ	LINING	ОБЛИЦОВКА
48	**07121048**	1,3M		PÁSKA	PÁSEK	TAPE	ПЕРЕВЯЗОЧНАЯ ЛЕНТА
49	**07121049**	1,5M		PÁSKA	PÁSEK	TAPE	ПЕРЕВЯЗОЧНАЯ ЛЕНТА
50	**07121050**	1		ZADNÝ KRYT	ZADNÍ KRYT	REAR COVER	ЗАДНЯЯ КРЫШКА
51	**11020015**	1		POISTKA	POJISTKA	CATCH	СТОПОР
52	**00120041**	2		RÚRKA TRKR 8X1-1-10	TRUBKA	PIPE	ТРУБКА
53	**09121024**	1		VODIČ	VODIČ	CONDUCTOR	ПРОВОД
54	**07121054**	1		OBKLAD I.	OBLOŽENÍ	LINING	ОБЛИЦОВКА
55	**07121055**	1		OBKLAD II.	OBLOŽENÍ	LINING	ОБЛИЦОВКА
56	**07121056**	1		OBKLAD III.	OBLOŽENÍ	LINING	ОБЛИЦОВКА
57	**07121057**	1		OBKLAD IV.	OBLOŽENÍ	LINING	ОБЛИЦОВКА
58	**07111071**	8		TERČÍK	TERČ	TARGET	МИШЕНЬ

https://truckmanualshub.com/

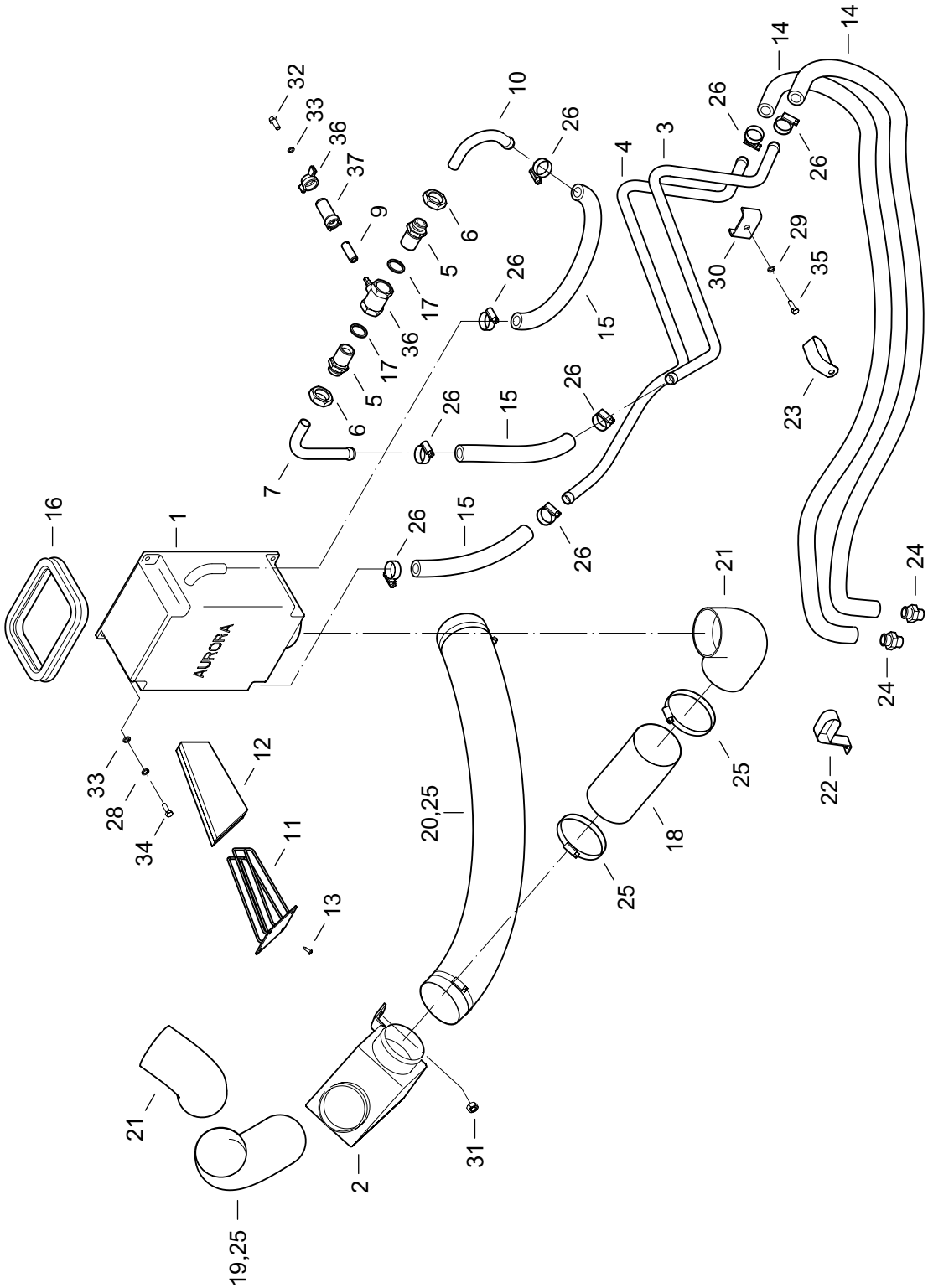

https://truckmanualshub.com/

KÚRENIE
TOPENÍ
HEATING EQUIPMENT
ОТОПЛЕНИЕ

13.3

1	2	3	4	Názov	Název	Name	Наименование
1	**07133001**	1		KÚRENIE AURORA	TOPENÍ	HEATING	ПЕЧКИ
2	**07133002**	1		ROZVOD VZDUCHU	ROZVOD VZDUCHU	AIR DISTRIBUTION	РАСПРЕДЕЛЕНИЕ ВОЗДУХА
3	**07133003**	1		RÚRKA PRAVÁ	TRUBKA PRAVÁ	PIPE RIGHT	ТРУБКА ПРАВАЯ
4	**07133004**	1		RÚRKA ĽAVÁ	TRUBKA LEVÁ	PIPE LEFT	ТРУБКА ЛЕВАЯ
5	**07133005**	2		HRDLO	HRDLO	SOCKET	ШТУЦЕР
6	**07133006**	2		MATICA M24X1,5	MATICE	NUT	ГАЙКА
7	**07133007**	1		POTRUBIE	POTRUBÍ	PIPING	ТРУБОПРОВОД
9	**07133009**	1		SKRUTKA	ŠROUB	SCREW	БОЛТ
10	**07133010**	1		POTRUBIE	POTRUBÍ	PIPING	ТРУБОПРОВОД
11	**07133011**	2		FILTER	FILTR	FILTER	ФИЛЬТР
12	**00133012**	4		VLOŽKA	VLOŽKA	INSERT	ВКЛАДЫШ
13	**00105022**	8		SKRUTKA 3,9X9,5	ŠROUB	SCREW	БОЛТ
14	**07130019**	2		HADICA L 2600	HADICE	HOSE	ШЛАНГ
15	**07130019**	3		HADICA L 250	HADICE	HOSE	ШЛАНГ
16	**01155013**	1		TESNENIE	TĚSNĚNÍ	DOOR GLAS SEAL	УПЛОТНЕНИЕ СТЕКЛА
17	**00063039**	2		TESNIACI KRÚŽOK	TĚSNÍCÍ KROUŽEK	SEALING RING	УПЛОТНИТЕЛЬНОЕ КОЛЬЦО
18	**01130014**	1		HADICA 80HV 72 L150 80HV 72 L180	HADICE	HOSE	ШЛАНГ
19	**01130014**	1		HADICA 80HV 72 L150 80HV 72 L600	HADICE	HOSE	ШЛАНГ
20	**01130014**	1		HADICA 80HV 72 L150 80HV 72 L720	HADICE	HOSE	ШЛАНГ
21	**07130015**	2		KOLENO ROZVODU	KOLENO	ELBOW	ШТУЦЕР
22	**07050031**	1		PRÍCHYTKA	PŘÍCHYTKA	CLAMP	ЗАПОНКА
23	**00131043**	1		PRÍCHYTKA	PŘÍCHYTKA	CLAMP	ЗАПОНКА
24	**00132042**	2		HRDLO KÚRENIA	HRDLO TOPENÍ	SOCKET	ШТУЦЕР
25	**00212029**	6		HADICOVÁ SPONA	SPONA	CLIP	ХОМУТ
26	**07130020**	10		HADICOVÁ SPONA	SPONA	CLIP	ХОМУТ
28	**00031055**	4		PODLOŽKA 6	PODLOŽKA	WASHER	ПРОКЛАДКА
29	**00214030**	4		PODLOŽKA 8	PODLOŽKA	WASHER	ПРОКЛАДКА
30	**07130014**	2		PRÍCHYTKA	PŘÍCHYTKA	CLAMP	ЗАПОНКА
31	**00020016**	2		MATICA M8	MATICE	NUT	ГАЙКА
32	**00083047**	1		SKRUTKA M6X16	ŠROUB	SCREW	БОЛТ
33	**00020012**	5		PODLOŽKA 6,4	PODLOŽKA	WASHER	ПРОКЛАДКА
34	**00101038**	4		SKRUTKA M6X16	ŠROUB	SCREW	БОЛТ
35	**00067025**	2		SKRUTKA M8X30	ŠROUB	SCREW	БОЛТ
36	**06242025**	1		VODNÝ VENTIL	VODNÍ VENTIL	WATER VALVE	ВОДЯНОЙ КЛАПАН
37	**07133008**	1		NADSTAVEC	NADSTAVEC	FEEDER	НАСАДКА

https://truckmanualshub.com/

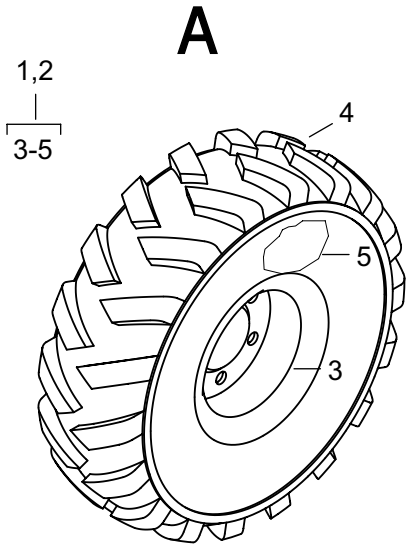

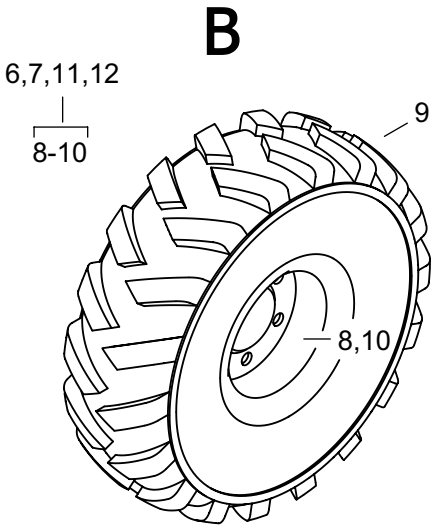

https://truckmanualshub.com/

ÚPLNÉ KOLESO
KOLO ÚPLNÉ
WHEEL COMPLETE
КОЛЕСО В СБОРЕ

14

1	2	3	4	Názov	Název	Name	Наименование
A							
1	**07140001**	2		KOLESO PRAVÉ	KOLO PRAVÉ	WHEEL RIGHT	КОЛЕСО ПРАВОЕ
2	**07140002**	2		KOLESO ĽAVÉ	KOLO LEVÉ	WHEEL LEFT	КОЛЕСО ЛЕВОЕ
3	**07140003**	4		RÁFIK ET-91530.10	RÁF	WHEEL DISC	ОБОД
4	**00140004**	4		PNEUMATIKA 10.00/75-15,3	PNEUMATIKA	TYRE	ШИНА
5	**00140003**	4		DUŠA 10-45 HS	DUŠE	AIR TUBE	КАМЕРА
B							
6	**07140006**	2		KOLESO PRAVÉ PREDNÉ	KOLO PRAVÉ PŘEDNÍ	WHEEL RIGHT	КОЛЕСО ПРАВОЕ
7	**07140007**	2		KOLESO ĽAVÉ PREDNÉ	KOLO LEVÉ PŘEDNÍ	WHEEL LEFT	КОЛЕСО ЛЕВОЕ
8	**07140008**	4		RÁFIK 8,25X16,5	RÁF	WHEEL DISC	ОБОД
9	**07140009**	4		PNEUMATIKA 10-16,5/8	PNEUMATIKA	TYRE	ШИНА
10	**07140010**	4		VENTIL	VENTIL	VALVE	КЛАПАН
11	**07140011**	1		KOLESO PRAVÉ ZADNÉ	KOLO PRAVÉ ZADNÍ	WHEEL RIGHT	КОЛЕСО ПРАВОЕ
12	**07140012**	1		KOLESO ĽAVÉ ZADNÉ	KOLO LEVÉ ZADNÍ	WHEEL LEFT	КОЛЕСО ЛЕВОЕ

https://truckmanualshub.com/

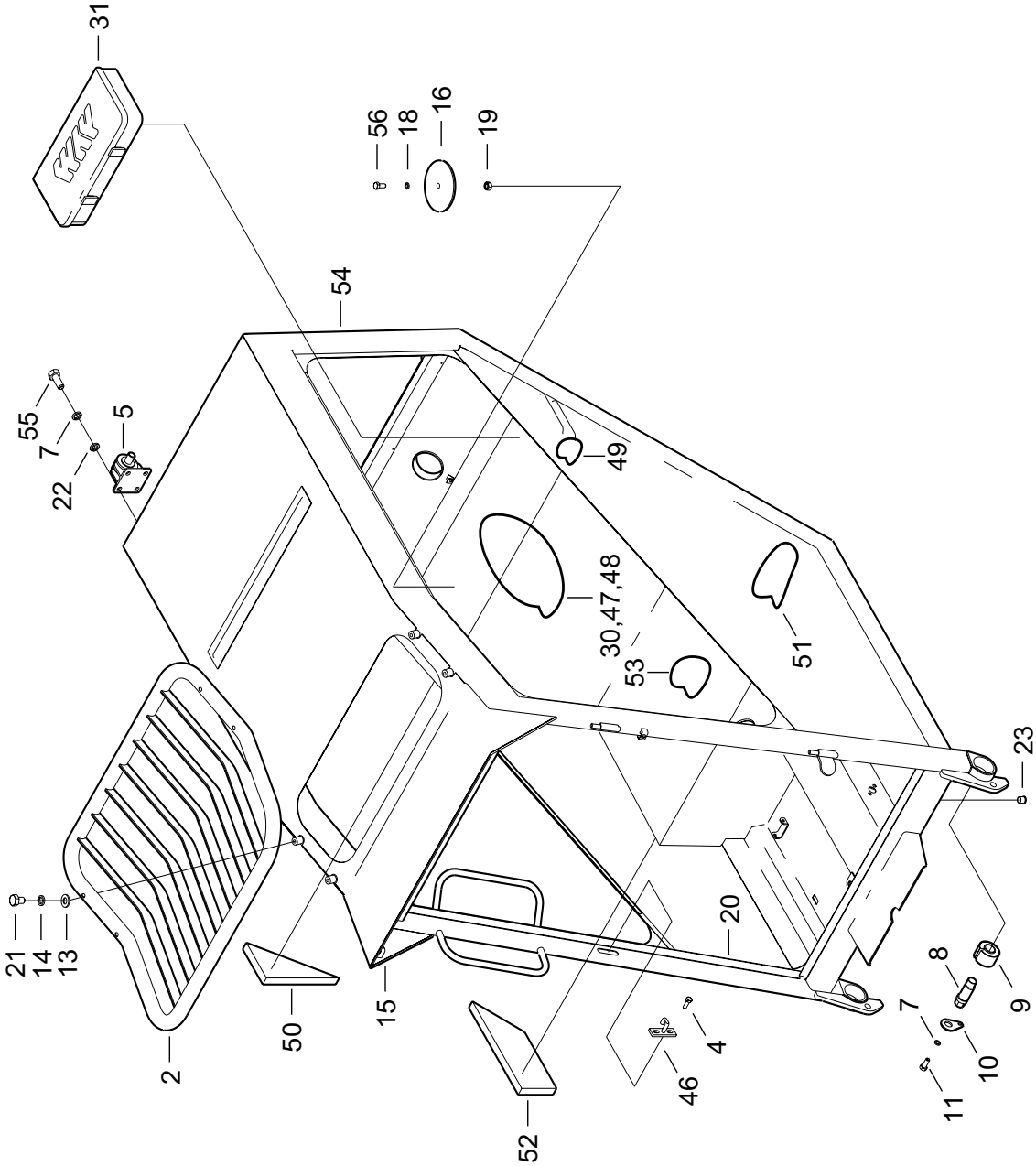

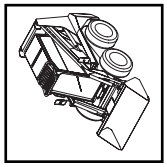

https://truckmanualshub.com/

KABÍNA
KABINA
CAB
КАБИНА

15.1

1	2	3	4	Názov	Název	Name	Наименование
2	**07151002**	1		OCHRANNÝ KRYT	OCHRANNÍ KRYT	PROTECTION COVER	ЗАЩИТНАЯ КРЫШКА
4	**07083049**	2		SKRUTKA M8X12	ŠROUB	SCREW	БОЛТ
5	**00151025**	2		SILENTBLOK	SILENTBLOK	ELASTIC BED	УПРУГОЕ ГНЕЗДО
7	**00020019**	10		PODLOŽKA 8	PODLOŽKA	WASHER	ПРОКЛАДКА
8	**00151023**	2		ČAP	ČEP	PIN	ПАЛЕЦ
9	**00151022**	2		PUZDROVÁ PRUŽINA PRUŽINA	POUZDROVÁ	BUSHING SPRING	ПРУЖИНА
10	**00151026**	2		POISTKA	POJISTKA	SAFETY	СТОПОР
11	**00020009**	2		SKRUTKA M8X16	ŠROUB	SCREW	БОЛТ
12	**00151021**	2		PRUŽINA	PRUŽINA	SPRING	ПРУЖИНА
13	**07151007**	4		PODLOŽKA	PODLOŽKA	WASHER	ПРОКЛАДКА
14	**00020029**	4		PODLOŽKA 10	PODLOŽKA	WASHER	ПРОКЛАДКА
15	**07151028**	1		PROFIL L 1300	PROFIL	PROFILE	ПРОФИЛЬ
16	**12151016**	1		PODLOŽKA	PODLOŽKA	WASHER	ПРОКЛАДКА
18	**00031055**	2		PODLOŽKA 6	PODLOŽKA	WASHER	ПРОКЛАДКА
19	**00081060**	1		MATICA M6	MATICE	NUT	ГАЙКА
20	**01155013**	1		TESNENIE DVERÍ L -3660	TĚSNĚNÍ DVEŘÍ	DOOR SEAL	УПЛОТНЕНИЕ
21	**00050010**	4		SKRUTKA M10X40	ŠROUB	SCREW	БОЛТ
22	**00151027**	4		PODLOŽKA	PODLOŽKA	WASHER	ПРОКЛАДКА
23	**12151023**	2		ZÁSLEPKA	ZÁSLEPKA	RING	КОЛЬЦО
30	**07121049**	5,6M		PÁSKA	PÁSEK	TAPE	ПЕРЕВЯЗОЧНАЯ ЛЕНТА
31	**07151031**	1		SKRINKA NA NÁRADIE	SKŘÍŇ	BOX	КОРОБКА
46	**07151046**	1		PLATNIČKA ÚPLNÁ	LAMELA	SHEET	ПЛАСТИНА
47	**07151047**	1		OBKLAD	OBLOŽENÍ	LINING	ОБЛИЦОВКА
48	**07111071**	14		TERČÍK	TERČ	TARGET	МИШЕНЬ
49	**07151049**	1		OBKLAD	OBLOŽENÍ	LINING	ОБЛИЦОВКА
50	**07151050**	1		OBKLAD	OBLOŽENÍ	LINING	ОБЛИЦОВКА
51	**07151051**	1		OBKLAD	OBLOŽENÍ	LINING	ОБЛИЦОВКА
52	**07151052**	1		OBKLAD	OBLOŽENÍ	LINING	ОБЛИЦОВКА
53	**07151053**	1		OBKLAD	OBLOŽENÍ	LINING	ОБЛИЦОВКА
54	**12151001**	1		KOSTRA KABÍNY	KOSTRA KABINY	CABINE FRAME	РАМА КАБИНЫ
55	**00031046**	8		SKRUTKA M8X20	ŠROUB	SCREW	БОЛТ
56	**09121034**	1		NIT	NÝT	RIVET	ЗАКЛЁПКА

https://truckmanualshub.com/

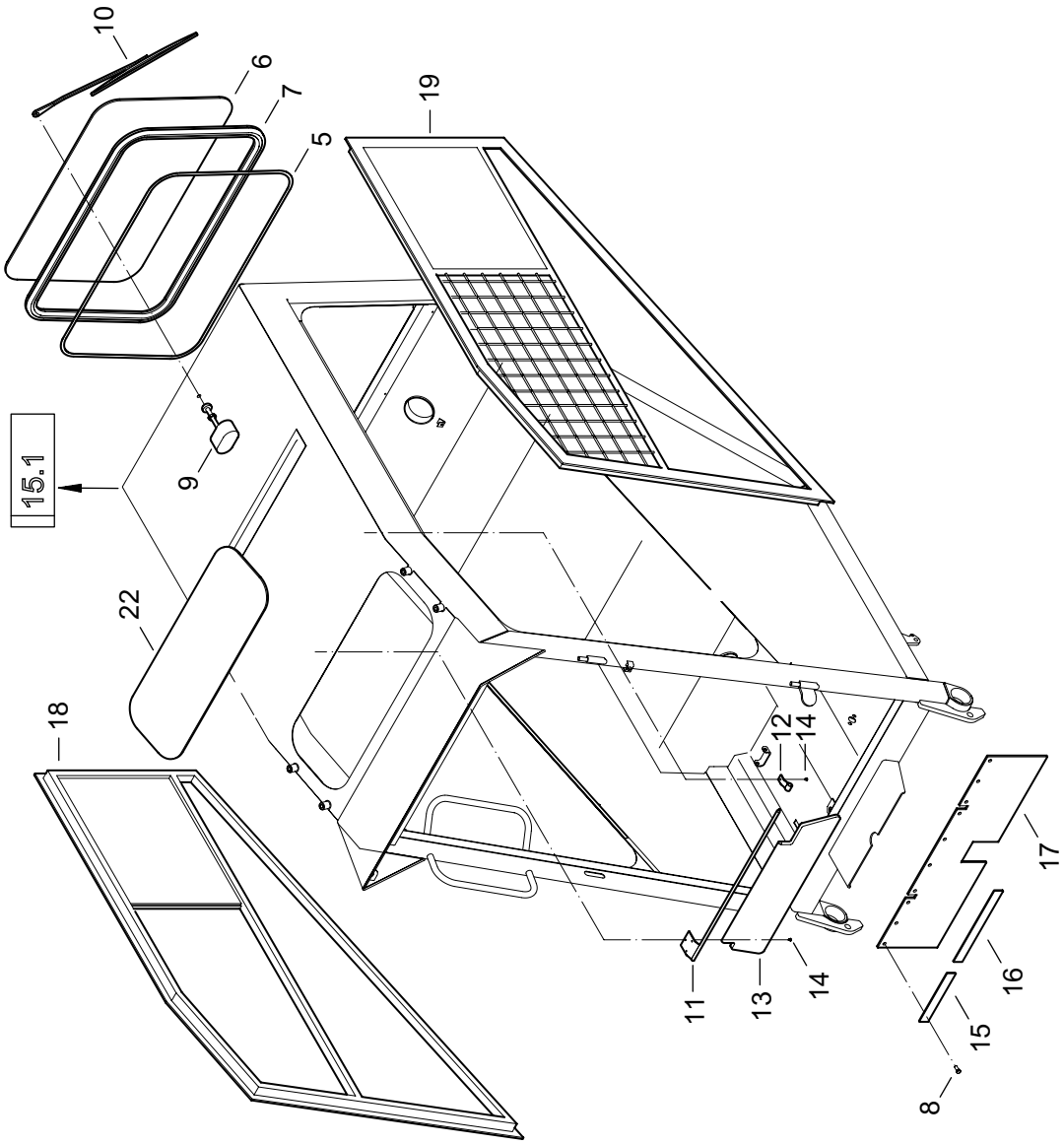

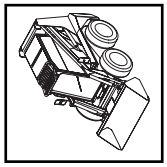

https://truckmanualshub.com/

KABÍNA
KABINA
CAB
КАБИНА

15.2

1	2	3	4	Názov	Název	Name	Наименование
6	**07152007**	1		ZADNÉ SKLO	ZADNÍ SKLO	REAR GLASS	СТЕКЛО ЗАДНЕЕ
7	**07152003**	1		TESNENIE OKNA L-1610	TĚSNĚNÍ OKNA	WINDOW SEAL	УПЛОТНЕНИЕ ОКНА
8	**07152021**	10		SKRUTKA M4,8X16	ŠROUB	SCREW	БОЛТ
9	**07152011**	1		STIERAČ 12V/1,8A	MOTOREK	ELECTROMOTOR	ЭЛЕКТРОМОТОР
10	**00152029**	1		STIERATKO PAL	RAMÍNKO	WIPER BLADE	СТЕКЛООЧИСТИТЕЛЬ
11	**00153029**	1		DRŽIAK TIENIDLA	DRŽÁK STÍNIDLA	HOLDER	ДЕРЖАТЕЛЬ
12	**00153030**	1		ÚCHYTKA	PŘÍCHYTKA	CLIP	ЗАПОНКА
13	**00153028**	1		TIENIDLO	STÍNITKO	FLAP	АБАЖУР
14	**07152014**	4		SKRUTKA M4X6	ŠROUB	SCREW	БОЛТ
15	**07152019**	2		LIŠTA	LIŠTA	STRIP	ПЛАНКА
16	**07152018**	1		LIŠTA	LIŠTA	STRIP	ПЛАНКА
17	**07152020**	1		GUMA	PRYŽ	GUM	РЕЗИНА
18	**12152018**	1		OKNO PRAVÉ	OKNO PRAVÉ	WINDOW LEFT	ОКНО ПРАВОЕ
19	**12152019**	1		OKNO ĽAVÉ	OKNO LEVÉ	WINDOW LEFT	ОКНО ЛЕВОЕ
22	**07152022**	1		HORNÉ SKLO	HORNÍ SKLO	UPPER GLASS	СТЕКЛО ВЕРХНЕЕ

https://truckmanualshub.com/

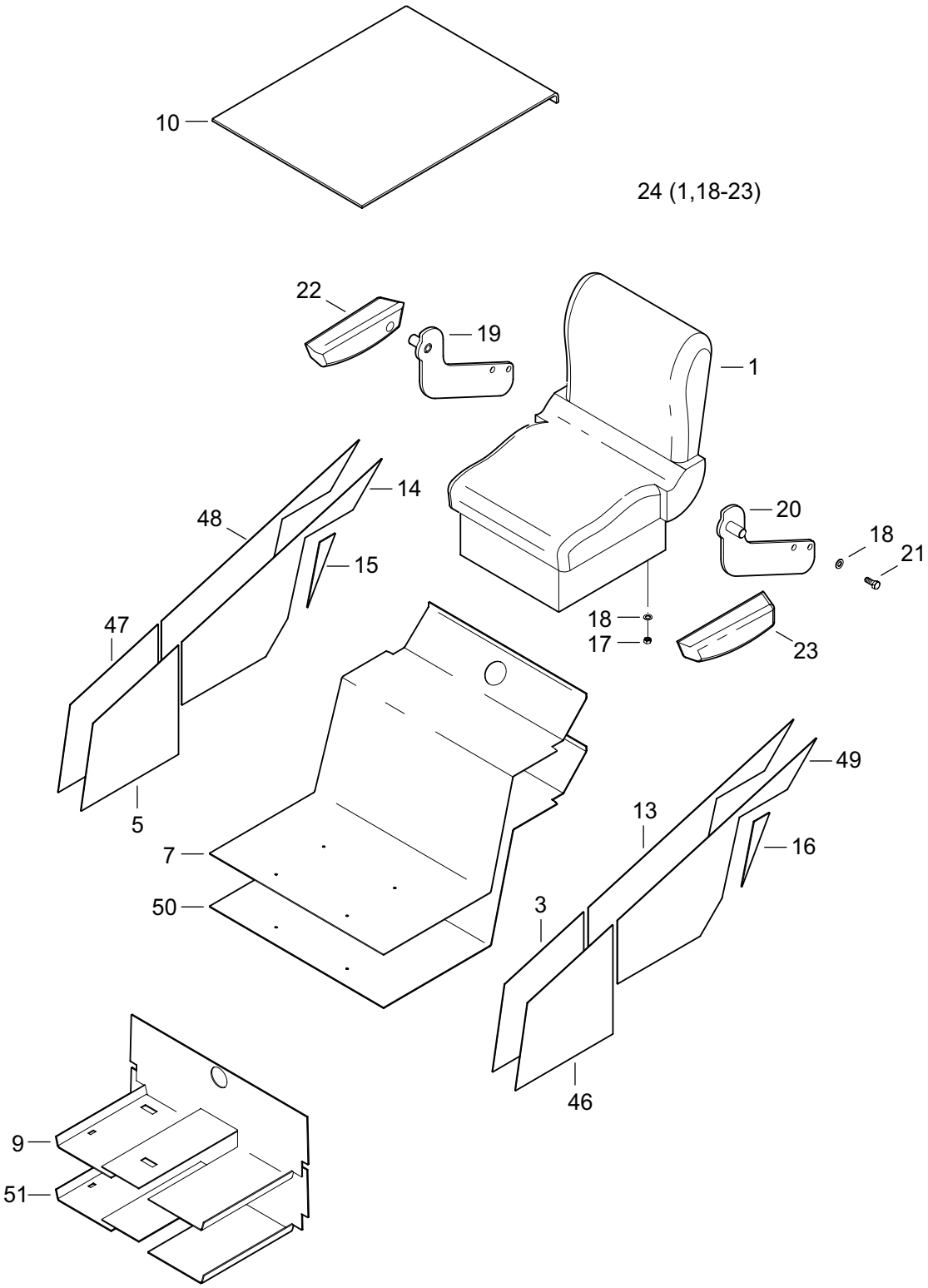

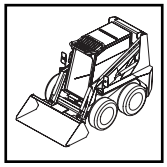

https://truckmanualshub.com/

KABÍNA
KABINA
CAB
КАБИНА

15.3

1	2	3	4	Názov	Název	Name	Наименование
1	**12153001**	1		SEDADLO SC85	SEDADLO	SEAT	СИДЕНЬЕ
3	**12153003**	1		GUMA L1	PRYŽ LEVÁ	RUBBER LEFT	РЕЗИНА ЛЕВАЯ
5	**12153005**	1		GUMA P1	PRYŽ PRAVÁ	RUBBER RIGHT	РЕЗИНА ПРАВАЯ
7	**12153007**	1		TAPO SEDAČKY	TAPO SEDAČKY	FACING	ОБКЛАДКА
9	**12153009**	1		GUMA DNA	PRYŽ DNA	FLOOR RUBBER	РЕЗИНА ПОЛА
10	**12153010**	1		TAPO STREŠNÉ	TAPO STŘEŠNÍ	FACING	ОБКЛАДКА
13	**07153027**	1		GUMA L2	PRYŽ	RUBBER	РЕЗИНА
14	**07153026**	1		GUMA P2	PRYŽ	RUBBER	РЕЗИНА
15	**12153015**	1		GUMA BOK P	PRYŽ	RUBBER	РЕЗИНА
16	**12153016**	2		GUMA BOK L	PRYŽ	RUBBER	РЕЗИНА
17	**09121032**	4		MATICA M8	MATICE	NUT	ГАЙКА
18	**00020018**	12		PODLOŽKA 8,4	PODLOŽKA	WASHER	ПРОКЛАДКА
19	**12153019**	1		KONZOLA PRAVÁ	KONZOLA PRAVÁ	BRACKET RIGHT	КОНСОЛЬ ПРАВАЯ
20	**12153020**	1		KONZOLA ĽAVÁ	KONZOLA LEVÁ	BRACKET LEFT	КОНСОЛЬ ЛЕВАЯ
21	**00063045**	4		SKRUTKA M8X25	ŠROUB	SCREW	БОЛТ
22	**12153022**	1		OPIERKA PRAVÁ	OPĚRKA PRAVÁ	RIGHT BACK	ОПОРА ПРАВАЯ
23	**12153023**	1		OPIERKA ĽAVÁ	OPĚRKA LEVÁ	LEFT BACK	ОПОРА ЛЕВАЯ
24	**12153024**	1		SEDADLO ÚPLNÉ	SEDADLO	SEAT	СИДЕНЬЕ
46	**07153046**	1		OBKLAD ĽAVÝ 1	OBLOŽENÍ	LINING	ОБЛИЦОВКА
47	**07153047**	1		OBKLAD PRAVÝ 1	OBLOŽENÍ	LINING	ОБЛИЦОВКА
48	**07153048**	1		OBKLAD PRAVÝ 2	OBLOŽENÍ	LINING	ОБЛИЦОВКА
49	**07153049**	1		OBKLAD ĽAVÝ 2	OBLOŽENÍ	LINING	ОБЛИЦОВКА
50	**07153050**	1		OBKLAD PODLAHY	OBLOŽENÍ	LINING	ОБЛИЦОВКА
51	**07153051**	1		OBKLAD SEDAČKY	OBLOŽENÍ	LINING	ОБЛИЦОВКА

https://truckmanualshub.com/

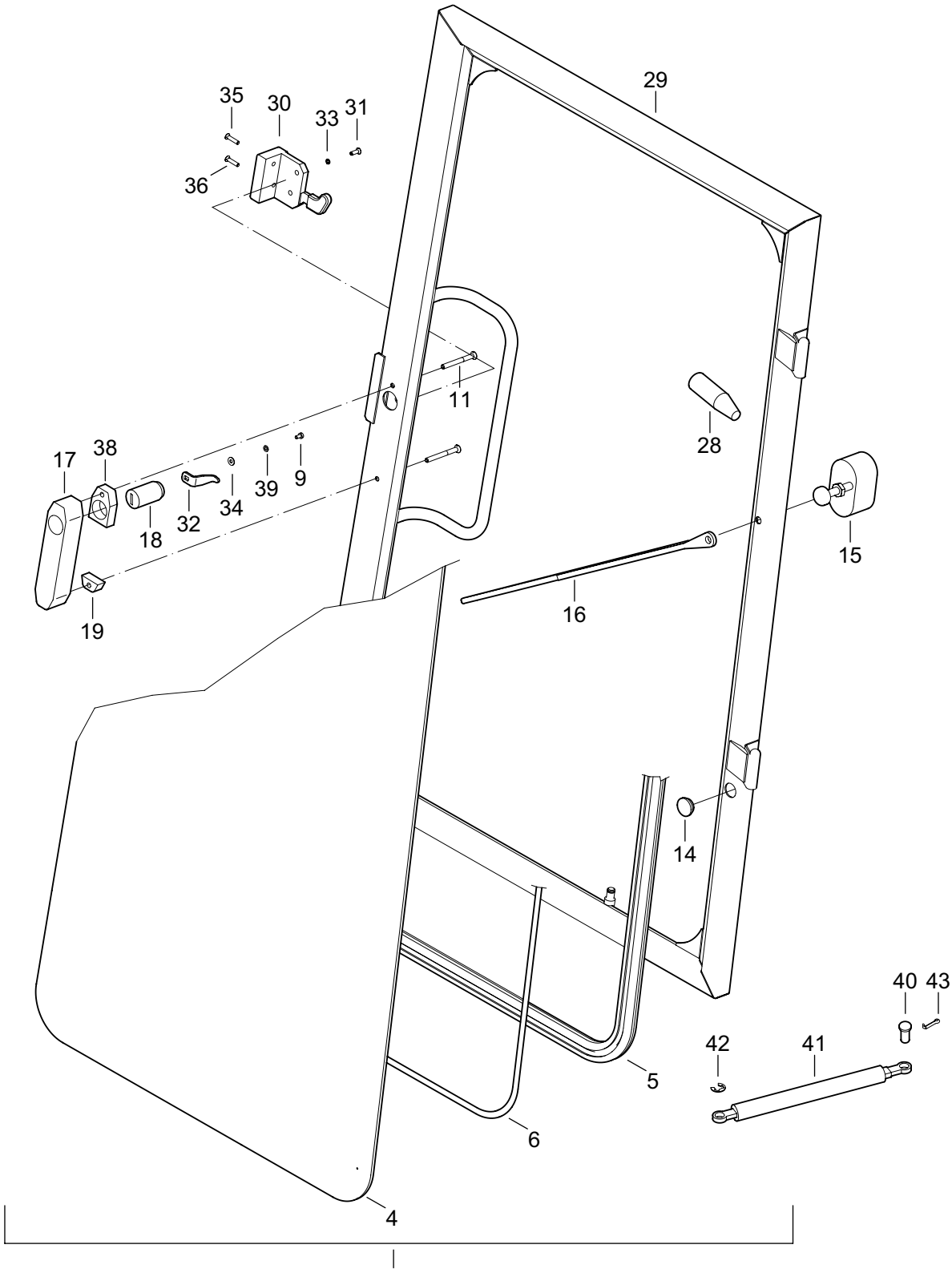

37(4-6,9,11,14,17-19,28,36,38,39,44,46)

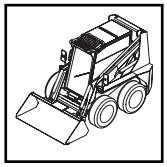

https://truckmanualshub.com/

DVERE
DVEŘE
DOOR
ДВЕРИ

15.6

1	2	3	4	Názov	Název	Name	Наименование
4	**07156004**	1		PREDNÉ SKLO	PŘEDNÍ SKLO	DOOR GLASS	СТЕКЛО ПЕРЕДНЕЕ
5	**07152003**	1		TESNENIE PRED. SKLA L 3268	TĚSNĚNÍ PŘED.	DOOR GLAS SEAL	УПЛОТНЕНИЕSKLA СТЕКЛА
6	**00151006**	1		KLINOK	KLÍNEK	RUBBER SEALING	КЛИНОК
9	**00130016**	1		SKRUTKA M4X8	ŠROUB	SCREW	БОЛТ
11	**00151019**	2		SKRUTKA M6X60	ŠROUB	SCREW	БОЛТ
14	**07156014**	1		DORAZ	DORAZ	STOP	УПОР
15	**07156015**	1		STIERAČ 12V	MOTOREK	ELECTROMOTOR	ЭЛЕКТРОМОТОР
16	**00151016**	1		STIERATKO	RAMÍNKO	WIPER ARM	СТЕКЛООЧИСТИТЕЛЬ
17	**00151009**	1		KĽUČKA	KLIKA	HANDLE	РУЧКА
18	**00151024**	1		ZÁMOK	ZÁMEK	LOCK	ЗАМОК
19	**00151033**	1		PODLOŽKA	PODLOŽKA	MOUNT	ПОДКЛАДКА
28	**07156028**	1		RUKOVÄŤ	RUKOJEŤ	HANDLE	РУКОЯТКА
29	**07156029**	1		DVERE	DVEŘE	DOOR	ДВЕРИ
30	**06210006**	1		ZÁMOK	ZÁMEK	LOCK	ЗАМОК
31	**06341033**	2		SKRUTKA M6X16	ŠROUB	SCREW	БОЛТ
32	**07156032**	1		PALEC	PALEC	FINGER	ПАЛЬЧИК
33	**00031055**	2		PODLOŽKA 6	PODLOŽKA	MOUNT	ПРОКЛАДКА
34	**x**	2		PODLOŽKA 4,3	PODLOŽKA	MOUNT	ПРОКЛАДКА
35	**07156035**	1		SKRUTKA M6X40	ŠROUB	SCREW	БОЛТ
36	**01151021**	1		SKRUTKA M6X30	ŠROUB	SCREW	БОЛТ
37	**07156037**	1		DVERE	DVEŘE	DOOR	ДВЕРИ
38	**07156038**	1		PODLOŽKA	PODLOŽKA	MOUNT	ПОДКЛАДКА
39	**00111035**	1		PODLOŽKA 4	PODLOŽKA	MOUNT	ПОДКЛАДКА
40	**07151009**	2		ČAP	ČEP	PIN	ПАЛЕЦ
41	**07151022**	1		VZPERA	VZPĚRA	STRUT	ОПОРА
42	**00020020**	1		POISTNÝ KRÚŽOK 10	POJIST. KROUŽEK	SNAP RING	СТОПОРНОЕ КОЛЬЦО
43	**00020024**	1		ZÁVLAČKA 2X16	ZÁVLAČKA	COTTER PIN	ШПЛИНТ

Pozície označené „x“ sa nepredávajú samostatne
Pozice označené „x“ se neprodávají samostatně
„x“ mark parts are not sold separately
Позиции обозначенные „x“ не продаются самостоятельно

https://truckmanualshub.com/

KABÍNA

15.7

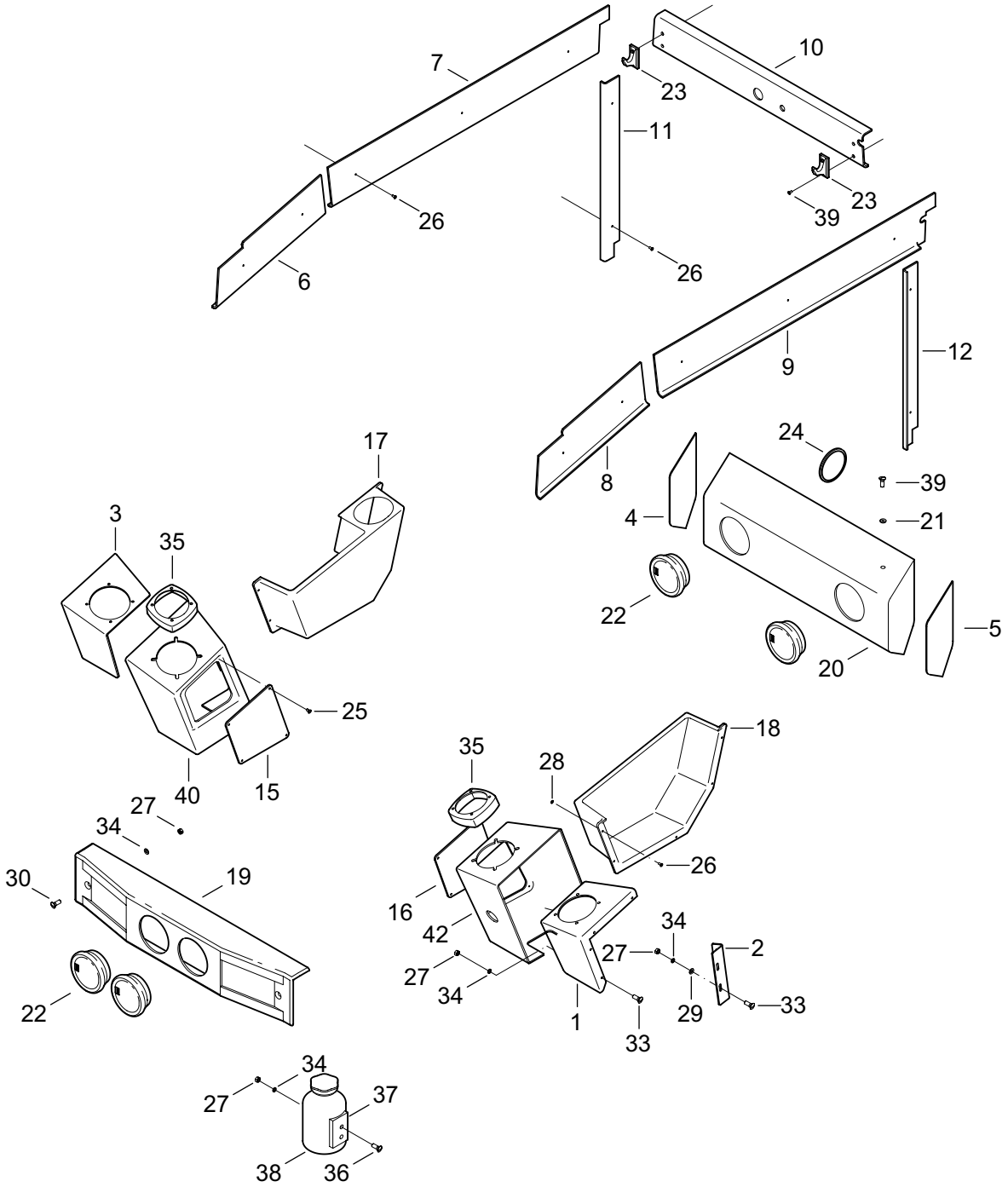

https://truckmanualshub.com/

KABÍNA
KABINA
CAB
КАБИНА

15.7

1	2	3	4	Názov	Název	Name	Наименование
1	**07157001**	1		KONZOLA ĽAVÁ	KONZOLA LEVÁ	BRACKET LEFT	КОНСОЛЬ ЛЕВАЯ
2	**07157002**	1		KONZOLA RELÁTOK	KONZOLA RELÁTEK	RELAY BRACKET	КОНСОЛЬ ДЛЯ РЕЛЕ
3	**07157003**	1		KONZOLA PRAVÁ	KONZOLA PRAVÁ	BRACKET RIGHT	КОНСОЛЬ ПРАВАЯ
4	**12154004**	1		GUMA BOK P	PRYŽ	RUBBER	РЕЗИНА
5	**12154005**	1		GUMA BOK L	PRYŽ	RUBBER	РЕЗИНА
6	**12154006**	1		LIŠTA PRAVÁ	LIŠTA PRAVÁ	RIGHT STRIP	ПЛАНКА ПРАВАЯ
7	**12154007**	1		LIŠTA PRAVÁ	LIŠTA PRAVÁ	RIGHT STRIP	ПЛАНКА ПРАВАЯ
8	**12154008**	1		LIŠTA ĽAVÁ	LIŠTA LEVÁ	LEFT STRIP	ПЛАНКА ЛЕВАЯ
9	**12154009**	1		LIŠTA ĽAVÁ	LIŠTA LEVÁ	LEFT STRIP	ПЛАНКА ЛЕВАЯ
10	**07157012**	1		KRYT STIERAČA ZADNÝ	KRYT STĚRAČE ZADNÍ	WIPER COVER	КРЫШКА СТЕКЛО-ОЧИСТИТЕЛЯ
11	**12154011**	1		LIŠTA ZVISLÁ PRAVÁ	LIŠTA SVISLÁ PRAVÁ	VERTICAL STRIP RIGHT	ПЛАНКА ОТВЕСНАЯ ПРАВАЯ
12	**12154012**	1		LIŠTA ZVISLÁ ĽAVÁ	LIŠTA SVISLÁ LEVÁ	VERTICAL STRIP LEFT	ПЛАНКА ОТВЕСНАЯ ЛЕВАЯ
15	**07157004**	1		VEKO PRAVÉ	VÍKO PRAVÉ	COVER RIGHT	КРЫШКА ПРАВАЯ
16	**07157007**	1		VEKO ĽAVÉ	VÍKO LEVÉ	COVER LEFT	КРЫШКА ЛЕВАЯ
17	**07157015**	1		KAPSA PRAVÁ	KAPSA PRAVÁ	RIGHT BAG	КАРМАН ПРАВЫЙ
18	**07157016**	1		KAPSA ĽAVÁ	KAPSA LEVÁ	LEFT BAG	КАРМАН ЛЕВЫЙ
19	**07130055**	1		KRYT	KRYT	COVER	КРЫШКА
20	**07130054**	1		KRYT ZADNÝ	KRYT ZADNÍ	REAR COVER	КРЫШКА ЗАДНЯЯ
21	**00081061**	2		PODLOŽKA 6	PODLOŽKA	WASHER	ПРОКЛАДКА
22	**01151019**	4		OFUKOVAČ ÚPLNÝ	OFUKOVAČ	BLOWER	ОБДУВКА
23	**00153020**	2		VEŠIAK	VĚŠÁK	HANGER	ПОДВЕСКА
24	**00120042**	1		KRÚŽOK	KROUŽEK	RING	КОЛЬЦО
25	**07157019**	8		SKRUTKA 3,9X13	ŠROUB	SCREW	БОЛТ
26	**07157027**	24		NIT 3,9X12	NÝT	RIVET	ЗАКЛЁПКА
27	**00081060**	13		MATICA M6	MATICE	NUT	ГАЙКА
28	**00102020**	10		PODLOŽKA 4,3	PODLOŽKA	WASHER	ПРОКЛАДКА
29	**00020012**	2		PODLOŽKA 6,4	PODLOŽKA	WASHER	ПРОКЛАДКА
30	**00153013**	2		SKRUTKA M6X30	ŠROUB	SCREW	БОЛТ
33	**07082044**	10		SKRUTKA M6x20	ŠROUB	SCREW	БОЛТ
34	**00031055**	13		PODLOŽKA 6	PODLOŽKA	WASHER	ПРОКЛАДКА
35	**07157029**	2		PODLOŽKA	PODLOŽKA	WASHER	ПРОКЛАДКА
36	**07082044**	2		SKRUTKA M6X20	ŠROUB	SCREW	БОЛТ
37	**07157028**	1		DRŽIAK	TŘMEN	HOLDER	ДЕРЖАТЕЛЬ
38	**07157017**	1		FĽAŠA	FLAŠKA	BOTTLE	БАЧОК
39	**07157021**	6		SKRUTKA M4X20	ŠROUB	SCREW	БОЛТ
40	**07157040**	1		PANEL PRAVÝ	PANEL PRAVÝ	PANEL RIGHT	ПАНЕЛЬ ПРАВАЯ
42	**07157042**	1		PANEL ĽAVÝ	PANEL LEVÝ	PANEL LEFT	ПАНЕЛЬ ЛЕВАЯ

https://truckmanualshub.com/

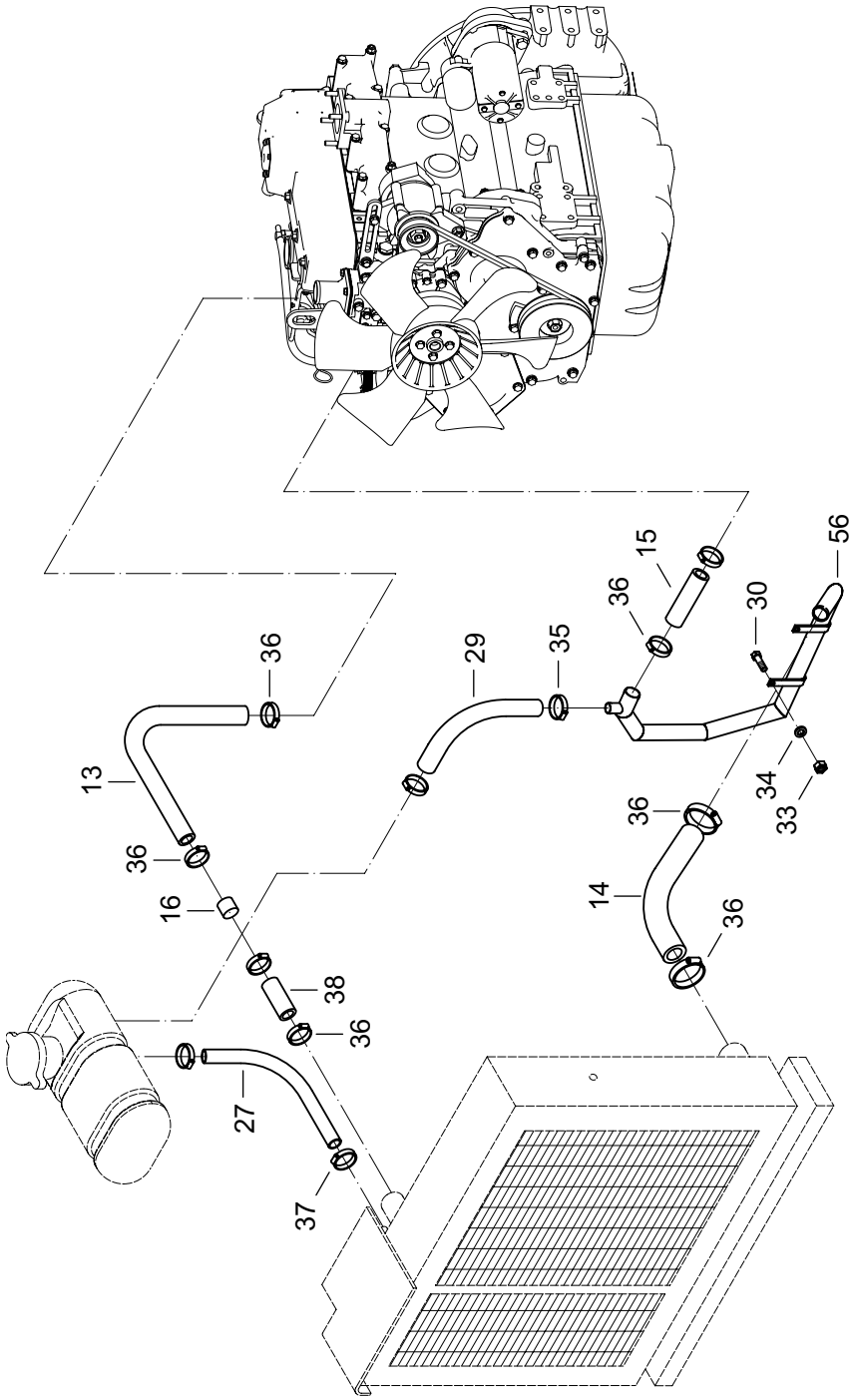

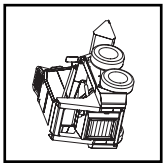

https://truckmanualshub.com/

CHLADIACI SYSTÉM
CHLADÍCÍ SYSTÉM
COOLING SYSTEM
ОХЛАДЯЮЩАЯ СИСТЕМА

17.3

1	2	3	4	Názov	Název	Name	Наименование
13	**07173038**	1	325/02→	HADICA Ø46/38-135	HADICE	HOSE	ШЛАНГ
14	**00214010**	1		HADICA	HADICE	HOSE	ШЛАНГ
15	**00214035**	1		HADICA	HADICE	HOSE	ШЛАНГ
16	**00214012**	1		RÚRKA	TRUBKA	PIPE	ТРУБКА
27	**00174083**	1		HADICA	HADICE	HOSE	ШЛАНГ
29	**00214032**	1		HADICA	HADICE	HOSE	ШЛАНГ
30	**00174019**	2		SKRUTKA M8X60	ŠROUB	SCREW	БОЛТ
33	**00020016**	4		MATICA M8	MATICE	NUT	ГАЙКА
34	**00214030**	6		PODLOŽKA 8	PODLOŽKA	WASHER	ПРОКЛАДКА
35	**00174087**	2		HADICOVÁ SPONA 5	HADIC. SPONA	CLIP	ХОМУТ
36	**00062034**	8		HADICOVÁ SPONA 6	HADIC. SPONA	CLIP	ХОМУТ
38	**07173038**	1	325/02→	HADICA Ø46/38-80	HADICE	HOSE	ШЛАНГ
56	**07173056**	1		POTRUBIE	POTRUBÍ	PIPING	ТРУБОПРОВОД

https://truckmanualshub.com/

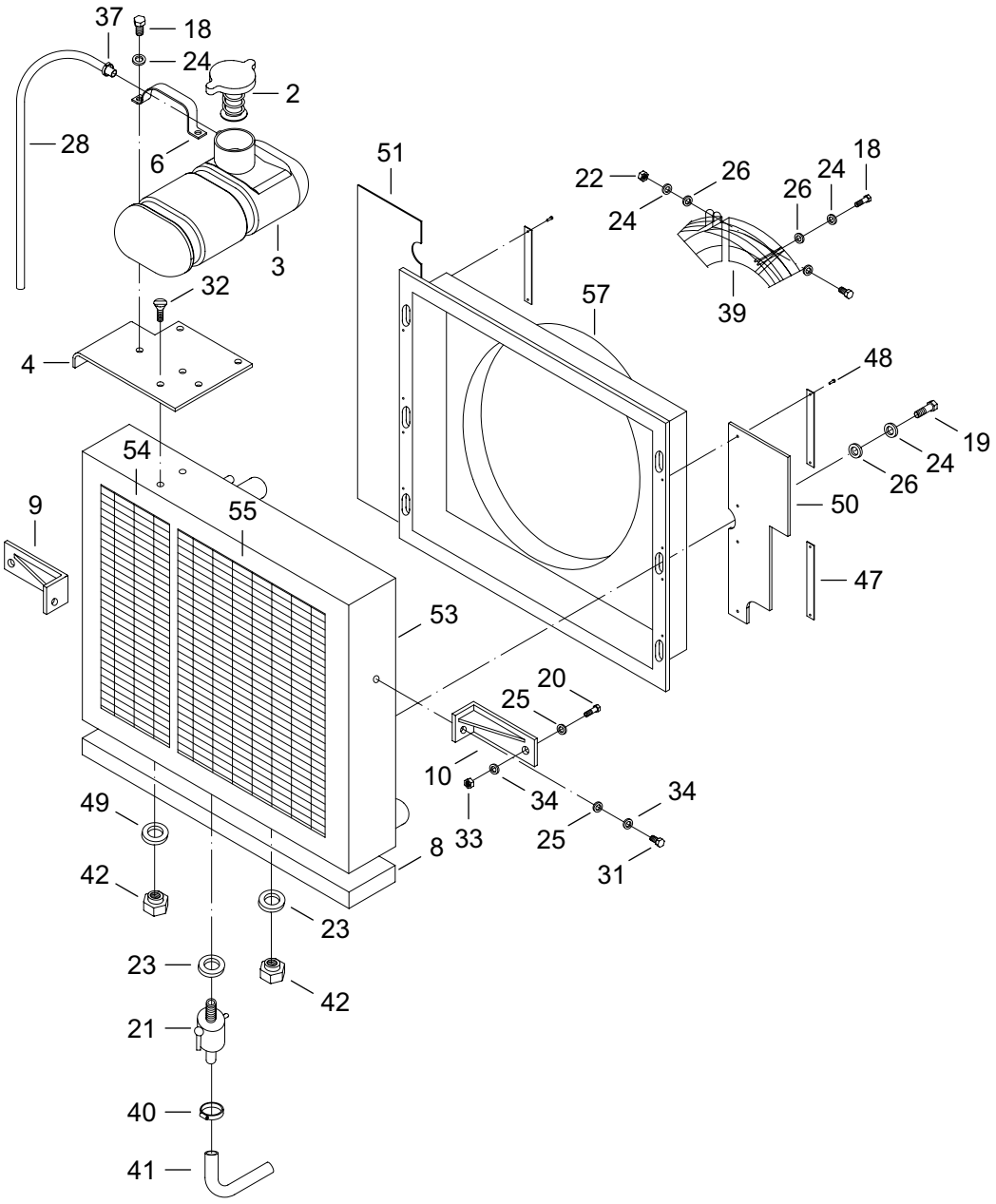

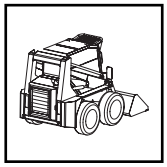

https://truckmanualshub.com/

1	2	3	4	Názov	Název	Name	Наименование
2	**00214003**	1		ZÁTKA PRETLAKOVÁ	ZÁTKA PŘETLAKOVÁ	PLUG	ПРОБКА
3	**02184021**	1		VYROVNÁVACIA NÁDRŽKA	VYROVNÁVACÍ NÁDRŽKA	EXPANSION CHAMBER	СРОВНИВАЮЩИЙ БАЧОК
4	**00174075**	1		KONZOLA NÁDRŽKY	KONZOLA NÁDRŽKY	BRACKET	КОНСОЛЬ БАЧКА
6	**00174078**	2		PÁS	PÁS	BELT	ПОЯС
8	**00214006**	1		PODLOŽKA	PODLOŽKA	MOUNT	ПОДКЛАДКА
9	**07173009**	1		KONZOLA ĽAVÁ	KONZOLA LEVÁ	BRACKET LEFT	КОНСОЛЬ ЛЕВАЯ
10	**07173010**	1		KONZOLA PRAVÁ	KONZOLA PRAVÁ	BRACKET RIGHT	КОНСОЛЬ ПРАВАЯ
18	**02121018**	8		SKRUTKA M6X16	ŠROUB	SCREW	БОЛТ
19	**01121021**	6		SKRUTKA M6X10	ŠROUB	SCREW	БОЛТ
20	**00031046**	2		SKRUTKA M8X20	ŠROUB	SCREW	БОЛТ
21	**00174003**	1		VÝPUSTNÝ KOHÚT	VÝPUST. KOHOUT	DRAIN COCK	СЛИВНОЙ КРАН
22	**00081060**	1		MATICA M6	MATICE	NUT	ГАЙКА
23	**00083008**	1		MEDENÝ KRÚŽOK 14X18	MĚDĚNÝ KROUŽEK	RING	КОЛЬЦО
24	**00031055**	14		PODLOŽKA 6	PODLOŽKA	WASHER	ПРОКЛАДКА
25	**00020018**	4		PODLOŽKA 8,2	PODLOŽKA	WASHER	ПРОКЛАДКА
26	**00020012**	8		PODLOŽKA 6,4	PODLOŽKA	WASHER	ПРОКЛАДКА
28	**00174082**	1		HADICA	HADICE	HOSE	ШЛАНГ
31	**00020009**	2		SKRUTKA M8X16	ŠROUB	SCREW	БОЛТ
32	**00174090**	2		SKRUTKA M6X10	ŠROUB	SCREW	БОЛТ
33	**00020016**	4		MATICA M8	MATICE	NUT	ГАЙКА
34	**00214030**	6		PODLOŽKA 8	PODLOŽKA	WASHER	ПРОКЛАДКА
37	**00174086**	3		HADICOVÁ SPONA 1	HADIC. SPONA	CLIP	ХОМУТ
39	**07173039**	1		MRIEŽKA	MŘÍŽKA	GRATE	РЕШЁТКА
40	**07173040**	1		HADICOVÁ SPONA	HADIC. SPONA	CLIP	ХОМУТ
41	**07173041**	1		HADICA L 650	HADICE	HOSE	ШЛАНГ
42	**00174092**	2		MATICA M12	MATICE	NUT	ГАЙКА
47	**07173047**	4	463/02→	PODLOŽKA	PODLOŽKA	WASHER	ПРОКЛАДКА
48	**07173048**	8	463/02→	NIT 4X13	NÝT	RIVET	ЗАКЛЁПКА
49	**00031054**	1		PODLOŽKA 13	PODLOŽKA	WASHER	ПРОКЛАДКА
50	**07173050**	1		CLONA PRAVÁ	CLONA	SHIELD	ЖАЛЮЭП РАДИАТОРА
51	**07173051**	1		CLONA ĽAVÁ	CLONA	SHIELD	ЖАЛЮЭП РАДИАТОРА
53	**07173053**	1		CHLADIČ KOMBINOVANÝ	CHLADIČ KOMBINOVANÝ	COOLER COMBINED	ХОЛОДИЛЬНИК КОМБИНИРОВАННЫЙ
54	**07173054**	1		OLEJOVÁ ČASŤ	OLEJOVÁ ČÁST	OIL PART	МАСЛЯННАЯ ЧАСТЬ
55	**07173055**	1		VODNÁ ČASŤ	VODNÍ ČÁST	WATER PART	ВОДЯННАЯ ЧАСТЬ
57	**07173057**	1		KRYT VENTILÁTORA	KRYT VENTILÁTORU	FAN COVER	КРЫШКА ЕНТИЛЯТОРА

https://truckmanualshub.com/

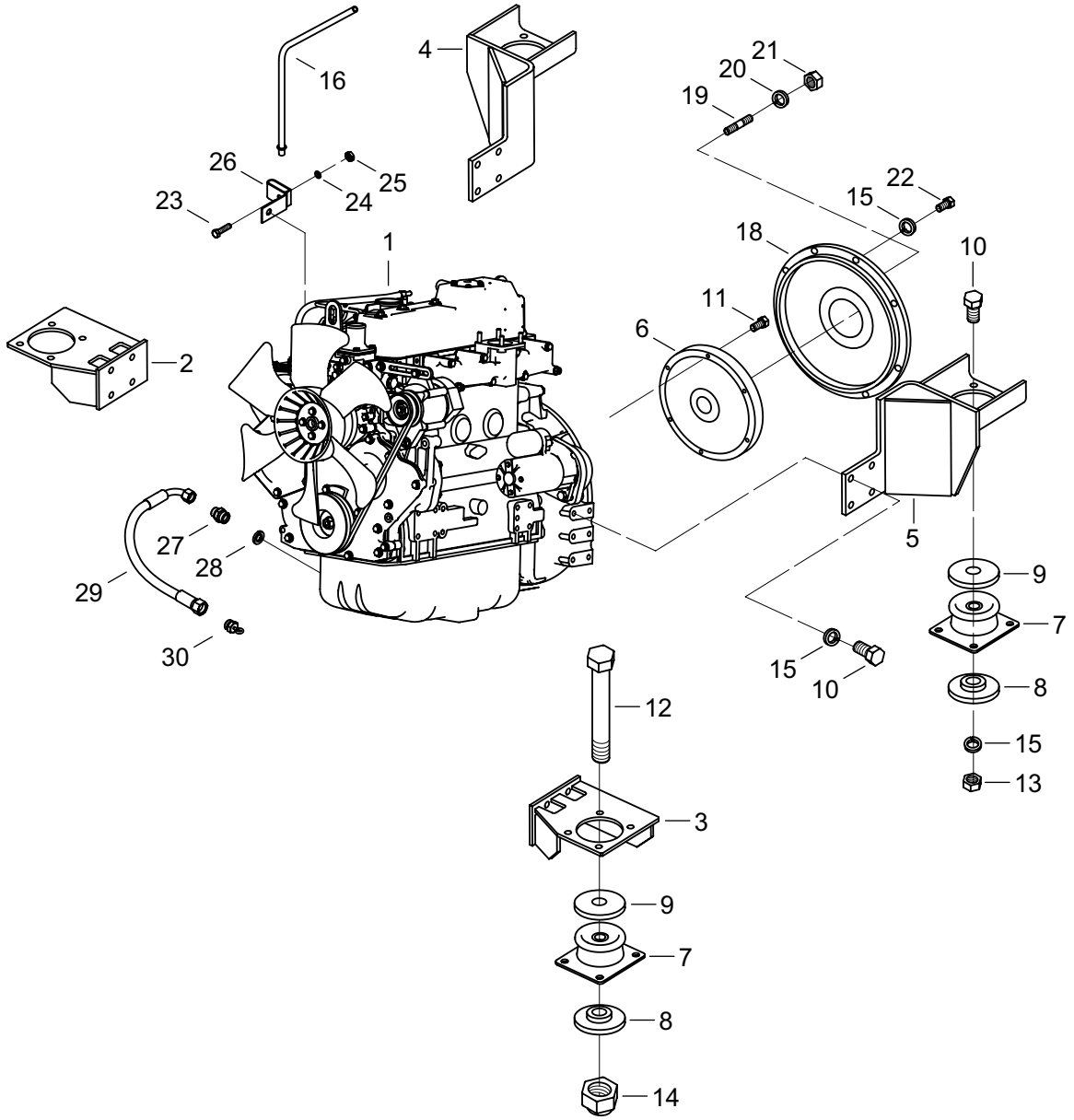

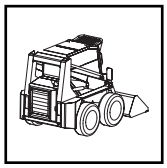

https://truckmanualshub.com/

MOTOR S PRÍSLUŠENSTVOM
MOTOR S PŘÍSLUŠENSTVÍM
ENGINE WITH EQUIPMENT
ДВИГАТЕЛЬ С ПРИНАДЛЕЖНОСТЯМИ

17.4

1	2	3	4	Názov	Název	Name	Наименование
1	**07174001**	1		MOTOR YANMAR 4 TNV 94	MOTOR	ENGINE	ДВИГАТЕЛЬ
2	**07171002**	1		KONZOLA MOTORA ĽAVÁ	KONZOLA MOTORU LEVÁ	ENGINE BRACKET LEFT	КОНСОЛЬ ЛЕВАЯ
3	**07171003**	1		KONZOLA MOTORA PRAVÁ	KONZOLA MOTORU PRAVÁ	ENGINE BRACKET RIGHT	КОНСОЛЬ ПРАВАЯ
4	**07171004**	1		KONZOLA SKRINE ĽAVÁ	KONZOLA SKŘÍNĚ LEVÁ	HOUSING BRACKET LEFT	КОНСОЛЬ КОРОБКИ ЛЕВАЯ
5	**07171005**	1		KONZOLA SKRINE PRAVÁ	KONZOLA SKŘÍNĚ PRAVÁ	HOUSING BRACKET RIGHT	КОНСОЛЬ КОРОБКИ ПРАВАЯ
6	**07171023**	1		SPOJKA CENTA	SPOJKA CENTA	CLUTCH	МУФТА
7	**01071014**	4		GUMOVÁ PRUŽINA	PRYŽOVÁ PRUŽINA	RUBBER SPRING	РЕЗИНОВАЯ РУЖИНА
8	**01071022**	4		KOTÚČ	KOTOUČ	DISK	ДИСК
9	**01071006**	4		KOTÚČ	KOTOUČ	DISK	ДИСК
10	**00085020**	32		SKRUTKA M10X25	ŠROUB	SCREW	БОЛТ
11	**09020028**	8		SKRUTKA M10X28	ŠROUB	SCREW	БОЛТ
12	**00211012**	4		SKRUTKA M16X100	ŠROUB	SCREW	БОЛТ
13	**00173005**	16		MATICA M10	MATICE	NUT	ГАЙКА
14	**01071013**	4		MATICA M16	MATICE	NUT	ГАЙКА
15	**00020029**	16		PODLOŽKA 10,5	PODLOŽKA	WASHER	ПРОКЛАДКА
16	**07174016**	1		MIERKA OLEJA	MĚRKA OLEJE	DIPSTICK	ЩУП
17	**00211019**	1		VENTIL	VENTIL	VALVE	КЛАПАН
18	**00211025**	1		PRÍRUBA	PŘÍRUBA	FLANGE	ФЛАНЕЦ
19	**00211026**	2		SKRUTKA ZÁVRTNÁ	ŠROUB	BOLT	ШТИФТ
20	**00211027**	1		PODLOŽKA	PODLOŽKA	WASHER	ПРОКЛАДКА
21	**00211028**	2		MATICA M14X1,5	MATICE	NUT	ГАЙКА
22	**00061070**	12		SKRUTKA M10X30	ŠROUB	SCREW	БОЛТ
23	**00063045**	1		SKRUTKA M8X25	ŠROUB	SCREW	БОЛТ
24	**00020019**	1		PODLOŽKA 8	PODLOŽKA	WASHER	ПРОКЛАДКА
25	**01061006**	1		MATICA M8	MATICE	NUT	ГАЙКА
26	**07174026**	1		PRÍCHYTKA	PŘÍCHYTKA	CLAMP	ЗАПОНКА
27	**07174027**	1		HRDLO	HRDLO	SOCKET	ШТУЦЕР
28	**00223010**	1		PODLOŽKA	PODLOŽKA	WASHER	ПРОКЛАДКА
29	**11171030**	1		HADICA	HADICE	HOSE	ШЛАНГ
30	**07174030**	1		ZÁTKA	ZÁTKA	PLUG	ПРОБКА

https://truckmanualshub.com/

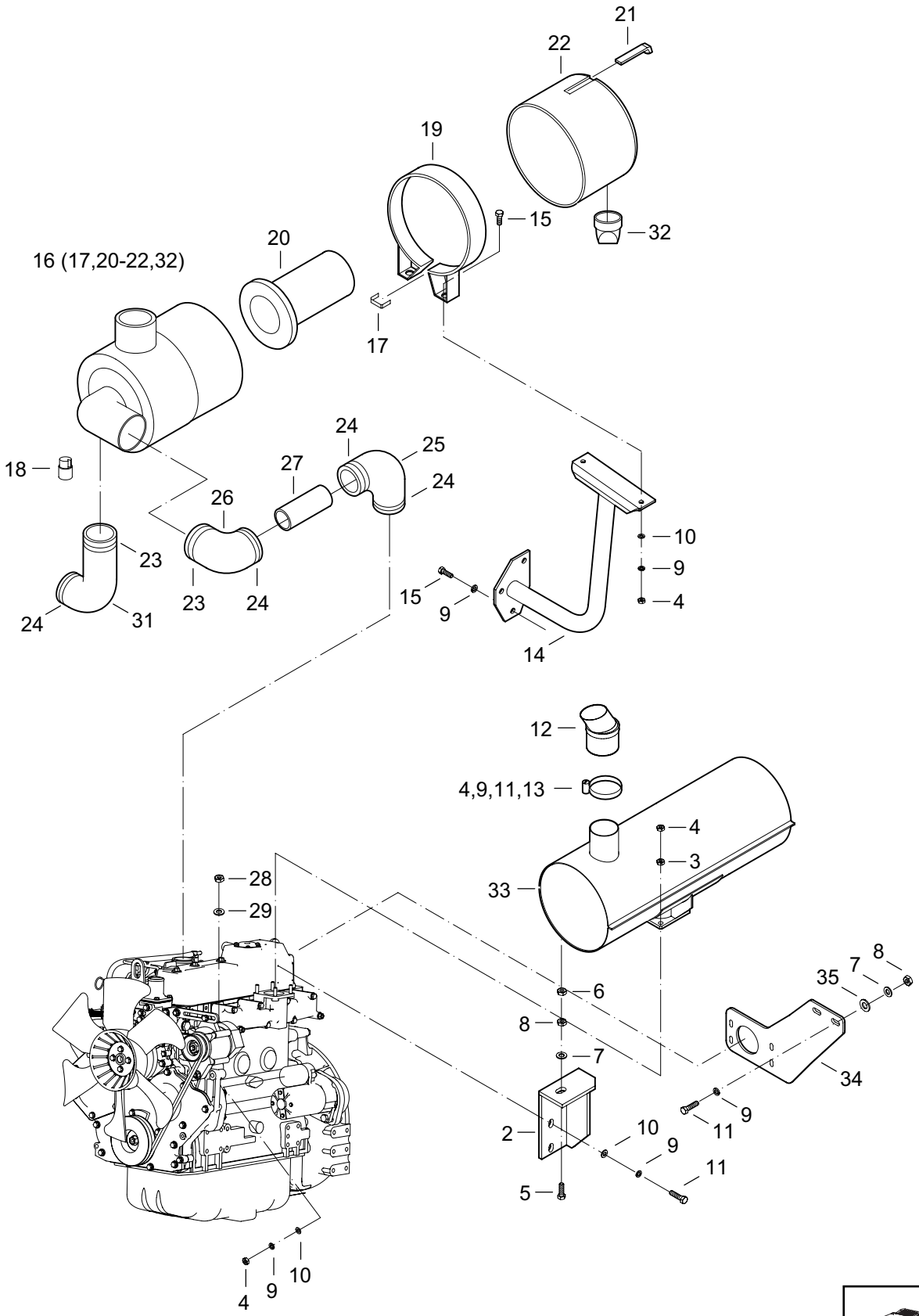

https://truckmanualshub.com/

MOTOR S PRÍSLUŠENSTVOM
MOTOR S PŘÍSLUŠENSTVÍM
ENGINE WITH EQUIPMENT
ДВИГАТЕЛЬ С ПРИНАДЛЕЖНОСТЯМИ

17.5

1	2	3	4	Názov	Název	Name	Наименование
2	**07175002**	1		KONZOLA	KONZOLA	BRACKET	КОНСОЛЬ
3	**01087014**	4		MATICA M8	MATICE	NUT	ГАЙКА
4	**01061006**	9		MATICA M8	MATICE	NUT	ГАЙКА
5	**11171014**	1		SKRUTKA M10X35	ŠROUB	SCREW	БОЛТ
6	**00173005**	1		MATICA M10	MATICE	NUT	ГАЙКА
7	**00083021**	3		PODLOŽKA 10,5	PODLOŽKA	WASHER	ПРОКЛАДКА
8	**01084029**	3		MATICA M10	MATICE	NUT	ГАЙКА
9	**00020019**	13		PODLOŽKA 8	PODLOŽKA	WASHER	ПРОКЛАДКА
10	**00020018**	8		PODLOŽKA 8,4	PODLOŽKA	WASHER	ПРОКЛАДКА
11	**07172007**	7		SKRUTKA M8X25	ŠROUB	SCREW	БОЛТ
12	**07175012**	1		KONCOVKA	KONCOVKA	ENDING	НАКОНЕЧНИК
13	**00172002**	1		OBJÍMKA	OBJÍMKA	SLEEVE	ОБОЙМА
14	**07175014**	1		KONZOLA	KONZOLA	BRACKET	КОНСОЛЬ
15	**07172008**	5		SKRUTKA M8X30	ŠROUB	SCREW	БОЛТ
16	**00212023**	1		ČISTIČ VZDUCHU	ČISTIČ VZDUCHU	AIR FILTER	ВОЗДУШНЫЙ ИЛЬТР
17	**07172025**	2		SPONKA	SPONA	CLAMP	ХОМУТ
18	**00172041**	1		INDIKÁTOR	INDIKATOR	INDICATOR	ИДДИКАТОР
19	**00212026**	1		OBJÍMKA	OBJÍMKA	RING,RETAINING	ОБОЙМА
20	**00212024**	1		FILTRAČNÁ VLOŽKA	FILTRAČ. VLOŽKA	FILTER ELEMENT	ВКЛАДКА ФИЛЬТРА
21	**07172029**	1		UZÁVER	UZÁVĚR	CLOSURE	ЗАТВОР
22	**07172027**	1		KRYT ČISTIČA VZDUCHU	KRYT	COVER	КРЫШКА
23	**00212029**	2		SPONA 60-80	SPONA	CLAMP	ХОМУТ
24	**00172021**	4		SPONA 50-70	SPONA	CLAMP	ХОМУТ
25	**07175025**	1		HADICA	HADICE	HOSE	ШЛАНГ
26	**07175026**	1		HADICA	HADICE	HOSE	ШЛАНГ
27	**00172039**	1		RÚRKA	TRUBKA	PIPE	ТРУБКА
28	**00081060**	1		MATICA M10	MATICE	NUT	ГАЙКА
29	**00031055**	1		PODLOŽKA 6	PODLOŽKA	WASHER	ПРОКЛАДКА
31	**07175031**	1		HADICA	HADICE	HOSE	ШЛАНГ
32	**00172028**	1		PRACHOVKA	PRACHOVKA	DUSTER	ПЫЛЕВЫДУВКА
33	**07175033**	1		TLMIČ VÝFUKU	TLUMIČ VÝFUKU	EXHAUST SILENCER	АМОРТИЗАТОР
34	**07175034**	1		KONZOLA	KONZOLA	BRACKET	КОНСОЛЬ
35	**07175035**	2		PODLOŽKA	PODLOŽKA	WASHER	ПРОКЛАДКА

https://truckmanualshub.com/

LOPATA	34

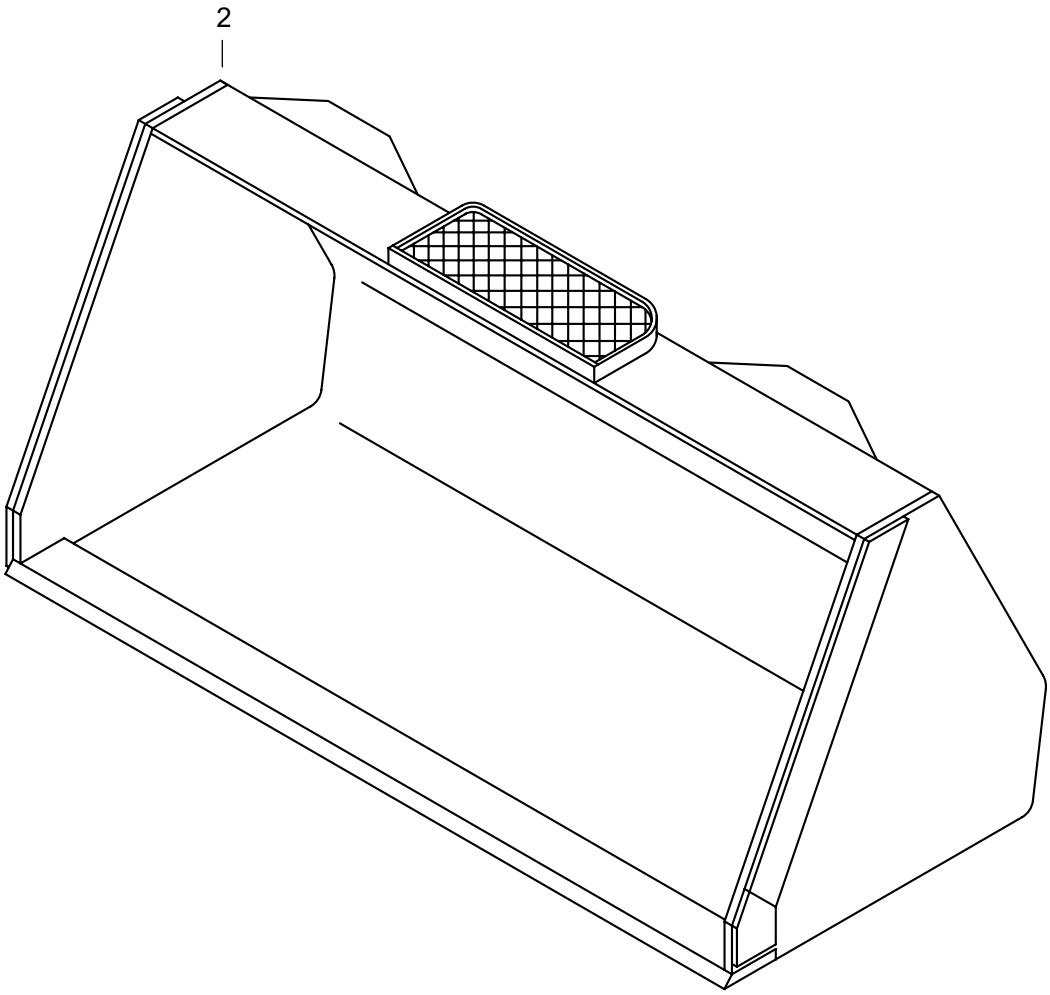

https://truckmanualshub.com/

LOPATA
LŽÍCE
BUCKET
КОВШ

34

1	2	3	4	**Názov**	Název	Name	Наименование
2	**00200002**	1		LOPATA 1,78M	LŽÍCE	BUCKET	КОВШ

https://truckmanualshub.com/

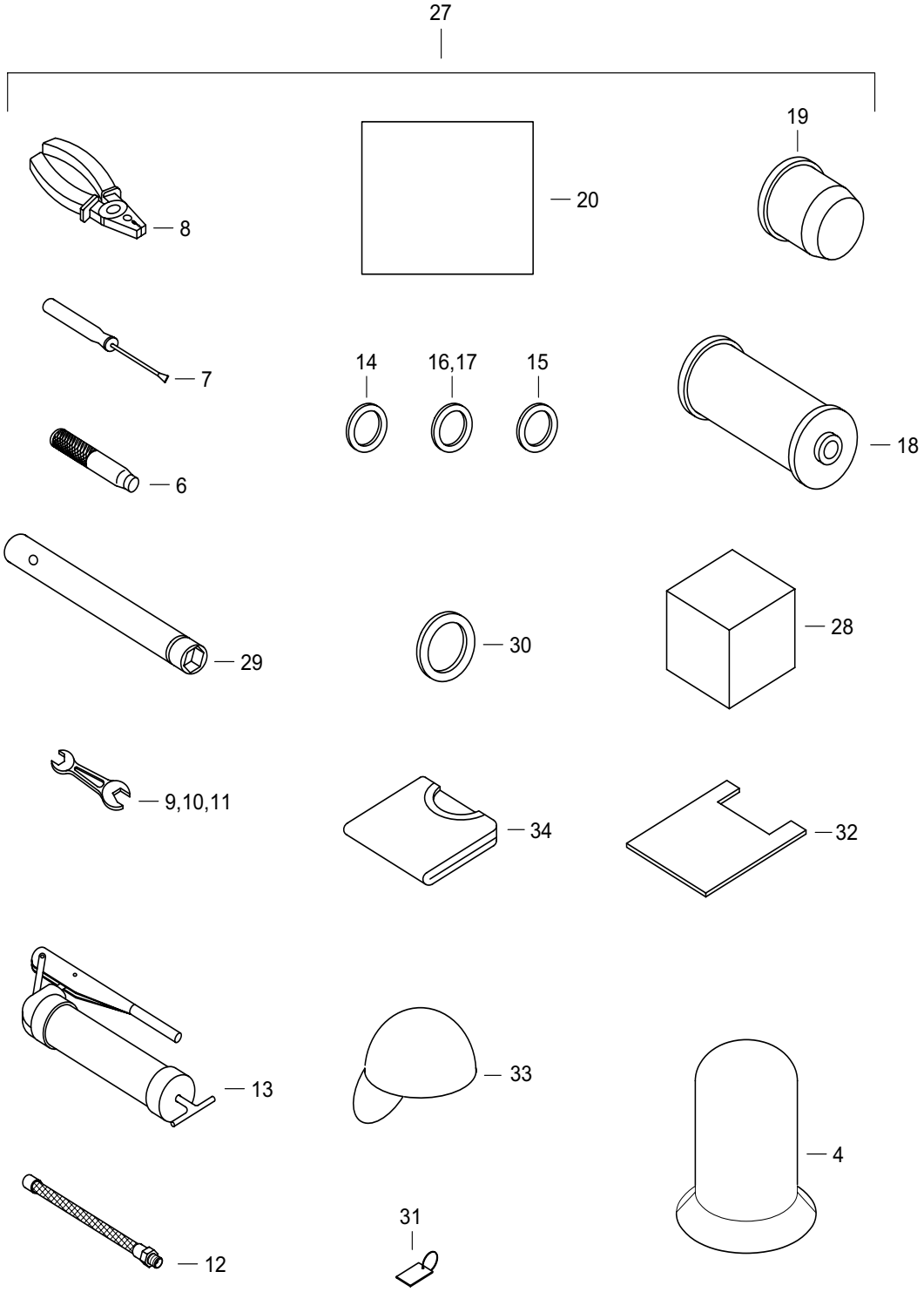

https://truckmanualshub.com/

VÝSTROJ
VÝSTROJ
EQUIPMENT
ПРИНАДЛЕЖНОСТИ

25

1	2	3	4	Názov	Název	Name	Наименование
4	**07250029**	1		MAJÁK COBO	MAJÁK	BEACON	МАЯЧОК
6	**00252005**	1		VYRÁŽACIA TYČ	VYRÁŽECÍ TYČ	KADRIVE OUT	BARВЫТАЛКИВ. ШТАНГА
7	**00252006**	1		SKRUTKOVAČ	ŠROUBOVÁK	SCREW DRIVER	ОТВЁРТКА
8	**00252007**	1		KOMBINOVANÉ KLIEŠTE 180	KOBINOVANÉ KLEŠTĚ	COMBINED PLIERS	КЛЕЩИ
9	**00252010**	1		OTVORENÝ KĽUČ 13X17	OTEVŘENÝ KLÍČ	OPENED WRENCH	КЛЮЧ ОТКРЫТЫЙ
10	**00252011**	1		OTVORENÝ KĽÚČ 19X22	OTEVŘENÝ KLÍČ	OPENED WRENCH	КЛЮЧ ОТКРЫТЫЙ
11	**00252012**	1		OTVORENÝ KĽÚČ 24X27	OTEVŘENÝ KLÍČ	OPENED WRENCH	КЛЮЧ ОТКРЫТЫЙ
12	**00250004**	1		HADICA K MASTIACEMU LISU	HADICE K MAZACÍMU LISU	GREASE GUN HOSE	ШЛАННГ ДЛА СМАЗОЧ. ПРЕССА
13	**00250003**	1		MASTIACI LIS	MAZACÍ LIS	GREASE GUN	СМАЗОЧНЫЙ ПРЕСС
14	**00066010**	1		PODLOŽKA	PODLOŽKA	WASHER	ПРОКЛАДКА
15	**07065018**	1		KRÚŽOK 38X30	KROUŽEK	RING	КОЛЬЦО
16	**00066069**	1		KRÚŽOK 120X3	KROUŽEK	RING	КОЛЬЦО
17	**01064009**	1		KRÚŽOK 130X3	KROUŽEK	RING	КОЛЬЦО
18	**00066017**	1		ČISTIACA VLOŽKA	ČISTÍCÍ VLOŽKA	FILTER ELEMENT	ФИЛЬТР
19	**00211016**	1		FILTER 80X80L	FILTR	FILTER	ФИЛЬТР
20	**07250020**	1		BRAŠŇA	BRAŠNA	BAG	СУМКА
27	**07250027**	1		VÝSTROJ	VÝSTROJ	EQUIPMENT	ПРИНАДЛЕЖНОСТИ
28	**07250028**	1		SERVISNÁ KRABIČKA	SERVISNÍ KRABIČKA	SERVICE PACK	СЕРВИСНАЯ КОРОБКА
29	**07250029**	1		KĽÚČ DISK. MATÍC	KLÍČ DISK. MATIC	WRENCH	КЛЮЧ КОЛ. ГАЕК
30	**00091018**	4		DIŠTANČNÁ PODLOŽKA	DISTANČNÍ PODLOŽKA	DISTANCE WASHER	ДИСТАНЦИОННАЯ ПРОКЛАДКА
32	**09160004**	1		TAŠKA	TAŠKA	BAG	СУМКА
33	**09160005**	1		ČIAPKA	ČEPICE	CAP	ШАПКА
34	**09160006**	1		TRIČKO	TRIKO	T-SHIRT	МАЙКА
35	**13160006**	1		PRÍVESOK	KROUŽEK	RING	КОЛЬЦО

https://truckmanualshub.com/

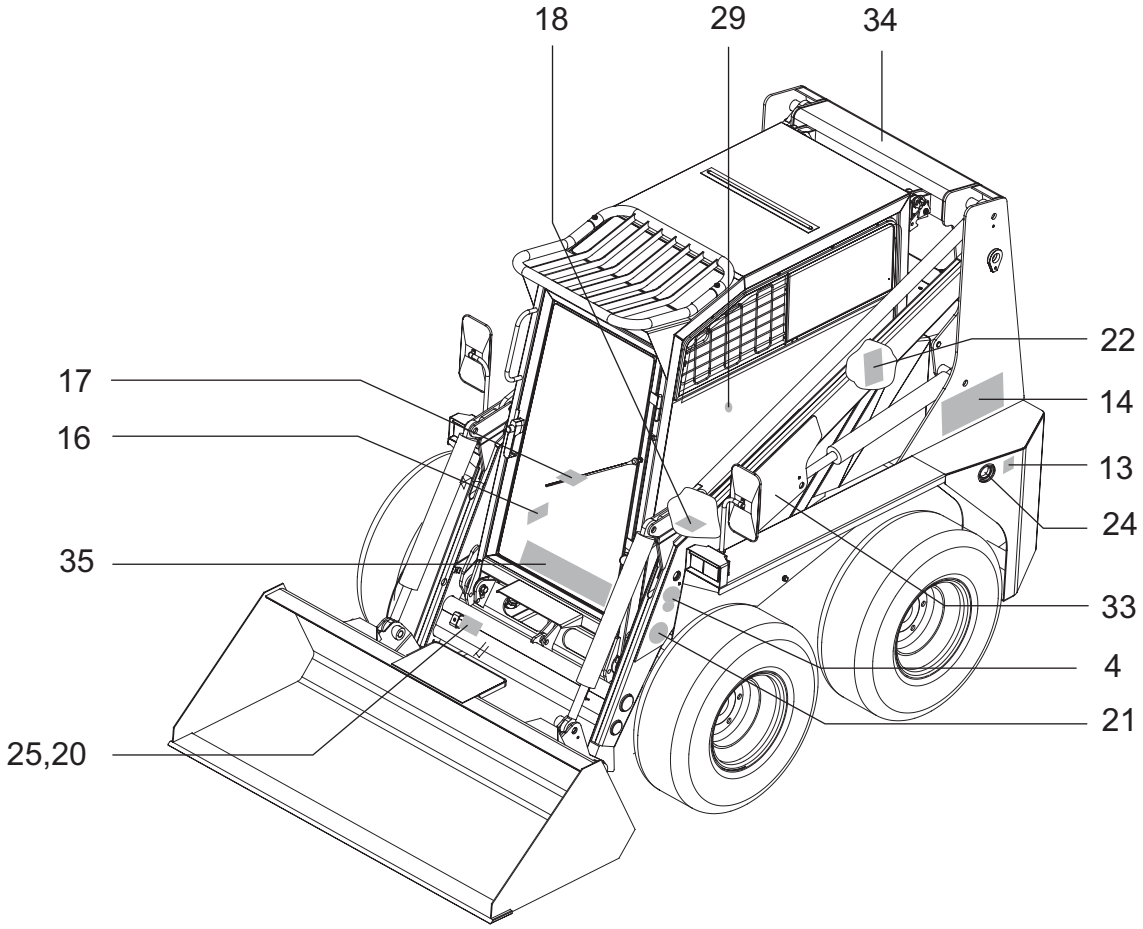

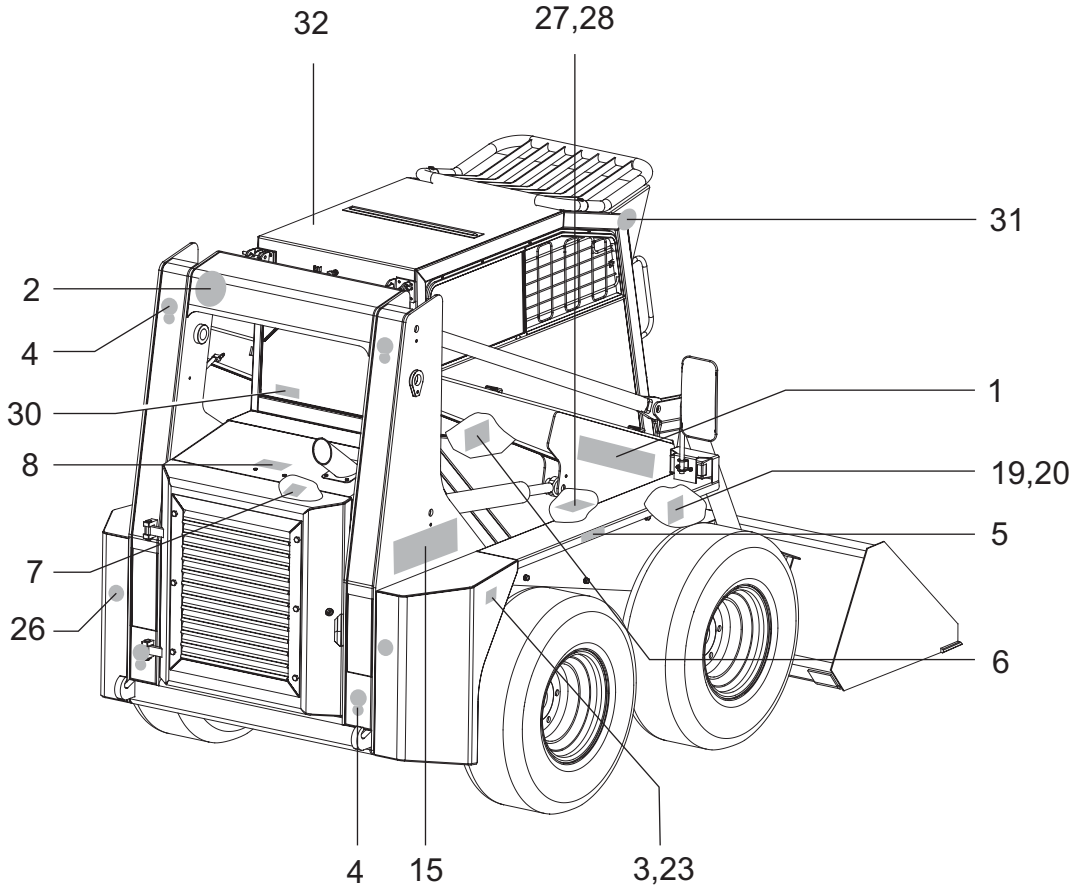

https://truckmanualshub.com/

NÁLEPKY, SYMBOLY
NÁLEPKY, SYMBOLY
LABELS, SYMBOLS
НАКЛЕЙКИ, ЗНАКИ

26

1	2	3	4	Názov	Název	Name	Наименование
1	**07260001**	2		NÁLEPKA LOCUST	NÁLEPKA	LABEL	НАКЛЕЙКА
2	**07260002**	1		NÁLEPKA RÝCHLOSŤ 12 KM	NÁLEPKA	LABEL	НАКЛЕЙКА
3	**07260003**	1		NÁLEPKA PALIVO	NÁLEPKA	LABEL	НАКЛЕЙКА
4	**07260004**	6		NÁLEPKA BODU ZAVESENIA	NÁLEPKA	LABEL	НАКЛЕЙКА
5	**07260005**	2		NÁLEPKA SYMBOL 0,4 MPA	NÁLEPKA	LABEL	НАКЛЕЙКА
6	**07260006**	1		NÁLEPKA SYMBOLOV	NÁLEPKA	LABEL	НАКЛЕЙКА
7	**07260007**	1		NÁLEPKA PLNENIA CHLAD. KVAPALINY	NÁLEPKA	LABEL	НАКЛЕЙКА
8	**07260008**	1		NÁLEPKA "NEOTVÁRAJTE ZA CHODU MOTORA"	NÁLEPKA	LABEL	НАКЛЕЙКА
9	**07260009**	1		NÁLEPKA HLADINY HLUČNOSTI 104 DB	NÁLEPKA	LABEL	НАКЛЕЙКА
10	**07260010**	1		NÁLEPKA HLADINY HLUČNOSTI 79 DB	NÁLEPKA	LABEL	НАКЛЕЙКА
11	**07260011**	1		NÁLEPKA SYMBOLOV AGREGÁTOV	NÁLEPKA	LABEL	НАКЛЕЙКА
12	**07260012**	1		NÁLEPKA CE	NÁLEPKA	LABEL	НАКЛЕЙКА
13	**07260013**	1		NÁLEPKA ČERPADLA HYDRAULICKÉHO OLEJA	NÁLEPKA	LABEL	НАКЛЕЙКА
14	**07260014**	1		NÁLEPKA LOGA FIRMY ĽAVÉ	NÁLEPKA	LABEL	НАКЛЕЙКА
15	**07260015**	1		NÁLEPKA LOGA FIRMY PRAVÉ	NÁLEPKA	LABEL	НАКЛЕЙКА
16	**07260016**	1		NÁLEPKA PLYNULEJ REGULÁCIE	NÁLEPKA	LABEL	НАКЛЕЙКА
17	**07260017**	1		ŠTÍTOK OVLÁDANIA PRAVÝ	ŠTÍTEK	TICKET	ЩИТОК
18	**07260018**	1		ŠTÍTOK OVLÁDANIA ĽAVÝ	ŠTÍTEK	TICKET	ЩИТОК
19	**07260019**	1		ŠTÍTOK BEZPEČNOSTI KABÍNY	ŠTÍTEK	TICKET	ЩИТОК
20	**01156006**	8		KLINEC 2,6X6	KLINEC	NAIL	ГВОЗДИК

https://truckmanualshub.com/

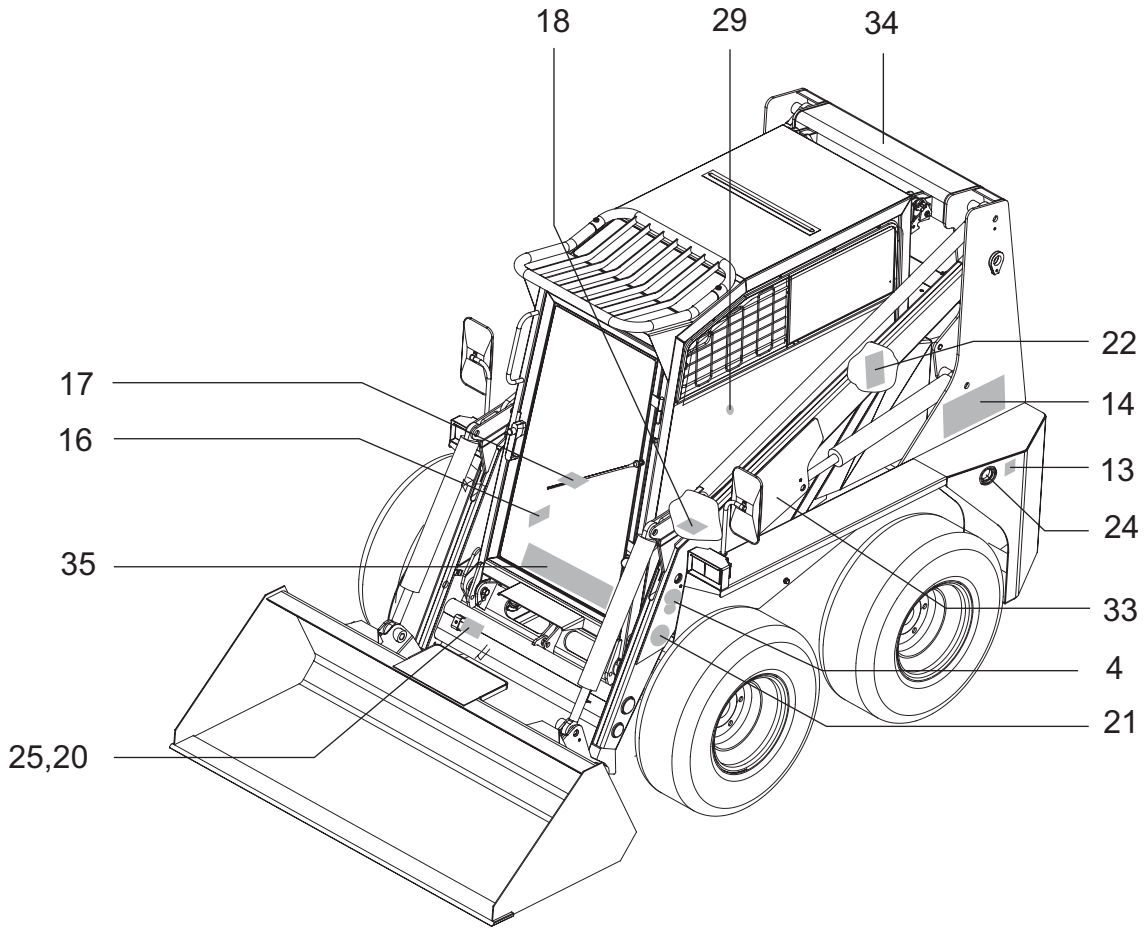

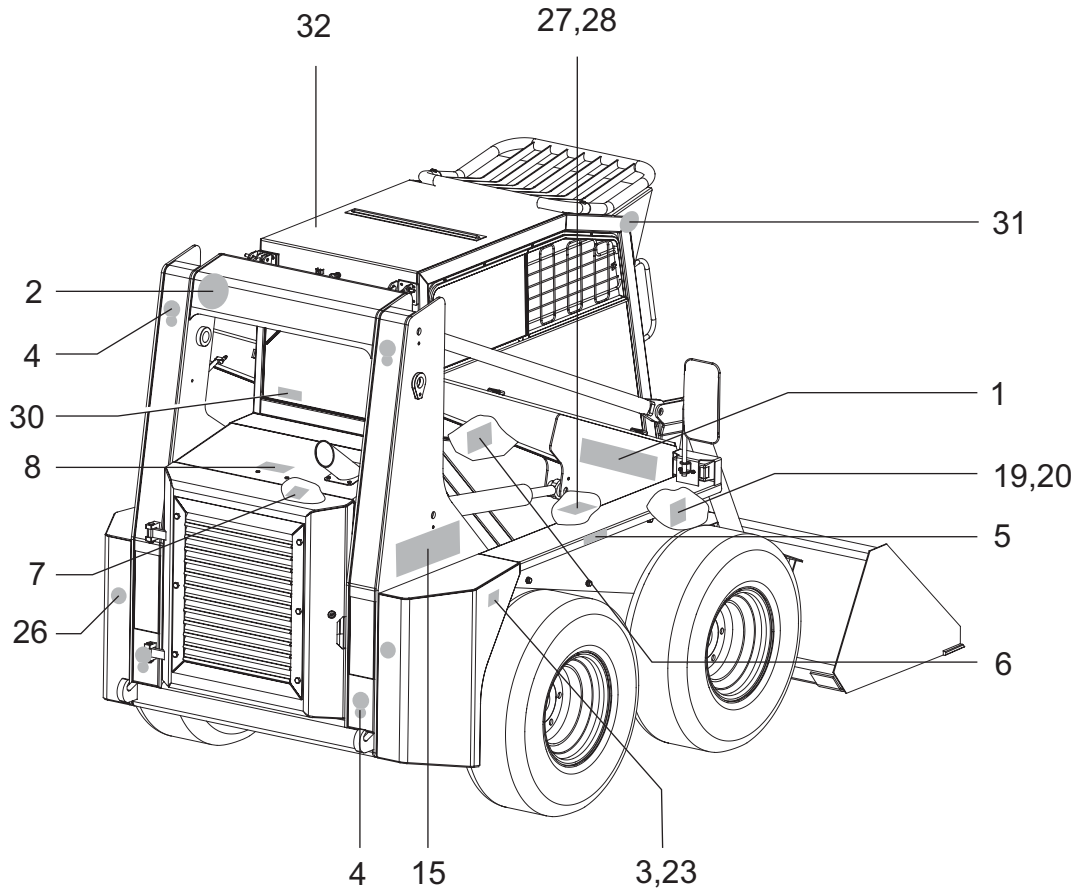

https://truckmanualshub.com/

1	2	3	4	**Názov**	Název	Name	Наименование
21	**07260021**	2		NÁLEPKA "NEBEZPEČIE VÝSTRAHA"	NÁLEPKA	LABEL	НАКЛЕЙКА
22	**07260022**	1		NÁLEPKA PLÁNU MASTENIA	NÁLEPKA	LABEL	НАКЛЕЙКА
23	**07260023**	1		ZNAK HYDRAULICKÉHO OLEJA	ZNAK	SYMBOL	ЗНАК
24	**07260024**	1		ZNAK "NAFTA"	ZNAK	SYMBOL	ЗНАК
25	**07260025**	1		TOVÁRENSKÝ ŠTÍTOK	ŠTÍTOK	TICKET	ЩИТОК
26	**00111024**	2		ODRAZOVÉ SKLO	ODRAZKA	REFLACTING GLASS	ОТРАЖАТЕЛЬ СВЕТА
27	**07260027**	1		NÁLEPKA ZAPOJENIA BATÉRIE	NÁLEPKA	LABEL	НАКЛЕЙКА
28	**07260028**	1		NÁLEPKA ODPOJENIA BATÉRIE	NÁLEPKA	LABEL	НАКЛЕЙКА
29	**07260029**	1		NÁLEPKA KÚRENIA	NÁLEPKA	LABEL	НАКЛЕЙКА
30	**07260030**	1		NÁLEPKA NÚDZOVÉHO VÝCHODU	NÁLEPKA	LABEL	НАКЛЕЙКА
31	**07260031**	2		NÁLEPKA SLOVAK GOLD	NÁLEPKA	LABEL	НАКЛЕЙКА
32	**11260030**			FARBA BLEDOŠEDÁ RAL 7047	BARVA BLEDOŠEDÁ RAL 7047	COLOUR LIGHT GREY RAL 7047	КРАСКА СЕРАЯ RAL 7047
33	**11260031**			FARBA ORANŽOVÁ RAL 2004	BARVA ORANŽOVÁ RAL 2004	COLOUR ORANGE RAL 2004	ОРАНЖЕВАЯ RAL 7043
34	**11260032**			FARBA TMAVOŠEDÁ RAL 7043	BARVA TMAVOŠEDÁ RAL 7043	DARK GREY COLOUR RAL 7043	ТЁМНО СЕРАЯ RAL 7043

https://truckmanualshub.com/

WAY INDUSTRY, a.s.
Priemyselná 937/4
963 01 Krupina
Slovakia

Tel.: +421 45 5501 201
Fax: +421 45 5501 325

www.way-industry.sk