https://truckmanualshub.com/

# GOLDONI SERIE EURO

## uso e manutenzione

EMPLOI ET ENTRETIEN

OPERATION AND MAINTENANCE

MANEJO Y CUIDADO

BEDIENUNG UND INSTANDHALTUNG

USO E MANUTENÇÃO

https://truckmanualshub.com/

# GOLDONI

## macchine agricole

**GOLDONI S.p.A.**

Sede Leg. e Stab.: 41012 MIGLIARINA DI CARPI - Modena (Italy)
Telefono 0522-640111 RIO SALICETO (Reggio E.)
Telefax: 0522-699002 - Telex: 530023 GLDN I

https://truckmanualshub.com/

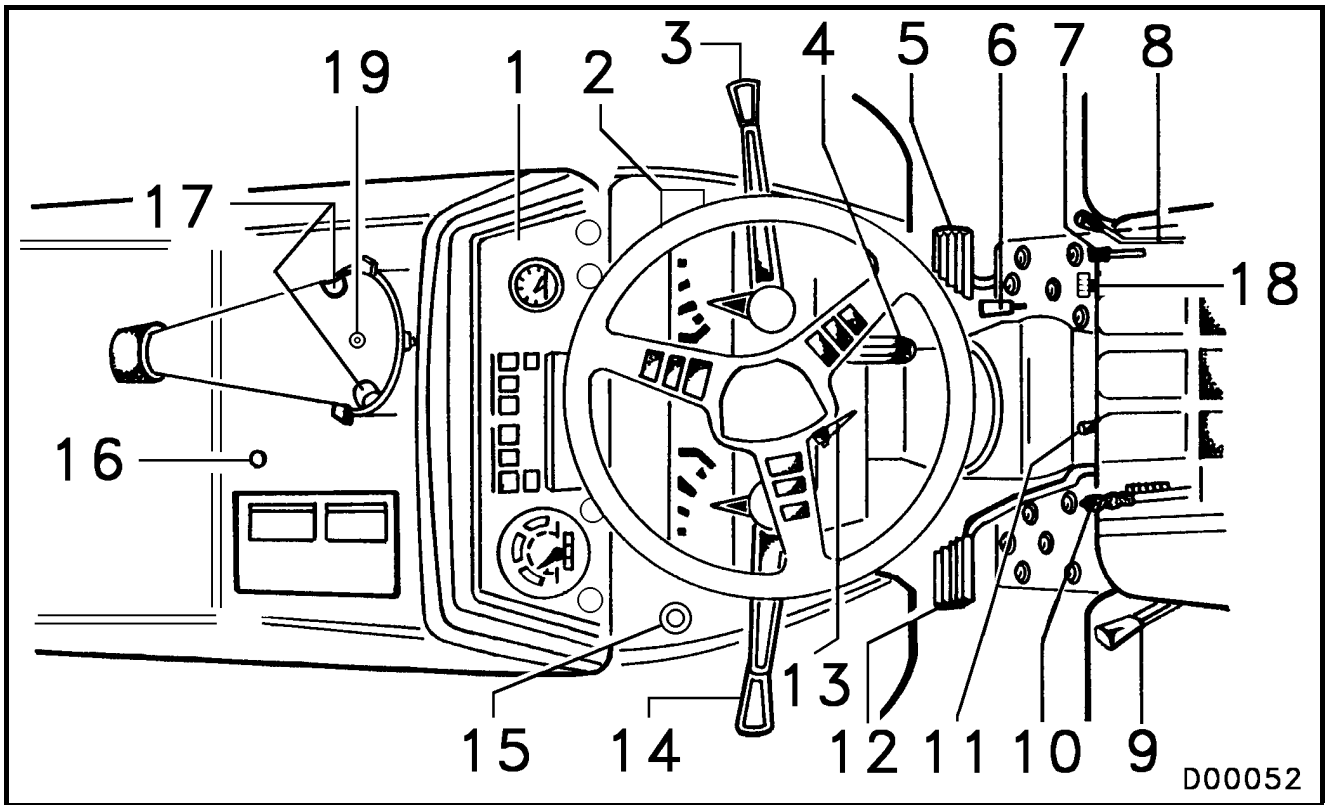


Fig. 1

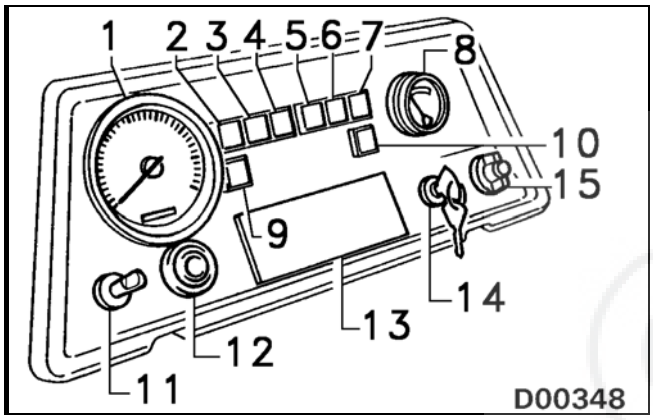


Fig. 2

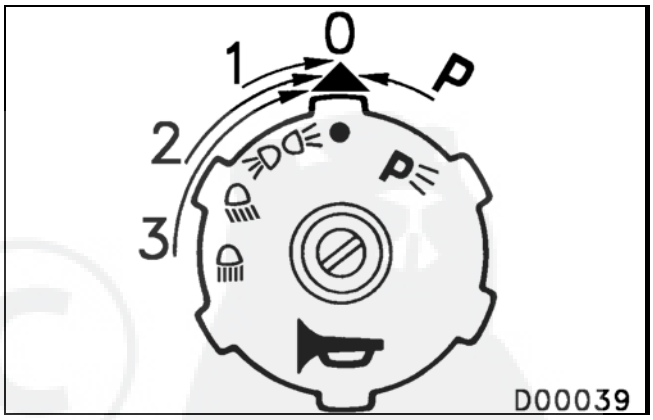


Fig. 3

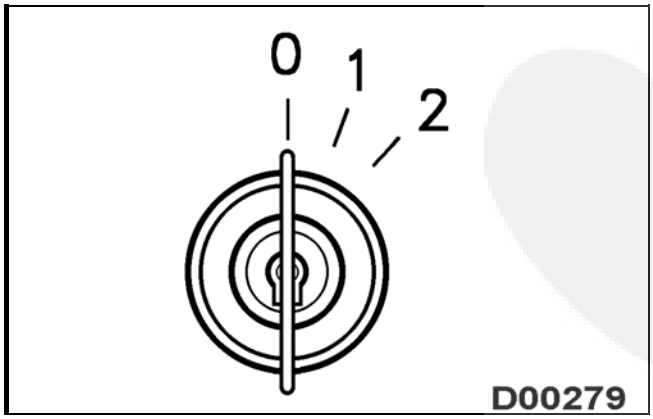


Fig. 4

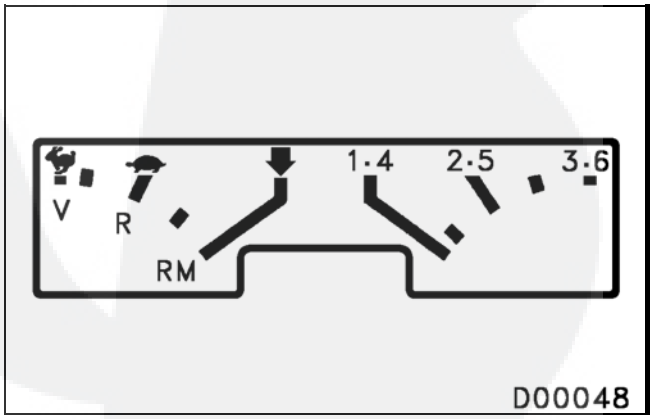


Fig. 5

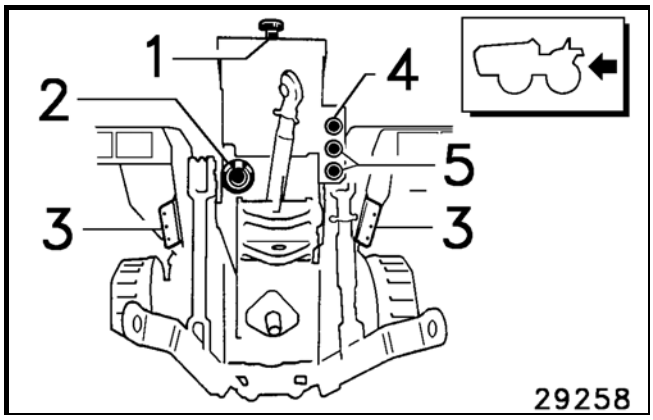

Fig. 6

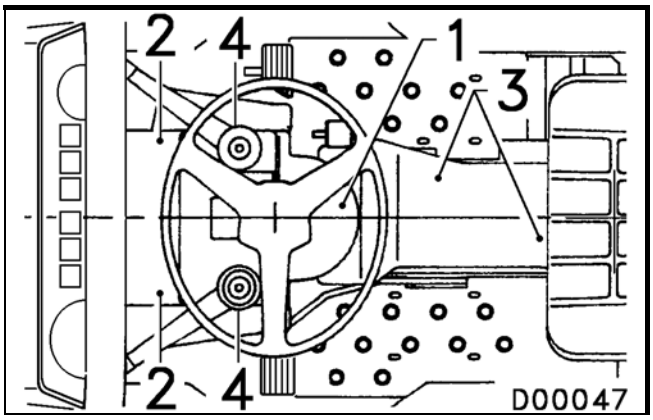

Fig. 7

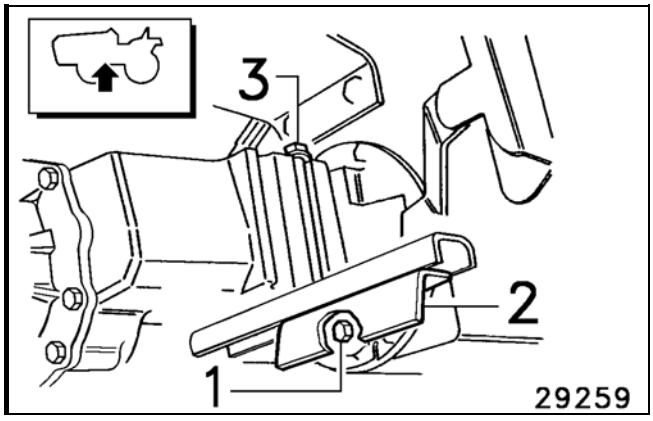

Fig. 8

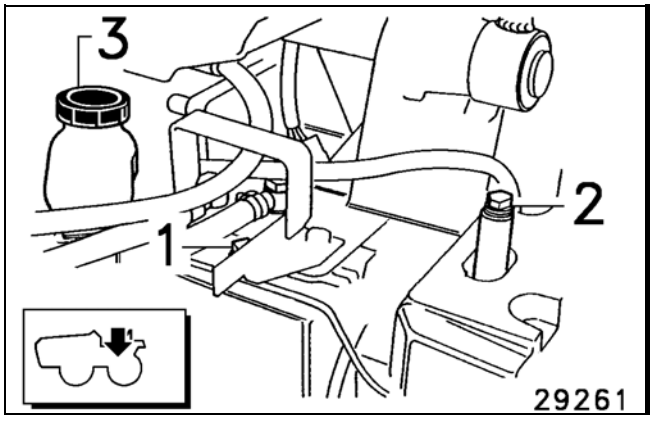

Fig. 9

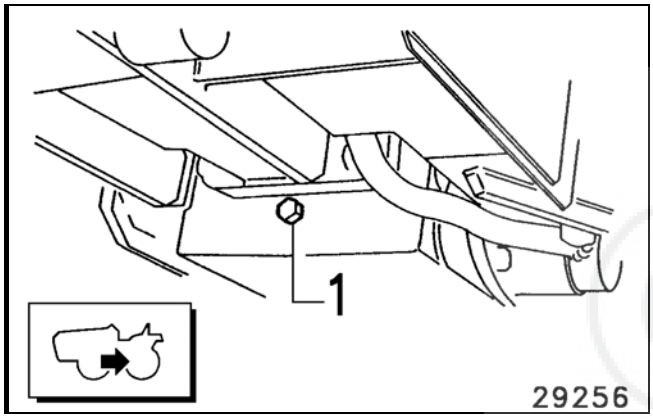

Fig. 10

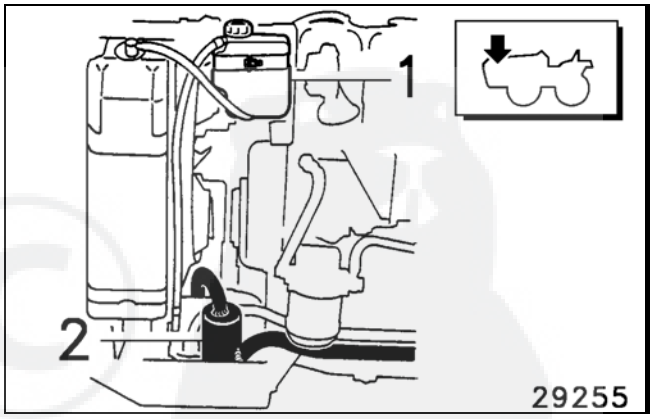

Fig. 11

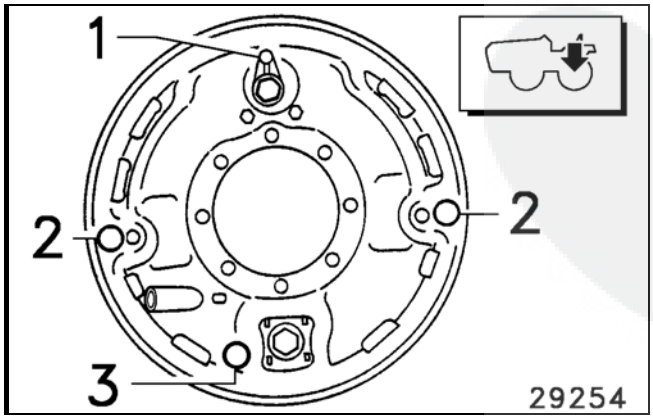

Fig. 12

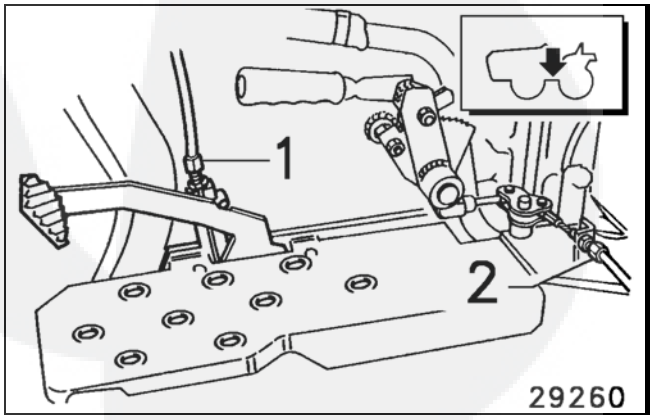

Fig. 13

https://truckmanualshub.com/

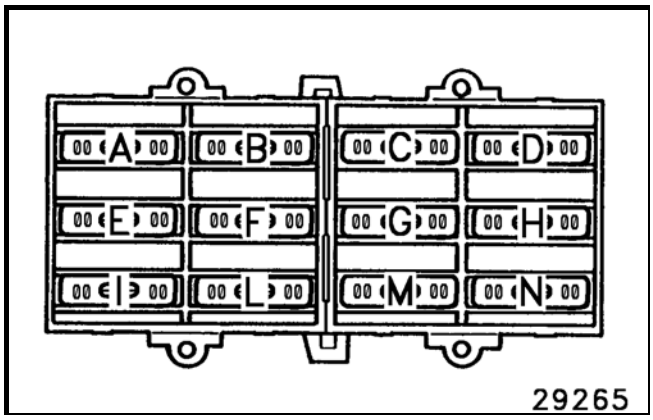


Fig. 14

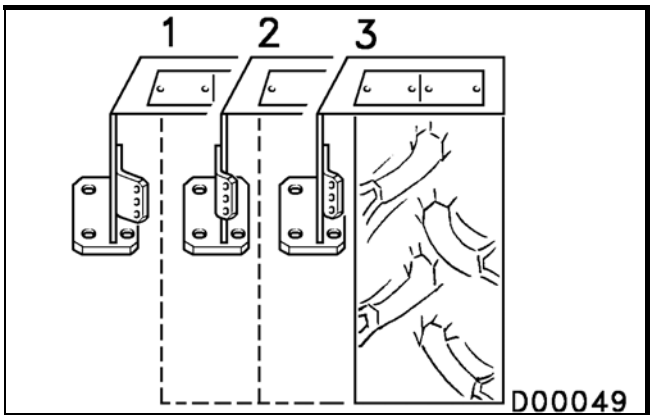


Fig. 15

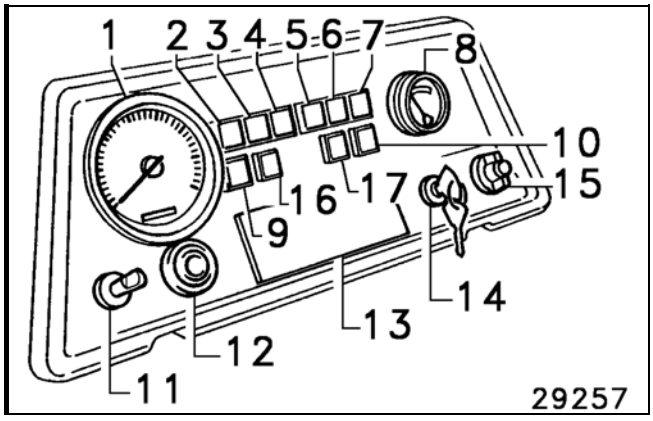


Fig. 16

https://truckmanualshub.com/

# INDICE - TABLE DE MATIERES - INDEX - INDICE - INHALT - ÍNDICE


==== I T A L I A N O ==== ..... 11
1. NORME DI SICUREZZA ..... 13
2. COMANDI E STRUMENTAZIONE ..... 14
3. IDENTIFICAZIONE MODELLO ..... 15
4. ISTRUZIONI PER L'USO ..... 15
4.1 INTERRUTTORE LUCI ..... 15
4.2 INTERRUTTORE AVVIAMENTO MOTORE ..... 15
4.3 ARRESTO MOTORE ..... 16
4.4 MESSA IN MOVIMENTO DELLA MACCHINA ..... 16
4.5 ARRESTO DELLA MACCHINA ..... 17
4.6 BLOCCAGGIO DIFFERENZIALE ..... 18
4.7 PRESA DI FORZA ..... 18
4.8 SOLLEVATORE ..... 18
4.8.1 Distributore ausiliario ..... 19
5. MANUTENZIONE - PULIZIA - LUBRIFICAZIONE ..... 19
5.1 MOTORE ..... 19
5.2 INGRASSAGGIO ..... 19
5.3 RIFORNIMENTO OLIO ..... 19
5.3.1 Carter cambio e sollevatore ..... 19
5.3.2 Carter differenziale posteriore ..... 19
5.3.2.1 Pulizia filtro olio Sollevatore ..... 20
5.3.3 Olio freni e bloccaggio differenziale ..... 20
5.4 RADIATORE ..... 20
5.5 FILTRO ARIA ..... 20
5.6 SEDILE ..... 21
5.7 RUOTE ..... 21
5.8 REGISTRAZIONI ..... 21
5.8.1 Registrazione cavo frizione ..... 21
5.8.2 Registrazione cavo freno stazionamento ..... 21
5.8.3 Registrazione lame raschiaterra ..... 22
5.8.4 Registrazione freni ..... 22
5.8.5 Registrazione parafanghi ..... 22
5.9 IMPIANTO ELETTRICO ..... 23
RIFORNIMENTI E CONTROLLI PERIODICI ..... 24
==== F R A N C A I S ==== ..... 25
1. NORMES DE SECURITE' ..... 27
2. COMMANDES ET INSTRUMENTS ..... 28
3. IDENTIFICATION DU MODELE ..... 29
4. INSTRUCTIONS D'EMPLOI ..... 30
4.1 COMMUTATEUR DES FEUX ..... 30
4.2 COMMUTATEUR DE DEMARRAGE MOTEUR ..... 30
4.3 ARRET DU MOTEUR ..... 31
4.4 MISE EN MARCHE DE LA MACHINE ..... 31
4.5 ARRET DE LA MACHINE ..... 32
4.6 BLOCAGE DIFFERENTIEL ..... 32

https://truckmanualshub.com/

4.7 PRISE DE FORCE .....32
4.8 RELEVAGE .....33
4.8.1 Distributeur auxiliaire .....33
5. ENTRETIEN - NETTOYAGE - LUBRIFICATION.....34
5.1 MOTEUR .....34
5.2 GRAISSAGE .....34
5.3 RAVITAILLEMENTS D'HUILE.....34
5.3.1 Carter boîte de vitesses et relevage .....34
5.3.2 Carter différentiel arrière .....34
5.3.2.1 Nettoyage filtre huile Relevage .....34
5.3.3 Huile des frein et blocage différentiel.....35
5.4 RADIATEUR.....35
5.5 FILTRE A AIR.....35
5.6 SIEGE.....36
5.7 ROUES.....36
5.8 REGLAGES.....36
5.8.1 Réglage câble d'embrayage .....36
5.8.2 Réglage du câble du frein de stationnement .....36
5.8.3 Réglage lames racleuses .....36
5.8.4 Réglage des freins.....37
5.8.5 Réglage des garde-boue .....37
5.9 INSTALLATION ELECTRIQUE.....37
RAVITAILLEMENTS ET CONTROLES PERIODIQUES.....38
==== E N G L I S H ====.....39
1. SAFETY REGULATIONS .....41
2. CONTROLS AND INSTRUMENT PANEL.....42
3. MODEL IDENTIFICATION.....43
4. OPERATING INSTRUCTIONS.....43
4.1 LIGHT SWITCH.....43
4.2 ENGINE START SWITCH.....44
4.3 STOPPING THE ENGINE.....44
4.4 DRIVING THE TRACTOR.....44
4.5 STOPPING THE TRACTOR .....45
4.6 DIFFERENTIAL LOCK .....46
4.7 PTO .....46
4.8 HYDRAULIC LIFT .....46
4.8.1 Auxiliary spooling valve .....47
5. MAINTENANCE - CLEANING - LUBRICATION.....47
5.1 ENGINE.....47
5.2 GREASING.....47
5.3 OIL REQUIREMENTS.....47
5.3.1 Gear box and lift casing .....47
5.3.2 Rear differential casing .....47
5.3.2.1 Cleaning the hydraulic lift filter. .....47
5.3.3 Brake and differential lock oil.....48
5.4 RADIATOR.....48
5.5 AIR FILTER .....48

https://truckmanualshub.com/

5.6 SEAT .....49
5.7 WHEELS .....49
5.8 REGISTRATIONS .....49
5.8.1 Registering the clutch cable.....49
5.8.2 Registering the parking brake cable .....49
5.8.3 Registering the mud scraper blade.....49
5.8.4 Brake adjustment.....50
5.8.5 Mudguard registration.....50
5.9 ELECTRIC SYSTEM.....50
SUPPLIES AND CHECK SCHEDULE.....52
==== E S P A Ñ O L ==== .....53
1. NORMAS DE SEGURIDAD.....55
2. MANDOS Y APARATOS .....56
3. IDENTIFICACION MODELO.....57
4. INSTRUCCIONES DE USO.....58
4.1 INTERRUPTOR LUCES .....58
4.2 INTERRUPTOR ARRANQUE MOTOR.....58
4.3 PARADA MOTOR .....59
4.4 PUESTA EN MARCHA DE LA MAQUINA .....59
4.5 PARADA DE LA MAQUINA .....60
4.6 BLOQUEO DIFERENCIAL.....60
4.7 TOMA DE FUERZA.....60
4.8 ELEVADOR.....61
4.8.1 Distribuidor auxiliar .....61
5. MANTENIMIENTO - LIMPIEZA - LUBRIFICACION .....62
5.1 MOTOR .....62
5.2 ENGRASE.....62
5.3 ABASTECIMIENTO ACEITE.....62
5.3.1 Cárter cambio y elevador.....62
5.3.2 Cárter diferencial posterior .....62
5.3.2.1 Limpieza filtro aceite Elevador. .....62
5.3.3 Aceite frenos y bloqueo diferencial.....62
5.4 RADIADOR.....63
5.5 FILTRO AIRE .....63
5.6 ASIENTO.....64
5.7 RUEDAS.....64
5.8 AJUSTES .....64
5.8.1 Ajuste cable embrague .....64
5.8.2 Ajuste cable freno estacionamiento.....64
5.8.3 Ajuste hojas rascadoras de tierra .....64
5.8.4 Regulación frenos.....65
5.8.5 Regulación guardabarros .....65
5.9 INSTALACION ELECTRICA .....65
ABASTECIMIENTOS Y CONTROLES PERIODICOS .....66
==== D E U T S C H ====.....67
1. SICHERHEITSVORSCHRIFTEN .....69
2. SCHALTHEBEL UND INSTRUMENTE .....70

https://truckmanualshub.com/

3. MODELL-IDENTIFIZIERUNG ..... 71
4. BEDIENUNGSANLEITUNG ..... 72
4.1 LICHTSCHALTER ..... 72
4.2 MOTOR-ANLASSCHALTER ..... 72
4.3 ABSTELLEN DES MOTORS ..... 73
4.4 INBETRIEBNAHME DER MASCHINE ..... 73
4.5 ABSTELLEN DER MASCHINE ..... 74
4.6 DIFFERENTIALSPERRE ..... 74
4.7 ZAPFWELLE ..... 74
4.8 KRAFTHEBER ..... 75
4.8.1 Zusatzsteuergerät ..... 75
5. WARTUNG - REINIGUNG - ABSCHMIEREN ..... 76
5.1 MOTOR ..... 76
5.2 ABSCHMIEREN ..... 76
5.3 ÖLNACHFÜLLUNG ..... 76
5.3.1 Schaltgetriebe und Kraftheber ..... 76
5.3.2 Hinteres Differentialgehäuse ..... 76
5.3.2.1 Reinigung des Kraftheber-Ölfilters ..... 76
5.3.3 Bremsen und Differntialsperre ..... 77
5.4 KÜHLER ..... 77
5.5 LUFTFILTER ..... 77
5.6 FAHRERSITZ ..... 78
5.7 BEREIFUNG ..... 78
5.8 EINSTELLUNGEN ..... 78
5.8.1 Einstellung des Kupplungsseils ..... 78
5.8.2 Einstellung des Feststellbremskabels ..... 78
5.8.3 Einstellung der Erdabschaber ..... 78
5.8.4 Nachstellen der Bremsen ..... 79
5.8.5 Einstellung der Kotflügel ..... 79
5.9 ELEKTRISCHE ANLAGE ..... 79
REGELMÄSSIGE NACHFÜLL- UND WARTUNGSARBEITEN ..... 81
==== P O R T U G U Ê S ==== ..... 83
1. NORMAS DE SEGURANÇA ..... 85
2. COMANDOS E INSTRUMENTOS ..... 86
3. IDENTIFICAÇÃO DO MODELO ..... 87
4. INSTRUÇÕES PARA O USO ..... 88
4.1 INTERRUPTOR DE FARÓIS ..... 88
4.2 INTERRUPTOR DE ARRANQUE DO MOTOR ..... 88
4.3 PARADA DO MOTOR ..... 89
4.4 PÔR EM MOVIMENTO A MÁQUINA ..... 89
4.5 PARADA DA MÁQUINA ..... 90
4.6 BLOQUEIO DO DIFERENCIAL ..... 90
4.7 TOMADA DE FORÇA ..... 90
4.8 ELEVADOR ..... 91
4.8.1 Distribuidor auxiliar ..... 91
5. MANUTENÇÃO - LIMPEZA - LUBRIFICAÇÃO ..... 92
5.1 MOTOR ..... 92

https://truckmanualshub.com/

5.2 ENGRAXAMENTO ..... 92
5.3 ABASTECIMENTO DE ÓLEO ..... 92
5.3.1 Cárter câmbio e elevador ..... 92
5.3.2 Cárter do diferencial traseiro ..... 92
5.3.2.1 Limpeza do filtro de óleo do Elevador ..... 92
5.3.3 Óleo dos freios e bloqueio do diferencial ..... 92
5.4 RADIADOR ..... 93
5.5 FILTRO DE AR ..... 93
5.6 ASSENTO ..... 94
5.7 RODAS ..... 94
5.8 REGULAGENS ..... 94
5.8.1 Regulagem do cabo de embreagem. ..... 94
5.8.2 Regulagem do cabo do freio de estacionamento ..... 94
5.8.3 Regulagem das lâminas raspa-terra ..... 94
5.8.4 Regulagens dos freios ..... 95
5.8.5 Regulagem do pára-lamas ..... 95
5.9 SISTEMA ELÉCTRICO ..... 95
ABASTECIMENTOS E CONTROLES PERIÓDICOS ..... 96

https://truckmanualshub.com/

https://truckmanualshub.com/

# ==== I T A L I A N O ====

Le illustrazioni, le descrizioni e le caratteristiche contenute nel presente libretto non sono impegnative poiché, fermo restando le caratteristiche principali, la nostra Ditta si riserva il diritto di apportare in qualsiasi momento, modifiche dettate da esigenze tecniche o commerciali.

La fiducia accordata alla nostra Ditta nel preferire prodotti del nostro Marchio, sarà ampiamente ripagata dalle prestazioni che ella ne potrà ottenere. Un corretto uso e una puntuale manutenzione, la ripagheranno ampiamente in prestazioni, produttività e risparmio.

https://truckmanualshub.com/

# ASSISTENZA POST VENDITA

Il Servizio Assistenza Ricambi mette a disposizione pezzi di ricambio e personale specializzato, atto ad intervenire sui nostri prodotti. E' l'unico Servizio autorizzato ad intervenire sul prodotto in garanzia in appoggio alla rete esterna AUTORIZZATA.
L'uso di Ricambi Originali, consente di conservare inalterate nel tempo la qualità della macchina e da diritto alla GARANZIA sul prodotto nel periodo previsto.

**Attenzione**: accertarsi che la macchina sia munita del talloncino di identificazione, indispensabile per la richiesta dei pezzi di ricambio presso i nostri centri di assistenza.

| | |
|---|---|
| **ATTENZIONE**<br><br>**TALLONCINO DA CONSERVARE**<br><br>Per richiedere pezzi di ricambio,<br><br>è **INDISPENSABILE** presentarsi<br><br>muniti del presente talloncino.<br><br>**Tipo Macchina:** .....<br><br>**Numero:** ..... | **COUPON A CONSERVER**<br>Pour demander des piecès de rechange. il est **indispensable** de se présenter munis de ce talon.<br><br>**DO NOT LOSE THIS COUPON**<br>When askimg for spare parts, it is absolutely **necessary** that you show this coupon.<br><br>**GUARDE ESTA CÉDULA**<br>Para encargar piezas de repuesto, es **indispensable** exibir esta cédula.<br><br>**NICHT VERLIEREN**<br>Wenn sie ersatzteile bestellen, müssen die diesen abschnitt vorweisen.<br><br>**TALÂO QUE DEVE SER CONSERVADO**<br>Para pedir peças de reposição è **indispensavel** apresentar-se com o presente talão |

**Garanzia e ricambi**
**Motore:** condizioni e termini fissati dalla casa costruttrice.
**Macchina:** entro i termini fissati dal nostro Attestato di Garanzia.

**Richiesta ricambi:** Rivolgersi ai nostri centri di Assistenza Ricambi, muniti del talloncino identificazione macchina, oppure muniti del Modello, serie e numero della macchina, punzonati sulla targhetta.

https://truckmanualshub.com/

# 1. NORME DI SICUREZZA

**Per rendere più sicuro il vostro lavoro, la prudenza è insostituibile per prevenire incidenti.**
**A tale scopo vengono riportate le seguenti avvertenze.**
**La non osservanza delle norme sottoelencate, libera la nostra Ditta da ogni responsabilità.**

1. Non manomettere la macchina o le attrezzature in nessuna delle loro parti.
2. Prima di avviare il motore, assicurarsi che il cambio e la presa di forza siano in folle.
3. Innestare gradualmente la frizione per evitare impennate della macchina.
4. Non percorrere discese con la frizione disinnestata o il cambio in folle, ma utilizzare il motore per frenare la macchina.

Se, in discesa, c'è un uso frequente del freno, inserire una marcia inferiore.

5. Rispettare le norme di circolazione stradale.
6. Non effettuare manutenzioni, riparazioni, interventi di alcun genere sulla macchina o sulle attrezzature collegate, prima di aver fermato il motore, disinserito la chiavetta dalla macchina e adagiato l'attrezzatura in terra.
7. Parcheggiare la macchina in modo che ne sia garantita la stabilità, usando il freno di stazionamento, inserendo una marcia (la prima in salita, oppure la retromarcia in discesa), ed utilizzare eventualmente un cuneo.

Inserire la trazione anteriore, per le macchine che ne sono provviste.

8. Assicurarsi che tutte le parti rotanti sulla macchina (presa di forza, giunti cardanici, pulegge, ecc.) siano ben protette. Evitare l'uso di indumenti che favoriscano un appiglio con qualsiasi parte della macchina e dell'attrezzatura.
9. Non lasciare il motore avviato in un locale chiuso: i gas di scarico sono velenosi.
10. Non lasciare mai accesa la macchina in vicinanza di sostanze infiammabili.
11. Prima di mettere in moto la macchina accertarsi che nel raggio d'azione non vi siano presenze di persone o animali.
12. Non lasciare la macchina incustodita col motore avviato e/o con la chiave di avviamento sul cruscotto.
13. Quando non si utilizza la presa di forza, l'albero dev'essere coperto con l'apposita protezione.
14. Controllare periodicamente, sempre con motore fermo, il serraggio dei dadi e delle viti delle ruote e del telaio di sicurezza.
15. Dopo ogni manutenzione pulire e sgrassare il motore, per evitare pericolo d'incendio.
16. Tenere mani e corpo lontani da eventuali fori o perdite che si dovessero verificare nell'impianto idraulico: il fluido che fuoriesce sotto pressione può avere una forza sufficiente per provocare lesioni.
17. Non trasportare sulla macchina, cose o persone oltre alla dotazione e al conducente.
18. Non usare il bloccaggio differenziale in prossimità e in corrispondenza delle curve, ed evitarne l'uso con marce veloci e con motore ad alto regime di giri.

https://truckmanualshub.com/

19. Non salire né scendere dalla macchina in movimento.
20. Evitare sterzature di piccolo raggio con attrezzi trainati e la trasmissione cardanica sotto sforzo, al fine di evitare rotture del giunto.
21. Non usare il 3° punto del sollevatore come attacco di traino.
22. Regolare il gancio di traino nelle posizioni più basse, al fine di evitare impennate alla macchina.
23. Durante i trasferimenti con attrezzature portate a 3 punti, porre in tensione le catene e mantenere il sollevatore alzato.
24. L'utente deve verificare che **ogni parte della macchina** e, in modo particolare gli **organi di sicurezza,** rispondano sempre allo scopo per i quali sono preposti. Pertanto devono essere mantenuti in perfetta efficienza. Qualora si evidenzino disfunzioni, occorre provvedere tempestivamente al loro ripristino anche ricorrendo ai nostri Centri di Assistenza. L'inosservanza, solleva il costruttore da ogni responsabilità.

# 2. COMANDI E STRUMENTAZIONE

Vedi fig.1.

1 Cruscotto.
2 Targhetta identificazione macchina.
3 Leva comando velocità.
4 Leva acceleratore a mano.
5 Pedale freno di servizio.
6 Pedale acceleratore.
7 Pedale bloccaggio differenziale.
8 Leva comando sollevatore.
9 Leva selezione P.D.F. 540 giri/1' e sincronizzata.
10 Leva freno di soccorso e di stazionamento (premere il pedale e spingere il pulsante, per disinserire il freno).
11 Leva registrazione sedile.
12 Pedale comando frizione.
13 Leva regolazione volante.
14 Leva comando riduttore - invertitore.
15 Tirante supplemento / arresto motore.

Vedi fig.2

1 Contaore - Contagiri.
2 Spia rossa carica batteria (spenta a motore avviato).
3 Spia rossa pressione olio (spenta a motore avviato). Solo per motori raffreddati ad acqua.
4 Spia riserva carburante (si accende con circa 5,5 litri).
5 Spia verde luci di posizione e anabbaglianti.
6 Spia blu luci abbaglianti.
7 Spia verde luci di direzione.
8 Manometro olio (per i motori raffreddati ad aria), termometro acqua (per i motori raffreddati ad acqua).
9 Spia arancio intasamento filtro aria (per i modelli per i quali é prevista).
10 Spia candelletta di preriscaldo (per i modelli per i quali è prevista).

https://truckmanualshub.com/

11 Deviatore frecce e lampeggio
12 Interruttore luci di emergenza.
13 Scatola portafusibili.
14 Interruttore avviamento.
15 Interruttore luci e pulsante avvisatore acustico.

Vedi fig.16
Per le macchine dotate del cruscotto rappresentato in fig.16, le spie hanno la seguente funzione:

2 Spia rossa carica batteria (spenta a motore avviato).
3 Spia rossa livello carburante.
4 Spia verde luci anabbaglianti.
5 Spia blu luci abbaglianti.
6 Spia verde luci di direzione.
7 Spia verde luci direzione rimorchio.
9 Spia intasamento filtro aria (solo per i modelli per i quali è prevista).
10 Spia Preriscaldo (Solo per i modelli per i quali è prevista).
16 Spia rossa pressione olio (solo per i modelli per i quali è prevista).
17 Spia neutra.

Vedi fig.6
2 Presa elettrica a 7 poli.
4 Presa idraulica posteriore.
5 Presa idraulica posteriore con distributore adoppi effetto (a richiesta)

# 3. IDENTIFICAZIONE MODELLO

Modello, serie e numero di telaio sono i dati di identificazione della macchina; sono riportati sull'apposita targhetta metallica n.2 fig.1.

# 4. ISTRUZIONI PER L'USO

## 4.1 INTERRUTTORE LUCI

Vedi fig.3 (n.15 fig.2).
P = Luce di parcheggio
0 = Spento.
1 = Luci di posizione.
2 = Anabbaglianti.
3 = Abbaglianti (non consentite su strada).
Spingendo: avvisatore acustico.

## 4.2 INTERRUTTORE AVVIAMENTO MOTORE

Vedi fig.4 (n.14 fig.2) e vedere libretto istruzioni del motore.

Prima dell'avviamento del motore, assicurarsi che la leva del cambio (n.3 fig.1) e dell'invertitore (n.14 fig.1) siano in folle. Premere il pedale della frizione (n.12

https://truckmanualshub.com/

fig.1), per poter chiudere l'interruttore di consenso all'avviamento, ruotare la chiave come segue:

0 = Nessun circuito in tensione.
1 = Accensione strumenti e spie (posizione di funzionamento).
Per i modelli dotati di candeletta di preriscaldo, si ha l'accensione della spia n.10 fig.2.
Permanere nella posizione 1 fino allo spegnersi della spia poi proseguire nella posizione 2.
2 = Avviamento del motore.

A motore avviato: rilasciare la chiave che automaticamente ritorna nella posizione di funzionamento 1.
Per i modelli 55AW-55BW, con basse temperature, inserire il supplemento, tirando il pomello n.15 fig.1. A motore avviato, rilasciare il pomello.

Verificare le spie e gli strumenti di controllo.

Per i motori raffreddati ad aria, verificare che la lancetta del manometro dell'olio motore ( n.8 fig.2), si porti circa a metà scala. Se si colloca sul rosso, nella prima metà della scala, indica una insufficiente pressione dell'olio. In questo caso vedere il libretto istruzioni del motore.

Per i motori raffreddati ad acqua. verificare la spia insufficiente pressione olio motore, n.3 fig.2, deve spegnersi dopo alcuni secondi dall'avviamento del motore.

Sempre per i motori raffreddati ad acqua, la lancetta del termometro (n.8 fig.2), a motore caldo e in fase di lavoro, si colloca nella zona verde (80°-95°). In caso contrario occorre verificare l'impianto di raffreddamento del motore.

## 4.3 ARRESTO MOTORE

Portare la leva acceleratore (n.4 fig.1) in alto al minimo, tirare il pomello n.15 fig.1.
Per i modelli 55AW-55BW 42AW-42BW, l'arresto del motore si effettua tramite l'interruttore di avviamento fig.4 in posizione 0.
Tirare il freno di stazionamento n.10 fig.1.

## 4.4 MESSA IN MOVIMENTO DELLA MACCHINA

Freno di stazionamento (n.10 fig.1) abbassato.
Disinnestare la frizione premendo il pedale n.12 fig.1
Scegliere la gamma delle velocità tramite la leva del riduttore invertitore (n.14 fig.1). Posizione (vedi fig.5):

R = Ridotte
V = Veloci
RM= Retro Marcia

Innestare la velocità desiderata tramite la leva comando velocita (n.3 fig.1). Posizione:

1.4 Consente la 1° o la 4° velocità, oppure la 1° Retro Marcia in rapporto alla leva del riduttore.
2.5 Consente la 2° o la 5° velocità, oppure la 2° Retro Marcia in rapporto alla leva del riduttore.
3.6 Consente la 3° o la 6° velocità, oppure la 3° Retro Marcia in rapporto alla leva del riduttore.

| SCELTA DELLE MARCE | | | | | | | | | |
|---|---|---|---|---|---|---|---|---|---|
| ***Marce*** | ***1°*** | ***2°*** | ***3°*** | ***4°*** | ***5°*** | ***6°*** | ***1° RM*** | ***2° RM*** | ***3° RM*** |
| LEVA RIDUTTORE INVERTITORE | R | R | R | V | V | V | RM | RM | RM |
| LEVA COMANDO VELOCITA' | 1-4 | 2-5 | 3-6 | 1-4 | 2-5 | 3-6 | 1-4 | 2-5 | 3-6 |

| **TABELLA VELOCITA'**<br>In km/h - con motore a 3000 giri/1'<br>(I valori sono indicativi) | | | | | | | | | |
|---|---|---|---|---|---|---|---|---|---|
| ***Cambio*** | ***Ridotta*** | | | ***Veloce*** | | | ***Retro Marcia*** | | |
| ***Marce*** / ***Ruote*** | ***1°*** | ***2°*** | ***3°*** | ***4°*** | ***5°*** | ***6°*** | ***1°*** | ***2°*** | ***3°*** |
| 7.50-16 | 1,3 | 2,7 | 4,4 | 6,5 | 13,6 | 22,4 | 1,8 | 3.8 | 6,3 |
| 8.25-16 | 1,3 | 2,8 | 4,6 | 6,8 | 14,2 | 23,3 | 1,9 | 4,0 | 6,6 |
| 11.5/80-15.3 | 1,4 | 2,9 | 4,8 | 7,1 | 14,9 | 24,5 | 2,0 | 4,2 | 6,9 |
| 7.50-20 | 1,5 | 3,0 | 5,0 | 7,4 | 15,4 | 25,4 | 2,1 | 4,3 | 7,2 |
| 7.50-16XS | 1,3 | 2,8 | 4,6 | 6,9 | 14,3 | 23,6 | 1,9 | 4,0 | 6,7 |
| 7.50-18 | 1,4 | 2,9 | 4,9 | 7,2 | 15,0 | 24,8 | 2,0 | 4,2 | 7,0 |
| 260/80-R20 | 1,6 | 3,2 | 5,3 | 7,9 | 16,5 | 27,1 | 2,2 | 4,6 | 7,7 |
| 9.5-R20 | 1,5 | 3,8 | 5,3 | 7,9 | 16,4 | 27,1 | 2,2 | 4,6 | 7,6 |
| 250/80-R18 | 1,4 | 2,9 | 4,9 | 7,2 | 15,0 | 24,8 | 2,0 | 4,2 | 7,0 |
| 9.00-R16XS | 1,5 | 3,1 | 5,1 | 7,5 | 15,8 | 25,9 | 2,1 | 4,4 | 7,3 |
| 29x12.50-15 | 1,2 | 2,5 | 4,1 | 6,0 | 12,6 | 20,8 | 1,7 | 3,5 | 5,9 |

Un prolungato disinnesto della frizione provoca l'usura del cuscinetto reggispinta.

## 4.5 ARRESTO DELLA MACCHINA

a) Portare l'acceleratore (n.4 fig.1) in alto, al minimo.
b) Premere il pedale della frizione (n.12 fig.1)
c) Mettere in folle la leva del cambio (n.3 fig.1) e la leva riduttore invertitore (n.14 fig.1), tirare il freno di stazionamento (n.10 fig.1).

https://truckmanualshub.com/

# 4.6 BLOCCAGGIO DIFFERENZIALE

La trattrice è dotata di bloccaggio differenziale su entrambi gli assi. Il bloccaggio del differenziale è comandato idraulicamente tramite il pedale n.7 fig. 1.
Al rilascio del pedale, il bloccaggio del differenziale si disinnesta automaticamente.

**Usare il bloccaggio differenziale solo con marce ridotte, riducendo preventivamente il numero di giri del motore. Non usare il bloccaggio del differenziale in prossimità e in corrispondenza delle curve. Se il differenziale non si**
**sblocca, ridurre il numero di giri del motore, fermare l'avanzamento della macchina e sbloccare il differenziale muovendo lo sterzo.**

# 4.7 PRESA DI FORZA

Vedi fig. 1
Disinnestare la frizione premendo il pedale n.12.
Innestare la presa di forza tramite la leva n.9 nella posizione 540 giri/1'.
Per Inserire la presa di forza SINCRONIZZATA con le velocità di avanzamento della trattrice, occorre spingere la leva verso l'interno della trattrice, in modo da oltrepassare l'impedimento.
Tale impedimento è posto per evitare un innesto accidentale della presa di forza sincronizzata.
Innestare la frizione rilasciando il pedale n.12.

Profilo: 1"3/8 ASAE a 6 scanalature
Velocità: 540 giri/1' con motore a 2540 g/1'
Senso di rotazione: orario
Presa di forza sincronizzata:
Rapporto: 15,13 giri presa di forza per giro ruota.
Senso di rotazione: oraria.

# 4.8 SOLLEVATORE

Per azionare il sollevatore, agire sulla leva n.8 fig.1, tirando l'anello posto sotto all'impugnatura.
Per sollevare l'attrezzo, tirare la leva verso l'alto; abbandonando la leva, l'attrezzo si arresterà in quella posizione.
Per abbassare l'attrezzo, spostare la leva verso il basso.

Con la leva in posizione tutta abbassata, si ha il sollevatore in posizione flottante, permettendo, agli attrezzi collegati, di seguire il profilo del terreno.

Tramite la presa idraulica indipendente a semplice effetto (n.4 fig.6), è possibile comandare il sollevamento di un rimorchio.
La presa idraulica è comandata dalla stessa leva del sollevatore, (n.8 fig.1) ed entra in azione quando i cilindri del sollevatore arrivano a fine corsa.

https://truckmanualshub.com/

**L'attacco del 3° punto NON può essere usato per il traino di attrezzi.**

### *4.8.1 Distributore ausiliario*

(A richiesta)
La trattrice può essere dotata di distributore ausiliario a Doppio Effetto comandato dalla leva n.18 fig.1, e corredato delle prese isdrauliche n.5 fig.6

# 5. MANUTENZIONE - PULIZIA - LUBRIFICAZIONE

## 5.1 MOTORE

Vedi libretto istruzioni motore.

## 5.2 INGRASSAGGIO

Ogni 50 ore, ingrassare i punti indicati in fig.7:
n.1 Perni di snodo centrale (2 ingrassatori: in alto e in basso).
n.2 Cilindro snodo centrale (2 ingrassatori: destro e sinistro)
n.3 Cilindro idraulico di sterzatura (2 ingrassatori sugli snodi).
n.4 Leve comandi cambio (2 ingrassatori a destra e a sinistra).

Impiegare grasso AGIP GREASE LP2

## 5.3 RIFORNIMENTO OLIO

### *5.3.1 Carter cambio e sollevatore*

Verificare il livello ogni 50 ore tramite il tappo con asta n.16 fig.1.
Impiegare olio AGIP SUPER TRACTOR UNIVERSAL SAE 15W/40
Sostituire l'olio ogni 800 ore, nella quantità di circa 13,5Kg.
Scarico dell'olio: tappo n.1 fig.8.
Immissione dell'olio: tappo n.16 fig.1.
Prima sostituzione dopo le prime 50-60 ore.
Mantenere pulito il tappo di sfiato olio, situato a destra del tappo immissione olio n.16 fig.1.

### *5.3.2 Carter differenziale posteriore*

Verificare il livello ogni 50 ore tramite il tappo con asta n.2 fig.9.
Impiegare olio AGIP ROTRA MP SAE 80W/90
Sostituire l'olio ogni 800 ore, nella quantità di circa 8,5Kg.
Scarico dell'olio: tappo n.1 fig.10.
Immissione dell'olio: tappo n.2 fig.9.
Prima sostituzione dopo le prime 50-60 ore.

Mantenere pulito il tappo di sfiato n.1 fig.9. Vi si accede smontando la protezione sulla congiuntura.

https://truckmanualshub.com/

### *5.3.2.1 Pulizia filtro olio Sollevatore*

La pulizia del filtro dev'essere effettuata ad ogni 400 ore e ad ogni cambio dell'olio. Dopo aver scaricato l'olio, togliere il filtro (n.2 fig.11) lavarlo con benzina o gasolio, farlo asciugare e rimontarlo nella propria sede.

### *5.3.3 Olio freni e bloccaggio differenziale*

Verificarne il livello ogni 150 ore. Il serbatoio n.3 fig.9, dev'essere pieno almenoper tre quarti.
Impiegare olio AGIP BRAKE FLUID DOT 4
Il circuito non richiede una manutenzione specifica, è sufficiente controllarne il livello.

Se entra aria nel circuito, occorre ripristinare il livello, poi effettuare lo spurgo dei freni, allentando le viti n.1 fig.12, collocate sulle masse frenanti posteriori, ed agire sul pedale freno fino alla fuoriuscita continua del liquido.
Lo spurgo del circuito del bloccaggio del differenziale, si effettua allo stesso modo, allentando la vite spurgo, collocata sulla fiancata destra anteriore e destra posteriore.

## 5.4 RADIATORE

Per i modelli provvisti di radiatore, provvedere, a seconda delle esigenze, a mantenere pulita la massa radiante, soffiando aria dalla parte interna del radiatore.

Verificare ogni 8-10 ore il livello del liquido refrigerante, contenuto nel serbatoio di espansione n.1 fig.11. Il livello dev'essere a metà serbatoio, con motore freddo.

Impiegare liquido FIAT PARAFLU 11

Sostituire il liquido di raffreddamento ogni 2 anni, nella quantità di circa 6,5 litri.
Scarico del liquido: tramite il tappo posto sul lato inferiore destro del radiatore.
Immissione del liquido: nel serbatoio n.1 fig.11.

**Non aprire il serbatoio del radiatore con motore caldo.**

## 5.5 FILTRO ARIA

Verificare e mantenere pulita la mascherina anteriore al fine di avere un buon funzionamento del filtro.

Per le macchine dotate di filtro aria a secco (svitare i dadi n.17 fig.1 ed allentare le fascette di collegamento al collettore), pulire il filtro all'accensione permanente della spia n.9 fig.2. La pulizia del filtro si effettua soffiando aria dall'interno verso l'esterno.
Ogni settimana scaricare la polvere dalla valvola in gomma, posta sotto al filtro, premendo alcune volte sulla medesima.

https://truckmanualshub.com/

Sostituire la cartuccia all'occorrenza.

Per le macchine dotate di filtro a bagno d'olio e senza spia sul cruscotto, pulire il filtro ogni 50 ore: smontare la cartuccia, lavare con petrolio e asciugare con aria. Rimettere nuovo olio nella vaschetta del filtro, dello stesso tipo usato per il motore.

Per le macchine dotate di filtro a bagno d'olio e con la spia n.9 fig.2, togliere il coperchio tramite le viti n.17 fig.1, smontare la cartuccia tramite la vite n.19 fig.1, lavare con petrolio e asciugare con aria. Rimettere nuovo olio nella vaschetta del filtro, dello stesso tipo usato per il motore.

## 5.6 SEDILE

Se è necessario, registrare il sedile in senso longitudinale (tramite la leva n.11 fig.1). Tramite il pomello n.1 fig.6, è possibile regolare la rigidità del sedile.

## 5.7 RUOTE

| PRESSIONE DI GONFIAGGIO PNEUMATICI | | | | |
|---|---|---|---|---|
| ***Pneumatico*** | ***Anteriore*** | | ***Posteriore*** | |
| | **Bar** | **KPa** | **Bar** | **KPa** |
| 7.50 - 16 | 1,8 | 180 | 1,6 | 160 |
| 8.25 - 16 | 1,8 | 180 | 1,6 | 160 |
| 11.5/80 - 15.3 | 1,8 | 180 | 1,6 | 160 |
| 7.50 - 20 | 1,8 | 180 | 1,6 | 160 |
| 7.50 - 16XS | 1,8 | 180 | 1,6 | 160 |
| 7.50 - 18 | 2,8 | 280 | 2,6 | 260 |
| 260/80 - R20 | 1,8 | 180 | 1,6 | 160 |
| 9.5 - R20 | 1,8 | 180 | 1,5 | 150 |
| 250/80 - R18 | 2,7 | 270 | 2,5 | 250 |
| 9.00 - R16XS | 1,8 | 180 | 1,6 | 160 |
| 29x12.50-15 | 1,4 | 140 | 1,4 | 140 |

## 5.8 REGISTRAZIONI

### *5.8.1 Registrazione cavo frizione*

Quando la corsa a vuoto del pedale, è inferiore a 10mm, occorre agire sul registro n.1 fig.13. E' inoltre possibile intervenire cambiando posto al foro di attacco
del cavo, all'estremità sulla campana frizione.

### *5.8.2 Registrazione cavo freno stazionamento*

Quando la corsa della leva del freno di stazionamento non fosse sufficiente a bloccare la macchina, agire sulla vite di registro, sia a destra che a sinistra, n.2 fig.13, aumentando la tensione del cavo.

https://truckmanualshub.com/

### *5.8.3 Registrazione lame raschiaterra*

La trattrice è dotata di lame raschiaterra registrabili in rapporto al tipo di carreggiata prescelto.
Anteriormente (n.2 fig.8), la registrazione si ottiene muovendo le lame all'interno delle asole di fissaggio.
Posteriormente (n.3 fig.6), le lame possono assumere le posizioni indicate in fig.15.

**Importante:** La distanza minima fra lama e copertura, non dev'essere inferiore a 5mm.

### *5.8.4 Registrazione freni*

Controllare l'usura dei ceppi freno, togliendo i tappi di ispezione n.2 fig.12.
Quando la corsa, all'estremità del pedale, raggiunge circa 120mm, occorre registrare i ceppi freno nel seguente modo:
Togliere il tappo n.3 fig.12 e ruotare verso il basso la ruota dentata. Effettuare questa operazione su tutte le masse frenanti, fino a ridurre la corsa del pedale a circa 30mm. Accertarsi che la frenatura sia pari sulle due ruote, verificando che il bloccaggio delle ruote avvenga contemporaneamente.

### *5.8.5 Registrazione parafanghi*

E' possibile variare la larghezza dei parafanghi in rapporto al tipo di carreggiata prescelto. Tale variazione e' di circa 35mm per parte.
Partendo dai parafanghi con massima larghezza, per ottenere la larghezza minima operare nel seguente modo:

**Parafanghi anteriori:** - Togliere le viti che fissano il parafango in corrispondenza del supporto roll bar; svitare i tiranti (n.3 fig.8) che fissano il parafango al mozzo ruota e fissare il parafango in una gola piu' interna.
Stringere i tiranti sul mozzo ruota e rimettere le viti fissaggio parafango al supporto roll bar.
Ripetere l'operazione sull'altro parafango.

**Parafanghi posteriori:** - Per stringere i parafanghi, spostare verso l'interno il tirante della leva comando sollevatore (n.8 fig.1) e fissando di nuovo fra dado e dado la leva del distributore.
Svitare dal parafango il perno della leva selezione P.D.F. (n.9 fig.1); allentare le viti interne al parafango e quelle poste dietro alla ruota. Allentare le viti che fissano il parafango alla pedana. Spingere il parafango verso l'interno. Stringere le viti fissaggio parafango e quelle poste sulla pedana. Ripetere l'operazione sull'altro parafango. Togliere sulla leva selezione P.D.F. il distanziale e sostituirlo con la vite più corta fornita in dotazione. Fissare la leva più internamente, spostandola nei fori di fissaggio.
Per allargare i parafanghi, effettuare le operazioni inverse.

https://truckmanualshub.com/

## 5.9 IMPIANTO ELETTRICO

**- Batteria**

Controllare e mantenere il livello dell'elettrolito in modo da ricoprire gli elementi della batteria, aggiungendo acqua distillata con motore spento e in assenza di fiamme. Controllare il fissaggio e mantenere ingrassati, con grasso di vaselina, i morsetti della batteria. Mantenere pulita e, per periodi di lunga inattività, porre la batteria in luogo asciutto.

**- Valvole fusibili:**

Prima di sostituire un fusibile, eliminare la causa che ha determinato il cortocircuito. Le valvole fusibili operano le seguenti protezioni (fig.14):

A = Luci di direzione.
B = Luce anabbagliante sinistra.
C = Luce abbagliante sinistra.
D = Luce di posizione sinistra.
E = Luci stop, lampeggio.
F = Luci emergenza.
G = Luce abbagliante destra.
H = Luce di posizione destra.
I = Centralina preirscaldo, bobina arresto motore.
L = Generale, pannello cruscotto.
M = Luce anabbagliante destra.
N = Avvisatore acustico.

Sostituire le valvole con altre dello stesso amperaggio, come indicato su ogni fusibile.

La trattrice è dotata di un fusibile generale da 70A, del tipo a lama, collocato sulla lamiera deviazione aria posta fra il motore e il serbatoio carburante. Questo fusibile protegge tutto l'impianto elettrico.

https://truckmanualshub.com/

# RIFORNIMENTI E CONTROLLI PERIODICI

| ***Ore*** ***Operazioni*** | ***10*** | ***50*** | ***150*** | ***800*** | ***Tipo Q.tà*** |
|---|---|---|---|---|---|
| Ingrassaggio | | X | | | AGIP GREASE LP2 |
| Carter cambio e sollevatore | | V | | S | AGIP SUPER TRACTOR UNIVERSAL SAE 15W/40 13,5Kg |
| Carter differenziale posteriore | | V | | S | AGIP ROTRA MP SAE 80W/90 8,5Kg |
| Pulizia filtro olio sollevatore | | | | X | |
| Olio freni e bloccaggio differenziale | | | V | | AGIP BRAKE FLUID DOT 4 |
| Pulizia filtro aria | | X | | | |
| Radiatore | V | | | S 2 anni | FIAT PARAFLU 11 6,5 litri |

V = Verificare, S = Sostituire  X = Da effettuare.

https://truckmanualshub.com/

## ==== F R A N C A I S ====

Les illustrations, les descriptions et les caractéristiques contenues dans cette notice n'engagent pas la responsabilité de notre Société qui, tout en laissant inchangées les caractéristiques principales, se réserve le droit d'apporter à tout moment des modifications pour des exigences techniques ou commerciales.

La confiance accordée à notre Société par le choix de produits portant notre Marque sera largement récompensée par les performances que vous pourrez en obtenir. Une utilisation correcte et un entretien régulier vous récompenserons largement sous forme de performances, productivité et économie.

https://truckmanualshub.com/

## SERVICE APRES VENTE

Le Service d'Assistance Pièces Détachées met à disposition les pièces de rechange et un personnel spécialisé, en mesure d'intervenir sur nos produits. C'est le seul Service autorisé pour des interventions sous garantie, qui s'ajoute au réseau extérieur AGRÉÉ.
L'utilisation de Piéces Détachées d'Origine permet de conserver les qualités de la machine dans le temps et donne droit à la GARANTIE sur toute la période prévue.

**Attention:** s'assurer que la machine soit équipée de talon d'identification, indispensable pour la demande des pièces détachées auprès de nos centres d'assistance.

| | |
|---|---|
| **ATTENZIONE**<br><br>**TALLONCINO DA CONSERVARE**<br><br>Per richiedere pezzi di ricambio,<br><br>è **INDISPENSABILE** presentarsi<br><br>muniti del presente talloncino.<br><br>**Tipo Macchina:** .....<br><br>**Numero:** ..... | **COUPON A CONSERVER**<br>Pour demander des piecès de rechange. il est **indispensable** de se présenter munis de ce talon.<br><br>**DO NOT LOSE THIS COUPON**<br>When askimg for spare parts, it is absolutely **necessary** that you show this coupon.<br><br>**GUARDE ESTA CÉDULA**<br>Para encargar piezas de repuesto, es **indispensable** exibir esta cédula.<br><br>**NICHT VERLIEREN**<br>Wenn sie ersatzteile bestellen, müssen die diesen abschnitt vorweisen.<br><br>**TALÂO QUE DEVE SER CONSERVADO**<br>Para pedir peças de reposição è **indispensavel** apresentar-se com o presente talão |

**Garantie et pièces détachées**

**Moteur:** conditions et délais fixés par la maison de construction.
**Machine:** dans les délais fixés sur notre Certificat de Garantie.

**Demande pièces détachées:** S'adresser à nos centres d'Assistance Pièces Détachées avec le talon d'identification de la machine, ou bien en spécifiant le Modèle, la série et le numéro de la machine, poinçonnés sur la plaque.

https://truckmanualshub.com/

# 1. NORMES DE SECURITE'

**Pour travailler en toute sécurité, la prudence est le moyen irremplaçable de prévention contre les accidents.**
**Voici quelques conseils utiles pour votre sécurité.**
**Le non respect des normes indiquées ci-après dégage notre Société de toute responsabilité.**

1. Ne pas apporter de modification à aucune des parties de la machine ou de son équipement.
2. Avant de mettre le moteur en marche s'assurer que le changement de vitesse et la prise de force soient au point mort.
3. Embrayer graduellement l'embrayage pour éviter des cabrements de la machine.
4. Ne pas parcourir les descentes avec le moteur débrayé ou au point mort, mais utiliser le frein moteur. Si, en descente, les freins sont utilisés trop fréquemment, il faut rétrograder.
5. Respecter les prescriptions du code de la route.
6. Avant d'effectuer toute opération d'entretien, réparation ou une quelconque intervention sur la machine, arrêter le moteur, retirer la clé de démarrage et poser l'outil au sol.
7. Stationner le tracteur de manière que la stabilité soit garantie, en utilisant le frein de stationnement, en enclenchant une vitesse (la première en montée, ou la marche arrière en descente), et éventuellement en mettant une cale.

Enclencher la traction avant sur les tracteurs qui en sont dotés.

8. S'assurer que toutes les parties tournantes sur la machine (prise de force, joints de cardan, poulies, etc.) soient bien protégées. Eviter de porter des vêtements pouvant offrir une prise aux organes de la machine et de l'outil.
9. Ne laisser pas tourner le moteur dans un endroit clos: les gaz d'échappement sont toxiques.
10. Ne laissez jamais la machine allumée à proximité de produits inflammables.
11. Avant de mettre la machine en marche assurez-vous qu'il n'y a personnes et pas d'animaux dans son rayon d'action.
12. Ne laissez jamais la machine sans surveillance avec le moteur allumé ou avec la clé de contact sur le tableau de bord.
13. Quand vous n'utilisez pas la prise de force, l'arbre doit être couvert par la protection prévue à cet effet.
14. Contrôlez périodiquement, toujours avec le moteur arrêté, le serrage des écrous et des vis des roues et de l'arceau de sécurité.
15. Après chaque entretien nettoyez et dégraissez le moteur, pour éviter les risques d'incendie.
16. Tenez les mains et le corps loins des trous ou des fuites pouvant se produire dans l'installation hydraulique: le liquide sous pression peut avoir assez de force pour provoquer des lésions.

https://truckmanualshub.com/

17. Ne pas transporter sur la machine, des objets ou des personnes en plus du matériel en équipement et du conducteur.
18. Ne pas utiliser le blocage du différentiel à proximité où dans les virages, et éviter son utilisation avec les vitesses de marche rapides et avec le moteur à haut régime.
19. Ne pas monter ni descendre de la machine en marche.
20. Avec des outils tractés et la transmission sous effort, éviter les braquages trop serrés pouvant provoquer la rupture du joint de cardan.
21. Ne pas utiliser le 3e point du relevage comme attelage d'outils.
22. Régler le crochet d'attelage dans les positions les plus basses afin d'éviter les cabrages de la machine.
23. Pendant les déplacement avec des outils portés à 3 points, tendre les chaînes et maintenir le relevage dans la position haute.
24. L'utilisateur doit vérifier que **toutes les parties de la machine,** et en particulier les **organes de sécurité,** soient toujours conformes et performants pour les emplois pour lesquels ils sont prévus. Il faut donc les maintenir en parfait état. Dans le cas de mauvais fonctionnement, il faudra les remettre en état immédiatement, en ayant recours même à nos Centres d'Après-vente. La non-observation de ces règles, libère le constructeur de toute responsabilité.

# 2. COMMANDES ET INSTRUMENTS

Voir fig.1.

1 Tableau de bord.
2 Plaque d'identification de la machine.
3 Levier de changement vitesse.
4 Levier d'accélérateur à main.
5 Pédale frein de service.
6 Pédale d'accélérateur.
7 Pédale de blocage différentiel.
8 Levier de commande relevage.
9 Levier de sélection P.D.F. 540 tr/mn et synchronisée.
10 Levier frein de secours et de stationnement (appuyer sur la pédale et sur le bouton pour débloquer le frein).
11 Levier de réglage siège.
12 Pédale de commande embrayage.
13 Levier de réglage volant.
14 Levier de commande réducteur-inverseur.
15 Tirant gicleur de starter / arrêt moteur.

Voir fig.2

1 Compteur horaire - Compte-tours.
2 Voyant rouge recharge batterie (éteint si le moteur est en marche).
3 Voyant rouge pression huile (éteint si le moteur est en marche). Seulement pour moteur refroidis par eau.
4 Voyant de réserve carburant (allumé quand il y a environ 5,5 litres).

https://truckmanualshub.com/

5 Voyant vert feux de position et feux de croisement.
6 Voyant bleu phares de route.
7 Voyant vert feux de direction.
8 Manomètre huile (pour les moteurs refroidis par air). thermomètre eau (pour les moteurs refroidis par eau).
9 Voyant orange colmatage filtre à air (sur les modèles qui en sont équipés).
10 Voyant bougie de préchauffage (sur les modèles qui en sont équipés).
11 Indicateur de direction et clignotant
12 Commutateur feux de détresse.
13 Boîte à fusibles.
14 Commutateur de démarrage.
15 Commutateur des feux et bouton avertisseur sonore.

Voir fig.16
Sur les machines ayant le tableau de bord représenté sur la fig.16, les voyants ont les fonctions suivantes:

2 Voyant rouge recharge batterie (éteint quand le moteur est en marche).
3 Voyant rouge niveau du carburant.
4 Voyant vert feux de croisement.
5 Voyant bleu feux de route.
6 Voyant vert feux de direction.
7 Voyant vert feux de direction remorque.
9 Voyant colmatage filtre à air (seulement pour les modèles qui en sont équipés).
10 Voyant préchauffage (Seulement pour les modèles qui en sont équipés).
16 Voyant rouge pression huile (seulement pour les modèles qui en sont équipés).
17 Non utilisé.

Vedi fig.6
2 Prise électrique à 7 pôles.
4 Prise hydraulique arrière.
5 Prise hydraulique arrière avec distributeur à double effet (en option)

# 3. IDENTIFICATION DU MODELE

Modèle, série et numéro de châssis sont les données d'identification de la machine; ils sont indiqués sur la plaque métallique n.2 fig.1.

https://truckmanualshub.com/

# 4. INSTRUCTIONS D'EMPLOI

## 4.1 COMMUTATEUR DES FEUX

Vodi fig.3 (n.15 fig.2).
P = Feu de stationnement.
0 = Eteint.
1 = Feux de position.
2 = Feux de croisement.
3 = Phares de route (non admis sur route).
En poussant: avertisseur sonore.

## 4.2 COMMUTATEUR DE DEMARRAGE MOTEUR

Vodi fig.4 (n.14 fig.2) et voir notice d'instructions du moteur.

Avant le démarrage du moteur, s'assurer que le levier de changement de vitesse (n.3 fig.1) et de l'inverseur (n.14 fig.1) soient au point mort. Appuyer sur la pédale d'embrayage (n.12 fig.1), pour fermer l'interrupteur de validation du démarrage et tourner la clé de la manière suivante:

0 = Aucun circuit sous tension.
1 = Allumage instruments et voyants (position de fonctionnement).
Sur les modèle équipés de bougie de préchauffage, on a l'allumage du voyant n.10 fig.2.
Rester dans la position 1 tant que le voyant ne s'éteint pas, ensuite continuer dans la position 2.
2 = Démarrage du moteur.

Le moteur ayant démarré: relâcher la clé qui reviendra automatiquement dans la position de fonctionnement 1.
Sur les modèles 55AW-55BW, par températures basses, activer le gicleur de starter, en tirant le pommeau n.15 fig.1. Dès que le moteur a démarré relâcher le pommeau.

Vérifier les voyants et les instruments de contrôle.

Sur les moteurs avec refroidissement par air vérifier que l'aiguille du manomètre de l'huile moteur ( n.8 fig.2), arrive en environ mi-échelle. Quand elle va sur la plage rouge, dans la première moitié de l'échelle, la pression de l'huile est insuffisante. Dans ce cas voir la notice d'instructions du moteur.

Sur les moteurs avec refroidissement par eau vérifier le voyant de pression de l'huile insuffisante, n.3 fig.2, qui doit s'éteindre quelques secondes après le démarrage du moteur.

https://truckmanualshub.com/

Toujours sur ces moteurs refroidis par eau, l'aiguille du thermomètre (n.8 fig.2) se trouve dans la plage verte (80°-95°) quand le moteur est chaud et en phase de travail. Dans le cas contraire vérifier l'installation de refroidissement du moteur.

## 4.3 ARRET DU MOTEUR

Placer le levier d'accélérateur (n.4 fig.1) en haut, au ralenti, et tirer le pommeau n.15 fig.1.
Sur les modèles 55AW-55BW 42AW-42BW, l'arrêt du moteur est effectué au moyen du commutateur de démarrage fig.4 sur la position 0.
Tirer le frein de stationnement n.10 fig.1.

## 4.4 MISE EN MARCHE DE LA MACHINE

Frein de stationnement (n.10 fig.1) abaissé.
Débrayer en appuyant sur la pédale n.12 fig.1
Choisir la gamme des vitesses au moyen du levier du réducteur inverseur (n.14 fig.1). Position (voir fig.5):

L = Lentes
R = Rapides
RM= Marche Arrière

Passer la vitesse désirée au moyen du levier de changement vitesse (n.3 fig.1). Position:

1.4 Permet la 1e ou la 4e vitesse, ou bien la 1e Marche Arrière par rapport au levier du réducteur.
2.5 Permet la 2e ou la 5e vitesse, ou bien la 2e Marche Arrière par rapport au levier du réducteur.
3.6 Permet la 3e ou la 6e vitesse, ou bien la 3e Marche Arrière par rapport au levier du réducteur.

| CHOIX DES VITESSES | | | | | | | | | |
|---|---|---|---|---|---|---|---|---|---|
| ***Vitesses*** | ***1e*** | ***2e*** | ***3e*** | ***4e*** | ***5e*** | ***6e*** | ***1e RM*** | ***2e RM*** | ***3e RM*** |
| LEVIER REDUCTEUR INVERSEUR | R | R | R | V | V | V | RM | RM | RM |
| LEVIER DE CHANGEMENT VITESSE | 1-4 | 2-5 | 3-6 | 1-4 | 2-5 | 3-6 | 1-4 | 2-5 | 3-6 |

https://truckmanualshub.com/

| TABLEAU DES VITESSES<br>En km/h - avec moteur à 3000 tr/mn<br>(Les valeurs sont indicatives) | | | | | | | | | |
|---|---|---|---|---|---|---|---|---|---|
| ***Boîte de vitesses*** | ***Lente*** | | | ***Rapide*** | | | ***Marche Arrière*** | | |
| ***Vitesses Roues*** | ***1e*** | ***2e*** | ***3e*** | ***4e*** | ***5e*** | ***6e*** | ***1e*** | ***2e*** | ***3e*** |
| 7.50-16 | 1,3 | 2,7 | 4,4 | 6,5 | 13,6 | 22,4 | 1,8 | 3.8 | 6,3 |
| 8.25-16 | 1,3 | 2,8 | 4,6 | 6,8 | 14,2 | 23,3 | 1,9 | 4,0 | 6,6 |
| 11.5/80-15.3 | 1,4 | 2,9 | 4,8 | 7,1 | 14,9 | 24,5 | 2,0 | 4,2 | 6,9 |
| 7.50-20 | 1,5 | 3,0 | 5,0 | 7,4 | 15,4 | 25,4 | 2,1 | 4,3 | 7,2 |
| 7.50-16XS | 1,3 | 2,8 | 4,6 | 6,9 | 14,3 | 23,6 | 1,9 | 4,0 | 6,7 |
| 7.50-18 | 1,4 | 2,9 | 4,9 | 7,2 | 15,0 | 24,8 | 2,0 | 4,2 | 7,0 |
| 260/80-R20 | 1,6 | 3,2 | 5,3 | 7,9 | 16,5 | 27,1 | 2,2 | 4,6 | 7,7 |
| 9.5-R20 | 1,5 | 3,8 | 5,3 | 7,9 | 16,4 | 27,1 | 2,2 | 4,6 | 7,6 |
| 250/80-R18 | 1,4 | 2,9 | 4,9 | 7,2 | 15,0 | 24,8 | 2,0 | 4,2 | 7,0 |
| 9.00-R16XS | 1,5 | 3,1 | 5,1 | 7,5 | 15,8 | 25,9 | 2,1 | 4,4 | 7,3 |
| 29x12.50-15 | 1,2 | 2,5 | 4,1 | 6,0 | 12,6 | 20,8 | 1,7 | 3,5 | 5,9 |

Un débrayage prolongé provoque l'usure du roulement de butée.

## 4.5 ARRET DE LA MACHINE

a) Mettre l'accélérateur (n.4 fig.1) au ralenti, en haut.
b) Appuyer sur la pédale d'embrayage (n.12 fig.1)
c) Mettre le levier de changement de vitesse (n.3 fig.1) et le levier réducteur inverseur (n.14 fig.1) au point mort, tirer le frein de stationnement (n.10 fig.1).

## 4.6 BLOCAGE DIFFERENTIEL

Le tracteur est équipé de blocage différentiel sur les deux essieux. Le blocage du différentiel est commandé hydrauliquement au moyen de la pédale n.7 fig. 1. Dès que l'on relâche la pédale, le blocage du différentiel se débranche automatiquement.

**Utiliser le blocage différentiel uniquement avec les vitesses lentes en réduisant d'abord le nombre de tours du moteur. Ne pas utiliser le blocage du différentiel à proximité des virages. Si le différentiel ne se débloque pas, réduire le nombre de tours du moteur, arrêter l'avancement de la machine et débloquer le différentiel à l'aide du volant.**

## 4.7 PRISE DE FORCE

Voir fig. 1
Débrayez en appuyant sur la pédale n.12.
Engagez la prise de force au moyen du levier n.9 dans la position 540 tours/mn.
Pour engager la prise de force SYNCHRONISEE aux vitesses d'avancement du tracteur, il faut pousser le levier vers l'intérieur du tracteur, de manière à ne pas dépasser la sécurité.

https://truckmanualshub.com/

Cette sécurité a été prévue pour éviter l'engagement accidentel de la prise de force synchronisée.
Embrayez en relâchant la pédale n.12.

Profil: 1"3/8 ASAE à 6 cannelures
Vitesse: 540 tours/mn avec moteur à 2540 tr/mn
Sens de rotation: dans le sens des aiguilles d'une montre

Prise de force synchronisée:
Rapport: 15,13 tours de la prise de force par tour de roue.
Sens de rotation: dans le sens des aiguilles d'une montre.

## 4.8 RELEVAGE

Pour actionner le relevage, utiliser le levier n.8 fig.1, en tirant l'anneau placé sous la poignée.
Pour soulever l'outil, tirer le levier vers le haut; en abandonnant le levier, l'outil s'arrête dans cette position.
Pour abaisser l'outil, déplacer le levier vers le bas.

Quand le levier est en position entièrement abaissée, le relevage est en position flottante: les outils attelés peuvent suivre le profil du sol.

Au moyen de la prise hydraulique indépendante à simple effet, (n.4 fig.6), on peut commander le soulèvement d'une remorque.
La prise hydraulique est commandée par le levier du relevage, (n.8 fig.1) et entre en action quand les cylindres du relevage arrivent en fin de course.

**L'attelage du 3e point NE peut PAS être utilisé pour traîner des outils.**

### *4.8.1 Distributeur auxiliaire*

(En option)
Le tracteur peut être doté d'un distributeur auxiliaire à double effet commandé par le levier n.16 fig.1, et équipé des prises hydrauliques n.5 fig.6

https://truckmanualshub.com/

# 5. ENTRETIEN - NETTOYAGE - LUBRIFICATION

## 5.1 MOTEUR

Voir notice d'instructions du moteur.

## 5.2 GRAISSAGE

Toutes les 50 heures, graisser les points indiqués dans la fig.7:
n.1 Pivots d'articulation central (2 graisseurs: en haut et en bas).
n.2 Cylindre articulation centrale (2 graisseurs: droite et gauche)
n.3 Cylindre hydraulique de braquage (2 graisseur sur les articulations)
n.4 Leviers de vitesse (2 graisseurs à droite et à gauche).

Utiliser de la graisse AGIP GREASE LP2

## 5.3 RAVITAILLEMENTS D'HUILE

### *5.3.1 Carter boîte de vitesses et relevage*

Vérifier le niveau toutes les 50 heures au moyen du bouchon jauge n.16 fig.1.
Utiliser de l'huile AGIP SUPER TRACTOR UNIVERSAL SAE 15W/40
Vidanger l'huile toutes les 800 heures; quantité environ 13,5Kg.
Vidange de l'huile: bouchon n.1 fig.8.
Introduction huile: bouchon n.16 fig.1.
Première vidange après les 50-60 premières heures.
Maintenir le bouchon d'évent huile propre, qui est situé à droite ddu bouchon de remplissage n.16 fig.1.

### *5.3.2 Carter différentiel arrière*

Vérifier le niveau toutes les 50 heures à l'aide du bouchon-jauge n.2 fig.9.
Utiliser l'huile AGIP ROTRA MP SAE 80W/90
Vidanger l'huile toutes les 800 heures; quantité nécessaire: env. 8,5Kg.
Vidange de l'huile: bouchon n.1 fig.10.
Remplissage d'huile: bouchon n.2 fig.9.
Première vidange après les 50-60 premières heures.

Maintenir propre le bouchon d'évent n.1 fig.9. Pour y avoir accès démonter la protection sur la jointure.

#### *5.3.2.1 Nettoyage filtre huile Relevage*

Le nettoyage du filtre doit être effectué toutes les 400 heures et à haque vidange. Après vidange, déposer le filtre (n.2 fig.11) le laver à l'essance ou gazole, le faire sécher et le remonter dans son logement.

https://truckmanualshub.com/

### *5.3.3 Huile des frein et blocage différentiel*

Vérifier le niveau toutes les 150 heures. Le réservoir n.3 fig.9, doit être plein au moins aux trois quarts.
Utiliser de l'huile AGIP BRAKE FLUID DOT 4
Le circuit ne requiert pas d'entretien particulier; il suffit de vérifier le niveau.
Si de l'air entre dans le circuit, il faut rétablir le niveau, puis purger le circuit des freins, en desserrant les vis n.1 fig.12, placées sur les masses freinantes arrières, et actionner la pédale de frein jusqu'à obtenir un écoulement continu de liquide.
La purge du blocage du différentiel, s'effectue de la même manière, en desserrant la vis de purge, plavée sur le flanc avant droit et arrière droit.

## 5.4 RADIATEUR

Sur les modèles équipés de radiateur, veiller, selon les exigences, à maintenir la masse radiante propre, en soufflant de l'air par la partie interne du radiateur.

Vérifier toutes les 8-10 heures le niveau du liquide réfrigérant, contenu dans le réservoir d'expansion n.1 fig.11. Le niveau doit être à mi-réservoir, quand le moteur est froid.

Utiliser le liquide FIAT PARAFLU 11

Vidanger le liquide de refroidissement tous les 2 ans; capacité réservoir: env. 6,5 litres.
Vidange du liquide: par le bouchon placé sur le côté inférieur droit du radiateur.
Remplissage liquide réfrigérant: dans le réservoir n.1 fig.11.

**Ne pas ouvrir le réservoir du radiateur quand le moteur est chaud.**

## 5.5 FILTRE A AIR

Vérifier et maintenir la grille avant propre pour assurer un bon fonctionnement du filtre.

Sur les machines dotées de filtre à air sec (dévisser les écrous n.17 fig.1 et desserrer les colliers de fixation au collecteur), nettoyer le filtre quand le témoin rouge reste allumé n.9 fig.2. Nettoyer le filtre en soufflant de l'air de l'intérieur vers l'extérieur.
Chaque semaine décharger la poussière de la valve en caoutchouc placée sous le filtre en appuyant plusieurs fois dessus.
Remplacer la cartouche s'il y a lieu.

Sur le machines dotées de filtre à bain d'huile sans témoin sur le tableau de bord, nettoyer le filtre toutes les 50 heures: démonter la cartouche, laver au pétrole et sécher avec l'air. Remettre de l'huile neuve dans le bol du filtre, du même type utilisé pour le moteur.

Sur les machines dotées de filtre à bain d'huile avec le témoin n.9 fig.2, enlever

https://truckmanualshub.com/

le couvercle au moyen des vis n.17 fig.1, démonter la cartouche au moyen de la vis n.19 fig.1, laver au pétrole et sécher avec de l'air. Remettre l'huile neuve dans le bol du filtre, du même type utilisé pour le moteur.

## 5.6 SIEGE

Si nécessaire, régler le siège dans le sens longitudinal (levier n.1 fig.1). Grâce au pommeau n.1 fig.6, vous pouvez régler la rigidité du siège.

## 5.7 ROUES

| PRESSION DE GONFLAGE DES PNEUMATIQUES | | | | |
|---|---|---|---|---|
| ***Pneumatique*** | ***Anvant*** | | ***Arrière*** | |
| | **Bars** | **KPa** | **Bars** | **KPa** |
| 7.50 - 16 | 1,8 | 180 | 1,6 | 160 |
| 8.25 - 16 | 1,8 | 180 | 1,6 | 160 |
| 11.5/80 - 15.3 | 1,8 | 180 | 1,6 | 160 |
| 7.50 - 20 | 1,8 | 180 | 1,6 | 160 |
| 7.50 - 16XS | 1,8 | 180 | 1,6 | 160 |
| 7.50 - 18 | 2,8 | 280 | 2,6 | 260 |
| 260/80 - R20 | 1,8 | 180 | 1,6 | 160 |
| 9.5 - R20 | 1,8 | 180 | 1,5 | 150 |
| 250/80 - R18 | 2,7 | 270 | 2,5 | 250 |
| 9.00 - R16XS | 1,8 | 180 | 1,6 | 160 |
| 29x12.50-15 | 1,4 | 140 | 1,4 | 140 |

## 5.8 REGLAGES

### *5.8.1 Réglage câble d'embrayage*

Quand la course à vide de la pédale est inférieure à 10mm, il faut intervenir sur l'écrou de réglage n.1 fig.13. Il est aussi possible d'intervenir en changeant de place le trou de fixation du câble, à l'extrémité sur la cloche d'embrayage.

### *5.8.2 Réglage du câble du frein de stationnement*

Quand la course du levier du frein de stationnement ne suffit pas à bloquer la machine, intervenir sur la vis de réglage, aussi bien à droite qu'à gauche, n.2 fig.13, en augmentant la tension du câble.

### *5.8.3 Réglage lames racleuses*

Le tracteur est doté de lames racleuses réglables en ffonction du type de voie choisi.
A l'Avant (n.2 fig.8): régler en déplaçant les lames à l'intérieur des rainures de fixation.
A l'Arrière (n.3 fig.6): les lames peuvent prendre les positions indiquées dans la fig.15.

https://truckmanualshub.com/

**Important:** La distance minimale entre lame et pneu, ne doit pas être inférieure à 5mm.

### *5.8.4 Réglage des freins*

Vérifier l'usure des machoires de frein, en enlevant les bouchons d'inspection n.2 fig.12.
Quand la course, à l'extrémité de la pédale, atteint environ 120mm, il faut régler les machoires de frein de la manière suivante:
Enlever le bouchon n.3 fig.12 et tourner la roue dentée vers le bas. Effectuer cette opération sur toutes les masses freinantes, jusqu'à réduire la course de la pédale à environ 30mm. S'assurer que le freinage soit indentique sur les deux roues, en vérifiant que le blocage des roues soit simultané.

### *5.8.5 Réglage des garde-boue*

La largeur des garde-boue peut être modifiée par rapport au type de voie choisie. Cette variation est de 35 mm environ de chaque côté.
En partant des garde-boue à largeur maximum, pour obtenir la largeur minimum effectuer les opérations suivantes:

**Garde-boue avant:** - Enlever les vis de fixation du garde-boue à la hauteur du support de la barre de sécurité "roll bar", dévisser les tirants (n.3 fig.8) de fixation du garde-boue au moyeu de roue et le fixer dans une des gorges les plus internes.
Serrer les tirants sur le moyeu de roue et remettre les vis de fixation du garde-boue support roll bar.
Répéter l'opération sur l'autre garde-boue.

**Garde-boue arrière:** - Pour serrer les garde-boue, déplacer le tirant du levier de commande du relevage (n.8 fig.1) vers l'intérieur et fixer de nouveau entre les deux écrous le levier du distributeur.
Dévisser l'axe du levier de sélection P.D.F. du garde-boue (n.9 fig.1); desserrer les vis internes dans le garde-boue et celles placées derrière la roue. Desserrer les vis de fixation du garde-boue au marche-pied. Pousser le garde-boue vers l'intérieur. Serrer les vis de fixation du garde-boue et celles du marchepied. Répéter l'opération sur l'autre garde-boue. Enlever l'entretoise sur le levier de sélection de la P.D.F. et la remplacer par la vis plus courte fournie en dotation. Fixer le levier plus à l'intérieur en le déplaçant dans les trous de fixation.
Pour élargir les garde-boue, effectuer les opérations inverses.

## 5.9 INSTALLATION ELECTRIQUE

**- Batterie**

Contrôler et maintenir le niveau de l'électrolyte de manière à recouvrir les éléments de la batterie en ajoutant de l'eau distillée quand le moteur est éteint et loin de toutes flammes. Contrôler la fixation et maintenir graissées les cosses de la batterie avec de la graisse de vaseline. Maintenir la batterie propre et, en cas de longues périodes d'inactivité, la ranger a l'abri de l'humidité.

https://truckmanualshub.com/

**- Fusibles:**
Avant de remplacer un fusible, éliminer la cause qui a déterminé le court-circuit. Les fusibles protègent les dispositifs suivants (fig.14):
A = Feux de direction.
B = Feu de croisement gauche.
C = Feu de route gauche.
D = Feu de position gauche.
E = Feux de stop, clignotement.
F = Feux de détresse.
G = Feu de route de droite.
H = Feux de position de droite.
I = Centrale préchauffage, bobine arrêt moteur.
L = Général, panneau du tableau de bord.
M = Feu de croisement de droite.
N = Avertisseur sonore.
Remplacer les fusibles par d'autres du même ampérage, comme indiqué sur chaque fusible.

Le tracteur est doté d'un fusible général de 70A, type à lame, placé sur le volet en tôle de déviation de l'air placé entre le moteur et le réservoir à carburant. Ce fusible protège toute l'installation électrique.

# RAVITAILLEMENTS ET CONTROLES PERIODIQUES

| ***Heures*** ***Opérations*** | ***10*** | ***50*** | ***150*** | ***800*** | ***Type Q.té*** |
|---|---|---|---|---|---|
| Graissage | | X | | | AGIP GREASE LP2 |
| Carter boîte de vitesses et relevage | | V | | S | AGIP SUPER TRACTOR UNIVERSAL SAE 15W/40 13,5Kg |
| Carter différentiel arrière | | V | | S | AGIP ROTRA MP SAE 80W/90 8,5Kg |
| Nettoyage filte huile relevage | | | | X | |
| Huile freins et blocage différentiel | | | V | | AGIP BRAKE FLUID DOT 4 |
| Nettoyage filtre à air | | X | | | |
| Radiateur | V | | | S 2 années | FIAT PARAFLU 11 6,5 litres |

V = Vérifier, S = Vidanger X = A exécuter.

https://truckmanualshub.com/

## ==== E N G L I S H ====

The illustrations, descriptions and specifications given in this Manual are not binding on the manufacturer who, while main taining the main specifications, reserves the right to make any and all changes, at any time, in compliance with technical or commercial requirements without prior notice and without obligation to make such changes to previously manufactured equipment.

The confidence you have shown in our company by choosing equipment carrying our trademark will be amply repaid by the excellent service it will give you over the years. Correct use and normal routine maintenance will generously rewarded in performance, output and savings.

https://truckmanualshub.com/

# AFTER SALES ASSISTANCE

Our Assistance and Parts Division provides original spares and specialized personnel to service our tractors. This is the only Assistance Service authorized to provide under warranty service and assistance in conjunction with our network of AUTHORIZED dealers.
The use of Original Spares guarantees unchanging machine performance down the years and gives owners the right of UNDER WARRANTY service for the prescribed period.

**Attention:** check to make sure your tractor has its identification tag. This is essential when ordering spares from our Assistance Centres.

| | |
|---|---|
| **ATTENZIONE**<br><br>**TALLONCINO DA CONSERVARE**<br><br>Per richiedere pezzi di ricambio,<br><br>è **INDISPENSABILE** presentarsi<br><br>muniti del presente talloncino.<br><br>**Tipo Macchina:** .....<br><br>**Numero:** ..... | **COUPON A CONSERVER**<br>Pour demander des piecès de rechange. il est **indispensable** de se présenter munis de ce talon.<br><br>**DO NOT LOSE THIS COUPON**<br>When askimg for spare parts, it is absolutely **necessary** that you show this coupon.<br><br>**GUARDE ESTA CÉDULA**<br>Para encargar piezas de repuesto, es **indispensable** exibir esta cédula.<br><br>**NICHT VERLIEREN**<br>Wenn sie ersatzteile bestellen, müssen die diesen abschnitt vorweisen.<br><br>**TALÂO QUE DEVE SER CONSERVADO**<br>Para pedir peças de reposição è **indispensavel** apresentar-se com o presente talão |

**Warranty and spares**

**Engine:** conditions and terms established by the manufacturer.
**Tractor:** within the terms laid down by our Certificate of Warranty.

**To order spares:** Visit our Assistance and Spares Centres bringing your machine identification tag or with following information: tractor model, Series and Number as stamped on the Serial Plate.

https://truckmanualshub.com/

# 1. SAFETY REGULATIONS

**There is no substitute for prudence to make your work safer and to prevent accidents The following cautions are important for all users of our achines:**
**Failure to follow the regulations given below exonerates our firm from all civil and penal responsibility.**

1. Do not tamper with the machine and its equipment in any way.
2. Before starting the engine make sure that the gear shift and the PTO are in neutral.
3. Let out the clutch gradually to prevent the machine from jumping the clutch.
4. Do not go downhill with the clutch disengaged or the gear shift in neutral. Use the engine to brake the machine. If you find you are using the brake a lot when going downhill, put the machine into a lower gear.
5. Follow the traffic code when on-road driving.
6. Do not service, repair or make any kind of adjustment to the tractor or to equipment coupled to it without having first turned off the engine, removed the ignition key and lowered the equipment to the ground.
7. Always park the tractor so that the utmost in stability is guaranteed by engaging a gear and applying the parking brake. On gradients engage 1st gear uphill and reverse downhill. For greater safety use a chock.

Engage front wheel drive if the tractor has it.

8. Check to make sure that all revolving parts on the machines (PTO, Cardan couplings, pulleys etc) are fully guarded. Do not wear clothing which could be pulled into the machine's or the equipment's moving parts.
9. Do not run the engine in an enclosed area: the engine exhaust is poisonous.
10. Do not leave the malchine with engine running near flammable substances.
11. Before driving the machine, check to be sure that there are no bystanders or animals in its working range.
12. Do not leave the driving seat with the engine running and/or the key in the ignition.
13. Whenever the PTO is in use, the drive shaft must be covered by the special guard.
14. From time to time, with the engine shut off, wheel and roll bar fixing nuts and screws.
15. After any maintenance work, grease and remove the grease from the engine to eliminate the risk of a fire.
16. Keep hands and other parts of the body away from holes or leaks in the hydraulic system. The hydrualic fluid from the leak is under pressure and can cause serious injury.
17. To not carry any other equipment on the machine apart from that supplied with it. Do not carry passengers in addition t o the driver.
18. Do not use the differential lock near or in curves and avoid using it in fast gears or with engine running at high rpm.
19. Do not get on or off the machine while it is moving.

https://truckmanualshub.com/

20. Avoid tight steering angles when towed implements are mounted and the drive shaft is under strain since the coupling could be damaged.
21. Do not use the 3-point linkage on the lift as a hitch.
22. Regulate the hitch in its lowest possible positions to prevent the machine from rearing.
23. During transhipments with equipment coupled on the 3-point linkage, tension the chains and keep the lift raised.
24. The operator must check if **every part of the tractor** and, especially the **safety devices,** are in good working condition and perform to specs. They should be kept in perform working condition. If you note any defects or malfunctioning, fix or repair them in good time. If necessary contact your nearest Goldoni Assistance Centre. Failure to observe these instructions will release the manufacturer from all liability.

# 2. CONTROLS AND INSTRUMENT PANEL

See fig.1.

1 Dash.
2 Machine identification plate.
3 Gear lever.
4 Hand throttle.
5 Service brake pedal.
6 Accelerator pedal.
7 Differential lock pedal.
8 Lift control lever.
9 PTO synchronized at 540 Rpm select lever.
10 Parking and emergency brake (depress the pedal and push in the button to disengage the brake).
11 Seat adjusting lever.
12 Clutch pedal.
13 Steering wheel position adjusting lever.
14 Reduction gear-inverter lever.
15 Choke / engine stop pull knob.

See fig.2

1 Hour counter-Rev counter
2 Red discharge warning light (OFF when engine running).
3 Red oil pressure warning light (OFF when engine running). Only for water cooled engines.
4 Fuel reserve LED (lights when tank down to about 5.5 liters).
5 Green side lights and low beam headlights indicator light.
6 Blue high beam headlights indicator light
7 Green turn signal indicator light.
8 Oil gauge (for air cooled engines). Temperature gauge (for water cooled engines).

https://truckmanualshub.com/

9 Orange air filter clogged warning light (for models equipped with this device).
10 Pre-heater indicator light (for models equipped with this device).
11 Turn signals and hazard lights
12 Emergency light switch.
13 Fuse box.
14 Starter button.
15 Light switch and horn button.

See fig.16
For tractors with a dashboard as shown in fig. 16, the indicator lights signal the following fucntions:

2 Red discharge warning light (Out when engine is running).
3 Red fuel gauge warning light.
4 Green low beam headlight indicator.
5 Blue high beam headlight indicator.
6 Green turn signal indicator.
7 Green trailer turn signal indicator.
9 Air filter clog warning light (only on models where it is fitted).
10 Pre-heater indicator light (Only on models where it is fitted).
16 Oil pressure warning light (red) (only on models where it is fitted).
17 Not used.

Refer to fig.6
2 7-pin electric socket.
4 Rear hydraulic connection.
5 Rear hydraulic connection with double-acting spooling valve (optional)

# 3. MODEL IDENTIFICATION

Model, Series and chassis number are the machine's identification data; they are stamped on an appropriate metal plate
n.2 fig.1.

# 4. OPERATING INSTRUCTIONS

## 4.1 LIGHT SWITCH

See fig.3 (n.15 fig.2).
P = Parking lights.
0 = OFF
1 = Side lights.
2 = Low beam headlights.
3 = High beam headlights (not allowed for road driving).
Push: horn.

https://truckmanualshub.com/

## 4.2 ENGINE START SWITCH

See fig.4 (n.14 fig.2) and check engine instruction manual.

Before starting the engine, check to make sure that the gear (n.3 fig.1) and inverter (n.14 fig.1) lever are in neutral. Push in the clutch pedal (n.12 fig.1), to close the start enable switch, turn the key as follows:

0 = No circuit is live.
1 = Instruments and warning lights ON (running position).
Models fitted with preheater, warning light n.10 fig.2 lights.
Hold at position 1 until the warning light goes out and then turn to position 2.
2 = Start engine.

When the engine has started: release the key and it will automatically return to position 1 (normal running).
With models 55AW-55BW, at low temperatures, insert the choke by pulling knob n.15 fig.1. When the engine starts, release the knob.

Check the indicator lights and the control instruments.

For air cooled engines, check to make sure that the oil gauge needle ( n.8 fig.2), is at the halfway mark on the the scale. If it is in the red sector at the first half of the scale, this means that oil pressure is too low. Consult the instruction manual for the engine.

For water cooled engines. Check the oil pressure gauge, n.3 fig.2. It should turn off after a few seconds once the engine has started.

With water cooled engines, the temperature gauge needle (n.8 fig.2), should be in the green sector (80°-95°) when the engine is hot and in working conditions. If it is not, check the engine cooling system.

## 4.3 STOPPING THE ENGINE

Move the throttle lever (n.4 fig.1) up to minimum setting; pull knob n.15 fig.1.
For models 55AW-55BW 42AW-42BW, the engine is stopped by moving the starter switch fig.4 to position 0.
Pull the parking brake n.10 fig.1.

## 4.4 DRIVING THE TRACTOR

Parking brake (n.10 fig.1) lowered.
Disengage the clutch by pushing in pedal n.12 fig.1
Select the speed with the gear range lever (n.14 fig.1). Positions (see fig.5):

R = Slow
V = Fast
RM= Reverse
Engage the speed you want with the gear range lever (n.3 fig.1). Position:
1.4 Allows 1st or 4th speed or 1st reverse depending on the reduction lever ratio.
2.5 Allows 2nd or 5th speed or 2nd reverse depending on the reduction lever ratio.
3.6 Allows 3rd or 6th speed or 3rd reverse depending on the reduction lever ratio.

| SELECTING GEARS | | | | | | | | | |
|---|---|---|---|---|---|---|---|---|---|
| ***Gear*** | ***1st*** | ***2nd*** | ***3rd*** | ***4th*** | ***5th*** | ***6th*** | ***1st RM*** | ***2nd RM*** | ***3rd RM*** |
| SLOW AND REVERSE GEAR LEVER | R | R | R | V | V | V | RM | RM | RM |
| GEAR LEVER | 1-4 | 2-5 | 3-6 | 1-4 | 2-5 | 3-6 | 1-4 | 2-5 | 3-6 |

| **SPEED CHART**<br>In kph - with engine at 3000 Rpm<br>(All speeds indicative only) | | | | | | | | | |
|---|---|---|---|---|---|---|---|---|---|
| ***Gear*** | ***Slow*** | | | ***Fast*** | | | ***Reverse*** | | |
| ***Gear Wheels*** | ***1st*** | ***2nd*** | ***3rd*** | ***4th*** | ***5th*** | ***6th*** | ***1st*** | ***2nd*** | ***3rd*** |
| 7.50-16 | 1,3 | 2,7 | 4,4 | 6,5 | 13,6 | 22,4 | 1,8 | 3.8 | 6,3 |
| 8.25-16 | 1,3 | 2,8 | 4,6 | 6,8 | 14,2 | 23,3 | 1,9 | 4,0 | 6,6 |
| 11.5/80-15.3 | 1,4 | 2,9 | 4,8 | 7,1 | 14,9 | 24,5 | 2,0 | 4,2 | 6,9 |
| 7.50-20 | 1,5 | 3,0 | 5,0 | 7,4 | 15,4 | 25,4 | 2,1 | 4,3 | 7,2 |
| 7.50-16XS | 1,3 | 2,8 | 4,6 | 6,9 | 14,3 | 23,6 | 1,9 | 4,0 | 6,7 |
| 7.50-18 | 1,4 | 2,9 | 4,9 | 7,2 | 15,0 | 24,8 | 2,0 | 4,2 | 7,0 |
| 260/80-R20 | 1,6 | 3,2 | 5,3 | 7,9 | 16,5 | 27,1 | 2,2 | 4,6 | 7,7 |
| 9.5-R20 | 1,5 | 3,8 | 5,3 | 7,9 | 16,4 | 27,1 | 2,2 | 4,6 | 7,6 |
| 250/80-R18 | 1,4 | 2,9 | 4,9 | 7,2 | 15,0 | 24,8 | 2,0 | 4,2 | 7,0 |
| 9.00-R16XS | 1,5 | 3,1 | 5,1 | 7,5 | 15,8 | 25,9 | 2,1 | 4,4 | 7,3 |
| 29x12.50-15 | 1,2 | 2,5 | 4,1 | 6,0 | 12,6 | 20,8 | 1,7 | 3,5 | 5,9 |

Do not ride the clutch since this will cause excessive wear on the thrust bearing.

## 4.5 STOPPING THE TRACTOR

a) Move the throttle (n.4 fig.1) forward to its minimum setting.
b) Push in the clutch (n.12 fig.1)
c) Put the gear lever (n.3 fig.1) and the slow/reverse gear lever (n.14 fig.1) in neutral pull the hand brake up (n.10 fig.1).

https://truckmanualshub.com/

## 4.6 DIFFERENTIAL LOCK

The tractor has a differential lock on both axles. The differential lock is controlled hydraulically by pedal n.7 fig. 1.
When the pedal is released, the differential automatically dis-engages.

**Use the differential lock only with the slow gears and reduce engine revs ahead of time. Do not use the differential lock in and about bends. If the differential does not unlock, reduce engine revs, stop the tractor and unlock the differential by moving the steering wheel.**

## 4.7 PTO

See Fig. 1
Disengage the clutch by pushing in pedal n.12.
Engage the PTO using lever n.9 in the 540 Rpm position.
To engage the PTO SYNCHRONIZED with the tractor driving speed, push the lever in towards the tractor to by-pass the stop.
This stop is to prevent the synchronized PTO from being engaged by accident.
Engage the clutch by releasing pedal n.12.

Spline: 1"3/8 ASAE with 6 grooves.
Speed: 540 Rpm with engine at 2540 Rpm.
Turning direction: clockwise.

Synchronized PTO:
Ratio: 15.13 PTO turns per wheel revolution.
Turning direction: clockwise.

## 4.8 HYDRAULIC LIFT

Use lever n. 8 fig. 1 to engage the lift. Pull the ring under the grip.
To lift the attachment, pull the lever upwards; if you leave the lever go, the attachment will stay in the position it is in.
To lower the attachment, move the lever downwards.

When the lever is all the way down, the lift is floating and the attachment can follow the ground contour.

The independent single acting hydraulic attachment (n.4 fig.6), a trailer can be made to lift up.
The hydraulic take off is controlled by the lift lever (n.8 fig.1) and operates when the lift cylinders reach full travel.

**The 3-point hitch CANNOT be used as a hitch for attachments.**

https://truckmanualshub.com/

### *4.8.1 Auxiliary spooling valve*

(Optional)
The tractor can be equipped with a double-acting spooling valve controlled by lever n.16 fig.1, with hydraulic connectors n.5 fig.6

# 5. MAINTENANCE - CLEANING - LUBRICATION

## 5.1 ENGINE

Se engine instruction manual.

## 5.2 GREASING

Every 50 hours, grease the points shown in fig.7:
n.1 Centre articulation pins (2 grease nipples: upper and lower).
n.2 Centre articulation cylinder (2 grease nipples: right & left)
n.3 Steering hydraulic cylinder (2 grease nipples on the swivels)
n.4 Gear lever (2 grease nipples on right and on left).

Use AGIP GREASE LP2

## 5.3 OIL REQUIREMENTS

### *5.3.1 Gear box and lift casing*

Check level every 50 hours with plug with dipstick n.16 fig.1.
Use AGIP SUPER TRACTOR UNIVERSAL SAE 15W/40
Change oil every 800 hours. Amount needed: 15.5 kg approx.
Oil drain: plug n.1 fig.8.
To add oil: plug n.16 fig.1.
First change after the first 50-60 hours.
Keep the oil vent plug clean. It is to the right of the plug for adding oil n.16 fig.1.

### *5.3.2 Rear differential casing*

Check level every 50 hours with the plug with the dipstick n.2 fig.9.
Use AGIP ROTRA MP SAE 80W/90
Change the oil every 800 hours. Amount needed: 8.5 kg approx.
Oil drain: plug n.1 fig.10.
Add oil through plug n.2 fig.9.
First change after the first 50-60 hours.

Keep the vent plug n.1 fig.9 clean. Access by removing the guard on the flange.

#### *5.3.2.1 Cleaning the hydraulic lift filter.*

Clean filter every 400 hours and at each oil change. Drain the oil, remove the filter (n.2 fig.11), wash with petrol or naphta, dry thoroughly and replace

### *5.3.3 Brake and differential lock oil*

Check level every 150 hours. The reservoir n.3 fig.9, should be three quarters full.
Use AGIP BRAKE FLUID DOT 4
The circuit does not need and special maintenance. Just check on the oil level.

If air gets into the circuit, top up to level and then bleed the air from the brakes by slackening off screws n.1 fig.12, on the brake shoes and pump the brake pedal until only oil comes out.
To bleed the air from the differential lock, follow the same method: slacken off the bleed screw on the front right and rear right side.

## 5.4 RADIATOR

Where a radiator is installed, clean the radiant core as necessary using compressed air from the inside towards the outside of the radiator.

Every 8-10 hours check the level of the cooling liquid in the expansion reservoir n.1 fig.11. With the engine cold, the level should be halfway up the reservoir.

Use FIAT PARAFLU 11

Change antifreeze every two years. Amount needed: about 6.5 liters.
To drain: plug at bottom right of radiator.
To add antifreeze: to reservoir n.1 fig.11.

**Do not take radiator cap off when engine is hot.**

## 5.5 AIR FILTER

Check and front grille clean to ensure good filter performance.

With tractors fitted with a dry air filter (remove nuts n.17 fig.1 and slacken off clips fixing it to the manifold), clean the filter when warning light n.9 fig.2 stays on. To clean the filter, use compressed air from the inside towards the outside.
Empty each week the powder from the rubber trap under the filter pressing the button a couple of times.
Change the cartridge as needed.

With tractors fitted with an oil filled filter and without a warning light on the dashboard, clean the filter every 50 hours. Remove the cartridge, wash it with fuel oil and dry with compressed air. Fill the filter cup with new oil which should be the same type as that used for the engine.

With tractors fitted with oil filled filters and a warning light n.9 fig.2, remove screws n.17 fig.1 to remove the cover; remove screw n.19 fig.1 to remove the cartridge. Wash this latter with fuel oil and dry with compressed air. Fill the filter cup with new oil which should be the same type as that used for the engine.

https://truckmanualshub.com/

## 5.6 SEAT

If necessary adjust seat distance from steering wheel (with lever n.11 fig.1). Use knob n.1 fig.6, to adjust seat firmness.

## 5.7 WHEELS

| TYRE INFLATION PRESSURES | | | | |
|---|---|---|---|---|
| ***Tyre*** | ***Front*** | | ***Rear*** | |
| | **Bar** | **KPa** | **Bar** | **KPa** |
| 7.50 - 16 | 1,8 | 180 | 1,6 | 160 |
| 8.25 - 16 | 1,8 | 180 | 1,6 | 160 |
| 11.5/80 - 15.3 | 1,8 | 180 | 1,6 | 160 |
| 7.50 - 20 | 1,8 | 180 | 1,6 | 160 |
| 7.50 - 16XS | 1,8 | 180 | 1,6 | 160 |
| 7.50 - 18 | 2,8 | 280 | 2,6 | 260 |
| 260/80 - R20 | 1,8 | 180 | 1,6 | 160 |
| 9.5 - R20 | 1,8 | 180 | 1,5 | 150 |
| 250/80 - R18 | 2,7 | 270 | 2,5 | 250 |
| 9.00 - R16XS | 1,8 | 180 | 1,6 | 160 |
| 29x12.50-15 | 1,4 | 140 | 1,4 | 140 |

## 5.8 REGISTRATIONS

### *5.8.1 Registering the clutch cable.*

When the pedal free travel is less than 10 mm, register it with adjuster n.1 fig.13. You can also change the position of the cable fixing hole at the end of the clutch housing.

### *5.8.2 Registering the parking brake cable*

If braking park travel is not enough to brake the tractor, turn the adjusting screw to the left or the right, n.2 fig.13, to increase cable tensioning.

### *5.8.3 Registering the mud scraper blade*

The tractor has a mud scraper blade that can be adjusted for the type of wheel gauge selected.
In the front (n.2 fig.8), registration is done by moving the blades in their fixing slots.
At the rear (n.3 fig.6), the blades can be positioned as shown in fig.15.

**Important:** Minimum distance between blade and tyre must not be less than 5mm.

https://truckmanualshub.com/

### *5.8.4 Brake adjustment*

Check wear on brake shoe linings by removing the inspection plugs n.2 fig.12.
When free travel at the end of the pedal is around 120 mm, the brake shoes should be adjusted as follows:
Remove plug n.3 fig.12 and turn the lock washer towards the bottom. Do this on all the brake shoes until pedal travel has been reduced to around 30 mm. Check to make sure that the braking action is even on all wheels. Also make sure that all four wheel are braked together.

### *5.8.5 Mudguard registration*

Mudguard width can be adjusted for the type of track width used. There is about 35mm of width adjustment per side.
Starting from the mudguards at the maximum width, follow these steps to adjust them to the minimum width:

:hp2.Front mudguards:ehp2. - Remove the screws that fix the mudguard by the roll bar mounting; unscrew the tie-rods (n.3 fig.8) fixing the mudguard to the wheel hub and fix the mudguard to a more inside race.
Re-tighten the tie-rods on the wheel hub and insert and tighten the screws fixing the mudguard to the roll bar support.
Repeat these steps on the other mudguard.

:hp2.Rear mudguards:ehp2. - To reduce width, move the hydraulic lift lever link-rod (n.8 fig.1) to the inside and fix it again between the spooling valve lever nuts. Remove the PTO select lever (n.9 fig.1) from the mudguard; slacken off the mudguard inside screws and the ones behind the wheel. Slacken off the screws fixing the mudguard to the platform. Push the mudguard inwards. Re-tighten the mudguard fixing screws and the ones on the platform. Repeat these steps on the other mudguard. Remove the washer on the PTO lever and replace it with the shorter screw in the accessory kit. Fix the lever in a more inside position and attach it using the pre-drilled fixing holes-
To widen the mudguards, follow these steps in reverse order.

## 5.9 ELECTRIC SYSTEM

**- Battery:**
Check electrolyte level and make sure it always covers the battery elements. When necessary, add distilled water with the engine off and with no naked flames nearby. Check clamp fixing performance and keep them greased with vaseline. Keep the battery clean. If the tractor is to be inactive for a long time, remove the battery and store it in a cool dry place.

**- Fuses:**
Before changing a fuse, eliminate the cause of the short circuit that blew it. The fuses protect the following circuits (fig.14):
A = Turn signals.
B = Left low beam headlight.
C = Left high beam headlight.
D = Left parking light.
E = Brake light, emergency lights.
F = Hazard light.
G = Right high beam headlight.
H = Right parking light.
I = Preheat central unit, engine stop coil.
L = Main, dashboard/instrument panel.
M = Right lowbeam headlight.
N = Horn.
Replace fuses with others having the same Amp rating as shown on each fuse.

The tractor has a main knife blade cartridge fuse rated at 70A situated on the air deflector between the engine and the fuel tank. This fuse protects the entire electric system.

https://truckmanualshub.com/

# SUPPLIES AND CHECK SCHEDULE

| Hours<br>Things to do | 10 | 50 | 150 | 800 | Type<br>Q.ty |
|---|---|---|---|---|---|
| Greasing | | X | | | AGIP GREASE LP2 |
| Gear box and lift casing | | V | | S | AGIP SUPER TRACTOR UNIVERSAL SAE 15W/40 13,5Kg |
| Rear differential casing | | V | | S | AGIP ROTRA MP SAE 80W/90 8,5Kg |
| Cleaning hydraulic lift fluid | | | | X | |
| Brake and differential lock fluid | | | V | | AGIP BRAKE FLUID DOT 4 |
| Air filter cleaning | | X | | | |
| Radiator | V | | | S<br>2 years | FIAT PARAFLU 11 6,5 litri |

V = Check, S = Change  X = Do.

https://truckmanualshub.com/

# ==== E S P A Ñ O L ====

Las ilustraciones, las descripciones y las características que con tiene el presente manual no tienen carácter de compromiso puesto que, aun permaneciendo fijas las características principales, nuestra Firm a se reserva el derecho de aportar en cualquier momento modificaciones dictadas por exigencias de tipo técnico o comercial.

La confianza depositada en nuestra Firma, al haber preferido productos de nuestra Marca, se verá ampliamente correspondida por las prestaciones que de ella podrán obtenerse. Un uso correcto y un puntual mantenimiento, le gratificarán ampliamente en materia de prestaciones, productividad y ahorro.

https://truckmanualshub.com/

# ASISTENCIA POST VENTA

El Servicio Asistencia Repuestos pone a disposición piezas de repuesto y personal especializado, apto para actuar sobre nuestros productos.Es el único Servicio autorizado para trabajar sobre el producto en garantía en apoyo a la red externa AUTORIZADA.
El empleo de Repuestos Originales permite de mantener inalterada en el tiempo la calidad de la máquina y asegura el derecho a la GARANTIA sobre el producto por el periodo previsto.

**Atención:** asegurarse que la máquina esté dotada de la cédula de identificación, indispensable para pedir las piezas de repuesto en nuestros centros de asistencia.

| | |
|---|---|
| **ATTENZIONE**<br><br>**TALLONCINO DA CONSERVARE**<br><br>Per richiedere pezzi di ricambio,<br><br>è **INDISPENSABILE** presentarsi<br><br>muniti del presente talloncino.<br><br>**Tipo Macchina:** .....<br><br>**Numero:** ..... | **COUPON A CONSERVER**<br>Pour demander des piecès de rechange. il est **indispensable** de se présenter munis de ce talon.<br><br>**DO NOT LOSE THIS COUPON**<br>When askimg for spare parts, it is absolutely **necessary** that you show this coupon.<br><br>**GUARDE ESTA CÉDULA**<br>Para encargar piezas de repuesto, es **indispensable** exibir esta cédula.<br><br>**NICHT VERLIEREN**<br>Wenn sie ersatzteile bestellen, müssen die diesen abschnitt vorweisen.<br><br>**TALÂO QUE DEVE SER CONSERVADO**<br>Para pedir peças de reposição è **indispensavel** apresentar-se com o presente talão |

**Garantía y repuestos**

**Motor:** condiciones y términos establecidos por la casa constructora.
**Máquina:** dentro de los términos establecidos por nuestro Certificado de Garantía.

**Pedido repuestos:** Dirigirse a nuestros centros de Asistencia Repuestos con la cédula de identificación máquina, o bien con el Modelo, serie y número de la máquina, punzonados en la placa.

https://truckmanualshub.com/

# 1. NORMAS DE SEGURIDAD

**Para una mayor seguridad en el trabajo, la prudencia es insustituible como prevención de accidentes.**
**Con tal fin se hallan expuestas las siguientes advertencias.**
**La inobservancia de las normas elencadas a continuación exime a nuestra Firma cualquier responsabilidad.**

1. No manipular la máquina o los equipamientos en niguna de sus partes.
2. Antes de arrancar el motor, asegurarse de que el cambio y la toma de fuerza se hallen en vacío.
3. Accionar gradualmente el embrague para evitar que la máquina se empine.
4. No efectuar trayectos en descenso con el embrague desacoplado o con el cambio en vacío, sino utilizando el motor para frenar la máquina. Si, en descenso, se requiere un uso frecuente del freno, meter una marcha inferior.
5. Respetar las normas de circulación por carretera.
6. No efectuar operaciones de mantenimiento, reparaciones ni intervenciones de ningón tipo en la máquina o en los equipamientos acoplados antes de haber detenido el motor, desconectado la llave de la máquina y posado el equipamiento en tierra.
7. Aparcar la máquina de manera que resulte garantizada su estabilidad, utilizando el freno de estacionamiento, introduciendo una marcha (la primera en subida, o bien la marcha atrás en bajada), empleando eventualmente una cuña.

Introducir la tracción anterior, para las máquinas que la tienen en dotación.

8. Asegurarse de que todas las partes rotantes de la máquina (toma de fuerza, juntas de cardan, poleas, etc.) se hallen bien protegidas. Evitar el uso de indumentarias que favorezcan el enganche en cualquier parte de la máquina o del equipamiento.
9. No dejar encendido el motor en un local cerrado: los gases de escape son venenosos.
10. No dejar nunca encendida la máquina cerca de sustancias inflamables.
11. Antes de poner en marcha la máquina verificar que en sus alrededores no estén presentes personas o bien animales.
12. No dejar la máquina sin custodia con el motor encendido y/o con la llave conectada.
13. Cuando no se utiliza la toma de fuerza, hay que cubrir el eje con su adecuada protección.
14. Controlar periódicamente, siempre con el motor parado, el cierre de las tuercas y de los tornillos de las ruedas y del bastidor de seguridad.
15. Después de todo mantenimiento limpiar y desengrasar el motor, para evitar el peligro de incendio.

https://truckmanualshub.com/

16. Tener las manos y el cuerpo lejos de eventuales orificios o pérdidas que puedan verificarse en la instalación hidráulica: el fluido que sale bajo presión puede tener una fuerza suficiente para provocar lesiones.
17. No transportar sobre la máquina cosas o personas al margen de su dotación y del conductor.
18. No usar el bloqueo del diferencial en la proximidad o en medio de curvas, evitando su uso con marchas veloces y con el motor en alto régimen de revoluciones.
19. No subir ni bajar de la máquina en movimiento.
20. Evitar virajes de pequeño radio con aparatos remolcados y la transmisión cardánica bajo esfuerzo, para evitar rupturas de la articulación.
21. No usar el 3° punto del elevador como enganche de arrastre.
22. Regular el gancho de arrastre en las posiciones más bajas, con el fin de evitar que la máquina se empine.
23. Durante los transferimientos con equipamientos llevados a 3° puntos, poner en tensión las cadenas y mantener alzado el elevador.
24. El usuario debe verificar que **cada parte de la máquina** y, sobre todo, los **órganos de seguridad,** correspondan siempre al objeto por el cual han sido proyectados.Por lo tanto deben ser mantenidos en perfecta eficienza. En el caso en que ocurran interrupciones funcionales, hace falta restablecerlos rápidamente aún dirigiéndose a nuestros Centros de Asistencia. La inobservancia libera el constructor de toda responsabilidad.

## 2. MANDOS Y APARATOS

Ver fig.1.

1 Salpicadero.
2 Placa identificación máquina.
3 Palanca mando velocidad.
4 Palanca acelerador de mano.
5 Pedal freno de servicio.
6 Pedal acelerador.
7 Pedal bloqueo diferencial.
8 Palanca mando elevador.
9 Palanca selección T.D.F. 540 rev/1' y sicronizada.
10 Palanca freno de auxilio y de estacionamiento (apretar el pedal y empujar el bot_ón para desactivar el freno).
11 Palanca ajuste asiento.
12 Pedal mando embrague.
13 Palanca ajuste volante.
14 Palanca mando reductor-inversor.
15 Manecilla starter / parada motor.

https://truckmanualshub.com/

Ver fig.2
1 Cuentahoras - Cuentarrevoluciones.
2 Indicador rojo carga batería (apagado con motor en marcha).
3 Indicador rojo presión aceite (apagado con motor en marcha). Solamente para motores refrigerados por agua.
4 Indicador reserva combustible (se enciende con 5,5 litros aprox.).
5 Indicador verde luces de posición y de cruce.
6 Indicador azul luces de carretera.
7 Indicador verde luces de dirección.
8 Manómetro aceite (para los motores refrigerados por aire), termómetro agua (para los motores refrigerados por agua).
9 Indicador anaranjado atascamiento filtro aire (para los modelos que lo incluyen).
10 Indicador bujía de calefacción (para los modelos que lo incluyen).
11 Desviador flechas centelleo
12 Interruptor luces de emergencia.
13 Caja portafusibles.
14 Interruptor de arranque.
15 Interruptor luces y pulsador claxon.

Ver fig.16
Para las máquinas dotadas de salpicadero, indicado en fig.16, los indicadores desarrollan la función siguiente:

2 Indicador rojo carga batería (apagado con motor en función).
3 Indicador rojo nivel combustible.
4 Indicador verde luces de cruce.
5 Indicador azul luces de carretera.
6 Indicador verde luces de dirección.
7 Indicador verde luces dirección remolque.
9 Indicador atascamiento filtro aire (sólo para los modelos por los cuales está previsto).
10 Indicador Precalefacción (Sólo para los modelos por los cuales está previsto).
16 Indicador rojo presión aceite (sólo para los modelos por los cuales está previsto).
17 Indicador neutro.

Ver fig.6
2 Toma eléctrica de 7 polos.
4 Toma hidráulica posterior.
5 Toma hidráulica posterior con distribuidor de doble efecto (opcional)

# 3. IDENTIFICACION MODELO

Modelo, serie y número de bastidor son los datos de identificación de la máquina; se encuentran en la expresa placa metálica. n.2 fig.1.

https://truckmanualshub.com/

# 4. INSTRUCCIONES DE USO

## 4.1 INTERRUPTOR LUCES

Ver fig.3 (n.15 fig.2).
P = Luz di estacionamiento.
0 = Apagado.
1 = Luces de posición.
2 = Luces de cruce.
3 = Luces altas (no permitidas en carretera).
Presionando: claxon.

## 4.2 INTERRUPTOR ARRANQUE MOTOR

Ver fig.4 (n.14 fig.2) y manual de instrucciones del motor.

Antes de poner en marcha el motor, controlar que la palanca del cambio (n.3 fig.1) y la del inversor (n.14 fig.1) estén sueltas. Apretar el pedal del embrague (n.12 fig.1), para cerrar el interruptor de habilitación a la puesta en marcha, girar la llave de la manera siguiente:

0 = Ningún circuito en tensión.
1 = Encendido aparatos e indicadores (posición de funcionamiento).
Con los modelos dotados de bujía de calefacción, se obtiene el encendido del indicador n.10 fig.2.
Quedar en la posición 1 hasta al apagamiento del indicador, luego pasar a la posición 2.
2 = Arranque del motor.

Con motor encendido: dejar la llave que vuelve automáticamente a la posición de funcionamiento 1.
Para los modelos 55AW-55BW, con temperaturas bajas, introducir el starter, tirando la manecilla n.15 fig.1. Con motor encendido, dejar la manecilla.

Verificar los indicadores y los aparatos de control.

Para los motores refrigerados por aire, controlar que la aguja del manómetro del aceite motor ( n.8 fig.2), alcanze aproximadamente la mitad de la escala. Si llega al rojo, en la primera mitad de la escala, indica una insuficiente presión del aceite. En este caso, ver el manual de instrucciones del motor.

Para los motores refrigerados por agua, controlar el indicador de insuficiente presión aceite motor, n.3 fig.2, el cual debe apagarse después de algunos segundos de la puesta en marcha del motor.

https://truckmanualshub.com/

Siempre para los motores refrigerados por agua, la aguja del termómetro (n.8 fig.2), con motor caliente y durante el trabajo, se coloca en la zona verde (80°-95°). En caso contrario, es necesario verificar la instalación de refrigeración del motor.

## 4.3 PARADA MOTOR

Llevar la palanca acelerador (n.4 fig.1) hacia arriba al mínimo, tirar la manecilla n.15 fig.1.
Para los modelos 55AW-55BW 42AW-42BW, la parada del motor se efectúa mediante el interruptor de arranque fig.4 en la posición 0.
Tirar el freno de estacionamiento n.10 fig.1.

## 4.4 PUESTA EN MARCHA DE LA MAQUINA

Freno de estacionamiento (n.10 fig.1) hacia abajo.
Desembragar apretando el pedal n.12 fig.1
Elegir la gama de las velocidades mediante la palanca del reductor inversor (n.14 fig.1). Posición (ver fig.5):

R = Lentas
V = Veloces
RM= Marcha Atrás

Elegir la velocidad deseada mediante la palanca de mando velocidad (n.3 fig.1). Posición:
1.4 Permite la 1a o la 4a velocidad, o bien la 1a Marcha atrás según la palanca del reductor.
2.5 Permite la 2a o la 5a velocidad, o bien la 2a Marcha atrás según la palanca del reductor.
3.6 Permite la 3a o la 6a velocidad, o bien la 3a Marcha atrás según la palanca del reductor.

| ELECCION DE LAS MARCHAS | | | | | | | | | |
|---|---|---|---|---|---|---|---|---|---|
| ***Marchas*** | ***1a*** | ***2a*** | ***3a*** | ***4a*** | ***5a*** | ***6a*** | ***1a MA*** | ***2a MA*** | ***3a MA*** |
| PALANCA REDUCTOR INVERSOR | R | R | R | V | V | V | RM | RM | RM |
| PALANCA MANDO VELOCIDADES | 1-4 | 2-5 | 3-6 | 1-4 | 2-5 | 3-6 | 1-4 | 2-5 | 3-6 |

| TABLA VELOCIDADES<br>En km/h - con motor a 3000 rev/1'<br>(Los valores son indicativos) | | | | | | | | | |
|---|---|---|---|---|---|---|---|---|---|
| ***Cambio*** | ***Lenta*** | | | ***Veloz*** | | | ***Marcha atrás*** | | |
| ***Marchas Ruedas*** | ***1a*** | ***2a*** | ***3a*** | ***4a*** | ***5a*** | ***6a*** | ***1a*** | ***2a*** | ***3a*** |
| 7.50-16 | 1,3 | 2,7 | 4,4 | 6,5 | 13,6 | 22,4 | 1,8 | 3.8 | 6,3 |
| 8.25-16 | 1,3 | 2,8 | 4,6 | 6,8 | 14,2 | 23,3 | 1,9 | 4,0 | 6,6 |
| 11.5/80-15.3 | 1,4 | 2,9 | 4,8 | 7,1 | 14,9 | 24,5 | 2,0 | 4,2 | 6,9 |
| 7.50-20 | 1,5 | 3,0 | 5,0 | 7,4 | 15,4 | 25,4 | 2,1 | 4,3 | 7,2 |
| 7.50-16XS | 1,3 | 2,8 | 4,6 | 6,9 | 14,3 | 23,6 | 1,9 | 4,0 | 6,7 |
| 7.50-18 | 1,4 | 2,9 | 4,9 | 7,2 | 15,0 | 24,8 | 2,0 | 4,2 | 7,0 |
| 260/80-R20 | 1,6 | 3,2 | 5,3 | 7,9 | 16,5 | 27,1 | 2,2 | 4,6 | 7,7 |
| 9.5-R20 | 1,5 | 3,8 | 5,3 | 7,9 | 16,4 | 27,1 | 2,2 | 4,6 | 7,6 |
| 250/80-R18 | 1,4 | 2,9 | 4,9 | 7,2 | 15,0 | 24,8 | 2,0 | 4,2 | 7,0 |
| 9.00-R16XS | 1,5 | 3,1 | 5,1 | 7,5 | 15,8 | 25,9 | 2,1 | 4,4 | 7,3 |
| 29x12.50-15 | 1,2 | 2,5 | 4,1 | 6,0 | 12,6 | 20,8 | 1,7 | 3,5 | 5,9 |

Un desembrague prolongado provoca el desgaste del cojinete de empuje.

## 4.5 PARADA DE LA MAQUINA

a) Llevar el acelerador (n.4 fig.1) hacia arriba, al mínimo.
b) Apretar el pedal del embrague (n.12 fig.1)
c) Dejar suelta la palanca del cambio (n.3 fig.1) y la palanca reductor inversor (n.14 fig.1), tirar el freno de estacionamiento (n.10 fig.1).

## 4.6 BLOQUEO DIFERENCIAL

El tractor está dotado de bloqueo diferencial en los dos ejes. El bloqueo del diferencial está mandado hidráulicamente mediante el pedal n.7 fig. 1.
Soltando el pedal, el diferencial se desbloquea automáticamente.

**Utilizar el bloqueo diferencial sólo con marchas lentas, reduciendo preventivamente el número de revoluciones del motor. No utilizar el bloqueo del diferencial cerca y durante las curvas. Si el diferencial no se desbloquea, reducir el número de las revoluciones del motor, parar el avance de la máquina y desbloquear el diferencial virando.**

## 4.7 TOMA DE FUERZA

Ver fig. 1
Desembragar apretando el pedal n.12.
Conectar la toma de fuerza por la palanca n.9 en la posición 540 rev/1'.
Para conectar la toma de fuerza SINCRONIZADA con las velocidades de avance del tractor, hace falta empujar la palanca hacia el interior del tractor, para sobrepasar el obstáculo.

https://truckmanualshub.com/

Dicho impedimento ha sido colocado para evitar una conexión accidental de la toma de fuerza sincronizada.
Embragar soltando el pedal n.12.

Perfil: 1"3/8 ASAE de 6 ranuras
Velocidad: 540 rev/1' con motor de 2540 rev/1'
Sentido de rotación: horario

Toma de fuerza sincronizada:
Relación: 15,13 revoluciones toma de fuerza por revolución rueda.
Sentido de rotación: horario.

## 4.8 ELEVADOR

Para accionar el elevador, utilizar la palanca n.8 fig.1, tirando el anillo ubicado bajo la empuñadura.
Para alzar el apero, tirar la palanca hacia arriba; dejando la palanca, el apero queda bloqueado en la posición alcanzada.
Para bajar el apero, desplazar la palanca hacia abajo.

Con la palanca en posición baja, el elevador se encuentra en posición flotante y permite a los aperos enganchados de seguir el perfil del terreno.

Mediante la toma hidráulica independiente de simple efecto (n.4 fig.6), se puede dirigir la elevación de un remolque.
La toma hidráulica está dirigida por la misma palanca del elevador, (n.8 fig.1) y entra en acción cuando los cilindros del elevador llegan a fin de carrera.

**El enganche en 3 puntos NO puede ser utilizado para remolcar aperos.**

### *4.8.1 Distribuidor auxiliar*

(Opcional)
Se puede equipar el tractor de un distribuidor auxiliar de Doble Efecto activado por la palanca n.16 fig.1, y dotado de las tomas hidráulicas n.5 fig.6

https://truckmanualshub.com/

# 5. MANTENIMIENTO - LIMPIEZA - LUBRIFICACION

## 5.1 MOTOR

Ver manual instrucciones motor.

## 5.2 ENGRASE

Cada 50 horas, engrasar los puntos indicados en la fig.7:
n.1 Pernos de articulación central (2 engrasadores: arriba y abajo).
n.2 Cilindro articulación central (2 engrasadores: derecho e izquierdo)
n.3 Cilindro hidráulico de viraje (2 engrasadores en las articulaciones).
n.4 Palancas mandos cambio (2 engrasadores a la derecha y a la izquierda).

Utilizar grasa AGIP GREASE LP2

## 5.3 ABASTECIMIENTO ACEITE

### *5.3.1 Cárter cambio y elevador*

Verificar el nivel cada 50 horas mediante el tapón con varilla n.16 fig.1.
Utilizar aceite AGIP SUPER TRACTOR UNIVERSAL SAE 15W/40
Reemplazar el aceite cada 800 horas, en la cantidad de 13,5 Kg. aprox.
Descarga aceite: tapón n.1 fig.8.
Llenado de aceite: tapón n.16 fig.1.
Primera sustitución después de las primeras 50-60 horas.
Limpiar el tapón de eliminación aceite, ubicado a la derecha del tapón de llenado n.16 fig.1.

### *5.3.2 Cárter diferencial posterior*

Verificar el nivel cada 50 horas mediante el tapón con varilla n.2 fig.9.
Utilizar aceite AGIP ROTRA MP SAE 80W/90
Reemplazar el aceite cada 800 horas, en la cantidad de 8,5 Kg. aprox.
Descarga aceite: tapón n.1 fig.10.
Llenado aceite: tapón n.2 fig.9.
Primera sustitución después de las primeras 50-60 horas.

Limpiar el tapón de descarga n.1 fig.9. Se llega a él desmontando la protección colocada en la junta.

#### *5.3.2.1 Limpieza filtro aceite Elevador.*

La limpieza del filtro debe ser efectuada cada 400 horas y durante cada cambio de aceite. Luego de descargar el aceite, extraer el filtro (n.2 fig.11) lavarlo con gasolina o gasóleo, secarlo y volver a montarlo en su alojamiento.

### *5.3.3 Aceite frenos y bloqueo diferencial.*

Verificar su nivel cada 150 horas. El depósito n.3 fig.9 debe resultar lleno al menos por tres cuartos.
Utilizar aceite AGIP BRAKE FLUID DOT 4

https://truckmanualshub.com/

El circuito no necesita de un mantenimiento especial, es suficiente controlar su nivel.

Si entra aire en el circuito, hace falta restablecer el nivel, luego efectuar la limpieza de los frenos, aflojando los tornillos n.1 fig.12, ubicados en las masas de frenado traseras, y apretar el pedal del freno hasta la salida continua del líquido.
La purga del circuito de bloqueo del diferencial se efectúa de la misma manera, aflojando el tornillo de limpieza, ubicado en los lados derechos anterior y posterior. re.

## 5.4 RADIADOR

Para los modelos dotados de radiador, según las exigencias, cuidar la limpieza de la masa radiante, soplando aire de la parte interna del radiador.

Verificar cada 8-10 horas el nivel del líquido refrigerador, presente en el depósito de expansión n.1 fig.11. El nivel debe alcanzar la mitad del depósito, con motor frío.

Utilizar líquido FIAT PARAFLU 11

Reemplazar el líquido de refrigeración cada 2 años, en la cantidad de 6,5 litros aproximadamente.
Descarga del líquido: mediante el tapón situado en el lado inferior derecho del radiador.
Introducción del líquido: en el depósito n.1 fig.11.

**No abrir el depósito del radiador con motor caliente.**

## 5.5 FILTRO AIRE

Verificar y mantener limpia la protección delantera para garantizar un buen funcionamiento del filtro.

En las máquinas dotadas de filtro aire en seco (destornillar las tuercas n.17 fig.1 y aflojar las abrazaderas de unión al colector), limpiar el filtro durante el encendido permanente del indicador n.9 fig.2. La limpieza del filtro se efectúa soplando aire del interior hacia el exterior.
Todas las semanas eliminar el polvo de la válvula de caucho, situada debajo de filtro, presionando unas veces en ella.
Sustituir el cartucho en caso de necesidad.

En las máquinas dotadas de filtro en baño de aceite y sin indicador en el salpicadero, limpiar el filtro todas las 50 horas: desmontar el cartucho, lavar con petróleo y secar con aire. Volver a introducir aceite nuevo en la cubeta del filtro, del mismo tipo utilizado para el motor.

En las máquinas dotadas de filtro en baño de aceite y con el indicador n.9 fig.2,

https://truckmanualshub.com/

quitar la tapa mediante los tornillos n.17 fig.1, desmontar el cartucho por el tornillo n.19 fig.1, lavar con petróleo y secar con aire. Volver a introducir nuevo aceite en la cubeta del filtro, del mismo tipo utilizado para el motor.

## 5.6 ASIENTO

Si es necesario, ajustar el asiento en el sentido longitudinal (mediante la palanca n.11 fig.1). Por medio del botón n.1 fig.6, se puede regular la rigidez del asiento.

## 5.7 RUEDAS

| PRESION DE INFLADO NEUMATICOS | | | | |
|---|---|---|---|---|
| ***Neumático*** | ***Anterior*** | | ***Posterior*** | |
| | **Bar** | **KPa** | **Bar** | **KPa** |
| 7.50 - 16 | 1,8 | 180 | 1,6 | 160 |
| 8.25 - 16 | 1,8 | 180 | 1,6 | 160 |
| 11.5/80 - 15.3 | 1,8 | 180 | 1,6 | 160 |
| 7.50 - 20 | 1,8 | 180 | 1,6 | 160 |
| 7.50 - 16XS | 1,8 | 180 | 1,6 | 160 |
| 7.50 - 18 | 2,8 | 280 | 2,6 | 260 |
| 260/80 - R20 | 1,8 | 180 | 1,6 | 160 |
| 9.5 - R20 | 1,8 | 180 | 1,5 | 150 |
| 250/80 - R18 | 2,7 | 270 | 2,5 | 250 |
| 9.00 - R16XS | 1,8 | 180 | 1,6 | 160 |
| 29x12.50-15 | 1,4 | 140 | 1,4 | 140 |

## 5.8 AJUSTES

### *5.8.1 Ajuste cable embrague*

Cuando el juego del pedal es inferior a los 10mm, es necesario utilizar el regulador n.1 fig.13. Se puede además desplazar el orificio de conexión del cable al extremo de la campana del embrague.

### *5.8.2 Ajuste cable freno estacionamiento*

Si el juego de la palanca del freno de estacionamiento no es suficiente para bloquear la máquina, utilizar el tornillo de regulación n.2 fig.13, tanto a la derecha como a la izquierda, aumentando la tensión del cable.

### *5.8.3 Ajuste hojas rascadoras de tierra*

El tractor está dotado de hojas rascadoras de tierra ajustables según el tipo de vía deseado.
En el lado delantero (n.2 fig.8), el ajuste se obtiene desplazando las hojas al interior de los ojales de fijación.
En el lado trasero (n.3 fig.6), las hojas pueden tomar las posiciones indicadas en la fig.15.

https://truckmanualshub.com/

**Importante:** La distancia mínima entre hoja y cubierta, no debe ser inferior a los 5mm.

### *5.8.4 Regulación frenos*

Controlar el desgaste de las zapatas de los frenos, quitando los tapones de inspección n.2 fig.12.
Cuando el juego, al extremo del pedal, alcanza aproximadamente 120mm, es necesario ajustar las zapatas de los frenos de la manera siguiente:
Quitar el tapón n.3 fig.12 y girar hacia abajo la rueda dentada. Efectuar esta operación en todas las masas de frenado, hasta reducir el juego del pedal a 30mm. aprox. Asegurarse que el frenado sea igual en las dos ruedas, y que el bloqueo de las ruedas se efectúe contemporáneamente.

### *5.8.5 Regulación guardabarros*

Se puede variar el ancho de los guardabarros con relación al tipo de vía elegido. Dicha variación es de 35 mm aproximadamente por parte.
A partir de los guardabarros de ancho máximo, para obtener el ancho mínimo realizar lo siguiente:

**Guardabarros delanteros:** - Quitar los tornillos que fijan el guardabarro a nivel del soporte roll bar; destornillar los tirantes (n.3 fig.8) que sujetan el guardabarro al cubo de la rueda y fijar el guardabarro en un canal más interno.
Cerrar los tirantes en el cubo de la rueda y volver a colocar los tornillos de fijación guardabarro al soporte roll bar.
Volver a efectuar la operación en el otro guardabarro.

**Guardabarros traseros:** - Para disminuir el ancho de los guardabarros, desplazar hacia el interior el tirante de la palanca de mando elevador (n.8 fig.1) y fijar de nuevo entre tuerca y tuerca la palanca del distribuidor.
Destornillar del guardabarro el perno de la palanca selección T.D.F. (n.9 fig.1); aflojar los tornillos internos al guardabarro y aquéllos situados detrás de la rueda. Aflojar los tornillos que fijan el guardabarro a la tarima. Empujar el guardabarro hacia el interior. Apretar los tornillos de fijación guardabarro y los situados en la tarima. Volver a efectuar la operación en el otro guardabarro. En la palanca selección T.D.F. quitar el distanciador y sustituirlo con el tornillo más corto suministrado en dotación. Fijar la palanca más al interior, desplazándola en los orificios de fijación.
Para aumentar el ancho, realizar las operaciones inversas.

## 5.9 INSTALACION ELECTRICA

**- Batería**

Controlar y mantener el nivel del electrolito en modo tal de recubrir los elementos de la batería, agregando agua destilada con motor apagado y lejos de llamas. Controlar la fijación y mantener engrasados, con grasa de vaselina, los bornes de la batería. Mantener limpia y, ante prolongados períodos de inactividad, guardar la batería en lugar seco.

https://truckmanualshub.com/

**- Fusibles:**
Antes de cambiar un fusible, eliminar la causa que ha determinado el cortocircuito. Los fusibles cubren las siguientes protecciones (fig.14):
A = Luces de dirección.
B = Luz de cruce izquierda.
C = Luz de carretera izquierda.
D = Luz de posición izquierda.
E = Luces parada, intermitencia.
F = Luces emergencia.
G = Luz de carretera derecha.
H = Luz de posición derecha.
I = Central pre-calentamiento, bobina parada motor.
L = General, panel de control.
M = Luz de cruce derecha.
N = Claxon.
Cambiar los fusibles con otros de igual amperaje, como se indica en cada fusible.

El tractor posee un fusible general de 70A, del tipo de hoja, colocado en la chapa desviación aire situada entre el motor y el tanque de carburante. Este fusible protege toda la instalación eléctrica.

# ABASTECIMIENTOS Y CONTROLES PERIODICOS

| ***Horas*** ***Operaciones*** | ***10*** | ***50*** | ***150*** | ***800*** | ***Tipo C.dad*** |
|---|---|---|---|---|---|
| Engrase | | X | | | AGIP GREASE LP2 |
| Cárter cambio y elevador | | V | | S | AGIP SUPER TRACTOR UNIVERSAL SAE 15W/40 13,5Kg |
| Cárter diferencial posterior | | V | | S | AGIP ROTRA MP SAE 80W/90 8,5Kg |
| Limpieza filtro aceite elevador | | | | X | |
| Aceite frenos y bloqueo diferencial | | | V | | AGIP BRAKE FLUID DOT 4 |
| Limpieza filtro aire | | X | | | |
| Radiador | V | | | S 2 años | FIAT PARAFLU 11 6,5 litros |

V = Verificar, S = Sustituir X = Por efectuar.

https://truckmanualshub.com/

# ==== D E U T S C H ====

Die Abbildungen, Beschreibungen und Kennzeichen, die in dieser Beriebsanleitung wiedergegeben sind, sind unverbindlich. Wenn auch die Hauptmerkmale beibehalten werden, behalten wir uns vor, jederzeit Konstruktionsänderungen vorzunehmen, die durch techn ische oder kommerzielle Erfordernisse bedingt sind.

Das Vertrauen, das Sie den Produkten mit unserem Markenzeichen gewährt haben, wird Ihnen durch die Leistungen, die Sie mit diesen Maschinen erzielen können, zurückerstattet. Eine korrekte Bedienung und eine pünktliche Wartung zahlen sich dur ch Leistung, Produktivität und Einsparungen aus.

https://truckmanualshub.com/

# KUNDENDIENST

Unser Kundendienstzentrum verfügt über ein gutsortiertes Ersatzteillager und geschultes Personal, an das Sie sich jederzeit mit Fragen oder Problemen wenden können. Nur unser Kundendienst ist autorisiert, VERTRAGS-Werkstätten bei der Bearbeitung von Garantieleistungen zu unterstützen.
Die Verwendung von Original-Ersatzteilen ist die beste Voraussetzung für den einwandfreien Betrieb der Maschine auf lange Jahre hinaus und unbedingt notwendig für die Produkt-GARANTIE für den vorgesehenen Zeitraum.

**Achtung:** Vergewissern Sie sich, daß die Maschine mit dem Identifizierungsausweis ausgerüstet ist, der für die Bestellung von Ersatzteilen bei unseren Kundendienst-Zentren notwendig ist.

| | |
|---|---|
| **ATTENZIONE**<br><br>**TALLONCINO DA CONSERVARE**<br><br>Per richiedere pezzi di ricambio,<br><br>è **INDISPENSABILE** presentarsi<br><br>muniti del presente talloncino.<br><br>**Tipo Macchina:** .....<br><br>**Numero:** ..... | **COUPON A CONSERVER**<br>Pour demander des piecès de rechange. il est **indispensable** de se présenter munis de ce talon.<br><br>**DO NOT LOSE THIS COUPON**<br>When askimg for spare parts, it is absolutely **necessary** that you show this coupon.<br><br>**GUARDE ESTA CÉDULA**<br>Para encargar piezas de repuesto, es **indispensable** exibir esta cédula.<br><br>**NICHT VERLIEREN**<br>Wenn sie ersatzteile bestellen, müssen die diesen abschnitt vorweisen.<br><br>**TALÂO QUE DEVE SER CONSERVADO**<br>Para pedir peças de reposição è **indispensavel** apresentar-se com o presente talão |

**Garantie und Ersatzteile**

**Motor:** vom Hersteller festgelegte Bedingungen und Fristen
**Maschine:** innerhalb der auf der Garantiekarte angezeigten Fristen

**Bestellung von Ersatzteilen:** Die Bestellungen sind an unser Ersatzteil-Zentrum unter Vorlage des Maschinen-Ausweises oder unter Angabe von Modell, Serien- und Maschinen-Nr. zu richten, die Sie auf dem Maschinenschild finden.

https://truckmanualshub.com/

# 1. SICHERHEITSVORSCHRIFTEN

**Um Ihre Arbeit sicherer zu gestalten, ist die Vorsicht unabdingbar, wenn man Unfälle verhüten will.**
**Beachten Sie daher beim Umgang mit der Maschine alle untenstehenden Hinweise.**
**Die Nichtbeachtung der folgenden Vorschriften befreit unsere Firma von jeder Haftpflicht.**

1. Maschine und Geräte müssen in allen ihren teilen im Originalzustand belassen werden.
2. Vor dem Starten des Motors sich vergewissern, daß Getriebe- und Zapfwellenschalthebel sich in der Neutral-Stellung befinden.
3. Die Kupplung langsam kommen lassen, damit die Maschine nicht aufbäumt.
4. Bei Talfahrten nicht ausgekuppelt oder im Leerlauf fahren, sondern die Maschine mit dem Motor bremsen. Muß man bei Talfahrten zu oft bremsen, ist der nächstkleinere Gang einzulegen.
5. Beachten Sie die Vorschriften der Straßenverkehrsordnung.
6. Vor dem Ausführen von Reparaturen oder Wartungsarbeiten an der Maschine oder daran angeschlossenen Geräten den Motor abstellen, den Zündschlüssel herausziehen und das Gerät auf den Boden absenken.
7. Die Maschine immer so abstellen, daß sie sicher geparkt ist. Die Feststellbremse ziehen und einen Gang einlegen (den ersten Gang bergauf und den Rückwärtsgang bergab). Ggf. einen Keil unter die Räder legen.

Den Frontantrieb zuschalten, wenn die Maschine damit ausgerüstet ist.

8. Sicherstellen, daß alle sich drehenden Teile der Maschine (Zapfwelle, Kardangelenke, Riemenscheiben usw.) gut ge schützt sind. Tragen Sie keine Kleidung, die sich in irgendeinem Teil von Maschine oder Gerät verfangen könnte.
9. Den Motor nicht in geschlossenen Räumen laufen lassen: Abgase sind giftig!
10. Die Maschine mit laufendem Motor nie in der Nähe feuergefährlicher Substanzen stehen lassen.
11. Bevor man die Maschine in Bewegung setzt sicherstellen, daß sich in der Reichweite weder Personen noch Tiere aufhalten.
12. Die Maschine nie unbewacht stehen lassen, wenn der Motor läuft und/oder der Zündschlüssel auf dem Armaturenbrett steckt.
13. Wenn man die Zapfwelle nicht benutzt, muß sie mit der vorgesehenen Schutzvorrichtung abgedeckt werden.
14. Regelmäßig bei stehendem Motor sicherstellen, daß die Muttern und die Schrauben der Räder und des Sicherheitsrahmens fest angezogen sind.
15. Den Motor nach jeder Wartung reinigen und fetten, damit jede Feuergefahr vermieden wird.
16. Die Hände und den Körper in gebührendem Sicherheitsabstand von

https://truckmanualshub.com/

etwaigen Löchern oder Leckstellen der hydraulischen Anlage halten: Die austretende Flüssigkeit steht unter Druck und kann daher zu Verletzungen führen.

17. Keine Personen außer des Fahrers und keine Sachen, die nicht zur normalen Bestückung gehören, mit der Maschine transportieren.
18. Die Differentialsperre nicht in Kurven oder in der Nähe davon benutzen. Auch bei hohen Motordrehzahlen und in den schnelleren Gängen sollte das Differential nicht gesperrt werden.
19. Wenn die Maschine fährt, weder auf- noch absteigen.
20. Bei angebauten Geräten und bei Gelenkwelle unter Belastung keine zu engen Kurven fahren, damit die Kupplung keinen Schaden nimmt.
21. Auf keinen Fall Lasten am Anschlußpunkt des Oberlenkers ziehen.
22. Die Anhängekupplung so tief wie möglich einstellen, damit die Masch ine nicht aufbäumt.
23. Zum Transport von Anbaugeräten am Dreipunktgestänge die Stabilisie rungsketten spannen und die Steuerhebel in Transportstellung bringen.
24. Der Benutzer muß prüfen, daß **jeder Teil der Maschine** und insbesondere die **Sicherheitsvorrichtungen** immer dem Zweck entsprechen, für den sie geschaffen sind. Daher muß ihr Zustand immer ganz einwandfrei sein. Sollten sie irgendwelche Störungen aufweisen, sind diese unverzüglich zu beheben, ggf. Auch durch Einschaltung unserer Kundendienststellen. Bei Nichtbeachtung dieser Vorschrift verfällt jede Haftung des Herstellers.

# 2. SCHALTHEBEL UND INSTRUMENTE

Siehe Abb. 1

1 Armaturentafel
2 Maschinenschild
3 Gangschalthebel
4 Handgashebel
5 Fußbremse
6 Gaspedal
7 Pedal für Differentialsperre
8 Kraftheberbedienungshebel
9 Schalthebel der Zapfwelle 540 U/1' und synchronisiert
10 Hebel der Not- und Feststellbremse (Pedal und Knopf drücken, um die Bremse auszuschalten).
11 Verstellhebel für Fahrersitz
12 Kupplungspedal
13 Hebel für Lenkrad-Höhenverstellung
14 Gruppenschalthebel
15 Zusatz-Zugstange/Motorabstellung

Siehe Abb. 2

1 Betriebsstundenanzeige - Drehzahlmesser
2 Rote Ladestromkontrollanzeige B (bei laufendem Motor dunkel)
3 Rote Öldruckanzeiger (bei laufendem Motor dunkel). Nur bei

https://truckmanualshub.com/

wassergekühlten Motoren
4 Rote Warnleuchte Kraftstoffreserve (leuchtet bei circa 5,5 Liter auf)
5 Grüne Kontrollanzeige Begrenzungs- und Abblendlicht
6 Blaue Kontrollanzeige Fernlicht
7 Grüne Kontrollanzeige Blinker
8 Öldruck-Kontrollanzeige (bei luftgekühlten Motoren), Wasserthermometer (für wassergekühlte Motoren)
9 Orange Kontrollanzeige Luftfilter (nur bei dafür vorgesehenen Modellen)
10 Vorglühanzeige (nur bei dafür vorgesehenen Modellen)
11 Blinker- und Notblinkschalter
12 Schalter Warnblinkanlage
13 Sicherungskasten
14 Anlasser
15 Lichtschalter und Hupe

Siehe Abb. 16
Für die Maschinen mit dem in Abb. 16 dargestellten Armaturenbrett haben die Kontrolleuchten die folgende Funktion:

2 Rote Ladestrom-Kontrolleuchte (bei laufendem Motor aus).
3 Rote Kraftstoffstand-Kontrolleuchte.
4 Grüne Kontrolleuchte für Abblendlicht.
5 Blaue Kontrolleuchte für Fernlicht.
6 Grüne Kontrolleuchte für die Richtungsanzeiger.
7 Grüne Kontrolleuchte für die Anhänger-Richtungsanzeiger.
9 Kontrolleuchte Luftfilter verstopft (nur bei Modellen, bei denen es vorgesehen ist).
10 Kontrolleuchte Vorglühkerze (nur bei Modellen, bei denen es vorgesehen ist).
16 Rote Öldruck-Kontrolleuchte (nur bei Modellen, bei denen es vorgesehen ist).
17 Kontrolleuchte unbelegt.

Vgl. Abb. 6
2 7polige Steckdose
4 Ölabzapfung am Heck
5 Ölabzapfung am Heck mit doppeltwirkendem Steuergerät (auf Anfrage)

# 3. MODELL-IDENTIFIZIERUNG

Modell, Serien- und Fahrgestell-Nr. sind die Daten zur Identifizierung der Maschine. Sie stehen auf dem Metallschild Nr. 2 Abb. 1.

https://truckmanualshub.com/

# 4. BEDIENUNGSANLEITUNG

## 4.1 LICHTSCHALTER

Siehe Abb. 3 (Nr. 15 Abb. 2)
P = Standlicht
0 = Aus
1 = Begrenzungslicht
2 = Abblendlicht
3 = Fernlicht (im Straßenverkehr nicht zulässig)
Drücken: Hupe

## 4.2 MOTOR-ANLASSCHALTER

Siehe Abb. 4 (Nr. 14 Abb. 2) und Motoren-Betriebsanleitung

Vor dem Motorstarten sicherstellen, daß der Gangschalthebel (Nr. 3 Abb. 1) und der Gruppenschalthebel (Nr. 14 Abb. 1) in Leerlaufstellung stehen. Kupplungspedal (Nr. 12 Abb.1) durchtreten, um den Schalter zur Startfreigabe zu schließen. Den Schlüssel wie folgt drehen:

0 = Keine Schaltung unter Spannung
1 = Einschalten der Instrumente und Kontrollanzeigen (Betriebsstellung)
Bei Modellen mit Vorglühkerze leuchtet die Kontrolleuchte Nr.10 Abb 2 auf. In Stellung 1 lassen, bis die Kontrolleuchte verlischt. Dann auf Stellung 2 weiterdrehen.
2 = Motor anstarten

Mit laufendem Motor: Schlüssel loslassen. Er kehrt automatisch auf Betriebsstellung 1 zurück.
Für die Modelle 55AW-55BW mit niedrigen Temperaturen die Starthilfe betätigen, indem der Zugknopf Nr. 15 Abb.1 gezogen wird. Sobald der Motor anspringt, den Knopf loslassen.

Alle Kontrollanzeigen und Anzeigeinstrumente überprüfen.

Bei luftgekühlten Motoren kontrollieren, ob der Zeiger auf der Öldruckanzeige für das Motoröl ( Nr.8 Abb. 2), auf halber Skala steht. Wenn er sich auf den roten Bereich auf halber Skala zubewegt, dann ist der Öldruck zu niedrig. In diesem Fall die Betriebsanleitung für den Motor zu Rate ziehen.

Bei wassergekühlten Motoren muß die Öldruckkontrollanzeige (Nr. 3 Abb. 2) einige Sekunden nach Anspringen des Motor verlöschen.

Bei wassergekühlten Motoren muß der Thermometerzeiger (Nr. 8 Abb. 2) mit warmem Motor und in Arbeitsphase im grünen Bereich (80°-95°) stehen. Wenn nicht, die Kühlanlage des Motors überprüfen.

https://truckmanualshub.com/

## 4.3 ABSTELLEN DES MOTORS

Den Gashebel (Nr. 4 Abb. 1) nach oben auf Leerlauf stellen, den Knopf (Nr. 15 Abb. 1) ziehen.
Bei den Modellen 55AW-55BW 42AW-42BW wird der Motor mit dem Anlass-Schalter (Abb. 4) abgestellt, indem dieser auf Stellung 0 gedreht wird.
Die Feststellbremse Nr. 10 Abb.1 ziehen.

## 4.4 INBETRIEBNAHME DER MASCHINE

Feststellbremse (Nr. 10 Abb. 1) lösen.
Kupplungspedal Nr.12, Abb. 1 ganz durchtreten.
Mit dem Gruppenschalthebel (Nr.14 Abb.1) den Geschwindigkeitsbereich wählen.
Position (siehe Abb. 5):

R = Langsamer Bereich
V = Normaler Bereich
RM= Rückwärtsgang

Den gewünschten Gang mit dem Gangschalthebel (Nr. 3 Abb 1) einlegen.
Position:
1.4 1. oder 4. Gang, oder 1. Rückwärtsgang entsprechend der Gruppenschaltstellung.
2.5 1. oder 5. Gang, oder 2. Rückwärtsgang entsprechend der Gruppenschaltstellung.
3.6 3. oder 6. Gang, oder 3. Rückwärtsgang entsprechend der Gruppenschaltstellung.

| AUSWAHL DER GÄNGE | | | | | | | | | |
|---|---|---|---|---|---|---|---|---|---|
| Gänge | ***1.*** | ***2.*** | ***3.*** | ***4.*** | ***5.*** | ***6.*** | ***1. RM*** | ***2. RM*** | ***3. RM*** |
| GRUPPENSCHALTHEBEL | R | R | R | V | V | V | RM | RM | RM |
| STEUERHEBEL FAHRGESCHWINDIGKEIT | 1-4 | 2-5 | 3-6 | 1-4 | 2-5 | 3-6 | 1-4 | 2-5 | 3-6 |

| TABELLE DER GANGGESCHWINDIGKEITEN<br>In km/h - mit Motor mit 3000 U/1'<br>(Die Werte sind nur richtungsweisend) | | | | | | | | | |
|---|---|---|---|---|---|---|---|---|---|
| ***Gangschaltung*** | ***Langsamgang*** | | | ***Normalgang*** | | | ***Rückwärtsgang*** | | |
| ***Gänge Bereifung*** | ***1.*** | ***2.*** | ***3.*** | ***4.*** | ***5.*** | ***6.*** | ***1.*** | ***2.*** | ***3.*** |
| 7.50-16 | 1,3 | 2,7 | 4,4 | 6,5 | 13,6 | 22,4 | 1,8 | 3.8 | 6,3 |
| 8.25-16 | 1,3 | 2,8 | 4,6 | 6,8 | 14,2 | 23,3 | 1,9 | 4,0 | 6,6 |
| 11.5/80-15.3 | 1,4 | 2,9 | 4,8 | 7,1 | 14,9 | 24,5 | 2,0 | 4,2 | 6,9 |
| 7.50-20 | 1,5 | 3,0 | 5,0 | 7,4 | 15,4 | 25,4 | 2,1 | 4,3 | 7,2 |
| 7.50-16XS | 1,3 | 2,8 | 4,6 | 6,9 | 14,3 | 23,6 | 1,9 | 4,0 | 6,7 |
| 7.50-18 | 1,4 | 2,9 | 4,9 | 7,2 | 15,0 | 24,8 | 2,0 | 4,2 | 7,0 |
| 260/80-R20 | 1,6 | 3,2 | 5,3 | 7,9 | 16,5 | 27,1 | 2,2 | 4,6 | 7,7 |
| 9.5-R20 | 1,5 | 3,8 | 5,3 | 7,9 | 16,4 | 27,1 | 2,2 | 4,6 | 7,6 |
| 250/80-R18 | 1,4 | 2,9 | 4,9 | 7,2 | 15,0 | 24,8 | 2,0 | 4,2 | 7,0 |
| 9.00-R16XS | 1,5 | 3,1 | 5,1 | 7,5 | 15,8 | 25,9 | 2,1 | 4,4 | 7,3 |
| 29x12.50-15 | 1,2 | 2,5 | 4,1 | 6,0 | 12,6 | 20,8 | 1,7 | 3,5 | 5,9 |

Ein zu langes Auskuppeln führt zum vorzeitigen Verschleiß des Ausrücklagers.

## 4.5 ABSTELLEN DER MASCHINE

a) Den Gashebel (Nr.4 Abb. 1) nach oben auf Leerlaufstellung bringen.
b) Das Kupplungspedal durchtreten (Nr. 12 Abb. 1)
c) Den Gangschalthebel (Nr. 3 Abb. 1) und den Gruppenschalthebel (Nr. 14 Abb. 1) auf Leerlauf stellen. Feststellbremse (Nr. 10 Abb. 1) ziehen.

## 4.6 DIFFERENTIALSPERRE

Der Schlepper ist auf beiden Achsen mit einer Differentialsperre ausgestattet, die mit dem Pedal Nr.7 Abb. 1 gesteuert wird.
Mit Loslassen des Pedals ist die Differentialsperre automatisch ausgeschaltet.

**Die Differentialsperre nur im Langsamgang verwenden. Zur Sicherheit die Motordrehzahl verringern. Die Differentialsperre nicht beim Ein- und Durchfahren von Kurven verwenden. Läßt sich die Differentialsperre nicht ausschalten, die Motordrehzahl verringern, die Maschine anhalten und das Differential durch Drehen des Lenkrads entblocken.**

## 4.7 ZAPFWELLE

Vgl. Abb. 1
Durch Drücken von Pedal Nr. 12 auskuppeln.
Mit Hebel Nr. 9 die 540er Zapfwelle einschalten.
Zum Einschalten der WEGZAPFWELLE, die mit der Fahrgeschwindigkeit des Schleppers synchronisiert ist, muß der Hebel in Richtung auf das Innere des Schleppers gedrückt werden, um die Sperre zu überwinden.
Diese Sperre ist vorhanden, um das unbeabsichtigte Einschalten der

https://truckmanualshub.com/

Wegzapfwelle zu vermeiden.
Einkuppeln, indem man das Pedal Nr. 12 losläßt.

Profil: 1"3/8 ASAE mit 6 Nuten
Drehzahl: 540 U/min mit Motor bei 2540 U/min
Drehrichtung: im Uhrzeigersinn

Wegzapfwelle:
Verhältnis: 15,13 Zapfwellendrehungen pro eine Radumdrehung.
Drehrichtung: im Uhrzeigersinn.

## 4.8 KRAFTHEBER

Betätigung des Hebers mittels Hebel Nr. 8 Abb. 1 durch Ziehen des Ringes unter dem Griff.
Das Gerät heben: Hebel nach oben stellen Hebel loslassen, das Gerät bleibt in dieser Position.
Das Gerät senken: Hebel nach unten drücken

Ist der Hebel ganz gesenkt, kann der Kraftheber in Schwimmstellung verwendet werden, wodurch die angebauten Geräte sich dem Bodenprofil anpassen können.

Mit dem einfachen, unabhängigen Hydrauliksystem (Nr.4 Abb. 6) kann das Anheben eines Anhängers gesteuert werden.
Die Hydraulik wird vom Kraftheberhebel (Nr.8 Abb. 1) gesteuert und ist wirksam, wenn die Zylinder des Kraftheber ganz ausgefahren sind.

**Der Dreipunktanschluß kann NICHT zum Ziehen der Geräte verwendet werden.**

### *4.8.1 Zusatzsteuergerät*

(auf Anfrage)
Der Schlepper kann mit einem doppeltwirkenden Zusatzsteuergerät ausgerüstet werden, das man mit Hebel Nr. 16 Abb. 1 ansteuert, und mit den Ölabzapfungen Nr. 5 Abb. 6 versehen sein.

https://truckmanualshub.com/

# 5. WARTUNG - REINIGUNG - ABSCHMIEREN

## 5.1 MOTOR

Siehe Motor-Betriebsanleitung

## 5.2 ABSCHMIEREN

Die in Abb. 7 gezeigten Stellen alle 50 Betriebsstunden schmieren:
Nr.1 Bolzen des Zentralgelenks (2 Schmiernippel: oben und unten).
Nr.2 Zylinder des Zentralgelenks (2 Schmiernippel: rechts und links)
Nr.3 Hydraulischer Lenkzylinder (2 Schmiernippel auf den Gelenken).
Nr.4 Getriebeschalthebel (2 Schmiernippel rechts und links).

Fett der Sorte AGIP GREASE LP2 verwenden

## 5.3 ÖLNACHFÜLLUNG

### *5.3.1 Schaltgetriebe und Kraftheber*

Alle 50 Betriebsstunden den Ölstand mit dem Meßstab Nr. 16 Abb. 1 prüfen.
AGIP SUPER TRACTOR UNIVERSAL SAE 15W/40 verwenden.
Alle 800 Betriebsstunden einen Ölwechsel vornehmen. Erforderliche Menge ca. 13,5 kg
Ölablaßstopfen Nr. 1 Abb. 8
Einfüllstopfen Nr. 16 Abb 1
Erster Ölwechsel nach 50-60 Betriebsstunden
Den Entlüftungsstopfen rechts vom Einfüllstopfen Nr. 16 Abb. 1 immer sauber halten.

### *5.3.2 Hinteres Differentialgehäuse*

Den Öllstand alle 50 Betriebsstunden mit dem Ölmeßstab Nr. 2 Abb. 9 prüfen.
AGIP ROTRA MP SAE 80W/90 verwenden
Alle 800 Betriebsstunden einen Ölwechsel vornehmen. Erforderliche Menge circa 8,5 kg
Ölablaßstopfen Nr. 1 Abb. 10
Öleinfüllstopfen Nr. 2 Abb. 9
Erster Ölwechsel nach 50-60 Betriebsstunden

Den Entlüftungsstopfen Nr. 1 Abb. 9 regelmäßig reinigen. Er befindet sich unter der Schutzkappe.

#### *5.3.2.1 Reinigung des Kraftheber-Ölfilters*

Den Ölfilter alle 400 Betriebsstunden und nach jedem Ölwechsel reinigen.
Das Öl ablassen, den Filter (Nr. 2 Abb. 11) ausbauen und mit Benzin oder Diesel reinigen. Trocknen und wieder einsetzen.

https://truckmanualshub.com/

### *5.3.3 Bremsen und Differntialsperre*

Den Ölstand alle 150 Betriebsstunden prüfen. Der Behälter Nr. 3 Abb. 9 muß mindestens zu 3/4 voll sein.
AGIP BRAKE FLUID DOT 4 verwenden.
Die Anlage bedarf keiner besonderen Wartung. Regelmäßig den Flüssigkeitstand kontrollieren.

Ist Luft in den Leitungen, muß Bremsflüssigkeit nachgefüllt werden. Danach die Bremsen entlüften, indem die Schrauben Nr. 1 Abb. 12 auf den hinteren Bremsteilen gelockert werden. Das Bremspedal solange durchtreten, bis Bremsflüssigkeit austritt.
Die Entlüftung der Differentialsperre erfolgt auf dieselbe Weise. Die Entlüftungsschraube auf der rechten Vorder- und Rückseite lockern.

## 5.4 KÜHLER

Nur bei Modellen, die mit einem Kühler ausgestattet sind. Bei Bedarf den Kühlerblock mit Druckluft von der Innenseite her reinigen.

Alle 8-10 Betriebsstunden die Kühlflüssigkeit im Kühlwasserbehälter Nr. 1 Abb. 11 nachfüllen (halbvoll). Nur bei kaltem Motor.

FIAT PARAFLU 11 verwenden

Kühlflüssigkeit alle 2 Jahre auswechseln. Erforderliche Menge circa 6,5 Liter.
Ablaßstopfen: rechts unten auf dem Kühler
Einfüllstopfen: auf dem Behälter Nr. 1 Abb. 11.

**Den Kühler erst öffnen, wenn der Motor abgekühlt ist.**

## 5.5 LUFTFILTER

Die vordere Abdeckung prüfen und sauber halten, damit der Filter ordnungsgemäß funktionieren kann.

Für Schlepper, die mit Trockenluftfilter versehen sind (die Muttern Nr. 17 Abb. 1 losschrauben und die Verbindungsschellen am Krümmer lockern), den Filter reinigen, wenn die Kontrolleuchte Nr. 9 Abb. 2 ständig aufleuchtet. Der Filter wird gereinigt, indem man Druckluft von innen nach außen hindurchbläst.
Einmal pro Woche den Staub von dem Gummiventil unter dem Filter entfernen, indem man einige Male auf das Ventil drückt.
Bei Bedarf den Filtereinsatz ersetzen.

Für Schlepper mit Ölbadfilter und ohne Kontrollanzeige auf dem Armaturenbrett ist der Filter alle 50 Betriebsstunden zu reinigen: Den Filtereinsatz herausziehen, mit Petroleum reinigen und mit Luft trocknen. Neues Öl in den Filterbecher füllen, und zwar Öl von der Sorte, die für den Motor verwendet wird.

Für Schlepper mit Ölbadfilter und mit Kontrollanzeige Nr. 9 Abb. 2 den Deckel

https://truckmanualshub.com/

mit den Schrauben Nr. 17 Abb. 1 lösen, den Filtereinsatz mit der Schraube Nr. 19 Abb. 1 ausbauen, ihn mit Petroleum waschen und mit Luft trocknen. Wieder Öl in den Filterbecher geben, und zwar von der Sorte, die auch für den Motor benutzt wird.

## 5.6 FAHRERSITZ

Den Fahrersitz längs verstellen ( mit dem Hebel Nr. 4 Abb.1). Mit dem Knopf Nr. 1 Abb. 6 die Steifigkeit verstellen.

## 5.7 BEREIFUNG

| REIFENDRUCK | | | | |
|---|---|---|---|---|
| ***Reifen*** | ***Vorne*** | | ***Hinten*** | |
| | **Bar** | **KPa** | **Bar** | **KPa** |
| 7.50 - 16 | 1,8 | 180 | 1,6 | 160 |
| 8.25 - 16 | 1,8 | 180 | 1,6 | 160 |
| 11.5/80 - 15.3 | 1,8 | 180 | 1,6 | 160 |
| 7.50 - 20 | 1,8 | 180 | 1,6 | 160 |
| 7.50 - 16XS | 1,8 | 180 | 1,6 | 160 |
| 7.50 - 18 | 2,8 | 280 | 2,6 | 260 |
| 260/80 - R20 | 1,8 | 180 | 1,6 | 160 |
| 9.5 - R20 | 1,8 | 180 | 1,5 | 150 |
| 250/80 - R18 | 2,7 | 270 | 2,5 | 250 |
| 9.00 - R16XS | 1,8 | 180 | 1,6 | 160 |
| 29x12.50-15 | 1,4 | 140 | 1,4 | 140 |

## 5.8 EINSTELLUNGEN

### *5.8.1 Einstellung des Kupplungsseils*

Ist der Leerhub des Pedals kleiner als 10 mm, muß mit der Einstellschraube Nr.1 Abb. 13 nachgestellt werden. Außerdem kann die Kupplung nachgestellt werden, indem man das Anschlußloch des Kabel auf dem Kupplungsgehäuse wechselt.

### *5.8.2 Einstellung des Feststellbremskabels*

Bei schlechter Bremswirkung die Kabelspannung mit den Einstellschrauben Nr. 2 Abb. 13 rechts und links nachstellen.

### *5.8.3 Einstellung der Erdabschaber*

Der Schlepper ist mit Erdabschaber ausgestattet, die auf die gewählten Spurweite eingestellt werden.
Einstellung vorne (Nr. 2 Abb. 8): Schaber in den Befestigungsösen versetzen.
Einstellung hinten (Nr. 3 Abb. 6): siehe Positionen auf Abb. 15

https://truckmanualshub.com/

**Wichtig:** Der Mindestabstand zwischen Schaber und Reifenmantel beträgt 5mm.

### *5.8.4 Nachstellen der Bremsen*

Die Bremsbacken auf Verschleiß prüfen. Dazu die Inspektionsdeckel Nr. 2 Abb. 12 abnehmen.
Ist der Pedalweg am Pedalende ca. 120 mm lang, die Bremsbacken folgendermaßen einstellen:
Den Deckel Nr. 3 Abb. 12 abnehmen und das Zahnrad nach unten drehen. Diesen Vorgang auf allen Bremsteilen wiederholen, bis der der Pedalhub ca. 30 mm beträgt. Sicherstellen, daß die Bremswirkung auf beiden Rädern gleich stark ist und gleichzeitig erfolgt.

### *5.8.5 Einstellung der Kotflügel*

Die Breite der Kotflügel kann je nach der gewählten Spurweite eingestellt werden. Diese Verstellbarkeit beträgt circa 35 mm pro Seite.
Ausgehend von den Kotflügeln auf der maximalen Breite geht man folgendermaßen vor, um die kleinste Breite zu erhalten:

**Vordere Kotflügel:** - Die Schrauben entfernen, mit denen der Kotflügel auf der Höhe des Trägers des Sicherheitsbügels befestigt wird. Die Zugschrauben (Nr. 3 Abb. 8) losschrauben, mit denen der Kotflügel an der Radnabe befestigt wird und den Kotflügel in einer weiter innen liegenden Kerbe befestigen.
Die Zugschrauben auf der Radnabe anziehen und die Befestigungsschrauben des Kotflügels am Träger des Sicherheitsbügels wieder anschrauben.
Den gleichen Vorgang auf dem anderen Kotflügel wiederholen.

**Hintere Kotflügel:** - Um die Kotflügel enger zu setzen, die Zugschraube des Schalthebels des Kraftthebers (Nr. 8 Abb. 1) nach innen verschieben und erneut zwischen Mutter und Mutter des Hebels des Steuergerätes befestigen.
Den Bolzen des Anwählhebels des Zapfwelle (Nr. 9 Abb. 11) vom Kotflügel abschrauben. Die inneren Schrauben am Kotflügel und die hinter dem Rad lockern. Die Schrauben lockern, die den Kotflügel am Trittbrett befestigen. Den Kotflügel nach innen schieben. Die Schrauben anziehen, die den Kotflügel befestigen, und auch die auf dem Trittbrett. Den Vorgang auf dem anderen Kotflügel wiederholen. Auf dem Anwählhebel der Zapfwelle den Abstandhalter abnehmen und ihn durch die kürzere, zum Lieferumfang gehörende Schraube ersetzen. Den Hebel weiter innen befestigen, indem man in in den Befestigungslöchern verschiebt.
Um die Kotflügel auf eine größere Breite einzustellen, geht man auf die umgekehrte Weise vor.

## 5.9 ELEKTRISCHE ANLAGE

**- Batterie**

Den Elektrolytstand der Batterie prüfen und immer so halten, daß die Batteriezellen bedeckt sind. Zum Auffüllen nur destilliertes Wasser benutzen. Dabei den Motor ausschalten und darauf achten, daß keine Flammen in der

https://truckmanualshub.com/

Nähe vorhanden sind. Die Befestigung der Batterie prüfen und die Polklemmen mit Vaseline geschmiert halten. Die Batterie sauber halten und bei längerer Nichtverwendung in einem trockenen Raum unterstellen.

- **Sicherungen:**
Vor dem Ersetzen einer Sicherung die Ursache beseitigen, die den Kurzschluß bedingt hat. Die Sicherungen üben die folgenden Schutzfunktionen aus (Abb.14):
A = Blinker
B = Abblendlicht links
C = Fernlicht links
D = Standlicht links
E = Bremslicht, Blinken
F = Warnblinklichtanlage
G = Fernlicht rechts
H = Standlicht rechts
I = Vorglühzentrale, Motorabstellspule
L = Hauptsicherung, Armaturenbrett
M = Abblendlicht rechts
N = Hupe
Zum Ersetzen der Sicherungen nur solche mit identischer Stromstärke verwenden, so wie es auf jeder Sicherung angegeben ist.

Der Schlepper ist mit einer Hauptsicherung vom Messertyp von 70A ausgestattet, die sich auf dem Ablenkblech zwischen Motor und Kraftstoffbehälter befindet. Diese Sicherung schützt die ganze elektrische Anlage.

https://truckmanualshub.com/

# REGELMÄSSIGE NACHFÜLL- UND WARTUNGSARBEITEN

| ***Stunden*** ***Arbeiten*** | ***10*** | ***50*** | ***150*** | ***800*** | ***Typ*** ***Menge*** |
|---|---|---|---|---|---|
| Abschmieren | | X | | | AGIP GREASE LP2 |
| Schaltgetriebe und Kraftheber | | V | | S | AGIP SUPER TRACTOR UNIVERSAL SAE 15W/40 13,5Kg |
| Hinteres Differentialgehäuse | | V | | S | AGIP ROTRA MP SAE 80W/90 8,5Kg |
| Reinigung Ölfilter Kraftheber | | | | X | |
| Öl Bremsen und Differentialsperre | | | V | | AGIP BRAKE FLUID DOT 4 |
| Reinigung Luftfilter | | X | | | |
| Kühler | V | | | S 2 Jahre | FIAT PARAFLU 11 6,5 Liter |

V = prüfen, S = austauschen  X = durchführen

https://truckmanualshub.com/

https://truckmanualshub.com/

# ==== P O R T U G U Ê S ====

As ilustrações, as descrições e as características descritas no presente manual não são vinculatórias dado que, embora mantendo as características principais, a nossa Empresa reserva-se o direiro de efectuar em qualquer momento modificações requeridas por exigências técnicas ou comerciais.

A confiança depositada na nossa Empresa demonstrada pela preferência na nossa Marca será amplamente recompensada pelas prestações que o usuário poderá obter. Um correcto uso e uma puntual manutenção recompensarão amplamente em termos de prestações, produtividade e economia.

https://truckmanualshub.com/

## ASSISTENCIA APOS VENDA

O Serviço de Assistência Peças Sobresselentes põe à disposição peças sobresselentes e pessoal especializado em reparações dos nossos produtos. Este é o único serviço Serviço autorizado a reparar produtos em garantia em apoio à rede externa AUTORIZADA.
O uso de Peças Sobresselentes originais consente conservar inalterada no tempo a qualidade da máquina e dá direito à GARANTIA sobre o produto no período previsto.

**Atenção:** verificar que a máquina esta acompanhada pelo cupõa de identificação, indispensável para o pedido de peças sobresselentes junto dos nossos centros de assistência.

| | |
|---|---|
| **ATTENZIONE**<br><br>**TALLONCINO DA CONSERVARE**<br><br>Per richiedere pezzi di ricambio,<br><br>è **INDISPENSABILE** presentarsi<br><br>muniti del presente talloncino.<br><br>**Tipo Macchina:** .....<br><br>**Numero:** ..... | **COUPON A CONSERVER**<br>Pour demander des piecès de rechange. il est **indispensable** de se présenter munis de ce talon.<br><br>**DO NOT LOSE THIS COUPON**<br>When askimg for spare parts, it is absolutely **necessary** that you show this coupon.<br><br>**GUARDE ESTA CÉDULA**<br>Para encargar piezas de repuesto, es **indispensable** exibir esta cédula.<br><br>**NICHT VERLIEREN**<br>Wenn sie ersatzteile bestellen, müssen die diesen abschnitt vorweisen.<br><br>**TALÂO QUE DEVE SER CONSERVADO**<br>Para pedir peças de reposição è **indispensavel** apresentar-se com o presente talão |

**Garantia e pecas sobresselentes**

**Motor:** condicoes e termos estabelecidos pelo fabricante.
**Maquina:** no ambito dos termos estabelecidos pelo nosso Certificado de Garantia.

**Encomenda de Pecas Sobresselentes:** Contactar os nossos Centros de Assistencia Pecas Sobresselentes, apresentando a ficha de identificacao da maquina ou munidos dos seguintes dados modelo, serie e numero da maquina que se encontram na placa de identificacao da maquina.

https://truckmanualshub.com/

# 1. NORMAS DE SEGURANÇA

**Para tornar mais seguro o trabalho, a prudência é insubstituível para prevenir acidentes.**
**Para tal finalidade estão indicadas as seguintes advertências.**
**A falta de respeito pelas normas abaixo indicadas, livra a nossa Firma de toda e qualquer reponsabilidade.**

1. Não modifique a máquina ou as aparelhagens em nenhuma de suas partes.
2. Antes de pôr em movimento o motor, assegure-se que o câmbio e a tomada de força estejam no ponto-morto.
3. Engate gradualmente a embreagem para evitar a máquina empine.
4. Não percorra descidas com a embreagem desengatada ou o câmbio em ponto- morto, mas utilize o motor para frear a máquina.

Se, na descida, houver um uso frequente do freio, introduza uma marcha inferior.

5. Respeite as normas de circulação nas estradas.
6. Não realize manutenções, reparações, intervenções de nehum tipo sobre a máquina ou sobre as alfaias nela rebocadas, antes de ter parado o motor, desligado a chave da máquina e posicionado a alfaia ao solo.
7. Estacione a máquina de modo que fique garantida a sua estabilidade, usando freio de estacionamento, introduzindo uma marcha (a primeira na subida, ou a marcha a ré na descida), e utilize eventualmente uma cunha.

Introduza a tração dianteira, para as máquinas que a possuir.

8. Assegure-se que todas as partes giratãrias sobre a máquina (tomada de força, juntas cardânicas, polias, etc.) estejam bem protegidas. Evite o uso de roupas que possam se prender nas partes da máquina e das alfa ias.
9. Não deixe o motor aceso em local fechado. Os gases de descarga são venenosos.
10. Nunca deixe a máquina acesa em proximidades de substâncias inflamáveis.
11. Antes de pôr em movimento a máquina, controle que no raio de acção da mesma não hajam pessoas ou animais.
12. Não deixe a máquina sem vigia quando o motor estiver aceso e/ou com a chave de ignição no tablier.
13. Se a tomada de força não for utilizada, cubra o veio com a relativa protecção.
14. Controle periodicamente, sempre com o motor parado, o aperto das porcas e dos parafusos das rodas e do chassi de segurança.
15. Depois de cada manutenção, limpe e elimine a graxa do motor, a fim de evitar perigos de incêndio.
16. Mantenha as mãos e o corpo distantes de eventuais furos ou perdas que se encontrarem no sistema hidráulico: o fluido que sai, sob pressao, pode ter força suficiente para provocar lesões.

https://truckmanualshub.com/

17. Não transporte sobre a máquina, coisas ou pessoas além do que for em dotação e do condutor.
18. Não use o bloqueo diferencial em proximidade ou correspondência de curvas, e evite o uso com marchas rápidas e motor com alto regime de rotações.
19. Não suba nem desça da máquina ainda em movimento.
20. Evite manobras de direção de pequenos raios com alfaias rebocadas e a transmissão cardânica sob esforço, a fim de evirtar rupturas da junta.
21. Não use o 3 ponto do elevador como engate para reboque.
22. Regule o gancho de reboque nas posições mais baixas, a fim de evitar que a máquina se empine.
23. Durante os deslocamentos com alfaias rebocadas com 3 pontos, ponha em tensão a corrente e mantenha o elevador levantado.
24. O utilizador deve verificar que **cada parte da máquina** e, de modo particular os **Órgãos de segurança,** satisfaçam sempre as finalidades para os quais foram designados. Portanto, devem ser mantidos em perfeita eficiência. No caso em que se evidenciarem disfunções, é necessário providenciar no devido tempo o restabelecimento dirigindo-se aos nossos Centros de assistência. A inobservância, declina o construtor de toda e qualquer responsabilidade.

# 2. COMANDOS E INSTRUMENTOS

Veja fig.1.

1 Painel.
2 Plaqueta de identificação da máquina.
3 Alavanca de comando da velocidade.
4 Alavanca do acelerador de mão.
5 Pedal do freio de serviço.
6 Pedal do acelerador.
7 Pedal de bloqueio do diferencial.
8 Alavanca de comando do elevador.
9 Alavanca de seleção T.D.F. 540 rot./1' e sincronizada.
10 Alavanca do freio de socorro e de estacionamento (acione o pedal e pressione o botão, para desengatar o freio).
11 Alavanca de regulação do assento.
12 Pedal de comando da embreagem..
13 Alavanca de regulação do volante.
14 Alavanca de comando do redutor-inversor.
15 Tirante suplemento / parada do motor.

Veja fig.2

1 Conta-horas - Contagiros.
2 Sinaleiro vermelho de carga da bateria (apagado com o motor ligado).
3 Sinaleiro vermelho da pressão do óleo (apagado com o motor ligado). Só

https://truckmanualshub.com/

para motores refrigerados por água.
4 Sinaleiro de reserva do combustível (acende-se com cerca de 5,5 litros).
5 Sinaleiro verde dos faróis de presença e faróis médios.
6 Sinaleiro azul-marinho do faróis alto.
7 Sinaleiro verde dos faróis de direção.
8 Manômetro do óleo (para os motores refrigerados por ar), termômetro de água (para os motores resfriados a água).
9 Sinaleiro cor de laranja entupimento do filtro de ar (para os modelos para os quais está prevista).
10 Sinaleiro da vela de pré-aquecimento (para os modelos para os quais está prevista).
11 Desviador de setas e intermitência
12 Interruptor das luzes de emergência.
13 Caixa porta-fusíveis.
14 Interruptor de arranque.
15 Interruptor de luzes e botões de aviso acústico

Veja fig.16
Nas máquinas com painel representado na fig.16, os sinaleiros possuem as seguintes funções:

2 Sinaleiro vermelho de descarga da bateria (apagado com o motor ligado).
3 Sinaleiro vermelho do nível de combustível.
4 Sinaleiro verde dos faróis médios.
5 Sinaleiro azul-marinho dos faróis alto.
6 Sinaleiro verde dos faróis de direção.
7 Sinaleiro verde dos faróis de direção do reboque.
9 Sinaleiro de entupimento do filtro de ar (só para os modelos para os quais está previsto).
10 Sinaleiro de pré-aquecimento (só para os modelos para os quais está previsto).
16 Sinaleiro vermelho da pressão de óleo (só para os modelos para os quais está previsto).
17 Sinaleiro neutro.

Veja fig.6
2 Tomada elétrica com 7 pólos.
4 Tomada hidráulica traseira.
5 Tomada hidráulica traseira com distribuidor de duplos efeitos (a pedido)

# 3. IDENTIFICAÇÃO DO MODELO

Modelo, série e número do chassi são os dados de identificação da máquina; estão indicados na própria plaqueta metálica n.2 fig.1.

https://truckmanualshub.com/

# 4. INSTRUÇÕES PARA O USO

## 4.1 INTERRUPTOR DE FARÓIS

Veja fig.3 (n.15 fig.2).
P = Farol de estacionamento
0 = Apagado.
1 = Faróis de presença.
2 = Médio.
3 = Alto (não permitido nas estradas).
Pressionando: avisador acústico.

## 4.2 INTERRUPTOR DE ARRANQUE DO MOTOR

Veja fig.4 (n.14 fig.2) e veja o manual de instruções do motor.

Antes do arranque do motor, assegure-se que a alavanca do câmbio (n.3 fig.1) e do inversor (n.14 fig.1) estejam em ponto-morto. Acione o pedal da embreagem. (n.12 fig.1), para poder fechar o interruptor de permissão para o arranque, gire a chave como a seguir:

0 = Nenhum circuito em tensão.
1 = Acendimento dos instrumentos e sinaleiros (posição de funcionamento).
Para os modelos que possuem velas de pré-aquecimento, obtém-se o acendimento do sinaleiro n.10 fig.2.
Permaneça na posição 1 até o apagamento do sinaleiro depois prossiga para a posição 2.
2 = Arranque do motor.

Com o motor ligado: largue a chave que automaticamente retorna para a posição de funcionamento 1.
Para os modelos 55AW-55BW, com baixas temperaturas, introduza o suplemento, puxando a maçã n.15 fig.1. Com o motor ligado, largue a maçã.

Verifique os sinaleiros e os instrumentos de controle.

Para os motores refrigerados por ar, verifique que a seta do manômetro do óleo do motor ( n.8 fig.2), atinja a metade da escala. Se estiver posicionada no vermelho, na primeira metade da escala, indica uma insuficiente pressão do óleo. Neste caso veja o manual de instruçoes do motor.

Para os motores resfriados a água, verifique o sinaleiro de insuficiente pressão de óleo do motor, n.3 fig.2, este deve se apagar depois de alguns minutos do arranque do motor.

https://truckmanualshub.com/

Sempre para os motores resfriados a água, a seta do termômetro (n.8 fig.2), como motor quente e em fase de trabalho, posiciona-se na zona verde (80°-95°). Em caso contrário é necessário verificar a instalação de refrigeração do motor.

## 4.3 PARADA DO MOTOR

Posicione a alavanca do acelerador (n.4 fig.1) para cima no mínimo, puxe a maçã n.15 fig.1.
Para os modelos 55AW-55BW 42AW-42BW, a parada do motor efetua-se através do interruptor de arranque fig.4 em posição 0.
Puxe o freio de estacionamento n.10 fig.1.

## 4.4 PÔR EM MOVIMENTO A MÁQUINA

Freio de estacionamento (n.10 fig.1) abaixado.
Desengate a embreagem, acionando o pedal n.12 fig.1
Escolha a gama das velocidades através da alavanca do redutor inversor (n.14 fig.1). Posição (veja fig.5):

R = reduzida
V = veloz
RM= Marcha à ré

Engate a velocidade desejada através da alavanca de comando da velocidade (n.3 fig.1). Posição:

1.4 Permite a 1° ou a 4° velocidade, ou ainda a 1° Marcha à ré em relação à alavanca do redutor.
2.5 Permite a 2° ou a 5° velocidade, ou ainda a 2° Marcha à ré em relação à alavanca do redutor.
3.6 Permite a 3° ou a 6° velocidade, ou ainda a 3° Marcha à ré em relação à alavanca do redutor.

| ESCOLHA DAS MARCHAS | | | | | | | | | |
|---|---|---|---|---|---|---|---|---|---|
| ***Marchas*** | ***1°*** | ***2°*** | ***3°*** | ***4°*** | ***5°*** | ***6°*** | ***1° RM*** | ***2° RM*** | ***3° RM*** |
| ALAVANCA REDUTOR INVERSOR | R | R | R | V | V | V | RM | RM | RM |
| ALAVANCA DE COMANDO DA VELOCIDADE | 1-4 | 2-5 | 3-6 | 1-4 | 2-5 | 3-6 | 1-4 | 2-5 | 3-6 |

https://truckmanualshub.com/

| TABELA DE VELOCIDADE<br>In km/h - com motor a 3000 rot./1'<br>(Os valores são indicativos) | | | | | | | | | |
|---|---|---|---|---|---|---|---|---|---|
| ***Câmbio*** | ***Reduzida*** | | | ***Veloz*** | | | ***Marcha à ré*** | | |
| *Marchas*<br>*Rodas* | ***1°*** | ***2°*** | ***3°*** | ***4°*** | ***5°*** | ***6°*** | ***1°*** | ***2°*** | ***3°*** |
| 7.50-16 | 1,3 | 2,7 | 4,4 | 6,5 | 13,6 | 22,4 | 1,8 | 3.8 | 6,3 |
| 8.25-16 | 1,3 | 2,8 | 4,6 | 6,8 | 14,2 | 23,3 | 1,9 | 4,0 | 6,6 |
| 11.5/80-15.3 | 1,4 | 2,9 | 4,8 | 7,1 | 14,9 | 24,5 | 2,0 | 4,2 | 6,9 |
| 7.50-20 | 1,5 | 3,0 | 5,0 | 7,4 | 15,4 | 25,4 | 2,1 | 4,3 | 7,2 |
| 7.50-16XS | 1,3 | 2,8 | 4,6 | 6,9 | 14,3 | 23,6 | 1,9 | 4,0 | 6,7 |
| 7.50-18 | 1,4 | 2,9 | 4,9 | 7,2 | 15,0 | 24,8 | 2,0 | 4,2 | 7,0 |
| 260/80-R20 | 1,6 | 3,2 | 5,3 | 7,9 | 16,5 | 27,1 | 2,2 | 4,6 | 7,7 |
| 9.5-R20 | 1,5 | 3,8 | 5,3 | 7,9 | 16,4 | 27,1 | 2,2 | 4,6 | 7,6 |
| 250/80-R18 | 1,4 | 2,9 | 4,9 | 7,2 | 15,0 | 24,8 | 2,0 | 4,2 | 7,0 |
| 9.00-R16XS | 1,5 | 3,1 | 5,1 | 7,5 | 15,8 | 25,9 | 2,1 | 4,4 | 7,3 |
| 29x12.50-15 | 1,2 | 2,5 | 4,1 | 6,0 | 12,6 | 20,8 | 1,7 | 3,5 | 5,9 |

Um prolongado desengate da embreagem provoca o desgaste do mancal de empuxe axial.

## 4.5 PARADA DA MÁQUINA

a) Posicione o acelerador (n.4 fig.1) em cima, no mínimo.
b) Acione o pedal da embreagem. (n.12 fig.1)
c) Ponha em ponto-morto a alavanca do câmbio (n.3 fig.1) e a alavanca do redutor inversor (n.14 fig.1), puxe o freio de estacionamento (n.10 fig.1).

## 4.6 BLOQUEIO DO DIFERENCIAL

O trator possui bloqueio do diferencial em ambos os eixos. O bloqueio do diferencial está comandado hidraulicamente através do pedal n.7 fig. 1.
Ao largar o pedal, o bloqueio do diferencial se desengata automaticamente.

**Use o bloqueio do diferencial só com marchas reduzidas, reduzindo previamente o número de rotações do motor. Não use o bloqueio do diferencial em proximidades e em correspondência de curvas. Se o diferencial não se desbloqueia, reduza o número de rotações do motor, pare o avanço da máquina e desbloqueie o diferencial movendo a coluna de direção.**

## 4.7 TOMADA DE FORÇA

Veja fig. 1
Desengate a embraiagem pressionando o pedal n.12.
Engate a tomada de força mediante a alavanca n.9 em posição 540 rot./1'.
Para engatar a tomada de força SINCRONIZADA com as velocidades de avanço do trator, é necessário empurrar a alavanca para dentro do trator, a fim de ultrapassar o impedimento.

https://truckmanualshub.com/

Tal impedimento serve para evitar um engate acidental da tomada de força sincronizada.
Engate a embraiagem largando o pedal n.12.

Perfil: 1"3/8 ASAE com 6 estrias
Velocidade: 540 rot./1' com motor a 2540 rot./1'
Sentido de rotação: horário

Tomada de força sincronizada:
Relaçao: 15,13 rotações da tomada de força por giro de roda.
Sentido de rotação: horário.

## 4.8 ELEVADOR

Para acionar o elevador, atue sobre a alavanca n.8 fig.1, puxando o anel posto sobre o punho.
Para elevar a alfaia, puxe a alavanca para cima; largando a alavanca, a alfaia pára naquela posição.
Para abaixar a alfaia, desloque a alavanca para baixo.

Com a alavanca em posição toda abaixada, o elevador fica em posição flutuante, permitindo, às alfaias engatadas, de seguir o perfil do terreno.

Através da tomada hidráulica independente de simples efeito (n.4 fig.6), é possível comandar a elevação de um reboque.
A tomada hidráulica está comandada pela mesma alavanca do elevador, (n.8 fig.1) e entra em ação quando os cilindros do elevador chegam no limite de curso.

**O engate do 3° ponto NÂO pode ser usado como reboque de alfaias.**

### *4.8.1 Distribuidor auxiliar*

(A pedido)
O trator pode possuir distribuidor auxiliar de Duplo Efeito comandado pela alavanca n.16 fig.1, e composto pelas tomadas hidráulicas n.5 fig.6

https://truckmanualshub.com/

# 5. MANUTENÇÃO - LIMPEZA - LUBRIFICAÇÃO

## 5.1 MOTOR

Veja manual de instruções do motor.

## 5.2 ENGRAXAMENTO

Cada 50 horas, engraxe os pontos indicados na fig.7:
n° 1 Pinos de articulação central (2 engraxadores: para cima e para baixo).
n° 2 Cilindro de articulação central (2 engraxadores: direito e esquerdo)
n° 3 Cilindro hidráulico de viragem (2 engraxadores nas articulações).
n° 4 Alavancas de comando do câmbio (2 engraxadores à direita e à esquerda).

Utilize graxa AGIP GREASE LP2

## 5.3 ABASTECIMENTO DE ÓLEO

### *5.3.1 Cárter câmbio e elevador*

Verifique o nível cada 50 horas através da tampa com haste n° 16 fig.1.
Utilize óleo AGIP SUPER TRACTOR UNIVERSAL SAE 15W/40
Substitua o óleo cada 800 horas, na quantidade de aproximadamente 13,5 Kg.
Descarga do óleo: tampa n.1 fig.8.
Introdução de óleo: tampa n.16 fig.1.
Primeira substituição depois das primeiras 50-60 horas.
Mantenha limpa a tampa de respiro do óleo, situado à direita da tampa de introdução do óleo n.16 fig.1.

### *5.3.2 Cárter do diferencial traseiro*

Verifique o nível cada 50 horas através da tampa com haste n.2 fig.9.
Utilize óleo AGIP ROTRA MP SAE 80W/90
Substitua o óleo cada 800 horas, na quantidade de aproximadamente 8,5Kg.
Descarga do óleo: tampa n.1 fig.10.
Introdução do óleo: tampa n.2 fig.9.
Primeira substituição depois das primeiras 50-60 horas.

Mantenha limpa a tampa de respiro n.1 fig.9. Tem-se acesso desmontando a proteção sobre a junta.

#### *5.3.2.1 Limpeza do filtro de óleo do Elevador*

A limpeza do filtro deve ser efetuada cada 400 horas e em cada troca de óleo.
Depois de ter descarregado o óleo, tire o filtro (n.2 fig.11) lave-o com gasolina, enxugue-o e remonte-o no próprio alojamento.

### *5.3.3 Óleo dos freios e bloqueio do diferencial*

Verifique-lhe o nível cada 150 horas. O depósito n.3 fig.9, deve estar cheio pelo menos por três quartos.
Utilize óleo AGIP BRAKE FLUID DOT 4

https://truckmanualshub.com/

O circuito não requer uma manutenção específica, basta controlar-lhe o nível.

Se entrar ar no circuito, é necessário restabelecer o nível, depois efetue o expurgo dos freios, afrouxando os parafusos n.1 fig.12, colocados sobre as massas dos freios posteriores, e atuando no pedal do freio até a saída contínua do líquido.
O expurgo do circuito de bloqueio do diferencial, efetua-se do mesmo modo, afrouxando o parafuso de expurgo, colocado sobre a lateral direita dianteira e traseira.

## 5.4 RADIADOR

Para os modelos com radiador, providencie , de acordo com as exigências, a manter limpa a massa radiante, assoprando ar pela parte interna do radiador.

Verifique cada 8-10 horas i nível do líquido refrigerante, contido no depósito de expansão n.1 fig.11. O nível deve estar na metade do depósito, com o motor frio.

utilize líquido FIAT PARAFLU 11

Substitua o líquido de refrigeração cada 2 anos, na quantidade de aproximadamente 6,5 litros.
Descarga do líquido: através da tampa posta sobre o lado inferior direito do radiador.
Introdução do líquido: no depósito n.1 fig.11.

**Não abra o depósito do radiador com o motor quente.**

## 5.5 FILTRO DE AR

Verifique e mantenha limpa a grade dianteira a fim de manter um bom funcionamento do filtro.

Para as máquinas que possuírem filtro de ar a seco (desenrosque as porcas n.17 fig.1 e afrouxe as braçadeiras de junção ao coletor), limpe o filtro no acendimento permanente do sinalizador luminoso n.9 fig.2. Efetua-se a limpeza do filtro assoprando ar de dentro para fora.
Toda semana descarregue a poeira da válvula de borracha, situada debaixo do filtro, pressionando algumas vezes sobre a mesma.
Substitua o cartucho quando for necessário.

Para as máquinas que possuírem filtro com banho de óleo e sem sinalizador luminoso sobre o tablier, limpe o filtro cada 50 horas: desmonte o cartucho, lave com petróleo e enxugue com ar. Reponha óleo novo no pequeno tanque do filtro, do mesmo tipo usado para o motor.

Para as máquinas que possuírem filtro com banho de óleo e  o sinalizador n.9 fig.2, tire a tampa mediante os parafusos n.17 fig.1, desmonte os cartuchos

https://truckmanualshub.com/

mediante os parafusos n.19 fig.1, lave com petróleo e enxugue com ar. Reponha óleo novo no pequeno tanque do filtro, do mesmo tipo usado para o motor.

## 5.6 ASSENTO

Se for necessário, regule o assento no sentido longitudinal (através da alavanca n.11 fig.1). Através da maçã n.1 fig.6, è possível regular o molejo do assento.

## 5.7 RODAS

| PRESSÃO DE ENCHIMENTO DOS PNEUMÁTICOS | | | | |
|---|---|---|---|---|
| ***Pneumático*** | ***Dianteiro*** | | ***Traseiro*** | |
| | **Bar** | **KPa** | **Bar** | **KPa** |
| 7.50 - 16 | 1,8 | 180 | 1,6 | 160 |
| 8.25 - 16 | 1,8 | 180 | 1,6 | 160 |
| 11.5/80 - 15.3 | 1,8 | 180 | 1,6 | 160 |
| 7.50 - 20 | 1,8 | 180 | 1,6 | 160 |
| 7.50 - 16XS | 1,8 | 180 | 1,6 | 160 |
| 7.50 - 18 | 2,8 | 280 | 2,6 | 260 |
| 260/80 - R20 | 1,8 | 180 | 1,6 | 160 |
| 9.5 - R20 | 1,8 | 180 | 1,5 | 150 |
| 250/80 - R18 | 2,7 | 270 | 2,5 | 250 |
| 9.00 - R16XS | 1,8 | 180 | 1,6 | 160 |
| 29x12.50-15 | 1,4 | 140 | 1,4 | 140 |

## 5.8 REGULAGENS

### *5.8.1 Regulagem do cabo de embreagem.*

Quando o curso a vazio do pedal, for inferior a 10mm, é necessário atuar sobre o registro n.1 fig.13. É, além disso, possível intervir trocando de lugar o furo de ligação do cabo, na extremidade sobre a campainha de embreagem.

### *5.8.2 Regulagem do cabo do freio de estacionamento*

Quando o curso da alavanca do freio de estacionamento nao for suficiente para bloquear a máquina, atue sobre o parafuso de registro, quer à direita quer à esquerda, n.2 fig.13, aumentando a tensão do cabo.

### *5.8.3 Regulagem das lâminas raspa-terra*

O trator está dotado de lâminas raspa-terra reguláveis em relação ao tipo de estrada pré-escolhida.
Na dianteira (n.2 fig.8), a regulagem se obtém movendo as lâminas no interior das aberturas de fixagem.
na traseira (n.3 fig.6), as lâminas podem assumir as posições indicadas na fig.15.

https://truckmanualshub.com/

**Importante:** A distância mínima entre lâmina e cobertura, não deve ser inferior a 5mm.

### *5.8.4 Regulagens dos freios*

Controle o desgaste dos cepos dos freios, tirando as tampas de inspeção n.2 fig.12.
Quando o curso, na extremidade do pedal, atingir cerca de 120mm, é necessário regular os cepos do freio do seguinte modo:
Tire a tampa n.3 fig.12 e gire para baixo a roda dentada. Efetue esta operação sobre todas as massas de freio, até reduzir o curso do pedal de aproximadamente 30mm. Verifique que o freamento seja igual sobre as duas rodas, verificando que o bloqueio das mesmas se realize contemporaneamente.

### *5.8.5 Regulagem do pára-lamas*

É possível variar a largura dos pára-lamas em relação ao tipo de distância entre eixos escolhida. Tal variação é cerca de 35mm por parte.
Partindo dos pára-lamas com a máxima largura, para obter a largura mínima, efetue a seguinte operação:

**Pára-lamas dianteiros** - Tire os parafusos que fixam o pára-lama em direção do suporte roll bar; desenrosque os tirantes (n.3 fig.8) que fixam o pára-lamas ao cubo da roda e fixe o pára-lama numa garganta mais interna.
Aperte os tirantes no cubo da roda e reponha os parafusos de fixagem do pára-lama no suporte roll bar.
Repita a operação para o outro pára-lama.

**Pára-lamas traseiros** - Para apertar os pára-lamas, desloque para dentro o tirante da alavanca de comando do elevador (n.8 fig.1) e fixe novamente entre as porcas a alavanca do distribuidor.
Desenrosque do pára-lama o pino da alavanca de seleção P.D.F. (n.9 fig.1); afrouxe os parafusos dentro do pára-lama e aqueles situados atrás da roda. Afrouxe os parafusos que fixam o pára-lama no estrado. Empurre o pára-lama para dentro. Aperte os parafusos de fixagem do pára-lama e aqueles situados sobre o estrado. Repita a operação para o outro pára-lama. Tire sobre a alavanca de seleção da T.D.F. o distancial e substitua-o com o parafuso mais curto que vem fornecido. Fixe a alavanca mais internamente, deslocando-a nos furos de fixagem.
Para alargar os pára-lamas, efetue as operaçães inversas.

## 5.9 SISTEMA ELÉCTRICO

**- Bateria**

Controle e mantenha o nível do electrólito de modo que os elementos da bateria fiquem recobertos, acrescentando água destilada com o motor desligado e em ausência de chamas. Controle a fixação e mantenha os bornes da bateria lubrificados com vaselina. Mantenha a bateria limpa e, durante longos períodos de inactividade, guarde a bateria em lugar seco. Controle e mantenha o nível do electrólito de modo que os elementos da bateria fiquem recobertos,

https://truckmanualshub.com/

acrescentando água destilada com o motor desligado e em ausência de chamas. Controle a fixação e mantenha os bornes da bateria lubrificados com vaselina. Mantenha a bateria limpa e, durante longos períodos de inactividade, guarde a bateria em lugar seco.

**- Válvula fusíveis:**
Antes de substituir um fusível, elimine a causa que determinou o curto-circuito. As válvulas fusíveis efectuam as seguintes protecções (fig.14):
A = Piscas.
B = Luz média esquerda.
C = Luz alta esquerda.
D = Luz de presença esquerda.
E = Luzes stop, intermitência.
F = Luzes de emergência.
G = Luz alta direita.
H = Luz de presença direita.
I = Grupo pré-aquecimento, bobina paragem do motor.
L = Geral, painel tablier.
M = Luz média direita.
N = Sinalizador acústico.
Substitua as válvulas com outras da mesma amperagem, como indicado em cada fusível.

O tractor possui um fusível geral de 70A do tipo a lâmina colocado na placa de desvio ar situada entre o motor e o depósito de combustível. Este fusível protege
todo o sistema eléctrico.

## ABASTECIMENTOS E CONTROLES PERIÓDICOS

| ***Horas*** ***Operações*** | ***10*** | ***50*** | ***150*** | ***800*** | ***Tipo Q.de*** |
|---|---|---|---|---|---|

https://truckmanualshub.com/

| | | | | | |
|---|---|---|---|---|---|
| Engraxamento | | X | | | AGIP GREASE LP2 |
| Cárter câmbio e elevador | | V | | S | AGIP SUPER TRACTOR UNIVERSAL SAE 15W/40 13,5Kg |
| Cárter do diferencial traseiro | | V | | S | AGIP ROTRA MP SAE 80W/90 8,5Kg |
| Limpeza do filtro de óleo elevador | | | | X | |
| Óleo dos freios e do bloq. diferencial | | | V | | AGIP BRAKE FLUID DOT 4 |
| Limpeza do filtro de ar | | X | | | |
| Radiador | V | | | S 2 anos | FIAT PARAFLU 11 6,5 litros |

V = Verifique, S = Substitua  X = A ser efetuado.

https://truckmanualshub.com/

**Edito a cura dell'UFFICIO PUBBLICAZIONI TECNICHE - Matr.06380688/8°Ed.**

Printed in Italy