https://truckmanualshub.com/

KATO

ROUGH TERRAIN CRANE

SR-250SP

PARTS LIST

KATO WORKS CO.,LTD.

https://truckmanualshub.com/

https://truckmanualshub.com/

パーツリストの活用
Use of parts list

1. 部品注文の仕方

部品のご注文は、弊社サービス工場又は巻末に掲載されている弊社支店・営業所へご用命ください。

[NOTE] 部品注文の際は、必ず機械本体の「型式」・「製造番号」そして「部品番号」・「部品名称」・「個数」をご指示ください。

1. How to order parts

For ordering parts, please contact a KATO distributor.

[NOTE] When ordering parts always quote the model and serial number from the body of the machine as well as the part number, part name and quantity.

例:EXAMPLE

※ KR-25H-V2	0712108	071-4220400	ピン PIN	1
型式 Model	製造番号 Serial No.	部品番号 Part No.	部品名称 Part name	個数 Q'ty

※ SR-250sp は本機の愛称です。
SR-250sp の型式名はKR-25H-V2です。

※ SR-250sp is the product name for this machine
The model name for the SR-250sp is KR-25H-V2

[NOTE]「型式」及び「製造番号」は、キャブ側面の銘板に刻印されています。

[NOTE] Model and serial number are stamped on the name plate on the side of the cab.

https://truckmanualshub.com/

2. 部品検索上の注意

パーツリストから必要な部品を検索する場合は、下記の点に注意をして本パーツリストをご利用ください。

(1) 本パーツリストに記載されているイラスト図形は、その部品を選定するのに必要な形状表現をしていますが、部品の全ての形状を詳細に表わしたものではありません。

(2) 「エンジン部品」などに関しては、本パーツリストに収録されておりません。
別冊のパーツリストをご覧ください。

(3) 本体パーツリストには、本機1台分の部品が掲載してあり、装置ごとのイラスト及びその部品リストページで構成されています。
部品検索を行う際は、次の各項をご確認のうえ「部品番号」、「部品名称」及び「個数」を特定してください。

2. Notes on looking up parts

When looking up the required parts in the parts list, please bear the following points in mind.

(1) The illustrations in this parts list show the appearance of the part where necessary for selection but they do not show all parts in detail.

(2) Engine parts etc. are not recorded in this parts list.
Please refer to separate parts lists.

(3) Machine parts list includes all the parts for one unit of this machine. On each page an assembly is illustrated and its component parts are listed.
When ordering a part, be sure to note the part number, part name and quantity.

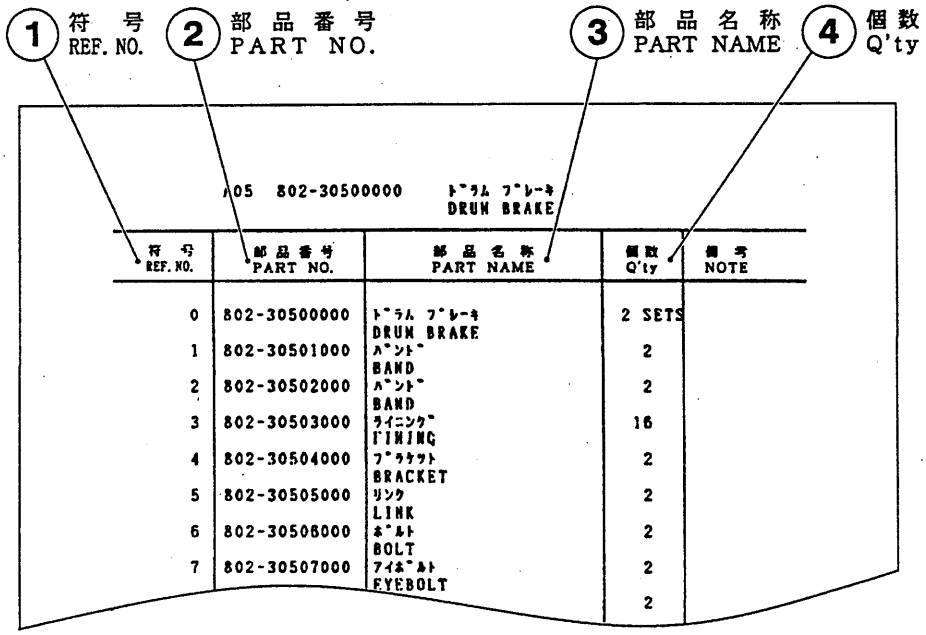

① 「符号・REF. NO.」欄
…… イラストページの各部品に符された番号です。
ただし、"0" 番は、装置アッセンブリを指します。

② 「部品番号・PART NO.」欄
…… 部品が持つ固有の番号です。

③ 「部品名称・PART NAME 」欄
…… 部品に符された名称です。

① "REF. NO." column
…… Refers to the illustration on the facing page. "0" indicates an assembly.

② "PART NO." column
…… The number of the part

③ "PART NAME" column
…… The name given to the part

https://truckmanualshub.com/

④「個数・Q'ty」欄
…… 本機1台当たりの部品総数を下表の要領で示します。

④ "Q'ty" column
…… The total quantity of the part used in one machine is indicated. See below.

符　号 REF. NO.	部品の個数表記 Indicated quantity of the part
符号欄が "0" 番のとき When "0" appears in the REF. NO. column	本機1台当たりに装備されている装置アッセンブリの総セット数を示します。 ただし、非売品扱いのときは、「個数」欄が空欄になっています。 [NOTE] イラストページに装置が1セット描かれていて「個数」欄に2セットと示されている場合は、イラストに描かれた装置が本機に2セット装備されていることを意味します。 Indicates the total number of assemblies fitted to one machine. However for parts which are not salable the Q'ty column is left blank. [NOTE] If one set of equipment is drawn on the illustration page but two sets are indicated in the Q'ty column, it means that two pieces of equipment as shown in the illustration are mounted on the machine.
符号欄が "0" 番以外のとき When a number other than "0" appears in the REF. NO. column	本機1台当たりの部品総数を示します。 [NOTE] ただし、ボルト、ナット、ピン、ホースなど、他の装置にも使用される部品は、その装置アッセンブリを構成する部品数を示します。 Indicates the total number of the part used in the machine [NOTE] For parts such as bolts, nuts, pins, hoses, which are also used within other equipment, the number making up one assembly is indicated.

[NOTE] 前半に収録されている「メンテナンスパーツリスト」には、符号 "0" 番の表記はありません。部品リストに記載されている「個数」欄には、その「メンテナンス部品」1セット分の個数が記載されており、本機1台分の総数ではありません。

[NOTE] In the maintenance parts list recorded in the first half of the list there are no "0" ref. nos. The Q'ty column in the parts list indicates the number of sets of these maintenance parts and not the total number of the parts in the machine.

(4) 機械の補修の際は、KATO純正部品を必ずご使用ください。
もし、KATO純正部品以外の部品を使用した場合の故障や事故に対して、弊社は本機の保証をしかねます。

(5) 本パーツリストは予告なく変更することがあります。

(4) When repairing this machine use only genuine KATO parts.
If an accident or breakdown occurs when parts other than genuine KATO parts have been used the KATO warranty may be invalidated.

(5) This parts list may be altered without notice.

https://truckmanualshub.com/

3. 略語一覧表

パーツリストに用いられている略語は、下表の通りです。

3. Table of abbreviations

The abbreviations used in the parts list are as follows.

<略語一覧表：ABBREVIATIONS>

略語 Abbreviation	意味 Meaning		略語 Abbreviation	意味 Meaning	
CONTE	CONTENTS	：目　次	CONT	CONTROL	：コントロール
MAINT	MAINTENANCE PARTS	：メンテナンス部品	E／G	ENGINE	：エンジン
OPTION	OPTIONAL PARTS	：オプション部品	F.R.	FRONT RIGHT	：前・右側 ※
A R	AS REQUIRED	：必要に応じて	F.L.	FRONT LEFT	：前・左側 ※
ASSY	ASSEMBLY	：アッセンブリ	R.R.	REAR RIGHT	：後・右側 ※
INC.	INCLUDING	：含　む	R.L.	REAR LEFT	：後・左側 ※
NOTE	NOTE	：注　解	H／P	HIGH－POWER	：高馬力車
N.F.S.	NOT FOR SALE	：非売品	(R)	RIGHT HAND	：右　側 ※
N.S.S.	NOT SOLD SEPARATELY	：単品販売せず	(L)	LEFT HAND	：左　側 ※
REF	REFERENCE	：参　照	L／W	LOWER	：ロワー
# *****	APPLICABLE SERIAL No. *****	：適用号機*****	MTG	MOUNTING	：取付け
			O／R	OUTRIGGER	：アウトリガ
			R／C	REMOTE CONTROL	：リモコン
A／C	AIR CONDITIONER	：エアコン	R／S	ROTARY SEAL	：ロータリシール
ACC	ACCESSORY	：アクセサリ	SUCT	SUCTION	：サクション
ARRANGE	ARRANGEMENT	：アレンジメント	SUS	SUSPENSION	：サスペンション
AUX.	AUXILIARY	：補（巻）用	SUS L.	SUSPENSION LOCK	：サスロック
B／G	BEARING	：ベアリング	T／C	TORQUE CONVERTER	：トルコン
BKT	BRACKET	：ブラケット	T／M	TRANSMISSION	：トランスミッション

※ 一般走行運転姿勢において、ブーム先端位置を機体の「前」、これに対して「後」、「右側」、「左側」と定めています。

※ The boom tip position when in the driving position for general travel is "front" and the rear, left and right are determined in relation to this "front".

https://truckmanualshub.com/

4. パーツリストの概要

(1) パーツリストの構成

本パーツリストは、下表に示すように6つの部分により構成されています。

4. Summary of the parts list

(1) Composition of the parts list

This parts list comprises six parts as shown in the table below.

NO.	名 称 name	内 容 説 明 Explanation of contents
①	パーツ早見表 Chart of parts	部品の検索を容易にするため、パーツリストの構成をまとめた図表 This chart summarises the composition of the parts list to make looking up parts easier
②	総 目 次 Table of contents	パーツリスト全体の目次 Table of contents for the entire parts list
③	メンテナンスパーツリスト Maintenance parts list	定期的なメンテナンスを必要とする部品を収録したパーツリスト This parts list records the parts which require regular maintenance
④	パーツインデックス (メンテナンス部品用) Parts index (for maintenance parts)	メンテナンス部品を構成する個々の部品の番号からメンテナンス部品アッセンブリ番号を捜し出すための索引 Index to find the numbers of each individual maintenance part and the numbers of maintenance part assemblies.
⑤	本体パーツリスト Machine parts list	本機の本体関連部品を収録したパーツリスト This parts list records the component parts of each assembly or main section of the machine.
⑥	パーツインデックス (本体部品用) Parts index (for machine component parts)	部品番号からその部品の掲載箇所を捜し出すための索引 Index to find from the part number the place where a part is recorded

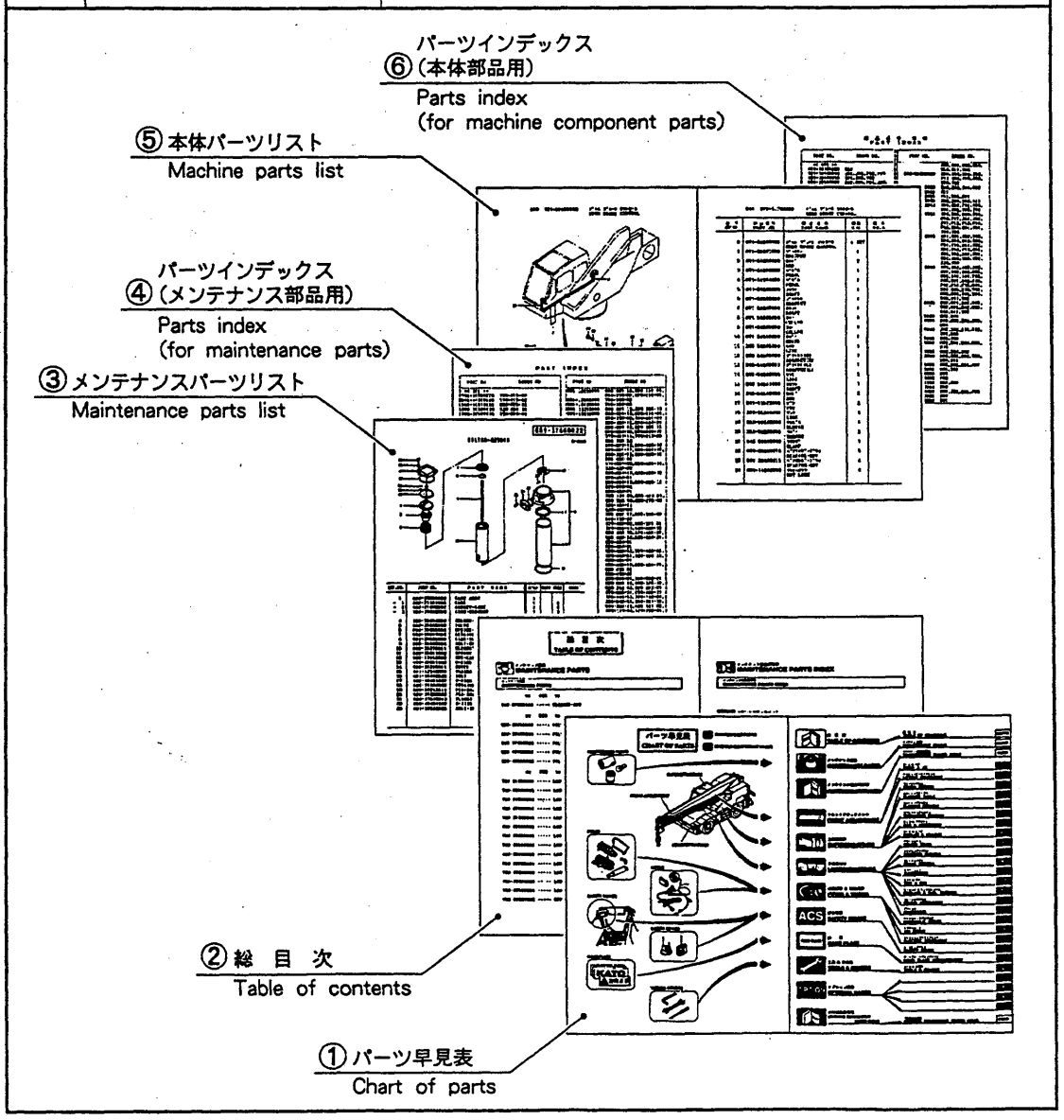

https://truckmanualshub.com/

(2) メンテナンスパーツリスト

エレメントの交換など、定期交換を必要とするメンテナンス部品が、本パーツリストの前半に収録されています。

[NOTE]「メンテナンスパーツリスト」に収録されている部品は、本体パーツリストの部品リスト「備考」欄に“MAINT”と標記されています。

(2) Maintenance parts list

The maintenance parts which require regular maintenance, such as changing of filter elements, are recorded in the first half of this parts list.

[NOTE] Parts which are recorded in the maintenance parts list are marked “MAINT” in the “NOTE” column of the machine parts list.

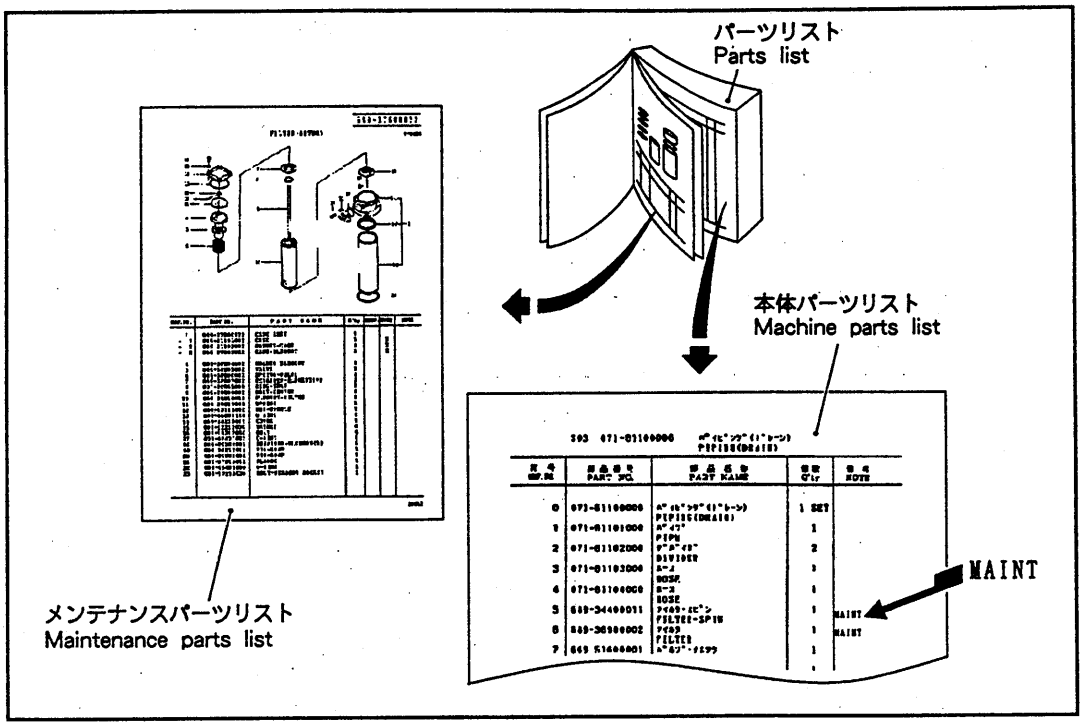

(3) 本体パーツリスト

本体パーツリストは、次のように編集されています。

1) 本体パーツリストは、フロントアタッチメント、上部旋回体など「大分類グループ」ごとに編集されています。

2) 大分類グループは、さらにブーム＆ジブ、ウインチシステムなど「小分類グループ」で構成され、それぞれにアルファベットの「見出し番号」が割り付けられています。

(3) Machine parts list

The machine parts list is compiled as follows.

1) The machine parts list is compiled in major classification groups such as “front attachment” and “superstructure”.

2) The major classification groups are further broken down into minor classification groups such as “boom and jib”, “winch system” etc. and these are designated A, B, C etc.

https://truckmanualshub.com/

3) 小分類グループには、関連のある「部分組立装置」が集められ、装置ごとにそれぞれ見出し番号に整理番号を加えた「索引番号」が付けられています。

3) Minor classification groups are collections of related "part assemblies" and each of these pieces of equipment has an index number comprising the designated letter plus a control number.

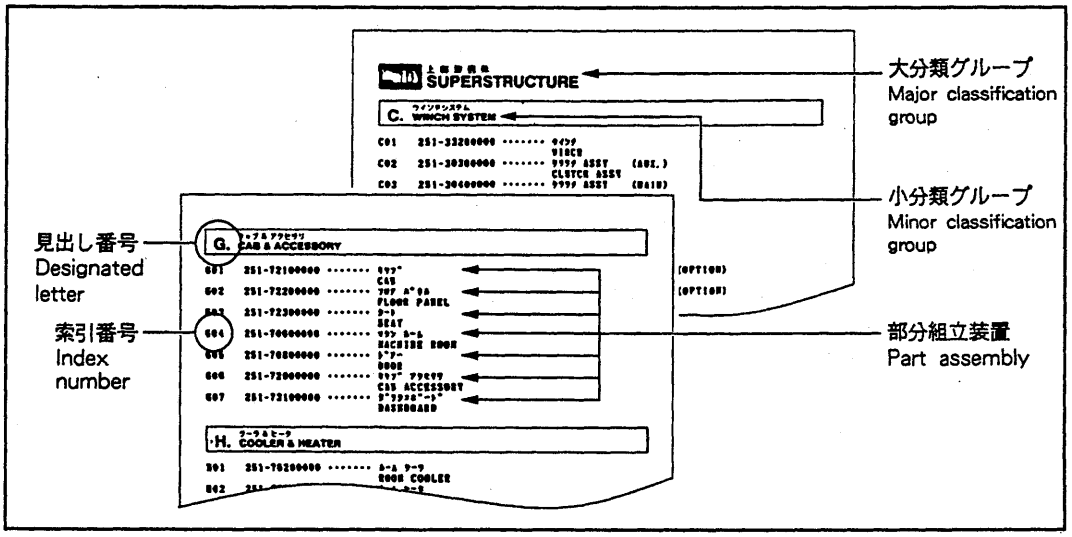

5. 部品の検索方法

(1) パーツ早見表により、該当する「小分類グループ」を選び出し、その「見出し番号」に対応する「小分類目次」のページを開きます。

5. How to look up a part

(1) Find the relevant minor classification group from the chart of parts and turn to the appropriate "Minor classification table of contents".

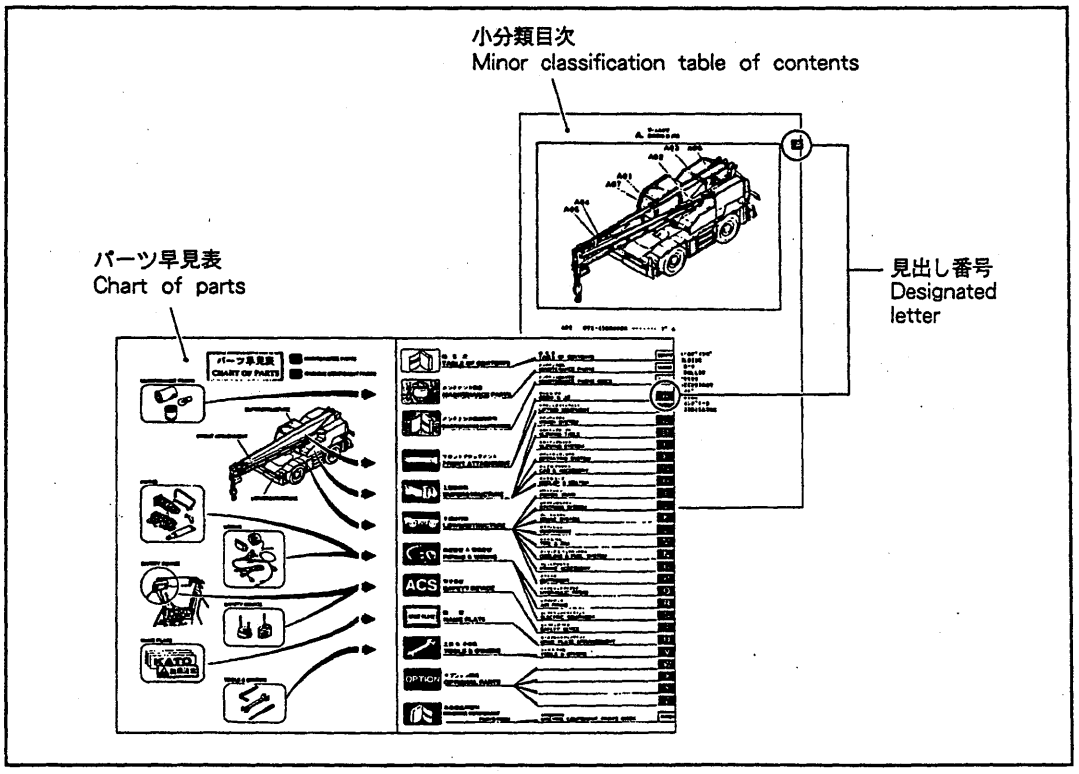

https://truckmanualshub.com/

(2) 小分類目次のイラスト及び装置名称から該当する「部分組立装置」を選び出し、その「索引番号」をたよりにその装置の掲載されているページを開きます。

(2) Find the relevant parts assembly from the minor classification table of contents according to the illustration and equipment name. Use the index number for that assembly to find the page where that piece of equipment is printed.

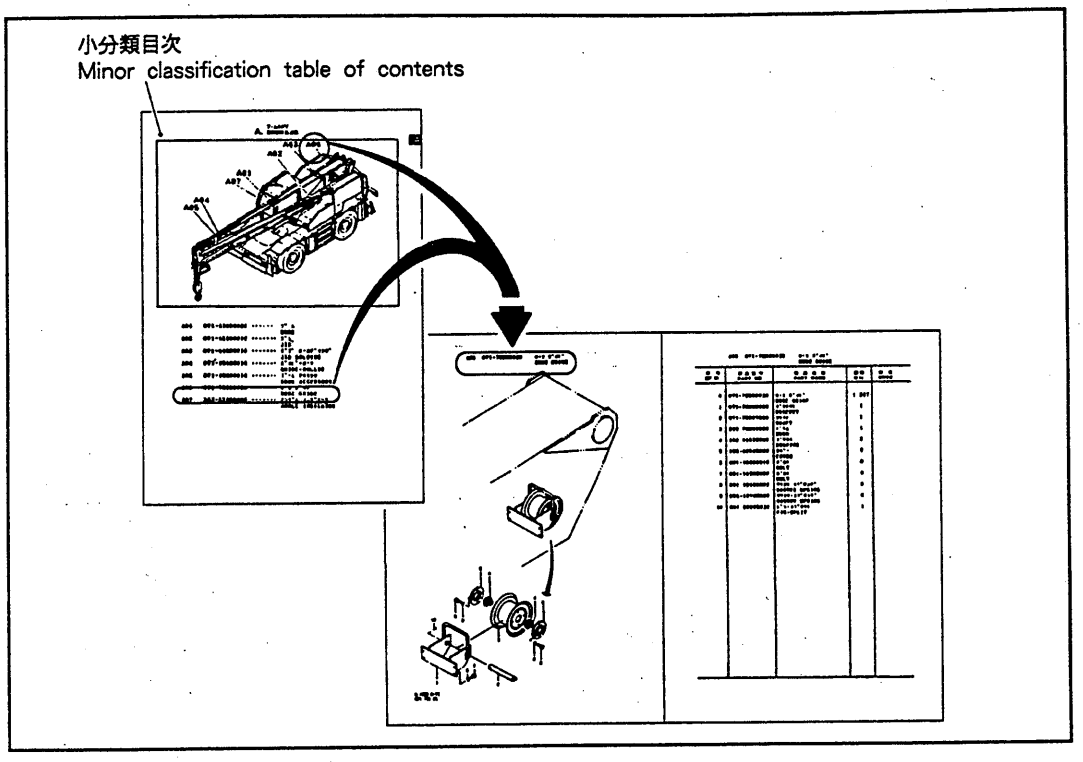

https://truckmanualshub.com/

(3) 部品番号が判明している場合は、巻末の「パーツインデックス」より、その部品が搭載されている「部分組立装置」の「索引番号」を検索します。

[NOTE] 本パーツリストの前半に収録されているメンテナンス部品用「パーツインデックス」の場合は、構成部品番号により、メンテナンス部品の「アッセンブリ番号」を検索します。

(3) If the part number is known, the index number of the part assembly in which the part is shown can be looked up in the parts index at the back of the parts list booklet.

[NOTE] With the parts index for maintenance parts which is printed in the front half of this parts list, use the component part number to look up the assembly number of the maintenance part.

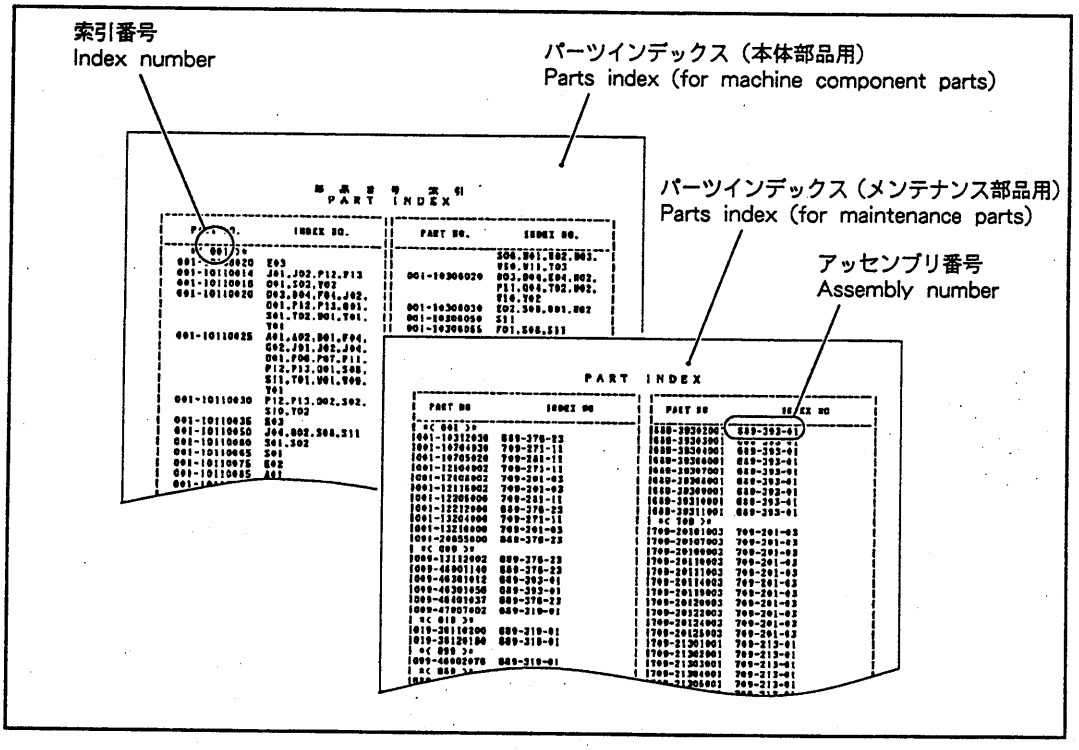

https://truckmanualshub.com/

パーツ早見表
CHART OF PARTS

メンテナンス部品
MAINTENANCE PARTS

本体部品
MACHINE COMPONENT PARTS

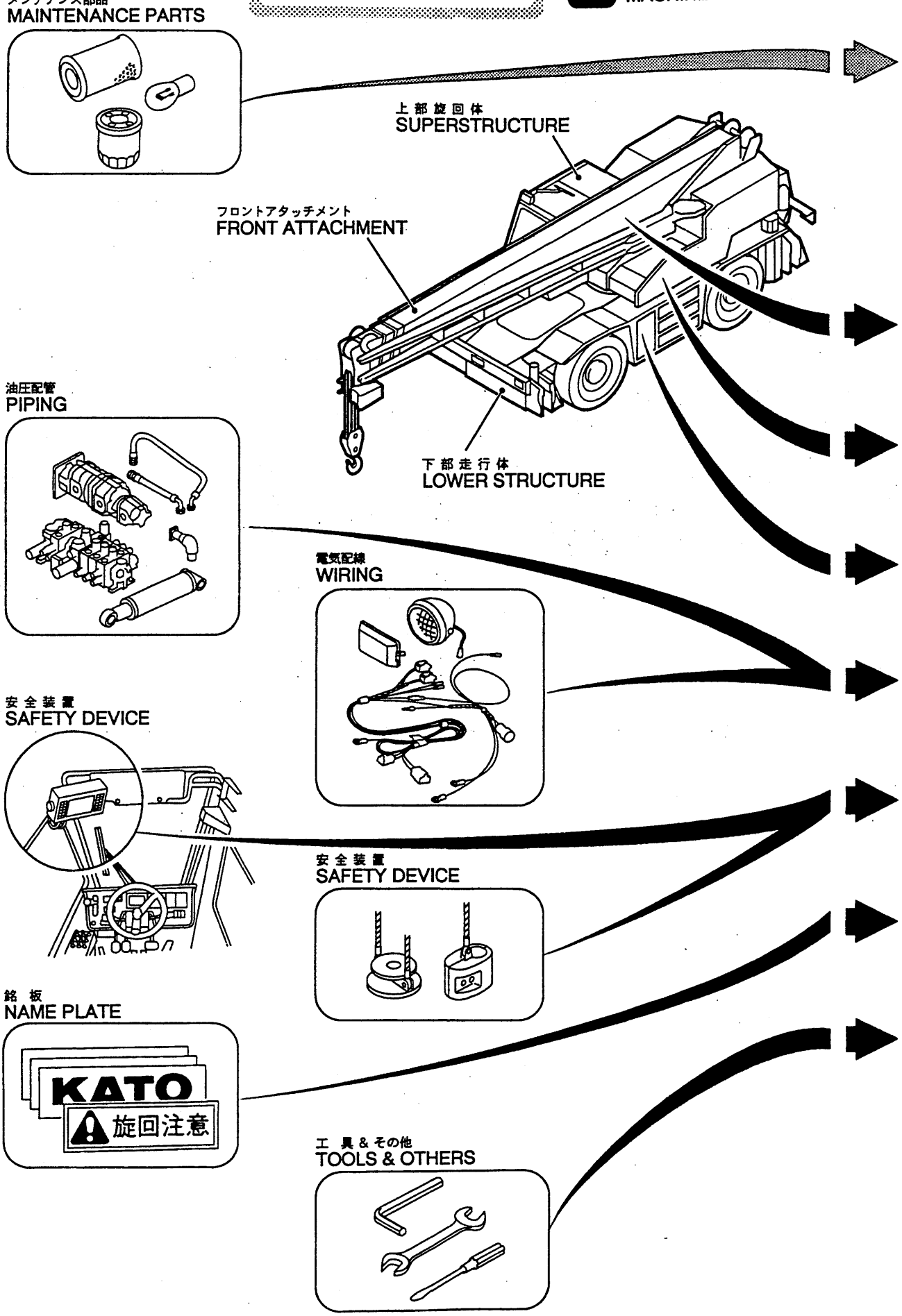

https://truckmanualshub.com/

総 目 次
TABLE OF CONTENTS

メンテナンス部品
MAINTENANCE PARTS

メンテナンス部品用索引
MAINTENANCE PARTS INDEX

フロントアタッチメント
FRONT ATTACHMENT

上部旋回体
SUPERSTRUCTURE

下部走行体
LOWER STRUCTURE

油圧配管 & 電気配線
PIPING & WIRING

安全装置
SAFETY DEVICE

銘 板
NAME PLATE

工 具 & その他
TOOLS & OTHERS

オプション部品
OPTIONAL PARTS

本体部品用索引
MACHINE COMPONENT PARTS INDEX

総目次 TABLE OF CONTENTS — CONTE
メンテナンス部品 MAINTENANCE PARTS — MAINT
メンテナンス部品用索引 MAINTENANCE PARTS INDEX — INDEX
ブーム & ジブ BOOM & JIB — A
リフティングイクイプメント LIFTING EQUIPMENT — B
ウインチシステム WINCH SYSTEM — C
スルーイングテーブル SLEWING TABLE — D
スルーイングシステム SLEWING SYSTEM — E
オペレイチングシステム OPERATING SYSTEM — F
キャブ & アクセサリ CAB & ACCESSORY — G
クーラ & ヒータ COOLER & HEATER — H
パワートレイン POWER TRAIN — I
ステアリングシステム STEERING SYSTEM — J
ブレーキシステム BRAKE SYSTEM — K
サスペンション SUSPENSION — L
タイヤ & リム TIRE & RIM — M
クーリング & フュエルシステム COOLING & FUEL SYSTEM — N
フレームアクセサリ FRAME ACCESSORY — O
アウトリガ OUTRIGGER — P
ハイドロリックパイピング HYDRAULIC PIPING — Q
エアーパイピング AIR PIPING — R
エレクトリックイクイプメント ELECTRIC EQUIPMENT — S
ルーブリケーションシステム LUBRICATION SYSTEM — T
セーフティデバイス SAFETY DEVICE — U
ネームプレートアレンジメント NAME PLATE ARRANGEMENT — V
ツール & その他 TOOLS & OTHERS — W
オプション部品 OPTIONAL PARTS — X
Y
Z
本体部品用索引 MACHINE COMPONENT PARTS INDEX — INDEX

https://truckmanualshub.com/

https://truckmanualshub.com/

総 目 次

TABLE OF CONTENTS

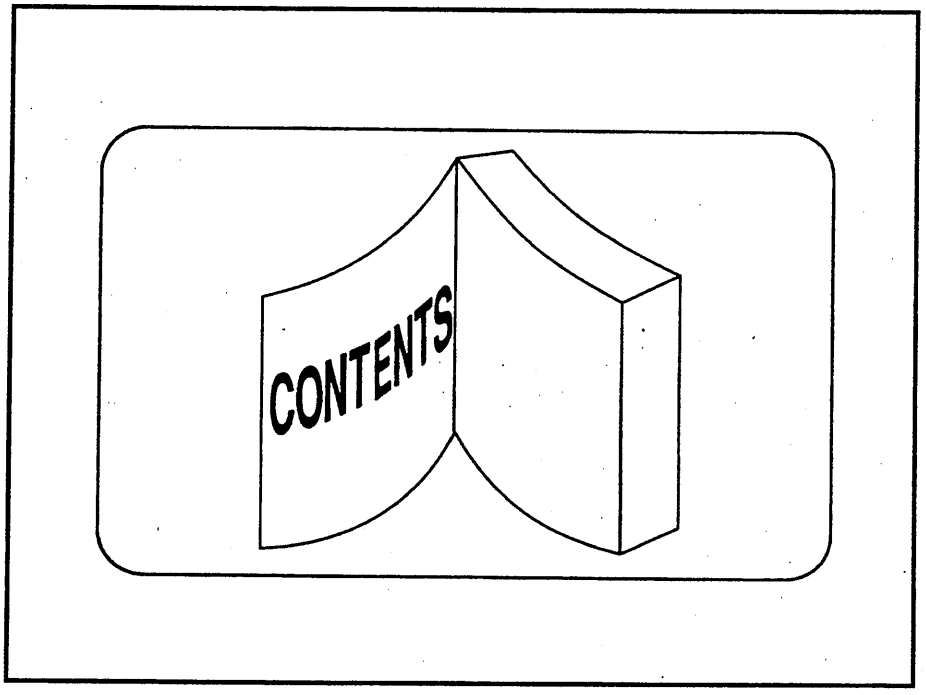

https://truckmanualshub.com/

総 目 次
TABLE OF CONTENTS

メンテナンス部品
MAINTENANCE PARTS

メンテナンス部品
MAINTENANCE PARTS

<< 119 >>

119-67800101 ····· CLEANER-AIR

<< 689 >>

689-34200011 ····· FILTER-LINE

689-34400011 ····· FILTER-SPIN

689-36900002 ····· FILTER-SPIN

689-39300001 ····· FILTER-OIL

689-41100001 ····· FILTER-SPIN

<< 709 >>

709-22000002 ····· LAMP-WORKING

709-23200001 ····· LAMP-BOOM

709-24500001 ····· LAMP-ROOM

709-27100011 ····· LAMP-SIDE TURN SIGNAL

709-27300011 ····· LAMP-COMBINATION

709-28100011 ····· LAMP-LICENCE

709-28800001 ····· LAMP-HEAD

709-30100001 ····· LAMP-REAR COMBINATION(B)

709-30200001 ····· LAMP-REAR COMBINATION(A)

709-30300002 ····· LAMP-FLASHER

709-30400001 ····· LAMP-BACK UP

709-66400002 ····· METER-CLUSTER

メンテナンス部品用索引
MAINTENANCE PARTS INDEX

メンテナンス部品用索引
MAINTENANCE PARTS INDEX

https://truckmanualshub.com/

フロントアタッチメント
FRONT ATTACHMENT

A. ブーム & ジブ
BOOM & JIB

A01	071-41800000	ブーム BOOM	
A02	071-42300000	ジブ JIB	
A03	071-42500000	ジブ JIB	(POWER JIB)
A04	071-44600010	ジブ ホールディング JIB HOLDING	
A05	071-44700010	ジブ ホールディング JIB HOLDING	(POWER JIB)
A06	071-49100010	ガイド ローラ GUIDE ROLLER	
A07	071-46600000	ブーム アクセサリ BOOM ACCESSORY	
A08	071-46700000	ブーム アクセサリ BOOM ACCESSORY	(POWER JIB)
A09	071-49800010	ブーム アクセサリ BOOM ACCESSORY	(OPTION)
A10	071-79600030	ホース ガイド HOSE GUIDE	
A11	071-79700000	ホース ガイド HOSE GUIDE	(POWER JIB)
A12	263-82400000	アングル インジケータ ANGLE INDICATOR	

B. リフティングイクイプメント
LIFTING EQUIPMENT

B01	231-83100000	フック HOOK	(3.5TON)
B02	243-83800000	フック HOOK	(25TON)
B03	071-84200000	ワイヤ ロープ WIRE ROPE	

https://truckmanualshub.com/

上部旋回体 SUPERSTRUCTURE

C. ウインチシステム WINCH SYSTEM

C01	231-30200010	ウインチ WINCH	
C02	231-30500000	ﾄﾞﾗﾑ ﾌﾞﾚｰｷ DRUM BRAKE	(AUX.)
C03	231-30600000	ﾄﾞﾗﾑ ﾌﾞﾚｰｷ DRUM BRAKE	(MAIN)
C04	071-30800000	ﾄﾞﾗﾑ ﾛｰﾗ DRUM ROLLER	(MAIN)
C05	071-30900000	ﾄﾞﾗﾑ ﾛｰﾗ DRUM ROLLER	(AUX.)
C06	071-31100000	ﾄﾞﾗﾑ ﾛｯｸ DRUM LOCK	
C07	231-31200000	ｸﾗｯﾁ ASSY CLUTCH ASSY	(AUX.)
C08	231-31300000	ｸﾗｯﾁ ASSY CLUTCH ASSY	(MAIN)
C09	071-51400010	ﾄﾞﾗﾑ ﾌﾞﾚｰｷ ｺﾝﾄﾛｰﾙ DRUM BRAKE CONTROL	
C10	071-52400000	ﾄﾞﾗﾑ ﾛｯｸ ｺﾝﾄﾛｰﾙ DRUM LOCK CONTROL	
C11	071-52800000	ｸﾗｯﾁ ｺﾝﾄﾛｰﾙ CLUTCH CONTROL	

D. スルーイングテーブル SLEWING TABLE

D01	071-40300000	ｽﾙｰｲﾝｸﾞ ﾃｰﾌﾞﾙ SLEWING TABLE	
D02	071-47900000	ｶｳﾝﾀ ｳｴｲﾄ COUNTER WEIGHT	

E. スルーイングシステム SLEWING SYSTEM

E01	071-20300000	ｽﾙｰｲﾝｸﾞ ﾃﾞﾊﾞｲｽ SLEWING DEVICE	
E02	071-20500000	ｽﾙｰｲﾝｸﾞ ﾛｯｸ SLEWING LOCK	

F. オペレイチングシステム OPERATING SYSTEM

F01	071-52200000	ｵﾍﾟﾚｰﾁﾝｸﾞ ﾚﾊﾞｰ OPERATING LEVER	(POWER JIB)
F02	071-52300000	ｵﾍﾟﾚｰﾁﾝｸﾞ ﾚﾊﾞｰ OPERATING LEVER	
F03	051-52900000	ｽﾃｱﾘﾝｸﾞ STEERING	
F04	231-53000000	ｱｸｾﾗﾚｰﾀ(ｱｯﾊﾟ) ACCELERATOR(UPPER)	

https://truckmanualshub.com/

G. キャブ & アクセサリ CAB & ACCESSORY

G01	071-71000000	·····	ｷｬﾌﾞ CAB
G02	071-71200000	·····	ﾌﾛｱ ﾊﾟﾈﾙ FLOOR PANEL
G03	231-70300000	·····	ｼｰﾄ SEAT
G04	071-70400000	·····	ﾏｼﾝ ﾙｰﾑ MACHINE ROOM
G05	331-70800000	·····	ﾄﾞｱｰ DOOR
G06	071-71300000	·····	ｷｬﾌﾞ ｱｸｾｻﾘ CAB ACCESSORY
G07	071-71400000	·····	ﾀﾞｯｼｭﾎﾞｰﾄﾞ DASHBOARD

H. クーラ & ヒータ COOLER & HEATER

H01	071-67500000	·····	ｵｲﾙ ｸｰﾗ OIL COOLER
H02	071-76200000	·····	ｴｱｰ ｺﾝﾃﾞｲｼｮﾅｰ AIR CONDITIONER

https://truckmanualshub.com/

下部走行体 LOWER STRUCTURE

I. パワートレイン POWER TRAIN

I01	273-11000000	·····	ｴﾝｼﾞﾝ ｱｸｾｻﾘ ENGINE ACCESSORY
I02	173-11500000	·····	ｴﾝｼﾞﾝ ﾏｳﾝﾁﾝｸﾞ ENGINE MOUNTING
I03	273-14500000	·····	ﾄﾞﾗｲﾌﾞ ｼｬﾌﾄ DRIVE SHAFT
I04	273-20000000	·····	ﾄﾗﾝｽﾐｯｼｮﾝ ﾏｳﾝﾁﾝｸﾞ TRANSMISSION MTG
I05	273-10400000	·····	ﾄﾙｸ ｺﾝﾊﾞｰﾀ ﾏｳﾝﾁﾝｸﾞ TORQUE CONVERTER MTG

※
- 273-210-02 ····· ﾄﾗﾝｽﾐｯｼｮﾝ
TRANSMISSION
- 273-241-01 ····· ﾄﾙｸｺﾝﾊﾞｰﾀ
TORQUE CONVERTER
- 273-505-01 ····· ﾌﾛﾝﾄｱｸｽﾙ
FRONT AXLE
- 273-506-01 ····· ﾘﾔｱｸｽﾙ
REAR AXLE
- 273-513-01 ····· ﾃﾞｨﾌｧﾚﾝｼｬﾙ ｷｬﾘｱ (ﾌﾛﾝﾄ)
DIFFERENTIAL CARRIER (FRONT)
- 273-514-01 ····· ﾃﾞｨﾌｧﾚﾝｼｬﾙ ｷｬﾘｱ (ﾘｱ)
DIFFERENTIAL CARRIER (REAR)

※ 本パーツリストに収録されておりません。
弊社支店、営業所又はサービス工場へご用命ください。

J. ステアリングシステム STEERING SYSTEM

J02	293-59000000	·····	ｽﾃｱﾘﾝｸﾞ ﾛｯｸ STEERING LOCK

K. ブレーキシステム BRAKE SYSTEM

K01	273-54000000	·····	ﾊﾟｰｷﾝｸﾞ ﾌﾞﾚｰｷ ｺﾝﾄﾛｰﾙ PARKING BRAKE CONT
K02	163-54200000	·····	ﾊﾟｰｷﾝｸﾞ ﾌﾞﾚｰｷ PARKING BRAKE
K03	273-54300000	·····	ｻｰﾋﾞｽ ﾌﾞﾚｰｷ(A) SERVICE BRAKE(A)
K04	273-54400000	·····	ｻｰﾋﾞｽ ﾌﾞﾚｰｷ(B) SERVICE BRAKE(B)

L. サスペンション SUSPENSION

L01	273-50100000	·····	ｱｸｽﾙ ｱｸｾｻﾘ AXLE ACCESSORY
L02	273-58000000	·····	ｻｽﾍﾟﾝｼｮﾝ SUSPENSION

https://truckmanualshub.com/

M. タイヤ & リム TIRE & RIM

M01	273-51800010	･･････ タイヤ&ﾃﾞｨｽｸ ﾎｲｰﾙ TIRE&DISK WHEEL	

N. クーリング & フュエルシステム COOLING & FUEL SYSTEM

N01	273-12100000	･･････ ｸｰﾘﾝｸﾞ ｼｽﾃﾑ COOLING SYSTEM	
N02	273-16000000	･･････ ﾌｭｴﾙ ｼｽﾃﾑ FUEL SYSTEM	

O. フレームアクセサリ FRAME ACCESSORY

001	071-65200000	･･････ ﾛｰﾀﾘ ｼｰﾙ ﾏｳﾝﾁﾝｸﾞ ROTARY SEAL MTG	
002	071-77800000	･･････ ﾛｰﾀﾘ ﾌﾞﾗｼ ﾏｳﾝﾁﾝｸﾞ ROTARY BRUSH MTG	
003	273-40100010	･･････ ｼｬｼ ﾌﾚｰﾑ CHASSIS FRAME	
004	273-43000000	･･････ ｵｲﾙ ﾘｻﾞｰﾊﾞ OIL RESERVOIR	
005A	273-52500000	･･････ ﾘﾚｰ ﾎﾞｯｸｽ(A) RELAY BOX(A)	～ #07120062
005B	273-52500010	･･････ ﾘﾚｰ ﾎﾞｯｸｽ(A) RELAY BOX(A)	#0712063 ～
006	273-52600000	･･････ ﾘﾚｰ ﾎﾞｯｸｽ RELAY BOX	
007	273-53100000	･･････ ｱｸｾﾗﾚｰﾀ ACCELERATOR	
008	273-55600000	･･････ ｷｬﾘｱ ｱｸｾｻﾘ CARRIER ACCESSORY	(X-TYPE OUTRIGGER)
009A	273-55700000	･･････ ｷｬﾘｱ ｱｸｾｻﾘ CARRIER ACCESSORY	～ #0712112
009B	273-55700010	･･････ ｷｬﾘｱ ｱｸｾｻﾘ CARRIER ACCESSORY	#0712113 ～
010	273-71000000	･･････ ｴﾝｼﾞﾝ ｶﾊﾞｰ ENGINE COVER	

P. アウトリガ OUTRIGGER

P01	273-42800010	･･････ ｱｳﾄﾘｶﾞ OUTRIGGER	
P02	273-42600000	･･････ ｱｳﾄﾘｶﾞ OUTRIGGER	(X-TYPE OUTRIGGER)
P03	273-78000000	･･････ ｱｳﾄﾘｶﾞ ｽﾄﾛｰｸ ｾﾝｻ O/R STROKE SENSOR	
P04	273-78100000	･･････ ｱｳﾄﾘｶﾞ ｽﾄﾛｰｸ ｾﾝｻ O/R STROKE SENSOR	(X-TYPE OUTRIGGER)

https://truckmanualshub.com/

油圧配管 & 電気配線
PIPING & WIRING

Q. ハイドロリックパイピング HYDRAULIC PIPING

Q01	071-63800010	･･････ ﾊﾟｲﾋﾟﾝｸﾞ(ｱｯﾊﾟ) PIPING(UPPER)	
Q02	071-64000000	･･････ ﾊﾟｲﾋﾟﾝｸﾞ(ﾊﾟｲﾛｯﾄ) PIPING(PILOT)	
Q03	071-64100000	･･････ ﾊﾟｲﾋﾟﾝｸﾞ(ﾄﾞﾚｰﾝ) PIPING(DRAIN)	
Q04	071-61200010	･･････ ﾊﾟｲﾋﾟﾝｸﾞ(ﾊﾟﾜｰｼﾞﾌﾞ) PIPING(POWER JIB)	(POWER JIB)
Q05	071-61400020	･･････ ﾊﾟｲﾋﾟﾝｸﾞ(ﾌﾞｰﾑ) PIPING(BOOM)	
Q06	071-64600000	･･････ ﾊﾟｲﾋﾟﾝｸﾞ(ｽﾃｱﾘﾝｸﾞ) PIPING(STEERING)	
Q07	071-62300000	･･････ ﾊﾟｲﾋﾟﾝｸﾞ(ｼﾞﾌﾞ) PIPING(JIB)	
Q08	071-62500000	･･････ ﾊﾟｲﾋﾟﾝｸﾞ(ｼﾞﾌﾞｺﾝﾄﾛｰﾙ) PIPING(JIB CONTROL)	
Q09A	273-60700000	･･････ ﾊﾟｲﾋﾟﾝｸﾞ(ｱｳﾄﾘｶﾞ) PIPING(OUTRIGGER)	～ #0712112
Q09B	273-60700010	･･････ ﾊﾟｲﾋﾟﾝｸﾞ(ｱｳﾄﾘｶﾞ) PIPING(OUTRIGGER)	#0712113 ～
Q10A	273-61500000	･･････ ﾊﾟｲﾋﾟﾝｸﾞ(ﾌﾞﾚｰｷ) PIPING(BRAKE)	～ #0712082
Q10B	273-61500010	･･････ ﾊﾟｲﾋﾟﾝｸﾞ(ﾌﾞﾚｰｷ) PIPING(BRAKE)	#0712083 ～
Q11	273-61700000	･･････ ﾊﾟｲﾋﾟﾝｸﾞ(T/C:T/M) PIPING(T/C:T/M)	
Q12	273-61800000	･･････ ﾊﾟｲﾋﾟﾝｸﾞ(ｻｽﾍﾟﾝｼｮﾝ) PIPING(SUSPENSION)	
Q13	273-61900000	･･････ ﾊﾟｲﾋﾟﾝｸﾞ(ｻｽﾍﾟﾝｼｮﾝ) PIPING(SUSPENSION)	(X-TYPE OUTRIGGER)
Q14	273-62800000	･･････ ﾊﾟｲﾋﾟﾝｸﾞ(ｱｳﾄﾘｶﾞ) PIPING(OUTRIGGER)	(X-TYPE OUTRIGGER)
Q15	273-62000000	･･････ ﾊﾟｲﾋﾟﾝｸﾞ(ｽﾃｱﾘﾝｸﾞ) PIPING(STEERING)	
Q16	273-62300000	･･････ ﾊﾟｲﾋﾟﾝｸﾞ(ｻｸｼｮﾝ&ﾘﾀｰﾝ) PIPING(SUCT&RETURN)	

R. エアーパイピング AIR PIPING

R01	071-69000000	･･････ ｴｱｰ ﾊﾟｲﾋﾟﾝｸﾞ AIR PIPING	(UPPER)
R02	273-66100000	･･････ ｴｱｰ ﾊﾟｲﾋﾟﾝｸﾞ AIR PIPING	(LOWER)

https://truckmanualshub.com/

S. エレクトリックイクイプメント ELECTRIC EQUIPMENT

S01	071-77500000 ·····	エレクトリック イクイプメント ELECTRIC EQUIPMENT	
S02	071-78300000 ·····	エレクトリック イクイプメント ELECTRIC EQUIPMENT	(BOOM & JIB)
S03	071-78400000 ·····	エレクトリック イクイプメント ELECTRIC EQUIPMENT	(BOOM & JIB) (POWER JIB)

T. ルーブリケーションシステム LUBRICATION SYSTEM

T01	071-61700000 ·····	パイピング(ルブリケーション) PIPING(LUBRICATION)
T02	273-71600000 ·····	グリース パイピング GREASE PIPING

ACS 安全装置 SAFETY DEVICE

U. セーフティデバイス SAFETY DEVICE

U01	071-80200000 ·····	COR アタッチメント COR ATTACHMENT	
U02	071-81200000 ·····	ACS アタッチメント ACS ATTACHMENT	
U03	071-81300000 ·····	ACS アタッチメント ACS ATTACHMENT	(POWER JIB)
U04	102-82200010 ·····	オーバ ホイスチング テテクタ OVER HOIST DETECTOR	
U05	772-82200020 ·····	オーバ ホイスチング テテクタ OVER HOIST DETECTOR	
U06	819-30600001 ·····	リミット スイッチ ブロック LIMIT SWITCH BLOCK	

https://truckmanualshub.com/

銘　板
NAME PLATE

V. ネームプレートアレンジメント
NAME PLATE ARRANGEMENT

V01A	071-74600000	·····	ﾈｰﾑ ﾌﾟﾚｰﾄ ｱﾚﾝｼﾞﾒﾝﾄ NAME PLATE ARRANGE	～ #0712093
V01B	071-74600010	·····	ﾈｰﾑ ﾌﾟﾚｰﾄ ｱﾚﾝｼﾞﾒﾝﾄ NAME PLATE ARRANGE	#0712094 ～
V02A	071-75100000	·····	ﾈｰﾑ ﾌﾟﾚｰﾄ ｱﾚﾝｼﾞﾒﾝﾄ NAME PLATE ARRANGE	～ #0712093 (POWER JIB)
V02B	071-75100010	·····	ﾈｰﾑ ﾌﾟﾚｰﾄ ｱﾚﾝｼﾞﾒﾝﾄ NAME PLATE ARRANGE	#0712094 ～ (POWER JIB)
V03	273-75000000	·····	ﾈｰﾑ ﾌﾟﾚｰﾄ ｱﾚﾝｼﾞﾒﾝﾄ NAME PLATE ARRANGE	
V04	273-75100000	·····	ﾈｰﾑ ﾌﾟﾚｰﾄ ｱﾚﾝｼﾞﾒﾝﾄ NAME PLATE ARRANGE	(X-TYPE OUTRIGGER)

工　具 & その他
TOOLS & OTHERS

W. ツール & その他
TOOLS & OTHERS

W01	283-89900010	·····	ﾂｰﾙ ｾｯﾄ TOOL SET

オプション部品
OPTIONAL PARTS

X. オプション部品
OPTIONAL PARTS

X01	071-80300000	·····	ｻｲﾄﾞ ﾋﾞｭｰ ﾓﾆﾀ SIDE VIEW MONITOR	(OPTION)
X02	071-80400000	·····	TVｼｽﾃﾑ TVSISTEM	(OPTION)
X03	071-80500000	·····	ｳｲﾝﾁ ﾓﾆﾀ WINCH MONITOR	(OPTION)

本体部品用索引
MACHINE COMPONENT PARTS INDEX

本体部品用索引
MACHINE COMPONENT PARTS INDEX

https://truckmanualshub.com/

メンテナンス部品
MAINTENANCE PARTS

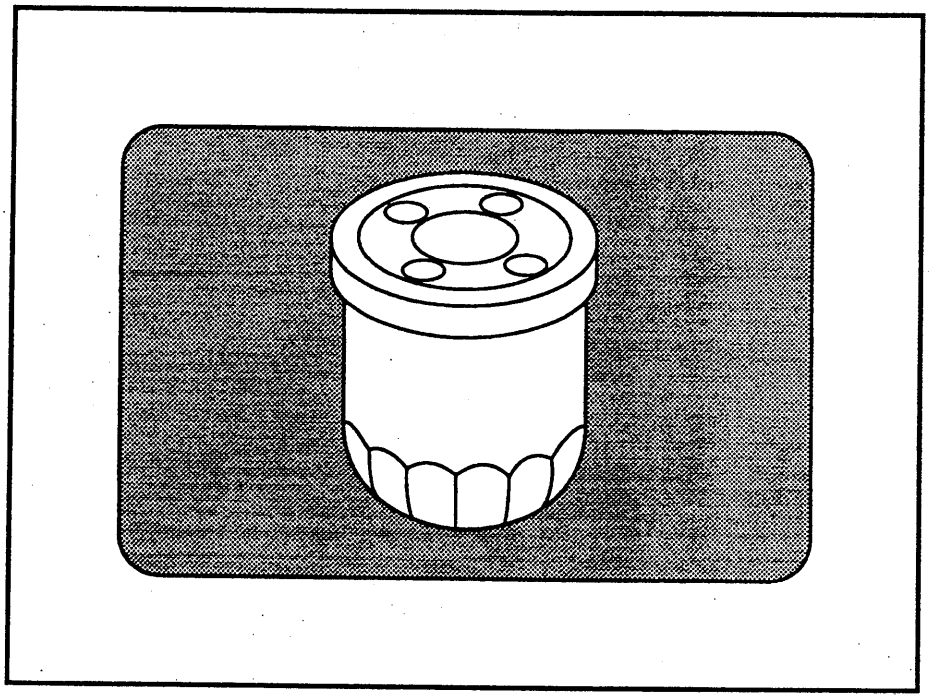

https://truckmanualshub.com/

部品リストの「SUPP. CODE」欄に表示される記号は、次の意味を表しています。

Marks shown in the SUPP. CODE column of the "Parts List" have the following meanings.

SUPP. CODE	< 意味 > Meanings
S	シールキットを構成する部品を示す。 Composing parts of SEAL KIT.
R	リペアキットを構成する部品を示す。 Composing parts of REPAIR KIT.
X	単品供給不可部品を示す。 None-supply parts.
E	スプリングキットを構成する部品を示す。 Composing parts of SPRING KIT.
C	現地加工、予圧調整が必要な部品を示す。 これは、一般的に非売品扱いとなりますので弊社技術サービス部とご相談ください。 It shows the parts which need on-site processing or pre-pressure adjustment. If absolutely necessary, please contact KATO Technical Service Department.
W	ホワイトROM、すなわち、プログラムを書込む以前のROM (Read Only Memory) であることを示す。 したがって、このROMを注文する際は、部品番号の他に、ROMシールに記載されているROMソフトコードも併せてご指示ください。 "W" stands for a white ROM, namely a ROM (Read Only Memory) which does not contain any program yet. Therefore, when placing an order for ROM, the ROM soft code marked on the seal of ROM to be exchanged must be specified together with the part number.
1 1 1	部品供給は、セット部品でのみ可能であることを示す。 (サブアッセンブリの部品番号が設定されていないため) そして、セット部品は同一番号で表示される部品で構成されています。 Showing each part can be supplied set parts only, because sub assembly part No. is not established. The set parts are composed by parts having same parts numbers.
2 2 2	

https://truckmanualshub.com/

119-67800101

CLEANER-AIR

J-0204

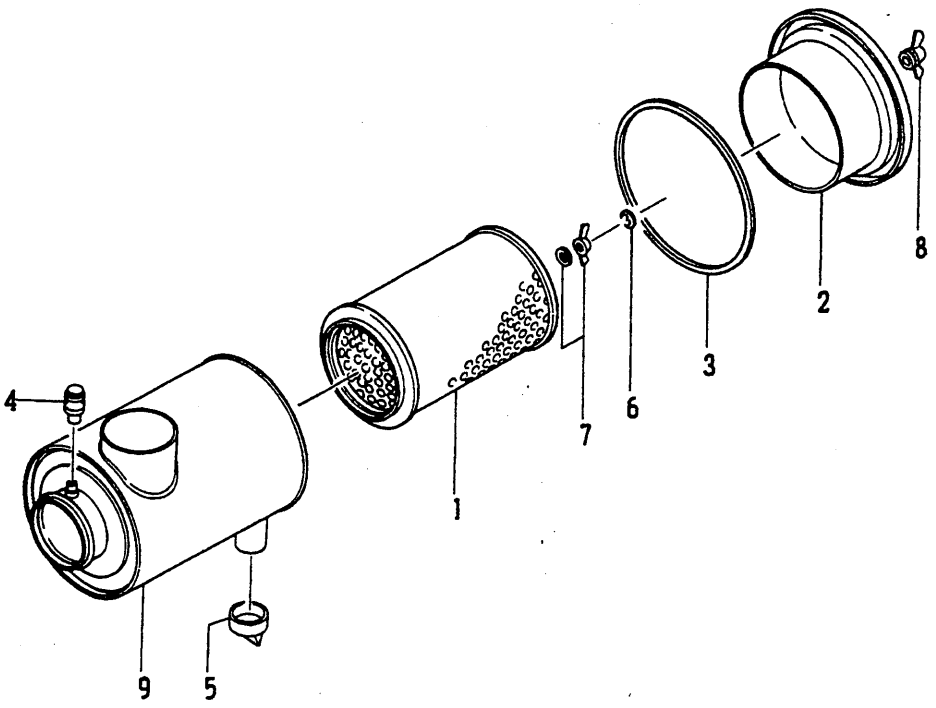

REF.NO.	PART NO.	PART NAME	Q'ty	SUPP. CODE		NOTE
1	119-64103001	ELEMENT	1			
2	119-64108001	COVER	1			
3	119-63602001	GASKET	1			
4	119-63708011	INDICATOR	1			
5	119-64111001	VALVE	1			
6	119-64107001	CLIP	1			
7	119-62803001	NUT & GASKET	1			
8	119-64106001	NUT-CAP	1			
9	119-67809101	BODY	1			

https://truckmanualshub.com/

https://truckmanualshub.com/

689-34200011

FILTER-LINE

G-0015

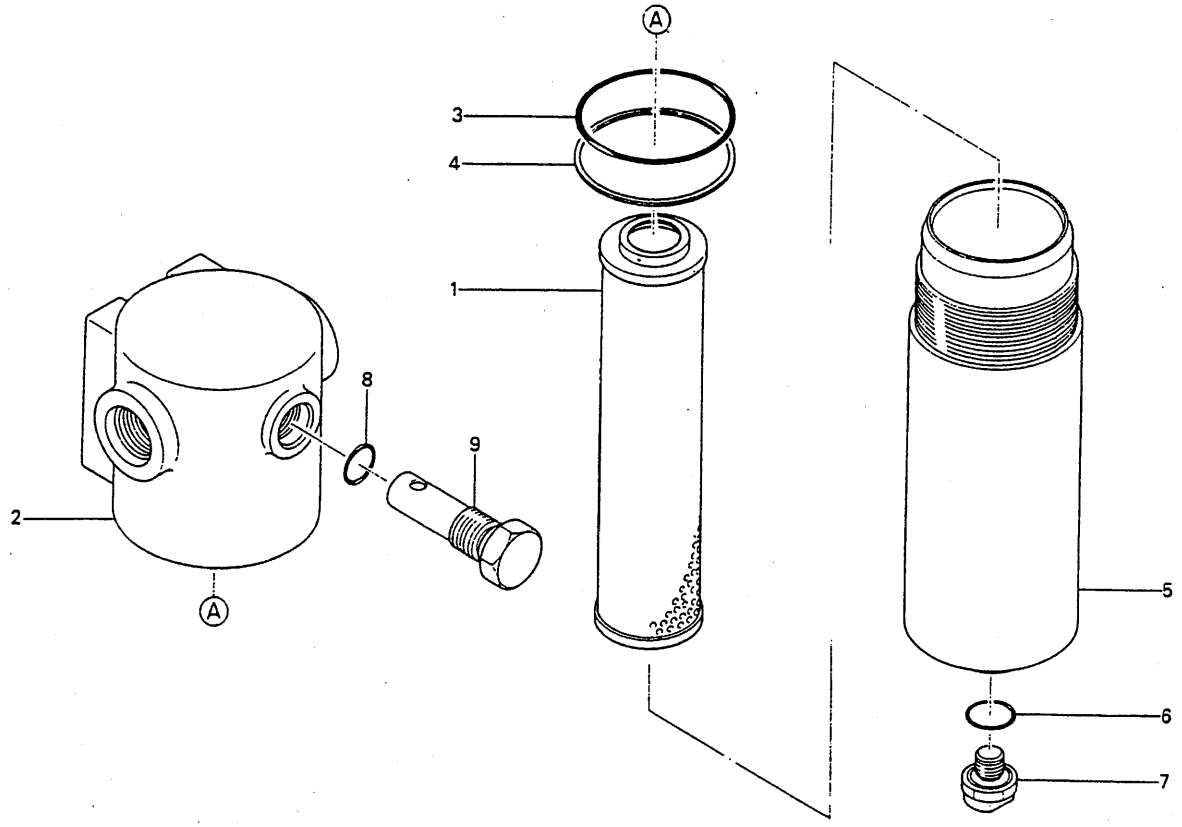

REF.NO.	PART NO.	PART NAME	Q'ty	SUPP. CODE		NOTE
1	689-34201011	FILTER-ELEMENT ASSY	1			
2	689-34202001	COVER-HEAD	1			
3	009-46001070	O-RING	1			
4	009-47007002	RING-BACK UP	1			
5	689-34203001	CASE	1			
6	001-36110200	O-RING	1			
7	689-34204001	BOLT-DRAIN	1			
8	001-36110180	O-RING	1			
9	689-34205001	VALVE-RELIEF ASSY	1			

https://truckmanualshub.com/

https://truckmanualshub.com/

689-34400011

FILTER-SPIN

G-0016

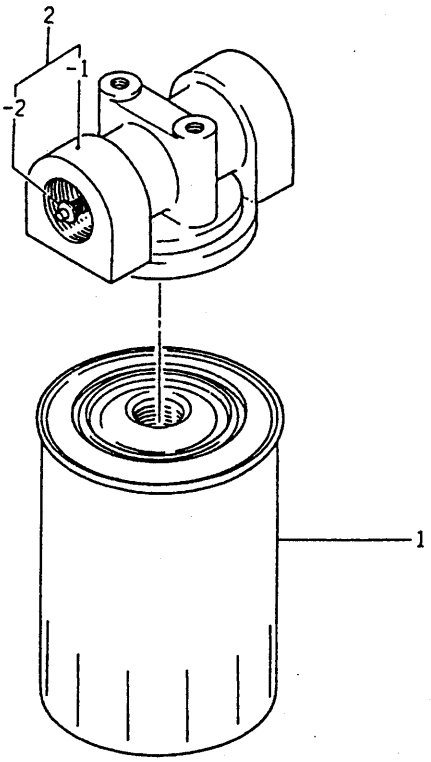

REF.NO.	PART NO.	PART NAME	Q'ty	SUPP. CODE		NOTE
1	689-34401001	FILTER-CARTRIDGE	1			
2	689-34400111	HEAD COVER ASSY	1			
- 1	689-34402011	COVER-HEAD	1		X	
- 2	689-34402111	VALVE-RELIEF	1		X	

https://truckmanualshub.com/

https://truckmanualshub.com/

689-36900002

FILTER-SPIN

G-0017

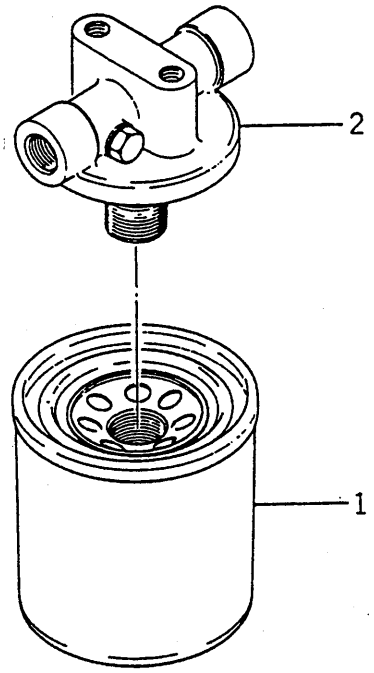

REF.NO.	PART NO.	PART NAME	Q'ty	SUPP. CODE		NOTE
1	689-36901002	FILTER-OIL ASSY	1			
2	689-36902001	HEAD	1			

https://truckmanualshub.com/

https://truckmanualshub.com/

FILTER-OIL

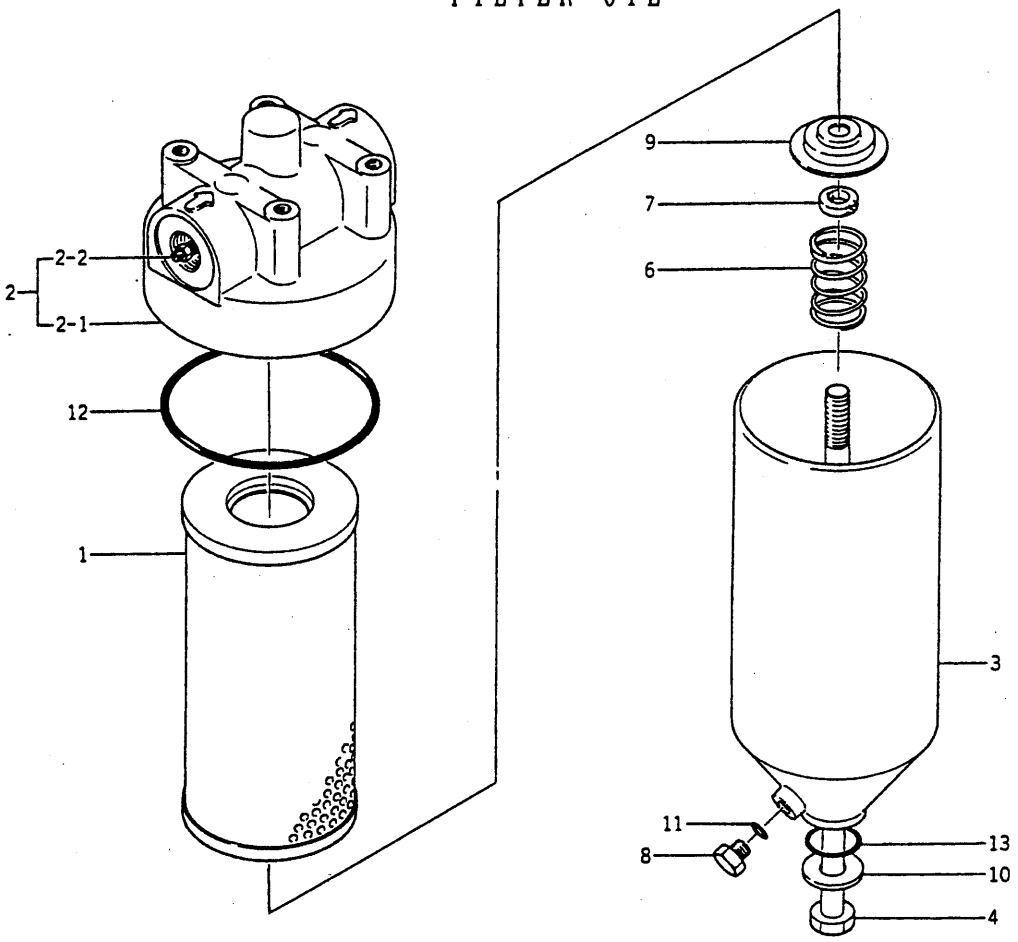

REF.NO.	PART NO.	PART NAME	Q'ty	SUPP. CODE		NOTE
1	689-39301001	FILTER-ELEMENT ASSY	1			
2	689-39300101	HEAD ASSY	1			
- 1	689-39302001	COVER-HEAD	1		X	
- 2	689-32005001	VALVE-RELIEF ASSY	1		X	
3	689-39303001	CASE ASSY	1			
4	689-39304001	BOLT-CENTER	1			
6	689-39306001	SPRING	1			
7	689-39307001	GASKET	1			
8	689-39308001	PLUG	1			
9	689-39309001	PLATE	1			
10	689-39310001	WASHER	1			
11	689-39311001	O-RING	1			
12	009-46301056	O-RING	1			
13	009-46301012	O-RING	1			

https://truckmanualshub.com/

https://truckmanualshub.com/

689-41100001

FILTER-SPIN

G-0068

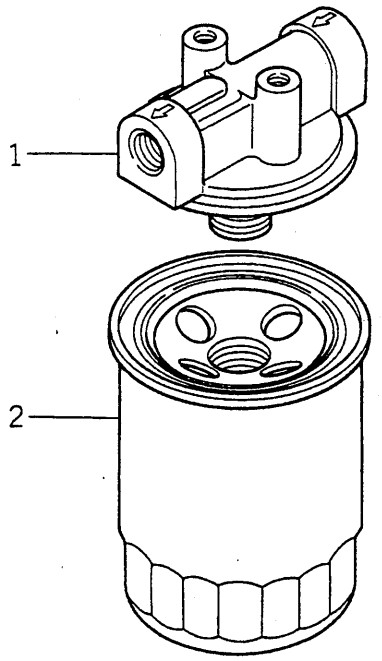

REF.NO.	PART NO.	PART NAME	Q'ty	SUPP. CODE		NOTE
1	689-41101001	HEAD	1			
2	689-35703032	CARTRIDGE	1			

https://truckmanualshub.com/

https://truckmanualshub.com/

LAMP-WORKING

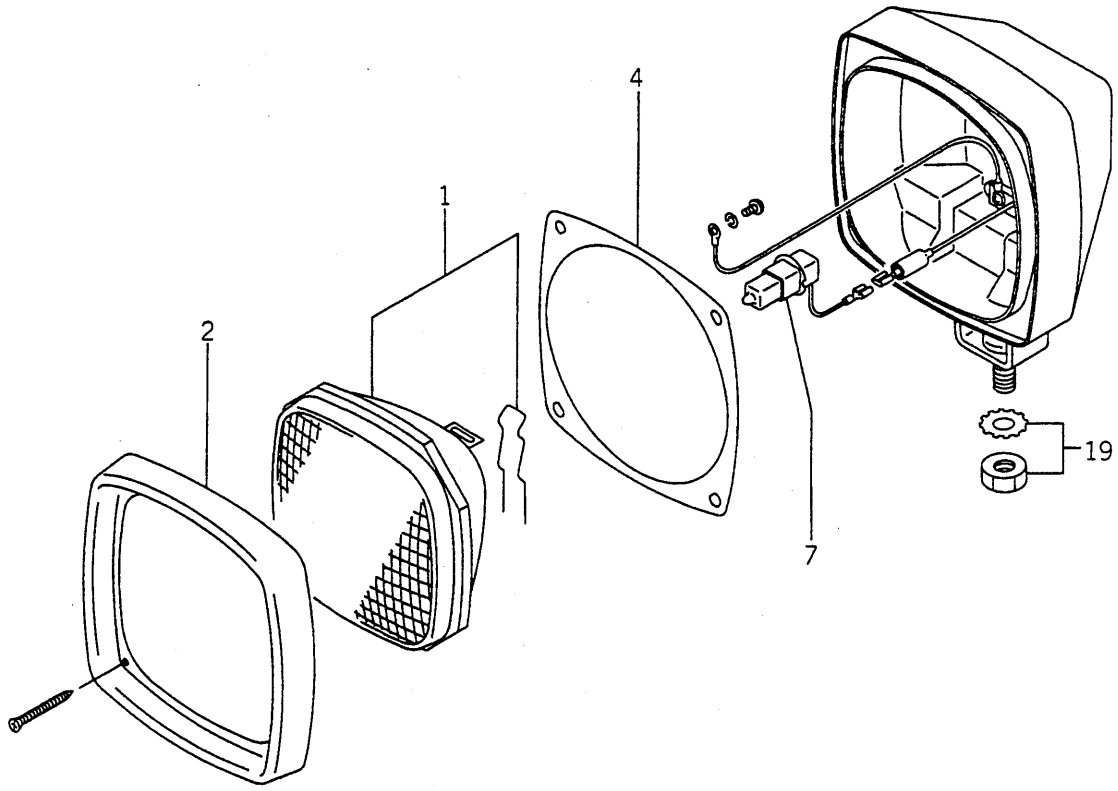

REF.NO.	PART NO.	PART NAME	Q'ty	SUPP. CODE		NOTE
1	709-22001001	LENS UNIT	1			
2	709-22002001	RIM	1			
4	709-22004001	PACKING	1			
7	709-22007002	BULB ASSY	1			
19	709-22019001	NUT & WASHER	1			

https://truckmanualshub.com/

https://truckmanualshub.com/

LAMP-BOOM

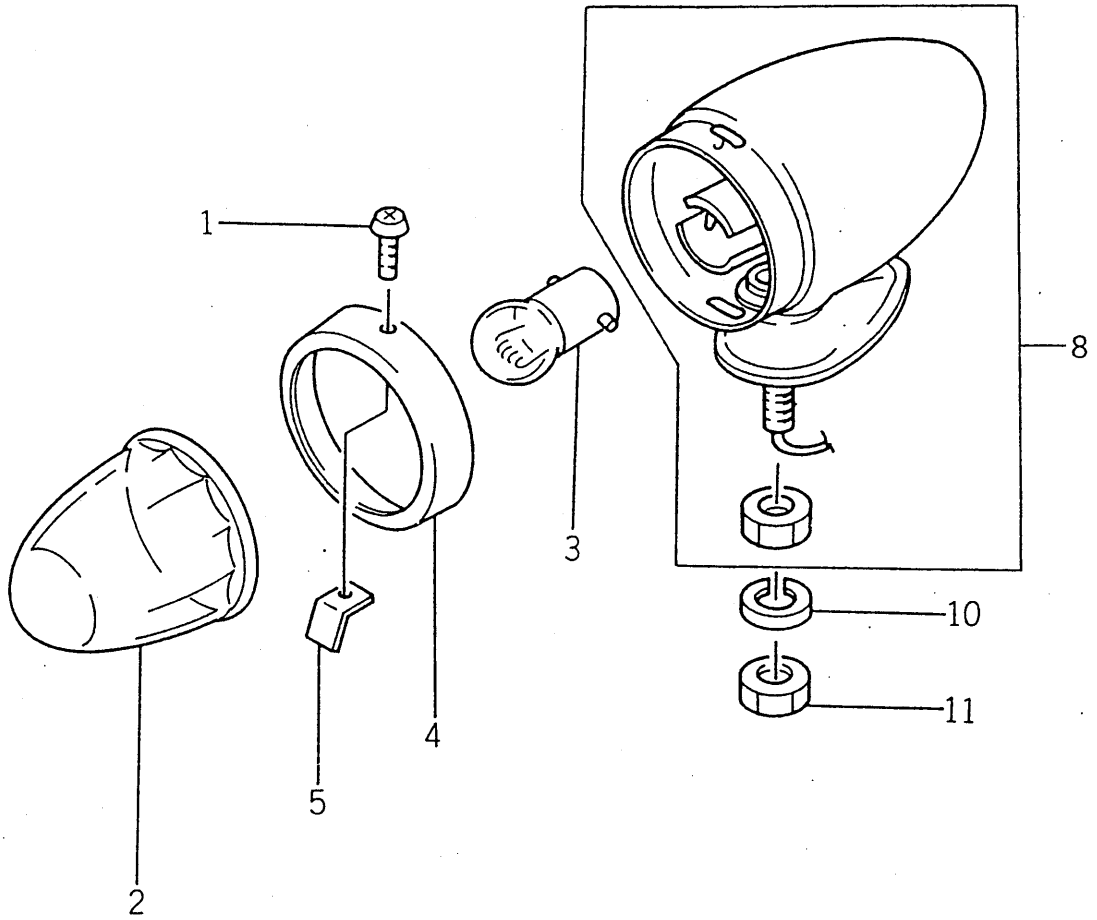

REF.NO.	PART NO.	PART NAME	Q'ty	SUPP. CODE		NOTE
1	709-23201001	SCREW	1			
2	709-23202001	LENS	1			
3	709-23203001	BULB	1			
4	709-23204001	RING-STOPPER	1			
5	709-23205001	SPRING	3			
8	709-23208001	BODY & SOCKET	1			
10	001-12108002	WASHER-SPRING	1			
11	001-13208000	NUT	1			

https://truckmanualshub.com/

https://truckmanualshub.com/

709-24500001

LAMP-ROOM

I-0013

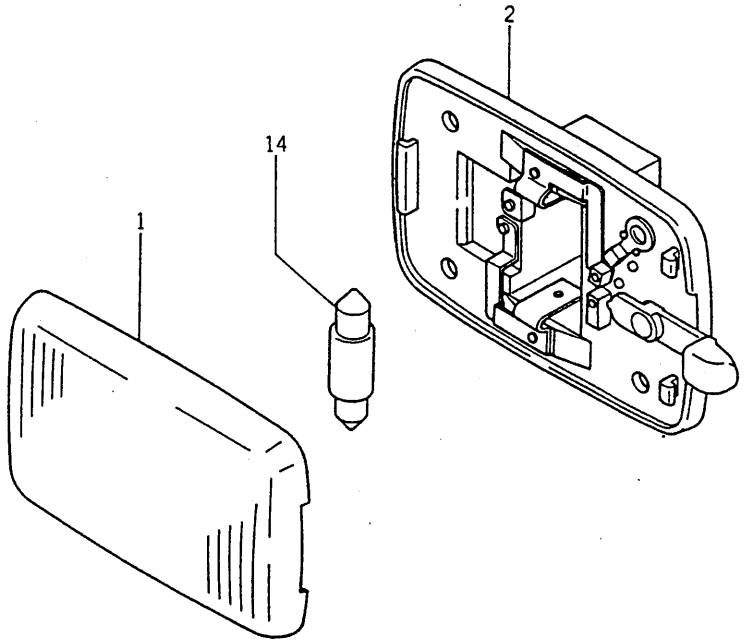

REF.NO.	PART NO.	PART NAME	Q'ty	SUPP. CODE		NOTE
1	709-24501001	LENS	1			
2	709-24502001	HOUSING ASSY	1			
14	709-24514001	BULB	1			

https://truckmanualshub.com/

https://truckmanualshub.com/

709-27100011

LAMP-SIDE TURN SIGNAL

I-0033

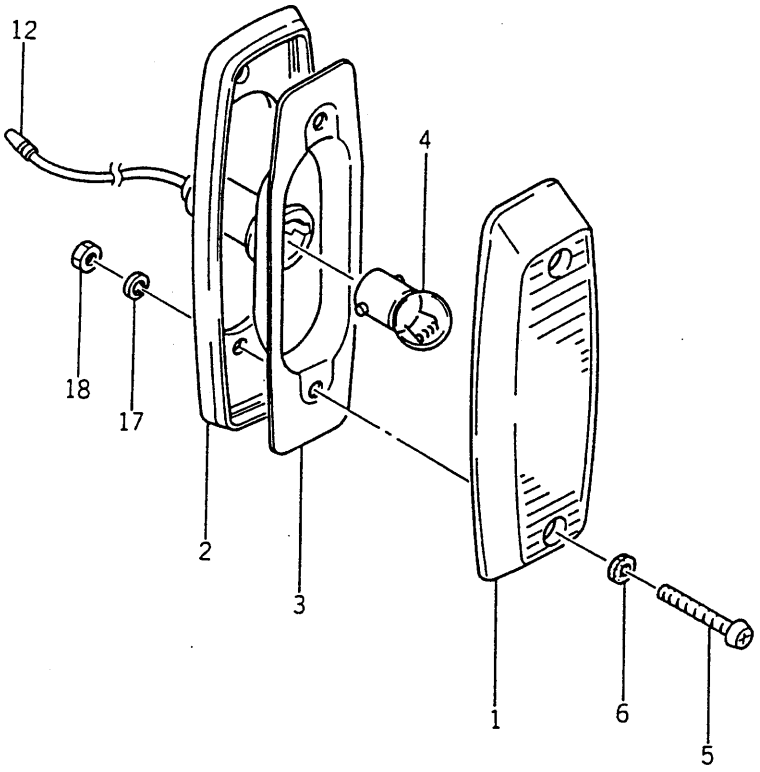

REF.NO.	PART NO.	PART NAME	Q'ty	SUPP. CODE		NOTE
1	709-27101001	LENS	1			
2	709-27102001	PACKING	1			
3	709-27103001	HOUSING ASSY	1			
4	709-27104001	BULB	1			
5	001-10704030	SCREW-MACHINE	2			
6	709-27106011	SEAT	2			
12	709-27112011	CONNECTOR	1		X	
17	001-12104002	WASHER-SPRING	2			
18	001-13204000	NUT	2			

https://truckmanualshub.com/

https://truckmanualshub.com/

709-27300011

LAMP-COMBINATION

I-0034

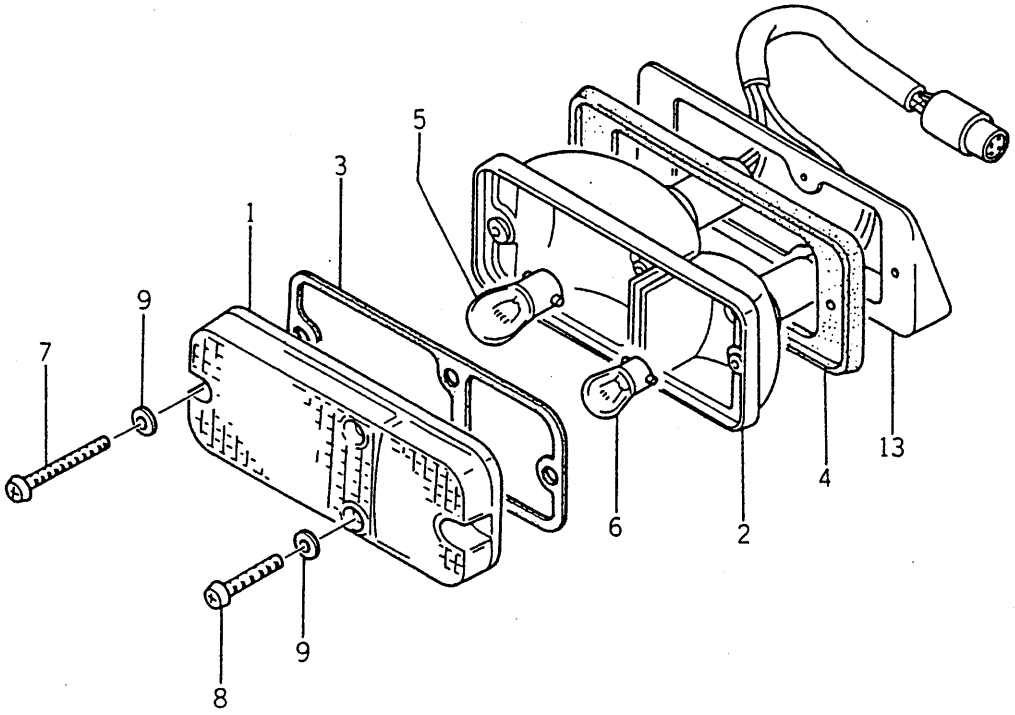

REF.NO.	PART NO.	PART NAME	Q'ty	SUPP. CODE		NOTE
1	709-27301001	LENS	1			
2	709-27302011	BODY	1			
3	709-27303001	PACKING-LENS	1			
4	709-27304001	PACKING	1			
5	709-27305001	BULB(A)	1			
6	709-27306001	BULB(B)	1			
7	709-27307001	SCREW-MACHINE	2			
8	709-27308001	SCREW-MACHINE	2			
9	709-27309001	WASHER-NYLON	4			
13	709-27313001	BRACKET	1			

https://truckmanualshub.com/

https://truckmanualshub.com/

709-28100011

LAMP-LICENCE

I-0035

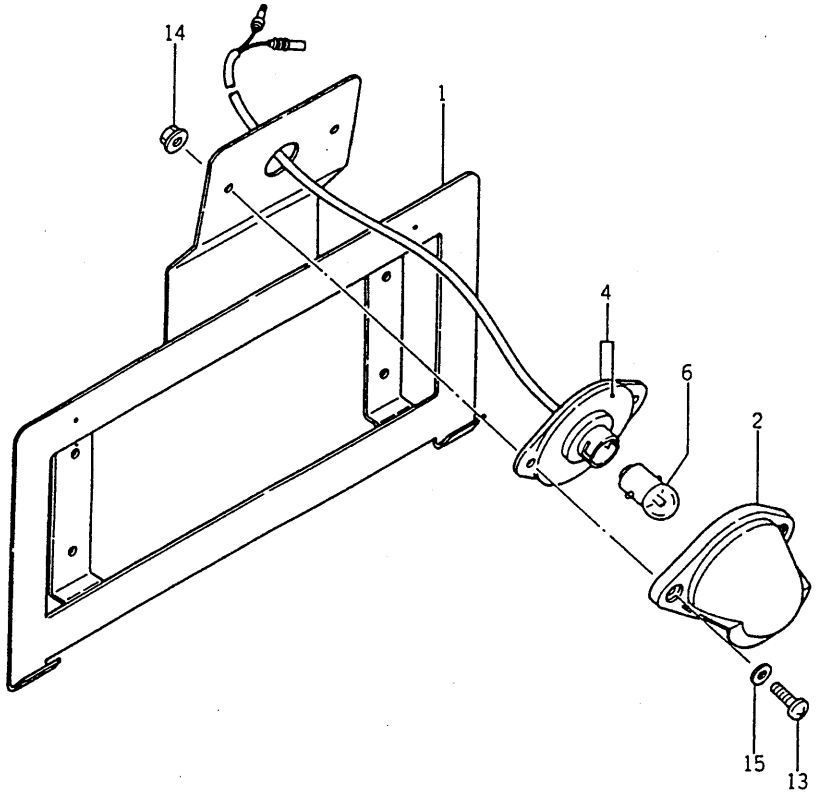

REF.NO.	PART NO.	PART NAME	Q'ty	SUPP. CODE		NOTE
1	709-28101011	BRACKET	1			
2	709-28102011	LAMP HOUSING ASSY	1			
4	709-28104011	SOCKET HOLDER ASSY	1			
6	709-27410001	BULB	1			
13	001-10705020	SCREW-MACHINE	2			
14	709-28114011	NUT-FLANGE	2			
15	001-12205000	WASHER	2			

https://truckmanualshub.com/

https://truckmanualshub.com/

709-28800001

LAMP-HEAD

I-0053

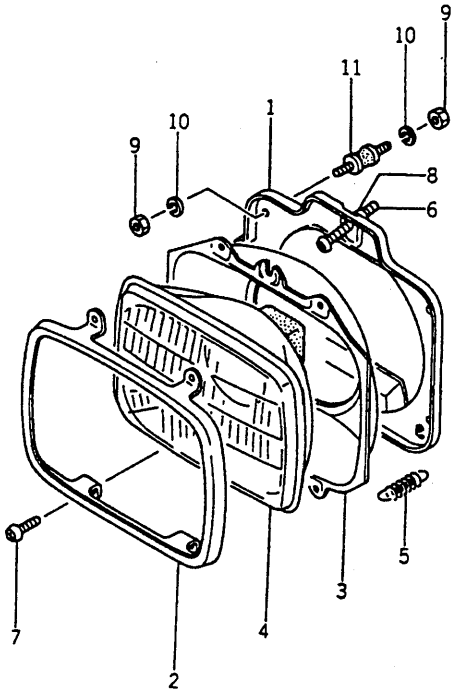

REF.NO.	PART NO.	PART NAME	Q'ty	SUPP. CODE		NOTE
1	709-28901001	HOUSING	1	1		
2	709-28902001	RING-RETAINING	1			
3	709-28903001	RING-MOUNTING	1			
4	709-28800101	LAMP UINT	1			
5	709-28905001	SPRING	1			
6	709-28906001	SCREW-ADJUST	2			
7	709-28907001	SCREW	4			
8	709-28908001	MOUNTING-SCREW	2	1		
9	709-28909001	NUT	8			
10	709-28910001	WASHER	8			
11	709-28911001	CUSHION	4			

https://truckmanualshub.com/

https://truckmanualshub.com/

709-30100001

LAMP-REAR COMBINATION(B)

I-0110

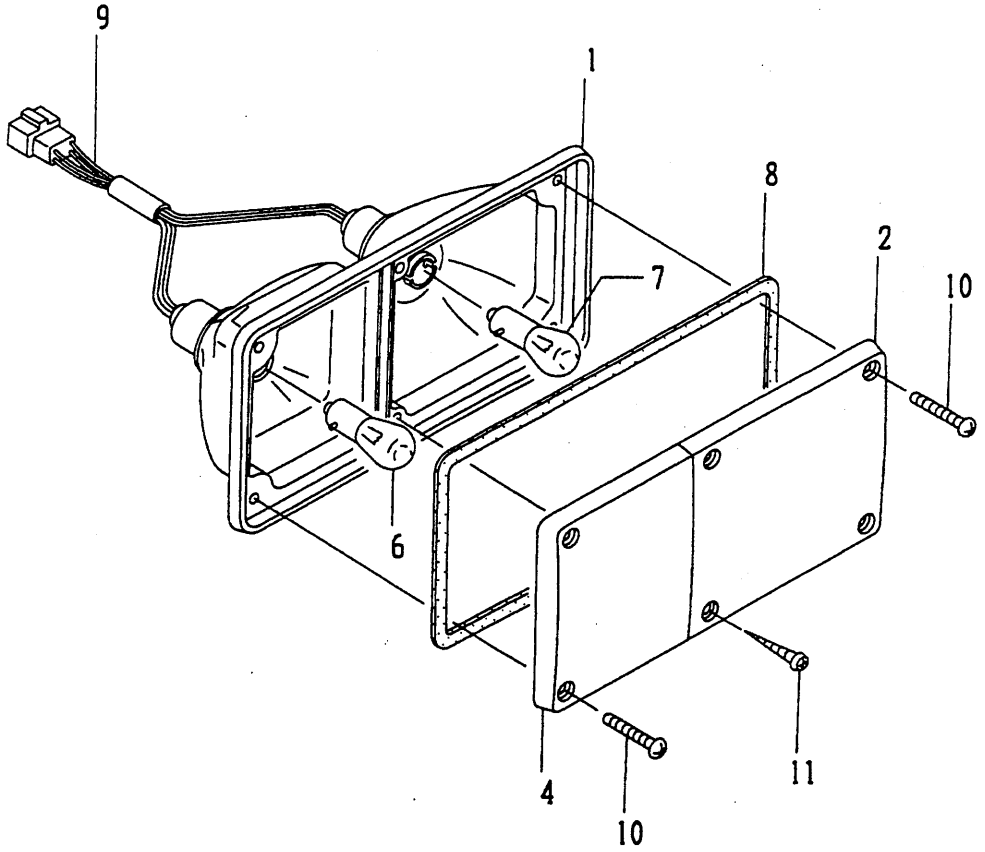

REF.NO.	PART NO.	PART NAME	Q'ty	SUPP. CODE		NOTE
1	709-30101001	BODY	1			
2	709-30102001	LENS-TAIL & STOP(B)	1	1		
4	709-30104001	LENS-TURN SIGNAL(B)	1	1		
6	709-30106001	BLUB(24V25W)	1			
7	709-30107001	BLUB(24V25/10W)	1			
8	709-30108001	GASKET	1			
9	709-30109001	LEAD	1			
10	709-30110001	SCREW	4			
11	709-30111001	SCREW-TAPPING	2			

https://truckmanualshub.com/

https://truckmanualshub.com/

709-30200001

LAMP-REAR COMBINATION(A)

I-0111

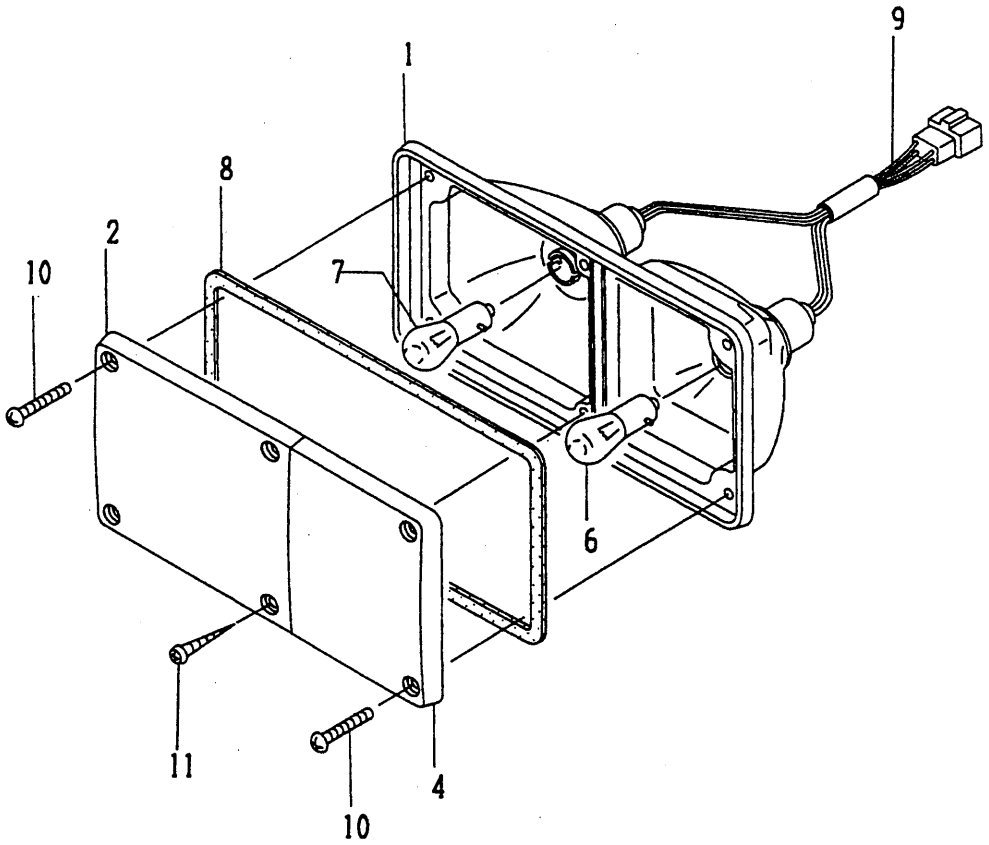

REF.NO.	PART NO.	PART NAME	Q'ty	SUPP. CODE		NOTE
1	709-30101001	BODY	1			
2	709-30202001	LENS-TAIL & STOP(A)	1	1		
4	709-30204001	LENS-TURN SIGNAL(A)	1	1		
6	709-30106001	BLUB(24V25W)	1			
7	709-30107001	BLUB(24V25/10W)	1			
8	709-30108001	GASKET	1			
9	709-30109001	LEAD	1			
10	709-30110001	SCREW	4			
11	709-30111001	SCREW-TAPPING	2			

https://truckmanualshub.com/

https://truckmanualshub.com/

709-30300002

LAMP-FLASHER

I-0112

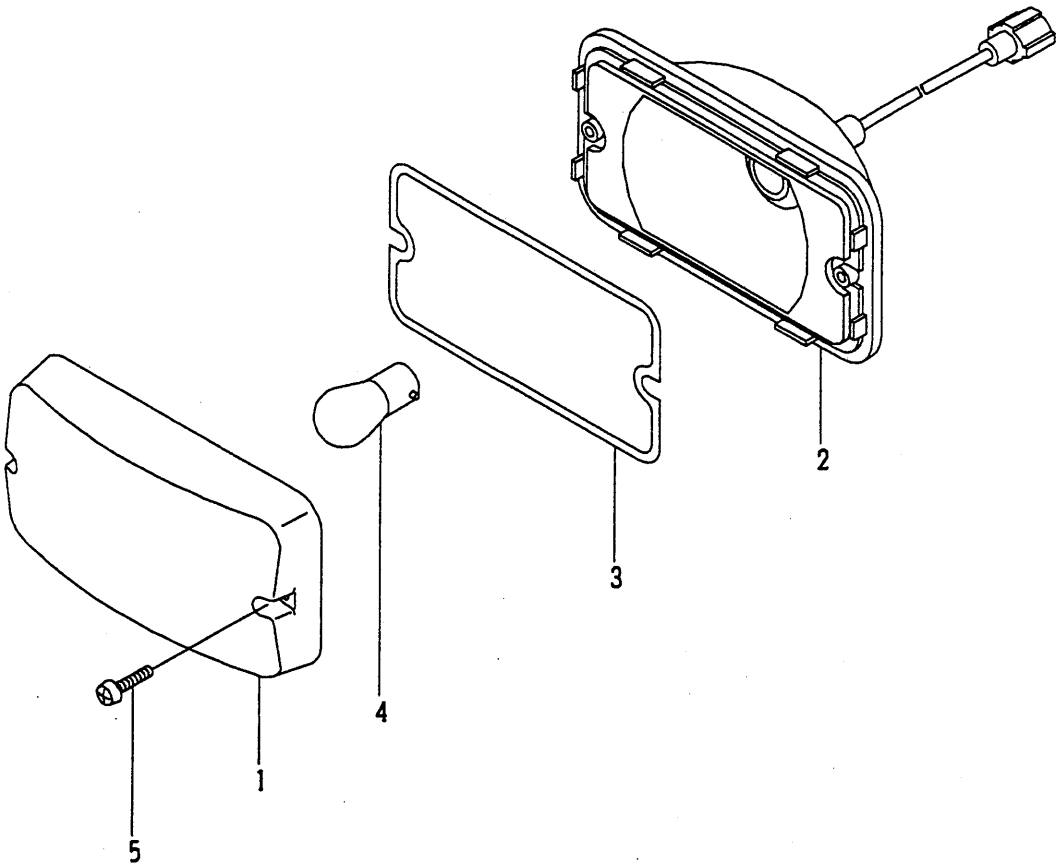

REF.NO.	PART NO.	PART NAME	Q'ty	SUPP. CODE		NOTE
1	709-30301001	LENS	1			
2	709-30302002	HOUSING & HARNESS	1			
3	709-30303001	PACKING	1			
4	709-30304001	BULB	1			
5	709-30305001	SCREW-MACHINE	2			

https://truckmanualshub.com/

https://truckmanualshub.com/

709-30400001

LAMP-BACK UP

I-0118

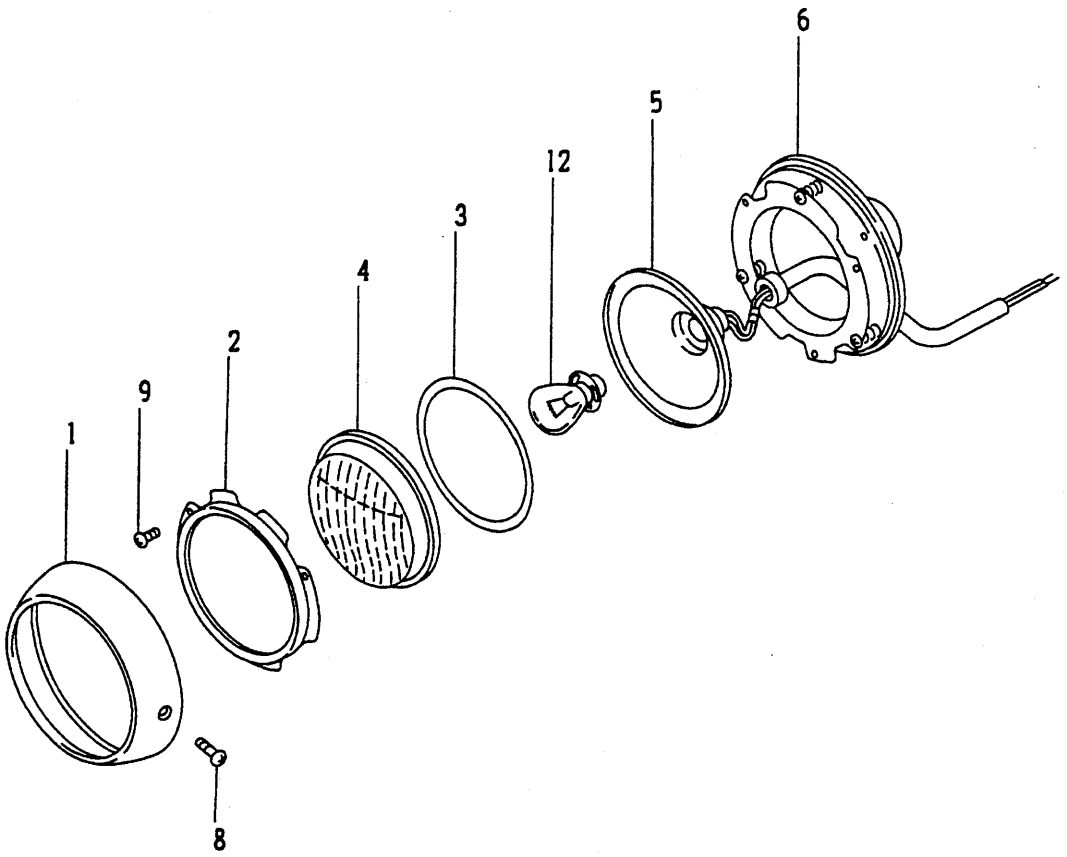

F.NO.	PART NO.	PART NAME	Q'ty	SUPP. CODE		NOTE
1	709-30401001	RIM	1			
2	709-30402001	RING-RETAINING	1			
3	709-30403001	PACKING	1			
4	709-30404001	LENS	1			
5	709-30405001	REFLECTOR & HARNESS ASSY	1			
6	709-30406001	HOUSING & BASE ASSY	1			
8	709-30408001	SCREW-MACHINE	1			
9	709-30409001	SCREW-MACHINE	3			
12	709-30412001	BULB	1			

https://truckmanualshub.com/

https://truckmanualshub.com/

709-66400002

METER-CLUSTER

1/1

I-0125

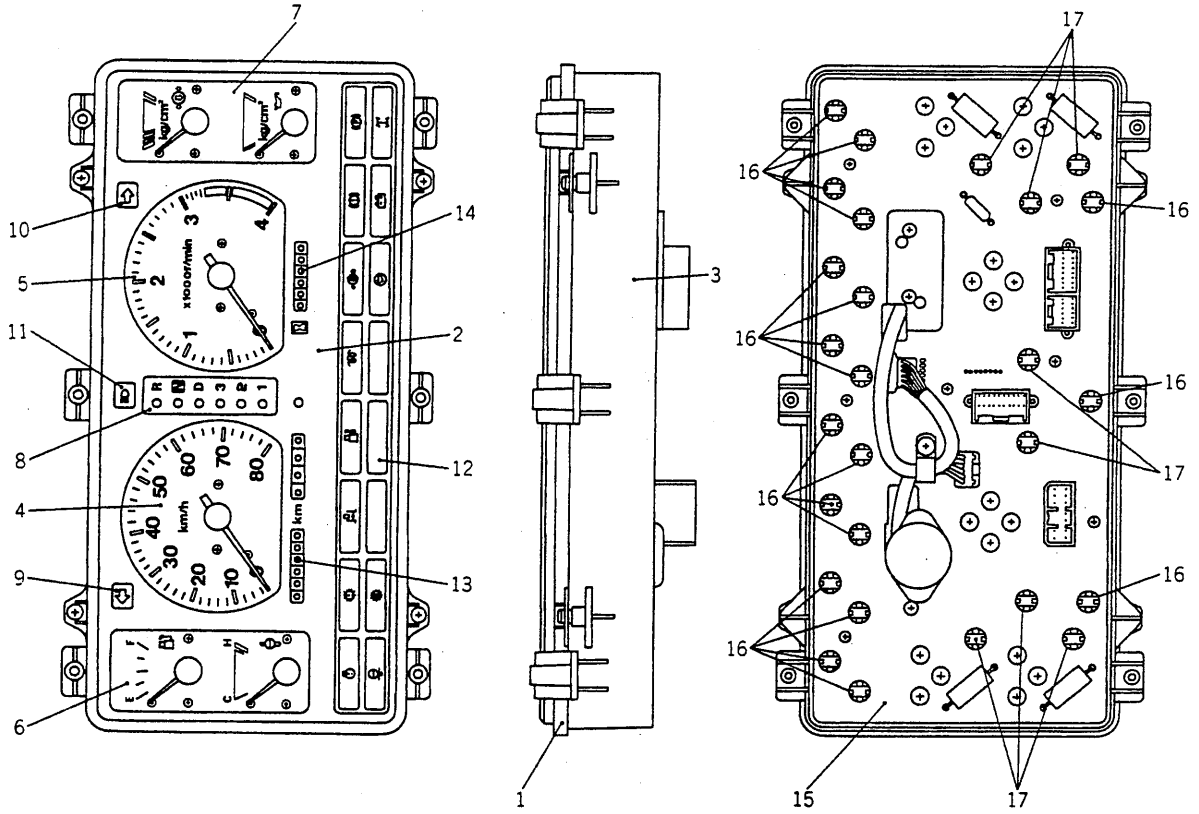

REF.NO.	PART NO.	PART NAME	Q'ty	SUPP. CODE		NOTE
1	709-54501001	COVER-FRONT	1			
2	709-54502001	PLATE-SHADOW	1			
3	709-54503001	HOUSING ASSY	1			
4	709-54504001	INDCATOR(SPEEDO) ASSY	1			
5	709-54505001	INDICATOR(TACHO) ASSY	1			
6	709-54506001	GAUGE-FUEL ASSY	1			
7	709-54407001	GAUGE-AIR PRESS ASSY	1			
8	709-54508001	FINISHER	1			
9	709-54509001	LENS(A)	1			
10	709-54510001	LENS(B)	1			
11	709-54511001	LENS(C)	1			
12	709-66512001	LENS(D)	1			
13	709-54513001	MOVEMENT ASSY	1			
14	709-54414001	MOVEMENT ASSY	1			
15	709-54415001	PRINTED CIRCUIT ASSY	1			
16	709-54416003	SOCKET & BULB ASSY	19			
17	709-54417003	SOCKET & BULB ASSY	8			

https://truckmanualshub.com/

https://truckmanualshub.com/

メンテナンス部品用索引
MAINTENANCE PARTS INDEX

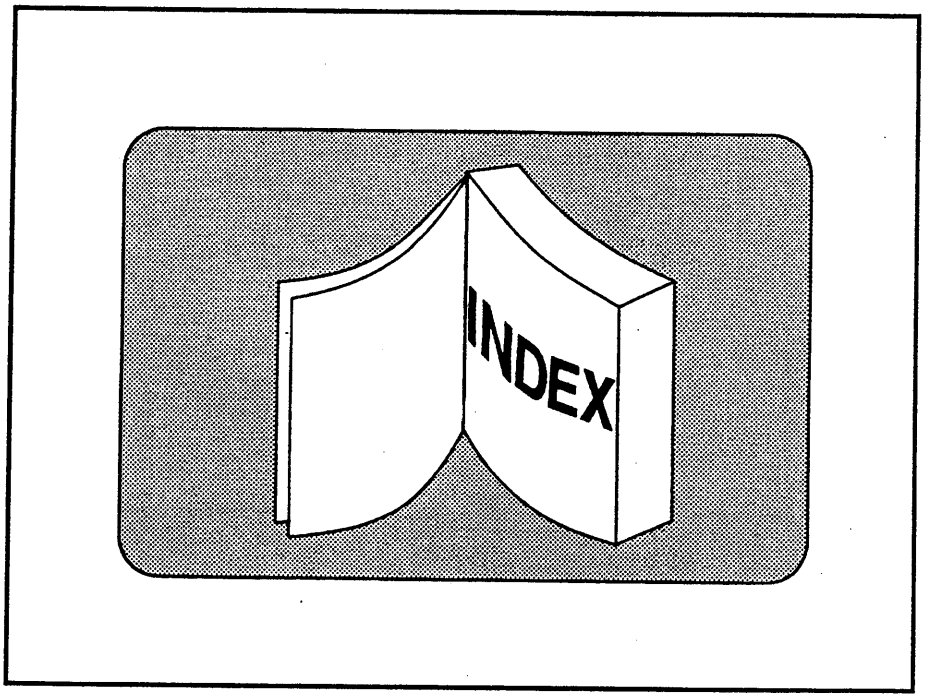

https://truckmanualshub.com/

https://truckmanualshub.com/

PART INDEX

PART NO	INDEX NO
< 001 >	
001-10704030	709-271-11
001-10705020	709-281-11
001-12104002	709-271-11
001-12108002	709-232-01
001-12205000	709-281-11
001-13204000	709-271-11
001-13208000	709-232-01
001-36110180	689-342-11
001-36110200	689-342-11
< 009 >	
009-46001070	689-342-11
009-46301012	689-393-01
009-46301056	689-393-01
009-47007002	689-342-11
< 119 >	
119-62803001	119-678-01
119-63602001	119-678-01
119-63708011	119-678-01
119-64103001	119-678-01
119-64106001	119-678-01
119-64107001	119-678-01
119-64108001	119-678-01
119-64111001	119-678-01
119-67809101	119-678-01
< 689 >	
689-32005001	689-393-01
689-34201011	689-342-11
689-34202001	689-342-11
689-34203001	689-342-11
689-34204001	689-342-11
689-34205001	689-342-11
689-34400111	689-344-11
689-34401001	689-344-11
689-34402011	689-344-11
689-34402111	689-344-11
689-35703032	689-411-01
689-36901002	689-369-02
689-36902001	689-369-02
689-39300101	689-393-01
689-39301001	689-393-01
689-39302001	689-393-01
689-39303001	689-393-01
689-39304001	689-393-01
689-39306001	689-393-01
689-39307001	689-393-01
689-39308001	689-393-01
689-39309001	689-393-01
689-39310001	689-393-01
689-39311001	689-393-01
689-41101001	689-411-01
< 709 >	
709-22001001	709-220-02
709-22002001	709-220-02
709-22004001	709-220-02
709-22007002	709-220-02
709-22019001	709-220-02
709-23201001	709-232-01
709-23202001	709-232-01
709-23203001	709-232-01
709-23204001	709-232-01
709-23205001	709-232-01
709-23208001	709-232-01
709-24501001	709-245-01
709-24502001	709-245-01
709-24514001	709-245-01
709-27101001	709-271-11
709-27102001	709-271-11
709-27103001	709-271-11
709-27104001	709-271-11
709-27106011	709-271-11
709-27112011	709-271-11
709-27301001	709-273-11
709-27302011	709-273-11
709-27303001	709-273-11
709-27304001	709-273-11
709-27305001	709-273-11
709-27306001	709-273-11
709-27307001	709-273-11
709-27308001	709-273-11
709-27309001	709-273-11
709-27313001	709-273-11
709-27410001	709-281-11
709-28101011	709-281-11
709-28102011	709-281-11
709-28104011	709-281-11
709-28114011	709-281-11
709-28800101	709-288-01
709-28901001	709-288-01
709-28902001	709-288-01
709-28903001	709-288-01
709-28905001	709-288-01
709-28906001	709-288-01
709-28907001	709-288-01
709-28908001	709-288-01
709-28909001	709-288-01
709-28910001	709-288-01
709-28911001	709-288-01
709-30101001	709-301-01,709-302-01
709-30102001	709-301-01
709-30104001	709-301-01
709-30106001	709-301-01,709-302-01
709-30107001	709-301-01,709-302-01
709-30108001	709-301-01,709-302-01
709-30109001	709-301-01,709-302-01
709-30110001	709-301-01,709-302-01
709-30111001	709-301-01,709-302-01
709-30202001	709-302-01

https://truckmanualshub.com/

PART NO	INDEX NO
709-30204001	709-302-01
709-30301001	709-303-02
709-30302002	709-303-02
709-30303001	709-303-02
709-30304001	709-303-02
709-30305001	709-303-02
709-30401001	709-304-01
709-30402001	709-304-01
709-30403001	709-304-01
709-30404001	709-304-01
709-30405001	709-304-01
709-30406001	709-304-01
709-30408001	709-304-01
709-30409001	709-304-01
709-30412001	709-304-01
709-54407001	709-664-02
709-54414001	709-664-02
709-54415001	709-664-02
709-54416003	709-664-02
709-54417003	709-664-02
709-54501001	709-664-02
709-54502001	709-664-02
709-54503001	709-664-02
709-54504001	709-664-02
709-54505001	709-664-02
709-54506001	709-664-02
709-54508001	709-664-02
709-54509001	709-664-02
709-54510001	709-664-02
709-54511001	709-664-02
709-54513001	709-664-02
709-66512001	709-664-02

https://truckmanualshub.com/

本 体 部 品
MACHINE COMPONENT PARTS

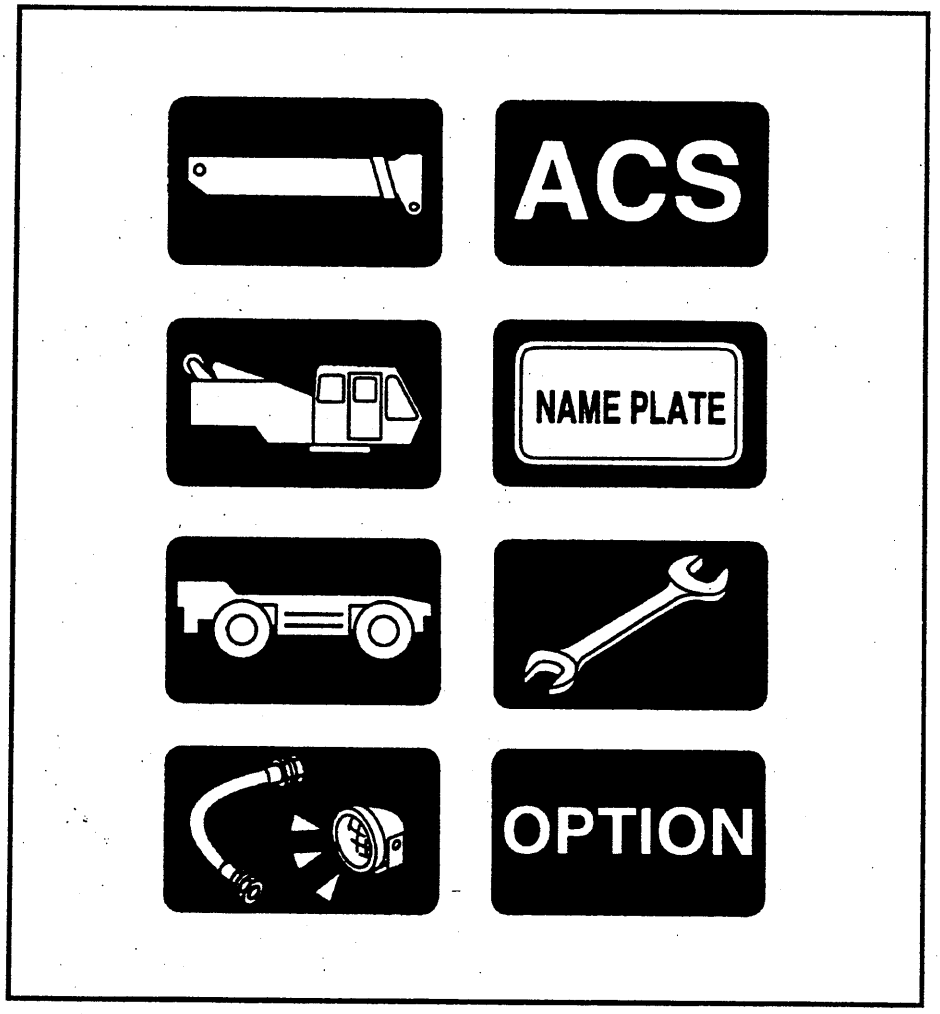

https://truckmanualshub.com/

https://truckmanualshub.com/

ﾌﾞｰﾑ & ｼﾞﾌﾞ
A. BOOM &JIB

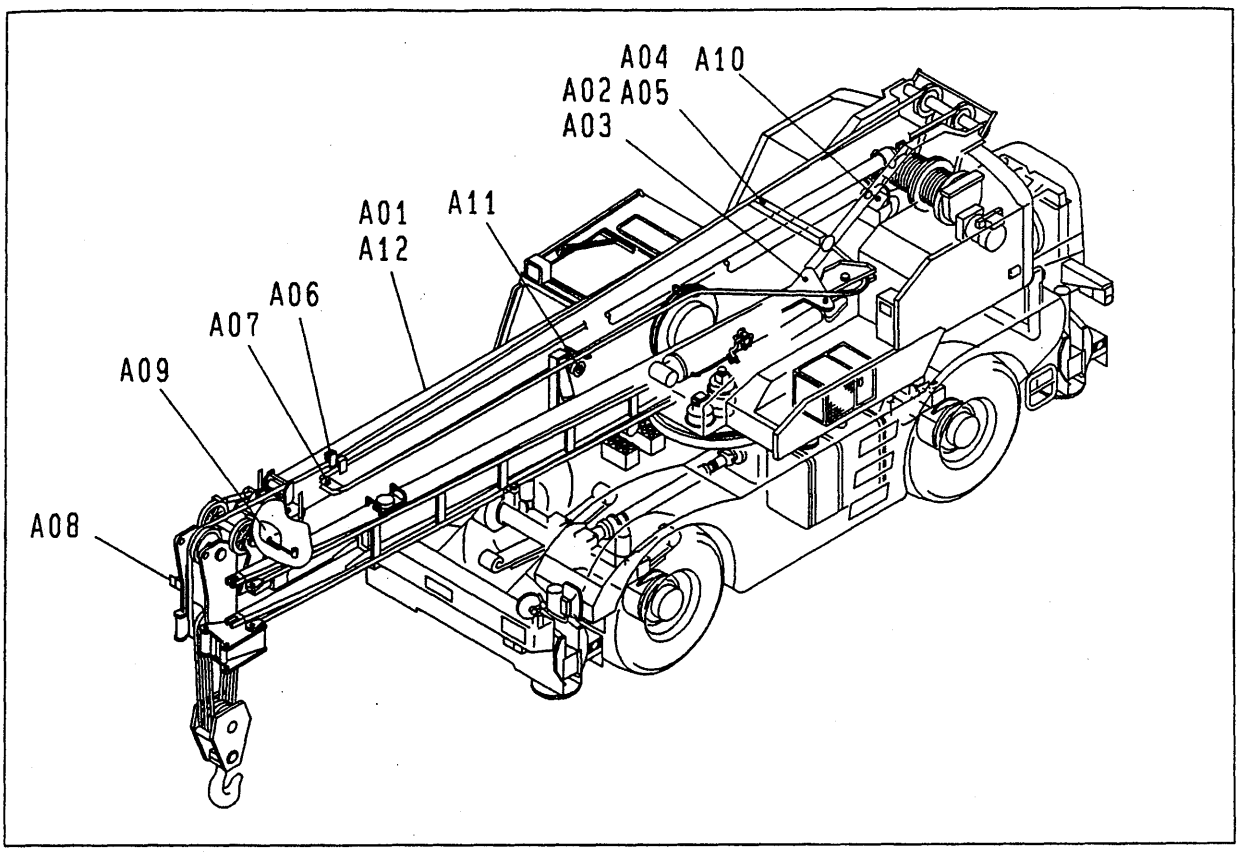

A01	071-41800000 ·····	ﾌﾞｰﾑ BOOM	
A02	071-42300000 ·····	ｼﾞﾌﾞ JIB	
A03	071-42500000 ·····	ｼﾞﾌﾞ JIB	(POWER JIB)
A04	071-44600010 ·····	ｼﾞﾌﾞ ﾎｰﾙﾃﾞｲﾝｸﾞ JIB HOLDING	
A05	071-44700010 ·····	ｼﾞﾌﾞ ﾎｰﾙﾃﾞｲﾝｸﾞ JIB HOLDING	(POWER JIB)
A06	071-49100010 ·····	ｶﾞｲﾄﾞ ﾛｰﾗ GUIDE ROLLER	
A07	071-46600000 ·····	ﾌﾞｰﾑ ｱｸｾｻﾘ BOOM ACCESSORY	
A08	071-46700000 ·····	ﾌﾞｰﾑ ｱｸｾｻﾘ BOOM ACCESSORY	(POWER JIB)
A09	071-49800010 ·····	ﾌﾞｰﾑ ｱｸｾｻﾘ BOOM ACCESSORY	(OPTION)
A10	071-79600030 ·····	ﾎｰｽ ｶﾞｲﾄﾞ HOSE GUIDE	
A11	071-79700000 ·····	ﾎｰｽ ｶﾞｲﾄﾞ HOSE GUIDE	(POWER JIB)
A12	263-82400000 ·····	ｱﾝｸﾞﾙ ｲﾝｼﾞｹｰﾀ ANGLE INDICATOR	

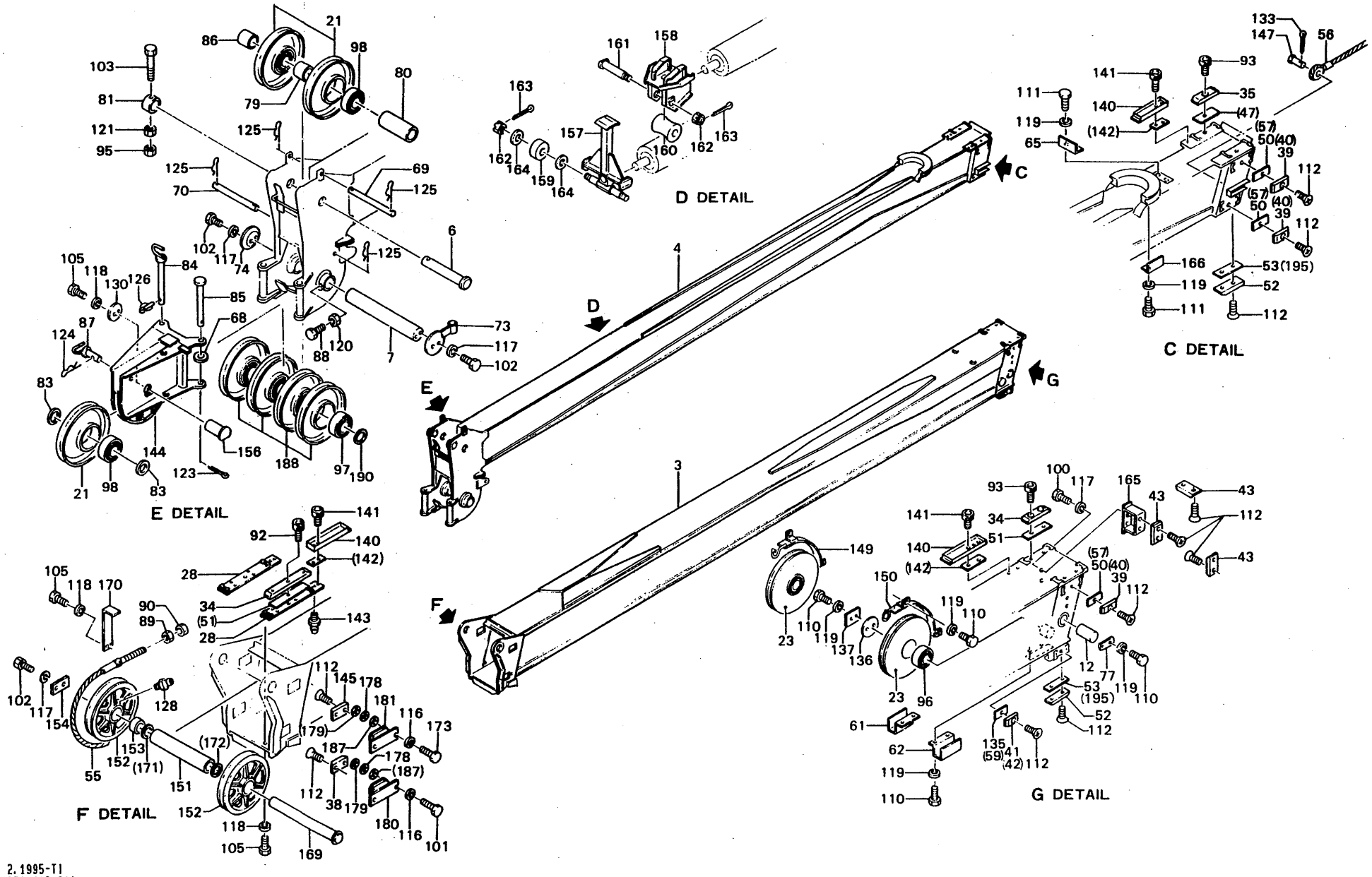

https://truckmanualshub.com/

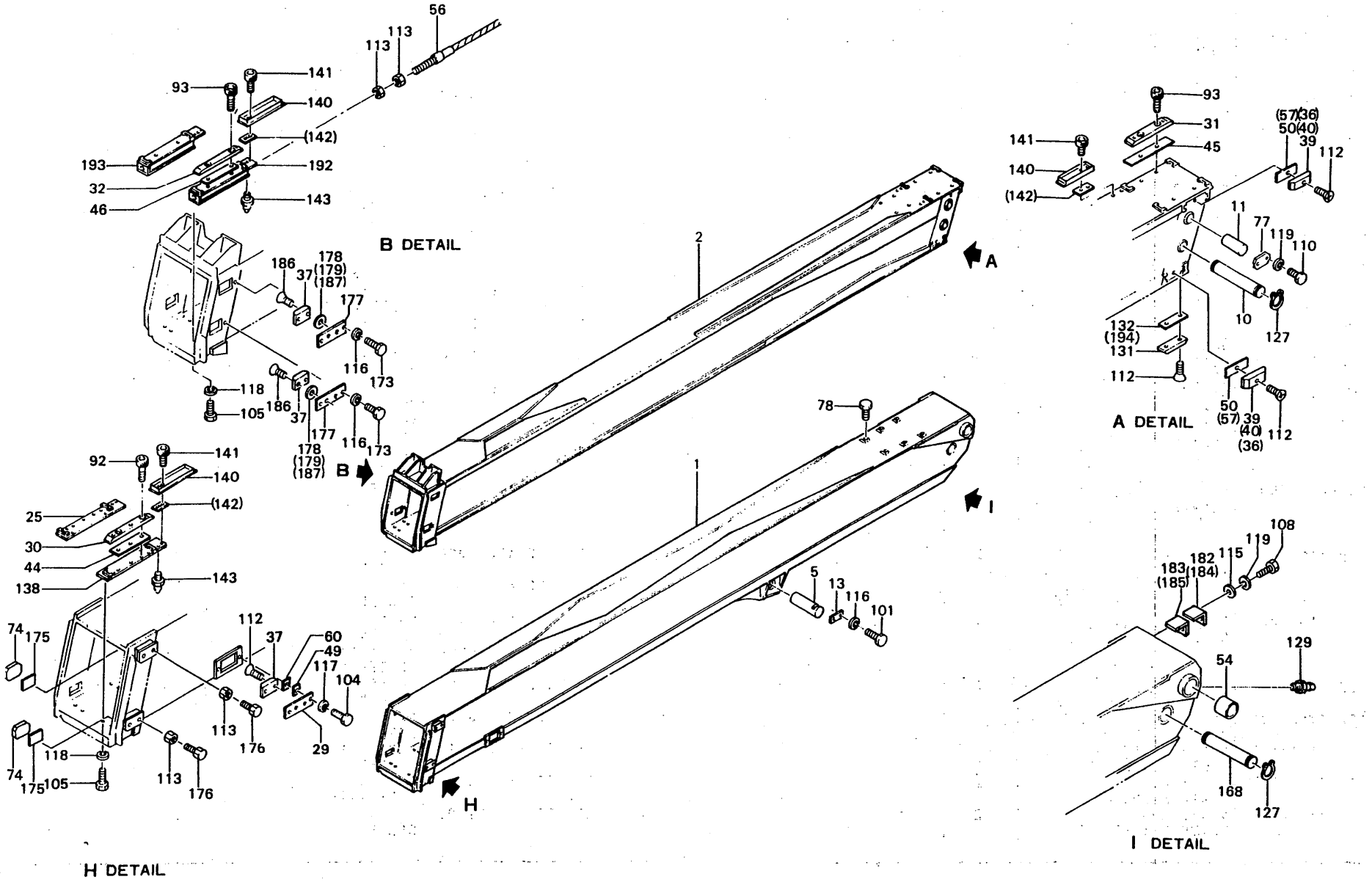

https://truckmanualshub.com/

A01 071-41800000 ﾌﾞｰﾑ
BOOM

符号 REF. NO.	部品番号 PART NO.	部品名称 PART NAME	個数 Q'ty	備考 NOTE
0	071-41800000	ﾌﾞｰﾑ BOOM		N.F.S.
1	071-41801000	ﾌﾞｰﾑ(1) BOOM(1)	1	
2	071-41802000	ﾌﾞｰﾑ(2) BOOM(2)	1	
3	071-41803000	ﾌﾞｰﾑ(3) BOOM(3)	1	
4	071-41604010	ﾌﾞｰﾑ(4) BOOM(4)	1	
5	772-41705000	ｼｬﾌﾄ SHAFT	1	
6	071-41605010	ｼｬﾌﾄ SHAFT	1	
7	732-41606000	ｼｬﾌﾄ SHAFT	1	
10	732-41609000	ｼｬﾌﾄ SHAFT	1	
11	732-41610000	ｼｬﾌﾄ SHAFT	2	
12	772-41611010	ｼｬﾌﾄ SHAFT	2	
13	772-41663000	ﾌﾟﾚｰﾄ PLATE	1	
21	052-41508030	ｼｰﾌﾞ SHEAVE	3	
23	772-41719000	ｼｰﾌﾞ SHEAVE	2	
25	243-41610000	ｹｰｽ CASE	1	
28	802-41621000	ｹｰｽ CASE	2	
29	122-41585000	ﾌﾟﾚｰﾄ PLATE	2	
30	243-41613000	ﾌﾟﾚｰﾄ･ｽﾗｲﾄﾞ PLATE-SLIDE	2	
31	822-41624000	ﾌﾟﾚｰﾄ･ｽﾗｲﾄﾞ PLATE-SLIDE	2	
32	772-41626000	ﾌﾟﾚｰﾄ･ｽﾗｲﾄﾞ PLATE-SLIDE	2	

A01 071-41800000 ﾌﾞｰﾑ
BOOM

符号 REF. NO.	部品番号 PART NO.	部品名称 PART NAME	個数 Q'ty	備考 NOTE
34	732-41618000	ﾌﾟﾚｰﾄ･ｽﾗｲﾄﾞ PLATE-SLIDE	4	
35	011-41620000	ﾌﾟﾚｰﾄ･ｽﾗｲﾄﾞ PLATE-SLIDE	2	
36	772-41782000	ﾌﾟﾚｰﾄ･ｽﾗｲﾄﾞ PLATE-SLIDE	AR	
37	122-41584000	ﾌﾟﾚｰﾄ･ｽﾗｲﾄﾞ PLATE-SLIDE	6	
38	772-41628000	ﾌﾟﾚｰﾄ･ｽﾗｲﾄﾞ PLATE-SLIDE	2	
39	772-41629000	ﾌﾟﾚｰﾄ･ｽﾗｲﾄﾞ PLATE-SLIDE	10	
40	772-41630000	ﾌﾟﾚｰﾄ･ｽﾗｲﾄﾞ PLATE-SLIDE	AR	
41	772-41631000	ﾌﾟﾚｰﾄ･ｽﾗｲﾄﾞ PLATE-SLIDE	2	
42	772-41632000	ﾌﾟﾚｰﾄ･ｽﾗｲﾄﾞ PLATE-SLIDE	AR	
43	772-41633000	ﾌﾟﾚｰﾄ･ｽﾗｲﾄﾞ PLATE-SLIDE	3	
44	243-41614000	ｽﾍﾟｰｻ SPACER	4	
45	822-41628000	ｽﾍﾟｰｻ SPACER	8	
46	772-41635000	ｽﾍﾟｰｻ SPACER	2	
47	011-41621000	ｽﾍﾟｰｻ SPACER	AR	
49	102-41659000	ｽﾍﾟｰｻ SPACER	20	
50	772-41637000	ｽﾍﾟｰｻ SPACER	34	
51	732-41634000	ｽﾍﾟｰｻ SPACER	6	
52	462-41528000	ﾌﾟﾚｰﾄ･ｽﾗｲﾄﾞ PLATE-SLIDE	4	
53	462-41539000	ｽﾍﾟｰｻ SPACER	8	
54	802-41649000	ﾌﾞｯｼｭ BUSHING	2	
55	071-41609010	ﾛｰﾌﾟ･ﾜｲﾔ ROPE-WIRE	1	
56	071-41610000	ﾛｰﾌﾟ･ﾜｲﾔ ROPE-WIRE	2	
57	772-41677000	ｽﾍﾟｰｻ SPACER	AR	

https://truckmanualshub.com/

https://truckmanualshub.com/

A01 071-41800000 ﾌﾞｰﾑ
BOOM

符号 REF. NO.	部品番号 PART NO.	部品名称 PART NAME	個数 Q'ty	備考 NOTE
59	772-41678000	ｽﾍﾟｰｻ SPACER	AR	
60	102-41657000	ｽﾍﾟｰｻ SPACER	4	
61	772-41745000	ｶﾞｲﾄﾞ GUIDE	1	
62	772-41746000	ｶﾞｲﾄﾞ GUIDE	1	
65	672-48729010	ﾌﾞﾗｹｯﾄ BRACKET	1	
68	102-41651000	ｽﾍﾟｰｻ SPACER	1	
69	812-48752000	ﾋﾟﾝ PIN	1	
70	732-41640000	ﾋﾟﾝ PIN	1	
73	011-41619000	ﾌﾟﾚｰﾄ・ｴﾝﾄﾞ PLATE-END	1	
74	333-48509000	ﾌﾟﾚｰﾄ・ｴﾝﾄﾞ PLATE-END	1	
77	772-41764000	ﾌﾟﾚｰﾄ・ｴﾝﾄﾞ PLATE-END	4	
78	772-41657000	ﾎﾞﾙﾄ BOLT	6	
79	462-41537000	ｽﾍﾟｰｻ SPACER	1	
80	732-41632000	ｽﾍﾟｰｻ SPACER	1	
81	652-41534000	ｶﾗｰ COLLAR	1	
83	102-42133000	ﾜｯｼｬ WASHER	2	
84	462-41532000	ﾋﾟﾝ PIN	1	
85	462-41533000	ﾋﾟﾝ PIN	1	
86	732-41633000	ｽﾍﾟｰｻ SPACER	1	

https://truckmanualshub.com/

A01 071-41800000 ﾌﾞｰﾑ
BOOM

符号 REF. NO.	部品番号 PART NO.	部品名称 PART NAME	個数 Q'ty	備考 NOTE
87	772-41674000	ﾋﾟﾝ PIN	1	
88	102-42129000	ﾎﾞﾙﾄ BOLT	1	
89	122-41536000	ﾅｯﾄ NUT	2	
90	122-41579000	ﾅｯﾄ NUT	2	
92	092-48418000	ﾎﾞﾙﾄ・ﾍｷｻｺﾞﾝｿｹｯﾄ BOLT-HEXAGON SOCKET	10	
93	092-48419000	ﾎﾞﾙﾄ・ﾍｷｻｺﾞﾝｿｹｯﾄ BOLT-HEXAGON SOCKET	14	
95	009-14210000	ﾅｯﾄ・ﾛｯｸ NUT-LOCK	1	
96	009-36624908	ﾍﾞｱﾘﾝｸﾞ・ﾛｰﾗ BEARING-ROLLER	2	
97	009-38605012	ﾍﾞｱﾘﾝｸﾞ・ﾛｰﾗ BEARING-ROLLER	4	
98	009-38605010	ﾍﾞｱﾘﾝｸﾞ・ﾛｰﾗ BEARING-ROLLER	3	
100	001-10112020	ﾎﾞﾙﾄ BOLT	4	
101	001-10116035	ﾎﾞﾙﾄ BOLT	6	
102	001-10112030	ﾎﾞﾙﾄ BOLT	6	
103	001-10110085	ﾎﾞﾙﾄ BOLT	1	
104	001-10112035	ﾎﾞﾙﾄ BOLT	4	
105	001-10110025	ﾎﾞﾙﾄ BOLT	26	
108	001-10308020	ﾎﾞﾙﾄ BOLT	8	
110	001-10308016	ﾎﾞﾙﾄ BOLT	20	
111	001-10308012	ﾎﾞﾙﾄ BOLT	6	
112	001-10608020	ｽｸﾘｭｰ・ﾏｼﾝ SCREW-MACHINE	42	

https://truckmanualshub.com/

A01 071-41800000 ﾌﾞｰﾑ
BOOM

符号 REF.NO.	部品番号 PART NO.	部品名称 PART NAME	個数 Q'ty	備考 NOTE
113	001-13016000	ﾅｯﾄ NUT	12	
115	001-12208000	ﾜｯｼｬ WASHER	8	
116	001-12116002	ﾜｯｼｬ･ｽﾌﾟﾘﾝｸﾞ WASHER-SPRING	18	
117	001-12112002	ﾜｯｼｬ･ｽﾌﾟﾘﾝｸﾞ WASHER-SPRING	14	
118	001-12110002	ﾜｯｼｬ･ｽﾌﾟﾘﾝｸﾞ WASHER-SPRING	30	
119	001-12108002	ﾜｯｼｬ･ｽﾌﾟﾘﾝｸﾞ WASHER-SPRING	34	
120	001-13012000	ﾅｯﾄ NUT	1	
121	001-13010000	ﾅｯﾄ NUT	1	
123	001-20206040	ﾋﾟﾝ･ｽﾌﾟﾘｯﾄ PIN-SPLIT	1	
124	001-20412000	ﾋﾟﾝ･ｽﾅｯﾌﾟ PIN-SNAP	1	
125	001-20416000	ﾋﾟﾝ･ｽﾅｯﾌﾟ PIN-SNAP	4	
126	001-20525000	ﾋﾟﾝ･ｸｲｯｸ PIN-QUICK	1	
127	001-20650000	ﾘﾝｸﾞ･ｽﾅｯﾌﾟ RING-SNAP	4	
128	001-60101001	ﾆｯﾌﾟﾙ･ｸﾞﾘｰｽ NIPPLE-GREASE	2	
129	001-60101002	ﾆｯﾌﾟﾙ･ｸﾞﾘｰｽ NIPPLE-GREASE	2	
130	001-20960000	ﾌﾟﾚｰﾄ･ｴﾝﾄﾞ PLATE-END	1	
131	702-41625000	ﾌﾟﾚｰﾄ･ｽﾗｲﾄﾞ PLATE-SLIDE	2	
132	203-48727000	ｽﾍﾟｰｻ SPACER	4	
133	001-20205030	ﾋﾟﾝ･ｽﾌﾟﾘｯﾄ PIN-SPLIT	2	
135	772-41666000	ｽﾍﾟｰｻ SPACER	6	
136	772-41667000	ｽﾍﾟｰｻ SPACER	2	
137	772-41668000	ﾌﾟﾚｰﾄ･ｴﾝﾄﾞ PLATE-END	2	

https://truckmanualshub.com/

A01 071-41800000 ﾌﾞｰﾑ
BOOM

符号 REF. NO.	部品番号 PART NO.	部品名称 PART NAME	個数 Q'ty	備考 NOTE
138	243-41617000	ｹｰｽ CASE	1	
140	772-41671000	ｹｰｽ CASE	12	
141	772-41672000	ﾎﾞﾙﾄ・ﾍｷｻｺﾞﾝｿｹｯﾄ BOLT-HEXAGON SOCKET	24	
142	772-41673000	ｽﾍﾟｰｻ SPACER	AR	
143	622-48725000	ﾆｯﾌﾟﾙ・ｸﾞﾘｰｽ NIPPLE-GREASE	6	
144	071-41613010	ﾌﾞﾗｹｯﾄ BRACKET	1	
145	243-41619000	ﾌﾟﾚｰﾄ・ｽﾗｲﾄﾞ PLATE-SLIDE	2	
147	243-41621000	ﾋﾟﾝ PIN	2	
149	243-41623000	ｶﾞｲﾄﾞ GUIDE	1	
150	243-41624000	ｶﾞｲﾄﾞ GUIDE	1	
151	071-41615010	ｽﾍﾟｰｻ SPACER	1	
152	243-41626000	ｼｰﾌﾞ SHEAVE	2	
153	243-41627000	ﾌﾞｯｼｭ BUSHING	2	
154	161-41610000	ﾌﾟﾚｰﾄ・ｴﾝﾄﾞ PLATE-END	1	
156	243-41630000	ｼｬﾌﾄ SHAFT	1	
157	071-41616010	ﾌﾞﾗｹｯﾄ BRACKET	1	
158	071-41617010	ﾌﾞﾗｹｯﾄ BRACKET	1	
159	243-41633000	ﾛｰﾗ ROLLER	2	
160	243-41634000	ﾛｰﾗ ROLLER	1	
161	243-41635000	ｼｬﾌﾄ SHAFT	1	
162	009-13124001	ﾅｯﾄ・ｷｬｯｽﾙ NUT-CASTLE	3	

https://truckmanualshub.com/

A01 071-41800000 ﾌﾞｰﾑ
BOOM

符号 REF. NO.	部品番号 PART NO.	部品名称 PART NAME	個数 Q'ty	備考 NOTE
163	001-20205045	ﾋﾟﾝ・ｽﾌﾟﾘｯﾄ PIN-SPLIT	3	
164	001-12630000	ﾜｯｼｬ WASHER	4	
165	071-41618010	ﾌﾞﾗｹｯﾄ BRACKET	2	
166	243-41637000	ｶﾞｲﾄﾞ GUIDE	2	
168	071-41619000	ｼｬﾌﾄ SHAFT	1	
169	071-41620000	ｼｬﾌﾄ SHAFT	1	
170	071-41621000	ｶﾞｲﾄﾞ GUIDE	2	
171	243-41705000	ｽﾍﾟｰｻ SPACER	AR	
172	243-41706000	ｽﾍﾟｰｻ SPACER	AR	
173	001-10116040	ﾎﾞﾙﾄ BOLT	12	
174	071-41622000	ﾌﾟﾚｰﾄ・ｽﾗｲﾄﾞ PLATE-SLIDE	4	
175	071-41623000	ﾌﾟﾚｰﾄ PLATE	4	
176	071-41624000	ﾎﾞﾙﾄ BOLT	8	
177	071-41625000	ﾌﾟﾚｰﾄ PLATE	4	
178	071-41626000	ﾜｯｼｬ WASHER	76	
179	071-41627000	ﾜｯｼｬ WASHER	4	
180	071-41628000	ﾌﾞﾗｹｯﾄ BRACKET	2	
181	071-41629000	ﾌﾞﾗｹｯﾄ BRACKET	2	
182	071-41630000	ｽﾍﾟｰｻ SPACER	8	
183	071-41631000	ｽﾍﾟｰｻ SPACER	8	
184	071-41632010	ｽﾍﾟｰｻ SPACER	AR	
185	071-41633010	ｽﾍﾟｰｻ SPACER	AR	
186	001-10608025	ｽｸﾘｭ・ﾏｼﾝ SCREW-MACHINE	8	
187	001-12216000	ﾜｯｼｬ WASHER	4	

https://truckmanualshub.com/

A01 071-41800000 ﾌﾞｰﾑ
BOOM

符号 REF. NO.	部品番号 PART NO.	部品名称 PART NAME	個数 Q'ty	備考 NOTE
188	071-41634000	ｼｰﾌﾞ SHEAVE	4	
190	071-41636000	ﾜｯｼｬ WASHER	8	
192	071-41638000	ｹｰｽ CASE	1	
193	071-41639000	ｹｰｽ CASE	1	
194	331-41880000	ｽﾍﾟｰｻ SPACER	AR	
195	231-48754000	ｽﾍﾟｰｻ SPACER	AR	
196	001-10110030	ﾎﾞﾙﾄ BOLT	4	

https://truckmanualshub.com/

MEMO

https://truckmanualshub.com/

A02 071-42300000 ジブ
JIB

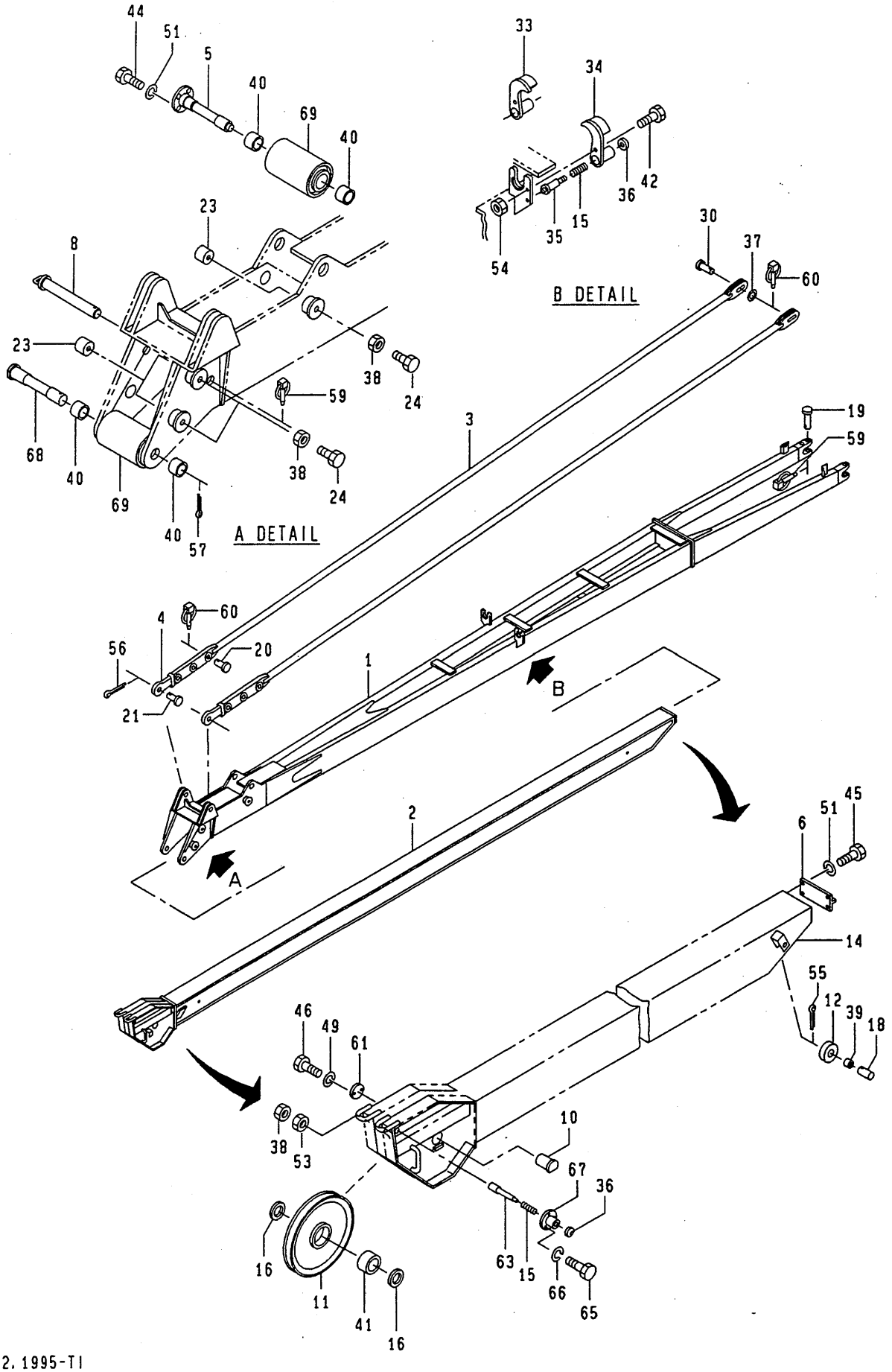

https://truckmanualshub.com/

A02 071-42300000 ｼﾞﾌﾞ
JIB

符号 REF. NO.	部品番号 PART NO.	部品名称 PART NAME	個数 Q'ty	備考 NOTE
0	071-42300000	ｼﾞﾌﾞ JIB	1 SET	
1	071-42301000	ｼﾞﾌﾞ(1) JIB(1)	1	
2	071-42302000	ｼﾞﾌﾞ(2) JIB(2)	1	
3	071-42103010	ﾛｯﾄﾞ・ﾃﾝｼｮﾝ ROD-TENSION	2	
4	071-42104000	ｴｸｽﾃﾝｼｮﾝ EXTENSION	2	
5	203-42105000	ｼｬﾌﾄ SHAFT	1	
6	702-42111000	ｽﾄｯﾊﾟ STOPPER	1	
8	071-42204000	ﾋﾟﾝ PIN	1	
10	542-42004000	ｼｬﾌﾄ SHAFT	1	
11	052-41508030	ｼｰﾌﾞ SHEAVE	1	
12	122-42113000	ﾛｰﾗ ROLLER	1	
14	243-42106000	ﾌﾞﾗｹｯﾄ BRACKET	1	
15	102-42126000	ｽﾌﾟﾘﾝｸﾞ SPRING	3	
16	102-42133000	ﾜｯｼｬ WASHER	2	
18	243-44708000	ﾋﾟﾝ PIN	1	
19	812-42105000	ﾋﾟﾝ PIN	2	
20	283-42212000	ﾋﾟﾝ PIN	2	
21	042-42006000	ﾋﾟﾝ PIN	2	
23	812-42106000	ﾊﾟｯﾄﾞ PAD	6	
24	812-42107000	ﾎﾞﾙﾄ BOLT	6	

https://truckmanualshub.com/

A02 071-42300000 ｼﾞﾌﾞ
JIB

符号 REF. NO.	部品番号 PART NO.	部品名称 PART NAME	個数 Q'ty	備考 NOTE
30	011-42004000	ﾋﾟﾝ PIN	2	
33	243-42107000	ﾌﾞﾗｹｯﾄ BRACKET	1	
34	243-42108000	ﾌﾞﾗｹｯﾄ BRACKET	1	
35	102-42132000	ﾛｯﾄﾞ ROD	2	
36	102-42127000	ﾉﾌﾞ KNOB	3	
37	009-12230000	ﾜｯｼｬ WASHER	2	
38	009-14212000	ﾅｯﾄ・ﾛｯｸ NUT-LOCK	7	
39	009-25020025	ﾍﾞｱﾘﾝｸﾞ・ﾄﾞﾗｲ BEARING-DRY	1	
40	009-25035030	ﾍﾞｱﾘﾝｸﾞ・ﾄﾞﾗｲ BEARING-DRY	4	
41	009-38605010	ﾍﾞｱﾘﾝｸﾞ・ﾛｰﾗ BEARING-ROLLER	1	
42	001-10110025	ﾎﾞﾙﾄ BOLT	2	
44	162-42122000	ﾎﾞﾙﾄ BOLT	1	
45	001-10112030	ﾎﾞﾙﾄ BOLT	4	
46	001-10308020	ﾎﾞﾙﾄ BOLT	2	
49	001-12108002	ﾜｯｼｬ・ｽﾌﾟﾘﾝｸﾞ WASHER-SPRING	2	
51	001-12112002	ﾜｯｼｬ・ｽﾌﾟﾘﾝｸﾞ WASHER-SPRING	5	
53	001-13012000	ﾅｯﾄ NUT	1	
54	001-13010000	ﾅｯﾄ NUT	2	
55	001-20205035	ﾋﾟﾝ・ｽﾌﾟﾘｯﾄ PIN-SPLIT	1	

https://truckmanualshub.com/

A02 071-42300000 ｼﾞﾌﾞ
JIB

符号 REF. NO.	部品番号 PART NO.	部品名称 PART NAME	個数 Q'ty	備考 NOTE
56	001-20206045	ﾋﾟﾝ・ｽﾌﾟﾘｯﾄ PIN-SPLIT	2	
57	001-20206055	ﾋﾟﾝ・ｽﾌﾟﾘｯﾄ PIN-SPLIT	1	
59	001-20525000	ﾋﾟﾝ・ｸｲｯｸ PIN-QUICK	3	
60	001-20540000	ﾋﾟﾝ・ｸｲｯｸ PIN-QUICK	4	
61	001-20950000	ﾌﾟﾚｰﾄ・ｴﾝﾄﾞ PLATE-END	1	
63	772-42005000	ﾋﾟﾝ PIN	1	
65	001-10306012	ﾎﾞﾙﾄ BOLT	3	
66	001-12106002	ﾜｯｼｬ・ｽﾌﾟﾘﾝｸﾞ WASHER-SPRING	3	
67	772-42004000	ﾌﾞﾗｹｯﾄ BRACKET	1	
68	203-42107000	ｼｬﾌﾄ SHAFT	1	
69	203-42106000	ﾛｰﾗ ROLLER	2	

https://truckmanualshub.com/

A03 071-42500000 ジブ
JIB

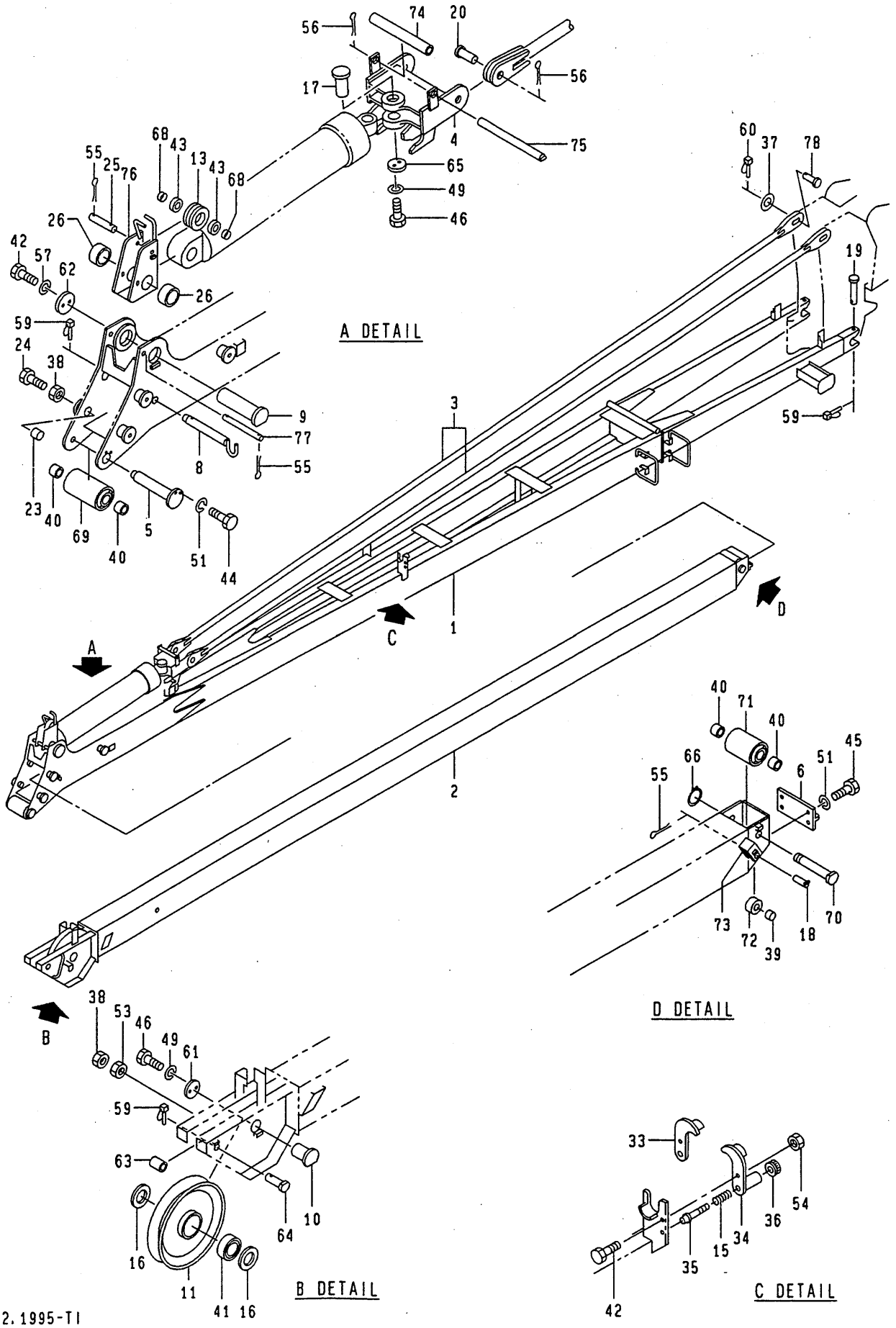

https://truckmanualshub.com/

A03 071-42500000 ｼﾞﾌﾞ
JIB (POWER JIB)

符号 REF. NO.	部品番号 PART NO.	部品名称 PART NAME	個数 Q'ty	備考 NOTE
0	071-42500000	ｼﾞﾌﾞ JIB	1 SET	
1	071-42501000	ｼﾞﾌﾞ(1) JIB(1)	1	
2	071-42502000	ｼﾞﾌﾞ(2) JIB(2)	1	
3	071-42203000	ﾛｯﾄﾞ・ﾃﾝｼｮﾝ ROD-TENSION	2	
4	243-42203010	ﾘﾝｸ LINK	1	
5	203-42105000	ｼｬﾌﾄ SHAFT	1	
6	702-42111000	ｽﾄｯﾊﾟ STOPPER	1	
8	071-42204000	ﾋﾟﾝ PIN	1	
9	051-42205000	ｼｬﾌﾄ SHAFT	1	
10	542-42004000	ｼｬﾌﾄ SHAFT	1	
11	052-41508030	ｼｰﾌﾞ SHEAVE	1	
13	243-42206000	ﾛｰﾗ ROLLER	1	
15	102-42126000	ｽﾌﾟﾘﾝｸﾞ SPRING	2	
16	102-42133000	ﾜｯｼｬ WASHER	2	
17	243-42207010	ﾋﾟﾝ PIN	1	
18	243-44708000	ﾋﾟﾝ PIN	1	
19	812-42105000	ﾋﾟﾝ PIN	2	
20	243-42208000	ﾋﾟﾝ PIN	2	
23	812-42106000	ﾊﾟｯﾄﾞ PAD	6	
24	812-42107000	ﾎﾞﾙﾄ BOLT	6	
25	243-42211000	ｼｬﾌﾄ SHAFT	1	

https://truckmanualshub.com/

A03 071-42500000 ｼﾞﾌﾞ
JIB (POWER JIB)

符号 REF. NO.	部品番号 PART NO.	部品名称 PART NAME	個数 Q'ty	備考 NOTE
26	051-42207000	ｽﾍﾟｰｻ SPACER	2	
33	243-42107000	ﾌﾞﾗｹｯﾄ BRACKET	1	
34	243-42108000	ﾌﾞﾗｹｯﾄ BRACKET	1	
35	102-42132000	ﾛｯﾄﾞ ROD	2	
36	102-42127000	ﾉﾌﾞ KNOB	2	
37	009-12230000	ﾜｯｼｬ WASHER	2	
38	009-14212000	ﾅｯﾄ・ﾛｯｸ NUT-LOCK	7	
39	009-25020025	ﾍﾞｱﾘﾝｸﾞ・ﾄﾞﾗｲ BEARING-DRY	1	
40	009-25035030	ﾍﾞｱﾘﾝｸﾞ・ﾄﾞﾗｲ BEARING-DRY	4	
41	009-38605010	ﾍﾞｱﾘﾝｸﾞ・ﾛｰﾗ BEARING-ROLLER	1	
42	001-10110025	ﾎﾞﾙﾄ BOLT	4	
43	009-35106204	ﾍﾞｱﾘﾝｸﾞ・ﾎﾞｰﾙ BEARING-BALL	2	
44	162-42122000	ﾎﾞﾙﾄ BOLT	1	
45	001-10112030	ﾎﾞﾙﾄ BOLT	4	
46	001-10308020	ﾎﾞﾙﾄ BOLT	4	
49	001-12108002	ﾜｯｼｬ・ｽﾌﾟﾘﾝｸﾞ WASHER-SPRING	4	
51	001-12112002	ﾜｯｼｬ・ｽﾌﾟﾘﾝｸﾞ WASHER-SPRING	5	
53	001-13012000	ﾅｯﾄ NUT	1	
54	001-13010000	ﾅｯﾄ NUT	2	
55	001-20205030	ﾋﾟﾝ・ｽﾌﾟﾘｯﾄ PIN-SPLIT	4	
56	001-20206045	ﾋﾟﾝ・ｽﾌﾟﾘｯﾄ PIN-SPLIT	3	

https://truckmanualshub.com/

A03 071-42500000 ｼﾞﾌﾞ
JIB (POWER JIB)

符号 REF. NO.	部品番号 PART NO.	部品名称 PART NAME	個数 Q'ty	備考 NOTE
57	001-12110002	ﾜｻｼﾔ・ｽﾌﾟﾘﾝｸﾞ WASHER-SPRING	2	
59	001-20525000	ﾋﾟﾝ・ｸｲｯｸ PIN-QUICK	4	
60	001-20540000	ﾋﾟﾝ・ｸｲｯｸ PIN-QUICK	2	
61	001-20950000	ﾌﾟﾚｰﾄ・ｴﾝﾄﾞ PLATE-END	1	
62	001-20970000	ﾌﾟﾚｰﾄ・ｴﾝﾄﾞ PLATE-END	1	
63	122-42109010	ﾛｰﾗ ROLLER	1	
64	542-42007000	ｼｬﾌﾄ SHAFT	1	
65	001-20940000	ﾌﾟﾚｰﾄ・ｴﾝﾄﾞ PLATE-END	1	
66	001-20635000	ﾘﾝｸﾞ・ｽﾅｯﾌﾟ RING-SNAP	1	
68	752-79621000	ｽﾍﾟｰｻ SPACER	2	
69	203-42106000	ﾛｰﾗ ROLLER	1	
70	051-42210000	ｼｬﾌﾄ SHAFT	1	
71	051-42211000	ﾛｰﾗ ROLLER	1	
72	283-42206000	ﾛｰﾗ ROLLER	1	
73	283-42207000	ﾌﾞﾗｹｯﾄ BRACKET	1	
74	243-42220000	ﾛｰﾗ ROLLER	1	
75	243-42219000	ﾋﾟﾝ PIN	1	
76	283-42210000	ﾌﾞﾗｹｯﾄ BRACKET	1	
77	051-42208000	ﾋﾟﾝ PIN	1	
78	283-42212000	ﾋﾟﾝ PIN	2	

https://truckmanualshub.com/

A04 071-44600010 ｼﾞﾌﾞ ﾎｰﾙﾃﾞｨﾝｸﾞ
JIB HOLDING

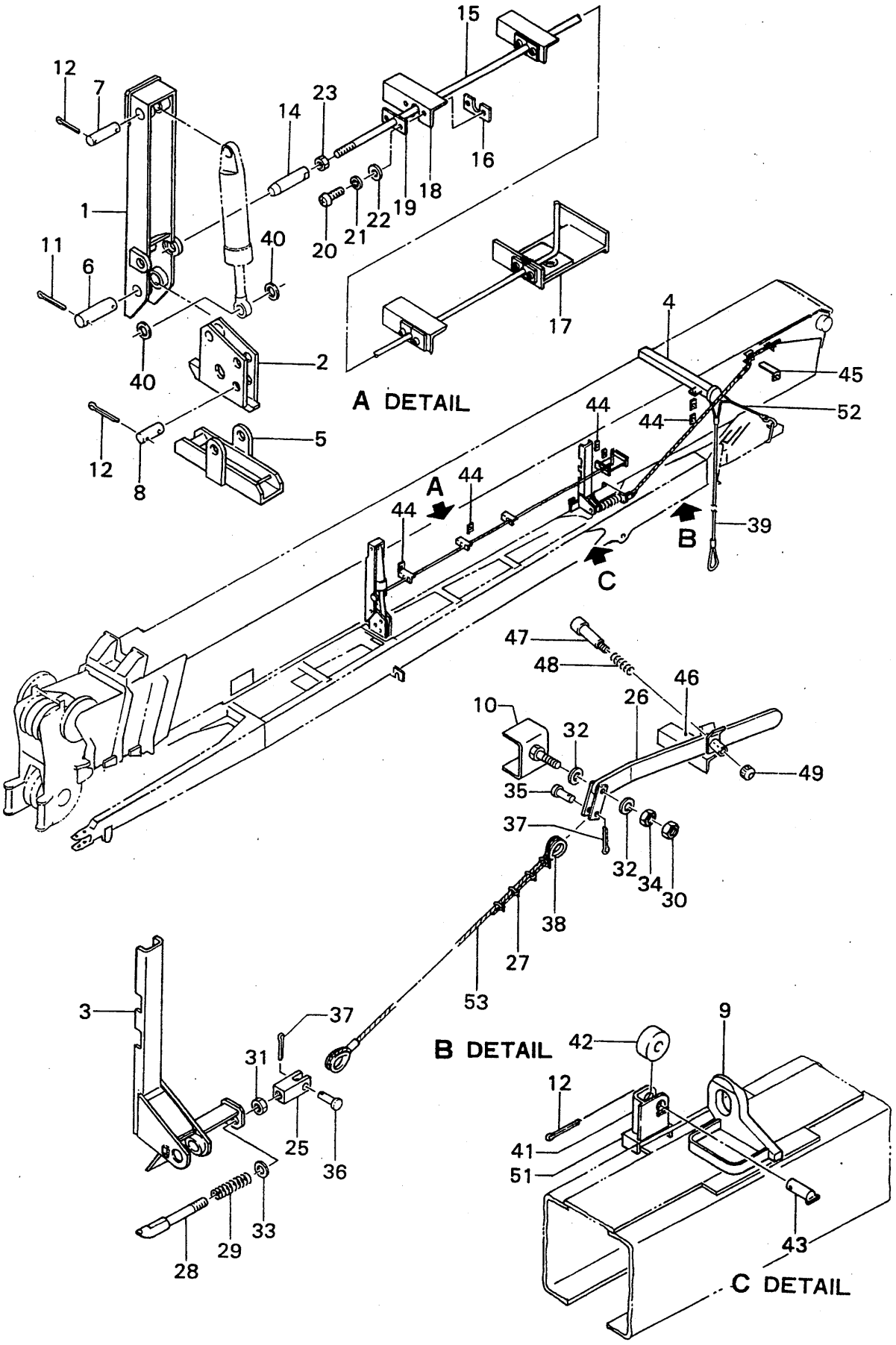

5;1991 071

https://truckmanualshub.com/

A04 071-44600010 ｼﾞﾌﾞ ﾎｰﾙﾃﾞｲﾝｸﾞ
JIB HOLDING

符号 REF. NO.	部品番号 PART NO.	部品名称 PART NAME	個数 Q'ty	備考 NOTE
0	071-44600010	ｼﾞﾌﾞ ﾎｰﾙﾃﾞｲﾝｸﾞ JIB HOLDING		N.F.S.
1	071-44701010	ﾌﾞﾗｹｯﾄ BRACKET	1	
2	071-44601010	ﾘﾝｸ LINK	1	
3	071-44703010	ﾌﾞﾗｹｯﾄ BRACKET	1	
4	071-44704010	ｱｰﾑ ARM	1	
5	071-44602010	ﾌﾞﾗｹｯﾄ BRACKET	1	
6	203-44713000	ﾋﾟﾝ PIN	1	
7	203-44714000	ﾋﾟﾝ PIN	1	
8	223-44708000	ﾋﾟﾝ PIN	1	
9	071-44706010	ﾌﾞﾗｹｯﾄ BRACKET	1	
10	243-44807000	ﾌﾞﾗｹｯﾄ BRACKET	1	
11	001-20206040	ﾋﾟﾝ･ｽﾌﾟﾘｯﾄ PIN-SPLIT	2	
12	001-20205035	ﾋﾟﾝ･ｽﾌﾟﾘｯﾄ PIN-SPLIT	5	
14	223-44709000	ﾋﾟﾝ PIN	1	
15	243-44809000	ﾛｯﾄﾞ ROD	1	
16	223-44711000	ﾌﾟﾚｰﾄ PLATE	4	
17	243-44810000	ﾌﾞﾗｹｯﾄ BRACKET	1	
18	243-44811000	ﾌﾞﾗｹｯﾄ BRACKET	3	
19	672-52036000	ｶﾞｲﾄﾞ GUIDE	8	
20	001-10706020	ｽｸﾘｭ･ﾏｼﾝ SCREW-MACHINE	8	
21	001-12106002	ﾜｯｼｬ･ｽﾌﾟﾘﾝｸﾞ WASHER-SPRING	8	
22	001-12206000	ﾜｯｼｬ WASHER	8	
23	001-13010000	ﾅｯﾄ NUT	1	

https://truckmanualshub.com/

A04 071-44600010 ｼﾞﾌﾞ ﾎｰﾙﾃﾞｨﾝｸﾞ
JIB HOLDING

符号 REF. NO.	部品番号 PART NO.	部品名称 PART NAME	個数 Q'ty	備考 NOTE
25	223-44715000	ｸﾚﾋﾞｽ CLEVIS	1	
26	203-44715010	ﾚﾊﾞｰ LEVER	1	
27	333-44809000	ｸﾘｯﾌﾟ・ﾜｲﾔ CLIP-WIRE	4	
28	732-44607000	ﾛｯﾄﾞ ROD	1	
29	102-30613010	ｽﾌﾟﾘﾝｸﾞ SPRING	1	
30	009-14216000	ﾅｯﾄ・ﾛｯｸ NUT-LOCK	1	
31	009-14320000	ﾅｯﾄ・ﾛｯｸ NUT-LOCK	1	
32	001-12216000	ﾜｯｼｬ WASHER	2	
33	001-12220000	ﾜｯｼｬ WASHER	1	
34	001-13016000	ﾅｯﾄ NUT	1	
35	001-20110035	ﾋﾟﾝ PIN	1	
36	001-20110045	ﾋﾟﾝ PIN	1	
37	001-20203016	ﾋﾟﾝ・ｽﾌﾟﾘｯﾄ PIN-SPLIT	2	
38	001-50806000	ｼﾝﾌﾞﾙ THIMBLE	1	
39	223-44716000	ﾛｰﾌﾟ・ﾜｲﾔ ROPE-WIRE	1	
40	102-41667000	ｽﾍﾟｰｻ SPACER	2	
41	243-44707000	ﾌﾞﾗｹｯﾄ BRACKET	1	
42	333-44811000	ﾛｰﾗ ROLLER	1	
43	243-44708000	ﾋﾟﾝ PIN	1	
44	223-40027000	ﾌﾟﾚｰﾄ PLATE	4	
45	071-44707000	ﾌﾞﾗｹｯﾄ BRACKET	1	
46	071-44708000	ﾌﾞﾗｹｯﾄ BRACKET	1	
47	772-42005000	ﾋﾟﾝ PIN	1	
48	102-42126000	ｽﾌﾟﾘﾝｸﾞ SPRING	1	
49	102-42127000	ﾉﾌﾞ KNOB	1	

https://truckmanualshub.com/

A04 071-44600010 ｼﾞﾌﾞ ﾎｰﾙﾃﾞｨﾝｸﾞ
JIB HOLDING

符号 REF. NO.	部品番号 PART NO.	部品名称 PART NAME	個数 Q'ty	備考 NOTE
51	243-44815000	ﾌﾞﾗｹｯﾄ BRACKET	1	
52	071-44709000	ﾛｰﾌﾟ・ﾜｲﾔ ROPE-WIRE	1	
53	071-44710000	ﾛｰﾌﾟ・ﾜｲﾔ ROPE-WIRE	1	

https://truckmanualshub.com/

A05 071-44700010 ｼﾞﾌﾞ ﾎｰﾙﾃﾞｨﾝｸﾞ
JIB HOLDING

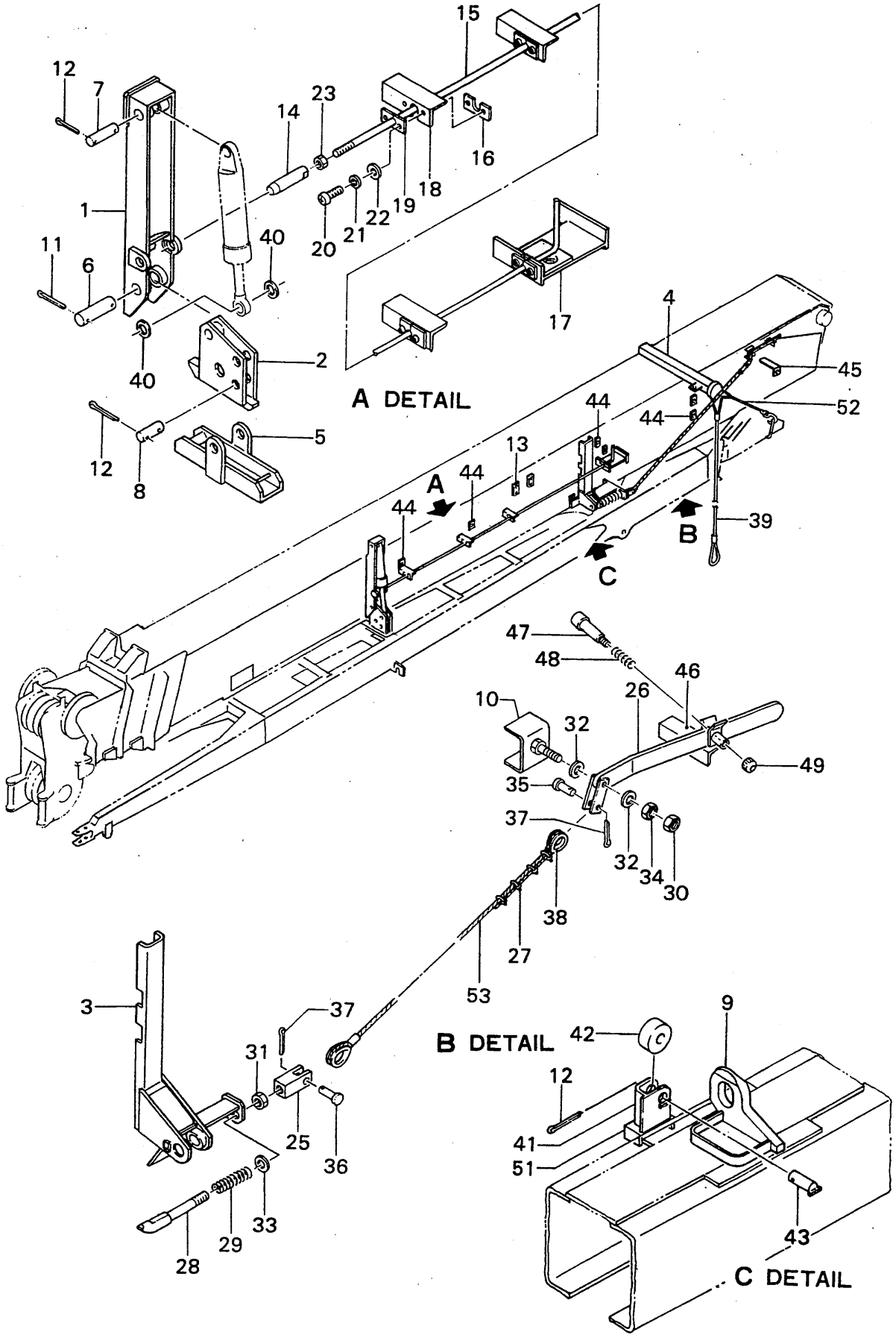

https://truckmanualshub.com/

A05 071-44700010 ｼﾞﾌﾞ ﾎｰﾙﾃﾞｨﾝｸﾞ
JIB HOLDING (POWER JIB)

符号 REF. NO.	部品番号 PART NO.	部品名称 PART NAME	個数 Q'ty	備考 NOTE
0	071-44700010	ｼﾞﾌﾞ ﾎｰﾙﾃﾞｨﾝｸﾞ JIB HOLDING		N.F.S.
1	071-44701010	ﾌﾞﾗｹｯﾄ BRACKET	1	
2	071-44702010	ﾘﾝｸ LINK	1	
3	071-44703010	ﾌﾞﾗｹｯﾄ BRACKET	1	
4	071-44704010	ｱｰﾑ ARM	1	
5	071-44705010	ﾌﾞﾗｹｯﾄ BRACKET	1	
6	203-44713000	ﾋﾟﾝ PIN	1	
7	203-44714000	ﾋﾟﾝ PIN	1	
8	223-44708000	ﾋﾟﾝ PIN	1	
9	071-44706010	ﾌﾞﾗｹｯﾄ BRACKET	1	
10	243-44807000	ﾌﾞﾗｹｯﾄ BRACKET	1	
11	001-20206040	ﾋﾟﾝ･ｽﾌﾟﾘｯﾄ PIN-SPLIT	2	
12	001-20205035	ﾋﾟﾝ･ｽﾌﾟﾘｯﾄ PIN-SPLIT	5	
13	243-44808000	ﾌﾞﾗｹｯﾄ BRACKET	2	
14	223-44709000	ﾋﾟﾝ PIN	1	
15	243-44809000	ﾛｯﾄﾞ ROD	1	
16	223-44711000	ﾌﾟﾚｰﾄ PLATE	4	
17	243-44810000	ﾌﾞﾗｹｯﾄ BRACKET	1	
18	243-44811000	ﾌﾞﾗｹｯﾄ BRACKET	3	
19	672-52036000	ｶﾞｲﾄﾞ GUIDE	8	
20	001-10706020	ｽｸﾘｭ･ﾏｼﾝ SCREW-MACHINE	8	
21	001-12106002	ﾜｯｼｬ･ｽﾌﾟﾘﾝｸﾞ WASHER-SPRING	8	
22	001-12206000	ﾜｯｼｬ WASHER	8	
23	001-13010000	ﾅｯﾄ NUT	1	

https://truckmanualshub.com/

A05 071-44700010 ｼﾞﾌﾞ ﾎｰﾙﾃﾞｨﾝｸﾞ
JIB HOLDING (POWER JIB)

符号 REF. NO.	部品番号 PART NO.	部品名称 PART NAME	個数 Q'ty	備考 NOTE
25	223-44715000	ｸﾚﾋﾞｽ CLEVIS	1	
26	203-44715010	ﾚﾊﾞｰ LEVER	1	
27	333-44809000	ｸﾘｯﾌﾟ・ﾜｲﾔ CLIP-WIRE	4	
28	732-44607000	ﾛｯﾄﾞ ROD	1	
29	102-30613010	ｽﾌﾟﾘﾝｸﾞ SPRING	1	
30	009-14216000	ﾅｯﾄ・ﾛｯｸ NUT-LOCK	1	
31	009-14320000	ﾅｯﾄ・ﾛｯｸ NUT-LOCK	1	
32	001-12216000	ﾜｯｼｬ WASHER	2	
33	001-12220000	ﾜｯｼｬ WASHER	1	
34	001-13016000	ﾅｯﾄ NUT	1	
35	001-20110035	ﾋﾟﾝ PIN	1	
36	001-20110045	ﾋﾟﾝ PIN	1	
37	001-20203016	ﾋﾟﾝ・ｽﾌﾟﾘｯﾄ PIN-SPLIT	2	
38	001-50806000	ｼﾝﾌﾞﾙ THIMBLE	1	
39	223-44716000	ﾛｰﾌﾟ・ﾜｲﾔ ROPE-WIRE	1	
40	102-41667000	ｽﾍﾟｰｻ SPACER	2	
41	243-44707000	ﾌﾞﾗｹｯﾄ BRACKET	1	
42	333-44811000	ﾛｰﾗ ROLLER	1	
43	243-44708000	ﾋﾟﾝ PIN	1	
44	223-40027000	ﾌﾟﾚｰﾄ PLATE	6	
45	071-44707000	ﾌﾞﾗｹｯﾄ BRACKET	1	
46	071-44708000	ﾌﾞﾗｹｯﾄ BRACKET	1	
47	772-42005000	ﾋﾟﾝ PIN	1	
48	102-42126000	ｽﾌﾟﾘﾝｸﾞ SPRING	1	
49	102-42127000	ﾉﾌﾞ KNOB	1	

https://truckmanualshub.com/

A05 071-44700010 ｼﾞﾌﾞ ﾎｰﾙﾃﾞｨﾝｸﾞ
JIB HOLDING (POWER JIB)

符号 REF. NO.	部品番号 PART NO.	部品名称 PART NAME	個数 Q'ty	備考 NOTE
51	243-44815000	ﾌﾞﾗｹｯﾄ BRACKET	1	
52	071-44709000	ﾛｰﾌﾟ・ﾜｲﾔ ROPE-WIRE	1	
53	071-44710000	ﾛｰﾌﾟ・ﾜｲﾔ ROPE-WIRE	1	

https://truckmanualshub.com/

A06 071-49100010 ｶｲﾄﾞ･ﾛｰﾗ
GUIDE-ROLLER

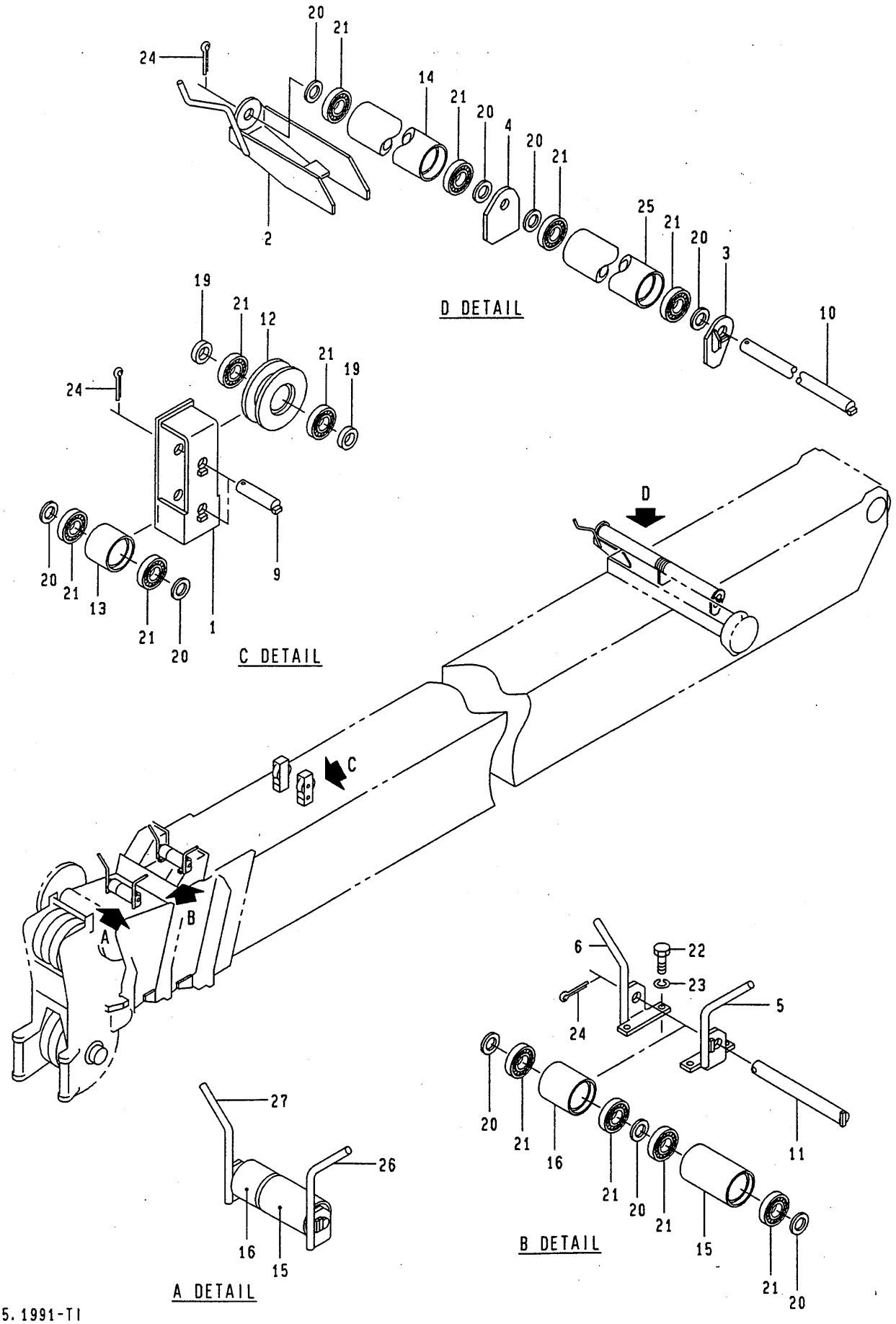

https://truckmanualshub.com/

A06 071-49100010 ｶﾞｲﾄﾞ ﾛｰﾗ
GUIDE ROLLER

符号 REF. NO.	部品番号 PART NO.	部品名称 PART NAME	個数 Q'ty	備考 NOTE
0	071-49100010	ｶﾞｲﾄﾞ ﾛｰﾗ GUIDE ROLLER		N.F.S.
1	051-49101000	ﾌﾞﾗｹｯﾄ BRACKET	2	
2	071-49102010	ﾌﾞﾗｹｯﾄ BRACKET	1	
3	071-49103000	ﾌﾞﾗｹｯﾄ BRACKET	1	
4	071-49104000	ﾌﾞﾗｹｯﾄ BRACKET	1	
5	243-49104000	ﾌﾞﾗｹｯﾄ BRACKET	1	
6	243-49105000	ﾌﾞﾗｹｯﾄ BRACKET	1	
9	051-49105000	ｼｬﾌﾄ SHAFT	4	
10	071-49106010	ｼｬﾌﾄ SHAFT	1	
11	772-49103000	ｼｬﾌﾄ SHAFT	2	
12	772-49107000	ﾛｰﾗ ROLLER	2	
13	672-49103000	ﾛｰﾗ ROLLER	2	
14	071-49107010	ﾛｰﾗ ROLLER	1	
15	772-49105000	ﾛｰﾗ ROLLER	2	
16	772-49106000	ﾛｰﾗ ROLLER	2	
19	672-49104000	ｽﾍﾟｰｻ SPACER	4	
20	542-49104000	ｽﾍﾟｰｻ SPACER	14	
21	009-35106004	ﾍﾞｱﾘﾝｸﾞ・ﾎﾞｰﾙ BEARING-BALL	20	
22	001-10308014	ﾎﾞﾙﾄ BOLT	4	
23	001-12108002	ﾜｯｼｬ・ｽﾌﾟﾘﾝｸﾞ WASHER-SPRING	4	
24	001-20205030	ﾋﾟﾝ・ｽﾌﾟﾘｯﾄ PIN-SPLIT	7	
25	071-49110000	ﾛｰﾗ ROLLER	1	
26	071-49111000	ﾌﾞﾗｹｯﾄ BRACKET	1	

https://truckmanualshub.com/

A06 071-49100010 ｶﾞｲﾄﾞ ﾛｰﾗ
GUIDE ROLLER

符号 REF. NO.	部品番号 PART NO.	部品名称 PART NAME	個数 Q'ty	備考 NOTE
27	071-49112000	ﾌﾞﾗｹｯﾄ BRACKET	1	

https://truckmanualshub.com/

MEMO

https://truckmanualshub.com/

A07 071-46600000 ﾌﾞｰﾑ ｱｸｾｻﾘ
BOOM ACCESSORY

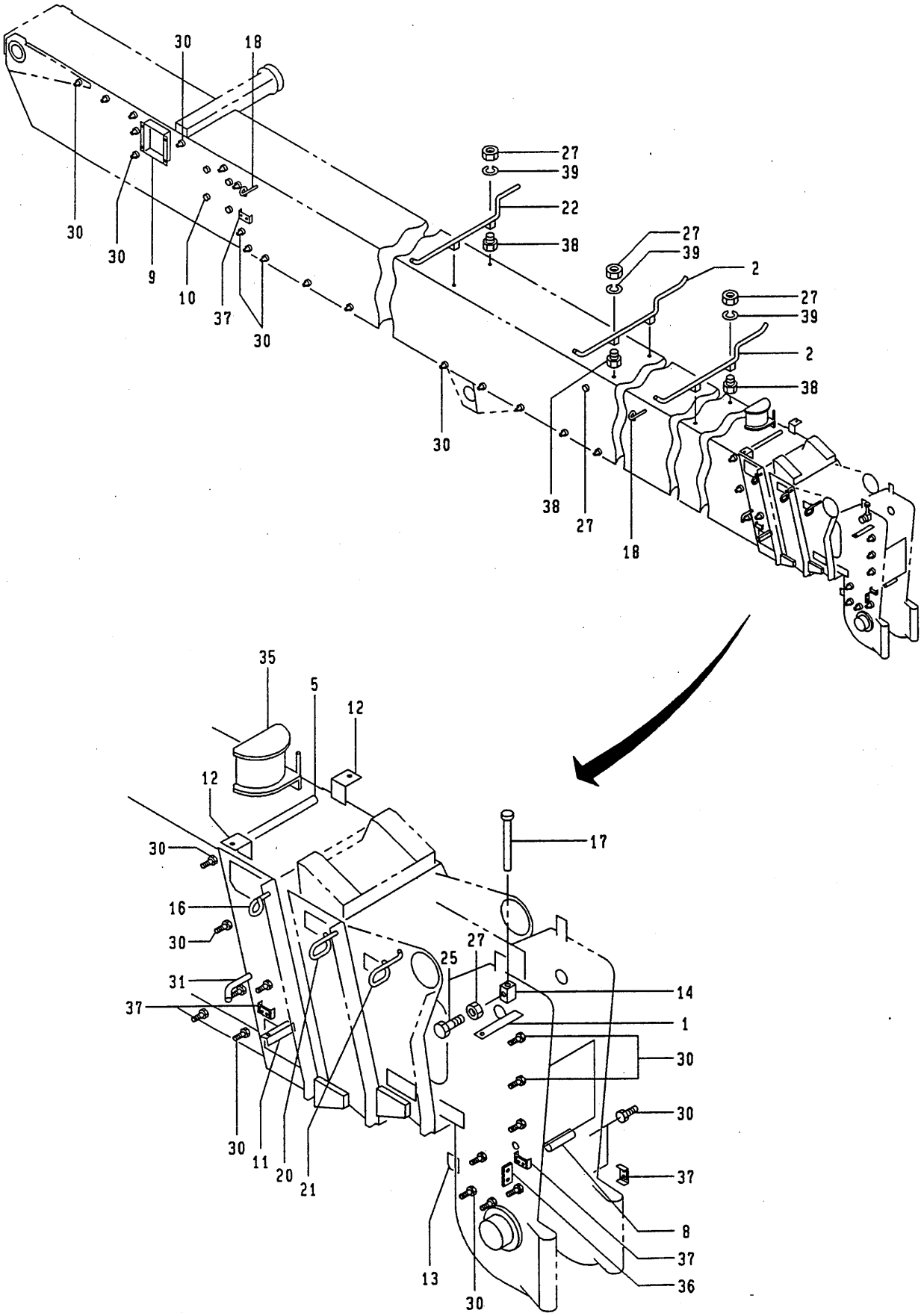

12.1994-TI
071-466-02

https://truckmanualshub.com/

A07 071-46600000 ﾌﾞｰﾑ ｱｸｾｻﾘ
BOOM ACCESSORY

符号 REF. NO.	部品番号 PART NO.	部品名称 PART NAME	個数 Q'ty	備考 NOTE
0	071-46600000	ﾌﾞｰﾑ ｱｸｾｻﾘ BOOM ACCESSORY		N.F.S.
1	373-49601000	ﾌﾞﾗｹｯﾄ BRACKET	1	
2	071-46601000	ｶﾞｰﾄﾞ GUARD	2	
5	952-49607000	ﾊﾟｲﾌﾟ PIPE	1	
8	832-49622000	ﾊﾟｲﾌﾟ PIPE	1	
9	852-49604000	ﾌﾞﾗｹｯﾄ BRACKET	1	
10	772-49817000	ﾌﾞﾗｹｯﾄ BRACKET	4	
11	231-49603000	ﾌﾞﾗｹｯﾄ BRACKET	1	
12	223-49607000	ﾌﾞﾗｹｯﾄ BRACKET	2	
13	223-49604000	ﾌﾞﾗｹｯﾄ BRACKET	1	
14	333-49604000	ﾌﾞﾗｹｯﾄ BRACKET	1	
16	672-49611000	ｶﾞｲﾄﾞ･ｺｰﾄﾞ GUIDE-CORD	1	
17	303-41519000	ﾛｯﾄﾞ ROD	1	
18	333-49611000	ｶﾞｲﾄﾞ･ｺｰﾄﾞ GUIDE-CORD	2	
20	141-49602000	ｶﾞｲﾄﾞ･ｺｰﾄﾞ GUIDE-CORD	1	
21	712-49604000	ｶﾞｲﾄﾞ･ｺｰﾄﾞ GUIDE-CORD	1	
22	071-46602000	ｶﾞｰﾄﾞ GUARD	1	
25	001-10308020	ﾎﾞﾙﾄ BOLT	1	
27	001-13208000	ﾅｯﾄ NUT	8	

https://truckmanualshub.com/

A07 071-46600000 ﾌﾞｰﾑ ｱｸｾｻﾘ
BOOM ACCESSORY

符号 REF. NO.	部品番号 PART NO.	部品名称 PART NAME	個数 Q'ty	備考 NOTE
30	001-10306016	ﾎﾞﾙﾄ BOLT	40	
31	231-49612000	ｽﾃｰ STAY	1	
35	071-49606000	ｶﾞｲﾄﾞ・ﾛｰﾌﾟ GUIDE-ROPE	1	
36	872-49729000	ﾌﾞﾗｹｯﾄ BRACKET	1	
37	251-44234000	ﾌﾟﾚｰﾄ・ｱｰｽ PLATE-EARTH	4	
38	001-10308016	ﾎﾞﾙﾄ BOLT	6	
39	001-12108002	ﾜｯｼｬ・ｽﾌﾟﾘﾝｸﾞ WASHER-SPRING	6	

https://truckmanualshub.com/

MEMO

https://truckmanualshub.com/

A08 071-46700000 ﾌﾞｰﾑ ｱｸｾｻﾘ
BOOM ACCESSORY

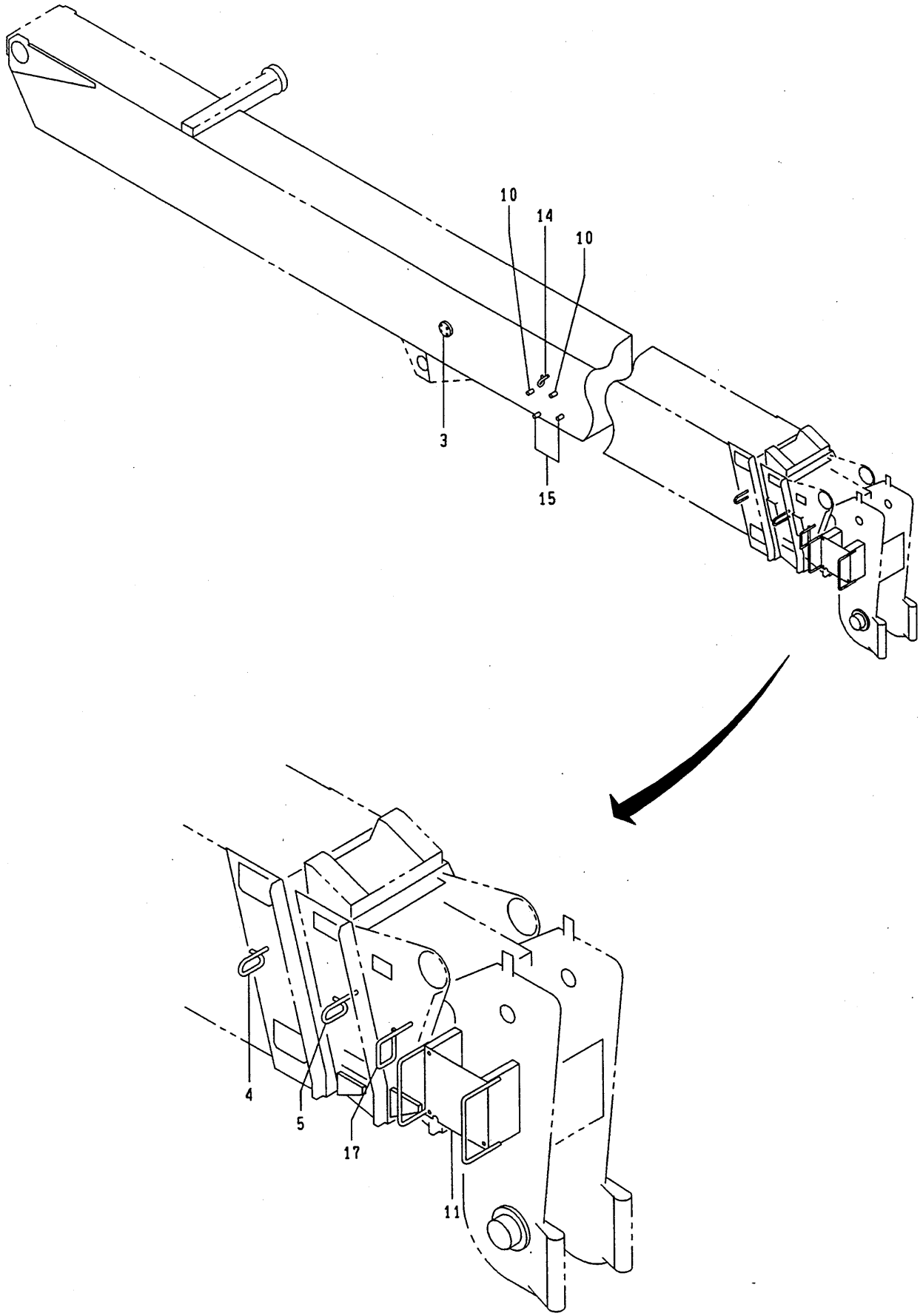

https://truckmanualshub.com/

A08 071-46700000 ﾌﾞｰﾑ ｱｸｾｻﾘ
BOOM ACCESSORY (POWER JIB)

符号 REF. NO.	部品番号 PART NO.	部品名称 PART NAME	個数 Q'ty	備考 NOTE
0	071-46700000	ﾌﾞｰﾑ ｱｸｾｻﾘ BOOM ACCESSORY		N.F.S.
3	203-49704000	ﾌﾞﾗｹｯﾄ BRACKET	1	
4	141-49602000	ｶﾞｲﾄﾞ･ｺｰﾄﾞ GUIDE-CORD	1	
5	271-49601000	ｶﾞｲﾄﾞ･ｺｰﾄﾞ GUIDE-CORD	1	
10	243-49902000	ﾌﾞﾗｹｯﾄ BRACKET	2	
11	071-49705020	ﾌﾞﾗｹｯﾄ BRACKET	1	
14	071-49706000	ｶﾞｲﾄﾞ･ｺｰﾄﾞ GUIDE-CORD	1	
15	071-49707010	ﾌﾞﾗｹｯﾄ BRACKET	2	
17	071-49708000	ｶﾞｲﾄﾞ･ｺｰﾄﾞ GUIDE-CORD	1	

https://truckmanualshub.com/

A09 071-49800010 ﾌﾞｰﾑ ｱｸｾｻﾘ
BOOM ACCESSORY

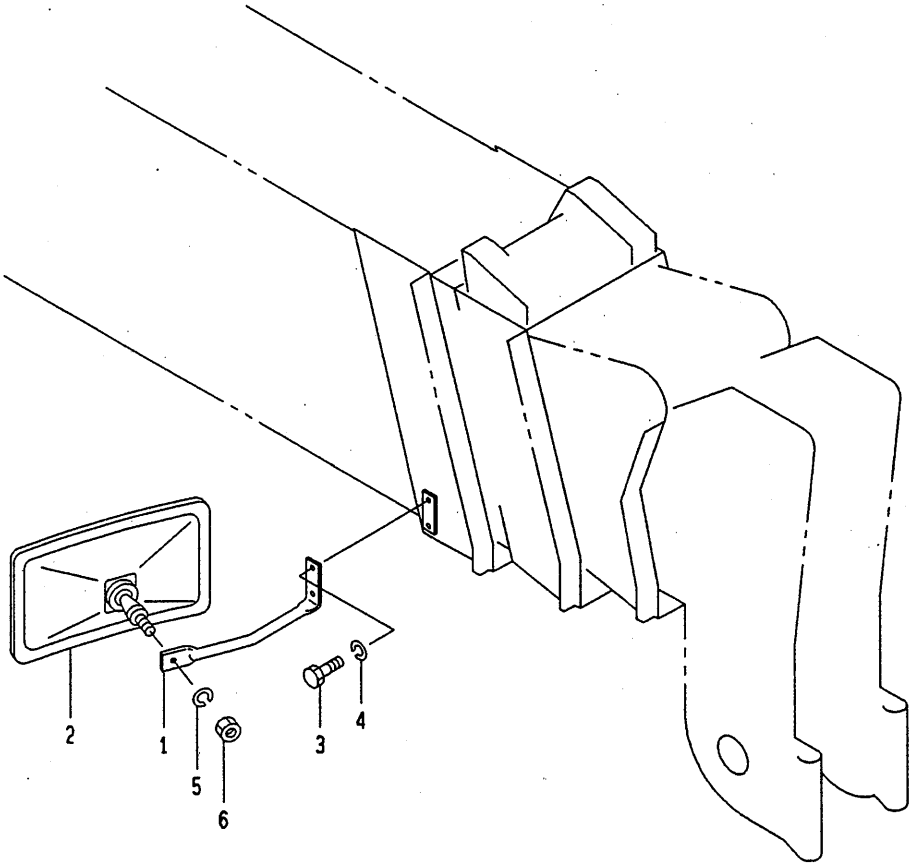

https://truckmanualshub.com/

A09 071-49800010 ﾌﾞｰﾑ ｱｸｾｻﾘ
BOOM ACCESSORY (OPTION)

符号 REF. NO.	部品番号 PART NO.	部品名称 PART NAME	個数 Q'ty	備考 NOTE
0	071-49800010	ﾌﾞｰﾑ ｱｸｾｻﾘ BOOM ACCESSORY	1 SET	
1	071-49801010	ｽﾃｰ STAY	1	
2	243-55627000	ﾐﾗｰ･ﾊﾞｯｸ MIRROR-BACK	1	
3	001-10308016	ﾎﾞﾙﾄ BOLT	2	
4	001-12108002	ﾜｯｼｬ･ｽﾌﾟﾘﾝｸﾞ WASHER-SPRING	2	
5	001-12110002	ﾜｯｼｬ･ｽﾌﾟﾘﾝｸﾞ WASHER-SPRING	1	
6	001-13010000	ﾅｯﾄ NUT	1	

https://truckmanualshub.com/

A10 071-79600030 ホース ガイド
HOSE GUIDE

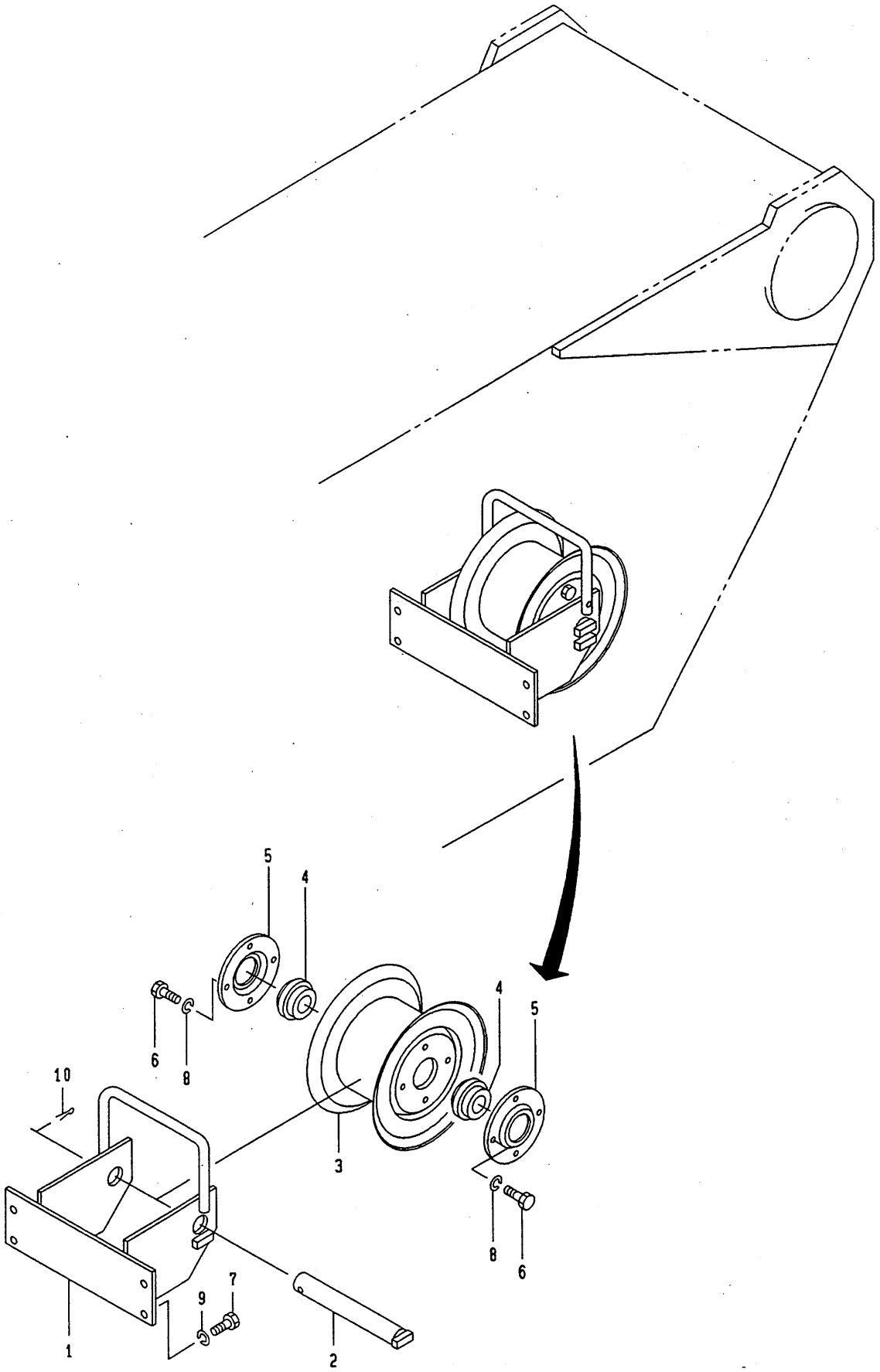

6.1992-TI
071-796-31

https://truckmanualshub.com/

A10 071-79600030 ﾎｰｽ ｶﾞｲﾄﾞ
HOSE GUIDE

符号 REF. NO.	部品番号 PART NO.	部品名称 PART NAME	個数 Q'ty	備考 NOTE
0	071-79600030	ﾎｰｽ ｶﾞｲﾄﾞ HOSE GUIDE	1 SET	
1	071-79606000	ﾌﾞﾗｹｯﾄ BRACKET	1	
2	071-79607000	ｼｬﾌﾄ SHAFT	1	
3	333-79601000	ﾄﾞﾗﾑ DRUM	1	
4	102-41639000	ﾌﾞｯｼｭ BUSHING	2	
5	102-41649000	ｶﾊﾞｰ COVER	2	
6	001-10306010	ﾎﾞﾙﾄ BOLT	8	
7	001-10308020	ﾎﾞﾙﾄ BOLT	4	
8	001-12106002	ﾜｯｼｬ・ｽﾌﾟﾘﾝｸﾞ WASHER-SPRING	8	
9	001-12108002	ﾜｯｼｬ・ｽﾌﾟﾘﾝｸﾞ WASHER-SPRING	4	
10	001-20205030	ﾋﾟﾝ・ｽﾌﾟﾘｯﾄ PIN-SPLIT	1	

https://truckmanualshub.com/

A11 071-79700000 ﾎｰｽ ｶﾞｲﾄﾞ
HOSE GUIDE

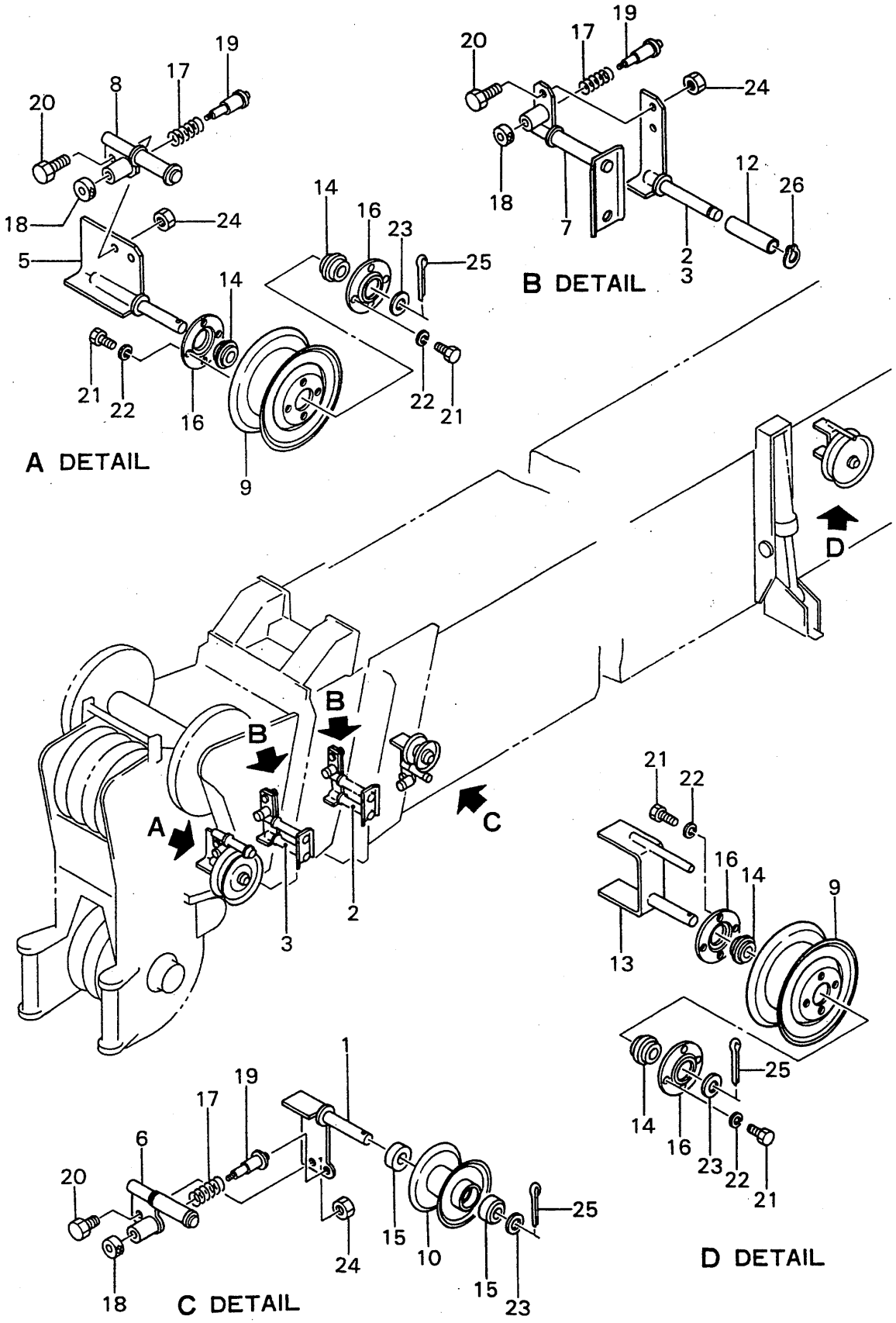

https://truckmanualshub.com/

A11 071-79700000 ﾎｰｽ ｶﾞｲﾄﾞ
HOSE GUIDE (POWER JIB)

符号 REF. NO.	部品番号 PART NO.	部品名称 PART NAME	個数 Q'ty	備考 NOTE
0	071-79700000	ﾎｰｽ ｶﾞｲﾄﾞ HOSE GUIDE		N.F.S.
1	283-79701000	ﾌﾞﾗｹｯﾄ BRACKET	1	
2	283-79702000	ﾌﾞﾗｹｯﾄ BRACKET	1	
3	243-79801000	ﾌﾞﾗｹｯﾄ BRACKET	1	
5	243-79802000	ﾌﾞﾗｹｯﾄ BRACKET	1	
6	283-79706000	ﾌﾞﾗｹｯﾄ BRACKET	1	
7	283-79707000	ﾌﾞﾗｹｯﾄ BRACKET	2	
8	283-79708000	ﾌﾞﾗｹｯﾄ BRACKET	1	
9	283-79709000	ﾄﾞﾗﾑ DRUM	2	
10	283-79710000	ﾛｰﾗ ROLLER	1	
12	283-79712000	ﾊﾟｲﾌﾟ PIPE	2	
13	243-79803000	ﾌﾞﾗｹｯﾄ BRACKET	1	
14	102-41639000	ﾌﾞｯｼｭ BUSHING	4	
15	102-41640000	ﾌﾞｯｼｭ BUSHING	2	
16	102-41649000	ｶﾊﾞｰ COVER	4	
17	102-42126000	ｽﾌﾟﾘﾝｸﾞ SPRING	4	
18	102-42127000	ﾉﾌﾞ KNOB	4	
19	102-42132000	ﾛｯﾄﾞ ROD	4	
20	001-10110025	ﾎﾞﾙﾄ BOLT	4	
21	001-10306010	ﾎﾞﾙﾄ BOLT	16	
22	001-12106002	ﾜｯｼｬ・ｽﾌﾟﾘﾝｸﾞ WASHER-SPRING	16	
23	001-12220000	ﾜｯｼｬ WASHER	3	
24	001-13010000	ﾅｯﾄ NUT	4	

https://truckmanualshub.com/

A11 071-79700000 ﾎｰｽ ｶﾞｲﾄﾞ
HOSE GUIDE (POWER JIB)

符号 REF. NO.	部品番号 PART NO.	部品名称 PART NAME	個数 Q'ty	備考 NOTE
25	001-20205030	ﾋﾟﾝ・ｽﾌﾟﾘｯﾄ PIN-SPLIT	3	
26	001-20620000	ﾘﾝｸﾞ・ｽﾅｯﾌﾟ RING-SNAP	2	

https://truckmanualshub.com/

MEMO

https://truckmanualshub.com/

A12 263-82400000 アンクル インジケータ
ANGLE INDICATOR

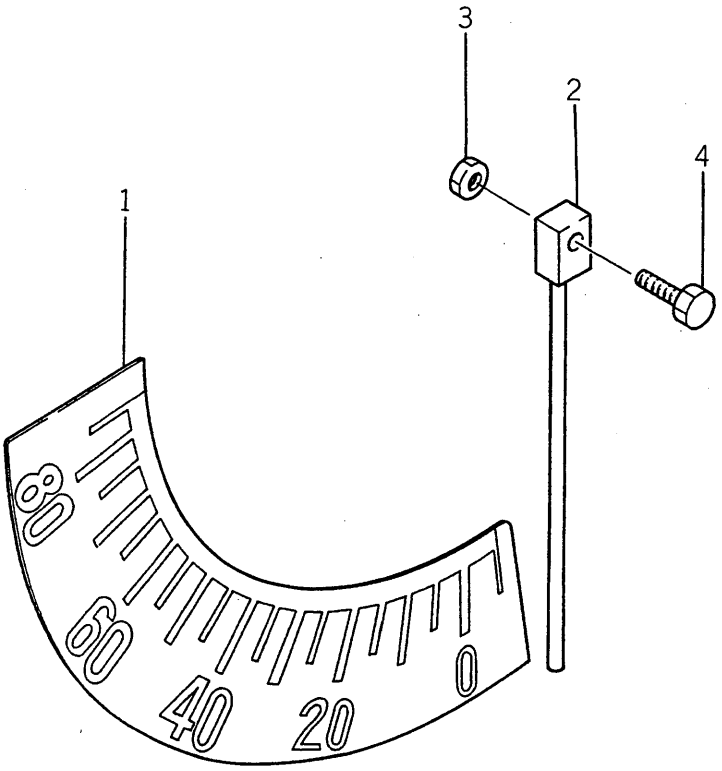

https://truckmanualshub.com/

A12 263-82400000 ｱﾝｸﾞﾙ ｲﾝｼﾞｹｰﾀ
ANGLE INDICATOR

符号 REF. NO.	部品番号 PART NO.	部品名称 PART NAME	個数 Q'ty	備考 NOTE
0	263-82400000	ｱﾝｸﾞﾙ ｲﾝｼﾞｹｰﾀ ANGLE INDICATOR	1 SET	
1	762-82401010	ﾌﾟﾚｰﾄ・ﾈｰﾑ PLATE-NAME	1	
2	762-82402000	ﾎﾟｲﾝﾀ POINTER	1	
3	001-13208000	ﾅｯﾄ NUT	1	
4	001-10308020	ﾎﾞﾙﾄ BOLT	1	

https://truckmanualshub.com/

https://truckmanualshub.com/

B. リフティングイクイプメント LIFTING EQUIPMENT

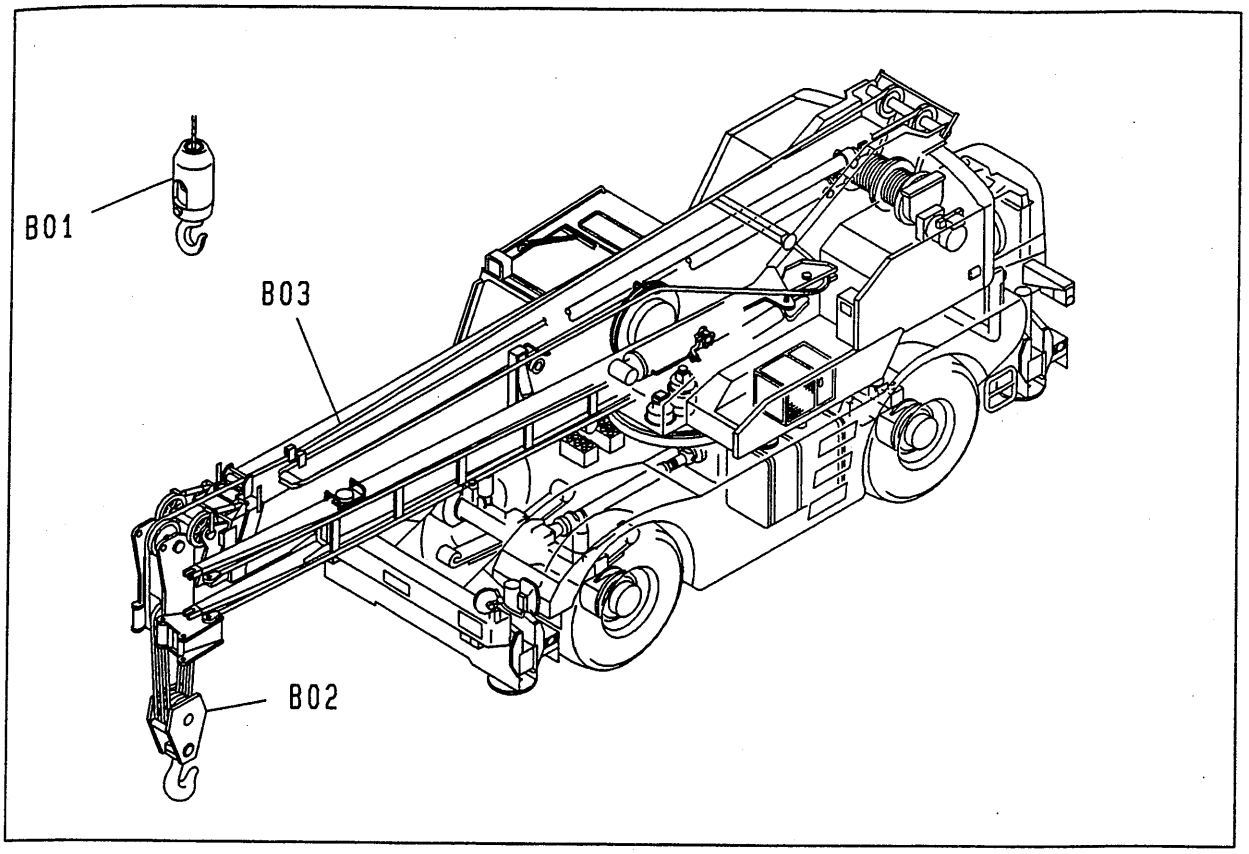

B01	231-83100000 ·····	フック HOOK	(3.5TON)
B02	243-83800000 ·····	フック HOOK	(25TON)
B03	071-84200000 ·····	ワイヤ ロープ WIRE ROPE	

https://truckmanualshub.com/

B01 231-83100000 フック
HOOK

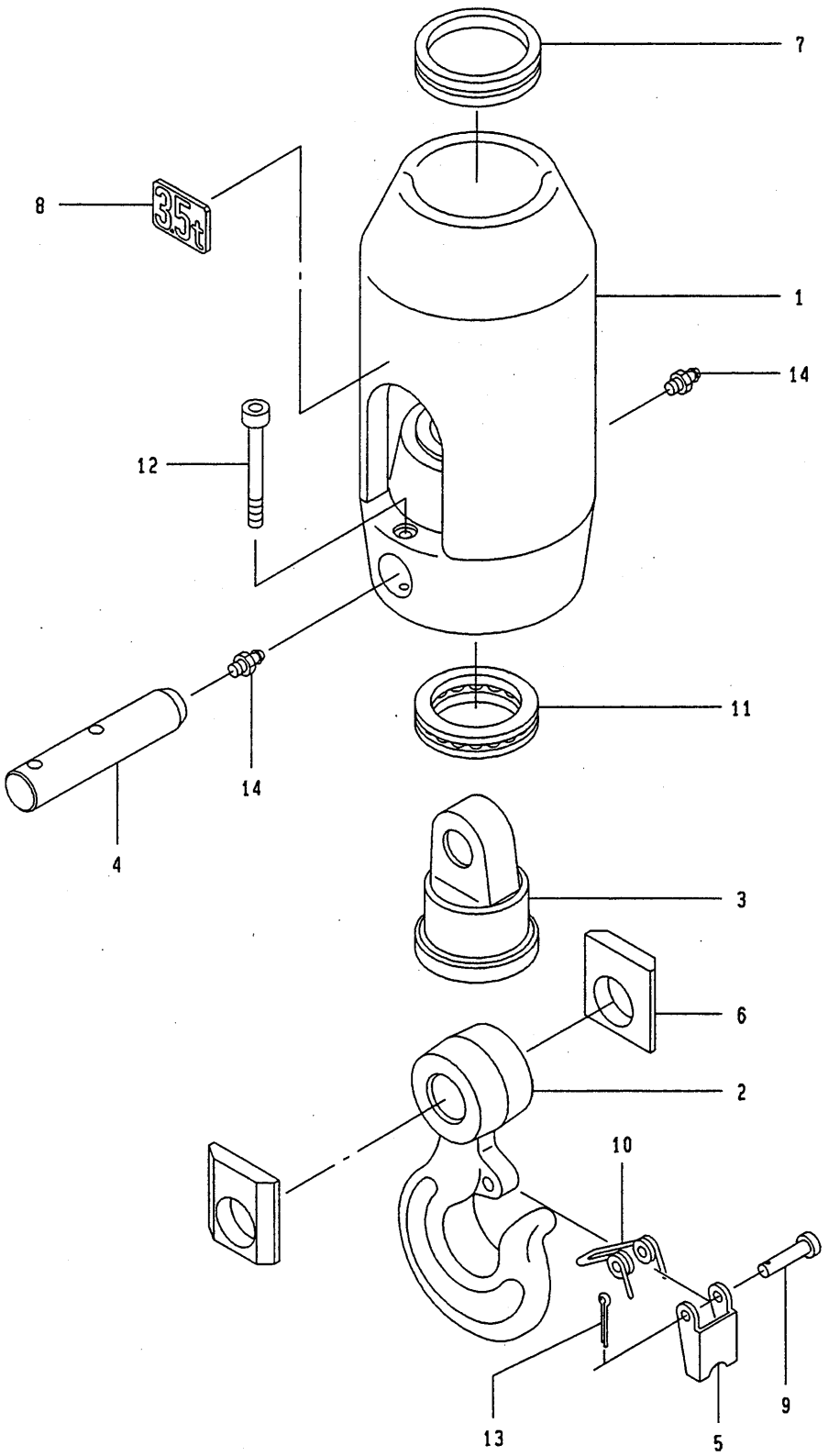

https://truckmanualshub.com/

B01 231-83100000 ﾌｯｸ HOOK (3.5TON)

符号 REF. NO.	部品番号 PART NO.	部品名称 PART NAME	個数 Q'ty	備考 NOTE
0	231-83100000	ﾌｯｸ HOOK	1 SET	
1	732-83101020	ﾎﾞﾃﾞｰ・ﾌｯｸ BODY-HOOK	1	
2	732-83102000	ﾌｯｸ HOOK	1	
3	732-83103000	ｼｬﾌﾄ SHAFT	1	
4	732-83104010	ﾋﾟﾝ PIN	1	
5	732-83105000	ｸﾘｯｸ CLICK	1	
6	732-83106010	ｽﾍﾟｰｻ SPACER	2	
7	732-83107000	Vﾘﾝｸﾞ V-RING	1	
8	231-83101000	ﾌﾟﾚｰﾄ・ｷｬﾊﾟｼﾃｲ PLATE-CAPACITY	1	
9	001-20112060	ﾋﾟﾝ PIN	1	
10	512-83102000	ｽﾌﾟﾘﾝｸﾞ SPRING	1	
11	009-37351117	ﾍﾞｱﾘﾝｸﾞ・ｽﾗｽﾄﾎﾞｰﾙ BEARING-THRUST BALL	1	
12	001-10510110	ﾎﾞﾙﾄ・ﾍｷｻｺﾞﾝｿｹｯﾄ BOLT-HEXAGON SOCKET	1	
13	001-20203020	ﾋﾟﾝ・ｽﾌﾟﾘｯﾄ PIN-SPLIT	1	
14	001-60101001	ﾆｯﾌﾟﾙ・ｸﾞﾘｰｽ NIPPLE-GREASE	2	

https://truckmanualshub.com/

B02 243-83800000 フック
HOOK

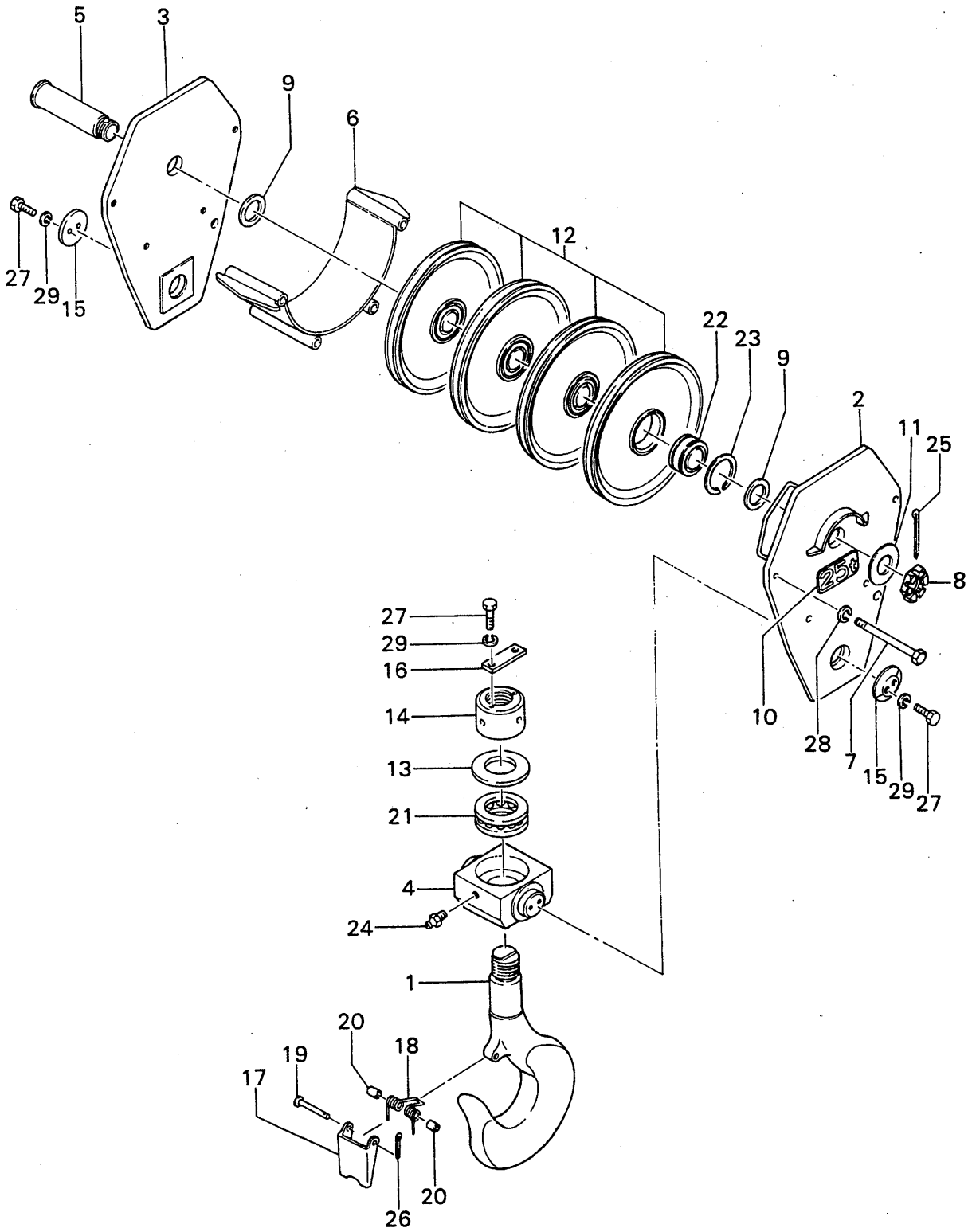

https://truckmanualshub.com/

B02 243-83800000 ﾌｯｸ HOOK (25TON)

符号 REF. NO.	部品番号 PART NO.	部品名称 PART NAME	個数 Q'ty	備考 NOTE
0	243-83800000	ﾌｯｸ HOOK	1 SET	
1	243-83801000	ﾌｯｸ HOOK	1	
2	243-83802000	ﾌﾟﾚｰﾄ・ｻｲﾄﾞ PLATE-SIDE	1	
3	243-83803000	ﾌﾟﾚｰﾄ・ｻｲﾄﾞ PLATE-SIDE	1	
4	243-83804000	ﾋﾞｰﾑ・ﾌｯｸ BEAM-HOOK	1	
5	243-83805000	ｼｬﾌﾄ・ｼｰﾌﾞ SHAFT-SHEAVE	1	
6	732-83703000	ｶﾞｲﾄﾞ・ﾛｰﾌﾟ GUIDE-ROPE	1	
7	243-83807000	ﾎﾞﾙﾄ BOLT	4	
8	162-83808000	ﾅｯﾄ・ｷｬｯｽﾙ NUT-CASTLE	1	
9	162-83813000	ｽﾍﾟｰｻ SPACER	2	
10	162-83814000	ﾌﾟﾚｰﾄ・ﾈｰﾑ PLATE-NAME	1	
11	162-83816000	ﾜｯｼｬ WASHER	1	
12	052-41504020	ｼｰﾌﾞ SHEAVE	4	
13	452-83703020	ﾜｯｼｬ WASHER	1	
14	452-83704020	ﾅｯﾄ NUT	1	
15	452-83713000	ﾌﾟﾚｰﾄ・ｴﾝﾄﾞ PLATE-END	2	
16	243-83808000	ﾌﾟﾚｰﾄ PLATE	1	
17	452-83716000	ｸﾘｯｸ CLICK	1	
18	452-83720000	ｽﾌﾟﾘﾝｸﾞ SPRING	1	
19	122-83807020	ﾋﾟﾝ PIN	1	
20	122-83808010	ｶﾗｰ COLLAR	2	
21	009-37351316	ﾍﾞｱﾘﾝｸﾞ・ｽﾗｽﾄ BEARING-THRUST	1	
22	009-38705012	ﾍﾞｱﾘﾝｸﾞ・ﾛｰﾗ BEARING-ROLLER	4	
23	009-39709500	ｻｰｸﾘｯﾌﾟ CIR CLIP	8	
24	001-60101001	ﾆｯﾌﾟﾙ・ｸﾞﾘｰｽ NIPPLE-GREASE	1	

https://truckmanualshub.com/

B02 243-83800000 ﾌｯｸ (25TON)
HOOK

符号 REF. NO.	部品番号 PART NO.	部品名称 PART NAME	個数 Q'ty	備考 NOTE
25	001-20208110	ﾋﾟﾝ･ｽﾌﾟﾘｯﾄ PIN-SPLIT	1	
26	001-20204020	ﾋﾟﾝ･ｽﾌﾟﾘｯﾄ PIN-SPLIT	1	
27	001-10110025	ﾎﾞﾙﾄ BOLT	6	
28	001-12120002	ﾜｯｼｬ･ｽﾌﾟﾘﾝｸﾞ WASHER-SPRING	4	
29	001-12110002	ﾜｯｼｬ･ｽﾌﾟﾘﾝｸﾞ WASHER-SPRING	6	

https://truckmanualshub.com/

MEMO

https://truckmanualshub.com/

B03 071-84200000 ﾜｲﾔ ﾛｰﾌﾟ
WIRE ROPE

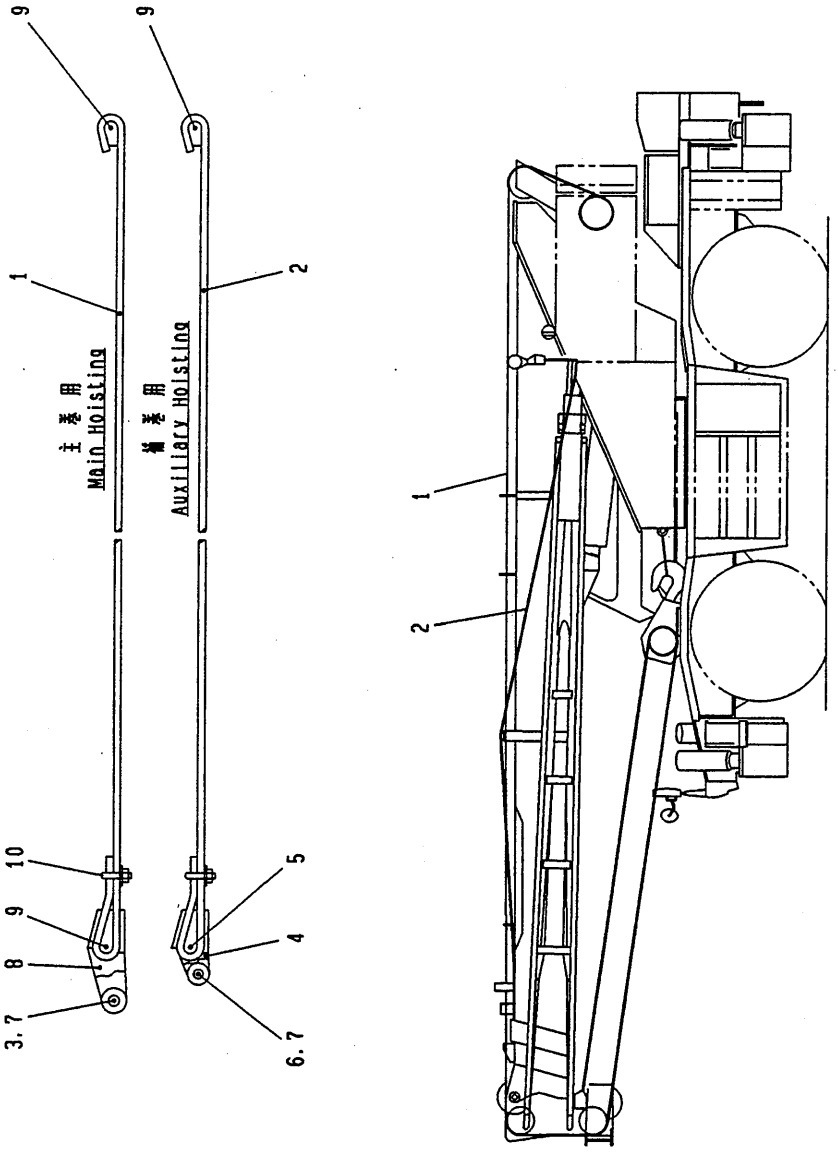

https://truckmanualshub.com/

B03 071-84200000 ﾜｲﾔ ﾛｰﾌﾟ
WIRE ROPE

符号 REF. NO.	部品番号 PART NO.	部品名称 PART NAME	個数 Q'ty	備考 NOTE
0	071-84200000	ﾜｲﾔ ﾛｰﾌﾟ WIRE ROPE		N.F.S.
1	071-84201000	ﾛｰﾌﾟ・ﾜｲﾔ ROPE-WIRE	1	
2	071-84102000	ﾛｰﾌﾟ・ﾜｲﾔ ROPE-WIRE	1	
3	071-84203000	ﾋﾟﾝ PIN	1	
4	732-84103000	ｿｹｯﾄ・ﾛｰﾌﾟ SOCKET-ROPE	1	
5	732-84104000	ｳｴｯｼﾞ・ﾛｰﾌﾟ WEDGE-ROPE	1	
6	732-84105000	ﾋﾟﾝ PIN	1	
7	001-20206045	ﾋﾟﾝ・ｽﾌﾟﾘｯﾄ PIN-SPLIT	2	
8	001-50316000	ｿｹｯﾄ・ﾛｰﾌﾟ SOCKET-ROPE	1	
9	001-50416000	ｳｴｯｼﾞ・ﾛｰﾌﾟ WEDGE-ROPE	3	
10	001-56016000	ｸﾘｯﾌﾟ・ﾜｲﾔ CLIP-WIRE	2	

https://truckmanualshub.com/

https://truckmanualshub.com/

C. ウインチシステム WINCH SYSTEM

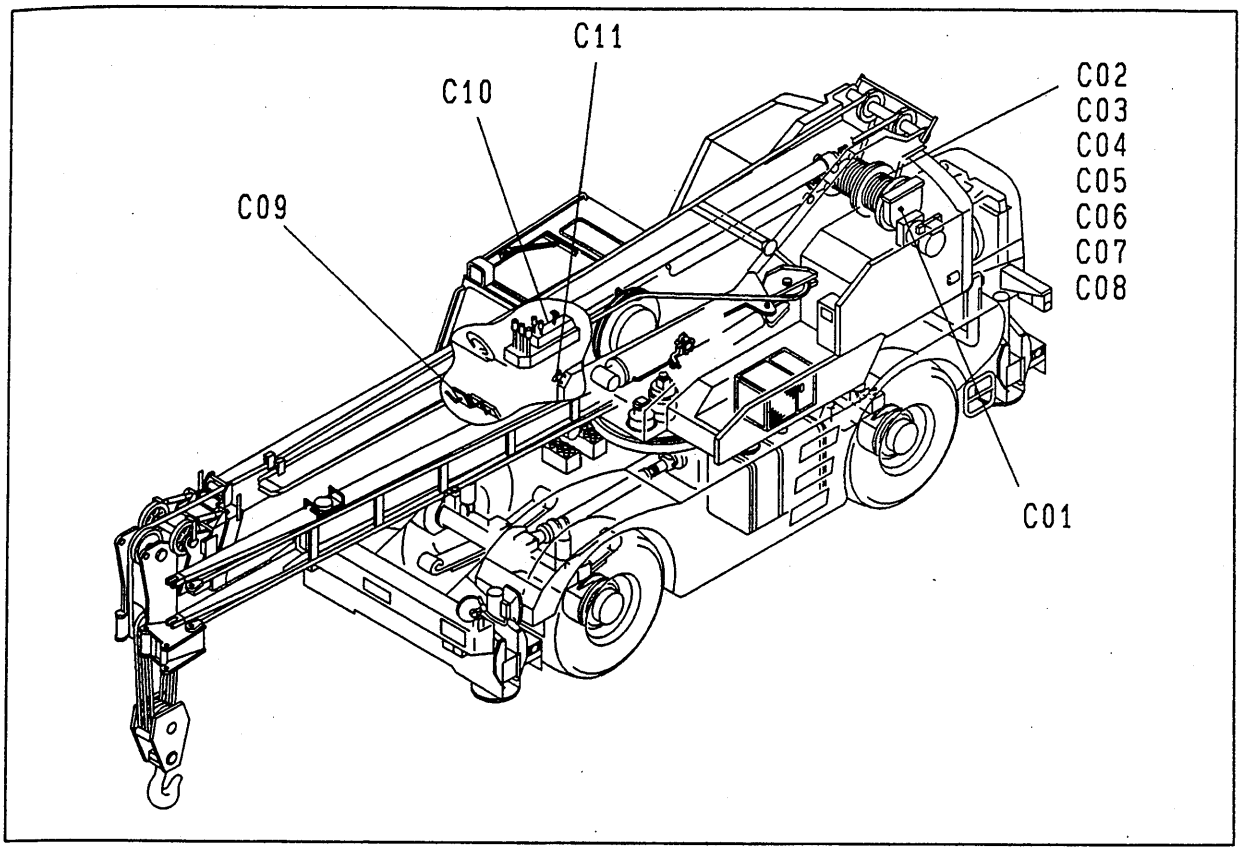

C01	231-30200010	·····	ウインチ WINCH	
C02	231-30500000	·····	ドラム ブレーキ DRUM BRAKE	(AUX.)
C03	231-30600000	·····	ドラム ブレーキ DRUM BRAKE	(MAIN)
C04	071-30800000	·····	ドラム ローラ DRUM ROLLER	(MAIN)
C05	071-30900000	·····	ドラム ローラ DRUM ROLLER	(AUX.)
C06	071-31100000	·····	ドラム ロック DRUM LOCK	
C07	231-31200000	·····	クラッチ ASSY CLUTCH ASSY	(AUX.)
C08	231-31300000	·····	クラッチ ASSY CLUTCH ASSY	(MAIN)
C09	071-51400010	·····	ドラム ブレーキ コントロール DRUM BRAKE CONTROL	
C10	071-52400000	·····	ドラム ロック コントロール DRUM LOCK CONTROL	
C11	071-52800000	·····	クラッチ コントロール CLUTCH CONTROL	

https://truckmanualshub.com/

C01 231-30200010 ｳｲﾝﾁ
WINCH

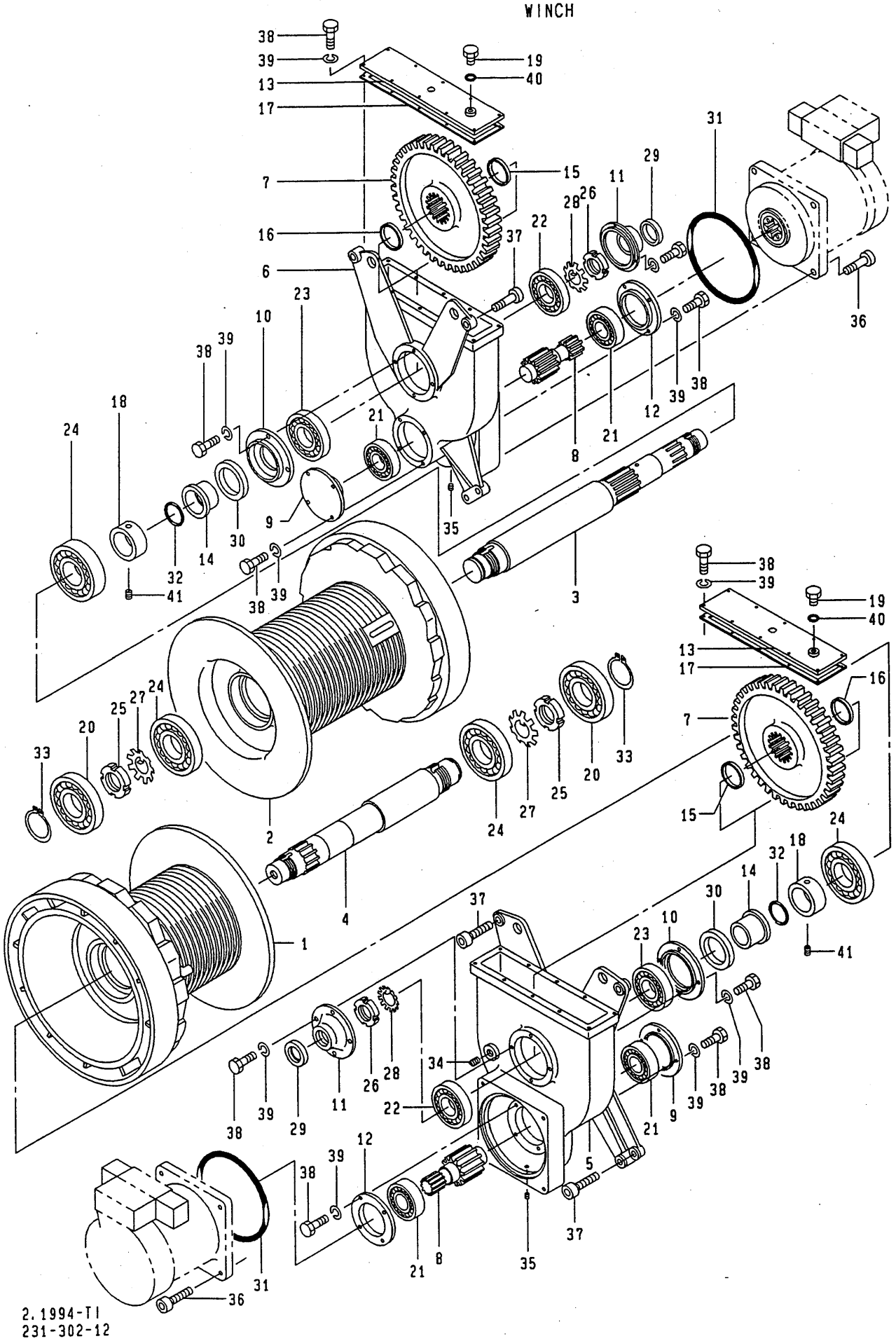

2.1994-TI
231-302-12

https://truckmanualshub.com/

C01 231-30200010 ｳｲﾝﾁ
WINCH

符号 REF. NO.	部品番号 PART NO.	部品名称 PART NAME	個数 Q'ty	備考 NOTE
0	231-30200010	ｳｲﾝﾁ WINCH		N.F.S.
1	231-30201000	ﾄﾞﾗﾑ DRUM	1	
2	231-30202000	ﾄﾞﾗﾑ DRUM	1	
3	071-30203000	ｼｬﾌﾄ・ﾄﾞﾗﾑ SHAFT-DRUM	1	
4	071-30204000	ｼｬﾌﾄ・ﾄﾞﾗﾑ SHAFT-DRUM	1	
5	071-30205000	ｹｰｽ・ｷﾞﾔ CASE-GEAR	1	
6	071-30206000	ｹｰｽ・ｷﾞﾔ CASE-GEAR	1	
7	071-30207000	ｷﾞﾔ GEAR	2	
8	071-30208000	ﾋﾟﾆｵﾝ PINION	2	
9	071-30209000	ﾊｳｼﾞﾝｸﾞ HOUSING	2	
10	071-30210000	ﾊｳｼﾞﾝｸﾞ HOUSING	2	
11	071-30211000	ﾊｳｼﾞﾝｸﾞ HOUSING	2	
12	071-30212000	ﾊｳｼﾞﾝｸﾞ HOUSING	2	
13	231-30203000	ｶﾊﾞｰ COVER	2	
14	071-30214000	ｶﾗｰ COLLAR	2	
15	071-30215000	ｶﾗｰ COLLAR	2	
16	071-30216000	ｶﾗｰ COLLAR	2	
17	071-30217000	ﾊﾟｯｷﾝ PACKING	2	
18	231-30204000	ｶﾗｰ COLLAR	2	
19	062-30224000	ﾌﾞﾘｰｻﾞ・ｴｱｰ BREATHER-AIR	2	
20	009-35106316	ﾍﾞｱﾘﾝｸﾞ・ﾎﾞｰﾙ BEARING-BALL	2	
21	009-35006311	ﾍﾞｱﾘﾝｸﾞ・ﾎﾞｰﾙ BEARING-BALL	4	
22	009-35006215	ﾍﾞｱﾘﾝｸﾞ・ﾎﾞｰﾙ BEARING-BALL	2	
23	009-35006217	ﾍﾞｱﾘﾝｸﾞ・ﾎﾞｰﾙ BEARING-BALL	2	
24	009-35106220	ﾍﾞｱﾘﾝｸﾞ・ﾎﾞｰﾙ BEARING-BALL	4	

https://truckmanualshub.com/

C01 231-30200010 ｳｲﾝﾁ
WINCH

符号 REF. NO.	部品番号 PART NO.	部品名称 PART NAME	個数 Q'ty	備考 NOTE
25	009-39419000	ﾅｯﾄ・ﾍﾞｱﾘﾝｸﾞ NUT-BEARING	2	
26	009-39414000	ﾅｯﾄ・ﾍﾞｱﾘﾝｸﾞ NUT-BEARING	2	
27	009-39519001	ﾜｯｼｬ・ﾍﾞｱﾘﾝｸﾞ WASHER-BEARING	2	
28	009-39514001	ﾜｯｼｬ・ﾍﾞｱﾘﾝｸﾞ WASHER-BEARING	2	
29	009-45006014	ｼｰﾙ・ｵｲﾙ SEAL-OIL	2	
30	009-45010514	ｼｰﾙ・ｵｲﾙ SEAL-OIL	2	
31	009-46001250	Oﾘﾝｸﾞ O-RING	2	
32	009-46401016	Oﾘﾝｸﾞ O-RING	2	
33	001-20680000	ﾘﾝｸﾞ・ｽﾅｯﾌﾟ RING-SNAP	2	
34	001-60906002	ﾌﾟﾗｸﾞ PLUG	2	
35	001-60904002	ﾌﾟﾗｸﾞ PLUG	2	
36	001-10520060	ﾎﾞﾙﾄ・ﾍｷｻｺﾞﾝｿｹｯﾄ BOLT-HEXAGON SOCKET	8	
37	001-10520055	ﾎﾞﾙﾄ・ﾍｷｻｺﾞﾝｿｹｯﾄ BOLT-HEXAGON SOCKET	8	
38	001-10310020	ﾎﾞﾙﾄ BOLT	52	
39	001-12110002	ﾜｯｼｬ・ｽﾌﾟﾘﾝｸﾞ WASHER-SPRING	52	
40	001-36110150	Oﾘﾝｸﾞ O-RING	2	
41	001-10810162	ｽｸﾘｭ・ｾｯﾄ SCREW-SET	2	

https://truckmanualshub.com/

MEMO

https://truckmanualshub.com/

C02 231-30500000 ドラム ブレーキ
DRUM BRAKE

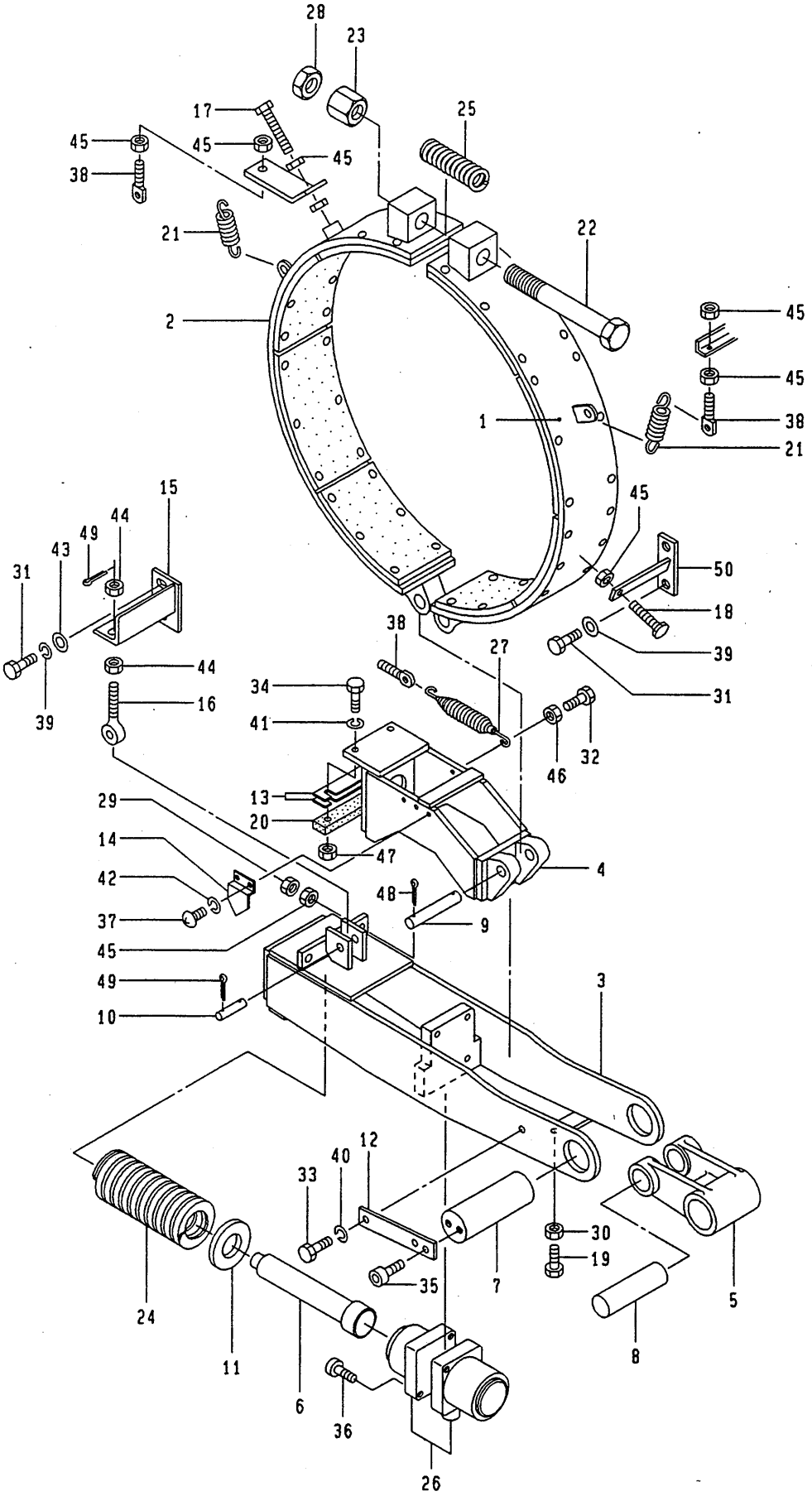

2.1994-TI
231-305-01

https://truckmanualshub.com/

C02 231-30500000 ﾄﾞﾗﾑ ﾌﾞﾚｰｷ (AUX.)
DRUM BRAKE

符号 REF. NO.	部品番号 PART NO.	部品名称 PART NAME	個数 Q'ty	備考 NOTE
0	231-30500000	ﾄﾞﾗﾑ ﾌﾞﾚｰｷ DRUM BRAKE	1 SET	
1	231-30500100	ﾊﾞﾝﾄﾞ BAND	1	
2	231-30500200	ﾊﾞﾝﾄﾞ BAND	1	
3	203-30503000	ｹｰｽ･ｱｳﾀ CASE-OUTER	1	
4	231-30501000	ｹｰｽ･ｲﾝﾅ CASE-INNER	1	
5	231-30502000	ﾘﾝｸ LINK	1	
6	203-30504000	ﾛｯﾄﾞ ROD	1	
7	223-30507000	ﾋﾟﾝ PIN	1	
8	223-30508010	ﾋﾟﾝ PIN	1	
9	223-30509000	ﾋﾟﾝ PIN	1	
10	223-30510000	ﾋﾟﾝ PIN	1	
11	223-30511000	ｼｰﾄ･ｽﾌﾟﾘﾝｸﾞ SEAT-SPRING	1	
12	223-30512000	ﾌﾟﾚｰﾄ PLATE	1	
13	223-30513000	ｼﾑ SHIM	2	
14	223-30514000	ﾎﾟｲﾝﾀ POINTER	1	
15	071-30503000	ﾌﾞﾗｹｯﾄ BRACKET	1	
16	223-30516000	ｱｲﾎﾞﾙﾄ EYEBOLT	1	
17	203-30506000	ﾎﾞﾙﾄ BOLT	1	
18	223-30518000	ﾎﾞﾙﾄ BOLT	1	
19	223-30519000	ﾎﾞﾙﾄ BOLT	1	
20	223-30520000	ﾌﾟﾚｰﾄ･ｽﾗｲﾄﾞ PLATE-SLIDE	1	
21	102-30615000	ｽﾌﾟﾘﾝｸﾞ SPRING	2	
22	319-20506001	ﾎﾞﾙﾄ BOLT	1	
23	319-20514001	ﾅｯﾄ NUT	1	
24	802-30514000	ｽﾌﾟﾘﾝｸﾞ SPRING	1	

https://truckmanualshub.com/

C02 231-30500000 ﾄﾞﾗﾑ ﾌﾞﾚｰｷ (AUX.)
DRUM BRAKE

符号 REF. NO.	部品番号 PART NO.	部品名称 PART NAME	個数 Q'ty	備考 NOTE
25	319-20513001	ｽﾌﾟﾘﾝｸﾞ SPRING	1	
26	309-88800012	ｼﾘﾝﾀﾞｰ･ﾊﾟﾜｰ CYLINDER-POWER	2	
27	022-30619000	ｽﾌﾟﾘﾝｸﾞ SPRING	2	
28	009-14224000	ﾅｯﾄ･ﾛｯｸ NUT-LOCK	1	
29	009-14210000	ﾅｯﾄ･ﾛｯｸ NUT-LOCK	2	
30	009-14308000	ﾅｯﾄ･ﾛｯｸ NUT-LOCK	1	
31	001-10110020	ﾎﾞﾙﾄ BOLT	4	
32	001-10308020	ﾎﾞﾙﾄ BOLT	2	
33	001-10308016	ﾎﾞﾙﾄ BOLT	1	
34	001-10306020	ﾎﾞﾙﾄ BOLT	2	
35	001-10508016	ﾎﾞﾙﾄ･ﾍｷｻｺﾞﾝｿｹｯﾄ BOLT-HEXAGON SOCKET	2	
36	001-10506035	ﾎﾞﾙﾄ･ﾍｷｻｺﾞﾝｿｹｯﾄ BOLT-HEXAGON SOCKET	4	
37	001-10705010	ｽｸﾘｭ･ﾏｼﾝ SCREW-MACHINE	2	
38	001-11010045	ｱｲﾎﾞﾙﾄ EYEBOLT	4	
39	001-12110002	ﾜｯｼｬ･ｽﾌﾟﾘﾝｸﾞ WASHER-SPRING	4	
40	001-12108002	ﾜｯｼｬ･ｽﾌﾟﾘﾝｸﾞ WASHER-SPRING	1	
41	001-12106002	ﾜｯｼｬ･ｽﾌﾟﾘﾝｸﾞ WASHER-SPRING	2	
42	001-12105002	ﾜｯｼｬ･ｽﾌﾟﾘﾝｸﾞ WASHER-SPRING	2	
43	001-12210000	ﾜｯｼｬ WASHER	2	
44	001-13012000	ﾅｯﾄ NUT	2	
45	001-13010000	ﾅｯﾄ NUT	9	
46	001-13208000	ﾅｯﾄ NUT	2	
47	001-13206000	ﾅｯﾄ NUT	2	
48	001-20204025	ﾋﾟﾝ･ｽﾌﾟﾘｯﾄ PIN-SPLIT	2	
49	001-20203020	ﾋﾟﾝ･ｽﾌﾟﾘｯﾄ PIN-SPLIT	3	

https://truckmanualshub.com/

C02 231-30500000 ﾄﾞﾗﾑ ﾌﾞﾚｰｷ (AUX.)
DRUM BRAKE

符 号 REF. NO.	部品番号 PART NO.	部品名称 PART NAME	個数 Q'ty	備 考 NOTE
50	071-30504000	ﾌﾞﾗｹｯﾄ BRACKET	1	

https://truckmanualshub.com/

C03 231-30600000 ドラム ブレーキ
DRUM BRAKE

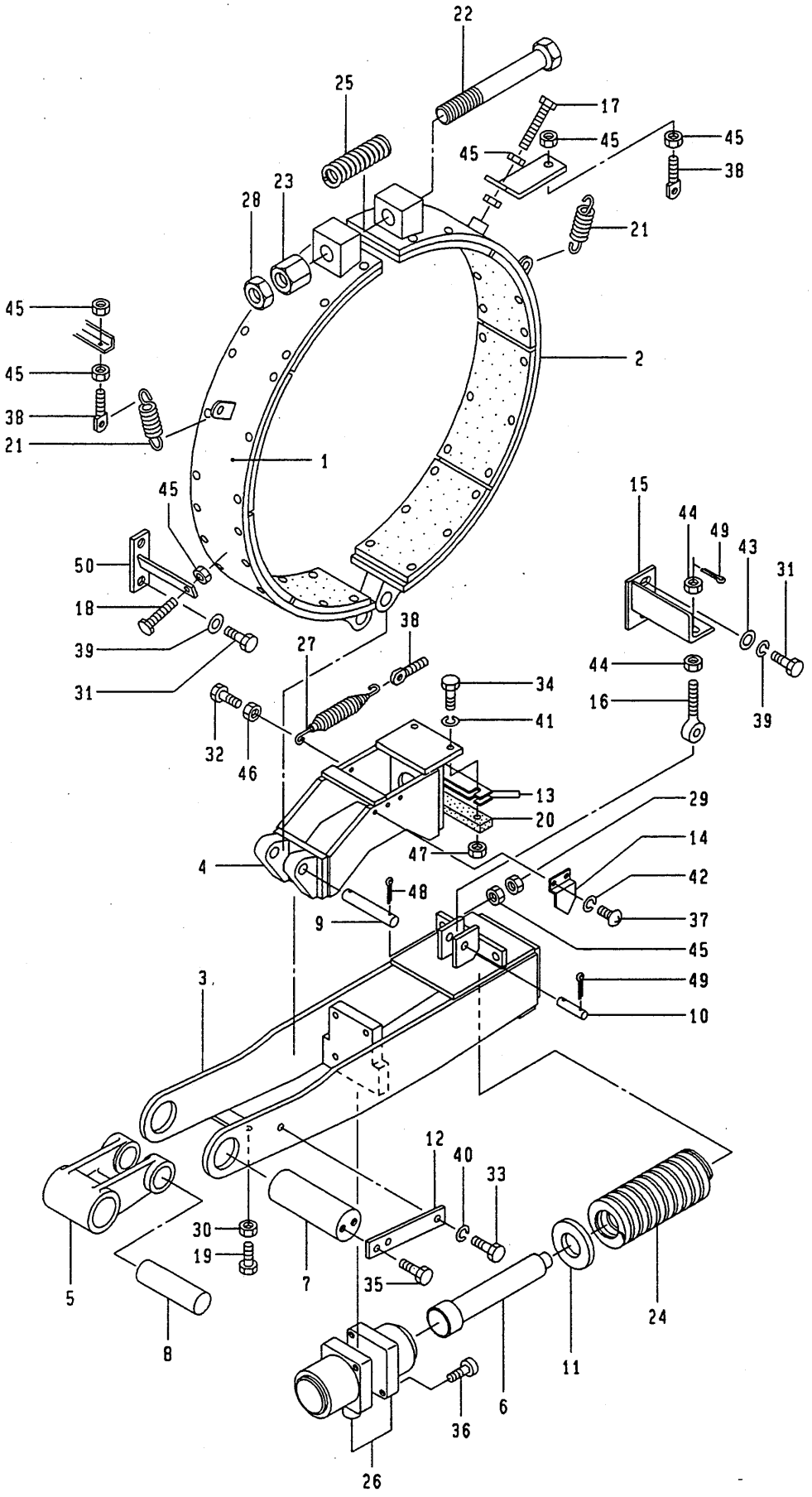

2.1994-TI
231-306-01

https://truckmanualshub.com/

C03 231-30600000 ﾄﾞﾗﾑ ﾌﾞﾚｰｷ (MAIN)
DRUM BRAKE

符号 REF. NO.	部品番号 PART NO.	部品名称 PART NAME	個数 Q'ty	備考 NOTE
0	231-30600000	ﾄﾞﾗﾑ ﾌﾞﾚｰｷ DRUM BRAKE	1 SET	
1	231-30500100	ﾊﾞﾝﾄﾞ BAND	1	
2	231-30500200	ﾊﾞﾝﾄﾞ BAND	1	
3	203-30503000	ｹｰｽ・ｱｳﾀ CASE-OUTER	1	
4	231-30501000	ｹｰｽ・ｲﾝﾅ CASE-INNER	1	
5	231-30502000	ﾘﾝｸ LINK	1	
6	203-30504000	ﾛｯﾄﾞ ROD	1	
7	223-30507000	ﾋﾟﾝ PIN	1	
8	223-30508010	ﾋﾟﾝ PIN	1	
9	223-30509000	ﾋﾟﾝ PIN	1	
10	223-30510000	ﾋﾟﾝ PIN	1	
11	223-30511000	ｼｰﾄ・ｽﾌﾟﾘﾝｸﾞ SEAT-SPRING	1	
12	223-30512000	ﾌﾟﾚｰﾄ PLATE	1	
13	223-30513000	ｼﾑ SHIM	2	
14	223-30514000	ﾎﾟｲﾝﾀ POINTER	1	
15	071-30601000	ﾌﾞﾗｹｯﾄ BRACKET	1	
16	223-30516000	ｱｲﾎﾞﾙﾄ EYEBOLT	1	
17	203-30506000	ﾎﾞﾙﾄ BOLT	1	
18	223-30518000	ﾎﾞﾙﾄ BOLT	1	
19	223-30519000	ﾎﾞﾙﾄ BOLT	1	
20	223-30520000	ﾌﾟﾚｰﾄ・ｽﾗｲﾄﾞ PLATE-SLIDE	1	
21	102-30615000	ｽﾌﾟﾘﾝｸﾞ SPRING	2	
22	319-20506001	ﾎﾞﾙﾄ BOLT	1	
23	319-20514001	ﾅｯﾄ NUT	1	
24	802-30514000	ｽﾌﾟﾘﾝｸﾞ SPRING	1	

https://truckmanualshub.com/

C03 231-30600000 ﾄﾞﾗﾑ ﾌﾞﾚｰｷ (MAIN)
DRUM BRAKE

符号 REF. NO.	部品番号 PART NO.	部品名称 PART NAME	個数 Q'ty	備考 NOTE
25	319-20513001	ｽﾌﾟﾘﾝｸﾞ SPRING	1	
26	309-88800012	ｼﾘﾝﾀﾞｰ・ﾊﾟﾜｰ CYLINDER-POWER	2	
27	022-30619000	ｽﾌﾟﾘﾝｸﾞ SPRING	2	
28	009-14224000	ﾅｯﾄ・ﾛｯｸ NUT-LOCK	1	
29	009-14210000	ﾅｯﾄ・ﾛｯｸ NUT-LOCK	2	
30	009-14308000	ﾅｯﾄ・ﾛｯｸ NUT-LOCK	1	
31	001-10110020	ﾎﾞﾙﾄ BOLT	4	
32	001-10308020	ﾎﾞﾙﾄ BOLT	2	
33	001-10308016	ﾎﾞﾙﾄ BOLT	1	
34	001-10306020	ﾎﾞﾙﾄ BOLT	2	
35	001-10508016	ﾎﾞﾙﾄ・ﾍｷｻｺﾞﾝｿｹｯﾄ BOLT-HEXAGON SOCKET	2	
36	001-10506035	ﾎﾞﾙﾄ・ﾍｷｻｺﾞﾝｿｹｯﾄ BOLT-HEXAGON SOCKET	4	
37	001-10705010	ｽｸﾘｭ・ﾏｼﾝ SCREW-MACHINE	2	
38	001-11010045	ｱｲﾎﾞﾙﾄ EYEBOLT	4	
39	001-12110002	ﾜｯｼｬ・ｽﾌﾟﾘﾝｸﾞ WASHER-SPRING	4	
40	001-12108002	ﾜｯｼｬ・ｽﾌﾟﾘﾝｸﾞ WASHER-SPRING	1	
41	001-12106002	ﾜｯｼｬ・ｽﾌﾟﾘﾝｸﾞ WASHER-SPRING	2	
42	001-12105002	ﾜｯｼｬ・ｽﾌﾟﾘﾝｸﾞ WASHER-SPRING	2	
43	001-12210000	ﾜｯｼｬ WASHER	2	
44	001-13012000	ﾅｯﾄ NUT	2	
45	001-13010000	ﾅｯﾄ NUT	9	
46	001-13208000	ﾅｯﾄ NUT	2	
47	001-13206000	ﾅｯﾄ NUT	2	
48	001-20204025	ﾋﾟﾝ・ｽﾌﾟﾘｯﾄ PIN-SPLIT	2	
49	001-20203020	ﾋﾟﾝ・ｽﾌﾟﾘｯﾄ PIN-SPLIT	3	

https://truckmanualshub.com/

C03 231-30600000 ﾄﾞﾗﾑ ﾌﾞﾚｰｷ (MAIN)
DRUM BRAKE

符 号 REF. NO.	部品番号 PART NO.	部品名称 PART NAME	個数 Q'ty	備 考 NOTE
50	071-30602000	ﾌﾞﾗｹｯﾄ BRACKET	1	

https://truckmanualshub.com/

C04 071-30800000 F74 D-7
DRUM ROLLER

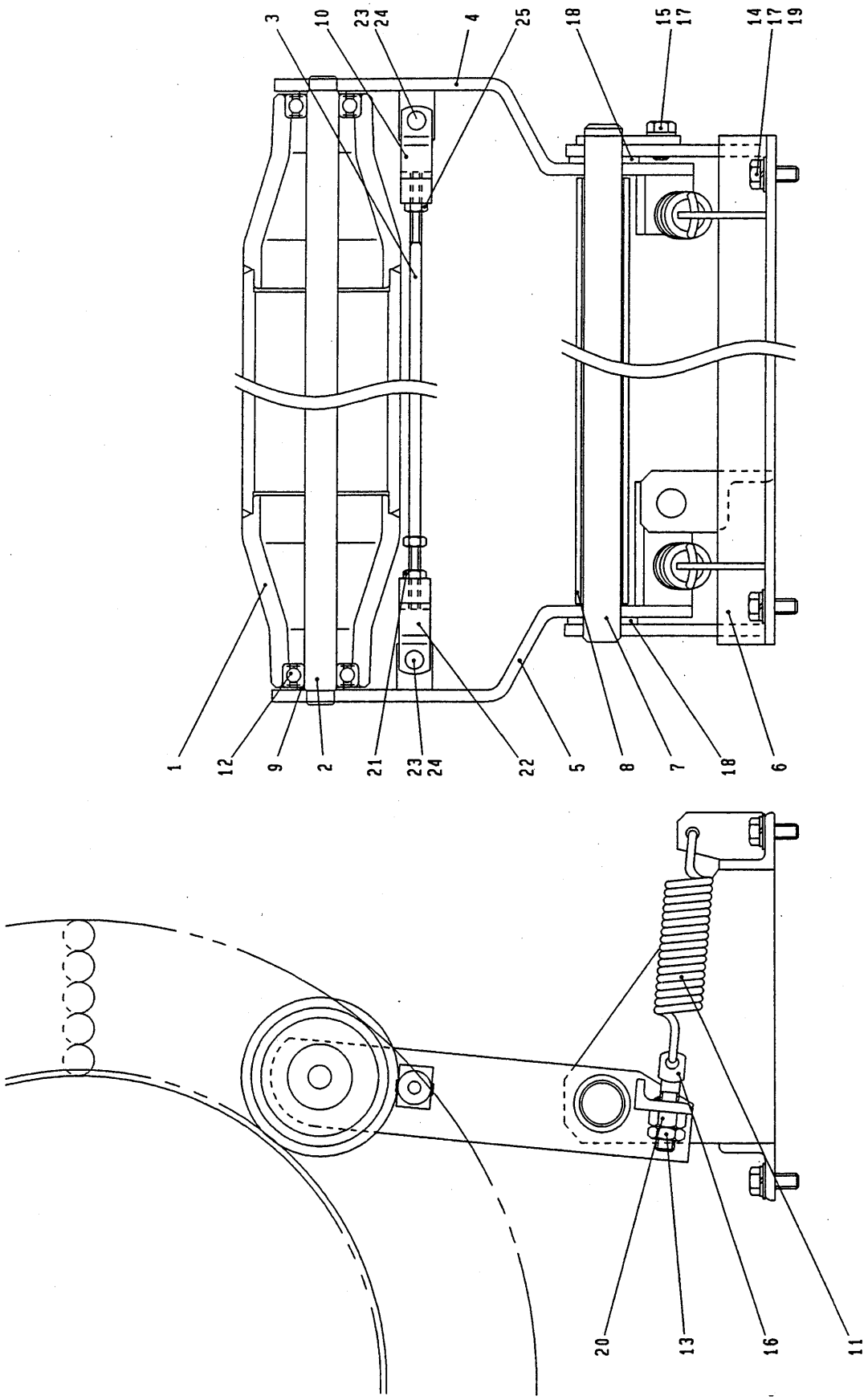

https://truckmanualshub.com/

C04 071-30800000 ﾄﾞﾗﾑ ﾛｰﾗ (MAIN)
DRUM ROLLER

符号 REF. NO.	部品番号 PART NO.	部品名称 PART NAME	個数 Q'ty	備考 NOTE
0	071-30800000	ﾄﾞﾗﾑ ﾛｰﾗ DRUM ROLLER	1 SET	
1	071-30801000	ﾛｰﾗ ROLLER	1	
2	071-30802000	ｼｬﾌﾄ SHAFT	1	
3	071-30803000	ﾛｯﾄﾞ ROD	1	
4	071-30804000	ﾘﾝｸ LINK	1	
5	071-30805000	ﾘﾝｸ LINK	1	
6	071-30806000	ﾌﾞﾗｹｯﾄ BRACKET	1	
7	071-30807000	ｼｬﾌﾄ SHAFT	1	
8	071-30808000	ｽﾍﾟｰｻ SPACER	1	
9	542-30907000	ｶﾗｰ COLLAR	2	
10	243-53118000	ｸﾚﾋﾞｽ CLEVIS	1	
11	333-30804000	ｽﾌﾟﾘﾝｸﾞ SPRING	2	
12	009-35106203	ﾍﾞｱﾘﾝｸﾞ･ﾎﾞｰﾙ BEARING-BALL	2	
13	009-14210000	ﾅｯﾄ･ﾛｯｸ NUT-LOCK	2	
14	001-10308020	ﾎﾞﾙﾄ BOLT	4	
15	001-10308014	ﾎﾞﾙﾄ BOLT	1	
16	001-11010045	ｱｲﾎﾞﾙﾄ EYEBOLT	2	
17	001-12108002	ﾜｯｼｬ･ｽﾌﾟﾘﾝｸﾞ WASHER-SPRING	5	
18	001-12220000	ﾜｯｼｬ WASHER	2	
19	001-12208000	ﾜｯｼｬ WASHER	4	
20	001-13010000	ﾅｯﾄ NUT	2	
21	009-14308000	ﾅｯﾄ･ﾛｯｸ NUT-LOCK	1	
22	001-13708421	ｸﾚﾋﾞｽ CLEVIS	1	
23	001-20106020	ﾋﾟﾝ PIN	2	
24	001-20216012	ﾋﾟﾝ･ｽﾌﾟﾘｯﾄ PIN-SPLIT	2	

https://truckmanualshub.com/

C04 071-30800000 ﾄﾞﾗﾑ ﾛｰﾗ (MAIN)
DRUM ROLLER

符 号 REF. NO.	部品番号 PART NO.	部品名称 PART NAME	個数 Q'ty	備 考 NOTE
25	009-14308002	ﾅｯﾄ・ﾛｯｸ NUT-LOCK	1	

https://truckmanualshub.com/

MEMO

https://truckmanualshub.com/

C05 071-309000000 F74 D-7
DRUM ROLLER

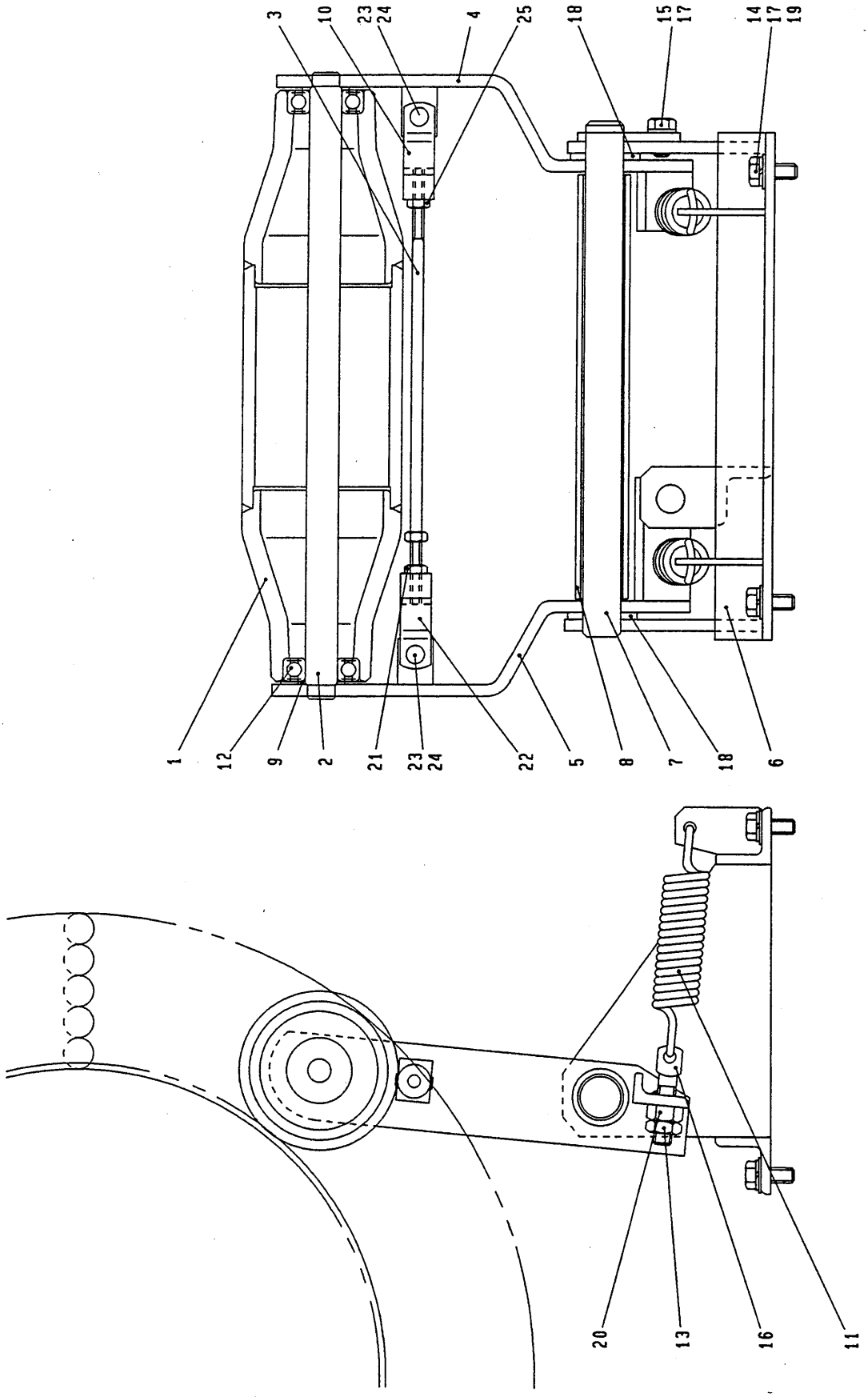

https://truckmanualshub.com/

C05 071-30900000 ﾄﾞﾗﾑ ﾛｰﾗ (AUX.)
DRUM ROLLER

符号 REF. NO.	部品番号 PART NO.	部品名称 PART NAME	個数 Q'ty	備考 NOTE
0	071-30900000	ﾄﾞﾗﾑ ﾛｰﾗ DRUM ROLLER	1 SET	
1	071-30901000	ﾛｰﾗ ROLLER	1	
2	071-30902000	ｼｬﾌﾄ SHAFT	1	
3	071-30903000	ﾛｯﾄﾞ ROD	1	
4	071-30804000	ﾘﾝｸ LINK	1	
5	071-30805000	ﾘﾝｸ LINK	1	
6	071-30906000	ﾌﾞﾗｹｯﾄ BRACKET	1	
7	071-30907000	ｼｬﾌﾄ SHAFT	1	
8	071-30908000	ｽﾍﾟｰｻ SPACER	1	
9	542-30907000	ｶﾗｰ COLLAR	2	
10	243-53118000	ｸﾚﾋﾞｽ CLEVIS	1	
11	333-30804000	ｽﾌﾟﾘﾝｸﾞ SPRING	2	
12	009-35106203	ﾍﾞｱﾘﾝｸﾞ･ﾎﾞｰﾙ BEARING-BALL	2	
13	009-14210000	ﾅｯﾄ･ﾛｯｸ NUT-LOCK	2	
14	001-10308020	ﾎﾞﾙﾄ BOLT	4	
15	001-10308014	ﾎﾞﾙﾄ BOLT	1	
16	001-11010045	ｱｲﾎﾞﾙﾄ EYEBOLT	2	
17	001-12108002	ﾜｯｼｬ･ｽﾌﾟﾘﾝｸﾞ WASHER-SPRING	5	
18	001-12220000	ﾜｯｼｬ WASHER	2	
19	001-12208000	ﾜｯｼｬ WASHER	4	
20	001-13010000	ﾅｯﾄ NUT	2	
21	009-14308000	ﾅｯﾄ･ﾛｯｸ NUT-LOCK	1	
22	001-13708421	ｸﾚﾋﾞｽ CLEVIS	1	
23	001-20106020	ﾋﾟﾝ PIN	2	
24	001-20216012	ﾋﾟﾝ･ｽﾌﾟﾘｯﾄ PIN-SPLIT	2	

https://truckmanualshub.com/

C05 071-30900000 ﾄﾞﾗﾑ ﾛｰﾗ (AUX.)
DRUM ROLLER

符 号 REF. NO.	部品番号 PART NO.	部 品 名 称 PART NAME	個数 Q'ty	備 考 NOTE
25	009-14308002	ﾅｯﾄ・ﾛｯｸ NUT-LOCK	1	

https://truckmanualshub.com/

MEMO

https://truckmanualshub.com/

C06 071-31100000 ドラム ロック
DRUM LOCK

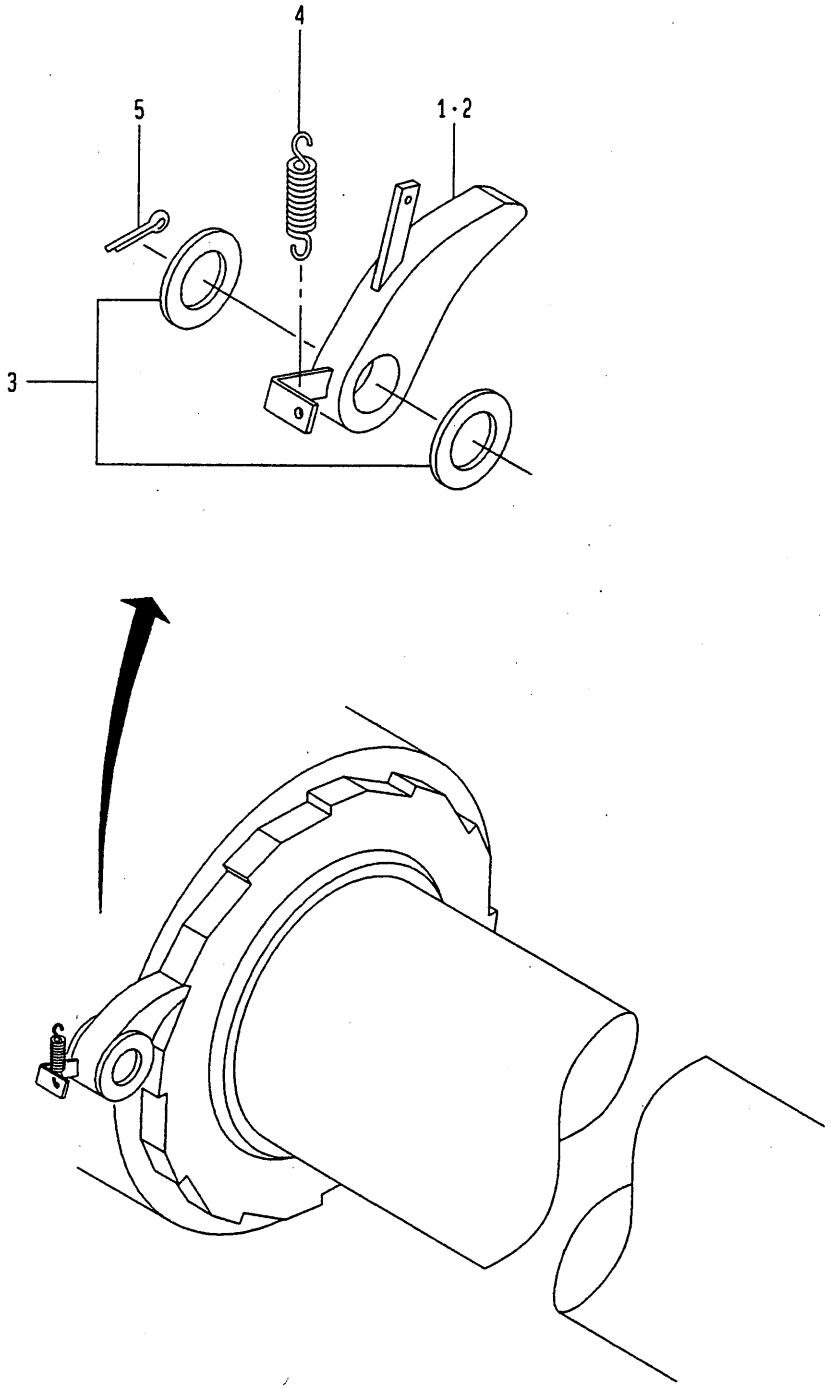

https://truckmanualshub.com/

C06 071-31100000 ﾄﾞﾗﾑ ﾛｯｸ
DRUM LOCK

符号 REF. NO.	部品番号 PART NO.	部品名称 PART NAME	個数 Q'ty	備考 NOTE
0	071-31100000	ﾄﾞﾗﾑ ﾛｯｸ DRUM LOCK	1 SET	
1	071-31101000	ｸﾘｯｸ(R) CLICK(R)	1	
2	071-31102000	ｸﾘｯｸ(L) CLICK(L)	1	
3	071-31003000	ﾜｯｼｬ WASHER	4	
4	102-52208000	ｽﾌﾟﾘﾝｸﾞ SPRING	2	
5	001-20208060	ﾋﾟﾝ･ｽﾌﾟﾘｯﾄ PIN-SPLIT	2	

https://truckmanualshub.com/

C07 231-31200000 クラッチ ASSY
CLUTCH ASSY

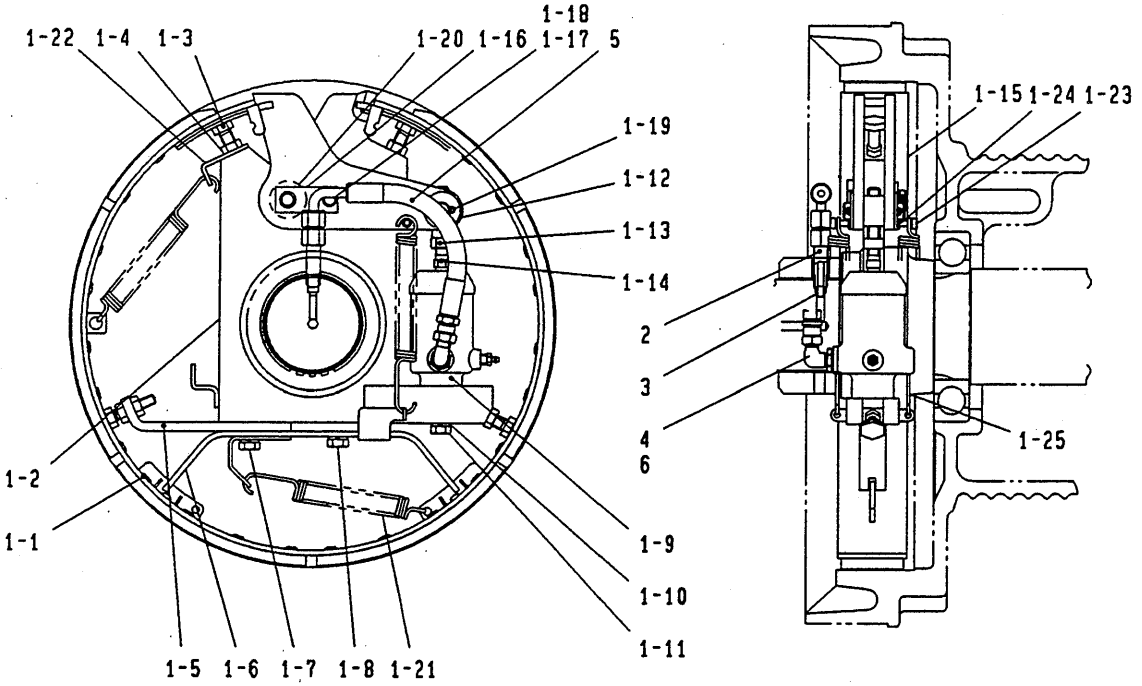

https://truckmanualshub.com/

C07 231-31200000 ｸﾗﾂﾁ ASSY (AUX.)
CLUTCH ASSY

符号 REF.NO.	部品番号 PART NO.	部品名称 PART NAME	個数 Q'ty	備考 NOTE
0	231-31200000	ｸﾗﾂﾁ ASSY CLUTCH ASSY	1 SET	
	SUBASSY NO.			
1	231-31200100	ｸﾗﾂﾁ CLUTCH	1	
- 1	231-31201100	ｼｭｰ SHOE	1	
- 2	231-31202100	ｽﾊﾟｲﾀﾞ SPIDER	1	
- 3	231-31203100	ﾎﾞﾙﾄ BOLT	4	
- 4	001-13210000	ﾅﾂﾄ NUT	4	
- 5	231-31205100	ｽﾃｰ STAY	1	
- 6	231-31206100	ﾌﾞﾗｹﾂﾄ BRACKET	1	
- 7	001-12110002	ﾜﾂｼｬ･ｽﾌﾟﾘﾝｸﾞ WASHER-SPRING	2	
- 8	001-10310030	ﾎﾞﾙﾄ BOLT	2	
- 9	329-63900002	ｼﾘﾝﾀﾞ･ﾊﾟﾜｰ CYLINDER-POWER	1	
- 10	001-12112002	ﾜﾂｼｬ･ｽﾌﾟﾘﾝｸﾞ WASHER-SPRING	1	
- 11	001-10112040	ﾎﾞﾙﾄ BOLT	1	
- 12	231-31212100	ﾋﾟﾝ PIN	1	
- 13	231-31213100	ﾅﾂﾄ NUT	1	
- 14	231-31214100	ﾛﾂﾄﾞ ROD	1	
- 15	231-31215100	ﾚﾊﾞｰ LEVER	2	
- 16	231-31216100	ﾋﾟﾝ PIN	1	
- 17	231-31217100	ﾎﾞﾙﾄ BOLT	1	
- 18	001-12108002	ﾜﾂｼｬ･ｽﾌﾟﾘﾝｸﾞ WASHER-SPRING	1	
- 19	001-20204030	ﾋﾟﾝ･ｽﾌﾟﾘﾂﾄ PIN-SPLIT	3	
- 20	231-31220100	ﾜﾂｼｬ WASHER	3	
- 21	231-31221100	ｽﾌﾟﾘﾝｸﾞ SPRING	2	
- 22	231-31222100	ｶﾞｲﾄﾞ GUIDE	1	

https://truckmanualshub.com/

C07 231-31200000 クラッチ ASSY (AUX.)
CLUTCH ASSY

符号 REF. NO.	部品番号 PART NO.	部品名称 PART NAME	個数 Q'ty	備考 NOTE
- 23	001-10506025	ボルト・ヘキサゴンソケット BOLT-HEXAGON SOCKET	2	
- 24	001-13206000	ナット NUT	2	
- 25	231-31225100	スプリング SPRING	2	
2	231-31202000	アダプタ ADAPTER	1	
3	462-30312000	シート SEAT	1	
4	001-36120110	Oリング O-RING	1	
5	001-47111026	ホース HOSE	1	
6	001-65204040	エルボ ELBOW	1	

https://truckmanualshub.com/

MEMO

https://truckmanualshub.com/

C08 231-31300000 クラッチ ASSY
CLUTCH ASSY

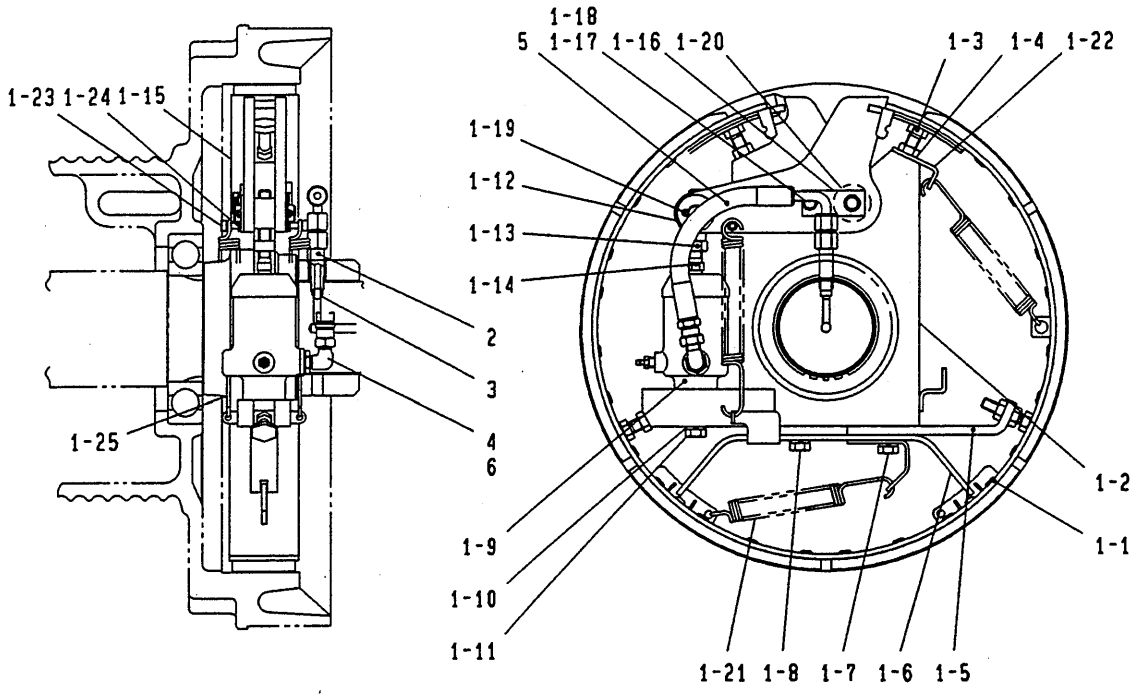

https://truckmanualshub.com/

C08 231-31300000 クラツチ ASSY (MAIN)
CLUTCH ASSY

符号 REF. NO.	部品番号 PART NO.	部品名称 PART NAME	個数 Q'ty	備考 NOTE
0	231-31300000	クラツチ ASSY CLUTCH ASSY	1 SET	
	SUBASSY NO.			
1	231-31300100	クラツチ CLUTCH	1	
- 1	231-31201100	シユー SHOE	1	
- 2	231-31302100	スパイダ SPIDER	1	
- 3	231-31203100	ボルト BOLT	4	
- 4	001-13210000	ナツト NUT	4	
- 5	231-31205100	ステー STAY	1	
- 6	231-31206100	ブラケツト BRACKET	1	
- 7	001-12110002	ワツシヤ・スプリング WASHER-SPRING	2	
- 8	001-10310030	ボルト BOLT	2	
- 9	329-63800002	シリンダ・パワー CYLINDER-POWER	1	
- 10	001-12112002	ワツシヤ・スプリング WASHER-SPRING	1	
- 11	001-10112040	ボルト BOLT	1	
- 12	231-31212100	ピン PIN	1	
- 13	231-31213100	ナツト NUT	1	
- 14	231-31214100	ロツド ROD	1	
- 15	231-31215100	レバー LEVER	2	
- 16	231-31216100	ピン PIN	1	
- 17	231-31217100	ボルト BOLT	1	
- 18	001-12108002	ワツシヤ・スプリング WASHER-SPRING	1	
- 19	001-20204030	ピン・スプリツト PIN-SPLIT	3	
- 20	231-31220100	ワツシヤ WASHER	3	
- 21	231-31221100	スプリング SPRING	2	
- 22	231-31222100	ガイド GUIDE	1	

https://truckmanualshub.com/

C08 231-31300000 ｸﾗｯﾁ ASSY (MAIN)
CLUTCH ASSY

符号 REF. NO.	部品番号 PART NO.	部品名称 PART NAME	個数 Q'ty	備考 NOTE
- 23	001-10506025	ﾎﾞﾙﾄ・ﾍｷｻｺﾞﾝｿｹｯﾄ BOLT-HEXAGON SOCKET	2	
- 24	001-13206000	ﾅｯﾄ NUT	2	
- 25	231-31225100	ｽﾌﾟﾘﾝｸﾞ SPRING	2	
2	231-31202000	ｱﾀﾞﾌﾟﾀ ADAPTER	1	
3	462-30312000	ｼｰﾄ SEAT	1	
4	001-36120110	Oﾘﾝｸﾞ O-RING	1	
5	001-47111026	ﾎｰｽ HOSE	1	
6	001-65204040	ｴﾙﾎﾞ ELBOW	1	

https://truckmanualshub.com/

MEMO

https://truckmanualshub.com/

C09 071-51400010 ﾄﾞﾗﾑ ﾌﾞﾚｰｷ ｺﾝﾄﾛｰﾙ
DRUM BRAKE CONTROL

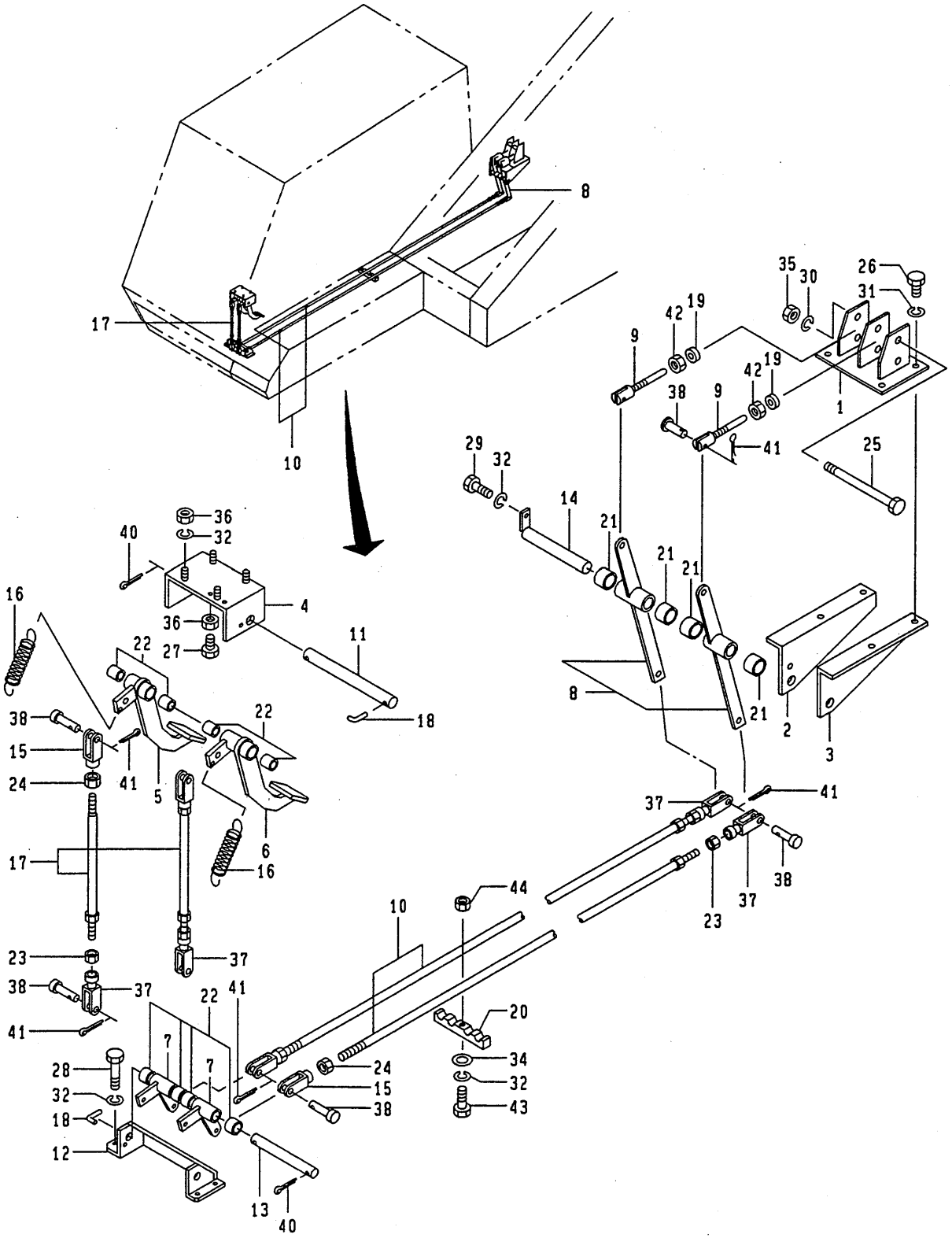

12.1994-TI
071-514-11

https://truckmanualshub.com/

C09 071-51400010 ﾄﾞﾗﾑ ﾌﾞﾚｰｷ ｺﾝﾄﾛｰﾙ
DRUM BRAKE CONTROL

符号 REF. NO.	部品番号 PART NO.	部品名称 PART NAME	個数 Q'ty	備考 NOTE
0	071-51400010	ﾄﾞﾗﾑ ﾌﾞﾚｰｷ ｺﾝﾄﾛｰﾙ DRUM BRAKE CONTROL		N.F.S.
1	071-51402000	ﾌﾞﾗｹｯﾄ BRACKET	1	
4	231-51504000	ﾌﾞﾗｹｯﾄ BRACKET	1	
5	231-51505000	ﾍﾟﾀﾞﾙ PEDAL	1	
6	231-51506000	ﾍﾟﾀﾞﾙ PEDAL	1	
7	231-51507000	ﾘﾝｸ LINK	2	
8	231-51508000	ﾘﾝｸ LINK	2	
9	231-51509000	ﾛｯﾄﾞ ROD	2	
10	071-51401000	ﾛｯﾄﾞ ROD	2	
11	203-51503000	ｼｬﾌﾄ SHAFT	1	
12	203-51504000	ﾌﾞﾗｹｯﾄ BRACKET	1	
13	203-51506000	ｼｬﾌﾄ SHAFT	1	
14	203-51511000	ｼｬﾌﾄ SHAFT	1	
15	223-51512000	ｸﾚﾋﾞｽ CLEVIS	4	
16	223-52026000	ｽﾌﾟﾘﾝｸﾞ SPRING	2	
17	243-51512000	ﾛｯﾄﾞ ROD	2	
18	243-51513000	ﾋﾟﾝ PIN	2	
19	251-51504000	ｶﾗｰ COLLAR	2	
20	542-61048000	ｸﾗﾝﾌﾟ CLAMP	1	
21	009-25025015	ﾍﾞｱﾘﾝｸﾞ・ﾄﾞﾗｲ BEARING-DRY	4	
22	009-25020015	ﾍﾞｱﾘﾝｸﾞ・ﾄﾞﾗｲ BEARING-DRY	8	
23	009-14210000	ﾅｯﾄ・ﾛｯｸ NUT-LOCK	4	
24	009-14210002	ﾅｯﾄ・ﾛｯｸ NUT-LOCK	4	
25	001-10112140	ﾎﾞﾙﾄ BOLT	2	

https://truckmanualshub.com/

C09 071-51400010 ﾄﾞﾗﾑ ﾌﾞﾚｰｷ ｺﾝﾄﾛｰﾙ
DRUM BRAKE CONTROL

符号 REF. NO.	部品番号 PART NO.	部品名称 PART NAME	個数 Q'ty	備考 NOTE
26	001-10110030	ﾎﾞﾙﾄ BOLT	4	
27	001-10308040	ﾎﾞﾙﾄ BOLT	2	
28	001-10308020	ﾎﾞﾙﾄ BOLT	4	
29	001-10308016	ﾎﾞﾙﾄ BOLT	1	
30	001-12112002	ﾜｯｼｬ・ｽﾌﾟﾘﾝｸﾞ WASHER-SPRING	2	
31	001-12110002	ﾜｯｼｬ・ｽﾌﾟﾘﾝｸﾞ WASHER-SPRING	4	
32	001-12108002	ﾜｯｼｬ・ｽﾌﾟﾘﾝｸﾞ WASHER-SPRING	10	
34	001-12208000	ﾜｯｼｬ WASHER	1	
35	001-13012000	ﾅｯﾄ NUT	2	
36	001-13208000	ﾅｯﾄ NUT	6	
37	001-13710582	ｸﾚﾋﾞｽ CLEVIS	4	
38	001-20110030	ﾋﾟﾝ PIN	10	
40	001-20205030	ﾋﾟﾝ・ｽﾌﾟﾘｯﾄ PIN-SPLIT	2	
41	001-20203020	ﾋﾟﾝ・ｽﾌﾟﾘｯﾄ PIN-SPLIT	10	
42	009-14212000	ﾅｯﾄ・ﾛｯｸ NUT-LOCK	2	
43	001-10308035	ﾎﾞﾙﾄ BOLT	1	
44	001-13010000	ﾅｯﾄ NUT	1	
45	303-52205000	ﾗﾊﾞｰ RUBBER	2	

https://truckmanualshub.com/

MEMO

https://truckmanualshub.com/

C10 071-52400000 ドラム ロック コントロール
DRUM LOCK CONTROL

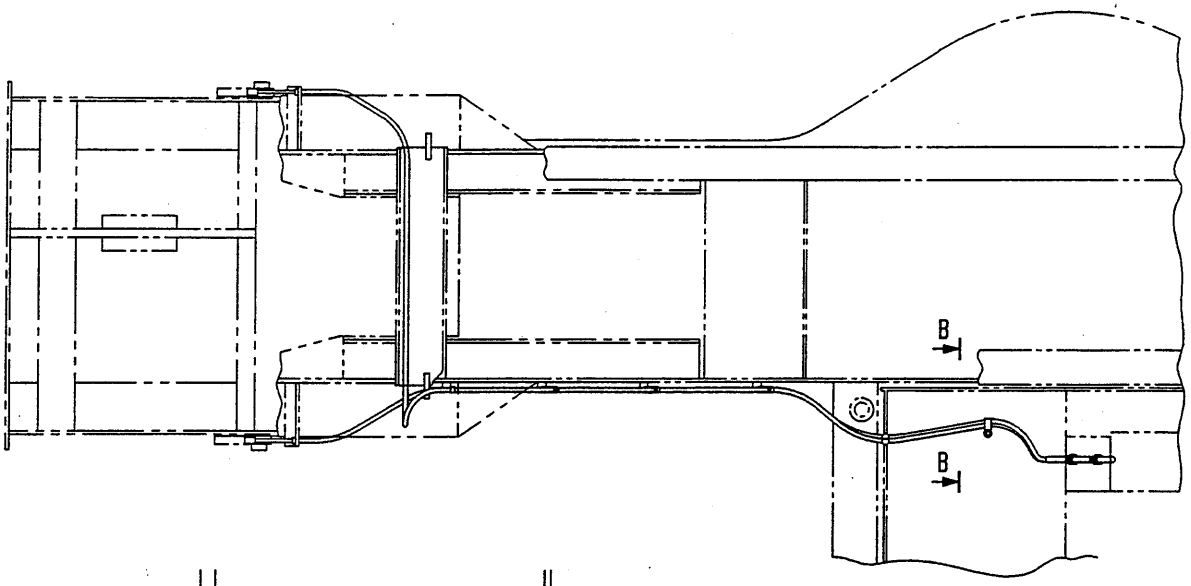

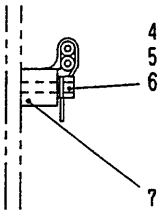

SECTION A-A

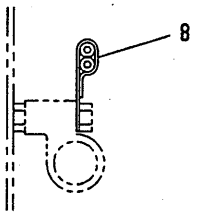

SECTION B-B

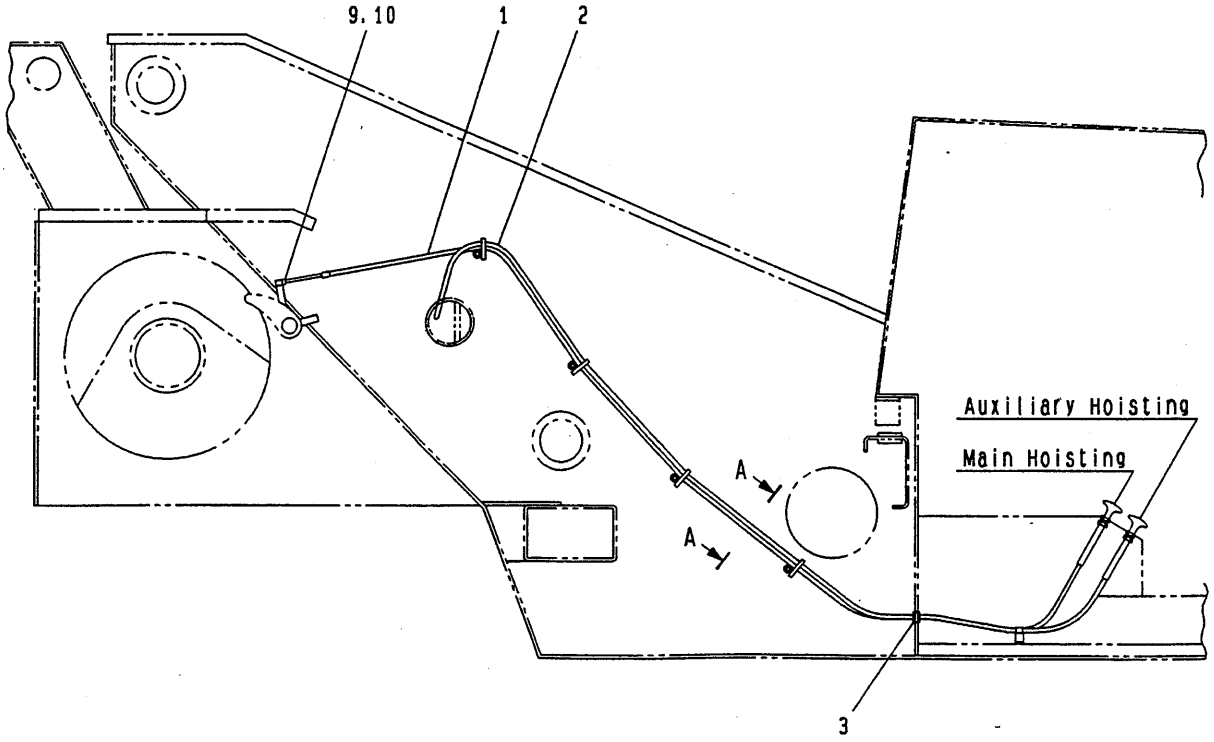

https://truckmanualshub.com/

C10 071-52400000 ﾄﾞﾗﾑ ﾛｯｸ ｺﾝﾄﾛｰﾙ
DRUM LOCK CONTROL

符号 REF. NO.	部品番号 PART NO.	部品名称 PART NAME	個数 Q'ty	備考 NOTE
0	071-52400000	ﾄﾞﾗﾑ ﾛｯｸ ｺﾝﾄﾛｰﾙ DRUM LOCK CONTROL		N.F.S.
1	772-52402000	ｹｰﾌﾞﾙ CABLE	1	
2	802-52401000	ｹｰﾌﾞﾙ CABLE	1	
3	051-52403000	ｸﾞﾛﾒｯﾄ GROMMET	1	
4	001-12106002	ﾜｯｼｬ･ｽﾌﾟﾘﾝｸﾞ WASHER-SPRING	4	
5	001-12206000	ﾜｯｼｬ WASHER	4	
6	001-13206000	ﾅｯﾄ NUT	4	
7	001-72008005	ｸﾗﾝﾌﾟ CLAMP	4	
8	001-72008806	ｸﾗﾝﾌﾟ CLAMP	1	
9	001-20106016	ﾋﾟﾝ PIN	2	
10	001-20216012	ﾋﾟﾝ･ｽﾌﾟﾘｯﾄ PIN-SPLIT	2	

https://truckmanualshub.com/

C11 071-52800000 クラッチ コントロール
CLUTCH CONTROL

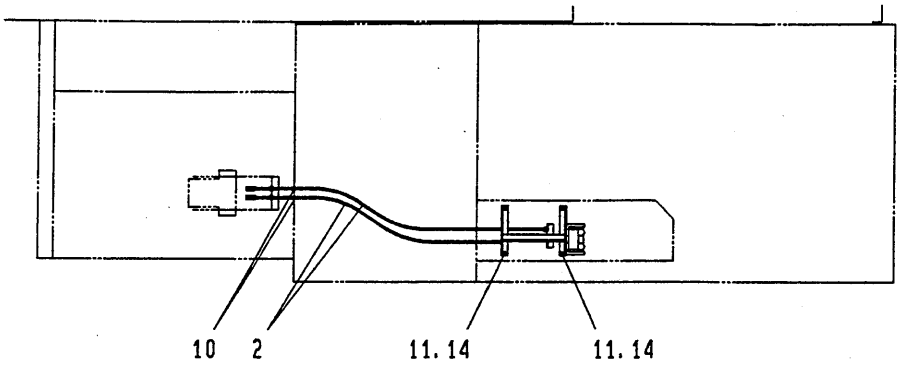

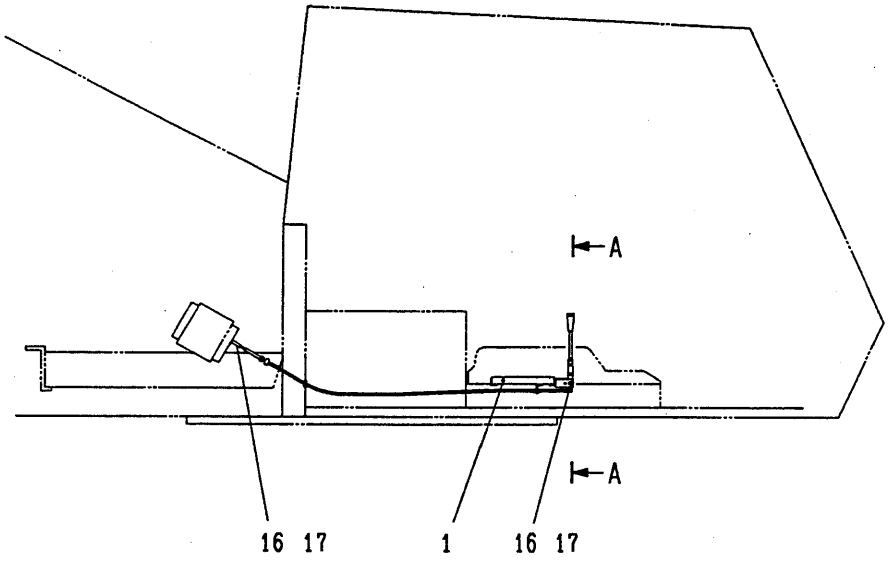

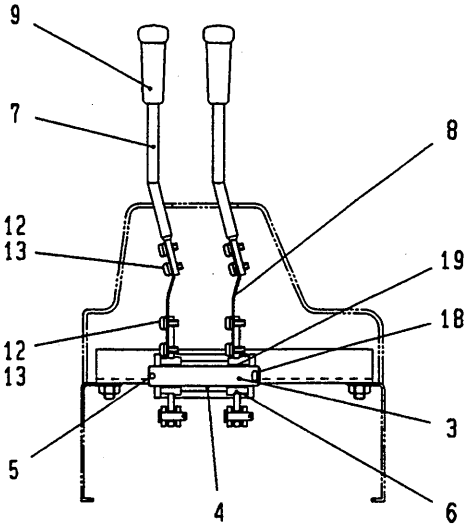

SECTION A-A

https://truckmanualshub.com/

C11 071-52800000 クラツチ コントロール
CLUTCH CONTROL

符号 REF. NO.	部品番号 PART NO.	部品名称 PART NAME	個数 Q'ty	備考 NOTE
0	071-52800000	クラツチ コントロール CLUTCH CONTROL		N.F.S.
1	071-52801000	ブラケツト BRACKET	1	
2	051-52701000	ケーブル CABLE	2	
3	251-52702000	シヤフト SHAFT	1	
4	051-52039000	カラー COLLAR	1	
5	203-52008000	ピン PIN	1	
6	333-52702000	リンク LINK	2	
7	333-52404010	レバー LEVER	2	
8	772-52707000	スプリング SPRING	2	
9	772-54513000	ノブ KNOB	2	
10	051-52403000	グロメツト GROMMET	2	
11	001-10308016	ボルト BOLT	4	
12	001-10705010	スクリユ・マシン SCREW-MACHINE	8	
13	001-12105002	ワツシヤ・スプリング WASHER-SPRING	8	
14	001-12108002	ワツシヤ・スプリング WASHER-SPRING	4	
16	001-20106020	ピン PIN	4	
17	001-20216010	ピン・スプリツト PIN-SPLIT	4	
18	001-20203020	ピン・スプリツト PIN-SPLIT	1	
19	009-25014015	ベアリング・ドライ BEARING-DRY	2	

https://truckmanualshub.com/

https://truckmanualshub.com/

D. スルーイングテーブル SLEWING TABLE

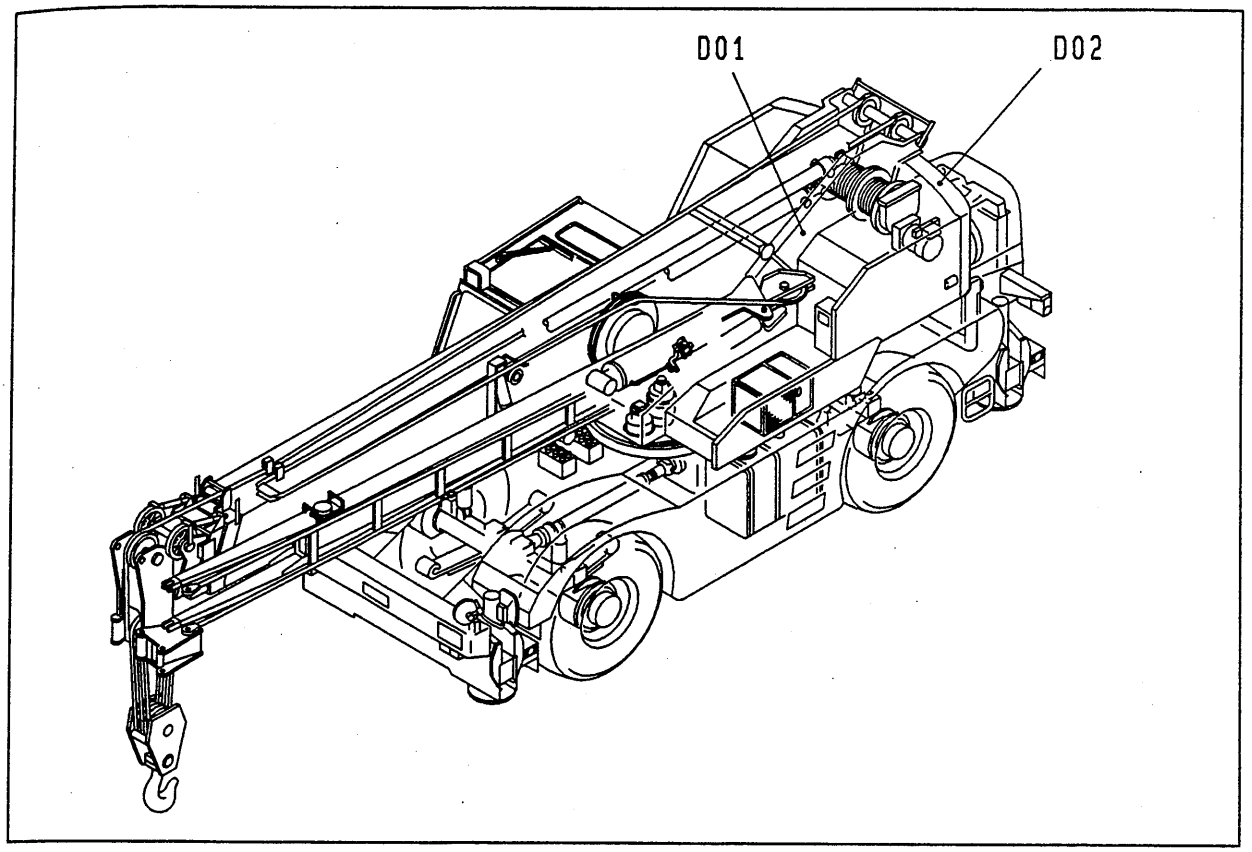

D01	071-40300000	·····	スルーイング テーブル SLEWING TABLE
D02	071-47900000	·····	カウンタ ウエイト COUNTER WEIGHT

https://truckmanualshub.com/

D01 071-40300000 スルーイングテーブル
SLEWING TABLE

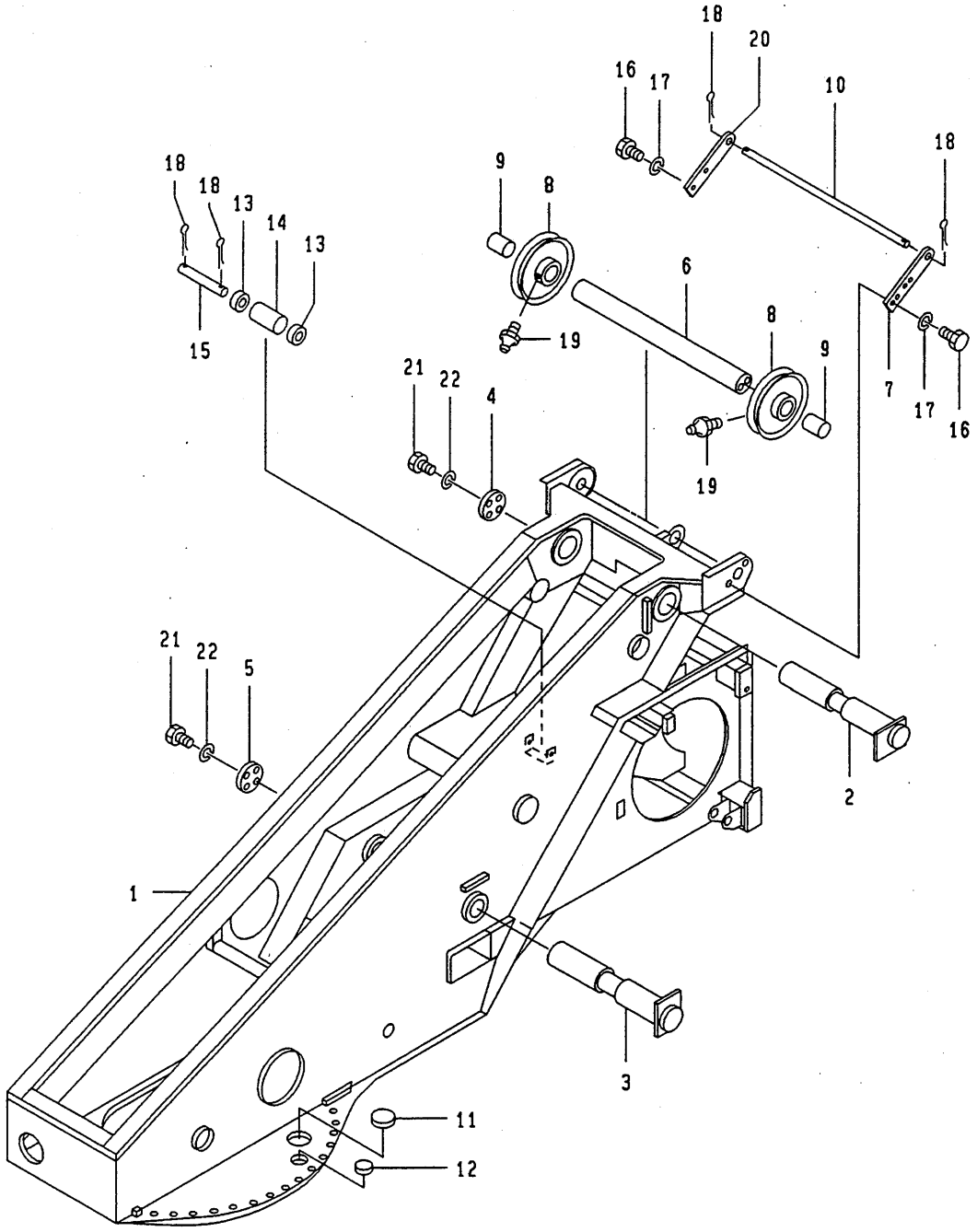

https://truckmanualshub.com/

D01 071-40300000 スルーイング テーブル
SLEWING TABLE

符号 REF. NO.	部品番号 PART NO.	部品名称 PART NAME	個数 Q'ty	備考 NOTE
0	071-40300000	スルーイング テーブル SLEWING TABLE		N.F.S.
1	071-40301000	テーブル・スルーイング TABLE-SLEWING	1	
2	071-40302000	シャフト SHAFT	1	
3	071-40303000	シャフト SHAFT	1	
4	071-40304000	プレート・エンド PLATE-END	1	
5	071-40305000	プレート・エンド PLATE-END	1	
6	071-40306000	シャフト SHAFT	1	
7	071-40307000	プレート PLATE	1	
8	331-40205000	シーブ SHEAVE	2	
9	772-40212010	ブッシュ BUSHING	2	
10	231-40207000	ピン PIN	1	
11	303-40219000	カバー COVER	2	
12	333-40213000	カバー COVER	4	
13	102-41640000	ブッシュ BUSHING	2	
14	772-40215000	ローラ ROLLER	1	
15	772-40216000	シャフト SHAFT	1	
16	001-10110025	ボルト BOLT	6	
17	001-12110002	ワッシャ・スプリング WASHER-SPRING	6	
18	001-20205030	ピン・スプリット PIN-SPLIT	4	
19	001-60101001	ニップル・グリース NIPPLE-GREASE	2	
20	071-40308000	プレート PLATE	1	
21	001-10120050	ボルト BOLT	8	
22	001-12120002	ワッシャ・スプリング WASHER-SPRING	8	
23	071-40309000	プレート PLATE	2	
24	001-10308016	ボルト BOLT	4	

https://truckmanualshub.com/

D01 071-40300000 ｽﾙｰｲﾝｸﾞ ﾃｰﾌﾞﾙ
SLEWING TABLE

符 号 REF. NO.	部品番号 PART NO.	部 品 名 称 PART NAME	個数 Q'ty	備 考 NOTE
25	001-12108002	ﾜｯｼｬ･ｽﾌﾟﾘﾝｸﾞ WASHER-SPRING	4	
26	001-12208000	ﾜｯｼｬ WASHER	4	

https://truckmanualshub.com/

MEMO

https://truckmanualshub.com/

D02 071-47900000 カウンタ ウエイト
COUNTER WEIGHT

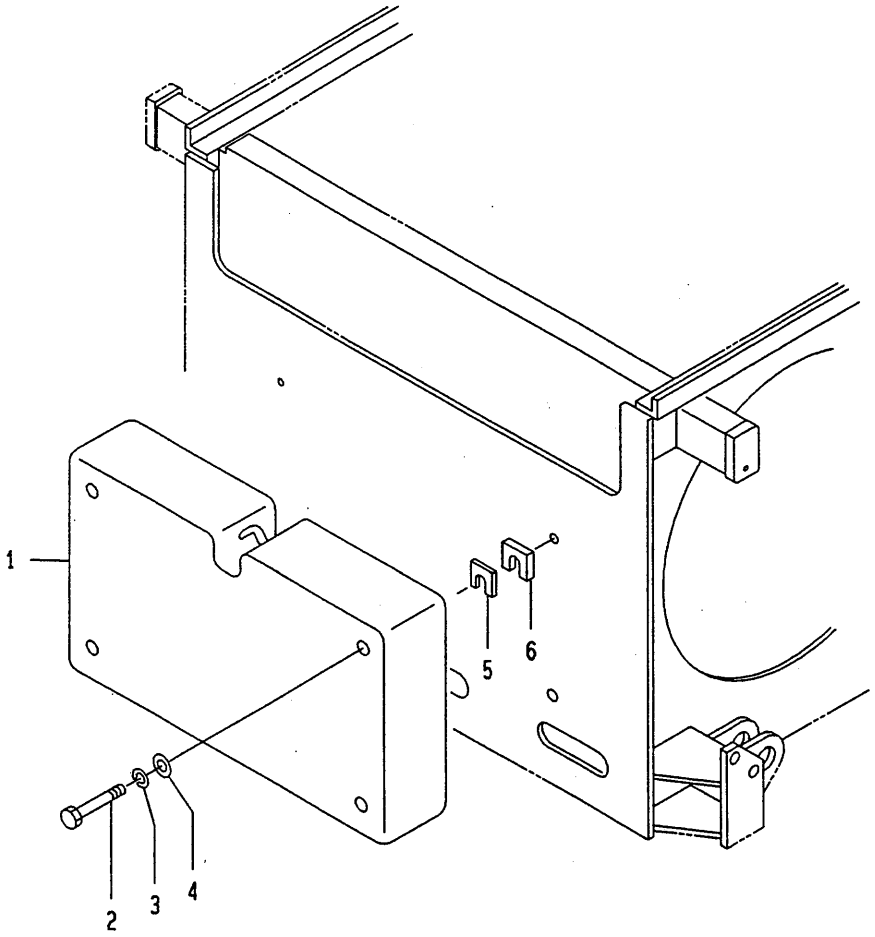

https://truckmanualshub.com/

D02 071-47900000 カウンタ ウエイト
COUNTER WEIGHT

符号 REF. NO.	部品番号 PART NO.	部品名称 PART NAME	個数 Q'ty	備考 NOTE
0	071-47900000	カウンタ ウエイト COUNTER WEIGHT	1 SET	
1	071-47901000	ウエイト・カウンタ WEIGHT-COUNTER	1	
2	001-10124180	ボルト BOLT	4	
3	001-12124002	ワッシャ・スプリング WASHER-SPRING	4	
4	001-12224000	ワッシャ WASHER	4	
5	071-47702000	シム SHIM	AR	
6	071-47703000	シム SHIM	AR	

https://truckmanualshub.com/

https://truckmanualshub.com/

E. スルーイングシステム SLEWING SYSTEM

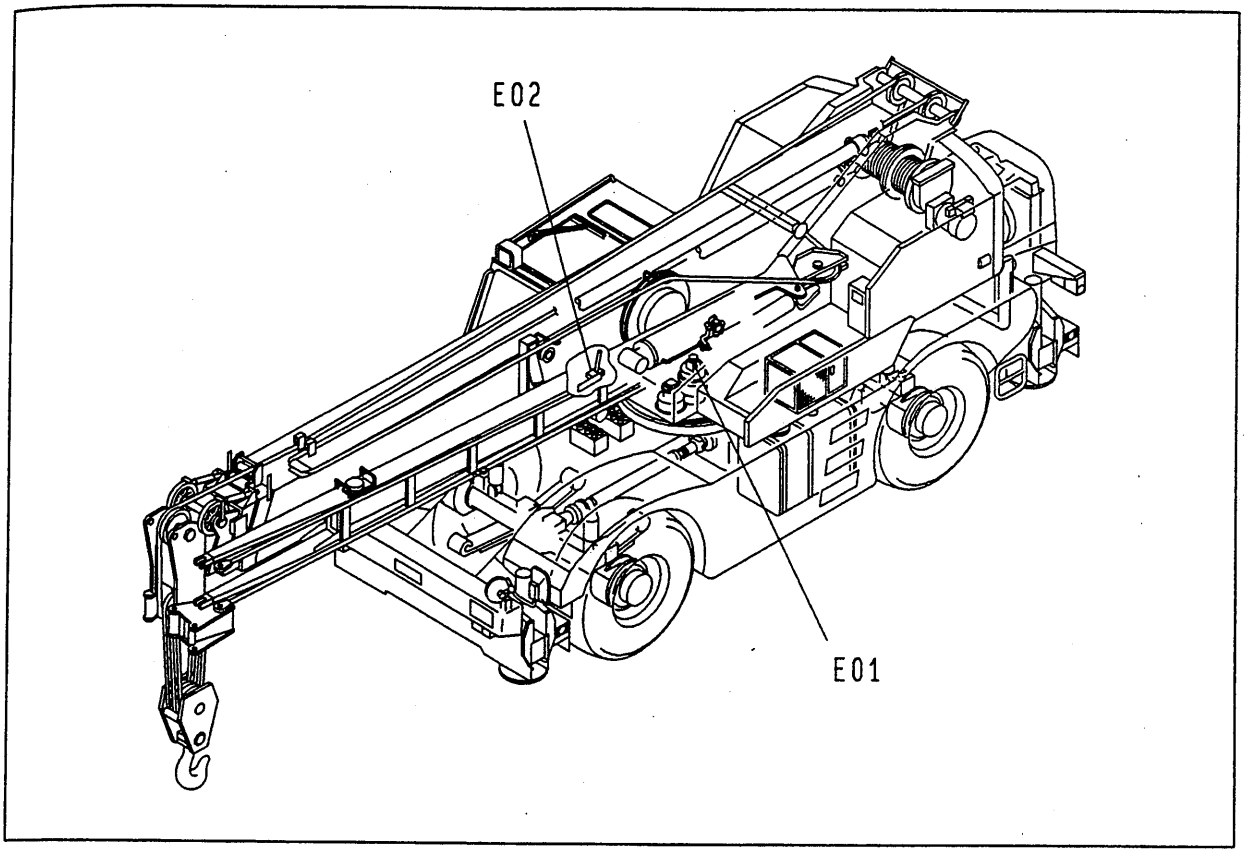

E01	071-20300000	·····	スルーイング デバイス SLEWING DEVICE
E02	071-20500000	·····	スルーイング ロック SLEWING LOCK

https://truckmanualshub.com/

E01 071-20300000 スルーイング デバイス
SLEWING DEVICE

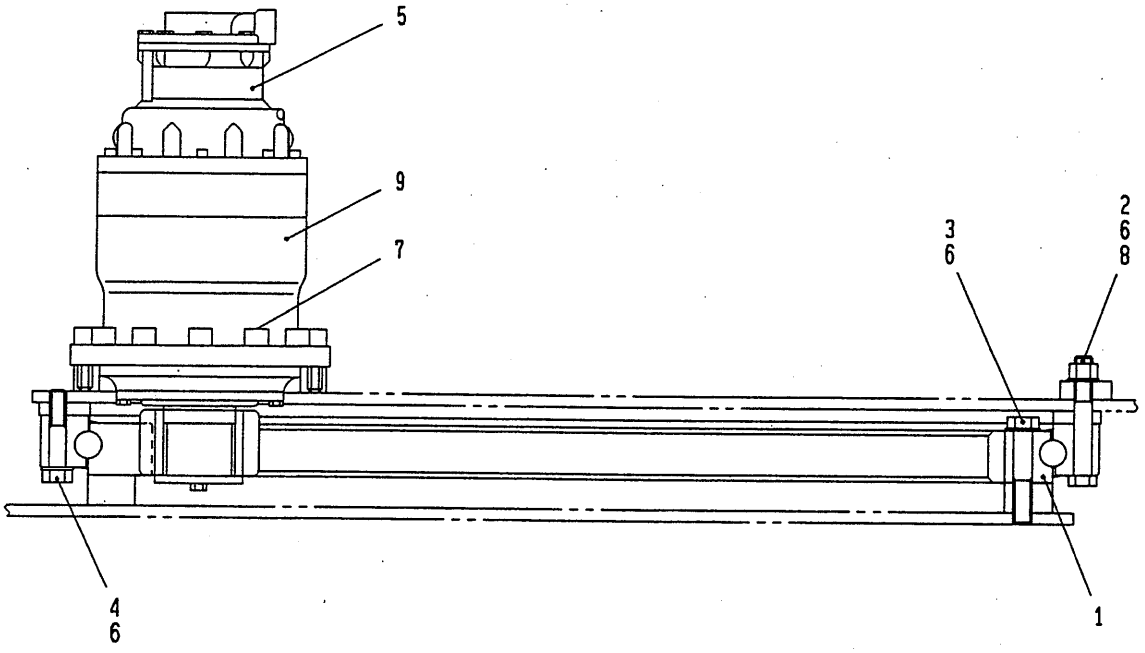

https://truckmanualshub.com/

E01 071-20300000 ｽﾙｰｲﾝｸﾞ ﾃﾞﾊﾞｲｽ
SLEWING DEVICE

符号 REF. NO.	部品番号 PART NO.	部品名称 PART NAME	個数 Q'ty	備考 NOTE
0	071-20300000	ｽﾙｰｲﾝｸﾞ ﾃﾞﾊﾞｲｽ SLEWING DEVICE		N.F.S.
1	732-20201000	ｽﾙｰｲﾝｸﾞｷﾞﾔ SLEWING GEAR	1	
2	071-20201000	ﾎﾞﾙﾄ BOLT	3	
3	243-20201010	ﾎﾞﾙﾄ BOLT	44	
4	333-20202010	ﾎﾞﾙﾄ BOLT	45	
5	619-59900001	ﾓｰﾀ・ﾊｲﾄﾞﾛﾘｯｸ MOTOR-HYDRAULIC	1	
6	023-20207010	ﾜｯｼｬ WASHER	92	
7	001-10520060	ﾎﾞﾙﾄ・ﾍｷｻｺﾞﾝｿｹｯﾄ BOLT-HEXAGON SOCKET	12	
8	231-20202000	ﾅｯﾄ NUT	3	
9	209-16800011	ﾘﾀﾞｸｼｮﾝ ｷﾞﾔ REDUCTION GEAR	1	

https://truckmanualshub.com/

E02 071-20500000. ｽﾙｰｲﾝｸﾞﾛｯｸ
SLEWING LOCK

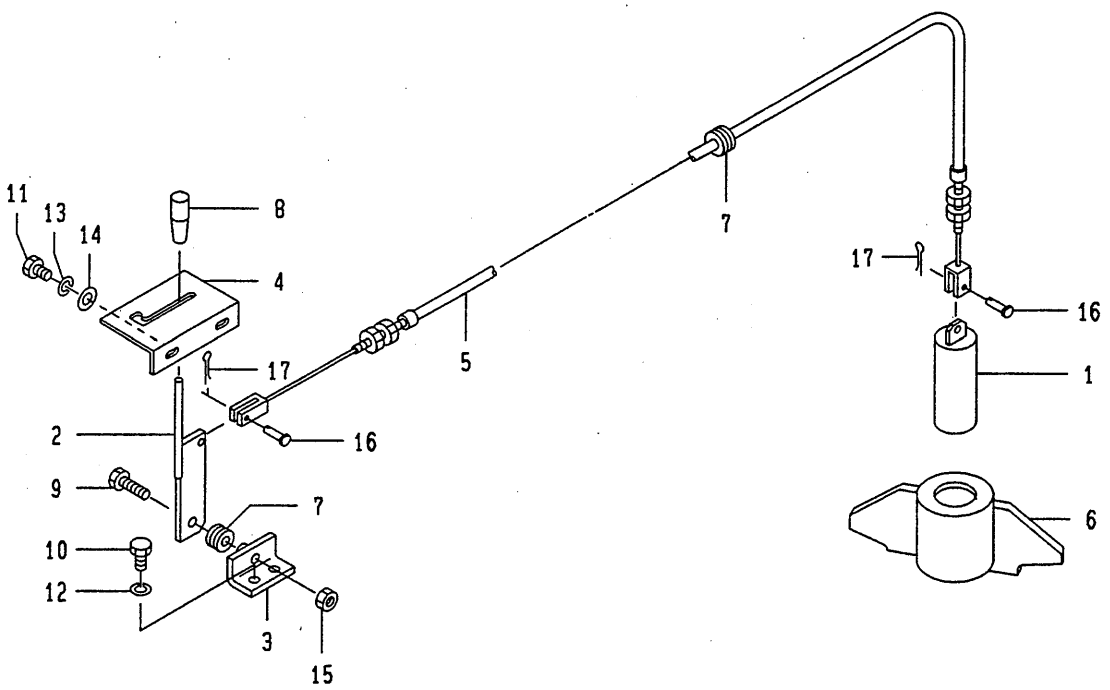

https://truckmanualshub.com/

E02 071-20500000 ｽﾙｰｲﾝｸﾞ ﾛｯｸ
SLEWING LOCK

符号 REF. NO.	部品番号 PART NO.	部品名称 PART NAME	個数 Q'ty	備考 NOTE
0	071-20500000	ｽﾙｰｲﾝｸﾞ ﾛｯｸ SLEWING LOCK		N.F.S.
1	071-20501000	ﾋﾟﾝ PIN	1	
2	071-20502000	ﾚﾊﾞｰ LEVER	1	
3	071-20503000	ﾌﾞﾗｹｯﾄ BRACKET	1	
4	071-20504000	ｶﾞｲﾄﾞ GUIDE	1	
5	071-20505000	ｹｰﾌﾞﾙ CABLE	1	
6	071-20506000	ﾌﾞﾗｹｯﾄ BRACKET	1	
7	158-51917000	ｸﾞﾛﾒｯﾄ GROMMET	2	
8	317-52010000	ﾉﾌﾞ KNOB	1	
9	001-10112045	ﾎﾞﾙﾄ BOLT	1	
10	001-10308016	ﾎﾞﾙﾄ BOLT	2	
11	001-10306012	ﾎﾞﾙﾄ BOLT	2	
12	001-12108002	ﾜｯｼｬ･ｽﾌﾟﾘﾝｸﾞ WASHER-SPRING	2	
13	001-12106002	ﾜｯｼｬ･ｽﾌﾟﾘﾝｸﾞ WASHER-SPRING	2	
14	001-12206000	ﾜｯｼｬ WASHER	2	
15	001-13012000	ﾅｯﾄ NUT	1	
16	001-20106016	ﾋﾟﾝ PIN	2	
17	001-20216012	ﾋﾟﾝ･ｽﾌﾟﾘｯﾄ PIN-SPLIT	2	

https://truckmanualshub.com/

https://truckmanualshub.com/

F. オペレイチングシステム OPERATING SYSTEM

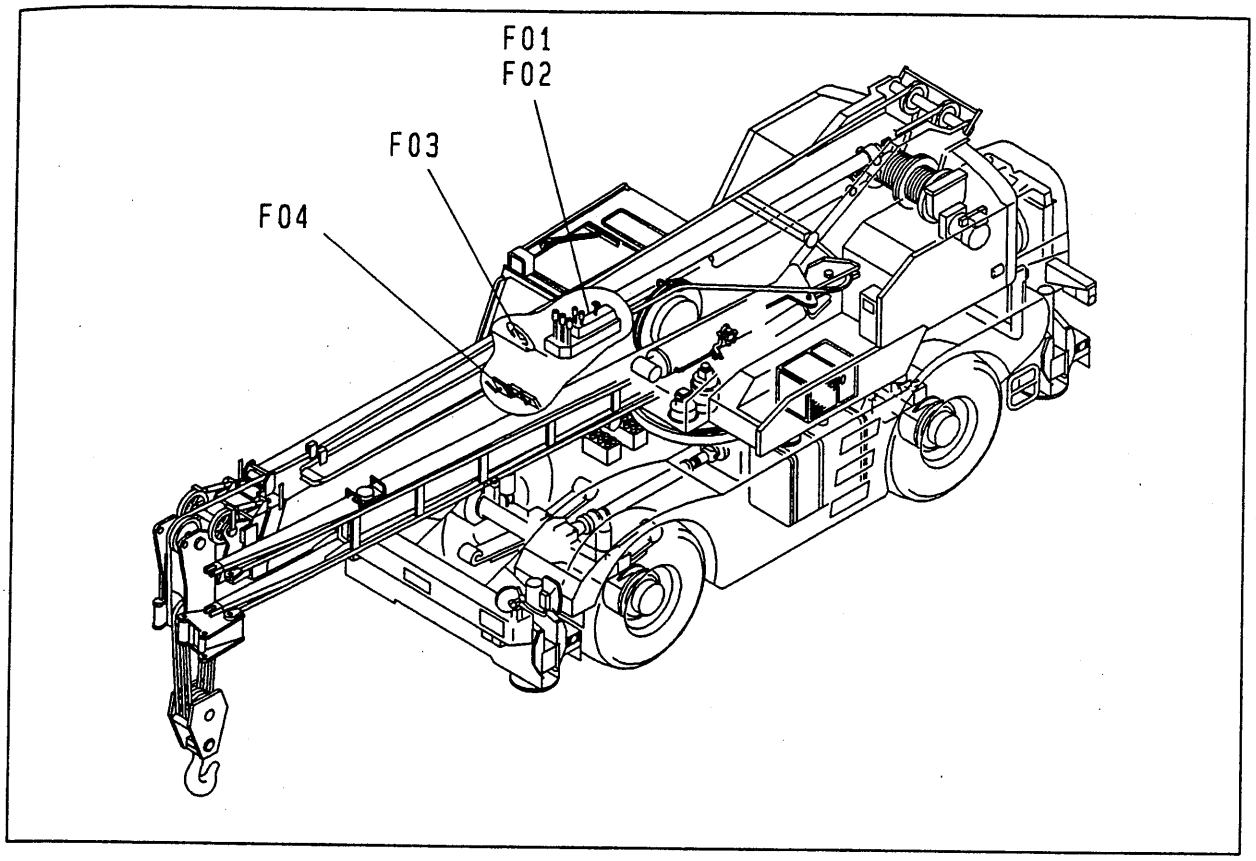

F01	071-52200000 ·····	オペレーチングレバー OPERATING LEVER	(POWER JIB)
F02	071-52300000 ·····	オペレーチングレバー OPERATING LEVER	
F03	051-52900000 ·····	ステアリング STEERING	
F04	231-53000000 ·····	アクセラレータ(アッパ°) ACCELERATOR(UPPER)	

F01 071-52200000 オペレーチング レバー
OPERATING LEVER

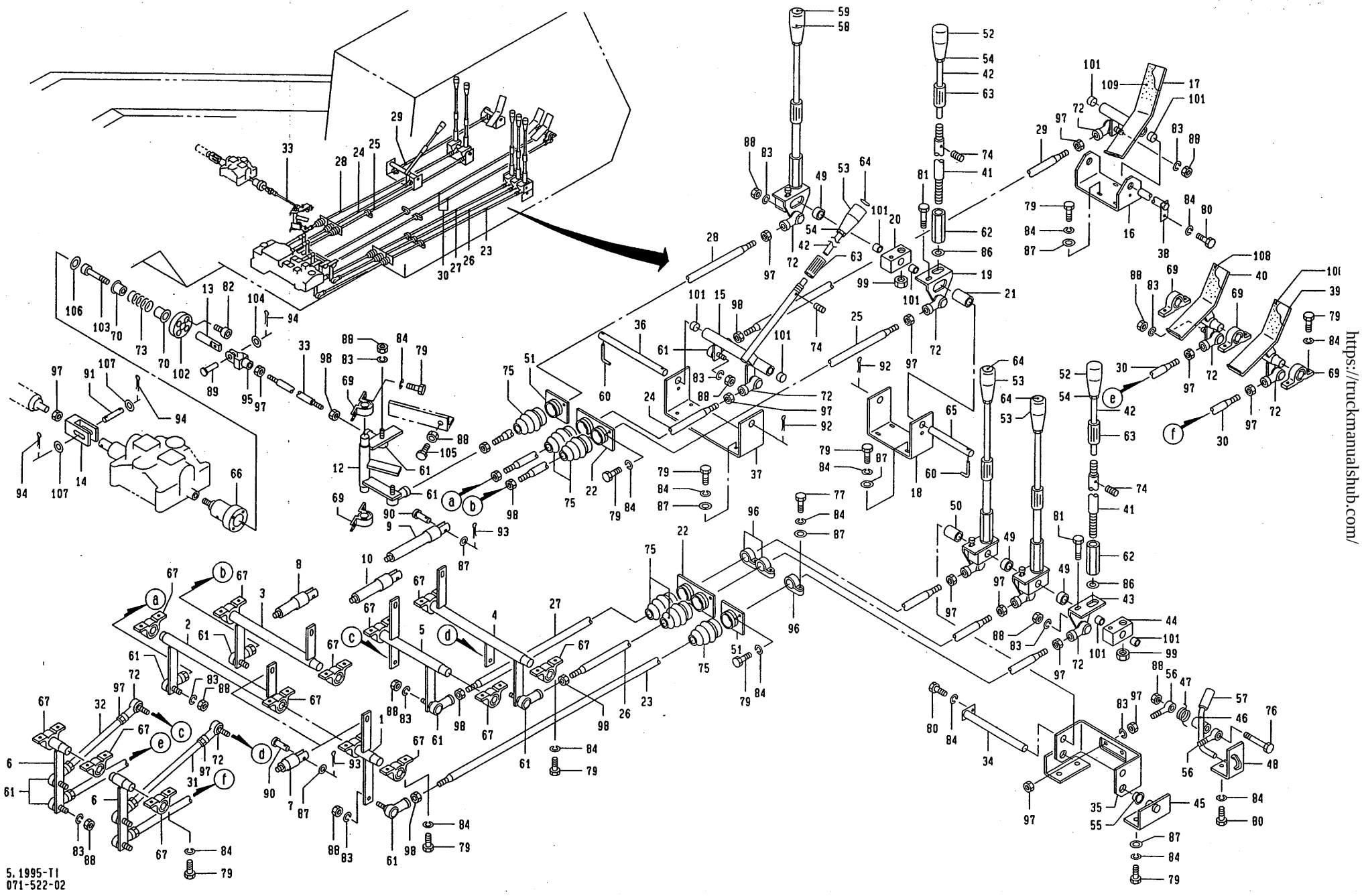

5.1995-TI
071-522-02

https://truckmanualshub.com/

https://truckmanualshub.com/

F01 071-52200000 ｵﾍﾟﾚｰﾁﾝｸﾞ ﾚﾊﾞｰ
OPERATING LEVER (POWER JIB)

符号 REF. NO.	部品番号 PART NO.	部品名称 PART NAME	個数 Q'ty	備考 NOTE
0	071-52200000	ｵﾍﾟﾚｰﾁﾝｸﾞ ﾚﾊﾞｰ OPERATING LEVER		N.F.S.
1	231-52001000	ﾘﾝｸ LINK	1	
2	231-52002000	ﾘﾝｸ LINK	1	
3	231-52003000	ﾘﾝｸ LINK	1	
4	231-52004000	ﾘﾝｸ LINK	1	
5	231-52005000	ﾘﾝｸ LINK	1	
6	231-52006000	ﾘﾝｸ LINK	2	
7	231-52007000	ｸﾚﾋﾞｽ CLEVIS	2	
8	231-52008000	ｸﾚﾋﾞｽ CLEVIS	1	
9	231-52009000	ｸﾚﾋﾞｽ CLEVIS	1	
10	231-52010000	ｸﾚﾋﾞｽ CLEVIS	1	
12	071-52201000	ﾘﾝｸ LINK	1	
13	231-52045000	ｸﾚﾋﾞｽ CLEVIS	1	
14	231-52039000	ｸﾚﾋﾞｽ CLEVIS	1	
15	231-52015000	ﾚﾊﾞｰ LEVER	1	
16	231-52016000	ﾌﾞﾗｹｯﾄ BRACKET	1	
17	231-52017000	ﾍﾟﾀﾞﾙ PEDAL	1	
18	231-52018000	ﾌﾞﾗｹｯﾄ BRACKET	1	
19	231-52019000	ﾘﾝｸ LINK	2	
20	231-52020000	ﾘﾝｸ LINK	2	
21	231-52021000	ｶﾗｰ COLLAR	1	
22	231-52022000	ﾎﾙﾀﾞ HOLDER	2	
23	071-52001000	ﾛｯﾄﾞ ROD	1	
24	243-52020000	ﾛｯﾄﾞ ROD	1	

https://truckmanualshub.com/

F01 071-52200000 ｵﾍﾟﾚｰﾁﾝｸﾞ ﾚﾊﾞｰ
OPERATING LEVER (POWER JIB)

符号 REF. NO.	部品番号 PART NO.	部品名称 PART NAME	個数 Q'ty	備考 NOTE
25	251-52015000	ﾛｯﾄﾞ ROD	1	
26	243-52038000	ﾛｯﾄﾞ ROD	1	
27	251-52016000	ﾛｯﾄﾞ ROD	1	
28	253-52023000	ﾛｯﾄﾞ ROD	1	
29	231-52029000	ﾛｯﾄﾞ ROD	1	
30	071-52203000	ﾛｯﾄﾞ ROD	2	
31	231-52031000	ﾛｯﾄﾞ ROD	1	
32	231-52032000	ﾛｯﾄﾞ ROD	1	
33	203-52024000	ﾛｯﾄﾞ ROD	1	
34	051-52001000	ｼｬﾌﾄ SHAFT	1	
35	051-52002000	ﾌﾞﾗｹｯﾄ BRACKET	1	
36	051-52003000	ｼｬﾌﾄ SHAFT	1	
37	051-52005000	ﾌﾞﾗｹｯﾄ BRACKET	1	
38	051-52006000	ｼｬﾌﾄ SHAFT	1	
39	231-52048000	ﾍﾟﾀﾞﾙ PEDAL	1	
40	231-52049000	ﾍﾟﾀﾞﾙ PEDAL	1	
41	051-52029000	ﾚﾊﾞｰ LEVER	5	
42	051-52030000	ﾚﾊﾞｰ LEVER	6	
43	051-52031000	ﾘﾝｸ LINK	3	
44	051-52032000	ﾘﾝｸ LINK	3	
45	051-52033000	ﾌﾞﾗｹｯﾄ BRACKET	2	
46	051-52034000	ﾚﾊﾞｰ LEVER	1	
47	051-52035000	ｽﾌﾟﾘﾝｸﾞ SPRING	1	
48	051-52036000	ﾌﾞﾗｹｯﾄ BRACKET	1	
49	051-52037000	ｶﾗｰ COLLAR	3	

https://truckmanualshub.com/

F01 071-52200000 ｵﾍﾟﾚｰﾁﾝｸﾞ ﾚﾊﾞｰ
OPERATING LEVER (POWER JIB)

符号 REF. NO.	部品番号 PART NO.	部品名称 PART NAME	個数 Q'ty	備考 NOTE
50	051-52039000	ｶﾗｰ COLLAR	1	
51	051-52043000	ﾎﾙﾀﾞ HOLDER	2	
52	051-52044000	ﾉﾌﾞ KNOB	2	
53	051-52045000	ﾉﾌﾞ KNOB	3	
54	051-52046000	ﾅｯﾄ NUT	6	
55	051-52047000	ﾌﾞｯｼｭ BUSHING	2	
56	051-52048000	ﾛｯﾄﾞｴﾝﾄﾞ ROD END	2	
57	051-52049000	ﾉﾌﾞ KNOB	1	
58	051-52050000	ﾉﾌﾞ KNOB	1	
59	051-52051000	ﾌﾟﾚｰﾄ PLATE	1	
60	203-52008000	ﾋﾟﾝ PIN	2	
61	223-53011000	ﾘﾝｸﾎﾞｰﾙ LINK BALL	12	
62	243-52004000	ﾊﾟｲﾌﾟ・ﾛｯｸ PIPE-LOCK	5	
63	243-52011000	ﾉﾌﾞ KNOB	6	
64	243-52047000	ﾌﾟﾚｰﾄ PLATE	3	
65	253-52007000	ｼｬﾌﾄ SHAFT	1	
66	231-52041000	ｹｰｽ CASE	1	
67	071-52017010	ﾐﾆﾋﾟﾛｰﾕﾆｯﾄ MINI PILLOW UNIT	13	
69	011-52029000	ﾐﾆﾋﾟﾛｰﾕﾆｯﾄ MINI PILLOW UNIT	5	
70	231-52043000	ﾎﾙﾀﾞ・ｽﾌﾟﾘﾝｸﾞ HOLDER-SPRING	2	
72	772-52010000	ﾘﾝｸﾎﾞｰﾙ LINK BALL	10	
73	231-52046000	ｽﾌﾟﾘﾝｸﾞ SPRING	1	
74	752-52024000	ｽｸﾘｭ・ｾｯﾄ SCREW-SET	6	

https://truckmanualshub.com/

F01 071-52200000 ｵﾍﾟﾚｰﾁﾝｸﾞ ﾚﾊﾞｰ
OPERATING LEVER (POWER JIB)

符号 REF.NO.	部品番号 PART NO.	部品名称 PART NAME	個数 Q'ty	備考 NOTE
75	309-42027001	ﾌﾞｰﾂ BOOT	6	
76	001-10110075	ﾎﾞﾙﾄ BOLT	1	
77	001-10308035	ﾎﾞﾙﾄ BOLT	6	
78	001-10510035	ﾎﾞﾙﾄ・ﾍｷｻｺﾞﾝｿｹｯﾄ BOLT-HEXAGON SOCKET	1	
79	001-10308016	ﾎﾞﾙﾄ BOLT	60	
80	001-10308012	ﾎﾞﾙﾄ BOLT	4	
81	001-10306030	ﾎﾞﾙﾄ BOLT	5	
82	001-10505012	ﾎﾞﾙﾄ・ﾍｷｻｺﾞﾝｿｹｯﾄ BOLT-HEXAGON SOCKET	4	
83	001-12110002	ﾜｯｼｬ・ｽﾌﾟﾘﾝｸﾞ WASHER-SPRING	25	
84	001-12108002	ﾜｯｼｬ・ｽﾌﾟﾘﾝｸﾞ WASHER-SPRING	70	
85	001-12210000	ﾜｯｼｬ WASHER	1	
86	001-12216000	ﾜｯｼｬ WASHER	5	
87	001-12208000	ﾜｯｼｬ WASHER	27	
88	001-13010000	ﾅｯﾄ NUT	35	
89	001-20106025	ﾋﾟﾝ PIN	1	
90	001-20108025	ﾋﾟﾝ PIN	5	
91	231-52047000	ﾋﾟﾝ PIN	1	
92	001-20203020	ﾋﾟﾝ・ｽﾌﾟﾘｯﾄ PIN-SPLIT	2	
93	001-20202012	ﾋﾟﾝ・ｽﾌﾟﾘｯﾄ PIN-SPLIT	5	
94	001-20216012	ﾋﾟﾝ・ｽﾌﾟﾘｯﾄ PIN-SPLIT	3	
95	001-13710421	ｸﾚﾋﾞｽ CLEVIS	1	
96	001-70604001	ｸﾗﾝﾌﾟ CLAMP	6	
97	009-14210000	ﾅｯﾄ・ﾛｯｸ NUT-LOCK	14	
98	009-14210002	ﾅｯﾄ・ﾛｯｸ NUT-LOCK	12	
99	009-14216000	ﾅｯﾄ・ﾛｯｸ NUT-LOCK	5	

https://truckmanualshub.com/

F01 071-52200000 ｵﾍﾟﾚｰﾁﾝｸﾞ ﾚﾊﾞｰ
OPERATING LEVER (POWER JIB)

符号 REF. NO.	部品番号 PART NO.	部品名称 PART NAME	個数 Q'ty	備考 NOTE
101	009-25014015	ﾍﾞｱﾘﾝｸﾞ・ﾄﾞﾗｲ BEARING-DRY	14	
102	231-52042000	ｶﾊﾞｰ COVER	1	
103	231-52044000	ﾎﾞﾙﾄ BOLT	1	
104	001-12206000	ﾜｯｼｬ WASHER	1	
105	992-10110040	ﾎﾞﾙﾄ BOLT	2	
106	231-52050000	ｼﾑ SHIM	AR	
107	231-52051000	ﾜｯｼｬ WASHER	2	
108	071-52204000	ﾊﾟｯﾄﾞ・ﾍﾟﾀﾞﾙ PAD-PEDAL	2	
109	071-52205000	ﾊﾟｯﾄﾞ・ﾍﾟﾀﾞﾙ PAD-PEDAL	1	
110	001-13210000	ﾅｯﾄ NUT	1	
111	071-52206000	ﾛｯﾄﾞｴﾝﾄﾞ ROD END	1	

F02 071-52300000 オペレーチング レバー
OPERATING LEVER

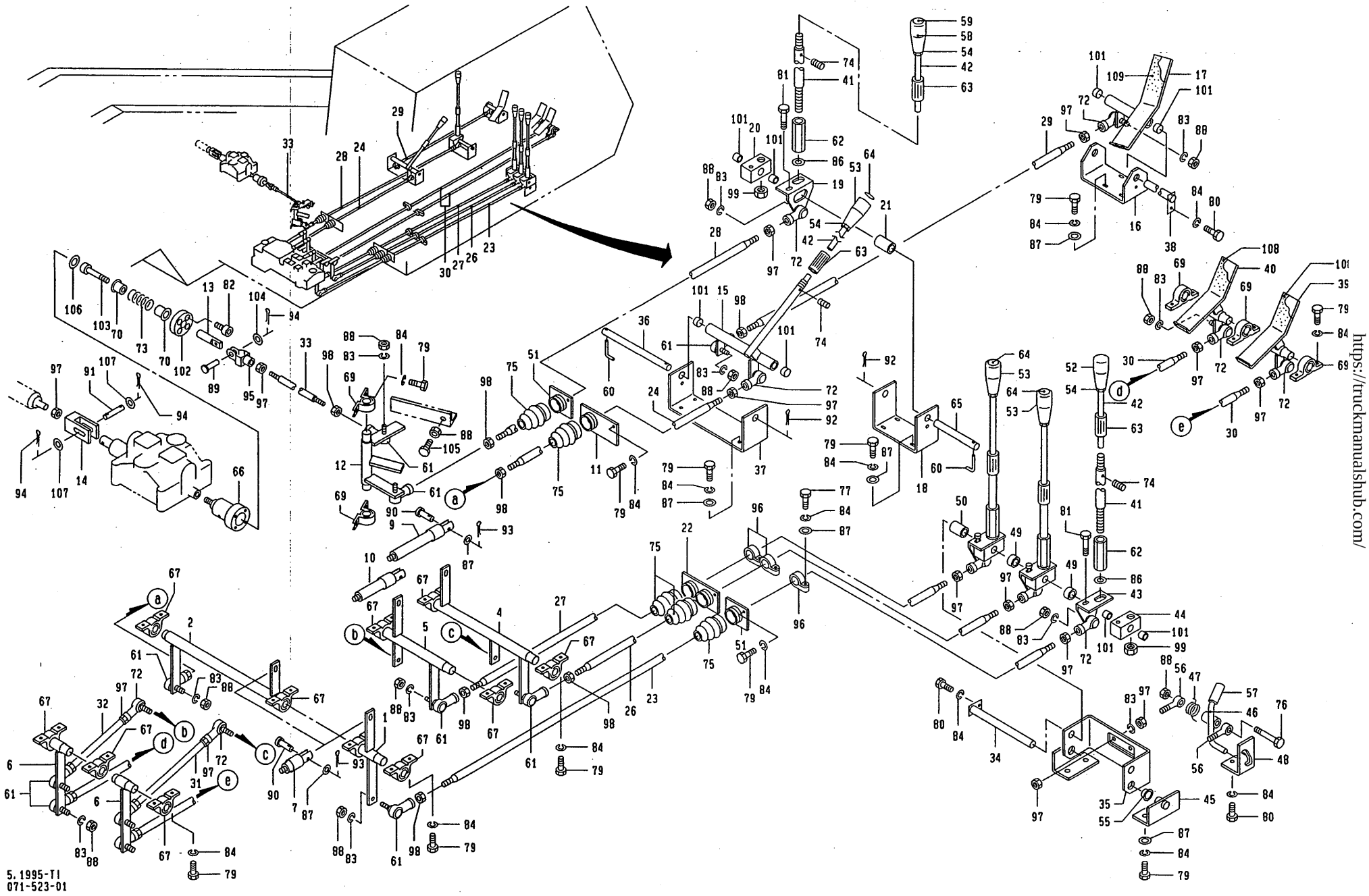

5.1995-TI
071-523-01

https://truckmanualshub.com/

https://truckmanualshub.com/

F02 071-52300000 ｵﾍﾟﾚｰﾁﾝｸﾞ ﾚﾊﾞｰ
OPERATING LEVER

符号 REF. NO.	部品番号 PART NO.	部品名称 PART NAME	個数 Q'ty	備考 NOTE
0	071-52300000	ｵﾍﾟﾚｰﾁﾝｸﾞ ﾚﾊﾞｰ OPERATING LEVER	1 SET	
1	231-52001000	ﾘﾝｸ LINK	1	
2	231-52002000	ﾘﾝｸ LINK	1	
4	231-52004000	ﾘﾝｸ LINK	1	
5	231-52005000	ﾘﾝｸ LINK	1	
6	231-52006000	ﾘﾝｸ LINK	2	
7	231-52007000	ｸﾚﾋﾞｽ CLEVIS	2	
9	231-52009000	ｸﾚﾋﾞｽ CLEVIS	1	
10	231-52010000	ｸﾚﾋﾞｽ CLEVIS	1	
11	231-51801000	ﾎﾙﾀﾞ HOLDER	1	
12	071-52201000	ﾘﾝｸ LINK	1	
13	231-52045000	ｸﾚﾋﾞｽ CLEVIS	1	
14	231-52039000	ｸﾚﾋﾞｽ CLEVIS	1	
15	231-52015000	ﾚﾊﾞｰ LEVER	1	
16	231-52016000	ﾌﾞﾗｹｯﾄ BRACKET	1	
17	231-52017000	ﾍﾟﾀﾞﾙ PEDAL	1	
18	231-52018000	ﾌﾞﾗｹｯﾄ BRACKET	1	
19	231-52019000	ﾘﾝｸ LINK	1	
20	231-52020000	ﾘﾝｸ LINK	1	
21	231-51802000	ｶﾗｰ COLLAR	1	
22	231-52022000	ﾎﾙﾀﾞ HOLDER	1	
23	071-52001000	ﾛｯﾄﾞ ROD	1	
24	243-52020000	ﾛｯﾄﾞ ROD	1	

https://truckmanualshub.com/

F02 071-52300000 ｵﾍﾟﾚｰﾁﾝｸﾞ ﾚﾊﾞｰ
OPERATING LEVER

符号 REF. NO.	部品番号 PART NO.	部品名称 PART NAME	個数 Q'ty	備考 NOTE
26	243-52038000	ﾛｯﾄﾞ ROD	1	
27	251-52016000	ﾛｯﾄﾞ ROD	1	
28	253-52023000	ﾛｯﾄﾞ ROD	1	
29	231-52029000	ﾛｯﾄﾞ ROD	1	
30	071-52203000	ﾛｯﾄﾞ ROD	2	
31	231-52031000	ﾛｯﾄﾞ ROD	1	
32	231-52032000	ﾛｯﾄﾞ ROD	1	
33	203-52024000	ﾛｯﾄﾞ ROD	1	
34	051-52001000	ｼｬﾌﾄ SHAFT	1	
35	051-52002000	ﾌﾞﾗｹｯﾄ BRACKET	1	
36	051-52003000	ｼｬﾌﾄ SHAFT	1	
37	051-52005000	ﾌﾞﾗｹｯﾄ BRACKET	1	
38	051-52006000	ｼｬﾌﾄ SHAFT	1	
39	231-52048000	ﾍﾟﾀﾞﾙ PEDAL	1	
40	231-52049000	ﾍﾟﾀﾞﾙ PEDAL	1	
41	051-52029000	ﾚﾊﾞｰ LEVER	4	
42	051-52030000	ﾚﾊﾞｰ LEVER	5	
43	051-52031000	ﾘﾝｸ LINK	3	
44	051-52032000	ﾘﾝｸ LINK	3	
45	051-52033000	ﾌﾞﾗｹｯﾄ BRACKET	2	
46	051-52034000	ﾚﾊﾞｰ LEVER	1	
47	051-52035000	ｽﾌﾟﾘﾝｸﾞ SPRING	1	
48	051-52036000	ﾌﾞﾗｹｯﾄ BRACKET	1	
49	051-52037000	ｶﾗｰ COLLAR	2	

https://truckmanualshub.com/

F02 071-52300000 ｵﾍﾟﾚｰﾁﾝｸﾞ ﾚﾊﾞｰ
OPERATING LEVER

符号 REF. NO.	部品番号 PART NO.	部品名称 PART NAME	個数 Q'ty	備考 NOTE
50	051-52039000	ｶﾗｰ COLLAR	1	
51	051-52043000	ﾎﾙﾀﾞ HOLDER	2	
52	051-52044000	ﾉﾌﾞ KNOB	1	
53	051-52045000	ﾉﾌﾞ KNOB	3	
54	051-52046000	ﾅｯﾄ NUT	5	
55	051-52047000	ﾌﾞｯｼｭ BUSHING	2	
56	051-52048000	ﾛｯﾄﾞｴﾝﾄﾞ ROD END	2	
57	051-52049000	ﾉﾌﾞ KNOB	1	
58	051-52050000	ﾉﾌﾞ KNOB	1	
59	051-52051000	ﾌﾟﾚｰﾄ PLATE	1	
60	203-52008000	ﾋﾟﾝ PIN	2	
61	223-53011000	ﾘﾝｸﾎﾞｰﾙ LINK BALL	11	
62	243-52004000	ﾊﾟｲﾌﾟ・ﾛｯｸ PIPE-LOCK	4	
63	243-52011000	ﾉﾌﾞ KNOB	5	
64	243-52047000	ﾌﾟﾚｰﾄ PLATE	3	
65	253-52007000	ｼｬﾌﾄ SHAFT	1	
66	231-52041000	ｹｰｽ CASE	1	
67	071-52017010	ﾐﾆﾋﾟﾛｰﾕﾆｯﾄ MINI PILLOW UNIT	11	
69	011-52029000	ﾐﾆﾋﾟﾛｰﾕﾆｯﾄ MINI PILLOW UNIT	5	
70	231-52043000	ﾎﾙﾀﾞ・ｽﾌﾟﾘﾝｸﾞ HOLDER-SPRING	2	
72	772-52010000	ﾘﾝｸﾎﾞｰﾙ LINK BALL	10	
73	231-52046000	ｽﾌﾟﾘﾝｸﾞ SPRING	1	
74	752-52024000	ｽｸﾘｭ・ｾｯﾄ SCREW-SET	5	

https://truckmanualshub.com/

F02 071-52300000 ｵﾍﾟﾚｰﾁﾝｸﾞ ﾚﾊﾞｰ
OPERATING LEVER

符号 REF. NO.	部品番号 PART NO.	部品名称 PART NAME	個数 Q'ty	備考 NOTE
75	309-42027001	ﾌﾞｰﾂ BOOT	5	
76	001-10110075	ﾎﾞﾙﾄ BOLT	1	
77	001-10308035	ﾎﾞﾙﾄ BOLT	5	
79	001-10308016	ﾎﾞﾙﾄ BOLT	56	
80	001-10308012	ﾎﾞﾙﾄ BOLT	4	
81	001-10306030	ﾎﾞﾙﾄ BOLT	4	
82	001-10505012	ﾎﾞﾙﾄ・ﾍｷｻｺﾞﾝｿｹｯﾄ BOLT-HEXAGON SOCKET	4	
83	001-12110002	ﾜｯｼｬ・ｽﾌﾟﾘﾝｸﾞ WASHER-SPRING	23	
84	001-12108002	ﾜｯｼｬ・ｽﾌﾟﾘﾝｸﾞ WASHER-SPRING	65	
86	001-12216000	ﾜｯｼｬ WASHER	4	
87	001-12208000	ﾜｯｼｬ WASHER	25	
88	001-13010000	ﾅｯﾄ NUT	24	
89	001-20106025	ﾋﾟﾝ PIN	1	
90	001-20108025	ﾋﾟﾝ PIN	4	
91	231-52047000	ﾋﾟﾝ PIN	1	
92	001-20203020	ﾋﾟﾝ・ｽﾌﾟﾘｯﾄ PIN-SPLIT	2	
93	001-20202012	ﾋﾟﾝ・ｽﾌﾟﾘｯﾄ PIN-SPLIT	4	
94	001-20216012	ﾋﾟﾝ・ｽﾌﾟﾘｯﾄ PIN-SPLIT	3	
95	001-13710421	ｸﾚﾋﾞｽ CLEVIS	1	
96	001-70604001	ｸﾗﾝﾌﾟ CLAMP	5	
97	009-14210000	ﾅｯﾄ・ﾛｯｸ NUT-LOCK	13	
98	009-14210002	ﾅｯﾄ・ﾛｯｸ NUT-LOCK	11	
99	009-14216000	ﾅｯﾄ・ﾛｯｸ NUT-LOCK	4	

https://truckmanualshub.com/

F02 071-52300000 ｵﾍﾟﾚｰﾁﾝｸﾞ ﾚﾊﾞｰ
OPERATING LEVER

符号 REF. NO.	部品番号 PART NO.	部品名称 PART NAME	個数 Q'ty	備考 NOTE
101	009-25014015	ﾍﾞｱﾘﾝｸﾞ・ﾄﾞﾗｲ BEARING-DRY	12	
102	231-52042000	ｶﾊﾞｰ COVER	1	
103	231-52044000	ﾎﾞﾙﾄ BOLT	1	
104	001-12206000	ﾜｯｼｬ WASHER	1	
105	992-10110040	ﾎﾞﾙﾄ BOLT	2	
106	231-52050000	ｼﾑ SHIM	AR	
107	231-52051000	ﾜｯｼｬ WASHER	2	
108	071-52204000	ﾊﾟｯﾄﾞ・ﾍﾟﾀﾞﾙ PAD-PEDAL	2	
109	071-52205000	ﾊﾟｯﾄﾞ・ﾍﾟﾀﾞﾙ PAD-PEDAL	1	

https://truckmanualshub.com/

F03 051-52900000 ステアリング
STEERING

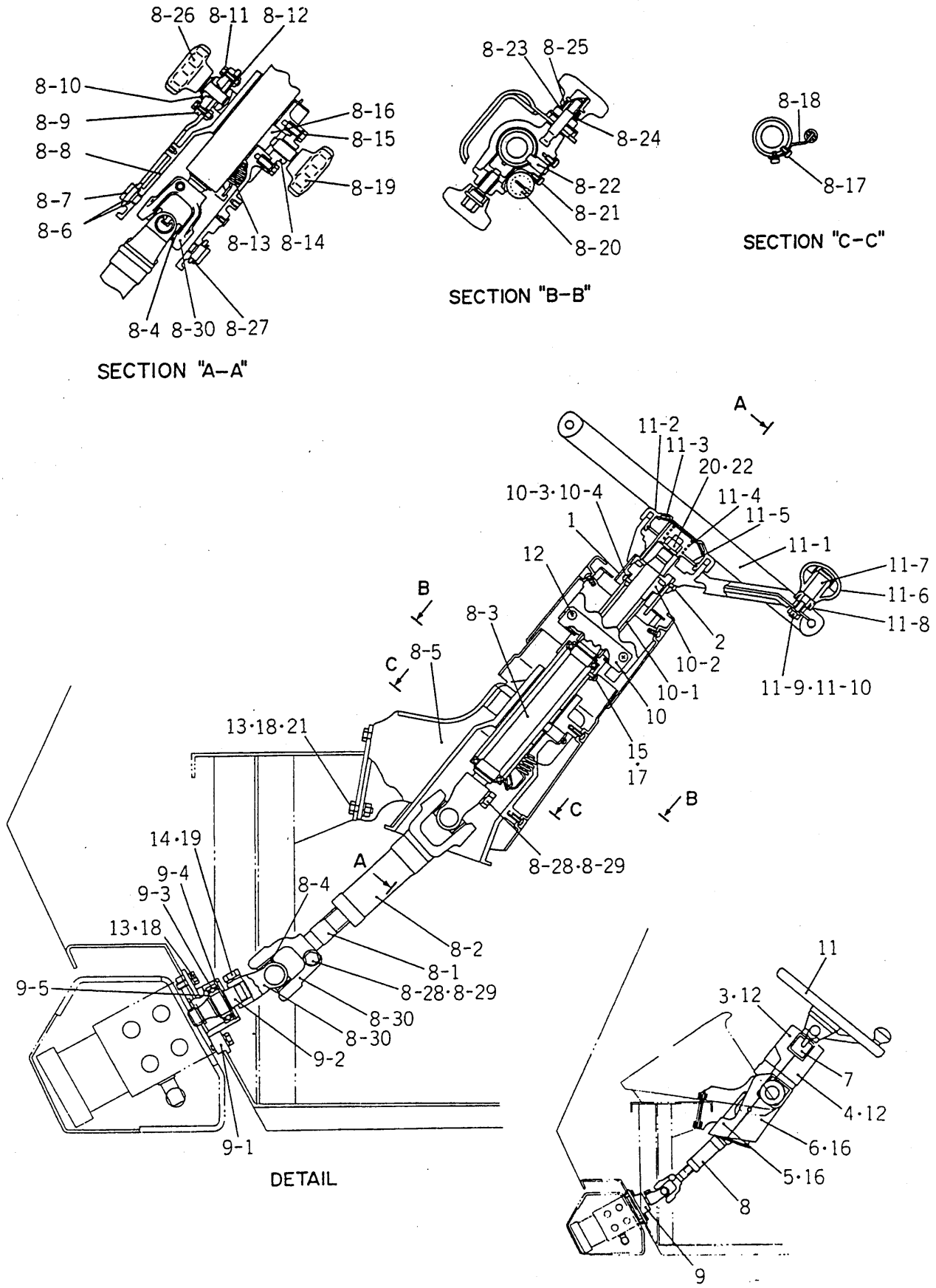

https://truckmanualshub.com/

F03 051-52900000 ｽﾃｱﾘﾝｸﾞ
STEERING

符号 REF. NO.	部品番号 PART NO.	部品名称 PART NAME	個数 Q'ty	備考 NOTE
0	051-52900000	ｽﾃｱﾘﾝｸﾞ STEERING	1 SET	
1	051-52901000	ﾘﾝｸﾞ・ｽﾄﾗｲｶ RING-STRIKER	1	
2	051-52902000	ｽｸﾘｭ・ﾀｯﾋﾟﾝ SCREW-TAPPING	2	
3	051-52903000	ｶｳﾙ COWL	1	
4	051-52904000	ｶｳﾙ COWL	1	
5	051-52905000	ｶｳﾙ COWL	1	
6	051-52906000	ｶｳﾙ COWL	1	
7	051-52907000	ｽｲｯﾁ・ｺﾝﾋﾞﾈｰｼｮﾝ SWITCH-COMBINATION	1	
	SUBASSY NO.			
8	051-52900100	ｼｬﾌﾄ・ｽﾃｱﾘﾝｸﾞ SHAFT-STEERING	1	
- 1	051-52902100	ｼｬﾌﾄ・ｽﾌﾟﾗｲﾝ SHAFT-SPLINE	1	
- 2	051-52903100	ﾖｰｸ YOKE	1	
- 3	051-52904100	ｺﾗﾑ&ｼｬﾌﾄ COLUMN&SHAFT	1	
- 4	083-52901500	ｼﾞｮｲﾝﾄ・ﾕﾆﾊﾞｰｻﾙ JOINT-UNIVERSAL	2	
- 5	083-52903500	ﾌﾞﾗｹｯﾄ・ｽﾃｱﾘﾝｸﾞ BRACKET-STEERING	1	
- 6	083-52904500	ﾜｯｼｬ・ﾁﾙﾄｾﾝﾀ WASHER-TILT CENTER	4	
- 7	083-52905500	ﾋﾟﾝ・ｾﾝﾀ PIN-CENTER	2	
- 8	083-52906500	ｹｰｽ CASE	1	
- 9	083-52907500	ﾌﾟﾚｰﾄ・ﾛｹｰﾁﾝｸﾞ PLATE-LOCATING	1	
- 10	083-52908500	ﾌﾟﾚｰﾄ・ﾁﾙﾄ PLATE-TILT	1	
- 11	083-52909500	ﾎﾞﾙﾄ BOLT	3	
- 12	083-52910500	ﾜｯｼｬ WASHER	1	
- 13	083-52911500	ｽﾌﾟﾘﾝｸﾞ・ﾊﾞﾗﾝｽ SPRING-BALANCE	1	
- 14	083-52912500	ﾌﾗﾝｼﾞ FLANGE	1	
- 15	083-52913500	ﾎﾞﾙﾄ BOLT	2	

https://truckmanualshub.com/

F03 051-52900000 ｽﾃｱﾘﾝｸﾞ
STEERING

符号 REF. NO.	部品番号 PART NO.	部品名称 PART NAME	個数 Q'ty	備考 NOTE
- 16	083-52914500	ﾌﾟﾗﾝｼﾞｬ PLUNGER	1	
- 17	083-52915500	ｽｸﾘｭ SCREW	2	
- 18	083-52916500	ﾌｯｸ・ﾊﾞﾗﾝｽｽﾌﾟﾘﾝｸﾞ HOOK-BALANCE SPRING	1	
- 19	083-52917500	ﾉﾌﾞ・ﾃﾚｽｺﾋﾟｯｸ KNOB-TELESCOPIC	1	
- 20	083-52918500	ﾌﾟﾚｰﾄ・ﾊﾞﾗﾝｽｽﾌﾟﾘﾝｸﾞ PLATE-BALANCE SPRING	1	
- 21	083-52919500	ｽｸﾘｭ SCREW	2	
- 22	083-52920500	ﾋﾟﾝ・ｶﾞｲﾄﾞ PIN-GUIDE	1	
- 23	083-52921500	ﾜｯｼｬ・ｽﾗｽﾄ WASHER-THRUST	1	
- 24	083-52922500	ｶﾞｲﾄﾞ・ｽﾌﾟﾘﾝｸﾞ GUIDE-SPRING	1	
- 25	083-52923500	ｽﾌﾟﾘﾝｸﾞ SPRING	1	
- 26	083-52924500	ﾉﾌﾞ・ﾁﾙﾄ KNOB-TILT	1	
- 27	083-52925500	ﾛｯｸ・ﾜｯｼｬ LOCK-WASHER	2	
- 28	083-52928500	ﾜｯｼｬ・ｽﾌﾟﾘﾝｸﾞ WASHER-SPRING	2	
- 29	083-52929500	ﾎﾞﾙﾄ BOLT	2	
- 30	083-52930500	ﾖｰｸ・ｽﾌﾟﾗｲﾝ YOKE-SPLINE	3	
	SUBASSY NO.			
9	051-52900200	ｶｰﾄﾘｯｼﾞ CARTRIDGE	1	
- 1	051-52901200	ｶｰﾄﾘｯｼﾞ CARTRIDGE	1	
- 2	051-52902200	ｼｬﾌﾄ SHAFT	1	
- 3	009-35306005	ﾍﾞｱﾘﾝｸﾞ・ﾎﾞｰﾙ BEARING-BALL	1	
- 4	001-20747000	ﾘﾝｸﾞ・ｽﾅｯﾌﾟ RING-SNAP	1	
- 5	001-20625000	ﾘﾝｸﾞ・ｽﾅｯﾌﾟ RING-SNAP	2	
	SUBASSY NO.			
10	051-52900300	ｽﾍﾟｰｻ SPACER	1	
- 1	051-52901300	ﾌﾞﾗｹｯﾄ BRACKET	1	

https://truckmanualshub.com/

F03 051-52900000 ｽﾃｱﾘﾝｸﾞ
STEERING

符号 REF. NO.	部品番号 PART NO.	部品名称 PART NAME	個数 Q'ty	備考 NOTE
- 2	051-52902300	ﾌﾞｯｼｭ・ｺﾗﾑ BUSHING-COLUMN	1	
- 3	051-52903300	ｽｸﾘｭ・ﾀｯﾋﾟﾝ SCREW-TAPPING	3	
- 4	001-12104002	ﾜｯｼｬ・ｽﾌﾟﾘﾝｸﾞ WASHER-SPRING	3	
	SUBASSY NO.			
11	051-52900400	ﾎｲｰﾙ・ｽﾃｱﾘﾝｸﾞ WHEEL-STEERING	1	
- 1	051-52901400	ﾎｲｰﾙ・ｽﾃｱﾘﾝｸﾞ WHEEL-STEERING	1	
- 2	203-52902100	ｷｬｯﾌﾟ・ﾎｰﾝ CAP-HORN	1	
- 3	203-52903100	ﾆｰﾄﾞﾙ・ｺﾝﾀｸﾄ NEEDLE-CONTACT	1	
- 4	203-52904100	ｽﾌﾟﾘﾝｸﾞ・ﾎｰﾝ SPRING-HORN	1	
- 5	203-52905100	ｽﾌﾟﾘﾝｸﾞ・ﾛｯｸ SPRING-LOCK	1	
- 6	203-52906100	ﾉﾌﾞ KNOB	1	
- 7	203-52907100	ｼｬﾌﾄ SHAFT	1	
- 8	203-52908100	ﾌﾞｯｼｭ BUSHING	1	
- 9	001-12108002	ﾜｯｼｬ・ｽﾌﾟﾘﾝｸﾞ WASHER-SPRING	1	
- 10	001-13208000	ﾅｯﾄ NUT	1	
12	051-71112000	ｽｸﾘｭ・ﾏｼﾝ SCREW-MACHINE	7	
13	001-10108020	ﾎﾞﾙﾄ BOLT	8	
14	001-10110035	ﾎﾞﾙﾄ BOLT	1	
15	001-10704008	ｽｸﾘｭ・ﾏｼﾝ SCREW-MACHINE	3	
16	001-10706016	ｽｸﾘｭ・ﾏｼﾝ SCREW-MACHINE	4	
17	001-12104002	ﾜｯｼｬ・ｽﾌﾟﾘﾝｸﾞ WASHER-SPRING	3	
18	001-12108002	ﾜｯｼｬ・ｽﾌﾟﾘﾝｸﾞ WASHER-SPRING	8	
19	001-12110002	ﾜｯｼｬ・ｽﾌﾟﾘﾝｸﾞ WASHER-SPRING	1	
20	001-12114002	ﾜｯｼｬ・ｽﾌﾟﾘﾝｸﾞ WASHER-SPRING	1	
21	001-13208000	ﾅｯﾄ NUT	4	

https://truckmanualshub.com/

F03 051-52900000 ｽﾃｱﾘﾝｸﾞ
STEERING

符号 REF. NO.	部品番号 PART NO.	部品名称 PART NAME	個数 Q'ty	備考 NOTE
22	001-13214000	ﾅｯﾄ NUT	1	

https://truckmanualshub.com/

MEMO

https://truckmanualshub.com/

F04 231-53000000 アクセラレータ(アッパ)
ACCELERATOR(UPPER)

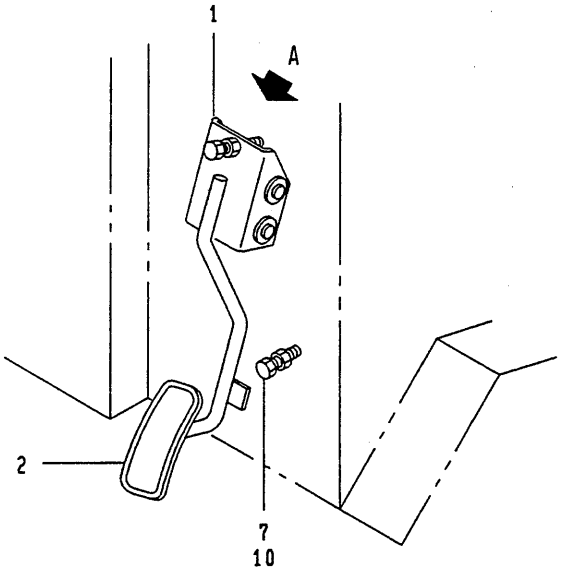

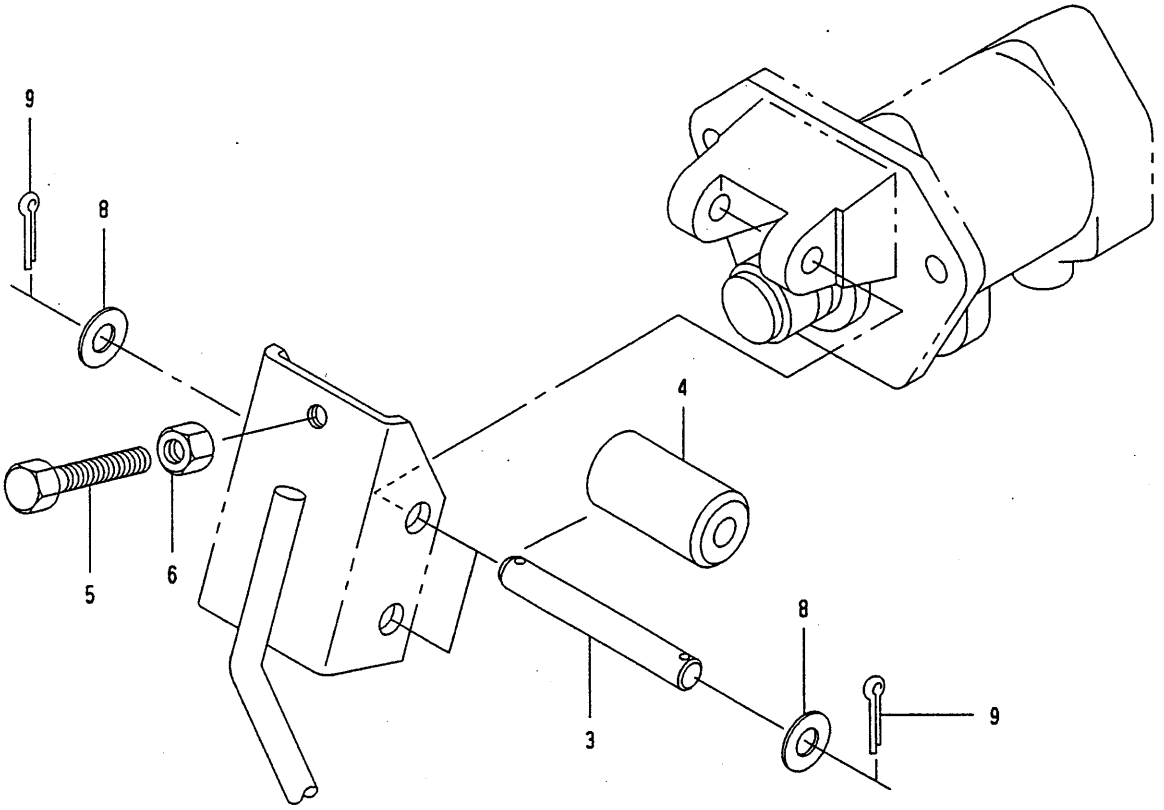

A DETAIL

https://truckmanualshub.com/

F04 231-53000000 アクセラレータ(アツハ°)
ACCELERATOR(UPPER)

符号 REF. NO.	部品番号 PART NO.	部品名称 PART NAME	個数 Q'ty	備考 NOTE
0	231-53000000	アクセラレータ(アツハ°) ACCELERATOR(UPPER)		N.F.S.
1	231-53001000	リンク LINK	1	
2	231-53004000	ヘ°タ゛ルハ°ツト゛ PEDAL-PAD	1	
3	243-53008010	ヒ°ン PIN	2	
4	243-53009010	ローラ ROLLER	1	
5	992-10308045	ホ゛ルト BOLT	1	
6	009-14308000	ナツト・ロツク NUT-LOCK	1	
7	001-10110035	ホ゛ルト BOLT	1	
8	001-12210000	ワツシヤ WASHER	4	
9	001-20203016	ヒ°ン・スフ°リツト PIN-SPLIT	4	
10	001-13010000	ナツト NUT	1	

https://truckmanualshub.com/

https://truckmanualshub.com/

G. キャブ & アクセサリ
G. CAB & ACCESSORY

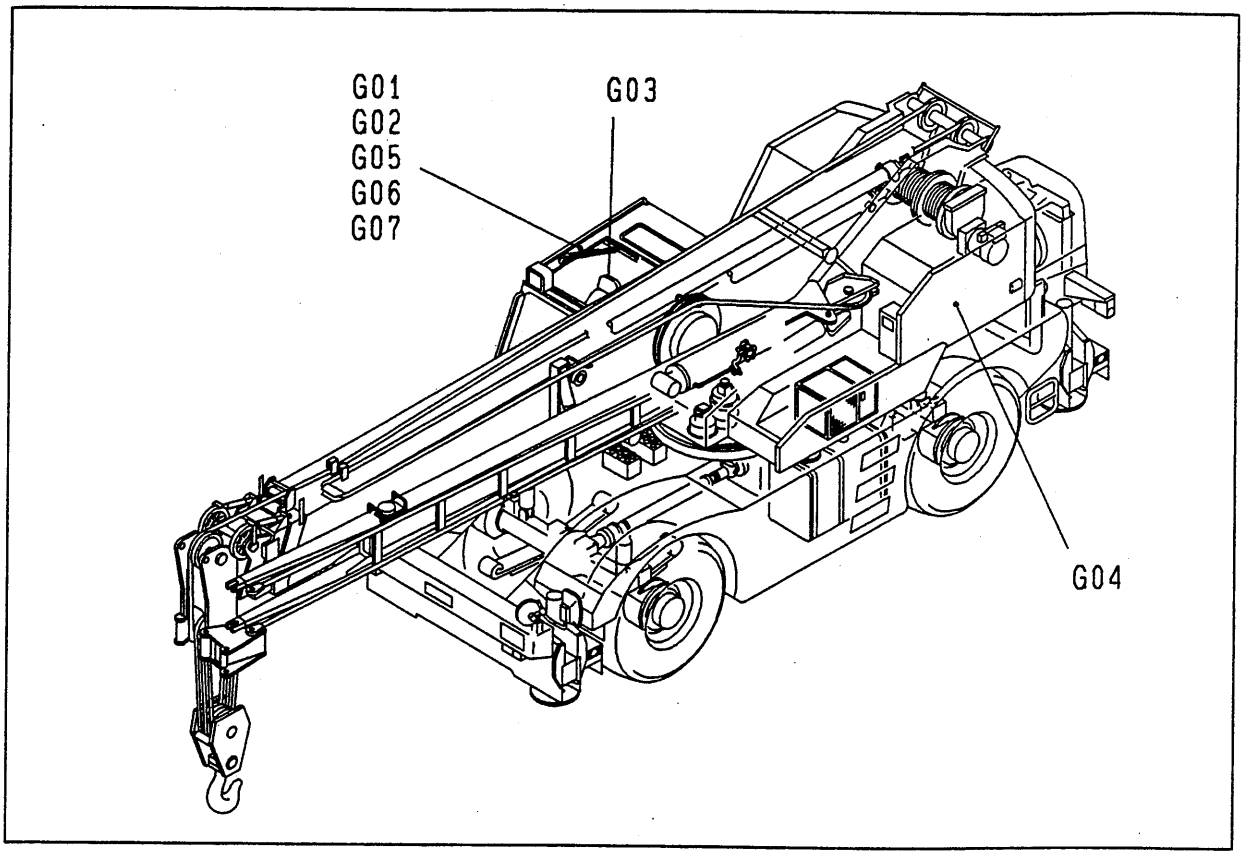

G01	071-71000000	·····	キャブ CAB
G02	071-71200000	·····	フロア パネル FLOOR PANEL
G03	231-70300000	·····	シート SEAT
G04	071-70400000	·····	マシン ルーム MACHINE ROOM
G05	331-70800000	·····	ドアー DOOR
G06	071-71300000	·····	キャブ アクセサリ CAB ACCESSORY
G07	071-71400000	·····	ダッシュボード DASHBOARD

G

https://truckmanualshub.com/

G01 071-71000000 ｷｬﾌﾞ
CAB

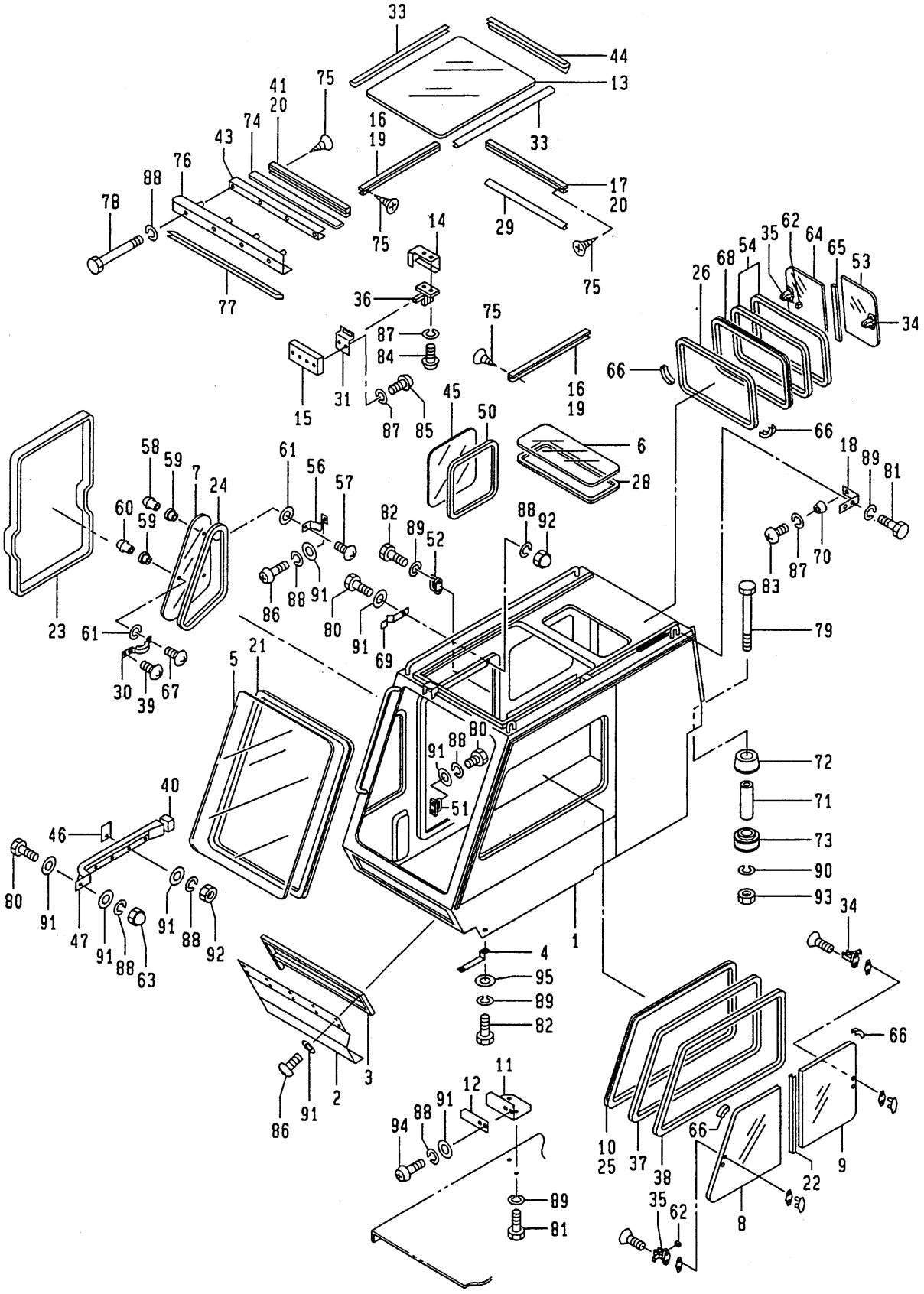

12.1994-TI
071-710-01

https://truckmanualshub.com/

G01 071-71000000 ｷｬﾌﾞ
CAB

符号 REF. NO.	部品番号 PART NO.	部品名称 PART NAME	個数 Q'ty	備考 NOTE
0	071-71000000	ｷｬﾌﾞ CAB	1 SET	
1	071-71001000	ｷｬﾌﾞ CAB	1	
2	231-70102000	ｶﾊﾞｰ COVER	1	
3	231-70103000	ｼｰﾙ SEAL	1	
4	231-70104000	ｽﾃｰ STAY	1	
5	051-70102000	ｶﾞﾗｽ GLASS	1	
6	051-70103000	ｶﾞﾗｽ GLASS	1	
7	051-70104000	ｶﾞﾗｽ GLASS	1	
8	051-70105000	ｶﾞﾗｽ GLASS	1	
9	051-70106000	ｶﾞﾗｽ GLASS	1	
10	051-70107000	ｳｴｻﾞｽﾄﾘｯﾌﾟ WEATHER STRIP	1	
11	051-70110000	ﾌﾞﾗｹｯﾄ BRACKET	1	
12	051-70111000	ｽﾄｯﾊﾟ STOPPER	1	
13	051-70112010	ｶﾞﾗｽ GLASS	1	
14	051-70113010	ﾌﾞﾗｹｯﾄ BRACKET	1	
15	051-70114000	ﾌﾟﾚｰﾄ PLATE	1	
16	051-70115010	ｻｯｼ SASH	2	
17	051-70116010	ｻｯｼ SASH	1	
18	051-70117000	ﾌﾞﾗｹｯﾄ BRACKET	1	
19	051-70118010	ﾌﾞﾗｼ BRUSH	2	
20	051-70119010	ﾌﾞﾗｼ BRUSH	2	
21	051-70120000	ｳｴｻﾞｽﾄﾘｯﾌﾟ WEATHER STRIP	1	
22	051-70121000	ﾌﾞﾗｼ BRUSH	1	
23	051-70122000	ｳｴｻﾞｽﾄﾘｯﾌﾟ WEATHER STRIP	1	
24	051-70123000	ｳｴｻﾞｽﾄﾘｯﾌﾟ WEATHER STRIP	1	

https://truckmanualshub.com/

G01 071-71000000 ｷﾔﾌﾞ
CAB

符号 REF. NO.	部品番号 PART NO.	部品名称 PART NAME	個数 Q'ty	備考 NOTE
25	051-70124000	ｳｴｻﾞｽﾄﾘｯﾌﾟ WEATHER STRIP	1	
26	051-70125000	ｳｴｻﾞｽﾄﾘｯﾌﾟ WEATHER STRIP	1	
28	051-70128000	ｼｰﾙ SEAL	1	
29	051-70129010	ｶﾞｰﾄﾞ・ｴｯｼﾞ GUARD-EDGE	1	
30	051-70130000	ｷｬｯﾁ CATCH	1	
31	051-70131010	ｱﾝｶ ANCHOR	1	
33	051-70133010	ﾗﾝﾁｬﾝﾈﾙ RUN CHANNEL	2	
34	051-70134000	ｷｬｯﾁ CATCH	2	
35	051-70135000	ｷｬｯﾁ CATCH	2	
36	051-70136000	ｷｬｯﾁ CATCH	1	
37	051-70137000	ﾌﾞﾗｼ BRUSH	1	
38	051-70138000	ﾌﾞﾗｼ BRUSH	1	
39	051-70139000	ｽｸﾘｭ・ﾏｼﾝ SCREW-MACHINE	2	
40	051-70140000	ｷｬｯﾌﾟ CAP	1	
41	051-70141010	ｻｯｼ SASH	1	
43	051-70143000	ﾌﾞﾗｹｯﾄ BRACKET	1	
44	051-70144000	ｼｰﾙ SEAL	1	
45	203-70110000	ｶﾞﾗｽ GLASS	1	
46	203-70116000	ｼｰﾙ SEAL	3	
47	203-70126000	ﾚｰﾙ・ｶﾞｲﾄﾞ RAIL-GUIDE	1	
50	203-70134000	ｳｴｻﾞｽﾄﾘｯﾌﾟ WEATHER STRIP	1	

https://truckmanualshub.com/

G01 071-71000000 ｷｬﾌﾞ
CAB

符号 REF. NO.	部品番号 PART NO.	部品名称 PART NAME	個数 Q'ty	備考 NOTE
51	203-70142000	ｽﾄﾗｲｶ STRIKER	2	
52	203-70135100	ｽﾄﾗｲｶ STRIKER	1	
53	243-70104000	ｶﾞﾗｽ GLASS	1	
54	243-70109000	ﾌﾞﾗｼ・ｼｰﾙ BRUSH-SEAL	2	
56	243-70112000	ﾋﾝｼﾞ・ｽﾌﾟﾘﾝｸﾞ HINGE-SPRING	2	
57	243-70113000	ﾎﾞﾙﾄ・ｽﾍﾟｼｬﾙ BOLT-SPECIAL	2	
58	243-70114000	ﾅｯﾄ・ｽﾍﾟｼｬﾙ NUT-SPECIAL	2	
59	243-70115000	ﾌﾞｯｼｭ・ﾗﾊﾞｰ BUSHING-RUBBER	3	
60	243-70116000	ﾅｯﾄ・ｽﾍﾟｼｬﾙ NUT-SPECIAL	1	
61	243-70118000	ﾊﾟｯｷﾝ・ﾗﾊﾞｰ PACKING-RUBBER	3	
62	243-70121000	ﾌﾞｯｼｭ BUSHING	2	
63	243-70122000	ﾅｯﾄ NUT	1	
64	243-70126000	ｶﾞﾗｽ GLASS	1	
65	243-70130000	ﾌﾞﾗｼ BRUSH	1	
66	243-70133000	ﾗﾊﾞｰ・ｽﾄｯﾊﾟ RUBBER-STOPPER	4	
67	243-70147000	ｽｸﾘｭ・ﾏｼﾝ SCREW-MACHINE	1	
68	303-70153000	ｳｴｻﾞｽﾄﾘｯﾌﾟ WEATHER STRIP	1	
69	303-70181000	ｽﾌﾟﾘﾝｸﾞ SPRING	1	
70	011-70134000	ｸｯｼｮﾝ CUSHION	1	
71	204-52131020	ｶﾗｰ COLLAR	4	
72	204-52133000	ﾗﾊﾞｰ・ﾏｳﾝﾄ RUBBER-MOUNT	4	
73	204-52134010	ﾗﾊﾞｰ・ﾘﾊﾞｳﾝﾄﾞ RUBBER-REBOUND	4	
74	051-70145000	ｳｴｻﾞｽﾄﾘｯﾌﾟ WEATHER STRIP	1	
75	051-70146000	ｽｸﾘｭ・ﾀｯﾋﾟﾝ SCREW-TAPPING	18	

https://truckmanualshub.com/

G01 071-71000000 ｷｬﾌﾞ
CAB

符号 REF. NO.	部品番号 PART NO.	部品名称 PART NAME	個数 Q'ty	備考 NOTE
76	051-70147000	ｶﾊﾞｰ COVER	1	
77	051-70148000	ｼｰﾙ SEAL	1	
78	001-10306055	ﾎﾞﾙﾄ BOLT	4	
79	001-10116085	ﾎﾞﾙﾄ BOLT	4	
80	001-10306012	ﾎﾞﾙﾄ BOLT	6	
81	001-10308012	ﾎﾞﾙﾄ BOLT	4	
82	001-10308016	ﾎﾞﾙﾄ BOLT	4	
83	001-10704012	ｽｸﾘｭ･ﾏｼﾝ SCREW-MACHINE	1	
84	001-10704016	ｽｸﾘｭ･ﾏｼﾝ SCREW-MACHINE	2	
85	001-10704025	ｽｸﾘｭ･ﾏｼﾝ SCREW-MACHINE	3	
86	001-10706012	ｽｸﾘｭ･ﾏｼﾝ SCREW-MACHINE	13	
87	001-12104002	ﾜｯｼｬ･ｽﾌﾟﾘﾝｸﾞ WASHER-SPRING	6	
88	001-12106002	ﾜｯｼｬ･ｽﾌﾟﾘﾝｸﾞ WASHER-SPRING	17	
89	001-12108002	ﾜｯｼｬ･ｽﾌﾟﾘﾝｸﾞ WASHER-SPRING	8	
90	001-12116002	ﾜｯｼｬ･ｽﾌﾟﾘﾝｸﾞ WASHER-SPRING	4	
91	001-12206000	ﾜｯｼｬ WASHER	25	
92	001-13206000	ﾅｯﾄ NUT	4	
93	001-13016000	ﾅｯﾄ NUT	4	
94	001-10706016	ｽｸﾘｭ･ﾏｼﾝ SCREW-MACHINE	2	
95	001-12208000	ﾜｯｼｬ WASHER	1	

https://truckmanualshub.com/

MEMO

https://truckmanualshub.com/

G02 071-71200000 フロア パネル
FLOOR PANEL

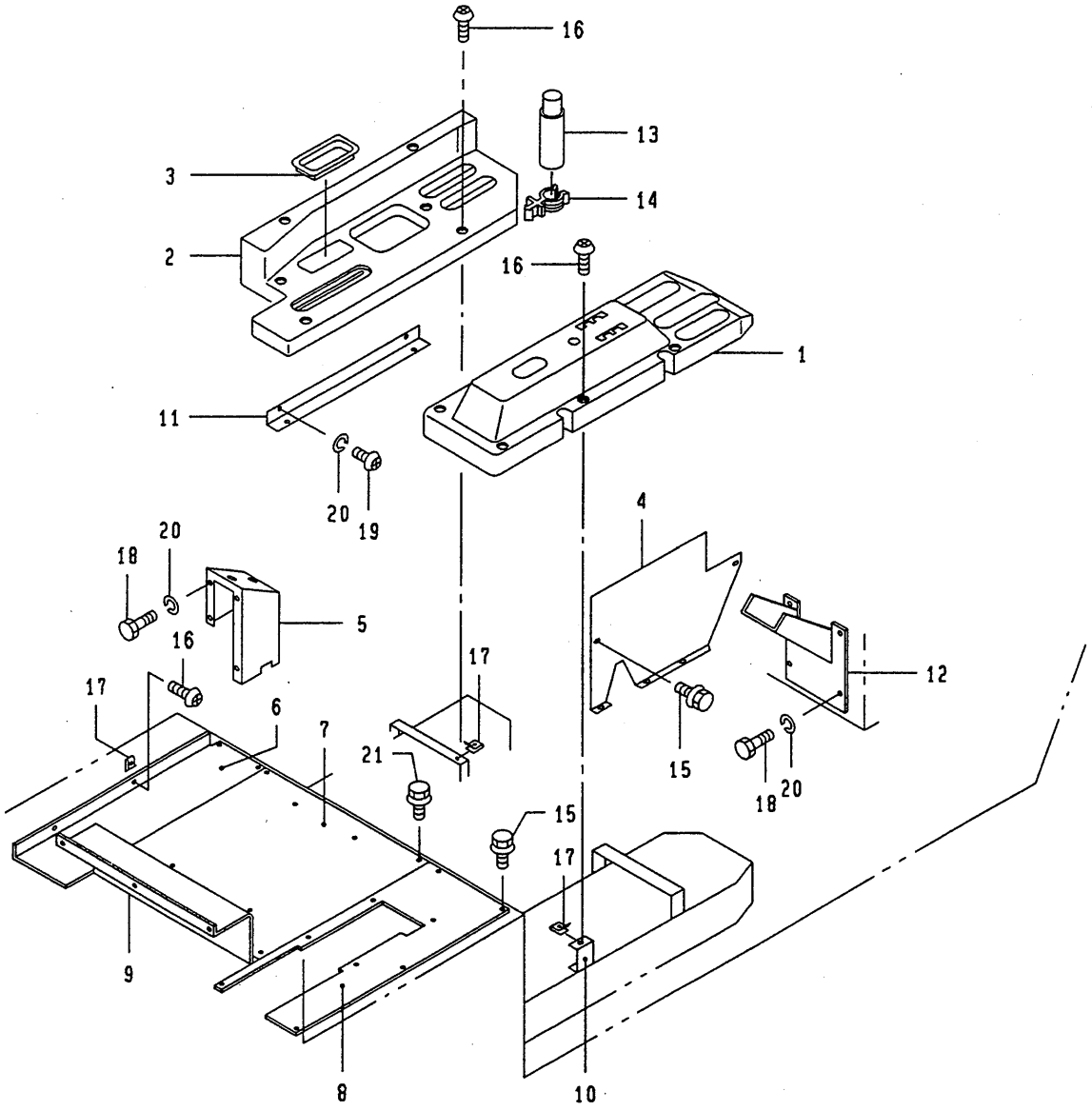

https://truckmanualshub.com/

G02 071-71200000 ﾌﾛｱ ﾊﾟﾈﾙ
FLOOR PANEL

符号 REF. NO.	部品番号 PART NO.	部品名称 PART NAME	個数 Q'ty	備考 NOTE
0	071-71200000	ﾌﾛｱ ﾊﾟﾈﾙ FLOOR PANEL		N.F.S.
1	071-71201000	ｶﾊﾞｰ COVER	1	
2	071-71202000	ｶﾊﾞｰ COVER	1	
3	071-71203000	ｼｰﾙ SEAL	1	
4	231-70203000	ｶﾊﾞｰ COVER	1	
5	231-70204000	ｶﾊﾞｰ COVER	1	
6	231-70206000	ｶﾊﾞｰ COVER	1	
7	231-70207000	ｶﾊﾞｰ COVER	1	
8	231-70208000	ｶﾊﾞｰ COVER	1	
9	231-70209000	ｶﾊﾞｰ COVER	1	
10	231-70210000	ﾌﾞﾗｹｯﾄ BRACKET	2	
11	231-70211000	ﾌﾞﾗｹｯﾄ BRACKET	1	
12	231-70212000	ｶﾊﾞｰ COVER	1	
13	203-70211000	ﾚｯﾄﾞﾌｭｰｼﾞ RED FUSEE	1	
14	203-70212000	ﾎﾙﾀﾞ HOLDER	1	
15	243-40320000	ﾎﾞﾙﾄ・ﾌﾗﾝｼﾞ BOLT-FLANGE	17	
16	051-71112000	ｽｸﾘｭ・ﾏｼﾝ SCREW-MACHINE	14	
17	051-71113000	ﾅｯﾄ・ｽﾌﾟﾘﾝｸﾞ NUT-SPRING	14	
18	001-10306012	ﾎﾞﾙﾄ BOLT	8	
19	001-10706010	ｽｸﾘｭ・ﾏｼﾝ SCREW-MACHINE	2	
20	001-12106002	ﾜｯｼｬ・ｽﾌﾟﾘﾝｸﾞ WASHER-SPRING	10	
21	231-70213000	ﾎﾞﾙﾄ・ﾌﾗﾝｼﾞ BOLT-FLANGE	4	

https://truckmanualshub.com/

G03 071-70300000 シート
SEAT

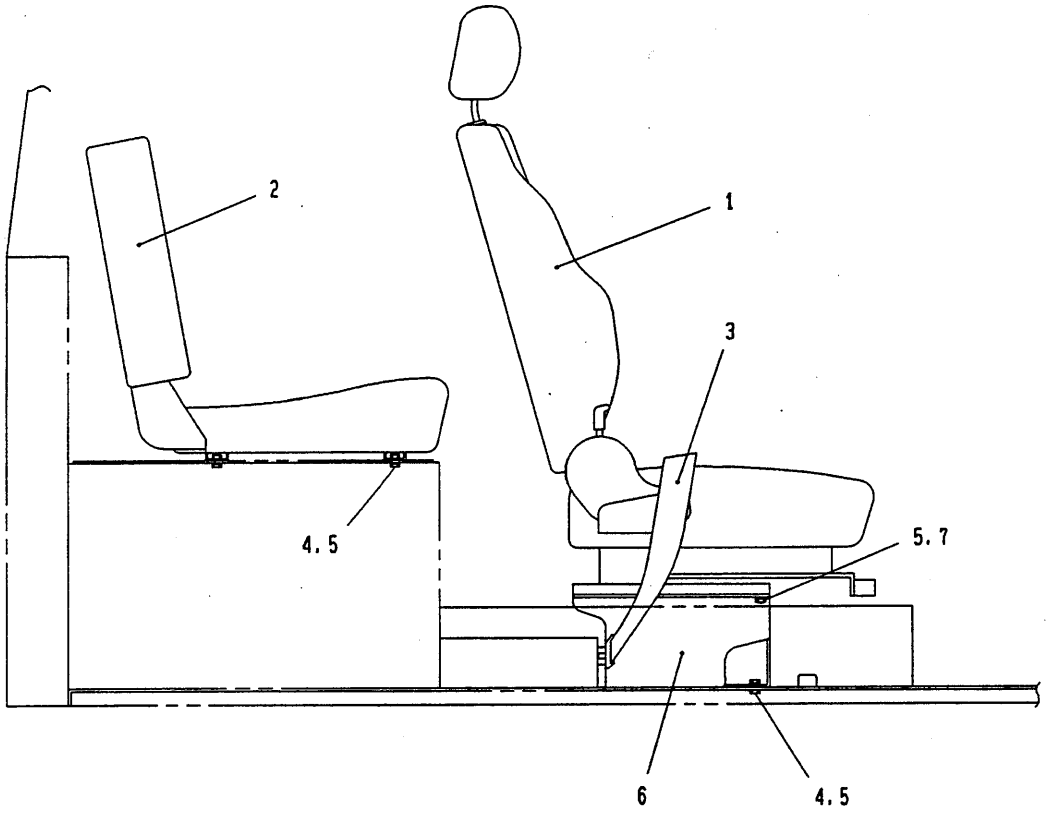

https://truckmanualshub.com/

G03 231-70300000 シート
SEAT

符号 REF. NO.	部品番号 PART NO.	部品名称 PART NAME	個数 Q'ty	備考 NOTE
0	231-70300000	シート SEAT	1 SET	
1	231-70301000	ﾌﾞﾗｹｯﾄ BRACKET	2	
2	739-31800001	シート SEAT	1	
3	739-31900001	シート SEAT	1	
4	243-70303000	ﾍﾞﾙﾄ・ｼｰﾄ BELT-SEAT	1	
5	001-10308014	ﾎﾞﾙﾄ BOLT	4	
6	001-10110025	ﾎﾞﾙﾄ BOLT	8	
7	001-12108002	ﾜｯｼｬ・ｽﾌﾟﾘﾝｸﾞ WASHER-SPRING	4	
8	001-12110002	ﾜｯｼｬ・ｽﾌﾟﾘﾝｸﾞ WASHER-SPRING	8	

https://truckmanualshub.com/

G04 071-70400000 マシンルーム
MACHINE ROOM

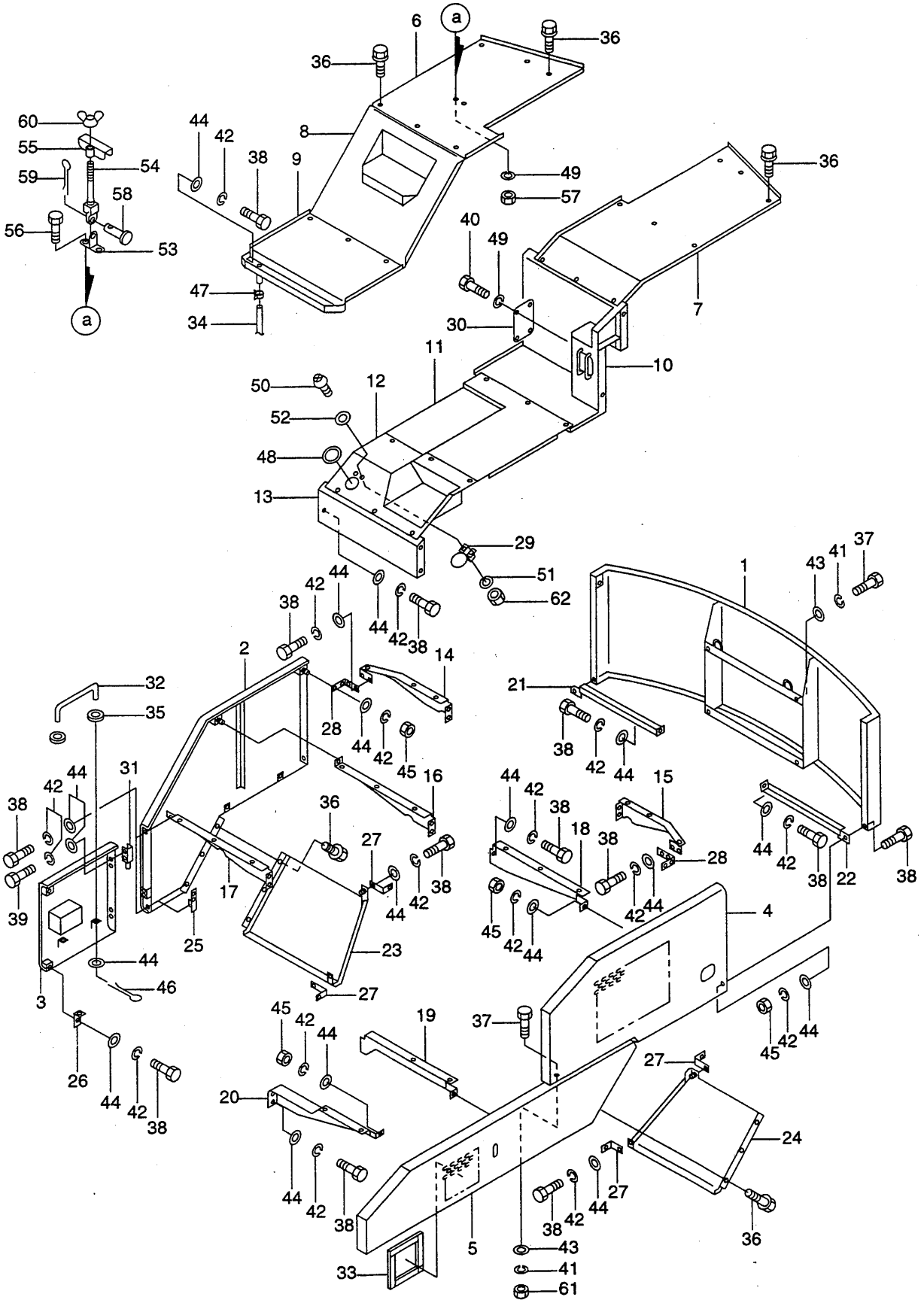

5,1995-TI
071-704-01

https://truckmanualshub.com/

G04 071-70400000 マシン ルーム
MACHINE ROOM

符号 REF. NO.	部品番号 PART NO.	部品名称 PART NAME	個数 Q'ty	備考 NOTE
0	071-70400000	マシン ルーム MACHINE ROOM		N.F.S.
1	071-70401000	カバー COVER	1	
2	071-70402000	カバー COVER	1	
3	071-70403000	カバー COVER	1	
4	071-70404000	カバー COVER	1	
5	071-70405000	カバー COVER	1	
6	071-70406000	デッキ DECK	1	
7	071-70407000	デッキ DECK	1	
8	071-70408000	ステップ STEP	1	
9	071-70409000	カバー COVER	1	
10	071-70410000	ステップ STEP	1	
11	071-70411000	カバー COVER	1	
12	071-70412000	カバー COVER	1	
13	071-70413000	ステップ STEP	1	
14	071-70414000	ブラケット BRACKET	1	
15	071-70415000	ブラケット BRACKET	1	
16	071-70416000	ブラケット BRACKET	1	
17	071-70417000	ブラケット BRACKET	1	
18	071-70418000	ブラケット BRACKET	1	
19	071-70419000	ブラケット BRACKET	1	
20	071-70420000	ブラケット BRACKET	1	
21	071-70421000	ブラケット BRACKET	1	
22	071-70422000	ブラケット BRACKET	1	
23	071-70423000	カバー COVER	1	
24	071-70424000	カバー COVER	1	

https://truckmanualshub.com/

G04 071-70400000 マシン ルーム
MACHINE ROOM

符号 REF. NO.	部品番号 PART NO.	部品名称 PART NAME	個数 Q'ty	備考 NOTE
25	071-70425000	ﾌﾞﾗｹｯﾄ BRACKET	1	
26	071-70426000	ﾌﾞﾗｹｯﾄ BRACKET	1	
27	071-70427000	ﾌﾞﾗｹｯﾄ BRACKET	4	
28	071-70428000	ﾌﾞﾗｹｯﾄ BRACKET	2	
29	071-70429000	ﾘｯﾄﾞ LID	1	
30	071-70430000	ｶﾊﾞｰ COVER	1	
31	231-70531000	ﾋﾝｼﾞ HINGE	2	
32	231-70532000	ｽﾃｰ STAY	1	
33	231-70537000	ｽﾎﾟﾝｼﾞ SPONGE	4	
34	051-70520000	ﾎｰｽ HOSE	1	
35	384-12405000	ｸﾞﾛﾒｯﾄ GROMMET	2	
36	992-10410016	ﾎﾞﾙﾄ･ﾌﾗﾝｼﾞ BOLT-FLANGE	36	
37	001-10112030	ﾎﾞﾙﾄ BOLT	6	
38	001-10110020	ﾎﾞﾙﾄ BOLT	47	
39	001-10110025	ﾎﾞﾙﾄ BOLT	4	
40	001-10306012	ﾎﾞﾙﾄ BOLT	4	
41	001-12112002	ﾜｯｼｬ･ｽﾌﾟﾘﾝｸﾞ WASHER-SPRING	6	
42	001-12110002	ﾜｯｼｬ･ｽﾌﾟﾘﾝｸﾞ WASHER-SPRING	58	
43	001-12212000	ﾜｯｼｬ WASHER	6	
44	001-12210000	ﾜｯｼｬ WASHER	59	
45	001-13010000	ﾅｯﾄ NUT	9	
46	001-20203016	ﾋﾟﾝ･ｽﾌﾟﾘｯﾄ PIN-SPLIT	1	
47	001-66708000	ﾊﾞﾝﾄﾞ･ﾎｰｽ BAND-HOSE	1	
48	071-70431000	ｶﾞｰﾄﾞ･ｴｯｼﾞ GUARD-EDGE	1	
49	001-12106002	ﾜｯｼｬ･ｽﾌﾟﾘﾝｸﾞ WASHER-SPRING	6	

https://truckmanualshub.com/

G04 071-70400000 マシン ルーム
MACHINE ROOM

符号 REF. NO.	部品番号 PART NO.	部品名称 PART NAME	個数 Q'ty	備考 NOTE
50	001-10705016	スクリュ・マシン SCREW-MACHINE	2	
51	001-12105002	ワッシャ・スプリング WASHER-SPRING	2	
52	001-12205000	ワッシャ WASHER	2	
53	243-70535000	ブラケット BRACKET	1	
54	243-70536000	ブラケット BRACKET	1	
55	243-70537000	ブラケット BRACKET	1	
56	001-10306016	ボルト BOLT	2	
57	001-13206000	ナット NUT	2	
58	001-20106025	ピン PIN	1	
59	001-20216012	ピン・スプリット PIN-SPLIT	1	
60	001-13408000	ナット・ウイング NUT-WING	1	
61	001-13012000	ナット NUT	2	
62	001-13205000	ナット NUT	2	

https://truckmanualshub.com/

G05 331-70800000 F7-
DOOR

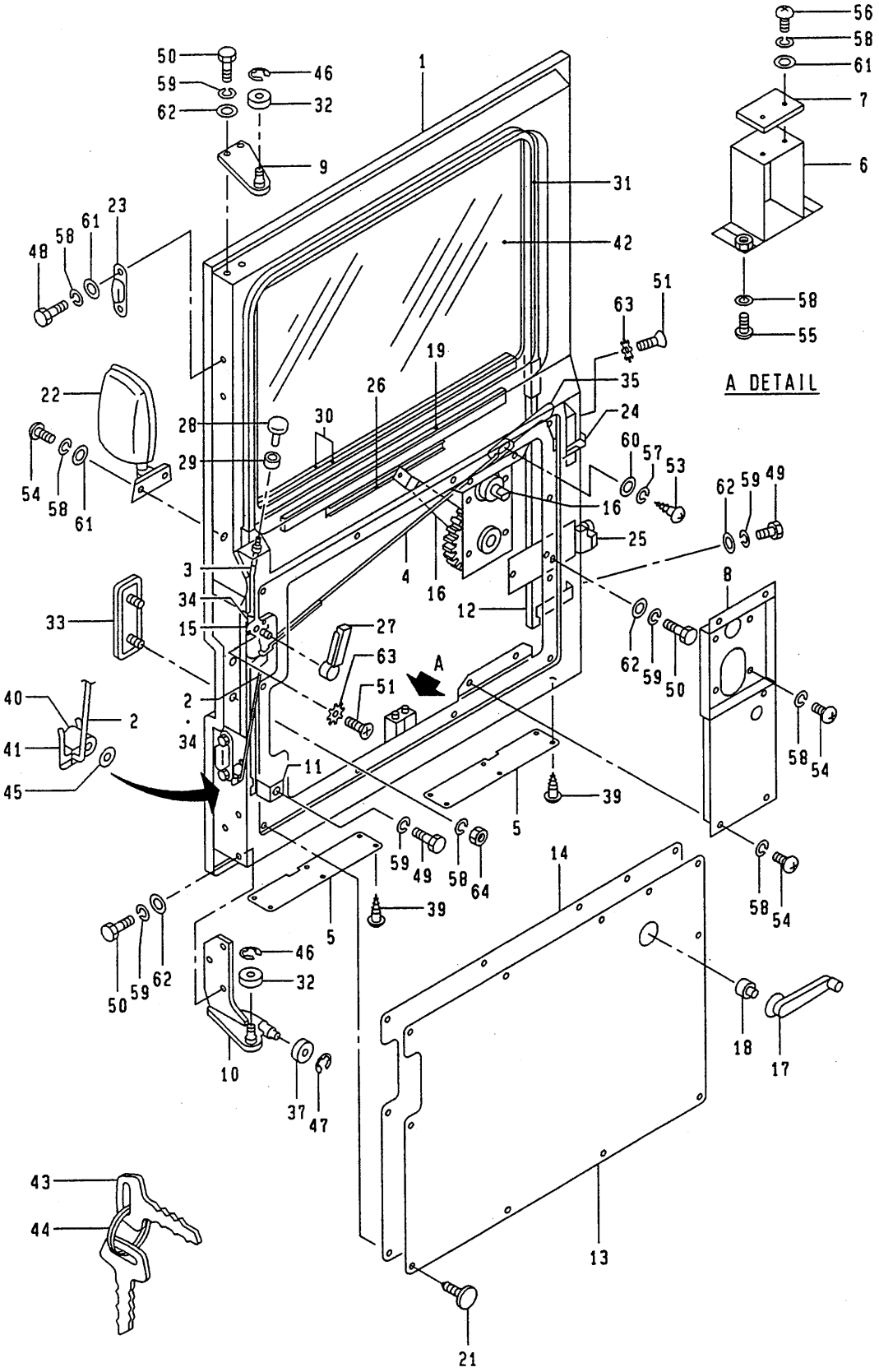

https://truckmanualshub.com/

G05 331-70800000 ﾄﾞｱｰ
DOOR

符号 REF. NO.	部品番号 PART NO.	部品名称 PART NAME	個数 Q'ty	備考 NOTE
0	331-70800000	ﾄﾞｱｰ DOOR	1 SET	
1	051-70801010	ﾄﾞｱｰ DOOR	1	
2	251-70802000	ﾛｯﾄﾞ ROD	1	
3	051-70803000	ﾛｯﾄﾞ ROD	1	
4	051-70804000	ﾛｯﾄﾞ ROD	1	
5	051-70805000	ｶﾊﾞｰ COVER	2	
6	051-70806000	ﾌﾞﾗｹｯﾄ BRACKET	1	
7	051-70807000	ｽﾄｯﾊﾟ STOPPER	1	
8	051-70808010	ﾌﾞﾗｹｯﾄ BRACKET	1	
9	051-70809010	ﾌﾞﾗｹｯﾄ BRACKET	1	
10	051-70810010	ﾌﾞﾗｹｯﾄ BRACKET	1	
11	051-70811010	ﾌﾞﾗｹｯﾄ BRACKET	1	
12	051-70812000	ﾌﾞﾗｹｯﾄ BRACKET	1	
13	051-70813010	ﾄﾘﾑ TRIM	1	
14	051-70814000	ｼｰﾙ SEAL	1	
15	051-70815000	ｺﾝﾄﾛｰﾙ･ﾛｯｸ CONTROL-LOCK	1	
16	051-70816000	ﾚｷﾞｭﾚｰﾀ･ｳｲﾝﾄﾞ REGULATOR-WINDOW	1	
17	051-70817000	ﾊﾝﾄﾞﾙ･ﾚｷﾞｭﾚｰﾀ HANDLE-REGULATOR	1	
18	051-70818000	ｴｽｶｯｼｮﾝ ESCUTCHEON	1	
19	051-70819000	ﾊﾟｯﾄﾞ PAD	1	
21	051-70927000	ｸﾘｯﾌﾟ CLIP	11	
22	203-70118000	ﾐﾗｰ･ﾄﾞｱｰ MIRROR-DOOR	1	
23	203-70141000	ｻｽﾍﾟﾝﾀﾞ SUSPENDER	2	
24	203-70116100	ﾗｯﾁ･ｽﾗｲﾄﾞﾄﾞｱｰ LATCH-SLIDE DOOR	1	

https://truckmanualshub.com/

G05 331-70800000 ﾄﾞｱｰ
DOOR

符号 REF. NO.	部品番号 PART NO.	部品名称 PART NAME	個数 Q'ty	備考 NOTE
25	203-70117100	ﾛｰﾗ･ｾﾝﾀ ROLLER-CENTER	1	
26	203-70119100	ﾎﾙﾀﾞ･ｶﾞﾗｽ HOLDER-GLASS	1	
27	203-70121100	ﾊﾝﾄﾞﾙ･ｲﾝﾅ HANDLE-INNER	1	
28	203-70123100	ﾉﾌﾞ･ｾｰﾌﾃｲ KNOB-SAFETY	1	
29	203-70124100	ｶﾊﾞｰ･ｾｰﾌﾃｲﾉﾌﾞ COVER-SAFETY KNOB	1	
30	203-70125100	ｳｴｻﾞｽﾄﾘｯﾌﾟ WEATHER STRIP	2	
31	203-70126100	ﾗﾝﾁｬﾝﾈﾙ RUN CHANNEL	1	
32	203-70128100	ﾛｰﾗ･ｶﾞｲﾄﾞ ROLLER-GUIDE	2	
33	203-70129100	ﾊﾝﾄﾞﾙ･ｱｳﾀ HANDLE-OUTER	1	
34	203-70132100	ﾌﾞｯｼｭ･ﾛｯｸﾀｲﾌﾟ BUSHING-LOCK TYPE	2	
37	203-70136100	ﾍﾞｱﾘﾝｸﾞ BEARING	1	
39	243-70117100	ｽｸﾘｭ･ﾀｯﾋﾟﾝ SCREW-TAPPING	12	
40	739-50500001	ﾛｯｸ･ﾄﾞｱｰ(R) LOCK-DOOR(R)	1	
41	251-70804000	ｸﾗﾝﾌﾟ CLAMP	1	
42	533-70119000	ｶﾞﾗｽ GLASS	1	
43	719-20300001	ｷｰ KEY	2	
44	719-20399001	ﾘﾝｸﾞ･ｷｰ LING-KEY	1	
45	739-50599001	ﾊﾟｯﾄﾞ PAD	1	
46	009-21207000	ﾘﾝｸﾞ･ﾘﾃｰﾆﾝｸﾞ RING-RETAINING	2	
47	009-21208000	ﾘﾝｸﾞ･ﾘﾃｰﾆﾝｸﾞ RING-RETAINING	1	
48	001-10306012	ﾎﾞﾙﾄ BOLT	4	
49	001-10308016	ﾎﾞﾙﾄ BOLT	2	
50	001-10308020	ﾎﾞﾙﾄ BOLT	7	

https://truckmanualshub.com/

G05 331-70800000 ﾄﾞｱｰ
DOOR

符号 REF. NO.	部品番号 PART NO.	部品名称 PART NAME	個数 Q'ty	備考 NOTE
51	001-10606014	ｽｸﾘｭ･ﾏｼﾝ SCREW-MACHINE	5	
53	001-10705010	ｽｸﾘｭ･ﾏｼﾝ SCREW-MACHINE	1	
54	001-10706012	ｽｸﾘｭ･ﾏｼﾝ SCREW-MACHINE	11	
55	001-10706014	ｽｸﾘｭ･ﾏｼﾝ SCREW-MACHINE	2	
56	001-10706020	ｽｸﾘｭ･ﾏｼﾝ SCREW-MACHINE	2	
57	001-12105002	ﾜｯｼｬ･ｽﾌﾟﾘﾝｸﾞ WASHER-SPRING	1	
58	001-12106002	ﾜｯｼｬ･ｽﾌﾟﾘﾝｸﾞ WASHER-SPRING	21	
59	001-12108002	ﾜｯｼｬ･ｽﾌﾟﾘﾝｸﾞ WASHER-SPRING	9	
60	001-12205000	ﾜｯｼｬ WASHER	1	
61	001-12206000	ﾜｯｼｬ WASHER	8	
62	001-12208000	ﾜｯｼｬ WASHER	8	
63	001-12406000	ﾜｯｼｬ･ﾊｯｷ WASHER-TOOTHED	5	
64	001-13206000	ﾅｯﾄ NUT	2	

https://truckmanualshub.com/

G06 071-71300000 ｷｬﾌﾞ ｱｸｾｻﾘ
CAB ACCESSORY

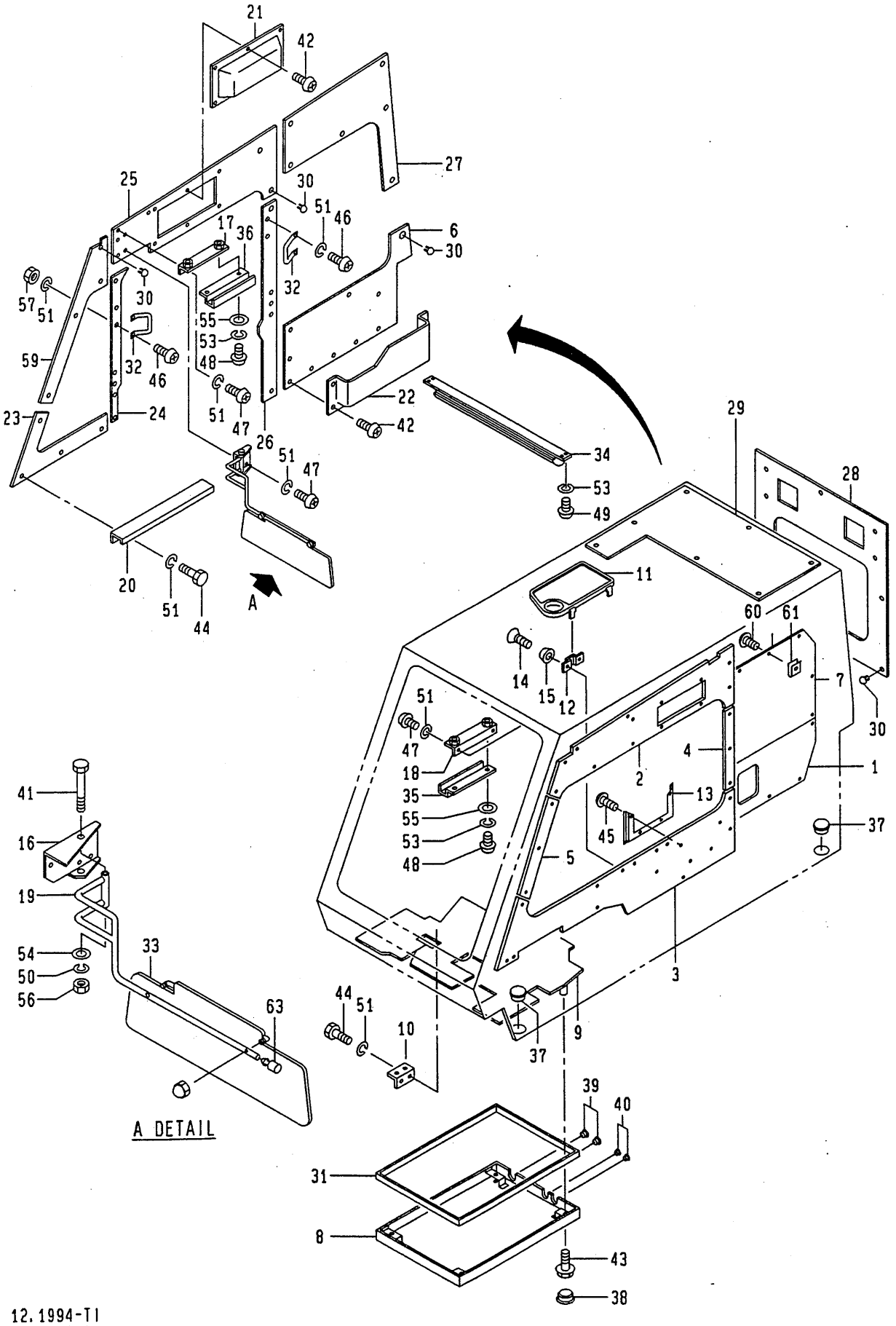

12.1994-TI
071-713-01

https://truckmanualshub.com/

G06 071-71300000 キャブ アクセサリ
CAB ACCESSORY

符号 REF. NO.	部品番号 PART NO.	部品名称 PART NAME	個数 Q'ty	備考 NOTE
0	071-71300000	キャブ アクセサリ CAB ACCESSORY		N.F.S.
1	071-71301000	カバー COVER	1	
2	231-70901000	トリム TRIM	1	
3	231-70902000	トリム TRIM	1	
4	231-70903000	トリム TRIM	1	
5	231-70904000	トリム TRIM	1	
6	231-70905000	トリム TRIM	1	
7	231-70906000	カバー COVER	1	
8	231-70908000	カバー COVER	1	
9	231-70909000	マット・フロア MAT-FLOOR	1	
10	231-70910000	ブラケット BRACKET	1	
11	251-70917000	テーブル・ランチ TABIE・LUNCH	1	
12	251-70918000	ブラケット BRACKET	2	
13	251-72911000	ホルダ HOLDER	1	
14	251-72914000	スクリュ SCREW	4	
15	251-72915000	ワッシャ WASHER	4	
16	231-70913000	ブラケット BRACKET	1	
17	051-70902000	ブラケット BRACKET	1	
18	051-70903000	ブラケット BRACKET	1	
19	231-70912000	ハンガ HANGER	1	
20	051-70907000	ブラケット BRACKET	1	
21	051-70909000	カバー COVER	1	
22	051-70912000	ポケット POCKET	1	
23	051-70914010	トリム TRIM	1	
24	051-70915010	トリム TRIM	1	

https://truckmanualshub.com/

G06 071-71300000 ｷｬﾌﾞ ｱｸｾｻﾘ
CAB ACCESSORY

符号 REF. NO.	部品番号 PART NO.	部品名称 PART NAME	個数 Q'ty	備考 NOTE
25	051-70916010	ﾄﾘﾑ TRIM	1	
26	051-70917010	ﾄﾘﾑ TRIM	1	
27	251-70916000	ﾄﾘﾑ TRIM	1	
28	051-70925010	ﾄﾘﾑ TRIM	1	
29	051-70926010	ﾄﾘﾑ TRIM	1	
30	051-70927000	ｸﾘｯﾌﾟ CLIP	53	
31	051-70928000	ｼｰﾙ SEAL	AR	
32	083-70223000	ｸﾞﾘｯﾌﾟ・ｱｼｽﾄ GRIP-ASSIST	2	
33	231-70911000	ｻﾝﾊﾞｲｻﾞ SUNVISOR	1	
34	303-70168000	ﾌﾞﾗｲﾝﾄﾞ・ﾙｰﾌ BLIND-ROOF	1	
35	243-70127000	ﾌﾞﾗｹｯﾄ BRACKET	1	
36	243-70128000	ﾌﾞﾗｹｯﾄ BRACKET	1	
37	243-40322010	ﾌﾟﾗｸﾞ・ﾎｰﾙ PLUG-HOLE	5	
38	333-55641000	ﾌﾟﾗｸﾞ・ﾎｰﾙ PLUG-HOLE	4	
39	051-76104000	ｸﾞﾛﾒｯﾄ GROMMET	2	
40	158-51917000	ｸﾞﾛﾒｯﾄ GROMMET	2	
41	001-10110105	ﾎﾞﾙﾄ BOLT	1	
42	243-40321000	ｽｸﾘｭ・ﾏｼﾝ SCREW-MACHINE	13	
43	992-10410010	ﾎﾞﾙﾄ・ﾌﾗﾝｼﾞ BOLT-FLANGE	4	
44	001-10306010	ﾎﾞﾙﾄ BOLT	7	
45	001-10605014	ｽｸﾘｭ・ﾏｼﾝ SCREW-MACHINE	6	
46	001-10706014	ｽｸﾘｭ・ﾏｼﾝ SCREW-MACHINE	4	
47	001-10706010	ｽｸﾘｭ・ﾏｼﾝ SCREW-MACHINE	8	
48	001-10704010	ｽｸﾘｭ・ﾏｼﾝ SCREW-MACHINE	4	
49	001-10704008	ｽｸﾘｭ・ﾏｼﾝ SCREW-MACHINE	4	

https://truckmanualshub.com/

G06 071-71300000 ｷｬﾌﾞ ｱｸｾｻﾘ
CAB ACCESSORY

符号 REF. NO.	部品番号 PART NO.	部品名称 PART NAME	個数 Q'ty	備考 NOTE
50	001-12110002	ﾜｻｼｬ･ｽﾌﾟﾘﾝｸﾞ WASHER-SPRING	1	
51	001-12106002	ﾜｻｼｬ･ｽﾌﾟﾘﾝｸﾞ WASHER-SPRING	19	
52	001-12105002	ﾜｻｼｬ･ｽﾌﾟﾘﾝｸﾞ WASHER-SPRING	2	
53	001-12104002	ﾜｻｼｬ･ｽﾌﾟﾘﾝｸﾞ WASHER-SPRING	8	
54	001-12210000	ﾜｻｼｬ WASHER	1	
55	001-12204000	ﾜｻｼｬ WASHER	4	
56	001-13010000	ﾅｻﾄ NUT	1	
57	001-13206000	ﾅｻﾄ NUT	2	
58	001-13205000	ﾅｻﾄ NUT	2	
59	251-70911000	ﾄﾘﾑ TRIM	1	
60	051-71112000	ｽｸﾘｭ･ﾏｼﾝ SCREW-MACHINE	10	
61	051-71113000	ﾅｻﾄ･ｽﾌﾟﾘﾝｸﾞ NUT-SPRING	10	
62	011-70134000	ｸｻｼｮﾝ CUSHION	2	
63	962-70317000	ｸｻｼｮﾝ･ﾗﾊﾞｰ CUSHION-RUBBER	2	

https://truckmanualshub.com/

G07 071-71400000 ダッシュボード
DASH BOARD

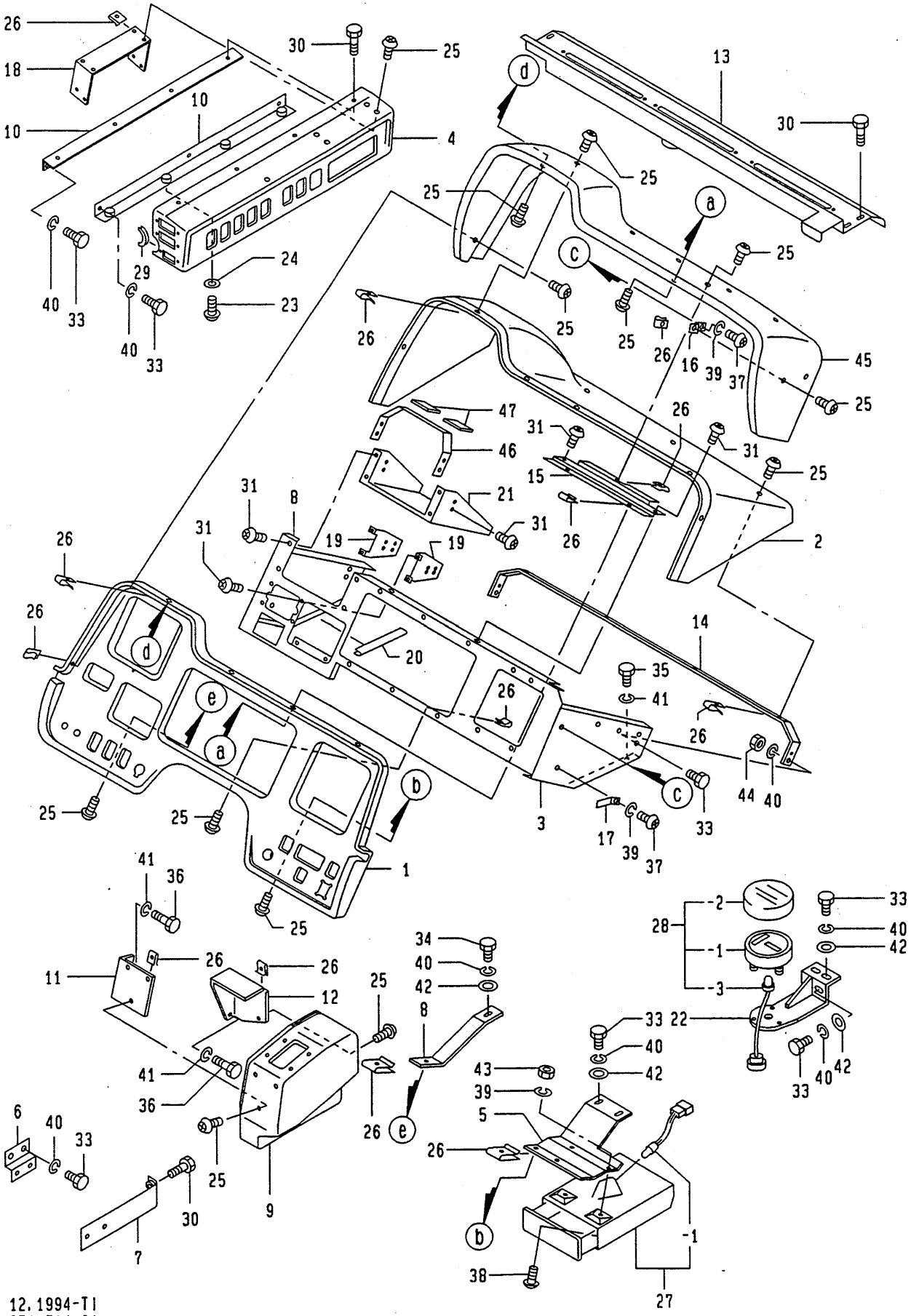

12.1994-TI
071-714-01

https://truckmanualshub.com/

G07 071-71400000 ﾀﾞｯｼｭﾎﾞｰﾄﾞ
DASHBOARD

符号 REF. NO.	部品番号 PART NO.	部品名称 PART NAME	個数 Q'ty	備考 NOTE
0	071-71400000	ﾀﾞｯｼｭﾎﾞｰﾄﾞ DASHBOARD		N.F.S.
1	071-71401000	ﾊﾟﾈﾙ・ｲﾝｽﾂﾙﾒﾝﾄ PANEL-INSTRUMENT	1	
2	071-71402000	ﾊﾞｲｻﾞ VISOR	1	
3	071-71403000	ﾊﾟﾈﾙ PANEL	1	
4	071-71404000	ﾊﾟﾈﾙ PANEL	1	
5	071-71405000	ﾌﾞﾗｹｯﾄ BRACKET	1	
6	071-71406000	ﾌﾞﾗｹｯﾄ BRACKET	1	
7	071-71407000	ﾌﾞﾗｹｯﾄ BRACKET	1	
8	071-71408000	ｽﾃｰ STAY	1	
9	231-71104000	ﾎﾞｯｸｽ BOX	1	
10	231-71105000	ﾌﾞﾗｹｯﾄ BRACKET	2	
11	231-71106000	ﾌﾞﾗｹｯﾄ BRACKET	1	
12	231-71107000	ﾌﾞﾗｹｯﾄ BRACKET	1	
13	071-71412000	ｶﾊﾞｰ COVER	1	
14	231-71113000	ﾌﾞﾗｹｯﾄ BRACKET	1	
15	071-71410000	ﾌﾞﾗｹｯﾄ BRACKET	1	
16	071-71411000	ﾌﾞﾗｹｯﾄ BRACKET	2	
17	231-71116000	ﾌﾟﾚｰﾄ・ｽﾌﾟﾘﾝｸﾞ PLATE-SPRING	2	
18	231-71117000	ﾌﾞﾗｹｯﾄ BRACKET	2	
19	231-71118000	ﾌﾞﾗｹｯﾄ BRACKET	2	
20	231-71119000	ｶﾞｰﾄﾞ・ｴｯｼﾞ GUARD-EDGE	1	
21	231-71120000	ﾌﾞﾗｹｯﾄ BRACKET	1	
22	231-71122000	ﾌﾞﾗｹｯﾄ BRACKET	1	
23	231-71123000	ｽｸﾘｭ・ﾏｼﾝ SCREW-MACHINE	4	
24	251-72915000	ﾜｯｼｬ WASHER	4	

https://truckmanualshub.com/

G07 071-71400000 ﾀﾞｯｼｭﾎﾞｰﾄﾞ
DASHBOARD

符号 REF. NO.	部品番号 PART NO.	部品名称 PART NAME	個数 Q'ty	備考 NOTE
25	051-71112000	ｽｸﾘｭ・ﾏｼﾝ SCREW-MACHINE	33	
26	051-71113000	ﾅｯﾄ・ｽﾌﾟﾘﾝｸﾞ NUT-SPRING	33	
	SUBASSY NO.			
27	709-48500001	ｱｯｼｭﾄﾚｲ ASH TRAY	1	
- 1	709-48511001	ﾗﾝﾌﾟ・ｲﾝｼﾞｹｰﾀ LAMP-INDICATOR	1	
	SUBASSY NO.			
28	889-17600001	ｹﾞｰｼﾞ・ﾚﾍﾞﾙ GAUGE-LEVEL	1	
- 1	889-17601001	ｹﾞｰｼﾞ・ﾚﾍﾞﾙ GAUGE-LEVEL	1	
- 2	889-17502001	ｶﾊﾞｰ COVER	1	
- 3	889-17603001	ﾗﾝﾌﾟ・ｲﾝｼﾞｹｰﾀ LAMP・INDICATOR	1	
29	508-12503000	ｸﾞﾛﾒｯﾄ GROMMET	1	
30	243-40320000	ﾎﾞﾙﾄ・ﾌﾗﾝｼﾞ BOLT-FLANGE	11	
31	243-40321000	ｽｸﾘｭ・ﾏｼﾝ SCREW-MACHINE	14	
33	001-10306016	ﾎﾞﾙﾄ BOLT	18	
34	001-10306020	ﾎﾞﾙﾄ BOLT	1	
35	001-10308016	ﾎﾞﾙﾄ BOLT	4	
36	001-10308020	ﾎﾞﾙﾄ BOLT	4	
37	001-10705008	ｽｸﾘｭ・ﾏｼﾝ SCREW-MACHINE	4	
38	001-10705010	ｽｸﾘｭ・ﾏｼﾝ SCREW-MACHINE	2	
39	001-12105002	ﾜｯｼｬ・ｽﾌﾟﾘﾝｸﾞ WASHER-SPRING	6	
40	001-12106002	ﾜｯｼｬ・ｽﾌﾟﾘﾝｸﾞ WASHER-SPRING	20	
41	001-12108002	ﾜｯｼｬ・ｽﾌﾟﾘﾝｸﾞ WASHER-SPRING	8	
42	001-12206000	ﾜｯｼｬ WASHER	8	
43	001-13205000	ﾅｯﾄ NUT	2	

https://truckmanualshub.com/

G07 071-71400000 ﾀﾞｯｼｭﾎﾞｰﾄﾞ
DASHBOARD

符号 REF. NO.	部品番号 PART NO.	部品名称 PART NAME	個数 Q'ty	備考 NOTE
44	001-13206000	ﾅｯﾄ NUT	5	
45	071-71409000	ﾌｰﾄﾞ HOOD	1	
46	231-71125000	ﾌﾞﾗｹｯﾄ BRACKET	1	
47	231-71126000	ﾗﾊﾞｰ RUBBER	2	
48	071-71413000	ﾌﾞﾗｹｯﾄ BRACKET	1	

https://truckmanualshub.com/

https://truckmanualshub.com/

クーラ & ヒータ
H. COOLER & HEATER

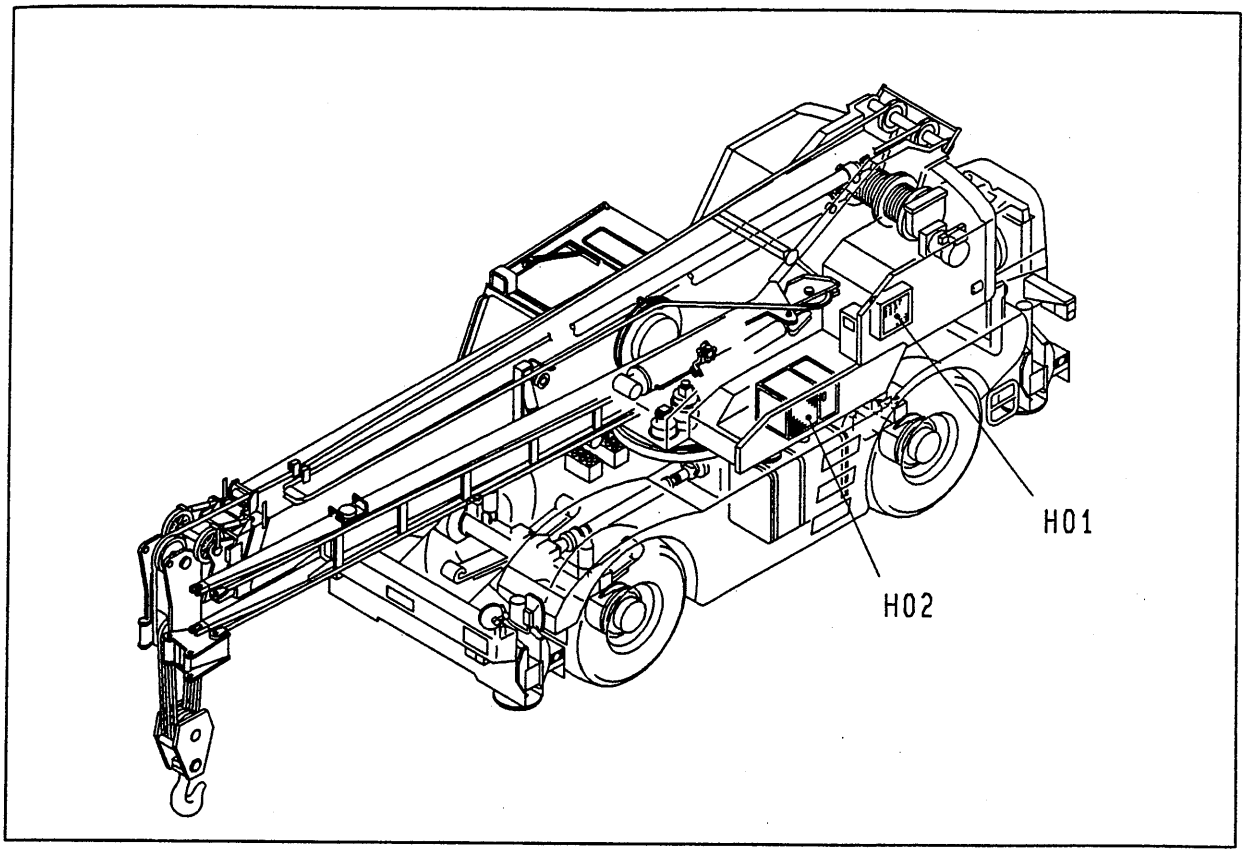

H01	071-67500000	·····	オイル クーラ OIL COOLER
H02	071-76200000	·····	エアー コンデ゛イシヨナ AIR CONDITIONER

H

https://truckmanualshub.com/

H01 071-67500000 ｵｲﾙ ｸｰﾗ
OIL COOLER

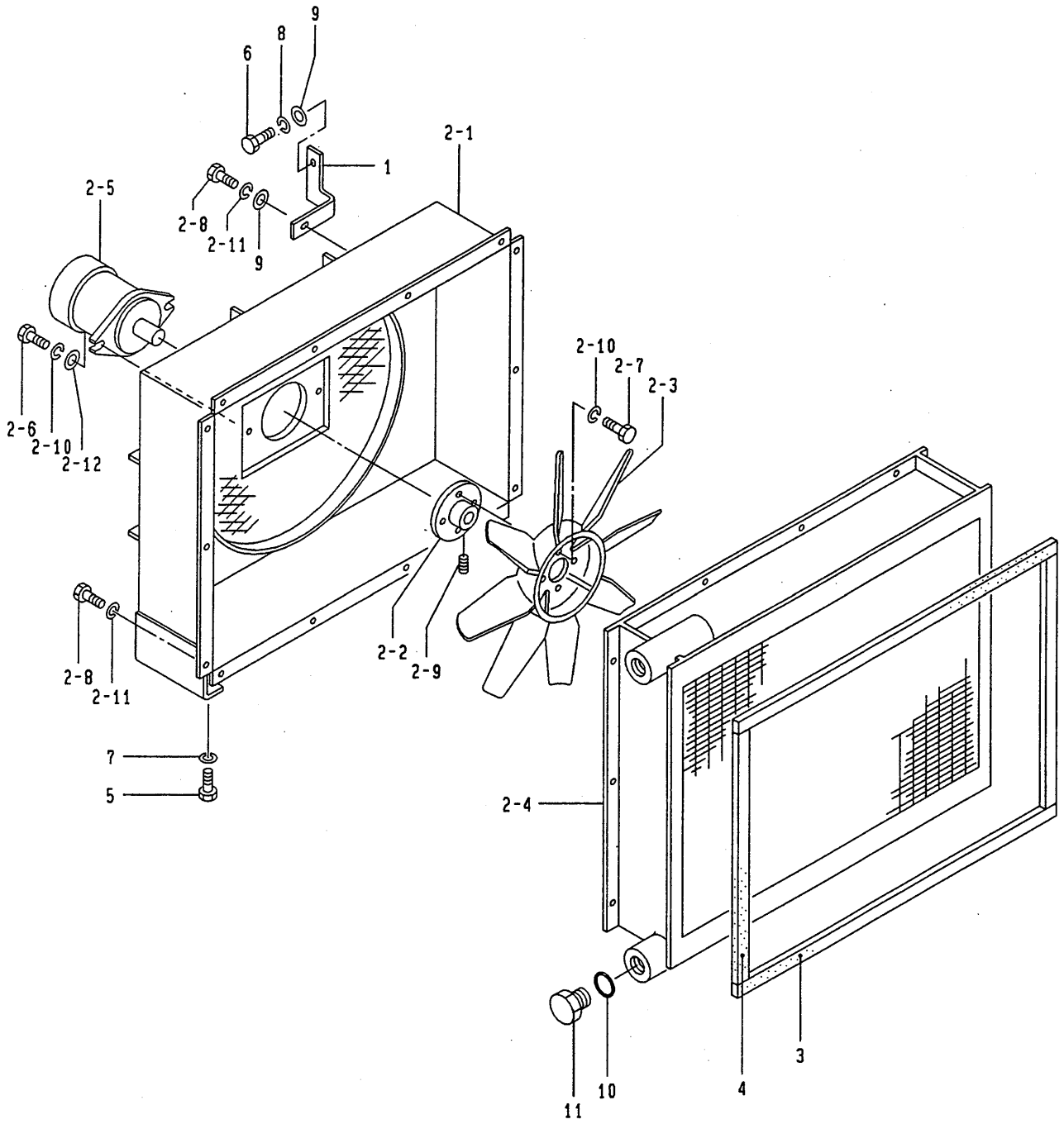

https://truckmanualshub.com/

H01 071-67500000 オイル クーラ
OIL COOLER

符号 REF. NO.	部品番号 PART NO.	部品名称 PART NAME	個数 Q'ty	備考 NOTE
0	071-67500000	オイル クーラ OIL COOLER	1 SET	
1	071-67501000	ﾌﾞﾗｹｯﾄ BRACKET	1	
	SUBASSY NO.			
2	071-67500100	クーラ・オイル COOLER-OIL	1	
- 1	071-67501100	ｼｭﾗｳﾄﾞ SHROUD	1	
- 2	283-67602110	ﾌﾗﾝｼﾞ FLANGE	1	
- 3	772-67603100	ﾌｧﾝ FAN	1	
- 4	772-67503010	ﾗｼﾞｴｰﾀ RADIATOR	1	
- 5	619-43600001	ﾓｰﾀ・ﾋﾟｽﾄﾝ MOTOR-PISTON	1	
- 6	001-10110025	ﾎﾞﾙﾄ BOLT	2	
- 7	001-10110020	ﾎﾞﾙﾄ BOLT	4	
- 8	001-10308014	ﾎﾞﾙﾄ BOLT	14	
- 9	752-52024000	ｽｸﾘｭ・ｾｯﾄ SCREW-SET	1	
- 10	001-12110002	ﾜｯｼｬ・ｽﾌﾟﾘﾝｸﾞ WASHER-SPRING	6	
- 11	001-12108002	ﾜｯｼｬ・ｽﾌﾟﾘﾝｸﾞ WASHER-SPRING	14	
- 12	001-12210000	ﾜｯｼｬ WASHER	2	
3	283-67604000	ｼｰﾙ SEAL	2	
4	283-67605000	ｼｰﾙ SEAL	2	
5	001-10110020	ﾎﾞﾙﾄ BOLT	4	
6	001-10308014	ﾎﾞﾙﾄ BOLT	1	
7	001-12110002	ﾜｯｼｬ・ｽﾌﾟﾘﾝｸﾞ WASHER-SPRING	4	
8	001-12108002	ﾜｯｼｬ・ｽﾌﾟﾘﾝｸﾞ WASHER-SPRING	1	
9	001-12208000	ﾜｯｼｬ WASHER	2	
10	001-36120380	Oﾘﾝｸﾞ O-RING	1	
11	001-65320000	ﾌﾟﾗｸﾞ PLUG	1	

H02 071-76200000 エアー コンデショナ
AIR CONDITONER

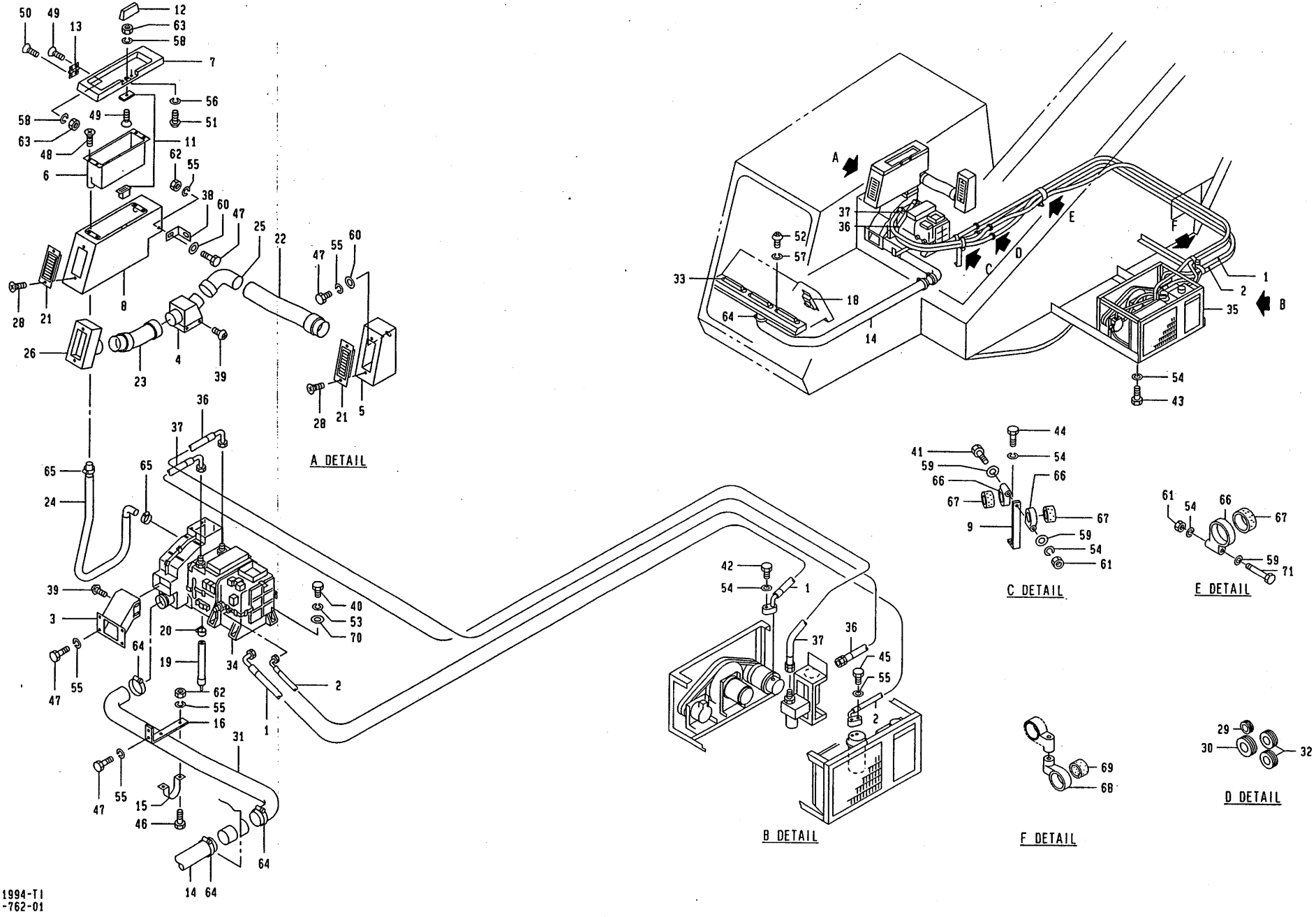

12.1994-TI
071-762-01

https://truckmanualshub.com/

https://truckmanualshub.com/

H02 071-76200000 エアー コンデイシヨナ
AIR CONDITIONER

符号 REF. NO.	部品番号 PART NO.	部品名称 PART NAME	個数 Q'ty	備考 NOTE
0	071-76200000	エアー コンデイシヨナ AIR CONDITIONER		N.F.S.
1	071-76201000	ホース HOSE	1	
2	071-76202000	ホース HOSE	1	
3	231-76301000	ダクト DUCT	1	
4	231-76302000	ダクト DUCT	1	
5	231-76303000	ダクト DUCT	1	
6	231-76304000	ケース CASE	1	
7	231-76305000	カバー COVER	1	
8	231-76306000	ボックス BOX	1	
9	231-76307000	ブラケット BRACKET	1	
11	231-76309000	キャッチ・マグネット CATCH-MAGNET	1	
12	231-76311000	ハンドル HANDLE	1	
13	231-76312000	ヒンジ HINGE	2	
14	231-76313000	ダクト・フレキシブル DUCT-FLEXIBLE	1	
15	231-76314000	クランプ CLAMP	1	
16	231-76316000	ブラケット BRACKET	1	
18	231-76318000	パネル・コントロール PANEL-CONTROL	1	
19	231-76319000	ホース・トレーン HOSE-DRAIN	2	
20	231-76320000	クランプ・ホース CLAMP-HOSE	2	
21	231-76321000	グリル GRILLE	2	
22	231-76324000	ダクト DUCT	1	
23	231-76325000	ダクト DUCT	1	
24	231-76326000	ダクト DUCT	1	

https://truckmanualshub.com/

H02 071-76200000 エアー コンデイショナ
AIR CONDITIONER

符号 REF. NO.	部品番号 PART NO.	部品名称 PART NAME	個数 Q'ty	備考 NOTE
25	231-76327000	ダクト DUCT	1	
26	231-76328000	ボックス BOX	1	
28	231-76330000	スクリュ・マシン SCREW-MACHINE	4	
29	231-76331000	グロメット GROMMET	1	
30	231-76332000	グロメット GROMMET	1	
31	231-76333000	ダクト・フレキシブル DUCT-FLEXIBLE	1	
32	213-61611000	グロメット GROMMET	2	
33	303-76516000	カバー・ノズル COVER-NOZZLE	3	
34	709-82400002	ユニット・エアー コンデショナ UNIT-AIR CONDITIONER	1	
35	709-82500003	ユニット・クーリング&ヒーチング UNIT-COOLING&HEATING	1	
36	001-41113390	ホース HOSE	1	
37	001-41113440	ホース HOSE	1	
38	231-76336000	ブラケット BRACKET	1	
39	051-71112000	スクリュ・マシン SCREW-MACHINE	8	
40	001-10110020	ボルト BOLT	4	
41	001-10308100	ボルト BOLT	1	
42	001-10308025	ボルト BOLT	1	
43	001-10308020	ボルト BOLT	4	
44	001-10308016	ボルト BOLT	1	
45	001-10306025	ボルト BOLT	1	
46	001-10306016	ボルト BOLT	2	
47	001-10306012	ボルト BOLT	9	
48	001-10604010	スクリュ・マシン SCREW-MACHINE	4	
49	001-10603010	スクリュ・マシン SCREW-MACHINE	5	

https://truckmanualshub.com/

H02 071-76200000 エアー コンデイショナ
AIR CONDITIONER

符号 REF. NO.	部品番号 PART NO.	部品名称 PART NAME	個数 Q'ty	備考 NOTE
50	001-10603006	スクリュ・マシン SCREW-MACHINE	4	
51	001-10705012	スクリュ・マシン SCREW-MACHINE	2	
52	001-10704010	スクリュ・マシン SCREW-MACHINE	6	
53	001-12110002	ワッシャ・スプリング WASHER-SPRING	4	
54	001-12108002	ワッシャ・スプリング WASHER-SPRING	8	
55	001-12106002	ワッシャ・スプリング WASHER-SPRING	12	
56	001-12105002	ワッシャ・スプリング WASHER-SPRING	2	
57	001-12104002	ワッシャ・スプリング WASHER-SPRING	6	
58	001-12103002	ワッシャ・スプリング WASHER-SPRING	5	
59	001-12208000	ワッシャ WASHER	3	
60	001-12206000	ワッシャ WASHER	3	
61	001-13208000	ナット NUT	2	
62	001-13206000	ナット NUT	3	
63	001-13203000	ナット NUT	5	
64	001-66712000	バンド・ホース BAND-HOSE	4	
65	001-66706000	バンド・ホース BAND-HOSE	2	
66	001-70620001	クランプ CLAMP	3	
67	001-70620002	クランプ CLAMP	3	
68	001-70612001	クランプ CLAMP	1	
69	001-70612003	クランプ CLAMP	1	
70	001-12210000	ワッシャ WASHER	4	
71	001-10308055	ボルト BOLT	1	

https://truckmanualshub.com/

https://truckmanualshub.com/

パワートレイン
I. POWER TRAIN

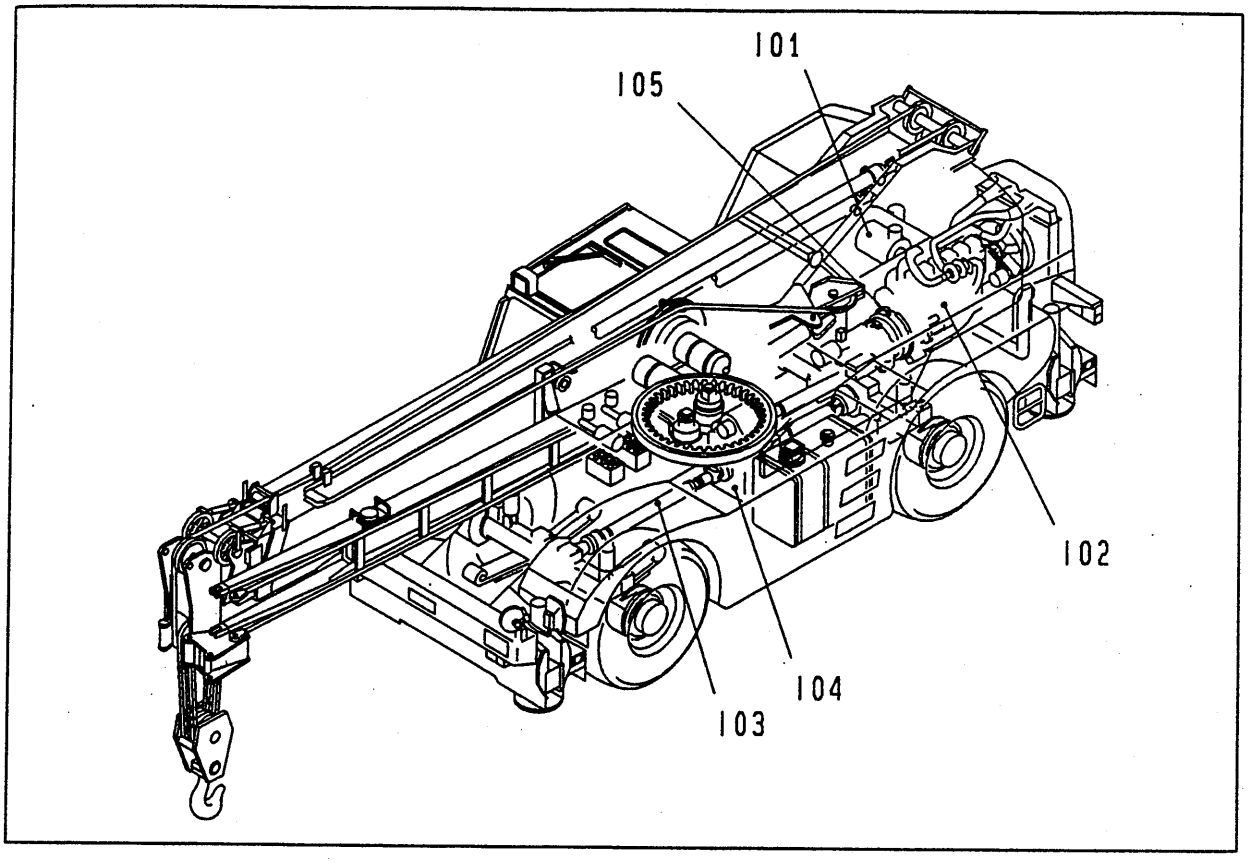

I01	273-11000000	·····	エンジン アクセサリ ENGINE ACCESSORY
I02	173-11500000	·····	エンジン マウンチング ENGINE MOUNTING
I03	273-14500000	·····	ドライブ シャフト DRIVE SHAFT
I04	273-20000000	·····	トランスミッション マウンチング TRANSMISSION MTG
I05	273-10400000	·····	トルク コンバータ マウンチング TORQUE CONVERTER MTG
※	・273-210-02	·····	トランスミッション TRANSMISSION
	・273-241-01	·····	トルクコンバータ TORQUE CONVERTER
	・273-505-01	·····	フロントアクスル FRONT AXLE
	・273-506-01	·····	リヤアクスル REAR AXLE
	・273-513-01	·····	ディファレンシャル キャリア (フロント) DIFFERENTIAL CARRIER (FRONT)
	・273-514-01	·····	ディファレンシャル キャリア (リア) DIFFERENTIAL CARRIER (REAR)

※ 本パーツリストに収録されておりません。
弊社支店、営業所又はサービス工場へご用命ください。

https://truckmanualshub.com/

101 273-11000000 ｴﾝｼﾞﾝ ｱｸｾｻﾘ
ENGINE ACCESSORY

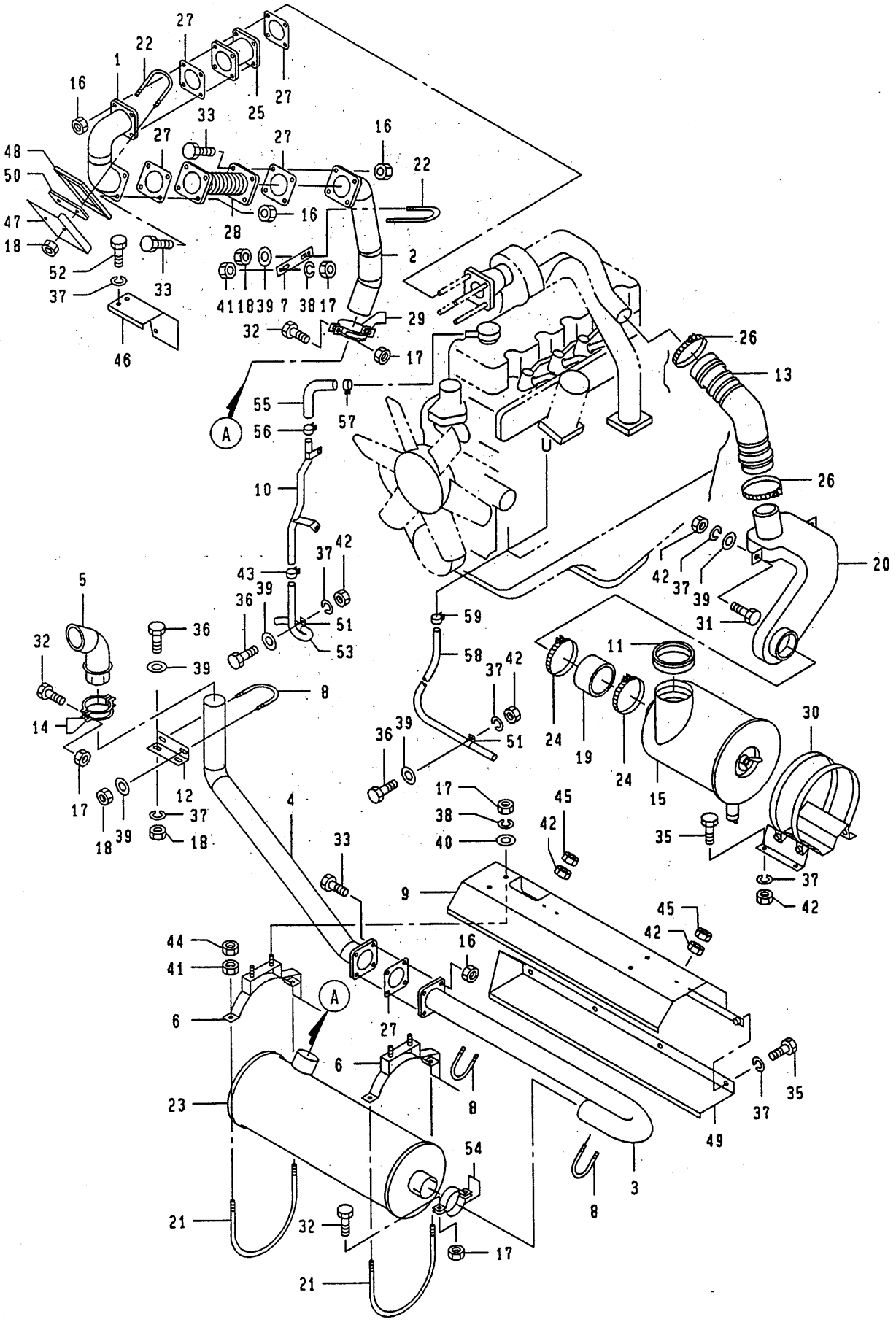

https://truckmanualshub.com/

I01 273-11000000 ｴﾝｼﾞﾝ ｱｸｾｻﾘ
ENGINE ACCESSORY

符号 REF. NO.	部品番号 PART NO.	部品名称 PART NAME	個数 Q'ty	備考 NOTE
0	273-11000000	ｴﾝｼﾞﾝ ｱｸｾｻﾘ ENGINE ACCESSORY		N.F.S.
1	273-11001000	ﾊﾟｲﾌﾟ PIPE	1	
2	273-11002000	ﾊﾟｲﾌﾟ PIPE	1	
3	273-11003000	ﾊﾟｲﾌﾟ PIPE	1	
4	273-11004000	ﾊﾟｲﾌﾟ PIPE	1	
5	273-11005000	ﾊﾟｲﾌﾟ PIPE	1	
6	273-11006000	ﾌﾞﾗｹｯﾄ BRACKET	2	
7	273-11007000	ﾌﾞﾗｹｯﾄ BRACKET	1	
8	273-11008000	Uﾎﾞﾙﾄ U-BOLT	3	
9	273-11009000	ｶﾊﾞｰ COVER	1	
10	273-11010000	ﾊﾟｲﾌﾟ PIPE	1	
11	273-11011000	ｳｴｻﾞｽﾄﾘｯﾌﾟ WEATHER STRIP	1	
12	273-11012000	ﾌﾞﾗｹｯﾄ BRACKET	1	
13	273-11013000	ﾎｰｽ・ﾗﾊﾞｰ HOSE-RUBBER	1	
14	273-11014000	ｸﾗﾝﾌﾟ CLAMP	2	
15	119-67800101	ｸﾘｰﾅ・ｴｱｰ CLEANER-AIR	1	MAINT
16	153-11031000	ﾅｯﾄ・ｾﾙﾌﾛｯｷﾝｸﾞ NUT-SELF LOCKING	16	
17	153-53124000	ﾅｯﾄ・ｾﾙﾌﾛｯｷﾝｸﾞ NUT-SELF LOCKING	11	
18	153-53125000	ﾅｯﾄ・ｾﾙﾌﾛｯｷﾝｸﾞ NUT-SELF LOCKING	8	
19	163-11001000	ﾎｰｽ・ﾗﾊﾞｰ HOSE-RUBBER	1	
20	163-11007000	ﾀﾞｸﾄ・ｲﾝﾃｰｸ DUCT-INTAKE	1	
21	173-11006000	Uﾎﾞﾙﾄ U-BOLT	2	
22	203-11005000	Uﾎﾞﾙﾄ U-BOLT	2	
23	203-11010000	ﾏﾌﾗ MUFFLER	1	
24	203-11019000	ﾊﾞﾝﾄﾞ・ﾎｰｽ BAND-HOSE	2	

https://truckmanualshub.com/

I01 273-11000000 エンジン アクセサリ
ENGINE ACCESSORY

符号 REF. NO.	部品番号 PART NO.	部品名称 PART NAME	個数 Q'ty	備考 NOTE
25	243-11014000	ブレーキ・エキゾースト BRAKE-EXHAUST	1	
26	203-11018000	バンド・ホース BAND-HOSE	2	
27	243-11019000	ガスケット GASKET	5	
28	243-11020000	チューブ・フレキシブル TUBE-FLEXIBLE	1	
29	293-11025000	クランプ CLAMP	2	
30	523-10916000	ブラケット BRACKET	1	
31	001-10308025	ボルト BOLT	2	
32	001-10110035	ボルト BOLT	5	
33	001-10112030	ボルト BOLT	12	
34	001-10112140	ボルト BOLT	4	
35	001-10308016	ボルト BOLT	9	
36	001-10308020	ボルト BOLT	3	
37	001-12108002	ワッシャ・スプリング WASHER-SPRING	17	
38	001-12110002	ワッシャ・スプリング WASHER-SPRING	6	
39	001-12208000	ワッシャ WASHER	9	
40	001-12210000	ワッシャ WASHER	4	
41	001-13010000	ナット NUT	6	
42	001-13208000	ナット NUT	11	
43	001-66708000	バンド・ホース BAND-HOSE	1	
44	009-14210000	ナット・ロック NUT-LOCK	4	
45	009-14308000	ナット・ロック NUT-LOCK	4	
46	273-11015000	カバー COVER	1	
47	273-11016000	カバー COVER	1	
48	273-11017000	グラスウール GLASS WOOL	1	
49	273-11018000	カバー COVER	1	

https://truckmanualshub.com/

I01 273-11000000 エンジン アクセサリ
ENGINE ACCESSORY

符号 REF. NO.	部品番号 PART NO.	部品名称 PART NAME	個数 Q'ty	備考 NOTE
50	163-11010000	プレート PLATE	1	
51	293-61707000	クランプ CLAMP	1	
52	001-10308012	ボルト BOLT	3	
53	273-11019000	ホース・ブリーザ HOSE-BREATHER	1	
54	187-10414000	クランプ CLAMP	1	
55	273-11020000	ホース・ブリーザ HOSE-BREATHER	1	
56	273-11021000	クランプ CLAMP	1	
57	273-11022000	クランプ CLAMP	1	
58	273-11023000	ホース・ビニール HOSE-VINYL	1	
59	273-11024000	バンド・ホース BAND-HOSE	1	

https://truckmanualshub.com/

102 173-11500000 エンジン マウンチング
ENGINE MOUNTING

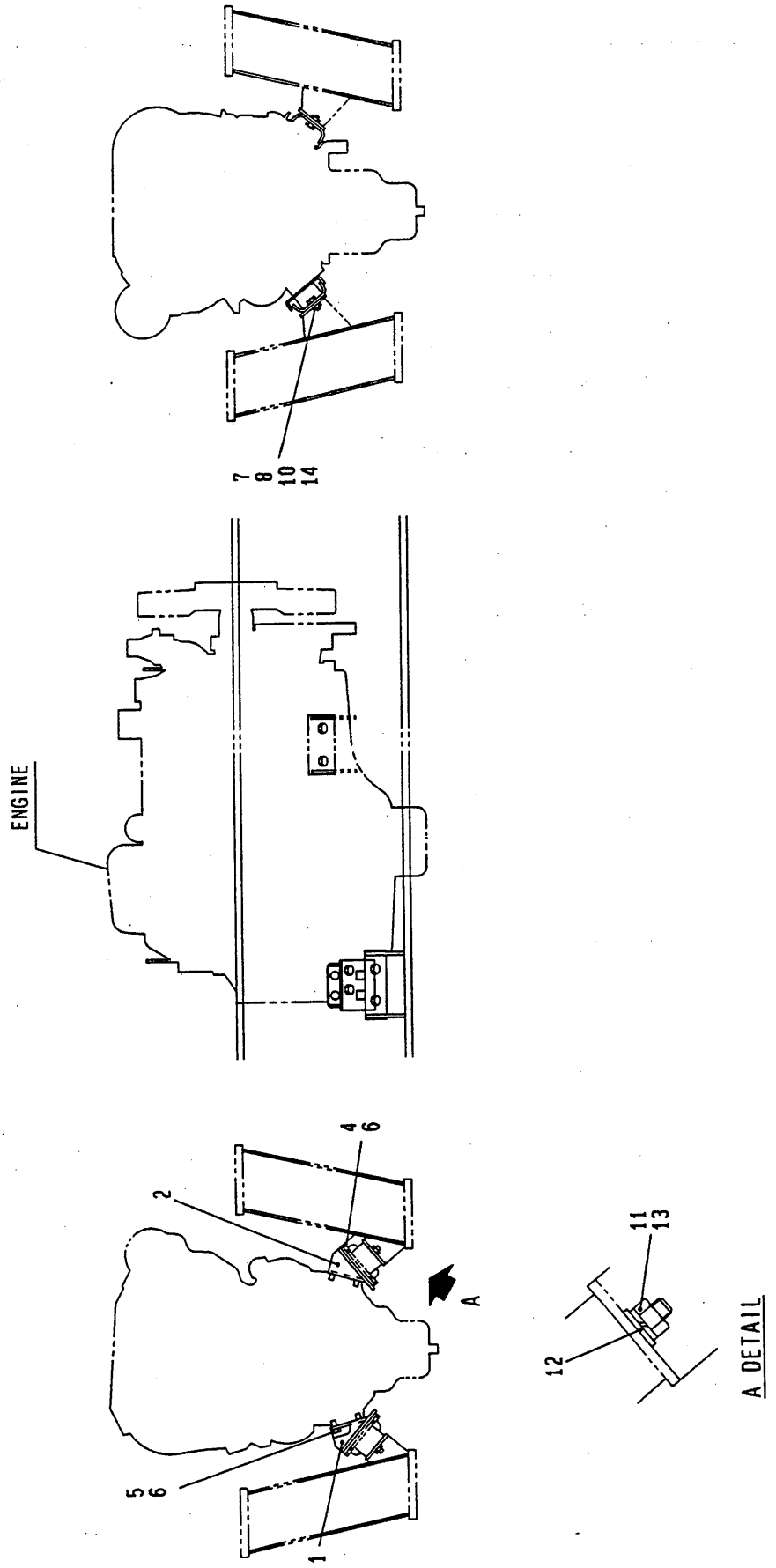

https://truckmanualshub.com/

I02 173-11500000 エンジン マウンチング
ENGINE MOUNTING

符号 REF. NO.	部品番号 PART NO.	部品名称 PART NAME	個数 Q'ty	備考 NOTE
0	173-11500000	エンジン マウンチング ENGINE MOUNTING		N.F.S.
1	243-11501010	ブラケット BRACKET	1	
2	243-11502010	ブラケット BRACKET	1	
4	001-10112030	ボルト BOLT	8	
5	001-10312025	ボルト BOLT	8	
6	001-12112002	ワッシャ・スプリング WASHER-SPRING	16	
7	001-12110002	ワッシャ・スプリング WASHER-SPRING	4	
8	237-71028010	ワッシャ WASHER	4	
10	001-13010000	ナット NUT	4	
11	001-12114002	ワッシャ・スプリング WASHER-SPRING	4	
12	173-11501000	ワッシャ WASHER	4	
13	173-11502000	ナット NUT	4	
14	001-10110035	ボルト BOLT	4	

https://truckmanualshub.com/

103 273-14500000 ドライブ シャフト
DRIVE SHAFT

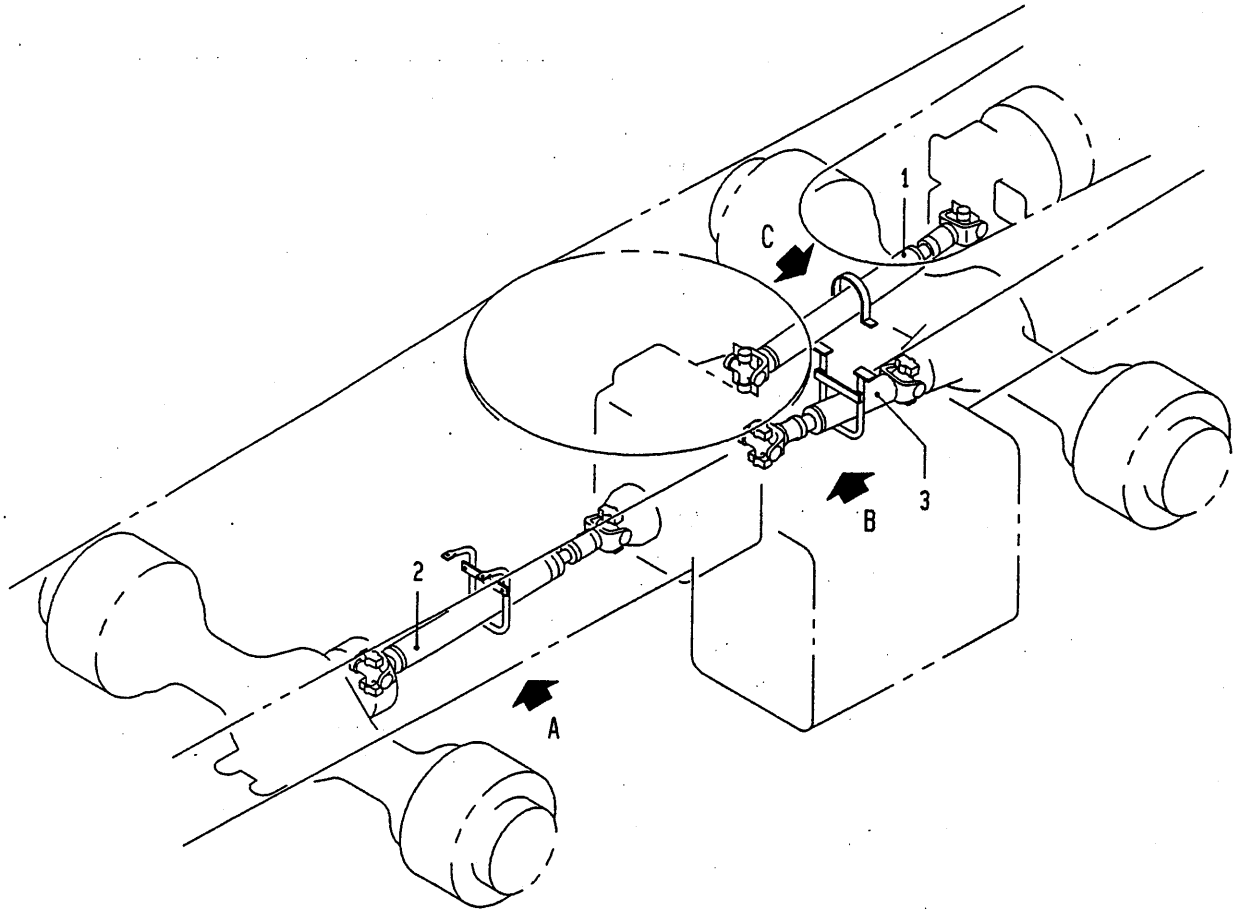

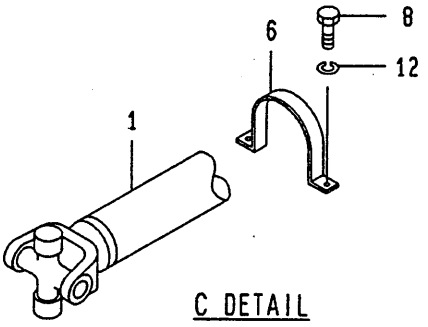

C DETAIL

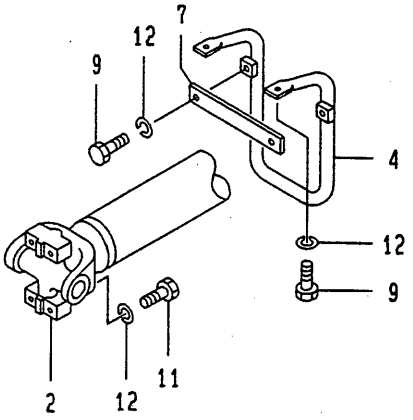

A DETAIL

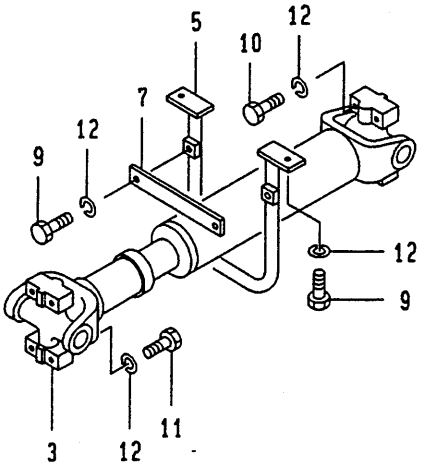

B DETAIL

https://truckmanualshub.com/

I03 273-14500000 ﾄﾞﾗｲﾌﾞ ｼｬﾌﾄ
DRIVE SHAFT

符号 REF. NO.	部品番号 PART NO.	部品名称 PART NAME	個数 Q'ty	備考 NOTE
0	273-14500000	ﾄﾞﾗｲﾌﾞ ｼｬﾌﾄ DRIVE SHAFT		N.F.S.
1	109-28800001	ｼｬﾌﾄ･ﾌﾟﾛﾍﾟﾗ SHAFT-PROPELLER	1	
2	109-29000001	ｼｬﾌﾄ･ﾌﾟﾛﾍﾟﾗ SHAFT-PROPELLER	1	
3	109-28900001	ｼｬﾌﾄ･ﾌﾟﾛﾍﾟﾗ SHAFT-PROPELLER	1	
4	273-14501000	ﾌﾞﾗｹｯﾄ BRACKET	1	
5	273-14502000	ﾌﾞﾗｹｯﾄ BRACKET	1	
6	273-14503000	ﾌﾞﾗｹｯﾄ BRACKET	1	
7	583-14513000	ﾌﾞﾗｹｯﾄ BRACKET	2	
8	001-10112016	ﾎﾞﾙﾄ BOLT	2	
9	001-10112020	ﾎﾞﾙﾄ BOLT	10	
10	001-10112055	ﾎﾞﾙﾄ BOLT	4	
11	001-10112065	ﾎﾞﾙﾄ BOLT	12	
12	001-12112002	ﾜｯｼｬ･ｽﾌﾟﾘﾝｸﾞ WASHER-SPRING	28	

https://truckmanualshub.com/

104 273-20000000 トランスミッション マウンチング
TRANSMISSON MTG

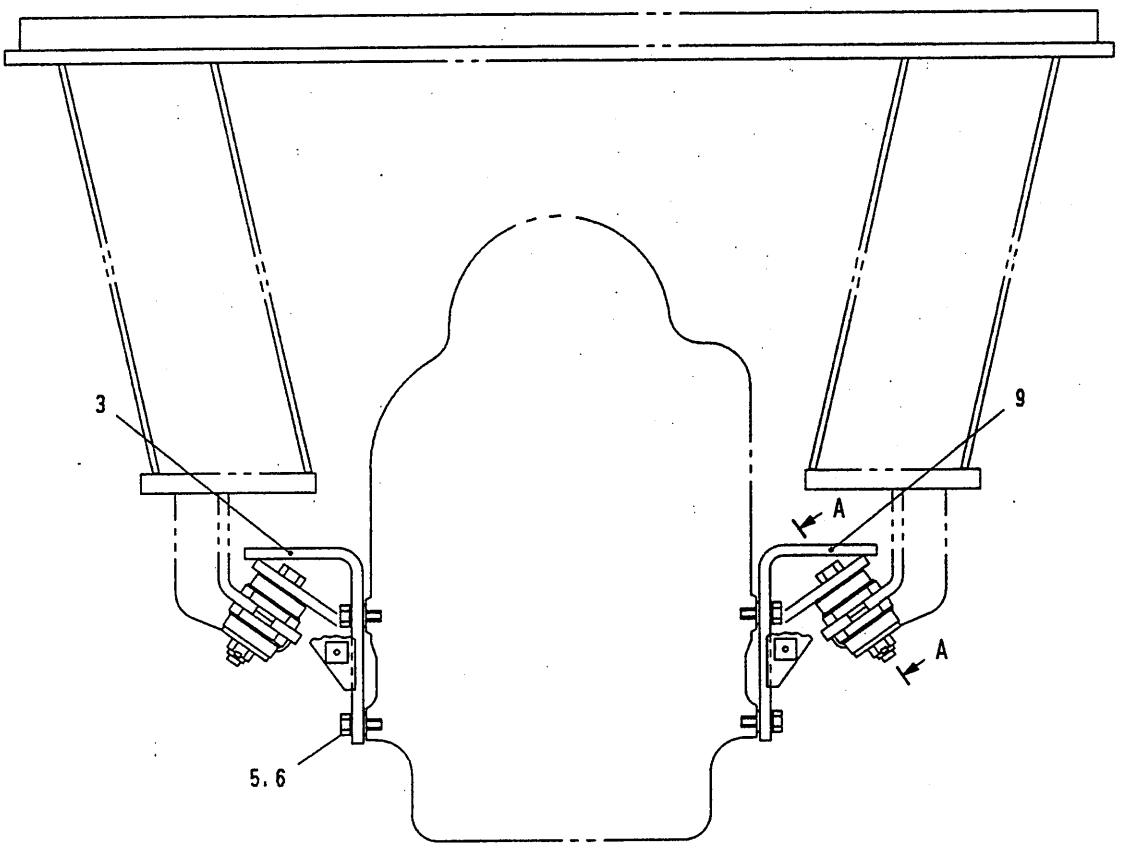

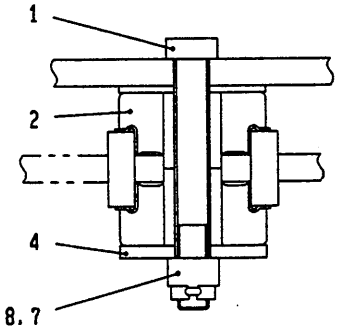

SECTION A-A

https://truckmanualshub.com/

I04 273-20000000 トランスミッション マウンチング
TRANSMISSION MTG

符号 REF. NO.	部品番号 PART NO.	部品名称 PART NAME	個数 Q'ty	備考 NOTE
0	273-20000000	トランスミッション マウンチング TRANSMISSION MTG		N.F.S.
1	293-20101000	ボルト BOLT	6	
2	293-20102000	ラバー・マウント RUBBER-MOUNT	12	
3	293-20001000	ブラケット BRACKET	1	
4	293-20002000	ワッシャ WASHER	6	
5	001-10116040	ボルト BOLT	8	
6	001-12116002	ワッシャ・スプリング WASHER-SPRING	8	
7	001-20204030	ピン・スプリット PIN-SPLIT	6	
8	009-13116002	ナット・キャッスル NUT-CASTLE	6	
9	293-20105000	ブラケット BRACKET	1	

https://truckmanualshub.com/

105 273-10400000 トルクコンバータ マウンチング
TORQUE CONVERTER MTG

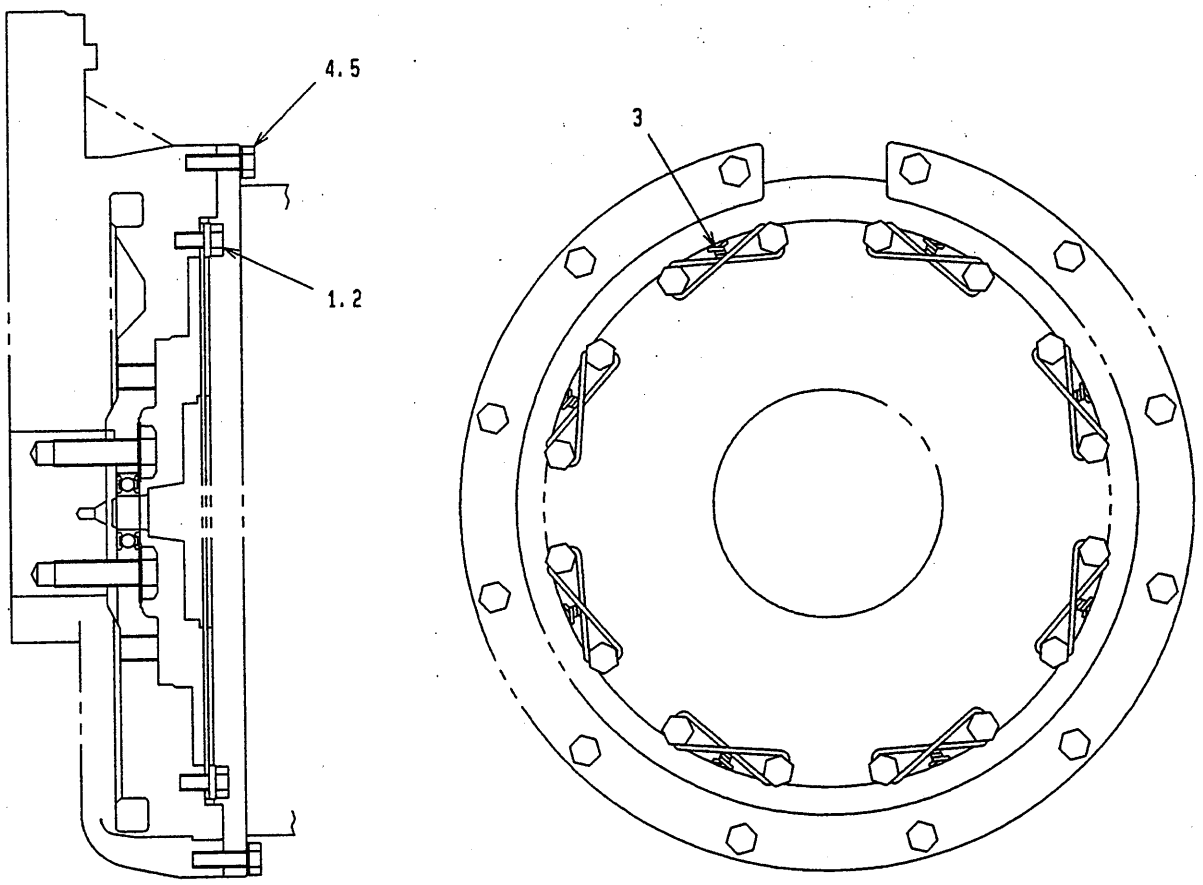

https://truckmanualshub.com/

I05 273-10400000 ﾄﾙｸ ｺﾝﾊﾞｰﾀ ﾏｳﾝﾁﾝｸﾞ
TORQUE CONVERTER MTG

符号 REF. NO.	部品番号 PART NO.	部品名称 PART NAME	個数 Q'ty	備考 NOTE
0	273-10400000	ﾄﾙｸ ｺﾝﾊﾞｰﾀ ﾏｳﾝﾁﾝｸﾞ TORQUE CONVERTER MTG		N.F.S.
1	273-10401000	ﾜｯｼｬ WASHER	16	
2	163-10401000	ﾎﾞﾙﾄ BOLT	16	
3	303-10406000	ﾜｲﾔ･ﾛｯｸ WIRE-LOCK	8	
4	001-10310035	ﾎﾞﾙﾄ BOLT	12	
5	001-12110002	ﾜｯｼｬ･ｽﾌﾟﾘﾝｸﾞ WASHER-SPRING	12	

https://truckmanualshub.com/

https://truckmanualshub.com/

J. ステアリングシステム STEERING SYSTEM

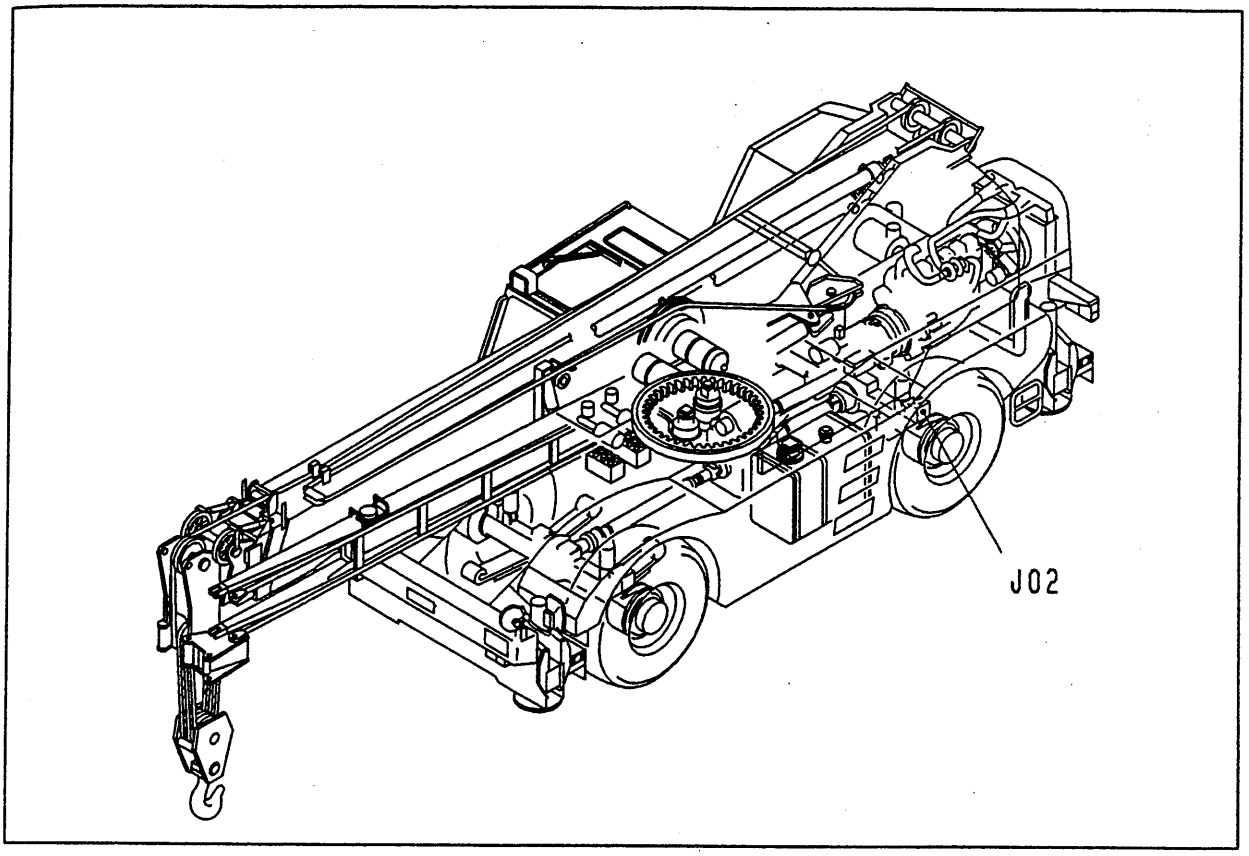

J02 293-59000000 ····· ステアリング ロック
STEERING LOCK

https://truckmanualshub.com/

J02 293-59000000 ステアリング ロック
STEERING LOCK

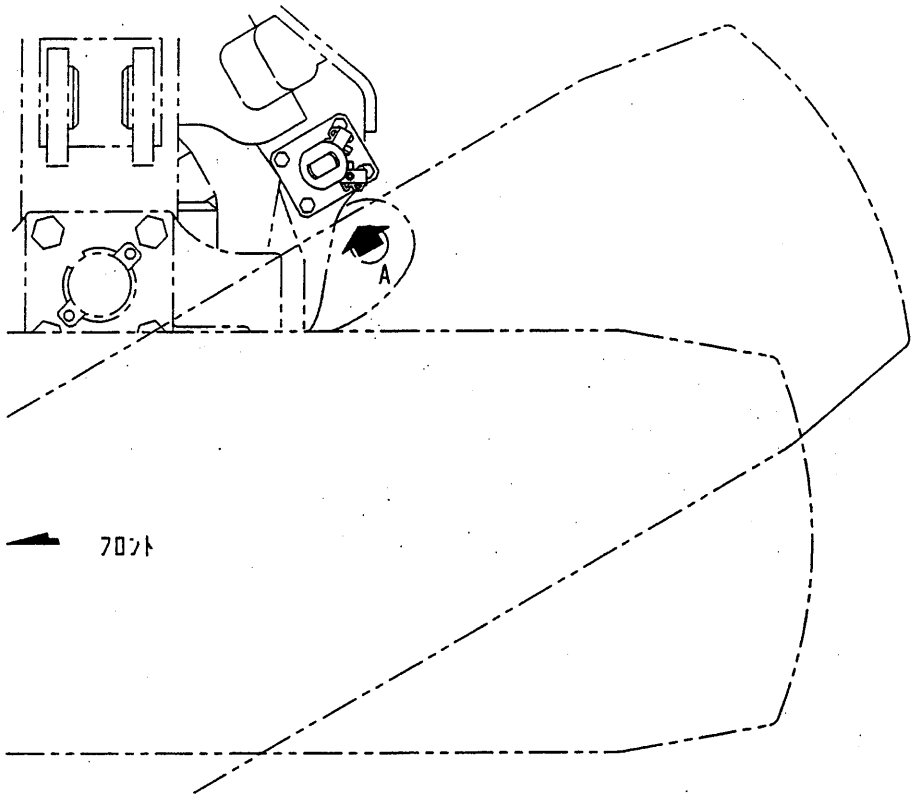

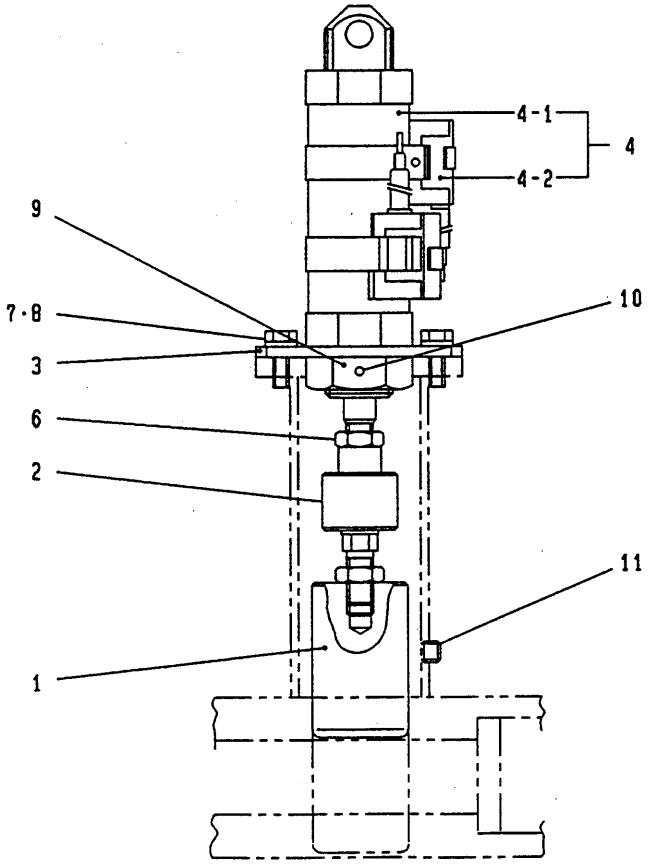

VIEW A

https://truckmanualshub.com/

J02 293-59000000 ｽﾃｱﾘﾝｸﾞ ﾛｯｸ
STEERING LOCK

符号 REF. NO.	部品番号 PART NO.	部品名称 PART NAME	個数 Q'ty	備考 NOTE
0	293-59000000	ｽﾃｱﾘﾝｸﾞ ﾛｯｸ STEERING LOCK		N.F.S.
1	293-59001000	ﾋﾟﾝ PIN	1	
2	293-59002000	ｼﾞｮｲﾝﾄ・ﾌﾛｰﾃｲﾝｸﾞ JOINT-FLOATING	1	
3	293-59003000	ﾌﾟﾚｰﾄ PLATE	1	
	SUBASSY NO.			
4	699-00101002	ｴｱｰｼﾘﾝﾀﾞASS'Y CYLINDER-AIR ASS'Y	1	
- 1	699-26500001	ｼﾘﾝﾀﾞ・ｴｱｰ CYLINDER-AIR	1	
- 2	719-10908012	ｽｲｯﾁ・ﾌﾟﾛｸｼﾐﾃｲ SWITCH-PROXIMITY	2	
6	009-14212000	ﾅｯﾄ・ﾛｯｸ NUT-LOCK	1	
7	001-12108002	ﾜｯｼｬ・ｽﾌﾟﾘﾝｸﾞ WASHER-SPRING	4	
8	001-10308020	ﾎﾞﾙﾄ BOLT	4	
9	293-59004000	ﾅｯﾄ NUT	1	
10	001-10806102	ｽｸﾘｭ・ｾｯﾄ SCREW-SET	1	
11	001-60902002	ﾌﾟﾗｸﾞ PLUG	1	

https://truckmanualshub.com/

https://truckmanualshub.com/

K. ﾌﾞﾚｰｷ ｼｽﾃﾑ BRAKE SYSTEM

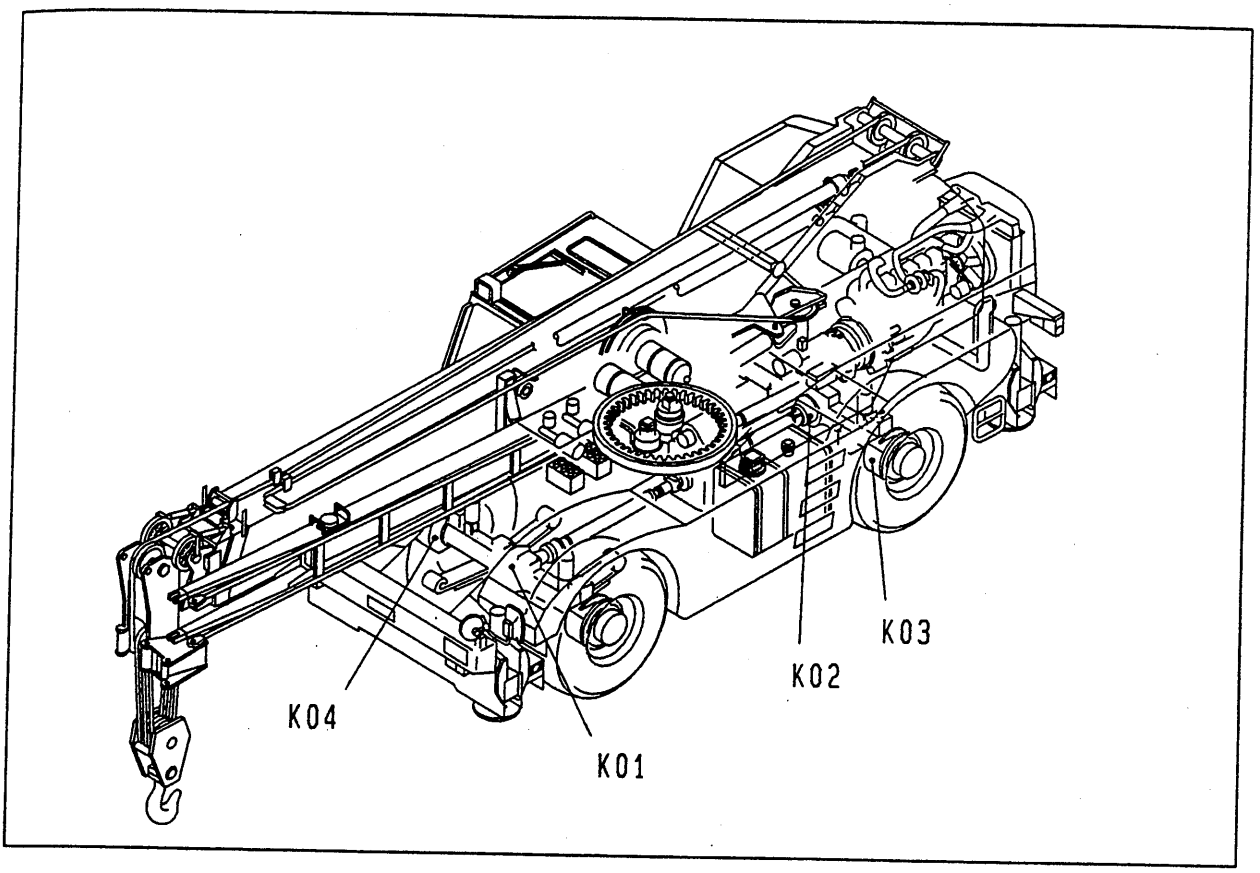

K

K01	273-54000000	.....	ﾊﾟｰｷﾝｸﾞ ﾌﾞﾚｰｷ ｺﾝﾄﾛｰﾙ PARKING BRAKE CONT
K02	163-54200000	.....	ﾊﾟｰｷﾝｸﾞ ﾌﾞﾚｰｷ PARKING BRAKE
K03	273-54300000	.....	ｻｰﾋﾞｽ ﾌﾞﾚｰｷ(A) SERVICE BRAKE(A)
K04	273-54400000	.....	ｻｰﾋﾞｽ ﾌﾞﾚｰｷ(B) SERVICE BRAKE(B)

https://truckmanualshub.com/

K01 273-54000000 パーキングブレーキコントロール
PARKING BRAKE CONT

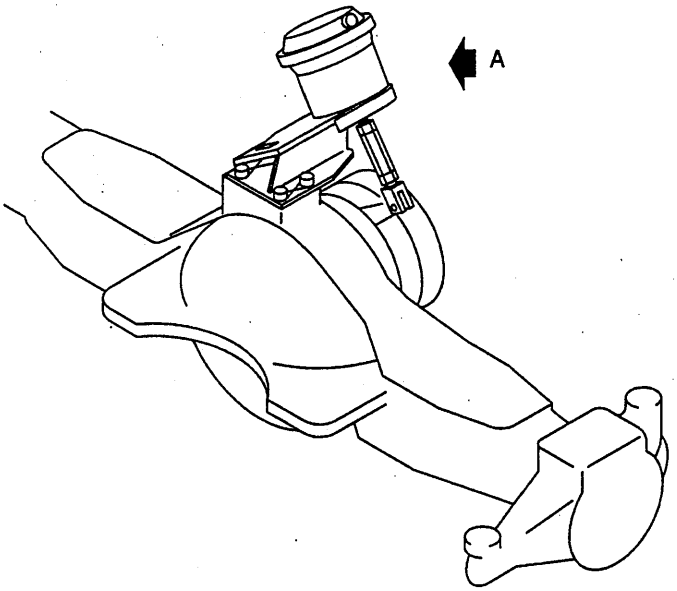

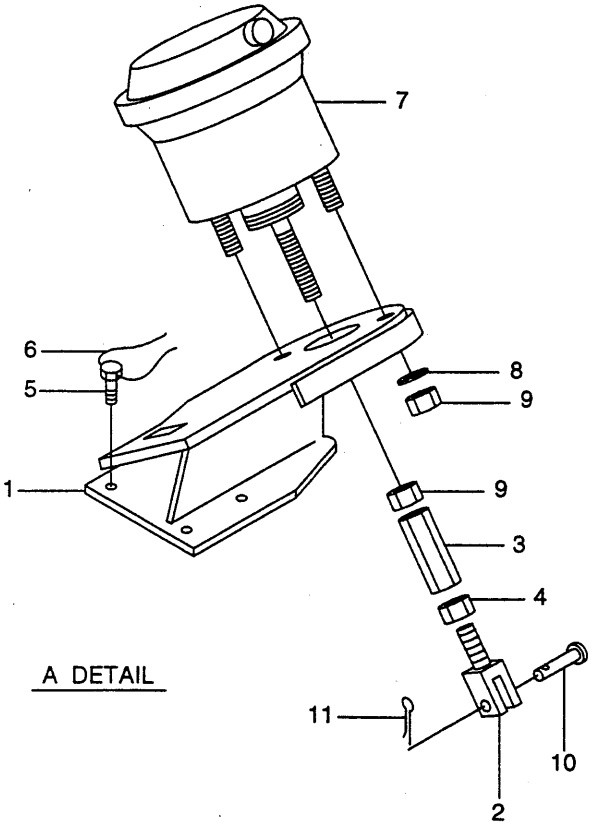

https://truckmanualshub.com/

K01 273-54000000 ﾊﾟｰｷﾝｸﾞ ﾌﾞﾚｰｷ ｺﾝﾄﾛｰﾙ
PARKING BRAKE CONT

符号 REF. NO.	部品番号 PART NO.	部品名称 PART NAME	個数 Q'ty	備考 NOTE
0	273-54000000	ﾊﾟｰｷﾝｸﾞ ﾌﾞﾚｰｷ ｺﾝﾄﾛｰﾙ PARKING BRAKE CONT		N.F.S.
1	273-54001000	ﾌﾞﾗｹｯﾄ BRACKET	1	
2	333-54002000	ｸﾚﾋﾞｽ CLEVIS	1	
3	333-54003000	ﾀｰﾝﾊﾞｯｸﾙ TURNBUCKLE	1	
4	333-54004000	ﾅｯﾄ NUT	1	
5	333-54005000	ﾎﾞﾙﾄ BOLT	4	
6	333-54006000	ﾜｲﾔ WIRE	2	
7	699-24900001	ｼﾘﾝﾀﾞｰ･ｽﾌﾟﾘﾝｸﾞ CYLINDER-SPRING	1	
8	001-12116002	ﾜｯｼｬ･ｽﾌﾟﾘﾝｸﾞ WASHER-SPRING	2	
9	001-13016000	ﾅｯﾄ NUT	3	
10	001-20112035	ﾋﾟﾝ PIN	1	
11	001-20203020	ﾋﾟﾝ･ｽﾌﾟﾘｯﾄ PIN-SPLIT	1	

https://truckmanualshub.com/

K02 163-54200000 パーキング ブレーキ
PARKING BRAKE

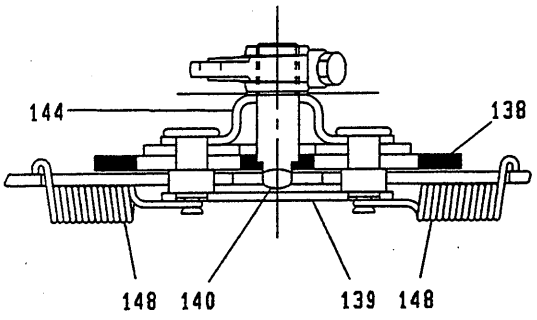

SECTION A-A

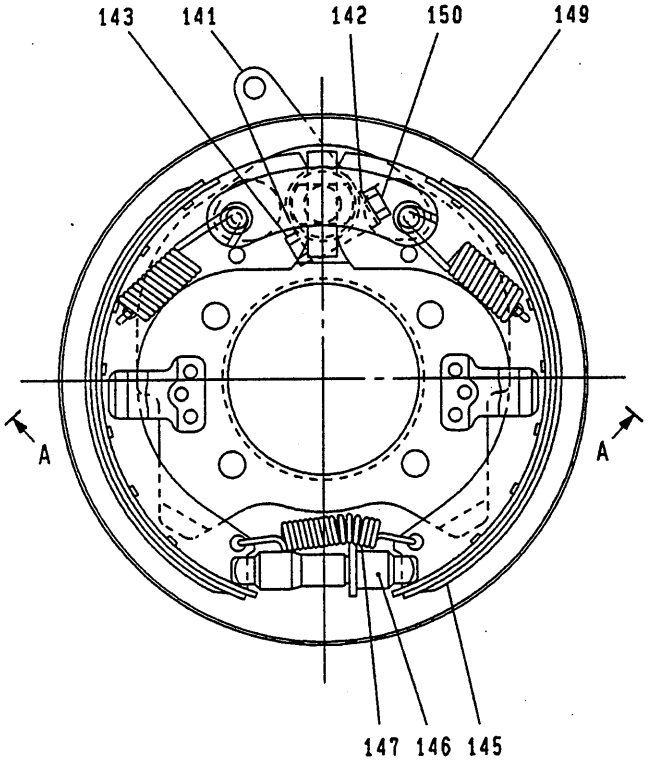

https://truckmanualshub.com/

K02 163-54200000 ﾊﾟｰｷﾝｸﾞ ﾌﾞﾚｰｷ
PARKING BRAKE

符号 REF. NO.	部品番号 PART NO.	部品名称 PART NAME	個数 Q'ty	備考 NOTE
0	163-54200000	ﾊﾟｰｷﾝｸﾞ ﾌﾞﾚｰｷ PARKING BRAKE	1 SET	
138	153-54201000	ﾌﾟﾚｰﾄ・ｻﾎﾟｰﾄ PLATE-SUPPORT	1	
139	153-54202000	ﾌﾞﾚｰｽ BRACE	1	
140	153-54203000	ｼｬﾌﾄ・ｶﾑ SHAFT-CAM	1	
141	163-54201000	ﾚﾊﾞｰ LEVER	1	
142	153-54205000	ﾜｯｼｬ・ｽﾌﾟﾘﾝｸﾞ WASHER-SPRING	1	
143	153-54206000	ﾎﾞﾙﾄ・ﾍｷｻｺﾞﾝ BOLT-HEXAGON	1	
144	153-54207000	ﾜｯｼｬ・ｳｴｲﾌﾞ WASHER-WAVE	1	
145	163-54202000	ｼｭｰ SHOE	2	
146	153-54209000	ｱｼﾞｬｽﾀ ADJUSTER	1	
147	153-54210000	ｽﾌﾟﾘﾝｸﾞ SPRING	1	
148	153-54211000	ｽﾌﾟﾘﾝｸﾞ SPRING	2	
149	153-54212000	ｼｰﾙﾄﾞ・ﾀﾞｽﾄ SHIELD-DUST	1	
150	153-54213000	ﾅｯﾄ NUT	1	

https://truckmanualshub.com/

K03 273-54300000 サービス ブレーキ(A)
SERVICE BRAKE(A)

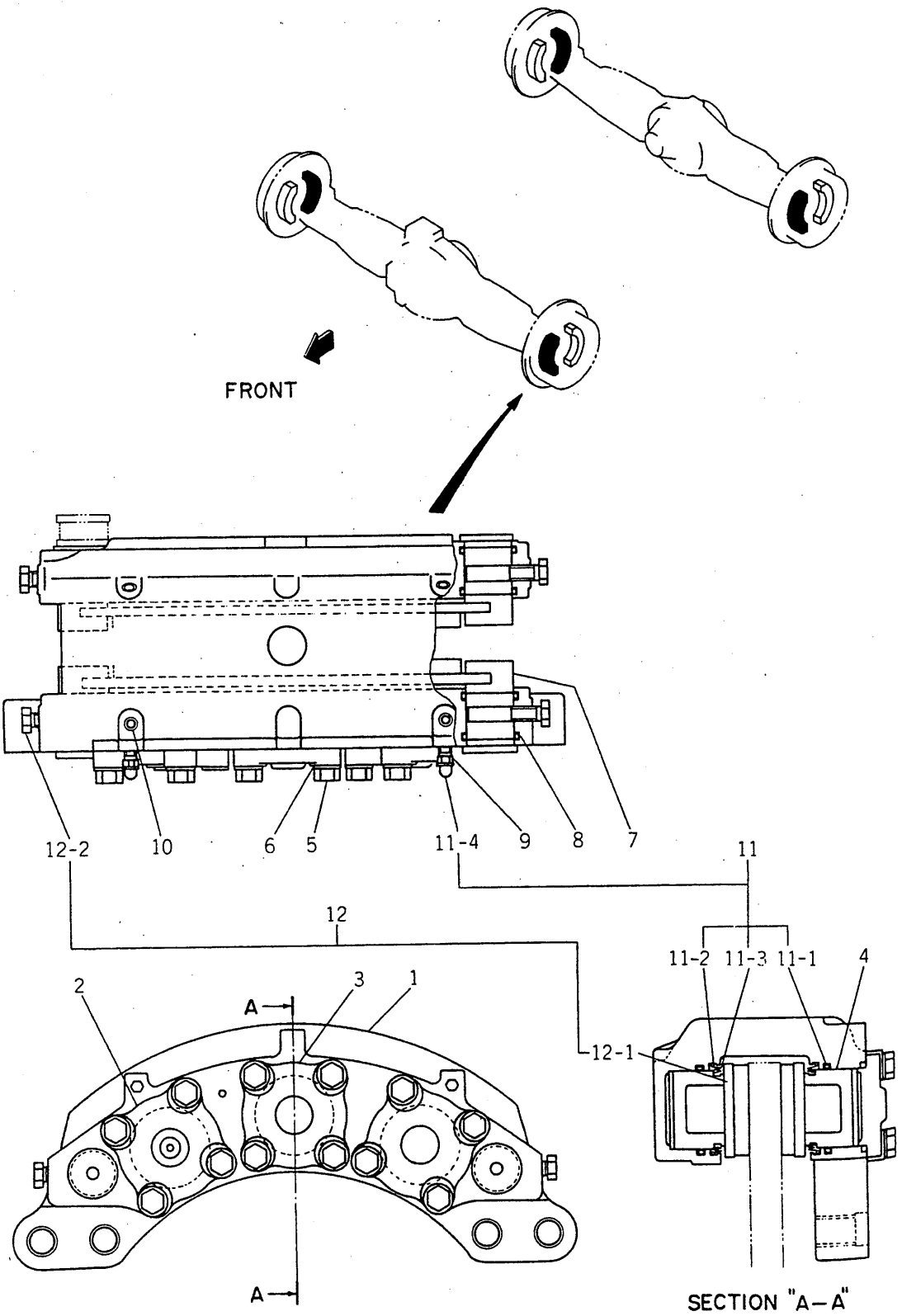

https://truckmanualshub.com/

K03 273-54300000 ｻｰﾋﾞｽ ﾌﾞﾚｰｷ(A)
SERVICE BRAKE(A)

符号 REF. NO.	部品番号 PART NO.	部品名称 PART NAME	個数 Q'ty	備考 NOTE
0	273-54300000	ｻｰﾋﾞｽ ﾌﾞﾚｰｷ(A) SERVICE BRAKE(A)	4 SETS	
1	263-54301010	ﾎﾞﾃﾞｰ･ｷｬﾘﾊﾟ BODY-CALIPER	4	
2	263-54302000	ﾘｯﾄﾞ(A) LID(A)	4	
3	263-54303000	ﾘｯﾄﾞ(B) LID(B)	8	
4	263-54304000	ﾋﾟｽﾄﾝ PISTON	24	
5	263-54305000	ﾎﾞﾙﾄ BOLT	48	
6	263-54306000	ﾜｯｼｬ WASHER	48	
7	263-54307010	ﾋﾟﾝ･ｱﾝｶ PIN-ANCHOR	16	
8	263-54308010	Oﾘﾝｸﾞ O-RING	32	
9	203-54304000	ｽｸﾘｭ･ﾌﾞﾘｰﾀﾞ SCREW-BLEEDER	8	
10	203-54308000	ﾌﾟﾗｸﾞ PLUG	16	
	SUBASSY NO.			
11	263-54300110	ｷｯﾄ･ｼｰﾙ&ﾌﾞｰﾂ KIT-SEAL&BOOT	4	
- 1	263-54301110	ｼｰﾙ･ﾋﾟｽﾄﾝ SEAL-PISTON	36	
- 2	263-54302100	ﾌﾞｰﾂ･ﾘﾝｸﾞ BOOT-RING	24	
- 3	263-54303110	ﾌﾞｰﾂ･ﾋﾟｽﾄﾝ BOOT-PISTON	24	
- 4	333-54304100	ｷｬｯﾌﾟ･ﾌﾞﾘｰﾀﾞ CAP-BLEEDER	8	
	SUBASSY NO.			
12	273-54300100	ｷｯﾄ･ﾊﾟｯﾄﾞ KIT-PAD	4	
- 1	273-54301100	ﾊﾟｯﾄﾞ PAD	8	
- 2	203-54302100	ﾎﾞﾙﾄ BOLT	16	

https://truckmanualshub.com/

K04 273-54400000 サービス ブレーキ(B)
SERVICE BRAKE(B)

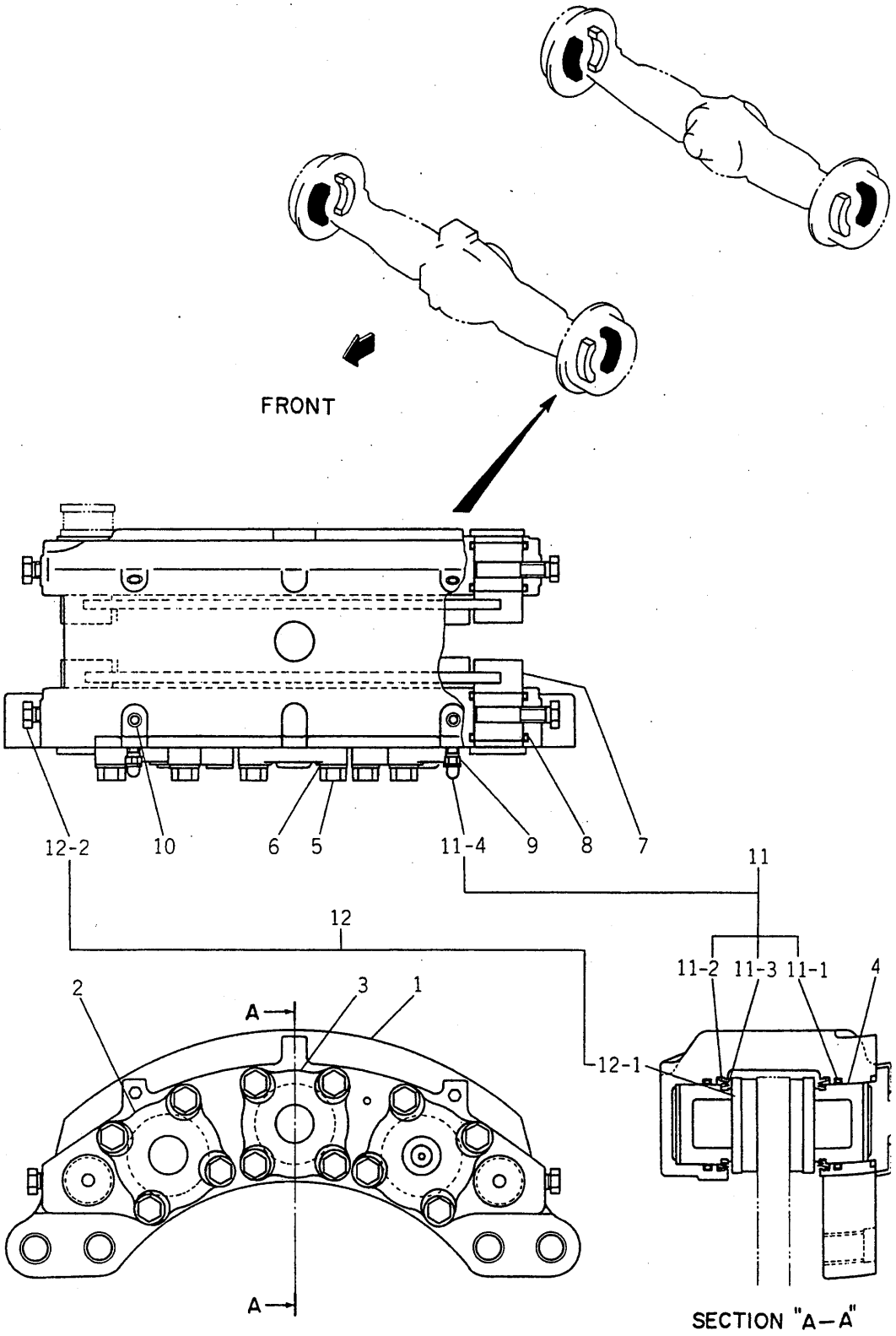

https://truckmanualshub.com/

K04 273-54400000 ｻｰﾋﾞｽ ﾌﾞﾚｰｷ(B)
SERVICE BRAKE(B)

符号 REF. NO.	部品番号 PART NO.	部品名称 PART NAME	個数 Q'ty	備考 NOTE
0	273-54400000	ｻｰﾋﾞｽ ﾌﾞﾚｰｷ(B) SERVICE BRAKE(B)	4 SETS	
1	263-54301010	ﾎﾞﾃﾞｰ・ｷｬﾘﾊﾟ BODY-CALIPER	4	
2	263-54302000	ﾘｯﾄﾞ(A) LID(A)	4	
3	263-54303000	ﾘｯﾄﾞ(B) LID(B)	8	
4	263-54304000	ﾋﾟｽﾄﾝ PISTON	24	
5	263-54305000	ﾎﾞﾙﾄ BOLT	48	
6	263-54306000	ﾜｯｼｬ WASHER	48	
7	263-54307010	ﾋﾟﾝ・ｱﾝｶ PIN-ANCHOR	16	
8	263-54308010	Oﾘﾝｸﾞ O-RING	32	
9	203-54304000	ｽｸﾘｭ・ﾌﾞﾘｰﾀﾞ SCREW-BLEEDER	8	
10	203-54308000	ﾌﾟﾗｸﾞ PLUG	16	
	SUBASSY NO.			
11	263-54300110	ｷｯﾄ・ｼｰﾙ&ﾌﾞｰﾂ KIT-SEAL&BOOT	4	
- 1	263-54301110	ｼｰﾙ・ﾋﾟｽﾄﾝ SEAL-PISTON	36	
- 2	263-54302100	ﾌﾞｰﾂ・ﾘﾝｸﾞ BOOT-RING	24	
- 3	263-54303110	ﾌﾞｰﾂ・ﾋﾟｽﾄﾝ BOOT-PISTON	24	
- 4	333-54304100	ｷｬｯﾌﾟ・ﾌﾞﾘｰﾀﾞ CAP-BLEEDER	8	
	SUBASSY NO.			
12	273-54300100	ｷｯﾄ・ﾊﾟｯﾄﾞ KIT-PAD	4	
- 1	273-54301100	ﾊﾟｯﾄﾞ PAD	8	
- 2	203-54302100	ﾎﾞﾙﾄ BOLT	16	

https://truckmanualshub.com/

https://truckmanualshub.com/

L. サスペンション SUSPENSION

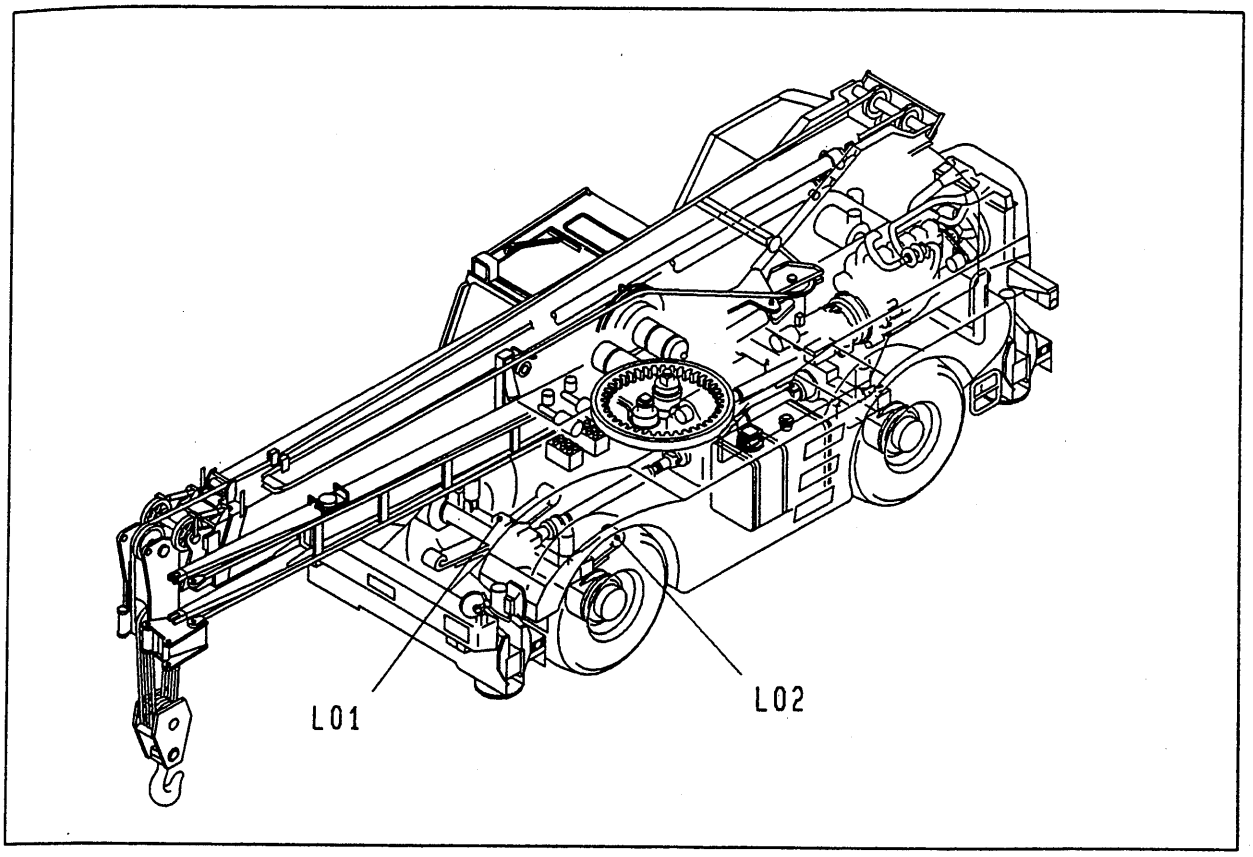

L01	273-50100000	·····	アクスル アクセサリ AXLE ACCESSORY
L02	273-58000000	·····	サスペンション SUSPENSION

L

https://truckmanualshub.com/

L01 273-50100000 アクスル アクセサリ
AXLE ACCESSORY

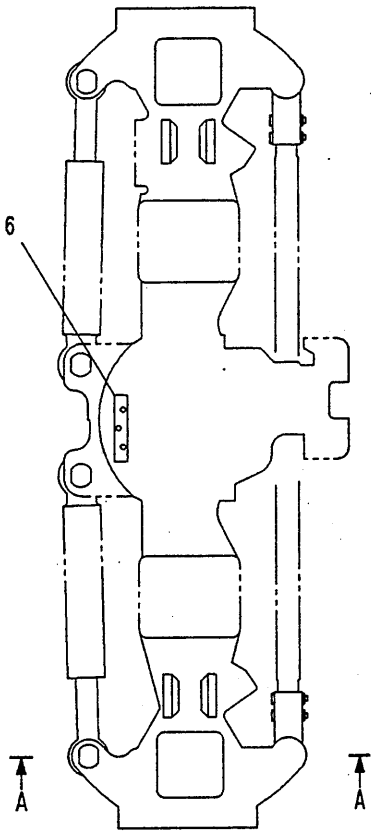

フロントアクスル

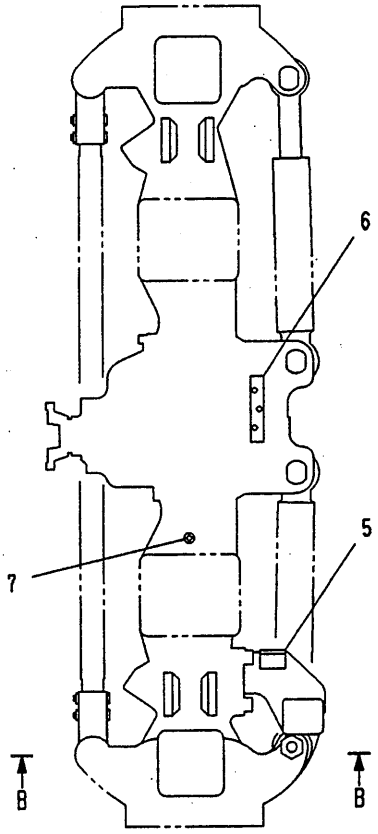

リヤアクスル

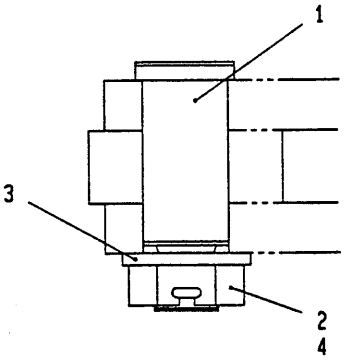

SECTION A-A

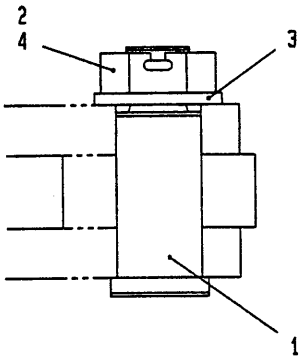

SECTION B-B

https://truckmanualshub.com/

L01 273-50100000 アクスル アクセサリ
AXLE ACCESSORY

符号 REF. NO.	部品番号 PART NO.	部品名称 PART NAME	個数 Q'ty	備考 NOTE
0	273-50100000	アクスル アクセサリ AXLE ACCESSORY		N.F.S.
1	293-50101000	ピン PIN	8	
2	009-13130001	ナット・キャッスル NUT-CASTLE	8	
3	001-12630000	ワッシャ WASHER	8	
4	001-20206055	ピン・スプリット PIN-SPLIT	8	
5	273-50101000	ブラケット BRACKET	1	
6	173-61522000	ブラケット BRACKET	2	
7	001-10308020	ボルト BOLT	1	

https://truckmanualshub.com/

L02 273-58000000 サスペンション
SUSPENSION

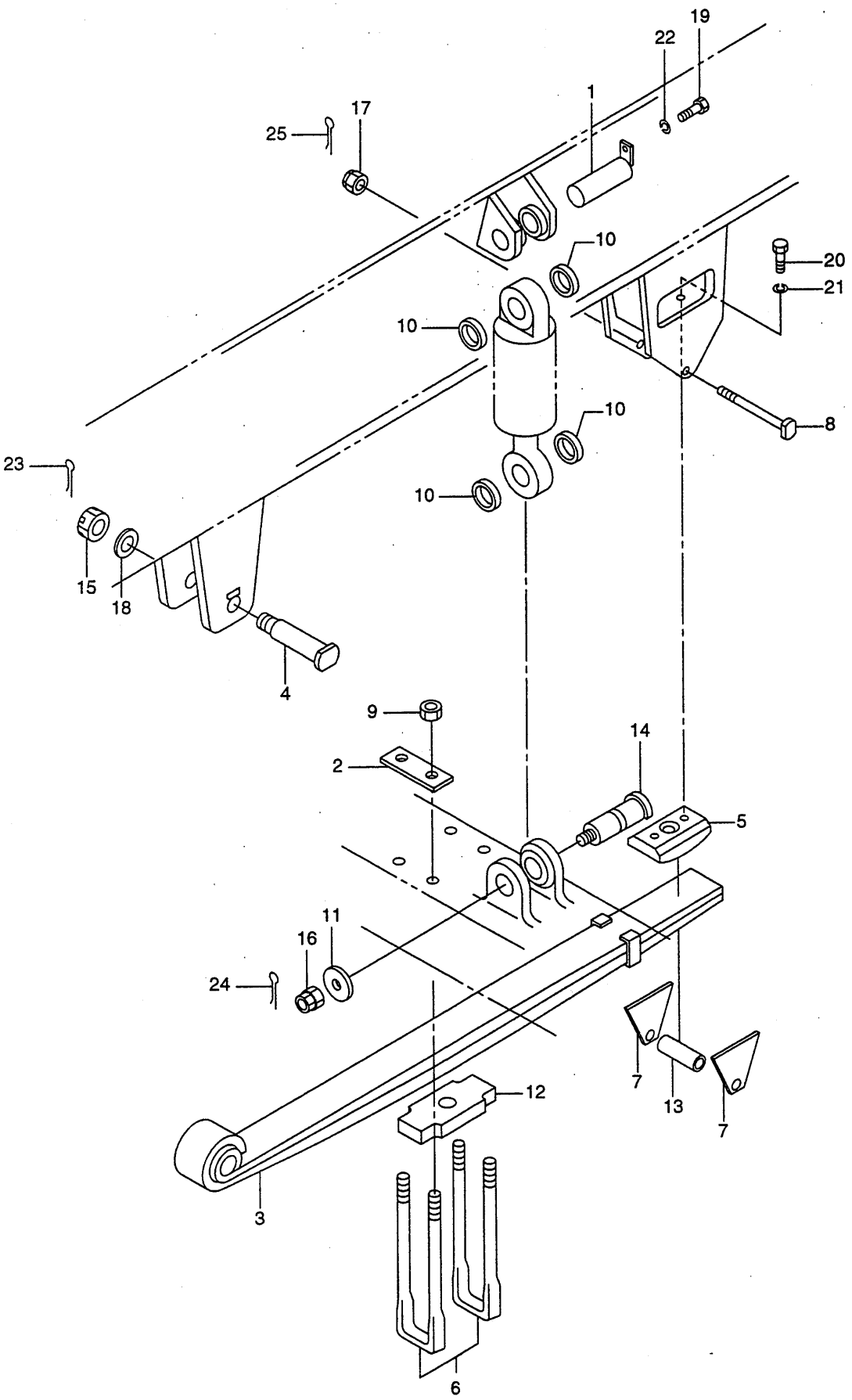

https://truckmanualshub.com/

L02 273-58000000 ｻｽﾍﾟﾝｼｮﾝ
SUSPENSION

符号 REF. NO.	部品番号 PART NO.	部品名称 PART NAME	個数 Q'ty	備考 NOTE
0	273-58000000	ｻｽﾍﾟﾝｼｮﾝ SUSPENSION		N.F.S.
1	273-58001000	ｼｬﾌﾄ SHAFT	4	
2	273-58002000	ﾌﾟﾚｰﾄ・ﾛｯｸ PLATE-LOCK	8	
3	579-12200001	ｽﾌﾟﾘﾝｸﾞ・ﾘｰﾌ SPRING-LEAF	4	
4	173-58001000	ｼｬﾌﾄ SHAFT	4	
5	173-58003000	ｽﾗｲﾃﾞｲﾝｸﾞ SLIDING	4	
6	173-58004000	Uﾎﾞﾙﾄ U-BOLT	8	
7	173-58006000	ﾌﾟﾚｰﾄ PLATE	8	
8	243-58001000	ﾋﾟﾝ PIN	4	
9	303-58005000	ﾅｯﾄ NUT	16	
10	303-58904000	ｽﾍﾟｰｻ SPACER	16	
11	303-58905000	ｽﾍﾟｰｻ SPACER	4	
12	333-58001000	ﾌﾟﾚｰﾄ PLATE	4	
13	333-58003000	ｽﾍﾟｰｻ SPACER	4	
14	333-58903000	ｼｬﾌﾄ SHAFT	4	
15	009-13136001	ﾅｯﾄ・ｷｬｯｽﾙ NUT-CASTLE	4	
16	009-13124002	ﾅｯﾄ・ｷｬｯｽﾙ NUT-CASTLE	4	
17	009-13120002	ﾅｯﾄ・ｷｬｯｽﾙ NUT-CASTLE	4	
18	009-12236000	ﾜｯｼｬ WASHER	4	
19	001-10112025	ﾎﾞﾙﾄ BOLT	4	
20	001-10316035	ﾎﾞﾙﾄ BOLT	8	
21	001-12116002	ﾜｯｼｬ・ｽﾌﾟﾘﾝｸﾞ WASHER-SPRING	8	
22	001-12112002	ﾜｯｼｬ・ｽﾌﾟﾘﾝｸﾞ WASHER-SPRING	4	
23	001-20206065	ﾋﾟﾝ・ｽﾌﾟﾘｯﾄ PIN-SPLIT	4	
24	001-20205045	ﾋﾟﾝ・ｽﾌﾟﾘｯﾄ PIN-SPLIT	4	

https://truckmanualshub.com/

L02 273-58000000 ｻｽﾍﾟﾝｼｮﾝ
SUSPENSION

符号 REF. NO.	部品番号 PART NO.	部品名称 PART NAME	個数 Q'ty	備考 NOTE
25	001-20204040	ﾋﾟﾝ・ｽﾌﾟﾘｯﾄ PIN-SPLIT	4	

https://truckmanualshub.com/

タイヤ & リム
M. TIRE & RIM

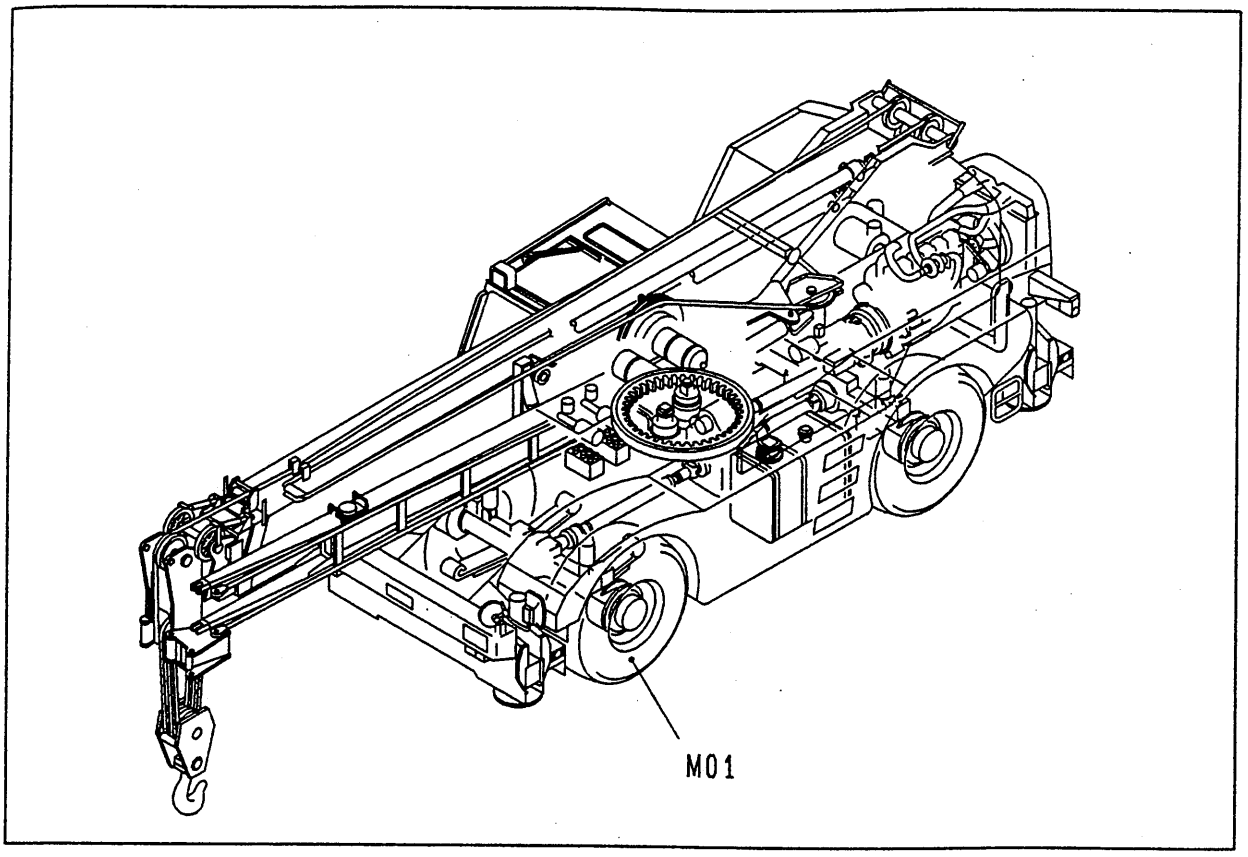

M01 273-51800010 ····· タイヤ&デ゛イスク ホイール
TIRE&DISK WHEEL

M

https://truckmanualshub.com/

M01 273-51800010 タイヤ&ディスク ホイール
TIRE&DISK WHEEL

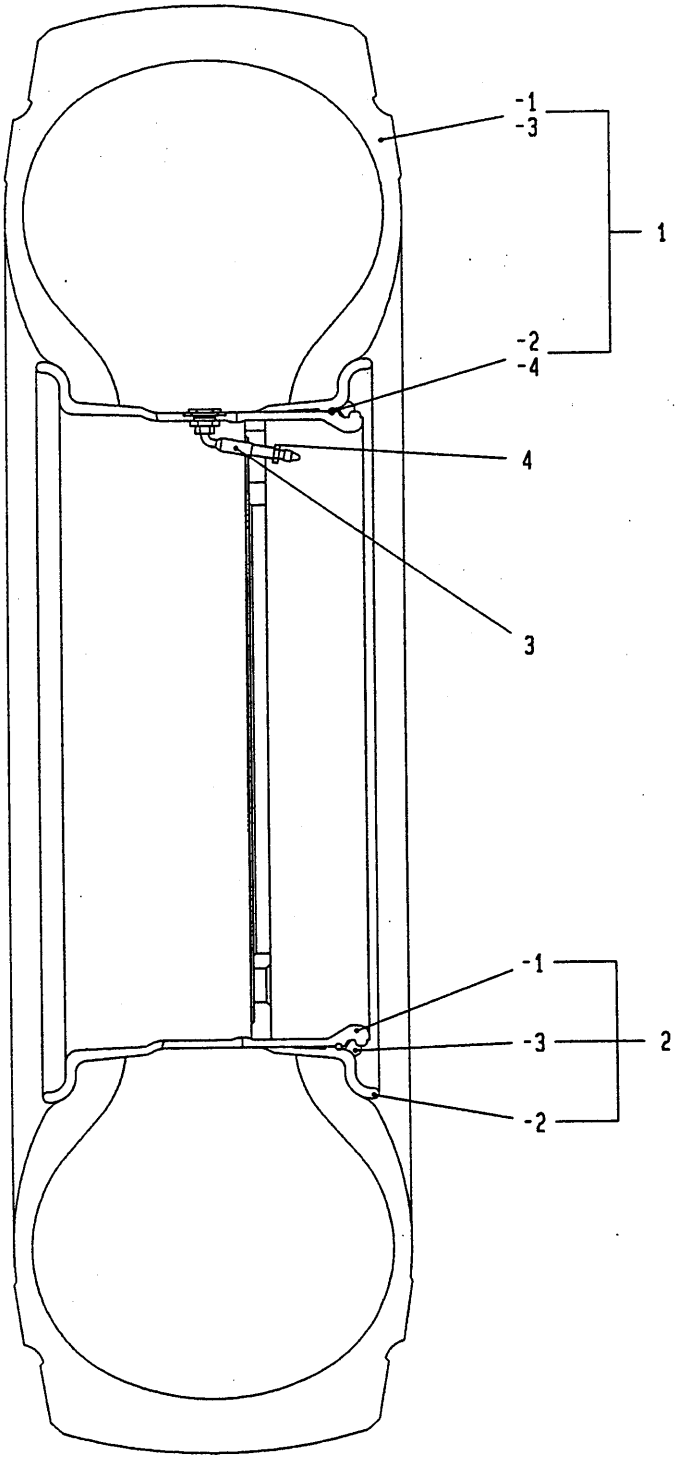

https://truckmanualshub.com/

M01 273-51800010 タイヤ&ﾃﾞｲｽｸ ﾎｲｰﾙ
TIRE&DISK WHEEL

符号 REF. NO.	部品番号 PART NO.	部品名称 PART NAME	個数 Q'ty	備考 NOTE
0	273-51800010	タイヤ&ﾃﾞｲｽｸ ﾎｲｰﾙ TIRE&DISK WHEEL	4 SETS	
	SUBASSY NO.			
1	529-21000001	タイヤ TIRE	4	
- 1	529-21001101	タイヤ TIRE	AR	BS
- 2	529-21002101	Oﾘﾝｸﾞ O-RING	AR	BS
- 3	529-21001201	タイヤ TIRE	AR	MICHELIN
- 4	529-21002201	Oﾘﾝｸﾞ O-RING	AR	MICHELIN
	SUBASSY NO.			
2	273-51800110	ﾎｲｰﾙ・ﾃﾞｲｽｸ WHEEL-DISK	4	
- 1	273-51801110	ﾎｲｰﾙ・ﾃﾞｲｽｸ WHEEL-DISK	4	
- 2	273-51802100	ﾘﾝｸﾞ・ｻｲﾄﾞ RING-SIDE	4	
- 3	273-51803100	ﾘﾝｸﾞ・ﾛｯｸ RING-LOCK	4	
4	273-51801000	ﾊﾞﾙﾌﾞｱﾀﾞﾌﾟﾀ VALVE ADAPUTER	4	
5	273-51802000	ﾊﾞﾙﾌﾞ VALVE	4	

https://truckmanualshub.com/

https://truckmanualshub.com/

クーリング & フュエルシステム
N. COOLING & FUEL SYSTEM

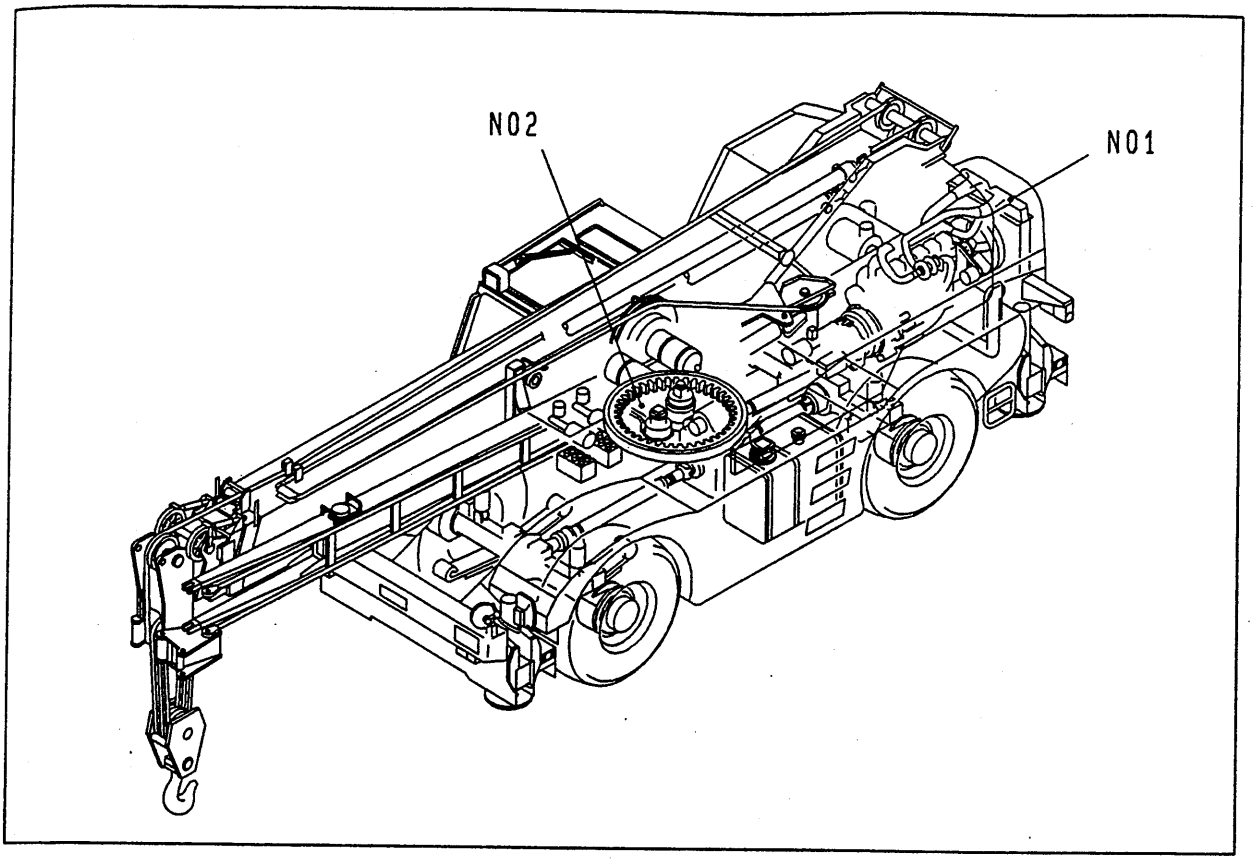

N01	273-12100000	·····	クーリング システム COOLING SYSTEM
N02	273-16000000	·····	フュエル システム FUEL SYSTEM

N

https://truckmanualshub.com/

N01 273-12100000 クーリング システム
COOLING SYSTEM

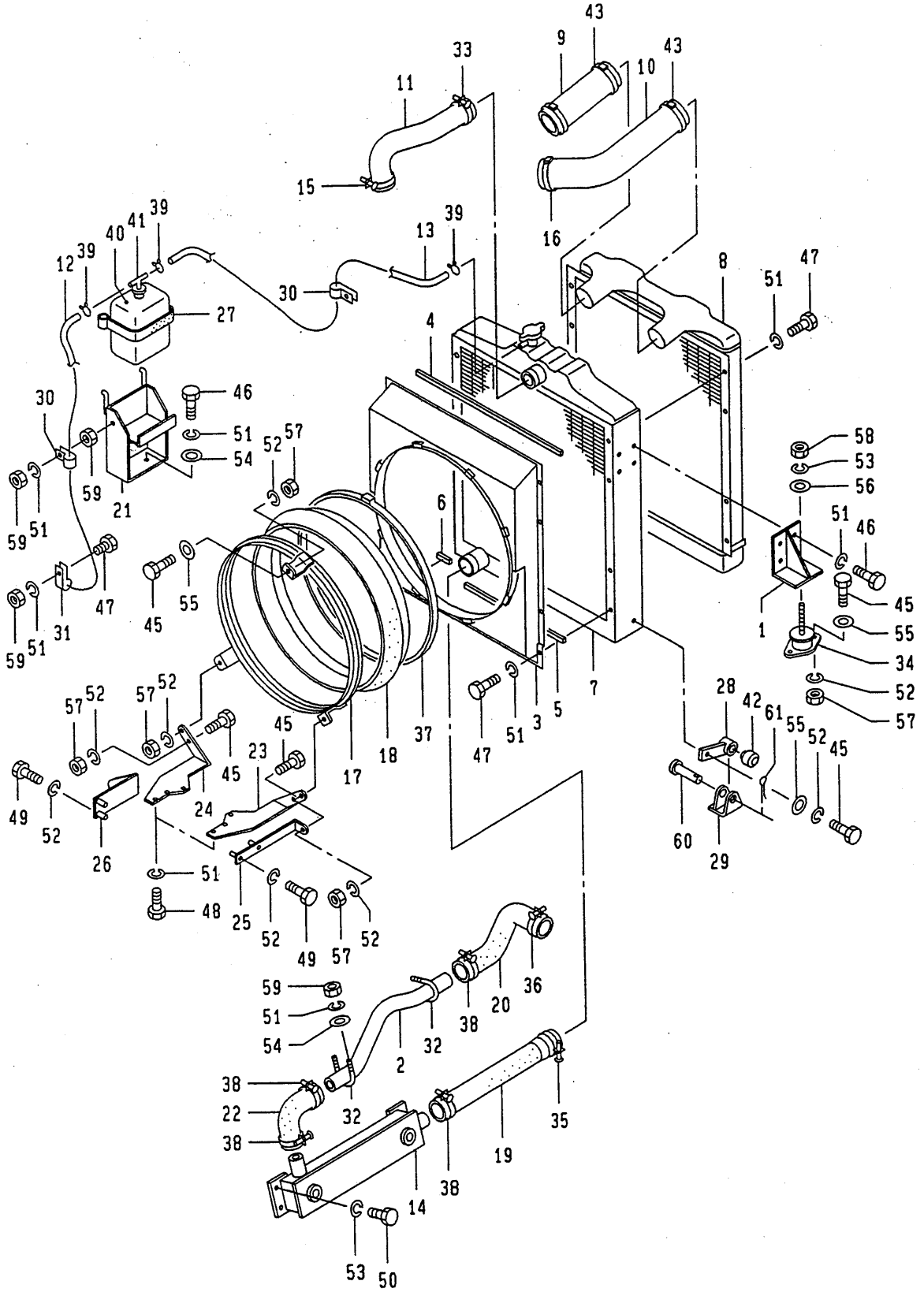

https://truckmanualshub.com/

N01 273-12100000 クーリング゛ システム
COOLING SYSTEM

符号 REF. NO.	部品番号 PART NO.	部品名称 PART NAME	個数 Q'ty	備考 NOTE
0	273-12100000	クーリング゛ システム COOLING SYSTEM		N.F.S.
1	273-12101000	ブ゛ラケット BRACKET	2	
2	273-12102000	ハ゜イフ゜ PIPE	1	
3	273-12103000	シュラウト゛・ラシ゛エータ SHROUD-RADIATOR	1	
4	273-12104000	ラハ゛ー RUBBER	1	
5	273-12105000	ラハ゛ー RUBBER	1	
6	273-12106000	ラハ゛ー RUBBER	1	
7	273-12107000	ラシ゛エータ RADIATOR	1	
8	273-12108000	インタクーラ INTER COOLER	1	
9	273-12109000	ホース・ラハ゛ー HOSE-RUBBER	1	
10	273-12110000	ホース・ラハ゛ー HOSE-RUBBER	1	
11	273-12111000	ホース HOSE	1	
12	273-12112000	ホース HOSE	1	
13	273-12113000	ホース HOSE	1	
14	273-12114000	クーラ・オイル COOLER-OIL	1	
15	273-12115000	クリップ゜・ホース CLIP-HOSE	1	
16	273-12116000	クランフ゜・ホース CLAMP-HOSE	1	
17	273-12117000	シュラウト゛・ファン SHROUD-FAN	1	
18	273-12118000	シール・シュラウト゛ SEAL-SHROUD	1	
19	163-12102000	ホース・ラハ゛ー HOSE-RUBBER	1	
20	163-12103000	ホース・ラハ゛ー HOSE-RUBBER	1	
21	163-12112000	ブ゛ラケット BRACKET	1	
22	173-12108000	ホース・ラハ゛ー HOSE-RUBBER	1	
23	173-12110000	ブ゛ラケット BRACKET	1	
24	173-12111000	ブ゛ラケット BRACKET	1	

https://truckmanualshub.com/

N01 273-12100000 ｸｰﾘﾝｸﾞ ｼｽﾃﾑ
COOLING SYSTEM

符号 REF. NO.	部品番号 PART NO.	部品名称 PART NAME	個数 Q'ty	備考 NOTE
25	173-12112000	ﾌﾞﾗｹｯﾄ BRACKET	1	
26	173-12113000	ﾌﾞﾗｹｯﾄ BRACKET	1	
27	173-12124000	ﾊﾞﾝﾄﾞ BAND	1	
28	173-12125000	ｽﾃｰ STAY	2	
29	183-40110000	ﾌﾞﾗｹｯﾄ BRACKET	2	
30	293-71630000	ｸﾗﾝﾌﾟ CLAMP	2	
31	293-61707000	ｸﾗﾝﾌﾟ CLAMP	1	
32	162-61427000	Uﾎﾞﾙﾄ U-BOLT	2	
33	203-12104100	ｸﾗﾝﾌﾟ CLAMP	1	
34	243-12121000	ｸｯｼｮﾝ CUSHION	2	
35	243-12124000	ｸﾘｯﾌﾟ・ﾎｰｽ CLIP-HOSE	1	
36	243-12125000	ｸﾘｯﾌﾟ・ﾎｰｽ CLIP-HOSE	1	
37	273-12119000	ｸﾗﾝﾌﾟ・ｼｰﾙ CLAMP-SEAL	1	
38	303-12113000	ｸﾘｯﾌﾟ・ﾎｰｽ CLIP-HOSE	3	
39	333-12114000	ｸﾘｯﾌﾟ CLIP	3	
40	333-12115000	ﾀﾝｸ・ﾘｻﾞｰﾌﾞ TANK-RESERVE	1	
41	333-12116000	ｷｬｯﾌﾟ CAP	1	
42	333-12121000	ｸｯｼｮﾝ CUSHION	2	
43	563-12113000	ｸﾗﾝﾌﾟ・ﾎｰｽ CLAMP-HOSE	3	
44	001-10110016	ﾎﾞﾙﾄ BOLT	5	
45	001-10110025	ﾎﾞﾙﾄ BOLT	6	
46	001-10308012	ﾎﾞﾙﾄ BOLT	10	
47	001-10308016	ﾎﾞﾙﾄ BOLT	17	
48	001-10308025	ﾎﾞﾙﾄ BOLT	6	
49	001-10310050	ﾎﾞﾙﾄ BOLT	4	

https://truckmanualshub.com/

N01 273-12100000 クーリング システム
COOLING SYSTEM

符号 REF. NO.	部品番号 PART NO.	部品名称 PART NAME	個数 Q'ty	備考 NOTE
50	001-10112016	ボルト BOLT	4	
51	001-12108002	ワッシャ・スプリング WASHER-SPRING	38	
52	001-12110002	ワッシャ・スプリング WASHER-SPRING	15	
53	001-12112002	ワッシャ・スプリング WASHER-SPRING	6	
54	001-12208000	ワッシャ WASHER	6	
55	001-12210000	ワッシャ WASHER	7	
56	001-12212000	ワッシャ WASHER	2	
57	001-13010000	ナット NUT	9	
58	001-13012000	ナット NUT	2	
59	001-13208000	ナット NUT	7	
60	001-20112045	ピン PIN	2	
61	001-20203020	ピン・スプリット PIN-SPLIT	2	

https://truckmanualshub.com/

N02 273-16000000 ﾌｭｴﾙ ｼｽﾃﾑ
FUEL SYSTEM

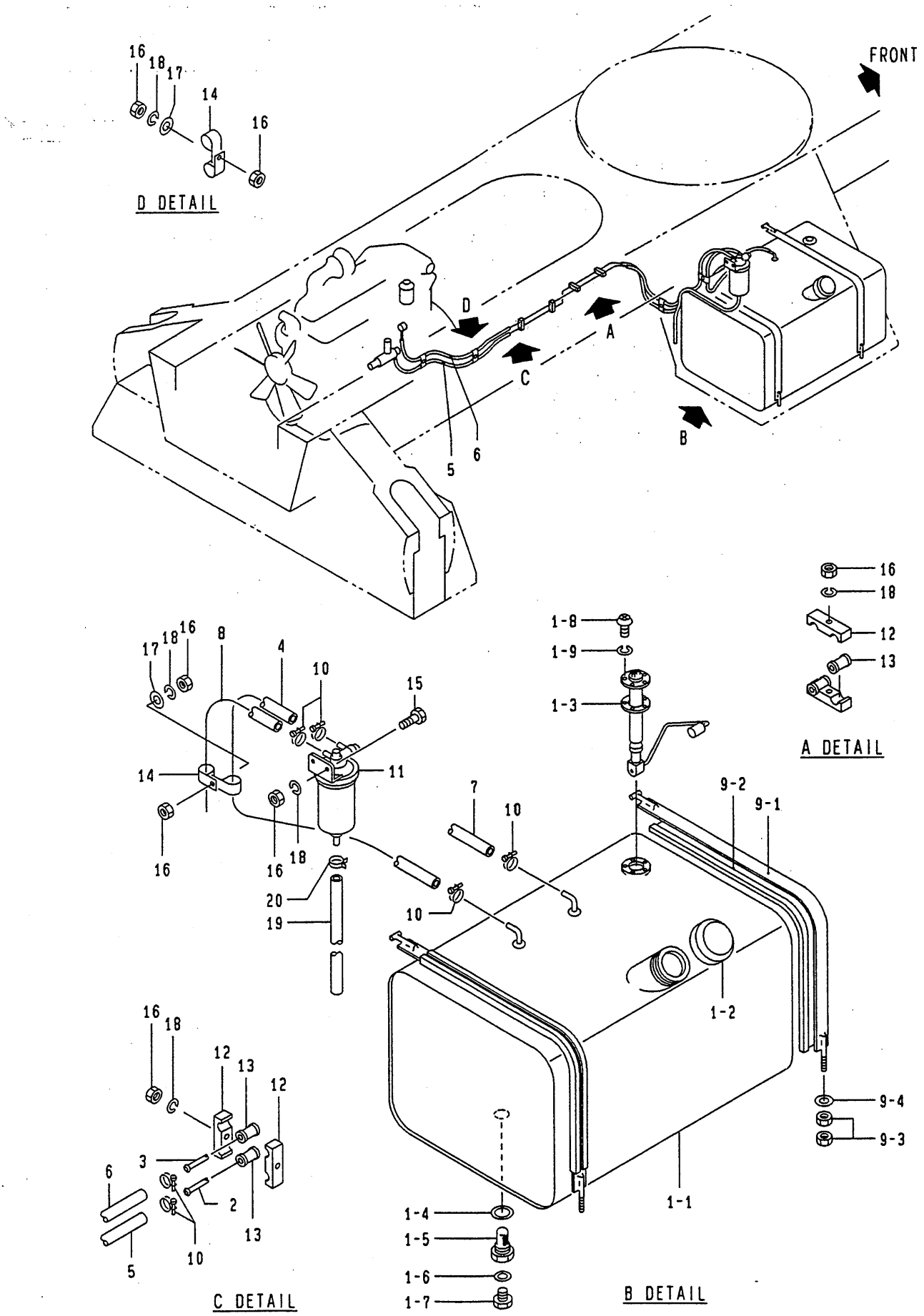

4.1995-TI
273-160-01

https://truckmanualshub.com/

N02 273-16000000 フユエル システム
FUEL SYSTEM

符号 REF. NO.	部品番号 PART NO.	部品名称 PART NAME	個数 Q'ty	備考 NOTE
0	273-16000000	フユエル システム FUEL SYSTEM		N.F.S.
	SUBASSY NO.			
1	273-16000100	タンク・フユエル TANK-FUEL	1	
- 1	273-16001100	シエル SHELL	1	
- 2	163-16002100	キヤツプ・フユエル CAP-FUEL	1	
- 3	333-16002100	ガスケツト GASKET	1	
- 4	333-16008100	ガスケツト GASKET	1	
- 5	303-16007100	スクリーン SCREEN	1	
- 6	333-16010100	ガスケツト GASKET	1	
- 7	333-16009100	プラグ PLUG	1	
- 8	001-10705010	スクリユ・マシン SCREW-MACHINE	5	
- 9	001-12105002	ワツシヤ・スプリング WASHER-SPRING	5	
2	273-16001000	パイプ PIPE	1	
3	273-16002000	パイプ PIPE	1	
4	273-16003000	ホース HOSE	1	
5	273-16004000	ホース HOSE	1	
6	273-16005000	ホース HOSE	1	
7	273-16006000	ホース HOSE	1	
8	273-16007000	ホース HOSE	1	
	SUBASSY NO.			
9	273-16000200	バンド BAND	2	
- 1	273-16001200	バンド BAND	2	
- 2	273-16002200	パツキン PACKING	2	
- 3	001-13012000	ナツト NUT	4	
- 4	001-12212000	ワツシヤ WASHER	2	

https://truckmanualshub.com/

N02 273-16000000 ﾌｭｴﾙ ｼｽﾃﾑ
FUEL SYSTEM

符号 REF. NO.	部品番号 PART NO.	部品名称 PART NAME	個数 Q'ty	備考 NOTE
10	503-16012000	ﾊﾞﾝﾄﾞ BAND	10	
11	119-50200002	ｾﾊﾟﾚｰﾀ･ｳｵｰﾀ SEPARATOR-WATER	1	
12	542-61047000	ｸﾗﾝﾌﾟ CLAMP	4	
13	542-61053000	ﾌﾞｯｼｭ BUSHING	8	
14	293-71630000	ｸﾗﾝﾌﾟ CLAMP	8	
15	001-10308030	ﾎﾞﾙﾄ BOLT	2	
16	001-13208000	ﾅｯﾄ NUT	14	
17	001-12208000	ﾜｯｼｬ WASHER	4	
18	001-12108002	ﾜｯｼｬ･ｽﾌﾟﾘﾝｸﾞ WASHER-SPRING	10	
19	273-16008000	ﾎｰｽ･ﾋﾞﾆｰﾙ HOSE-VINYL	1	
20	333-12114000	ｸﾘｯﾌﾟ CLIP	1	

https://truckmanualshub.com/

フレームアクセサリ
0. FRAME ACCESSORY

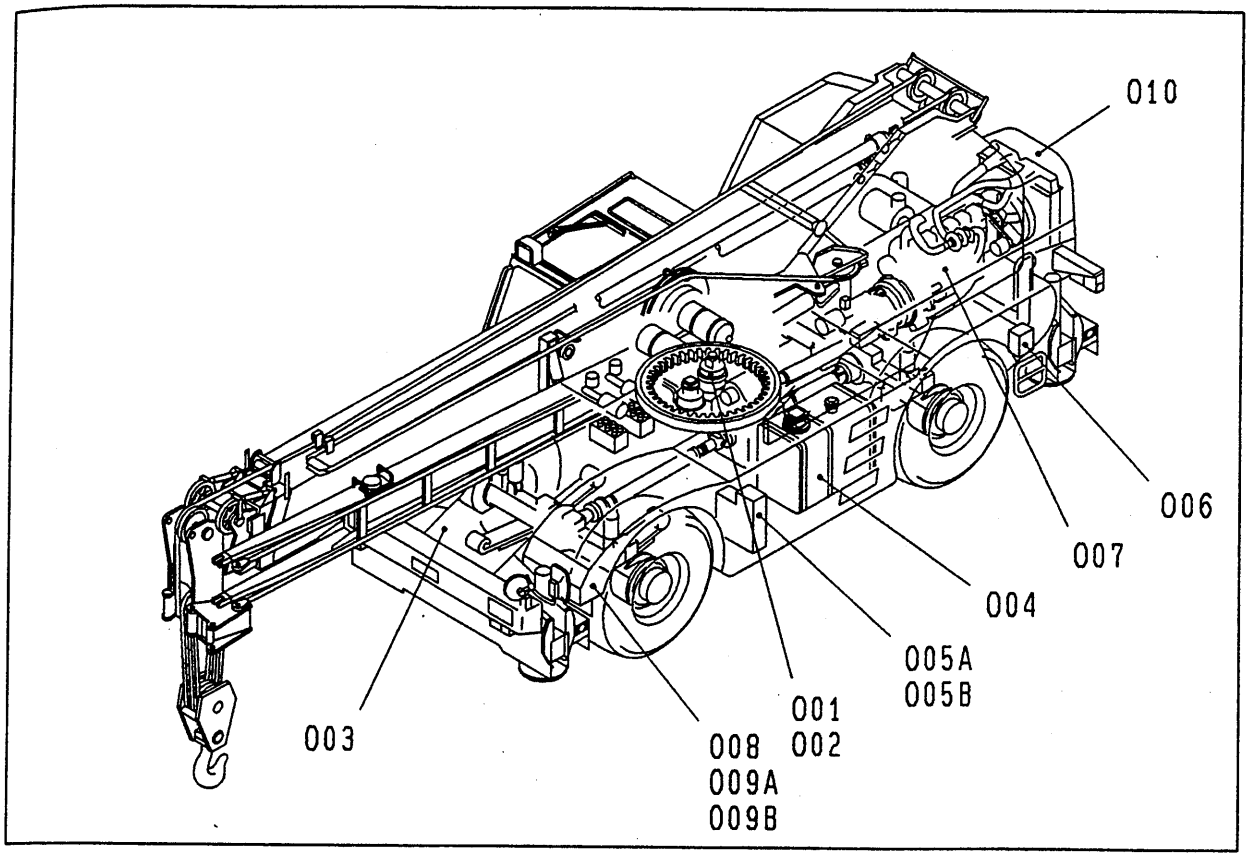

001	071-65200000	ロータリ シール マウンチング ROTARY SEAL MTG	
002	071-77800000	ロータリ ブラシ マウンチング ROTARY BRUSH MTG	
003	273-40100010	シャシ フレーム CHASSIS FRAME	
004	273-43000000	オイル リザーバ OIL RESERVOIR	
005A	273-52500000	リレー ボックス(A) RELAY BOX(A)	～ #07120062
005B	273-52500010	リレー ボックス(A) RELAY BOX(A)	#0712063 ～
006	273-52600000	リレー ボックス RELAY BOX	
007	273-53100000	アクセラレータ ACCELERATOR	
008	273-55600000	キャリヤ アクセサリ CARRIER ACCESSORY(X-TYPE OUTRIGGER)	
009A	273-55700000	キャリヤ アクセサリ CARRIER ACCESSORY	～ #0712112
009B	273-55700010	キャリヤ アクセサリ CARRIER ACCESSORY	#0712113 ～
010	273-71000000	エンジン カバー ENGINE COVER	

https://truckmanualshub.com/

001 071-65200000 ﾛｰﾀﾘ ｼｰﾙ ﾏｳﾝﾁﾝｸﾞ
ROTARY SEAL MTG

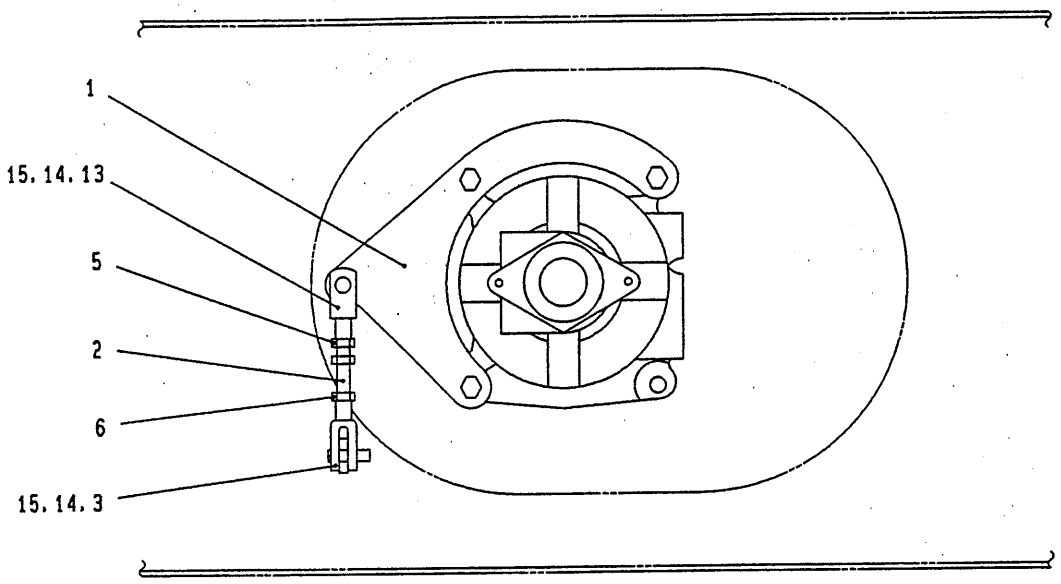

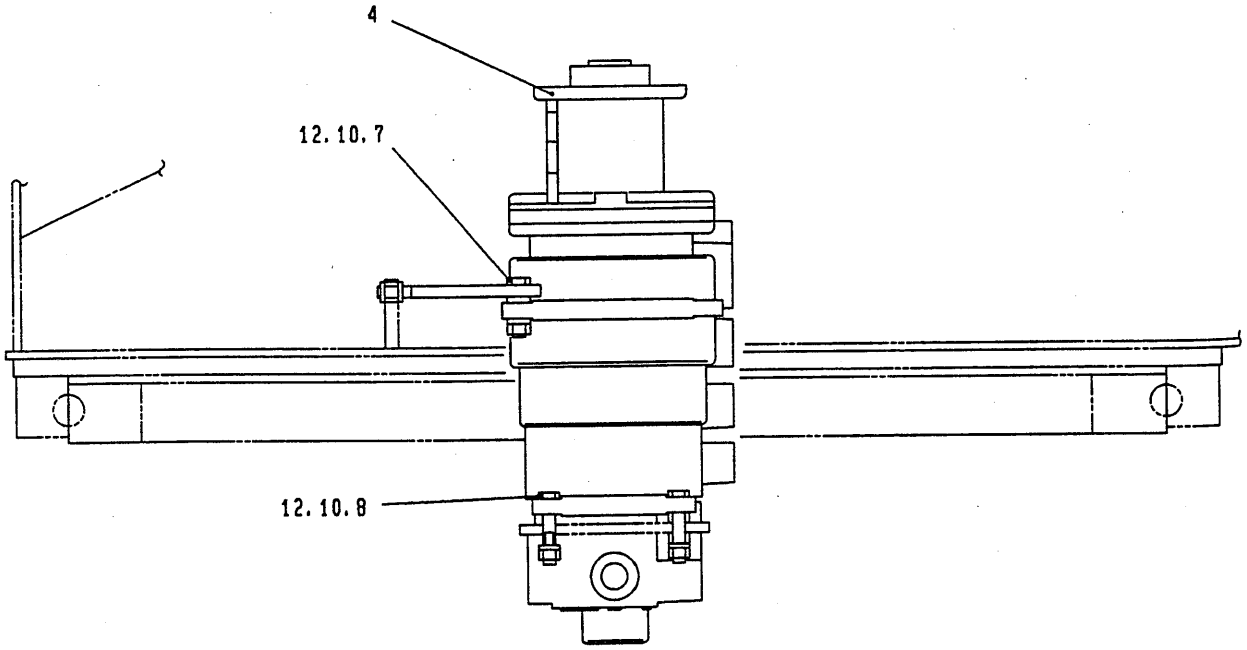

https://truckmanualshub.com/

001 071-65200000 ﾛｰﾀﾘ ｼｰﾙ ﾏｳﾝﾁﾝｸﾞ
ROTARY SEAL MTG

符号 REF. NO.	部品番号 PART NO.	部品名称 PART NAME	個数 Q'ty	備考 NOTE
0	071-65200000	ﾛｰﾀﾘ ｼｰﾙ ﾏｳﾝﾁﾝｸﾞ ROTARY SEAL MTG		N.F.S.
1	071-65201000	ﾌﾟﾚｰﾄ PLATE	1	
2	283-65102000	ﾛｯﾄﾞ ROD	1	
3	283-65103000	ｸﾚﾋﾞｽ CLEVIS	1	
4	689-79000001	ｼｰﾙ･ﾛｰﾀﾘ SEAL-ROTARY	1	
5	009-14216000	ﾅｯﾄ･ﾛｯｸ NUT-LOCK	1	
6	009-14216002	ﾅｯﾄ･ﾛｯｸ NUT-LOCK	1	
7	001-10116060	ﾎﾞﾙﾄ BOLT	3	
8	001-10116075	ﾎﾞﾙﾄ BOLT	4	
10	001-12116002	ﾜｯｼｬ･ｽﾌﾟﾘﾝｸﾞ WASHER-SPRING	7	
12	001-13016000	ﾅｯﾄ NUT	7	
13	001-13716642	ｸﾚﾋﾞｽ CLEVIS	1	
14	001-20116045	ﾋﾟﾝ PIN	2	
15	001-20204035	ﾋﾟﾝ･ｽﾌﾟﾘｯﾄ PIN-SPLIT	2	

https://truckmanualshub.com/

002 071-77800000 ﾛｰﾀﾘ ﾌﾞﾗｼ ﾏｳﾝﾁﾝｸﾞ
ROTARY BRUSH MTG

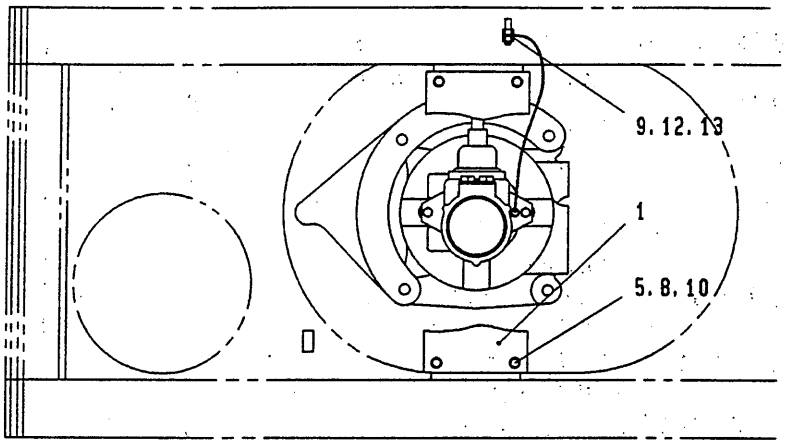

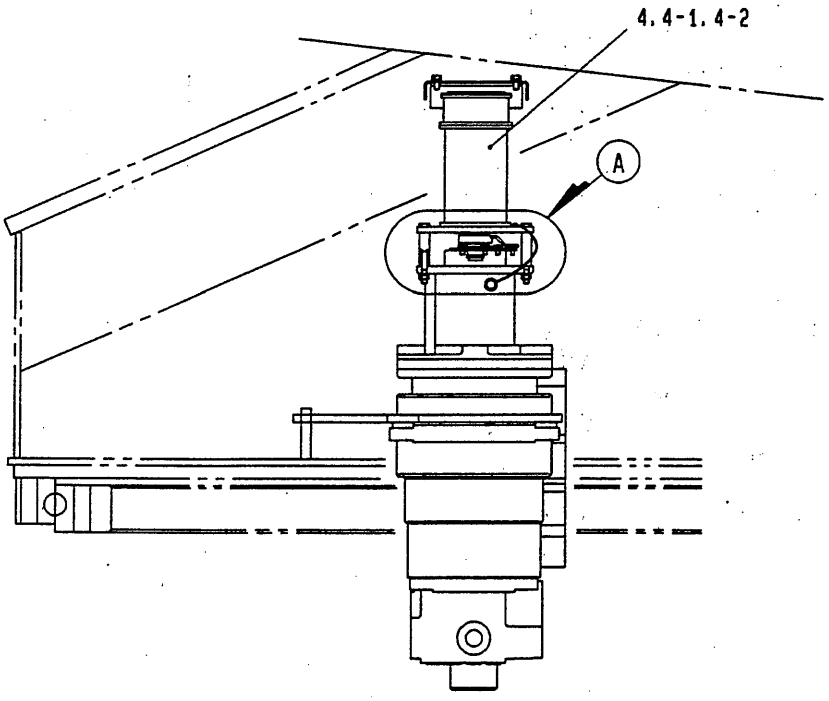

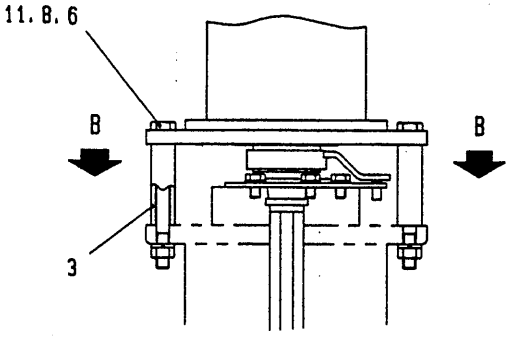

A DETAIL

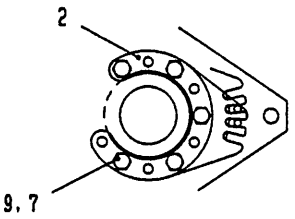

SECTION B-B

https://truckmanualshub.com/

002 071-77800000 ﾛｰﾀﾘ ﾌﾞﾗｼ ﾏｳﾝﾁﾝｸﾞ
ROTARY BRUSH MTG

符号 REF. NO.	部品番号 PART NO.	部品名称 PART NAME	個数 Q'ty	備考 NOTE
0	071-77800000	ﾛｰﾀﾘ ﾌﾞﾗｼ ﾏｳﾝﾁﾝｸﾞ ROTARY BRUSH MTG		N.F.S.
1	071-77801000	ｶﾊﾞｰ COVER	1	
2	243-77901000	ｺﾝﾍﾟﾝｾｰﾀ COMPENSATOR	1	
3	243-77902000	ｽﾍﾟｰｻ SPACER	2	
	SUBASSY NO.			
4	709-18100001	ﾌﾞﾗｼ･ﾛｰﾀﾘ BRUSH-ROTARY	1	
- 1	709-17300012	ﾌﾞﾗｼ･ﾛｰﾀﾘ BRUSH-ROTARY	1	
- 2	251-77901000	ﾊｰﾈｽ HARNESS	1	
5	001-10308016	ﾎﾞﾙﾄ BOLT	4	
6	001-10308085	ﾎﾞﾙﾄ BOLT	2	
7	001-10306010	ﾎﾞﾙﾄ BOLT	5	
8	001-12108002	ﾜｯｼｬ･ｽﾌﾟﾘﾝｸﾞ WASHER-SPRING	6	
9	001-12106002	ﾜｯｼｬ･ｽﾌﾟﾘﾝｸﾞ WASHER-SPRING	6	
10	001-12208000	ﾜｯｼｬ WASHER	4	
11	001-13208000	ﾅｯﾄ NUT	2	
12	001-13206000	ﾅｯﾄ NUT	2	
13	001-12206000	ﾜｯｼｬ WASHER	1	

https://truckmanualshub.com/

003 273-40100010 ｼｬｼ ﾌﾚｰﾑ
CHASSIS FRAME

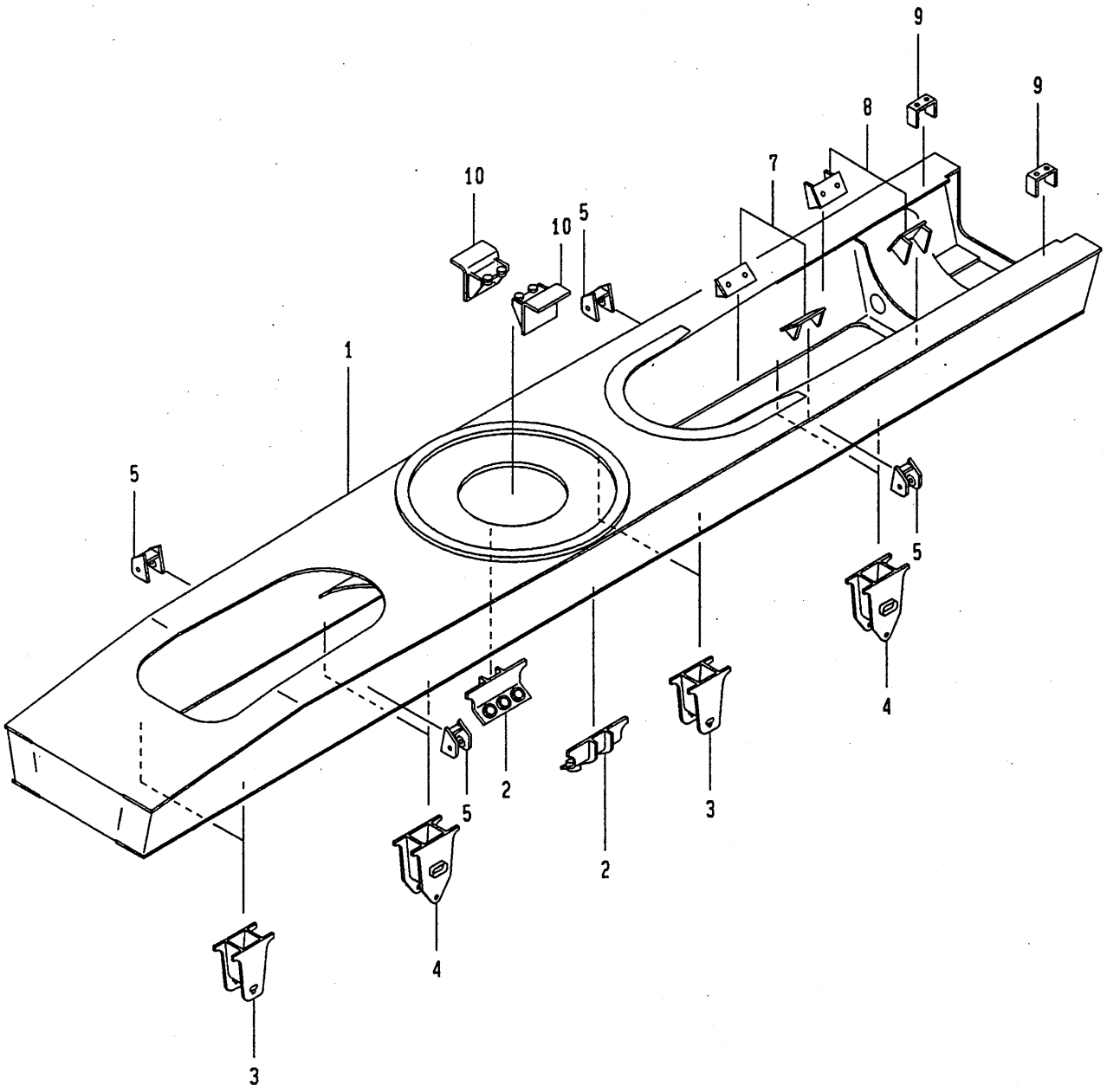

https://truckmanualshub.com/

003 273-40100010 ｼｬｼ ﾌﾚｰﾑ
CHASSIS FRAME

符号 REF. NO.	部品番号 PART NO.	部品名称 PART NAME	個数 Q'ty	備考 NOTE
0	273-40100010	ｼｬｼ ﾌﾚｰﾑ CHASSIS FRAME		N.F.S.
1	273-40101010	ﾌﾚｰﾑ･ｼｬｼ FRAME-CHASSIS	1	
2	273-40102000	ﾌﾞﾗｹｯﾄ BRACKET	2	
3	273-40103000	ﾌﾞﾗｹｯﾄ BRACKET	4	
4	273-40104000	ﾌﾞﾗｹｯﾄ BRACKET	4	
5	273-40105000	ﾌﾞﾗｹｯﾄ BRACKET	4	
7	173-40106000	ﾌﾞﾗｹｯﾄ BRACKET	2	
8	173-40107000	ﾌﾞﾗｹｯﾄ BRACKET	2	
9	273-40106000	ﾌﾞﾗｹｯﾄ BRACKET	2	
10	273-40108000	ﾌﾞﾗｹｯﾄ BRACKET	2	

https://truckmanualshub.com/

004 273-43000000 オイル リザーバ
OIL RESERVOIR

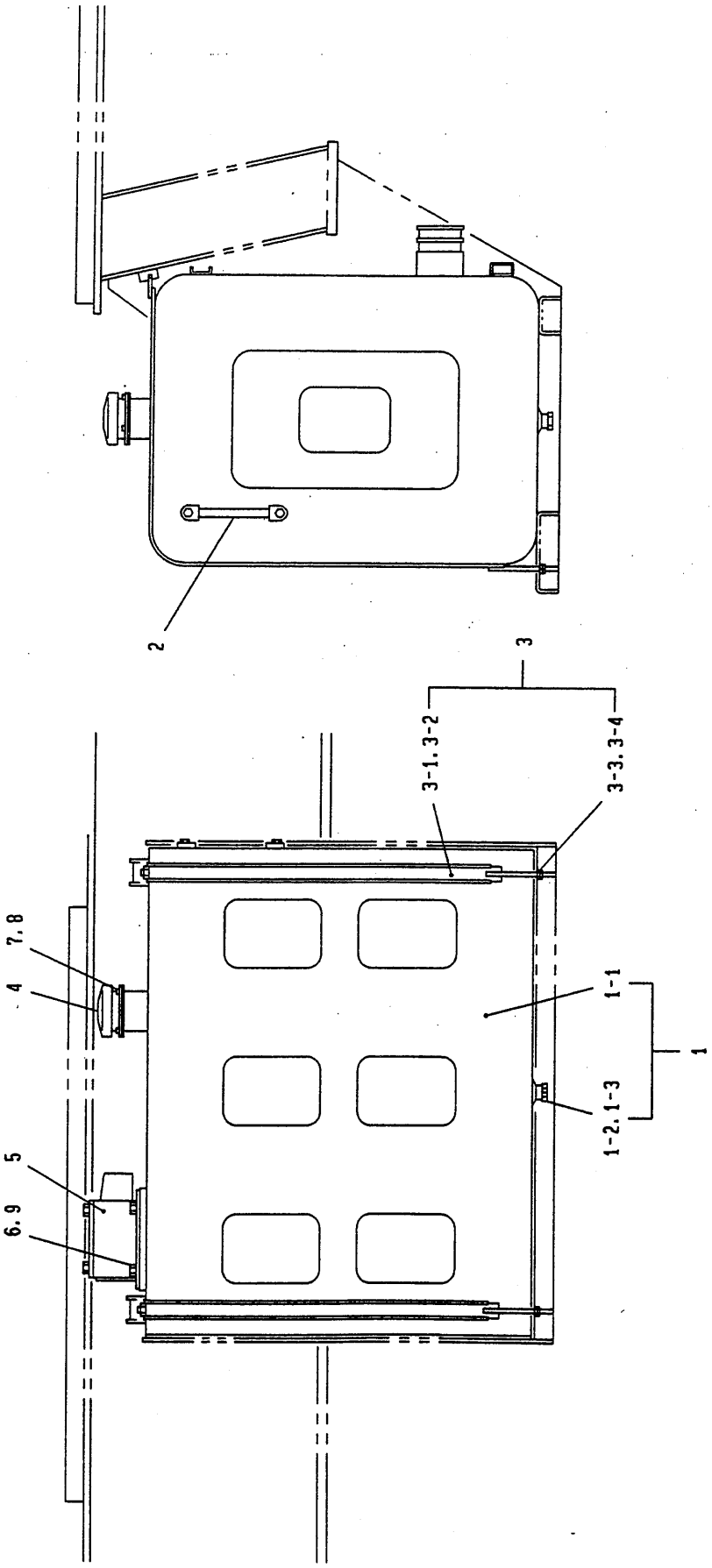

https://truckmanualshub.com/

004 273-43000000 ｵｲﾙ ﾘｻﾞｰﾊﾞ
OIL RESERVOIR

符号 REF. NO.	部品番号 PART NO.	部品名称 PART NAME	個数 Q'ty	備考 NOTE
0	273-43000000	ｵｲﾙ ﾘｻﾞｰﾊﾞ OIL RESERVOIR	1 SET	
	SUBASSY NO.			
1	273-43000100	ﾘｻﾞｰﾊﾞ・ｵｲﾙ RESERVOIR-OIL	1	
- 1	273-43001100	ﾎﾞﾃﾞｰ BODY	1	
- 2	173-43002100	ﾌﾟﾗｸﾞ PLUG	1	
- 3	173-43003100	Oﾘﾝｸﾞ O-RING	1	
2	273-43001000	ｹﾞｰｼﾞ・ﾚﾍﾞﾙ GAUGE-LEVEL	1	
	SUBASSY NO.			
3	173-43000200	ﾊﾞﾝﾄﾞ BAND	2	
- 1	173-43001200	ﾊﾞﾝﾄﾞ BAND	2	
- 2	173-43002200	ﾊﾟｯｷﾝ PACKING	2	
- 3	001-12212000	ﾜｯｼｬ WASHER	2	
- 4	001-13012000	ﾅｯﾄ NUT	4	
4	689-16600001	ﾌﾞﾘｰｻﾞ・ｴｱｰ BREATHER-AIR	1	
5	689-41200001	ﾌｨﾙﾀ・ﾘﾀｰﾝ FILTER-RETURN	1	
6	001-10310020	ﾎﾞﾙﾄ BOLT	4	
7	001-10306012	ﾎﾞﾙﾄ BOLT	3	
8	001-12106002	ﾜｯｼｬ・ｽﾌﾟﾘﾝｸﾞ WASHER-SPRING	3	
9	001-12210000	ﾜｯｼｬ WASHER	4	

https://truckmanualshub.com/

O05A 273-52500000 リレー ボックス (A)
RELAY BOX (A)

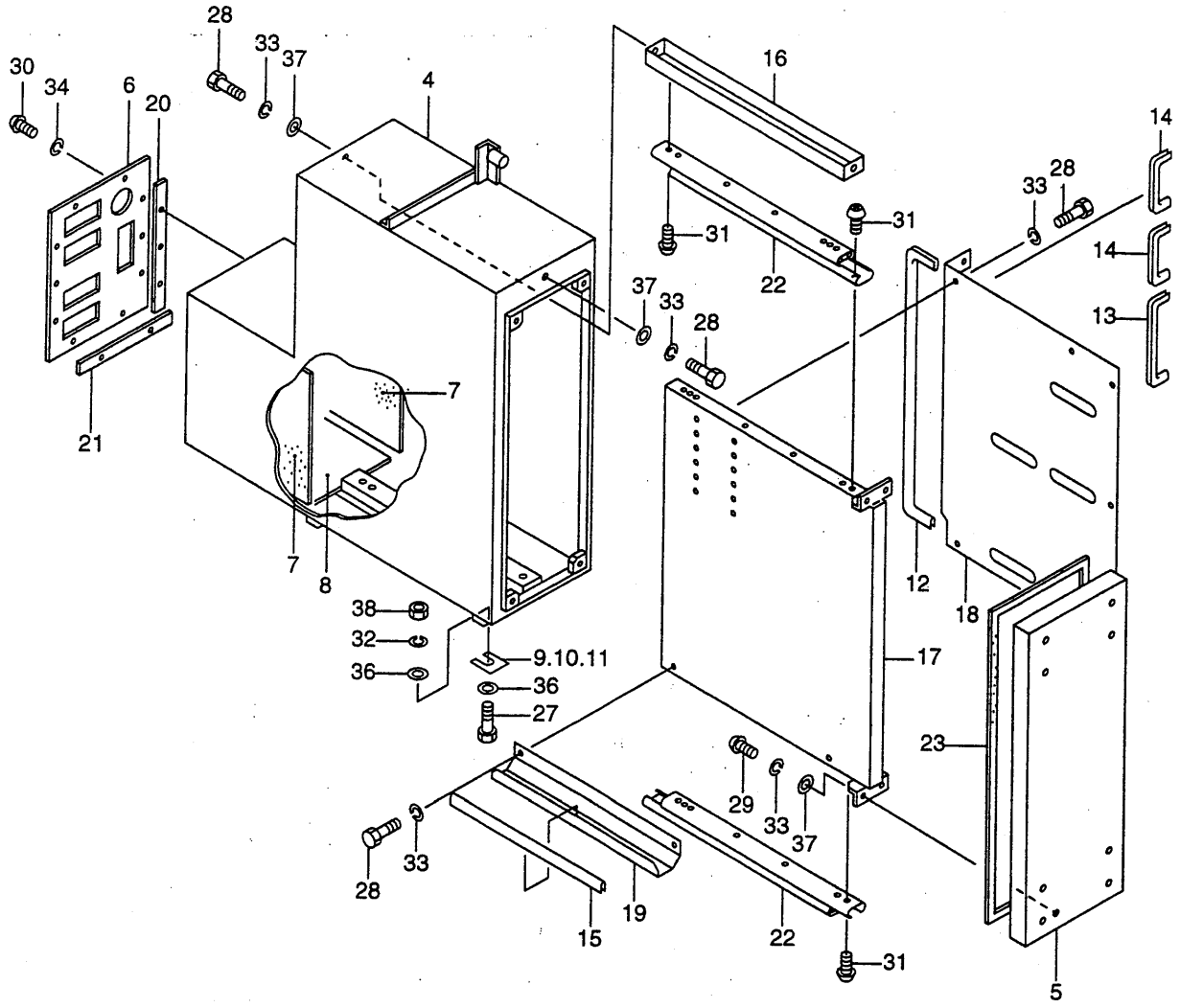

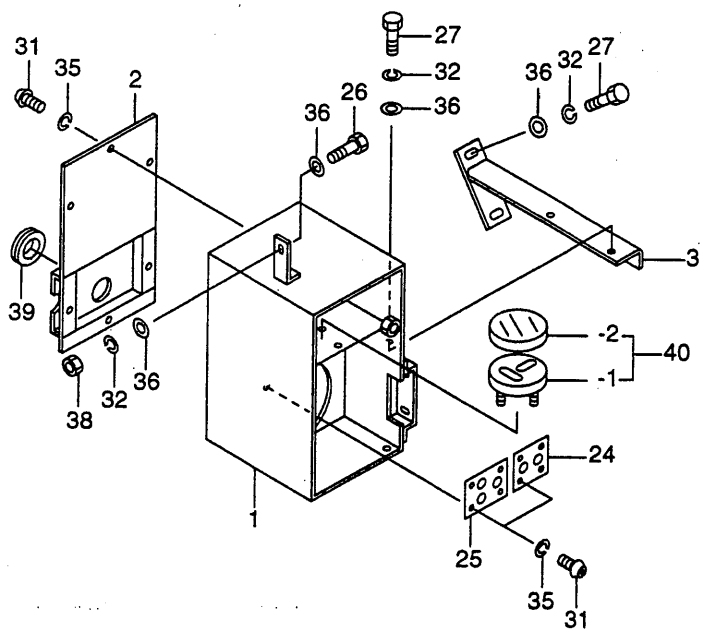

4,1995-TI
273-525-02

https://truckmanualshub.com/

005A 273-52500000 リレー ボックス(A) RELAY BOX(A) ～ #07120062

符号 REF. NO.	部品番号 PART NO.	部品名称 PART NAME	個数 Q'ty	備考 NOTE
0	273-52500000	リレー ボックス(A) RELAY BOX(A)	1 SET	
1	273-52501000	ボックス・スイッチ BOX-SWITCH	1	
2	273-52502000	リット LID	1	
3	273-52503000	ブラケット BRACKET	1	
4	273-52504000	ボックス・リレー BOX-RELAY	1	
5	273-52505000	リット LID	1	
6	273-52506000	プレート PLATE	1	
7	273-52507000	ラバー RUBBER	2	
8	273-52508000	ラバー RUBBER	1	
9	273-52509000	シム SHIM	AR	
10	273-52510000	シム SHIM	AR	
11	273-52511000	シム SHIM	AR	
12	273-52512000	ガード・エッジ GUARD-EDGE	1	
13	273-52513000	ガード・エッジ GUARD-EDGE	1	
14	273-52514000	ガード・エッジ GUARD-EDGE	2	
15	273-52515000	ガード・エッジ GUARD-EDGE	1	
16	163-52502000	ブラケット BRACKET	1	
17	163-52503000	パネル PANEL	1	
18	163-52504000	パネル PANEL	1	
19	163-52506000	プレート PLATE	1	
20	163-52508000	ラバー・シート RUBBER-SEAT	2	
21	163-52509000	ラバー・シート RUBBER-SEAT	2	
22	163-52511000	レール・スライド RAIL-SLIDE	2	
23	163-52515000	ウエザストリップ WEATHER STRIP	1	
24	163-52510000	プレート・ネーム PLATE-NAME	1	

https://truckmanualshub.com/

005A 273-52500000 リレー ボックス(A) ～ #07120062
RELAY BOX(A)

符号 REF.NO.	部品番号 PART NO.	部品名称 PART NAME	個数 Q'ty	備考 NOTE
25	153-52509000	プレート・ネーム PLATE-NAME	1	
26	001-10110030	ボルト BOLT	1	
27	001-10110025	ボルト BOLT	8	
28	001-10306014	ボルト BOLT	11	
29	001-10706014	スクリュ・マシン SCREW-MACHINE	4	
30	001-10705010	スクリュ・マシン SCREW-MACHINE	10	
31	001-10704006	スクリュ・マシン SCREW-MACHINE	28	
32	001-12110002	ワッシャ・スプリング WASHER-SPRING	9	
33	001-12106002	ワッシャ・スプリング WASHER-SPRING	15	
34	001-12105002	ワッシャ・スプリング WASHER-SPRING	10	
35	001-12104002	ワッシャ・スプリング WASHER-SPRING	14	
36	001-12210000	ワッシャ WASHER	14	
37	001-12206000	ワッシャ WASHER	6	
38	001-13010000	ナット NUT	5	
39	213-52002000	グロメット GROMMET	1	
	SUBASSY NO.			
40	889-17500001	ゲージ・レベル GAUGE-LEVEL	1	
- 1	889-17501001	ゲージ・レベル GAUGE-LEVEL	1	
- 2	889-17502001	カバー COVER	1	

https://truckmanualshub.com/

MEMO

https://truckmanualshub.com/

O05B 273-52500010 リレー ボックス (A)
RELAY BOX (A)

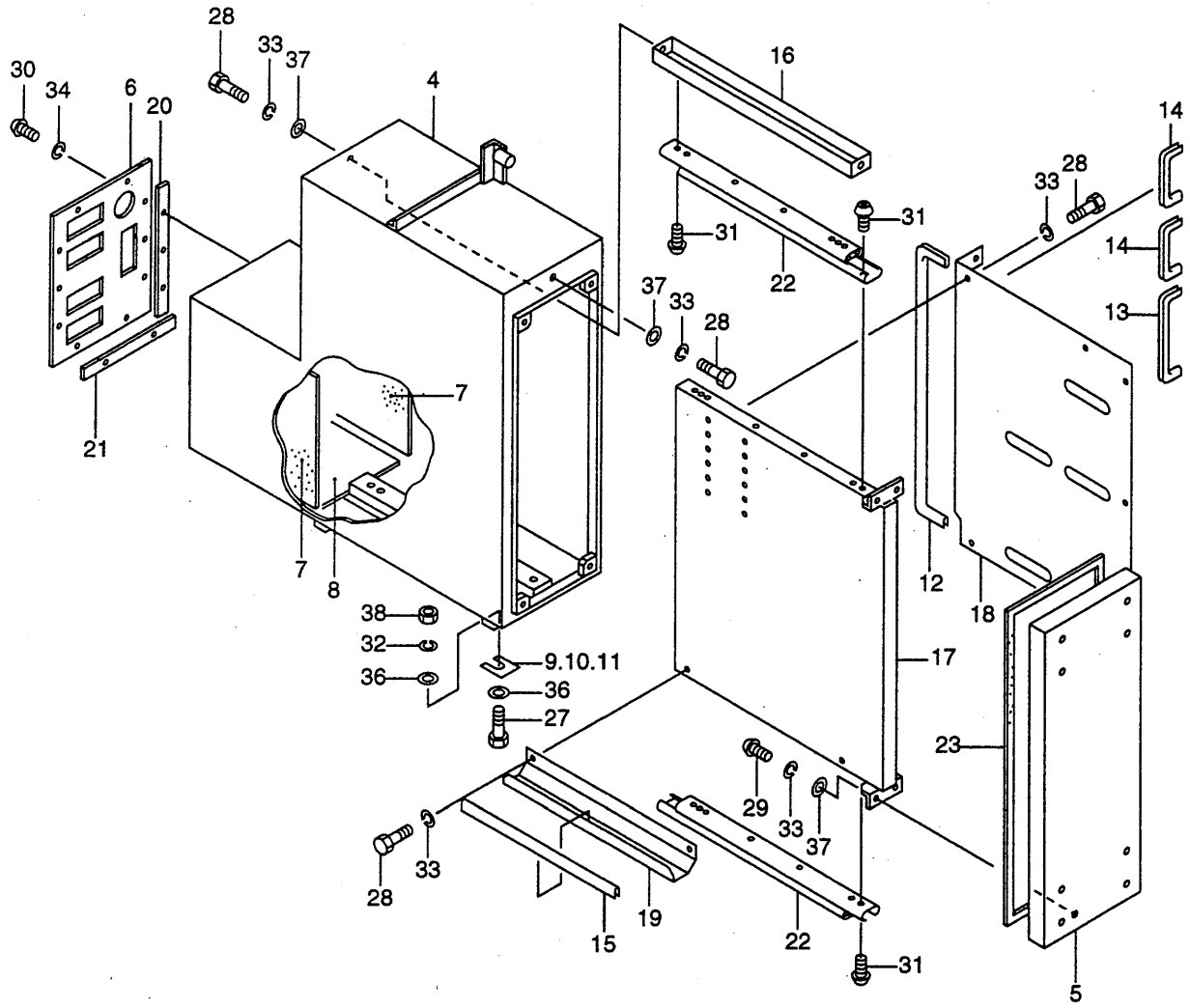

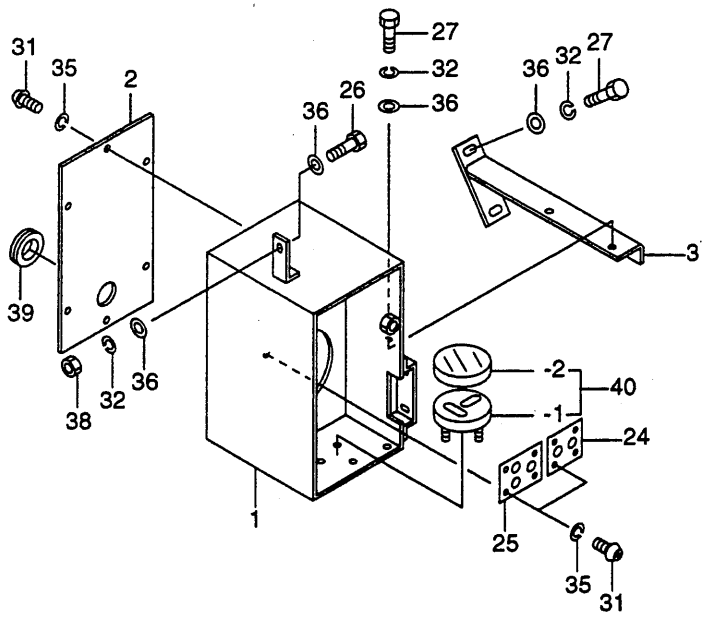

https://truckmanualshub.com/

005B 273-52500010 リレー ボックス(A) RELAY BOX(A) #0712063 ～

符号 REF. NO.	部品番号 PART NO.	部品名称 PART NAME	個数 Q'ty	備考 NOTE
0	273-52500010	リレー ボックス(A) RELAY BOX(A)	1 SET	
1	273-52501010	ボックス・スイッチ BOX-SWITCH	1	
2	273-52502010	リット LID	1	
3	273-52503000	ブラケット BRACKET	1	
4	273-52504000	ボックス・リレー BOX-RELAY	1	
5	273-52505000	リット LID	1	
6	273-52506000	プレート PLATE	1	
7	273-52507000	ラバー RUBBER	2	
8	273-52508000	ラバー RUBBER	1	
9	273-52509000	シム SHIM	AR	
10	273-52510000	シム SHIM	AR	
11	273-52511000	シム SHIM	AR	
12	273-52512000	ガード・エッジ GUARD-EDGE	1	
13	273-52513000	ガード・エッジ GUARD-EDGE	1	
14	273-52514000	ガード・エッジ GUARD-EDGE	2	
15	273-52515000	ガード・エッジ GUARD-EDGE	1	
16	163-52502000	ブラケット BRACKET	1	
17	163-52503000	パネル PANEL	1	
18	163-52504000	パネル PANEL	1	
19	163-52506000	プレート PLATE	1	
20	163-52508000	ラバー・シート RUBBER-SEAT	2	
21	163-52509000	ラバー・シート RUBBER-SEAT	2	
22	163-52511000	レール・スライド RAIL-SLIDE	2	
23	163-52515000	ウエザストリップ WEATHER STRIP	1	
24	163-52510000	プレート・ネーム PLATE-NAME	1	

https://truckmanualshub.com/

005B 273-52500010 リレー ボックス(A) RELAY BOX(A) #0712063 ～

符号 REF. NO.	部品番号 PART NO.	部品名称 PART NAME	個数 Q'ty	備考 NOTE
25	153-52509000	プレート・ネーム PLATE-NAME	1	
26	001-10110030	ボルト BOLT	1	
27	001-10110025	ボルト BOLT	8	
28	001-10306014	ボルト BOLT	11	
29	001-10706014	スクリュ・マシン SCREW-MACHINE	4	
30	001-10705010	スクリュ・マシン SCREW-MACHINE	10	
31	001-10704006	スクリュ・マシン SCREW-MACHINE	28	
32	001-12110002	ワッシャ・スプリング WASHER-SPRING	9	
33	001-12106002	ワッシャ・スプリング WASHER-SPRING	15	
34	001-12105002	ワッシャ・スプリング WASHER-SPRING	10	
35	001-12104002	ワッシャ・スプリング WASHER-SPRING	14	
36	001-12210000	ワッシャ WASHER	14	
37	001-12206000	ワッシャ WASHER	6	
38	001-13010000	ナット NUT	5	
39	213-52002000	グロメット GROMMET	1	
	SUBASSY NO.			
40	889-17500001	ゲージ・レベル GAUGE-LEVEL	1	
- 1	889-17501001	ゲージ・レベル GAUGE-LEVEL	1	
- 2	889-17502001	カバー COVER	1	

https://truckmanualshub.com/

MEMO

https://truckmanualshub.com/

O06 273-52600000 リレー ボックス
RELAY BOX

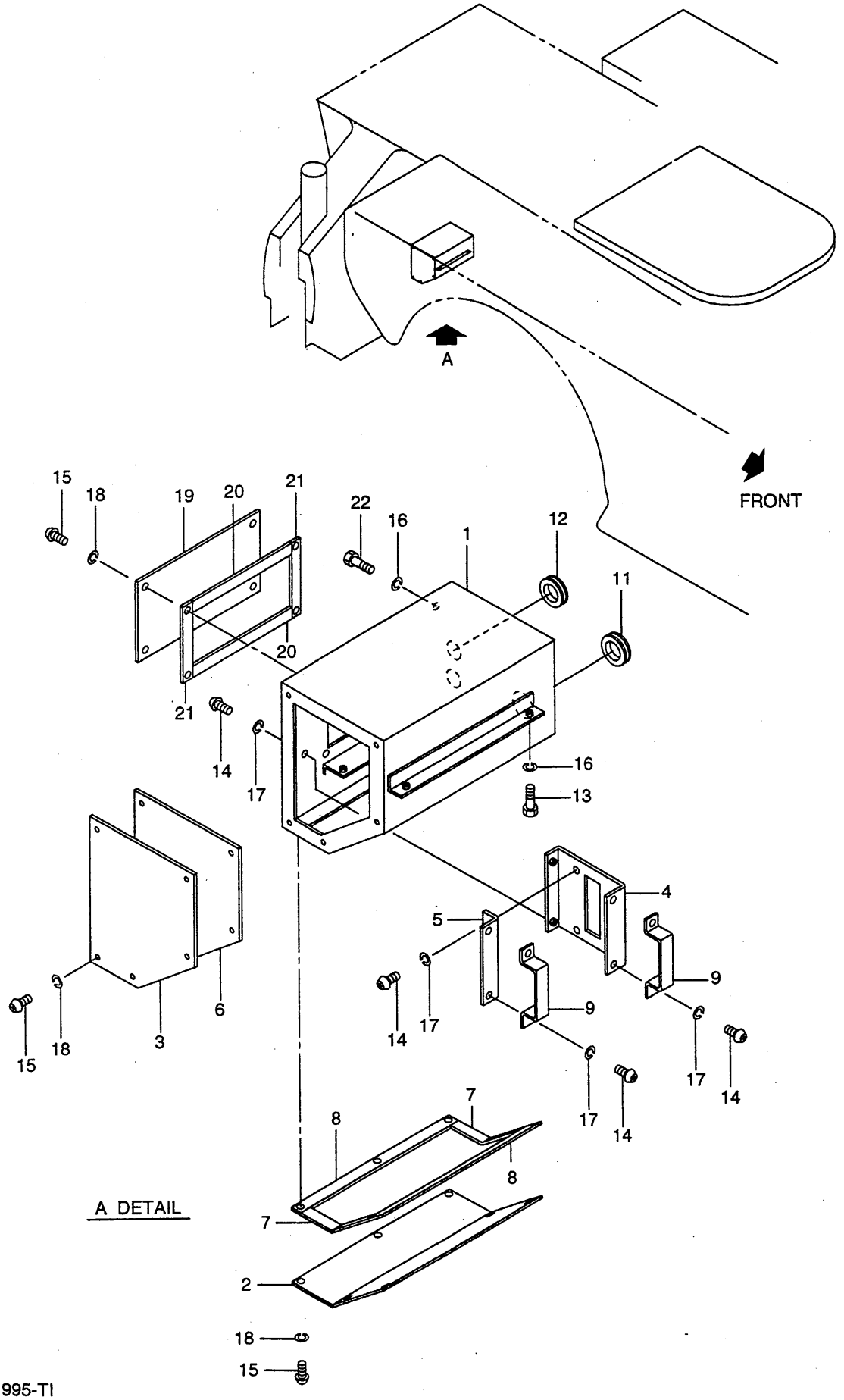

https://truckmanualshub.com/

006 273-52600000 リレー ボックス
RELAY BOX

符号 REF. NO.	部品番号 PART NO.	部品名称 PART NAME	個数 Q'ty	備考 NOTE
0	273-52600000	リレー ボックス RELAY BOX	1 SET	
1	273-52601000	ボックス・リレー BOX-RELAY	1	
2	273-52602000	リット LID	1	
3	273-52603000	リット LID	1	
4	273-52604000	ブラケット BRACKET	1	
5	273-52605000	ブラケット BRACKET	1	
6	273-52606000	シート・ラバー SHEET-RUBBER	1	
7	273-52607000	シート・ラバー SHEET-RUBBER	2	
8	273-52608000	シート・ラバー SHEET-RUBBER	2	
9	153-52603000	ブラケット BRACKET	2	
11	173-52605000	グロメット GROMMET	1	
12	051-52403000	グロメット GROMMET	2	
13	001-10308020	ボルト BOLT	2	
14	001-10706014	スクリュ・マシン SCREW-MACHINE	8	
15	001-10705012	スクリュ・マシン SCREW-MACHINE	17	
16	001-12108002	ワッシャ・スプリング WASHER-SPRING	4	
17	001-12106002	ワッシャ・スプリング WASHER-SPRING	8	
18	001-12105002	ワッシャ・スプリング WASHER-SPRING	17	
19	273-52609000	リット LID	1	
20	273-52610000	シート・ラバー SHEET-RUBBER	2	
21	273-52611000	シート・ラバー SHEET-RUBBER	2	
22	001-10308016	ボルト BOLT	2	

https://truckmanualshub.com/

007 273-53100000 アクセラレータ
ACCELERATOR

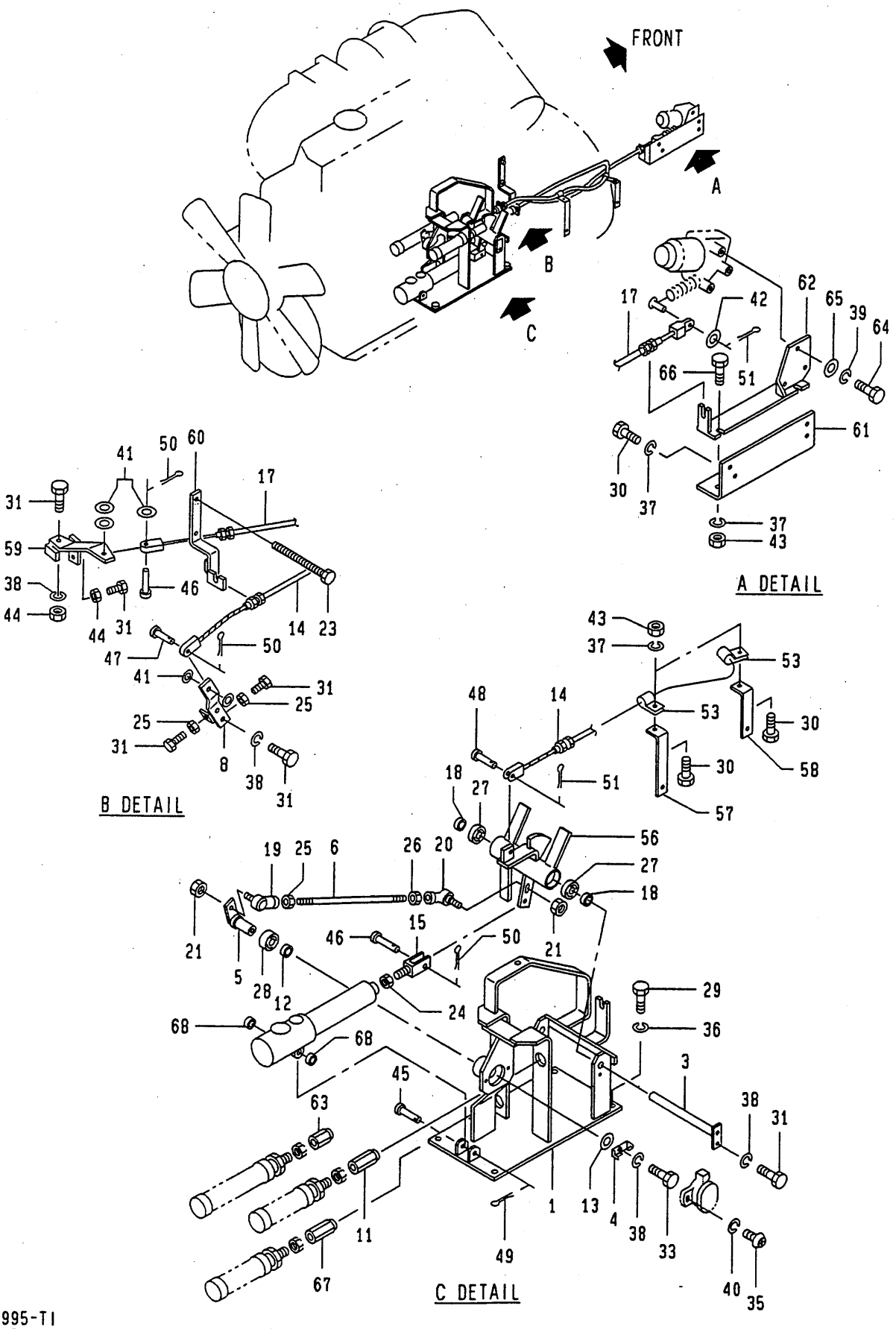

https://truckmanualshub.com/

007 273-53100000 アクセラレータ
ACCELERATOR

符号 REF. NO.	部品番号 PART NO.	部品名称 PART NAME	個数 Q'ty	備考 NOTE
0	273-53100000	アクセラレータ ACCELERATOR		N.F.S.
1	163-53101000	ブラケット BRACKET	1	
3	163-53103000	シャフト SHAFT	1	
4	163-53104000	ブラケット BRACKET	1	
5	163-53105000	リンク LINK	1	
6	163-53106000	ロッド ROD	1	
8	163-53108000	レバー LEVER	1	
11	163-53111000	ナット・アジャスチング NUT-ADJUSTING	1	
12	163-53112000	スペーサ SPACER	1	
13	163-53113000	ワッシャ・スラスト WASHER-THRUST	1	
14	163-53117000	ケーブル CABLE	1	
15	243-53107010	クレビス CLEVIS	1	
17	243-53136000	ケーブル CABLE	1	
18	203-53113000	カラー COLLAR	2	
19	204-15111010	ジョイント・ユニバーサル JOINT-UNIVERSAL	1	
20	617-15109000	ジョイント・ユニバーサル JOINT-UNIVERSAL	1	
21	153-53126000	ナット・セルフロッキング NUT-SELF LOCKING	2	
23	313-53110000	ボルト・フランジ BOLT-FLANGE	2	
24	009-14308000	ナット・ロック NUT-LOCK	1	
25	009-14306000	ナット・ロック NUT-LOCK	3	

https://truckmanualshub.com/

007 273-53100000 アクセラレータ
ACCELERATOR

符号 REF. NO.	部品番号 PART NO.	部品名称 PART NAME	個数 Q'ty	備考 NOTE
26	009-14306002	ナット・ロック NUT-LOCK	1	
27	009-35106001	ベアリング・ボール BEARING-BALL	2	
28	009-38004902	ベアリング・ニードル BEARING-NEEDLE	1	
29	001-10110020	ボルト BOLT	4	
30	001-10308014	ボルト BOLT	6	
31	001-10306016	ボルト BOLT	7	
33	001-10306010	ボルト BOLT	1	
35	001-10704014	スクリュ・マシン SCREW-MACHINE	2	
36	001-12110002	ワッシャ・スプリング WASHER-SPRING	4	
37	001-12108002	ワッシャ・スプリング WASHER-SPRING	10	
38	001-12106002	ワッシャ・スプリング WASHER-SPRING	5	
39	001-12105002	ワッシャ・スプリング WASHER-SPRING	3	
40	001-12104002	ワッシャ・スプリング WASHER-SPRING	2	
41	001-12208000	ワッシャ WASHER	5	
42	001-12206000	ワッシャ WASHER	1	
43	001-13208000	ナット NUT	6	
44	001-13206000	ナット NUT	2	
45	001-20110050	ピン PIN	1	
46	001-20108025	ピン PIN	2	
47	001-20108020	ピン PIN	1	
48	001-20106016	ピン PIN	1	
49	001-20203016	ピン・スプリット PIN-SPLIT	1	
50	001-20202012	ピン・スプリット PIN-SPLIT	3	

https://truckmanualshub.com/

007 273-53100000 アクセラレータ
ACCELERATOR

符号 REF. NO.	部品番号 PART NO.	部品名称 PART NAME	個数 Q'ty	備考 NOTE
51	001-20216010	ﾋﾟﾝ・ｽﾌﾟﾘｯﾄ PIN-SPLIT	2	
53	163-53107000	ｸﾗﾝﾌﾟ CLAMP	2	
56	273-53101000	ﾘﾝｸ LINK	1	
57	273-53103000	ﾌﾞﾗｹｯﾄ BRACKET	1	
58	273-53104000	ﾌﾞﾗｹｯﾄ BRACKET	1	
59	273-53105000	ﾚﾊﾞｰ LEVER	1	
60	273-53106000	ﾌﾞﾗｹｯﾄ BRACKET	1	
61	273-53107000	ﾌﾞﾗｹｯﾄ BRACKET	1	
62	273-53108000	ﾌﾞﾗｹｯﾄ BRACKET	1	
63	273-53109000	ﾅｯﾄ・ｱｼﾞｬｽﾁﾝｸﾞ NUT-ADJUSTING	1	
64	163-53118000	ﾎﾞﾙﾄ BOLT	3	
65	001-12205000	ﾜｯｼｬ WASHER	3	
66	001-10308020	ﾎﾞﾙﾄ BOLT	4	
67	273-53110000	ﾅｯﾄ・ｱｼﾞｬｽﾁﾝｸﾞ NUT-ADJUSTING	1	
68	203-55650000	ｽﾍﾟｰｻ(L=10) SPACER	2	

008 273-55600000 ｷｬﾘｱ ｱｸｾｻﾘ
CARRIER ACCESSORY

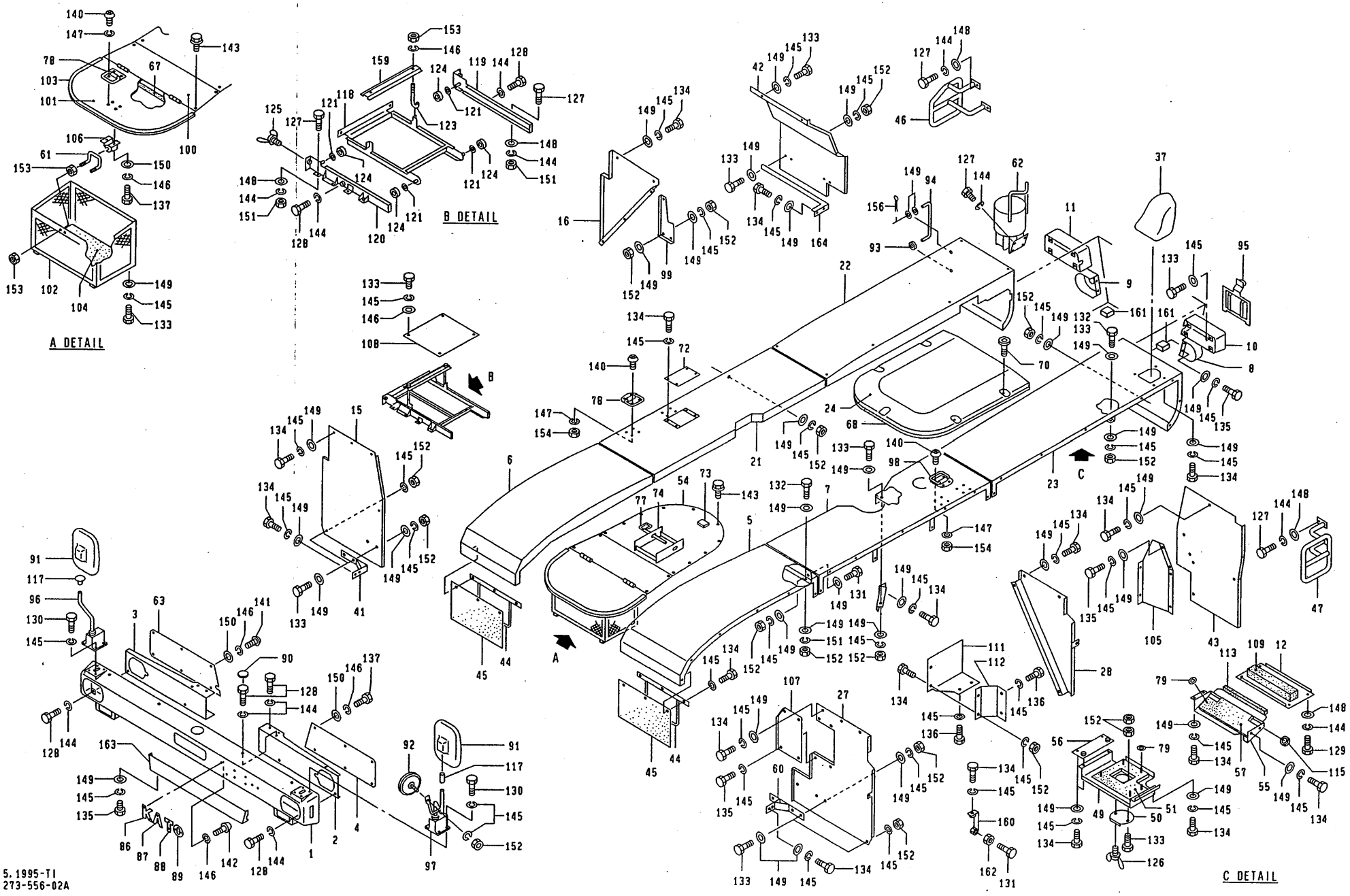

5.1995-TI
273-556-02A

https://truckmanualshub.com/

https://truckmanualshub.com/

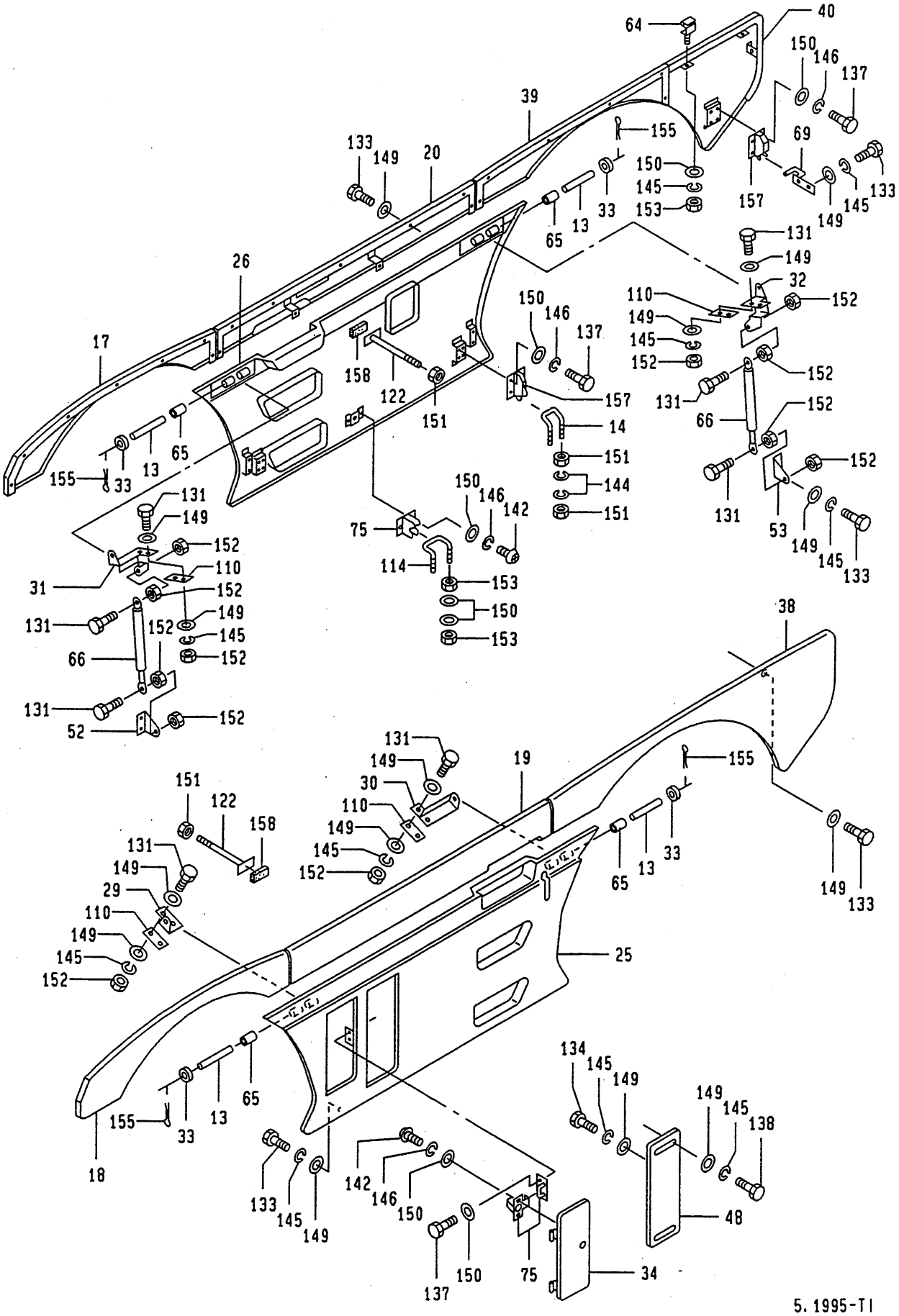

5.1995-TI
273-556-028

https://truckmanualshub.com/

008 273-55600000 キャリヤ アクセサリ CARRIER ACCESSORY (X-TYPE OUTRIGGER)

符号 REF. NO.	部品番号 PART NO.	部品名称 PART NAME	個数 Q'ty	備考 NOTE
0	273-55600000	キャリヤ アクセサリ CARRIER ACCESSORY		N.F.S.
1	273-55601000	バンパ BUMPER	1	
2	273-55602000	ブラケット・ヘッドランプ BRACKET-HEAD LAMP	1	
3	273-55603000	ブラケット・ヘッドランプ BRACKET-HEAD LAMP	1	
4	273-55604000	カバー COVER	1	
5	273-55605000	フェンダ FENDER	1	
6	273-55606000	フェンダ FENDER	1	
7	273-55607000	フェンダ FENDER	1	
8	273-55608000	ブラケット BRACKET	1	
9	273-55609000	ブラケット BRACKET	1	
10	273-55610000	カバー COVER	1	
11	273-55611000	カバー COVER	1	
12	273-55612000	カバー COVER	1	
13	273-55613000	ピン PIN	4	
14	273-55614000	Uボルト U-BOLT	2	
15	273-55615000	ガード・マッド GUARD-MUD	1	
16	273-55616000	ガード・マッド GUARD-MUD	1	
17	273-55617000	フェンダ・サイド FENDER-SIDE	1	
18	273-55618000	フェンダ・サイド FENDER-SIDE	1	
19	273-55619000	フェンダ・サイド FENDER-SIDE	1	
20	273-55620000	フェンダ・サイド FENDER-SIDE	1	
21	273-55621000	フェンダ FENDER	1	
22	273-55622000	フェンダ FENDER	1	
23	273-55623000	フェンダ FENDER	1	
24	273-55624000	カバー・トルコン COVER-TORUKON	1	

https://truckmanualshub.com/

008 273-55600000 キャリヤ アクセサリ
CARRIER ACCESSORY (X-TYPE OUTRIGGER)

符号 REF. NO.	部品番号 PART NO.	部品名称 PART NAME	個数 Q'ty	備考 NOTE
25	273-55625000	フエンダ゛・サイト゛ FENDER-SIDE	1	
26	273-55626000	フエンダ゛・サイト゛ FENDER-SIDE	1	
27	273-55627000	ガ゛ート゛・マツト゛ GUARD-MUD	1	
28	273-55628000	ガ゛ート゛・マツト゛ GUARD-MUD	1	
29	273-55629000	ブ゛ラケツト BRACKET	1	
30	273-55630000	ブ゛ラケツト BRACKET	1	
31	273-55631000	ブ゛ラケツト BRACKET	1	
32	273-55632000	ブ゛ラケツト BRACKET	1	
33	273-55633000	カラー COLLAR	8	
34	273-55634000	リツト゛ LID	1	
37	273-55637000	カハ゛ー COVER	1	
38	273-55638000	フエンダ゛・サイト゛ FENDER-SIDE	1	
39	273-55639000	フエンダ゛・サイト゛ FENDER-SIDE	1	
40	273-55640000	フエンダ゛・サイト゛ FENDER-SIDE	1	
41	273-55641000	ブ゛ラケツト BRACKET	1	
42	273-55642000	ガ゛ート゛・マツト゛ GUARD-MUD	1	
43	273-55643000	ガ゛ート゛・マツト゛ GUARD-MUD	1	
44	273-55644000	ブ゛ラケツト・マツト゛ガ゛ート゛ BRACKET-MUD GUARD	2	
45	273-55645000	ガ゛ート゛・マツト゛ GUARD-MUD	2	
46	273-55646000	ステツプ゜ STEP	1	
47	273-55647000	ステツプ゜ STEP	1	
48	273-55648000	カハ゛ー・サイト゛ COVER-SIDE	1	
49	273-55649000	カハ゛ー・アンタ゛ー COVER-UNDER	1	
50	273-55650000	カハ゛ー COVER	1	

https://truckmanualshub.com/

008 273-55600000 キャリヤ アクセサリ
CARRIER ACCESSORY (X-TYPE OUTRIGGER)

符号 REF. NO.	部品番号 PART NO.	部品名称 PART NAME	個数 Q'ty	備考 NOTE
51	273-55651000	インシュレータ INSULATOR	1	
52	273-55652000	ブラケット BRACKET	1	
53	273-55653000	ブラケット BRACKET	1	
54	273-55654000	カバー COVER	1	
55	273-55655000	カバー・アンダー COVER-UNDER	1	
56	273-55656000	カバー・アンダー COVER-UNDER	1	
57	273-55657000	インシュレータ INSULATOR	1	
59	273-55659000	ステー STAY	1	
60	273-55660000	ブラケット BRACKET	1	
61	273-55661000	フック HOOK	1	
62	273-55662000	ブラケット BRACKET	1	
63	273-55663000	カバー COVER	1	
64	163-55602100	ヒンジ HINGE	2	
65	273-55665000	ブッシュ BUSHING	8	
66	273-55666000	スプリング・ガス SPRING-GAS	2	
67	273-55667000	ウエザストリップ WEATHER STRIP	1	
68	273-55668000	ウエザストリップ WEATHER STRIP	1	
69	273-55669000	ブラケット BRACKET	1	
70	153-55625000	ボルト BOLT	5	
72	173-55624000	カバー COVER	1	
73	173-55643000	プレート PLATE	1	
74	173-55647000	ブラケット BRACKET	1	
75	203-55657000	ロック・カバー LOCK-COVER	2	

https://truckmanualshub.com/

008 273-55600000 キャリヤ アクセサリ
CARRIER ACCESSORY (X-TYPE OUTRIGGER)

符号 REF. NO.	部品番号 PART NO.	部品名称 PART NAME	個数 Q'ty	備考 NOTE
77	162-55102000	ピン PIN	1	
78	303-40142000	グリップ・ハンド GRIP-HAND	5	
79	297-71051000	ワッシャ WASHER	8	
86	303-55623000	プレート・ネーム PLATE-NAME	1	
87	303-55624000	プレート・ネーム PLATE-NAME	1	
88	303-55625000	プレート・ネーム PLATE-NAME	1	
89	303-55626000	プレート・ネーム PLATE-NAME	1	
90	153-55623000	プラグ・ホール PLUG-HOLE	4	
91	293-56000100	ミラー MIRROR	2	
92	293-56005000	ミラー・アンダ MIRROR-UNDER	1	
93	936-89108000	グロメット GROMMET	1	
94	293-71121000	ステー STAY	1	
95	709-28100011	ランプ・ライセンス LAMP-LICENSE	1	MAINT
96	273-55670000	ステー・ミラー(R) STAY-MIRROR(R)	1	
97	273-55671000	ステー・ミラー(L) STAY-MIRROR(R)	1	
99	273-55673000	カバー COVER	1	
100	273-55674000	カバー COVER	1	
101	273-55675000	リッド LID	1	
102	273-55676000	ボックス・ツール BOX-TOOL	1	
103	273-55677000	ガード・エッジ GUARD-EDGE	1	
104	273-55678000	プレート PLATE	1	
105	273-55679000	カバー COVER	1	

https://truckmanualshub.com/

008 273-55600000 キャリヤ アクセサリ
CARRIER ACCESSORY (X-TYPE OUTRIGGER)

符号 REF. NO.	部品番号 PART NO.	部品名称 PART NAME	個数 Q'ty	備考 NOTE
106	273-55681000	ﾄﾞｱｰ・ｷｬｯﾁ DOOR-CATCH	1	
107	273-55682000	ｶﾊﾞｰ COVER	1	
108	273-55683000	ｶﾊﾞｰ COVER	1	
109	273-55684000	ｼｰﾄ・ｽﾎﾟﾝｼﾞ SEAT-SPONGE	1	
110	273-55685000	ｼﾑ SHIM	AR	
111	273-55686000	ｶﾊﾞｰ COVER	1	
112	273-55687000	ｶﾊﾞｰ COVER	1	
113	273-55688000	ｼｰﾄ・ｽﾎﾟﾝｼﾞ SEAT-SPONGE	1	
114	273-55689000	ﾌｯｸ HOOK	1	
115	273-55690000	ｶﾞｰﾄﾞ・ｴｯｼﾞ GUARD-EDGE	2	
117	293-56002000	ｸﾞﾛﾒｯﾄ GROMMET	2	
118	163-55640000	ﾄﾚｲ TRAY	1	
119	163-55641000	ﾚｰﾙ・ｶﾞｲﾄﾞ RAIL-GUIDE	1	
120	163-55642000	ﾚｰﾙ・ｶﾞｲﾄﾞ RAIL-GUIDE	1	
121	163-55643000	ﾜｯｼｬ WASHER	4	
122	273-55691000	ｽﾃｰ STAY	2	
123	163-55645000	ﾎﾞﾙﾄ BOLT	2	
124	163-55650000	ﾍﾞｱﾘﾝｸﾞ BEARING	4	
125	009-11310025	ﾎﾞﾙﾄ・ｳｲﾝｸﾞ BOLT-WING	2	
126	009-11308016	ﾎﾞﾙﾄ・ｳｲﾝｸﾞ BOLT-WING	1	
127	001-10110025	ﾎﾞﾙﾄ BOLT	16	
128	001-10110020	ﾎﾞﾙﾄ BOLT	18	
129	001-10110016	ﾎﾞﾙﾄ BOLT	4	
130	001-10308035	ﾎﾞﾙﾄ BOLT	8	

008 273-55600000 キャリヤ アクセサリ
CARRIER ACCESSORY (X-TYPE OUTRIGGER)

符号 REF.NO.	部品番号 PART NO.	部品名称 PART NAME	個数 Q'ty	備考 NOTE
131	001-10308030	ボルト BOLT	22	
132	001-10308025	ボルト BOLT	28	
133	001-10308020	ボルト BOLT	99	
134	001-10308016	ボルト BOLT	62	
135	001-10308014	ボルト BOLT	18	
136	001-10308012	ボルト BOLT	4	
137	001-10306016	ボルト BOLT	16	
138	001-10508045	ボルト・ヘキサゴンソケット BOLT-HEXAGON SOCKET	4	
140	001-10605014	スクリュ・マシン SCREW-MACHINE	20	
141	001-10706016	スクリュ・マシン SCREW-MACHINE	12	
142	001-10706010	スクリュ・マシン SCREW-MACHINE	12	
143	992-10410020	ボルト・フランジ BOLT-FLANGE	14	
144	001-12110002	ワッシャ・スプリング WASHER-SPRING	46	
145	001-12108002	ワッシャ・スプリング WASHER-SPRING	238	
146	001-12106002	ワッシャ・スプリング WASHER-SPRING	46	
147	001-12105002	ワッシャ・スプリング WASHER-SPRING	20	
148	001-12210000	ワッシャ WASHER	16	
149	001-12208000	ワッシャ WASHER	330	
150	001-12206000	ワッシャ WASHER	42	
151	001-13010000	ナット NUT	18	
152	001-13208000	ナット NUT	126	
153	001-13206000	ナット NUT	16	
154	001-13205000	ナット NUT	16	
155	001-20203020	ピン・スプリット PIN-SPLIT	8	

008 273-55600000 キャリヤ アクセサリ
CARRIER ACCESSORY (X-TYPE OUTRIGGER)

符号 REF.NO.	部品番号 PART NO.	部品名称 PART NAME	個数 Q'ty	備考 NOTE
156	001-20202012	ピン・スプリット PIN-SPLIT	1	
157	163-55653000	キャッチ・ドアー CATCH-DOOR	3	
158	273-55692000	プレート・ラバー PLATE-RUBBER	2	
159	273-55693000	リット LID	1	
160	273-55694000	ブラケット BRACKET	1	
161	273-55695000	シート・スポンジ SEAT-SPONGE	2	
162	009-14308000	ナット・ロック NUT-LOCK	2	
163	273-55696000	カバー COVER	1	
164	273-55697000	ステー STAY	1	

https://truckmanualshub.com/

009A 273-55700000 キャリア アクセサリ
CARRIER ACCESSORY

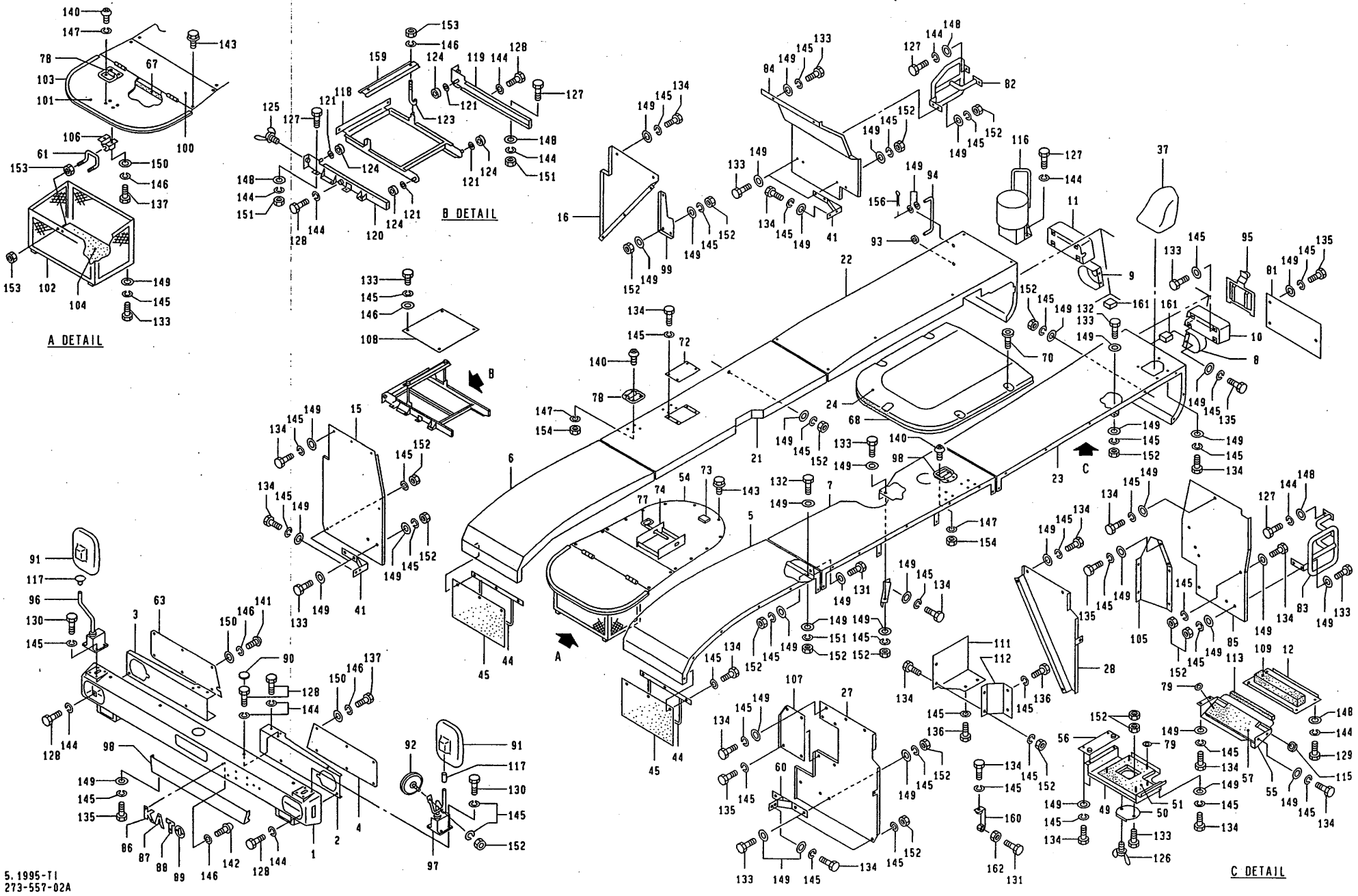

5.1995-TI
273-557-02A

https://truckmanualshub.com/

https://truckmanualshub.com/

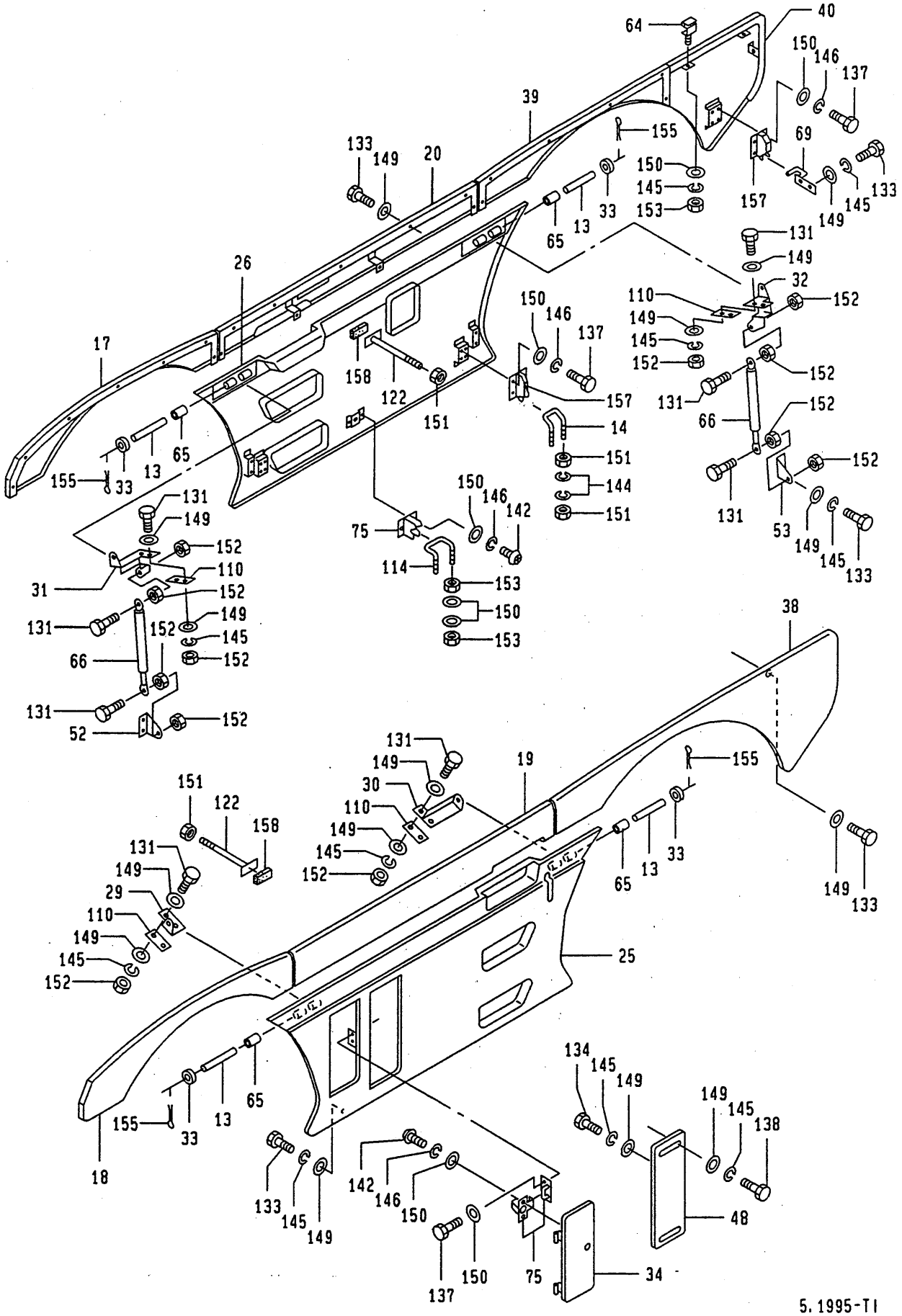

https://truckmanualshub.com/

009A 273-55700000 キャリヤ アクセサリ CARRIER ACCESSORY ～ #0712112

符号 REF. NO.	部品番号 PART NO.	部品名称 PART NAME	個数 Q'ty	備考 NOTE
0	273-55700000	キャリヤ アクセサリ CARRIER ACCESSORY		N.F.S.
1	273-55601000	ﾊﾞﾝﾊﾟ BUMPER	1	
2	273-55602000	ﾌﾞﾗｹｯﾄ・ﾍｯﾄﾞﾗﾝﾌﾟ BRACKET-HEAD LAMP	1	
3	273-55603000	ﾌﾞﾗｹｯﾄ・ﾍｯﾄﾞﾗﾝﾌﾟ BRACKET-HEAD LAMP	1	
4	273-55604000	ｶﾊﾞｰ COVER	1	
5	273-55605000	ﾌｪﾝﾀﾞ FENDER	1	
6	273-55606000	ﾌｪﾝﾀﾞ FENDER	1	
7	273-55607000	ﾌｪﾝﾀﾞ FENDER	1	
8	273-55608000	ﾌﾞﾗｹｯﾄ BRACKET	1	
9	273-55609000	ﾌﾞﾗｹｯﾄ BRACKET	1	
10	273-55610000	ｶﾊﾞｰ COVER	1	
11	273-55611000	ｶﾊﾞｰ COVER	1	
12	273-55612000	ｶﾊﾞｰ COVER	1	
13	273-55613000	ﾋﾟﾝ PIN	4	
14	273-55614000	Uﾎﾞﾙﾄ U-BOLT	2	
15	273-55615000	ｶﾞｰﾄﾞ・ﾏｯﾄﾞ GUARD-MUD	1	
16	273-55616000	ｶﾞｰﾄﾞ・ﾏｯﾄﾞ GUARD-MUD	1	
17	273-55617000	ﾌｪﾝﾀﾞ・ｻｲﾄﾞ FENDER-SIDE	1	
18	273-55618000	ﾌｪﾝﾀﾞ・ｻｲﾄﾞ FENDER-SIDE	1	
19	273-55619000	ﾌｪﾝﾀﾞ・ｻｲﾄﾞ FENDER-SIDE	1	
20	273-55620000	ﾌｪﾝﾀﾞ・ｻｲﾄﾞ FENDER-SIDE	1	
21	273-55621000	ﾌｪﾝﾀﾞ FENDER	1	
22	273-55622000	ﾌｪﾝﾀﾞ FENDER	1	
23	273-55623000	ﾌｪﾝﾀﾞ FENDER	1	
24	273-55624000	ｶﾊﾞｰ・ﾄﾙｺﾝ COVER-TORUKON	1	

https://truckmanualshub.com/

009A 273-55700000 キャリヤ アクセサリ ～ #0712112
CARRIER ACCESSORY

符号 REF. NO.	部品番号 PART NO.	部品名称 PART NAME	個数 Q'ty	備考 NOTE
25	273-55625000	フエンダ゛・サイト゛ FENDER-SIDE	1	
26	273-55626000	フエンダ゛・サイト゛ FENDER-SIDE	1	
27	273-55627000	ガ゛ート゛・マツト゛ GUARD-MUD	1	
28	273-55628000	ガ゛ート゛・マツト゛ GUARD-MUD	1	
29	273-55629000	ブ゛ラケツト BRACKET	1	
30	273-55630000	ブ゛ラケツト BRACKET	1	
31	273-55631000	ブ゛ラケツト BRACKET	1	
32	273-55632000	ブ゛ラケツト BRACKET	1	
33	273-55633000	カラー COLLAR	8	
34	273-55634000	リツト゛ LID	1	
37	273-55637000	カハ゛ー COVER	1	
38	273-55638000	フエンダ゛・サイト゛ FENDER-SIDE	1	
39	273-55639000	フエンダ゛・サイト゛ FENDER-SIDE	1	
40	273-55640000	フエンダ゛・サイト゛ FENDER-SIDE	1	
41	273-55641000	ブ゛ラケツト BRACKET	2	
44	273-55644000	ブ゛ラケツト・マツト゛ガ゛ート゛ BRACKET-MUD GUARD	2	
45	273-55645000	ガ゛ート゛・マツト゛ GUARD-MUD	2	
48	273-55648000	カハ゛ー・サイト゛ COVER-SIDE	1	
49	273-55649000	カハ゛ー・アンタ゛ー COVER-UNDER	1	
50	273-55650000	カハ゛ー COVER	1	
51	273-55651000	インシユレータ INSULATOR	1	
52	273-55652000	ブ゛ラケツト BRACKET	1	

https://truckmanualshub.com/

009A 273-55700000 キャリヤ アクセサリ ～ #0712112
CARRIER ACCESSORY

符号 REF. NO.	部品番号 PART NO.	部品名称 PART NAME	個数 Q'ty	備考 NOTE
53	273-55653000	ﾌﾞﾗｹｯﾄ BRACKET	1	
54	273-55654000	ｶﾊﾞｰ COVER	1	
55	273-55655000	ｶﾊﾞｰ・ｱﾝﾀﾞｰ COVER-UNDER	1	
56	273-55656000	ｶﾊﾞｰ・ｱﾝﾀﾞｰ COVER-UNDER	1	
57	273-55657000	ｲﾝｼｭﾚｰﾀ INSULATOR	1	
59	273-55659000	ｽﾃｰ STAY	1	
60	273-55660000	ﾌﾞﾗｹｯﾄ BRACKET	1	
61	273-55661000	ﾌｯｸ HOOK	1	
63	273-55663000	ｶﾊﾞｰ COVER	1	
64	163-55602100	ﾋﾝｼﾞ HINGE	2	
65	273-55665000	ﾌﾞｯｼｭ BUSHING	8	
66	273-55666000	ｽﾌﾟﾘﾝｸﾞ・ｶﾞｽ SPRING-GAS	2	
67	273-55667000	ｳｴｻﾞｽﾄﾘｯﾌﾟ WEATHER STRIP	1	
68	273-55668000	ｳｴｻﾞｽﾄﾘｯﾌﾟ WEATHER STRIP	1	
69	273-55669000	ﾌﾞﾗｹｯﾄ BRACKET	1	
70	153-55625000	ﾎﾞﾙﾄ BOLT	5	
72	173-55624000	ｶﾊﾞｰ COVER	1	
73	173-55643000	ﾌﾟﾚｰﾄ PLATE	1	
74	173-55647000	ﾌﾞﾗｹｯﾄ BRACKET	1	
75	203-55657000	ﾛｯｸ・ｶﾊﾞｰ LOCK-COVER	2	
77	162-55102000	ﾋﾟﾝ PIN	1	

https://truckmanualshub.com/

009A 273-55700000 キャリヤ アクセサリ ～ #0712112
CARRIER ACCESSORY

符号 REF. NO.	部品番号 PART NO.	部品名称 PART NAME	個数 Q'ty	備考 NOTE
78	303-40142000	ｸﾞﾘｯﾌﾟ・ﾊﾝﾄﾞ GRIP-HAND	5	
79	297-71051000	ﾜｯｼｬ WASHER	8	
81	273-55701000	ｶﾊﾞｰ COVER	1	
82	273-55702000	ｽﾃｯﾌﾟ STEP	1	
83	273-55703000	ｽﾃｯﾌﾟ STEP	1	
84	273-55704000	ｶﾞｰﾄﾞ・ﾏｯﾄﾞ GUARD-MUD	1	
85	273-55705000	ｶﾞｰﾄﾞ・ﾏｯﾄﾞ GUARD-MUD	1	
86	303-55623000	ﾌﾟﾚｰﾄ・ﾈｰﾑ PLATE-NAME	1	
87	303-55624000	ﾌﾟﾚｰﾄ・ﾈｰﾑ PLATE-NAME	1	
88	303-55625000	ﾌﾟﾚｰﾄ・ﾈｰﾑ PLATE-NAME	1	
89	303-55626000	ﾌﾟﾚｰﾄ・ﾈｰﾑ PLATE-NAME	1	
90	153-55623000	ﾌﾟﾗｸﾞ・ﾎｰﾙ PLUG-HOLE	4	
91	293-56000100	ﾐﾗｰ MIRROR	2	
92	293-56005000	ﾐﾗｰ・ｱﾝﾀﾞ MIRROR-UNDER	1	
93	936-89108000	ｸﾞﾛﾒｯﾄ GROMMET	1	
94	293-71121000	ｽﾃｰ STAY	1	
95	709-28100011	ﾗﾝﾌﾟ・ﾗｲｾﾝｽ LAMP-LICENSE	1	MAINT
96	273-55670000	ｽﾃｰ・ﾐﾗｰ(R) STAY-MIRROR(R)	1	
97	273-55671000	ｽﾃｰ・ﾐﾗｰ(L) STAY-MIRROR(R)	1	
98	273-55672000	ｶﾊﾞｰ COVER	1	
99	273-55673000	ｶﾊﾞｰ COVER	1	
100	273-55674000	ｶﾊﾞｰ COVER	1	
101	273-55675000	ﾘｯﾄﾞ LID	1	
102	273-55676000	ﾎﾞｯｸｽ・ﾂｰﾙ BOX-TOOL	1	

https://truckmanualshub.com/

009A 273-55700000 キャリヤ アクセサリ ～ #0712112
CARRIER ACCESSORY

符号 REF. NO.	部品番号 PART NO.	部品名称 PART NAME	個数 Q'ty	備考 NOTE
103	273-55677000	ｶﾞｰﾄﾞ・ｴｯｼﾞ GUARD-EDGE	1	
104	273-55678000	ﾌﾟﾚｰﾄ PLATE	1	
105	273-55679000	ｶﾊﾞｰ COVER	1	
106	273-55681000	ﾄﾞｱｰ・ｷｬｯﾁ DOOR-CATCH	1	
107	273-55682000	ｶﾊﾞｰ COVER	1	
108	273-55683000	ｶﾊﾞｰ COVER	1	
109	273-55684000	ｼｰﾄ・ｽﾎﾟﾝｼﾞ SEAT-SPONGE	1	
110	273-55685000	ｼﾑ SHIM	AR	
111	273-55686000	ｶﾊﾞｰ COVER	1	
112	273-55687000	ｶﾊﾞｰ COVER	1	
113	273-55688000	ｼｰﾄ・ｽﾎﾟﾝｼﾞ SEAT-SPONGE	1	
114	273-55689000	ﾌｯｸ HOOK	1	
115	273-55690000	ｶﾞｰﾄﾞ・ｴｯｼﾞ GUARD-EDGE	2	
116	273-55706000	ﾌﾞﾗｹｯﾄ BRACKET	1	
117	293-56002000	ｸﾞﾛﾒｯﾄ GROMMET	2	
118	163-55640000	ﾄﾚｲ TRAY	1	
119	163-55641000	ﾚｰﾙ・ｶﾞｲﾄﾞ RAIL-GUIDE	1	
120	163-55642000	ﾚｰﾙ・ｶﾞｲﾄﾞ RAIL-GUIDE	1	
121	163-55643000	ﾜｯｼｬ WASHER	4	
122	273-55691000	ｽﾃｰ STAY	2	
123	163-55645000	ﾎﾞﾙﾄ BOLT	2	
124	163-55650000	ﾍﾞｱﾘﾝｸﾞ BEARING	4	
125	009-11310025	ﾎﾞﾙﾄ・ｳｲﾝｸﾞ BOLT-WING	2	
126	009-11308016	ﾎﾞﾙﾄ・ｳｲﾝｸﾞ BOLT-WING	1	
127	001-10110025	ﾎﾞﾙﾄ BOLT	16	

009A 273-55700000 キャリヤ アクセサリ CARRIER ACCESSORY ～ #0712112

符号 REF. NO.	部品番号 PART NO.	部品名称 PART NAME	個数 Q'ty	備考 NOTE
128	001-10110020	ボルト BOLT	18	
129	001-10110016	ボルト BOLT	4	
130	001-10308035	ボルト BOLT	8	
131	001-10308030	ボルト BOLT	22	
132	001-10308025	ボルト BOLT	28	
133	001-10308020	ボルト BOLT	101	
134	001-10308016	ボルト BOLT	62	
135	001-10308014	ボルト BOLT	21	
136	001-10308012	ボルト BOLT	4	
137	001-10306016	ボルト BOLT	16	
138	001-10508045	ボルト・ヘキサゴンソケット BOLT-HEXAGON SOCKET	4	
140	001-10605014	スクリュ・マシン SCREW-MACHINE	20	
141	001-10706016	スクリュ・マシン SCREW-MACHINE	12	
142	001-10706010	スクリュ・マシン SCREW-MACHINE	12	
143	992-10410020	ボルト・フランジ BOLT-FLANGE	14	
144	001-12110002	ワッシャ・スプリング WASHER-SPRING	46	
145	001-12108002	ワッシャ・スプリング WASHER-SPRING	243	
146	001-12106002	ワッシャ・スプリング WASHER-SPRING	46	
147	001-12105002	ワッシャ・スプリング WASHER-SPRING	20	
148	001-12210000	ワッシャ WASHER	16	
149	001-12208000	ワッシャ WASHER	338	
150	001-12206000	ワッシャ WASHER	42	
151	001-13010000	ナット NUT	18	
152	001-13208000	ナット NUT	125	

009A 273-55700000 キャリヤ アクセサリ CARRIER ACCESSORY ～ #0712112

符号 REF. NO.	部品番号 PART NO.	部品名称 PART NAME	個数 Q'ty	備考 NOTE
153	001-13206000	ナット NUT	16	
154	001-13205000	ナット NUT	16	
155	001-20203020	ピン・スプリット PIN-SPLIT	8	
156	001-20202012	ピン・スプリット PIN-SPLIT	1	
157	163-55653000	キャッチ・ドア CATCH-DOOR	3	
158	273-55692000	プレート・ラバー PLATE-RUBBER	2	
159	273-55693000	リッド LID	1	
160	273-55694000	ブラケット BRACKET	1	
161	273-55695000	シート・スポンジ SEAT-SPONGE	2	
162	009-14308000	ナット・ロック NUT-LOCK	2	

https://truckmanualshub.com/

0098 273-55700010 ｷｬﾘｱ ｱｸｾｻﾘ
CARRIER ACCESSORY

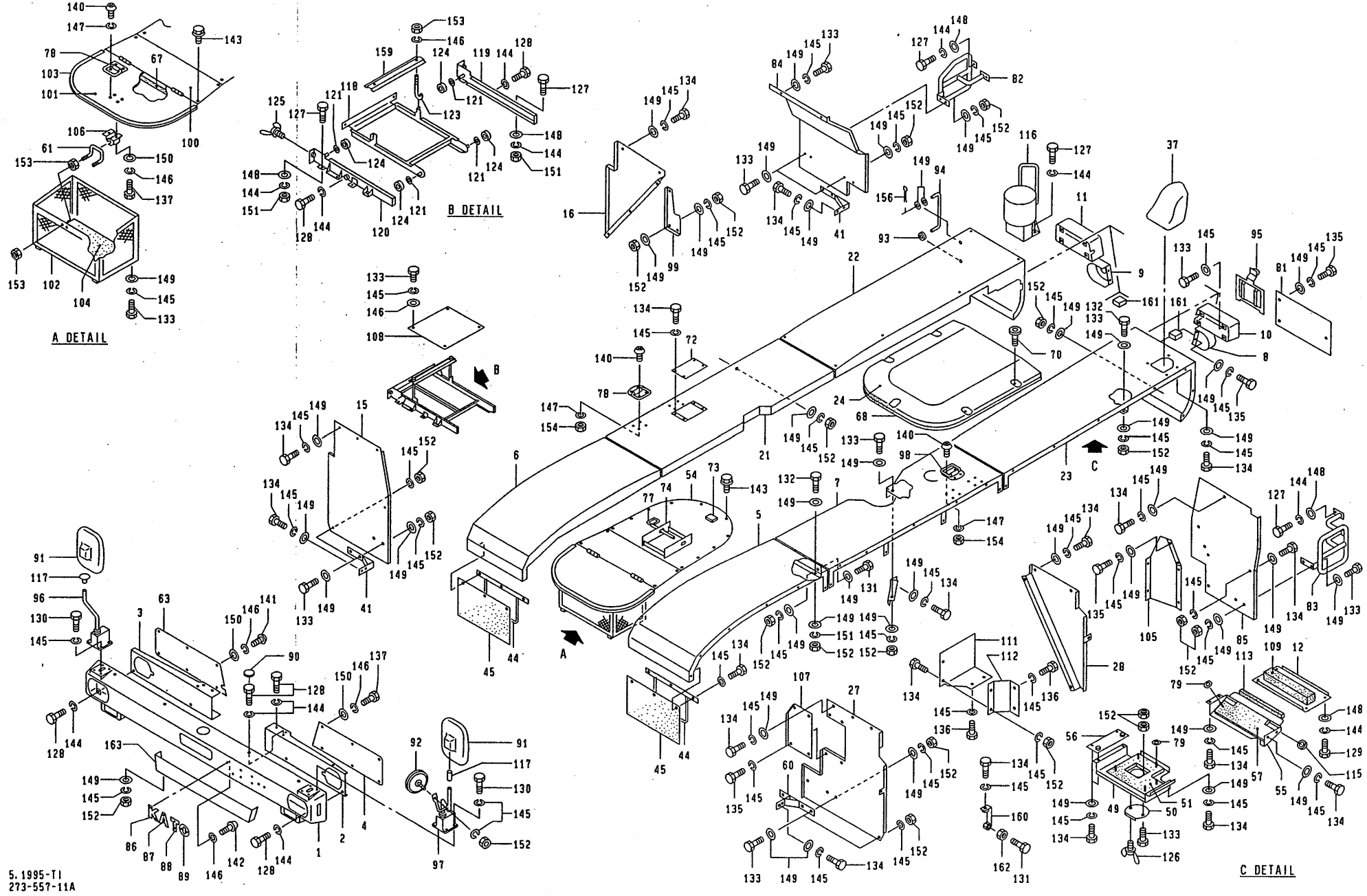

5.1995-TI
273-557-11A

https://truckmanualshub.com/

https://truckmanualshub.com/

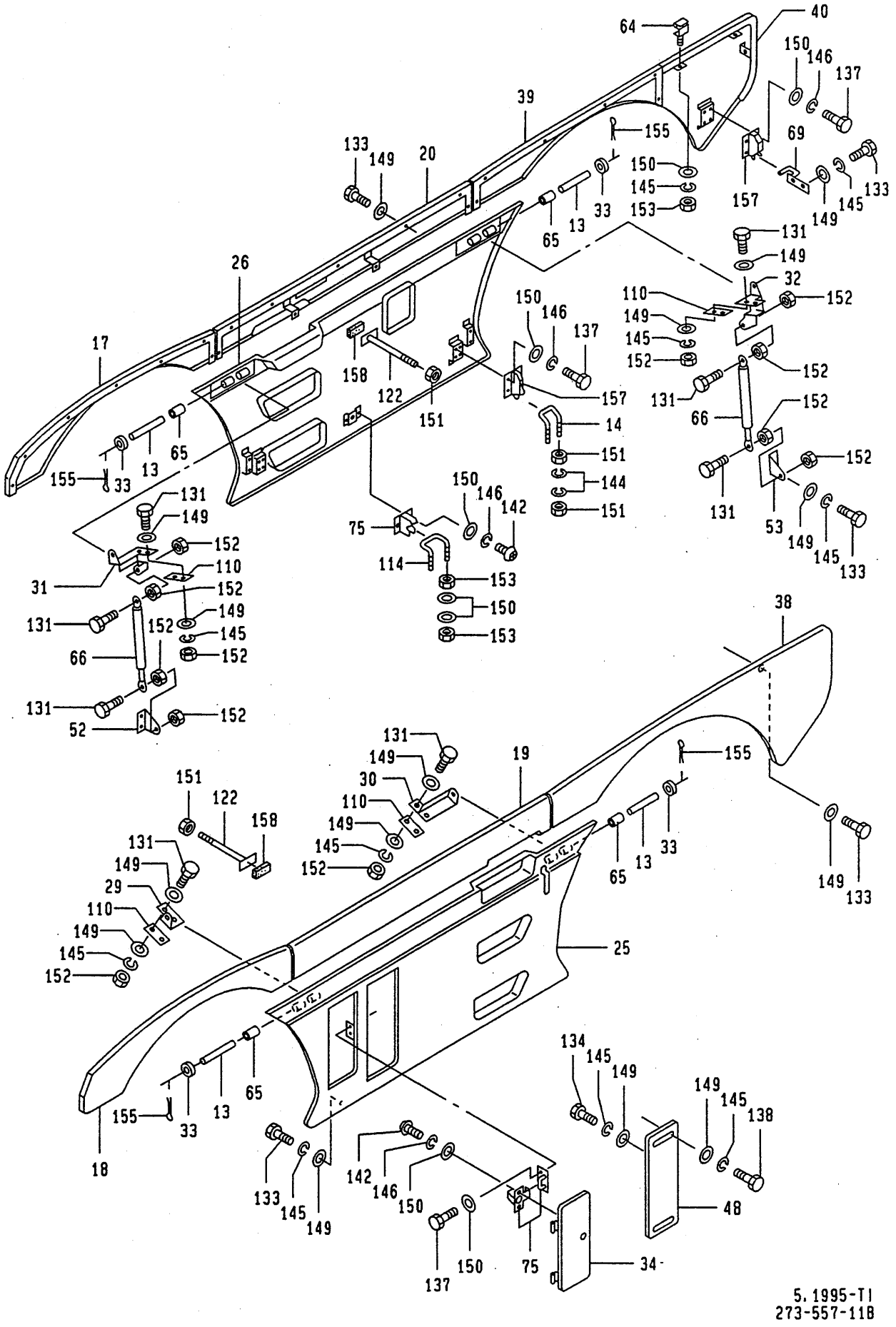

5.1995-TI
273-557-11B

https://truckmanualshub.com/

009B 273-55700010 キャリヤ アクセサリ CARRIER ACCESSORY #0712113 ～

符号 REF.NO.	部品番号 PART NO.	部品名称 PART NAME	個数 Q'ty	備考 NOTE
0	273-55700010	キャリヤ アクセサリ CARRIER ACCESSORY		N.F.S.
1	273-55601000	ﾊﾞﾝﾊﾟ BUMPER	1	
2	273-55602000	ﾌﾞﾗｹｯﾄ・ﾍｯﾄﾞﾗﾝﾌﾟ BRACKET-HEAD LAMP	1	
3	273-55603000	ﾌﾞﾗｹｯﾄ・ﾍｯﾄﾞﾗﾝﾌﾟ BRACKET-HEAD LAMP	1	
4	273-55604000	ｶﾊﾞｰ COVER	1	
5	273-55605000	ﾌｪﾝﾀﾞ FENDER	1	
6	273-55606000	ﾌｪﾝﾀﾞ FENDER	1	
7	273-55607000	ﾌｪﾝﾀﾞ FENDER	1	
8	273-55608000	ﾌﾞﾗｹｯﾄ BRACKET	1	
9	273-55609000	ﾌﾞﾗｹｯﾄ BRACKET	1	
10	273-55610000	ｶﾊﾞｰ COVER	1	
11	273-55611000	ｶﾊﾞｰ COVER	1	
12	273-55612000	ｶﾊﾞｰ COVER	1	
13	273-55613000	ﾋﾟﾝ PIN	4	
14	273-55614000	Uﾎﾞﾙﾄ U-BOLT	2	
15	273-55615000	ｶﾞｰﾄﾞ・ﾏｯﾄﾞ GUARD-MUD	1	
16	273-55616000	ｶﾞｰﾄﾞ・ﾏｯﾄﾞ GUARD-MUD	1	
17	273-55617000	ﾌｪﾝﾀﾞ・ｻｲﾄﾞ FENDER-SIDE	1	
18	273-55618000	ﾌｪﾝﾀﾞ・ｻｲﾄﾞ FENDER-SIDE	1	
19	273-55619000	ﾌｪﾝﾀﾞ・ｻｲﾄﾞ FENDER-SIDE	1	
20	273-55620000	ﾌｪﾝﾀﾞ・ｻｲﾄﾞ FENDER-SIDE	1	
21	273-55621000	ﾌｪﾝﾀﾞ FENDER	1	
22	273-55622000	ﾌｪﾝﾀﾞ FENDER	1	
23	273-55623000	ﾌｪﾝﾀﾞ FENDER	1	
24	273-55624000	ｶﾊﾞｰ・ﾄﾙｺﾝ COVER-TORUKON	1	

https://truckmanualshub.com/

009B 273-55700010 キャリヤ アクセサリ CARRIER ACCESSORY #0712113 ～

符号 REF. NO.	部品番号 PART NO.	部品名称 PART NAME	個数 Q'ty	備考 NOTE
25	273-55625000	フエンダ゛・サイト゛ FENDER-SIDE	1	
26	273-55626000	フエンダ゛・サイト゛ FENDER-SIDE	1	
27	273-55627000	カ゛ート゛・マツト゛ GUARD-MUD	1	
28	273-55628000	カ゛ート゛・マツト゛ GUARD-MUD	1	
29	273-55629000	フ゛ラケツト BRACKET	1	
30	273-55630000	フ゛ラケツト BRACKET	1	
31	273-55631000	フ゛ラケツト BRACKET	1	
32	273-55632000	フ゛ラケツト BRACKET	1	
33	273-55633000	カラー COLLAR	8	
34	273-55634000	リツト゛ LID	1	
37	273-55637000	カハ゛ー COVER	1	
38	273-55638000	フエンダ゛・サイト゛ FENDER-SIDE	1	
39	273-55639000	フエンダ゛・サイト゛ FENDER-SIDE	1	
40	273-55640000	フエンダ゛・サイト゛ FENDER-SIDE	1	
41	273-55641000	フ゛ラケツト BRACKET	2	
44	273-55644000	フ゛ラケツト・マツト゛カ゛ート゛ BRACKET-MUD GUARD	2	
45	273-55645000	カ゛ート゛・マツト゛ GUARD-MUD	2	
48	273-55648000	カハ゛ー・サイト゛ COVER-SIDE	1	
49	273-55649000	カハ゛ー・アンタ゛ー COVER-UNDER	1	
50	273-55650000	カハ゛ー COVER	1	
51	273-55651000	インシユレータ INSULATOR	1	
52	273-55652000	フ゛ラケツト BRACKET	1	

https://truckmanualshub.com/

009B 273-55700010 キャリヤ アクセサリ #0712113 ～
CARRIER ACCESSORY

符号 REF. NO.	部品番号 PART NO.	部品名称 PART NAME	個数 Q'ty	備考 NOTE
53	273-55653000	ﾌﾞﾗｹｯﾄ BRACKET	1	
54	273-55654000	ｶﾊﾞｰ COVER	1	
55	273-55655000	ｶﾊﾞｰ・ｱﾝﾀﾞｰ COVER-UNDER	1	
56	273-55656000	ｶﾊﾞｰ・ｱﾝﾀﾞｰ COVER-UNDER	1	
57	273-55657000	ｲﾝｼｭﾚｰﾀ INSULATOR	1	
59	273-55659000	ｽﾃｰ STAY	1	
60	273-55660000	ﾌﾞﾗｹｯﾄ BRACKET	1	
61	273-55661000	ﾌｯｸ HOOK	1	
63	273-55663000	ｶﾊﾞｰ COVER	1	
64	163-55602100	ﾋﾝｼﾞ HINGE	2	
65	273-55665000	ﾌﾞｯｼｭ BUSHING	8	
66	273-55666000	ｽﾌﾟﾘﾝｸﾞ・ｶﾞｽ SPRING-GAS	2	
67	273-55667000	ｳｴｻﾞｽﾄﾘｯﾌﾟ WEATHER STRIP	1	
68	273-55668000	ｳｴｻﾞｽﾄﾘｯﾌﾟ WEATHER STRIP	1	
69	273-55669000	ﾌﾞﾗｹｯﾄ BRACKET	1	
70	153-55625000	ﾎﾞﾙﾄ BOLT	5	
72	173-55624000	ｶﾊﾞｰ COVER	1	
73	173-55643000	ﾌﾟﾚｰﾄ PLATE	1	
74	173-55647000	ﾌﾞﾗｹｯﾄ BRACKET	1	
75	203-55657000	ﾛｯｸ・ｶﾊﾞｰ LOCK-COVER	2	
77	162-55102000	ﾋﾟﾝ PIN	1	

https://truckmanualshub.com/

009B 273-55700010 キャリヤ アクセサリ #0712113 ～
CARRIER ACCESSORY

符号 REF. NO.	部品番号 PART NO.	部品名称 PART NAME	個数 Q'ty	備考 NOTE
78	303-40142000	ｸﾞﾘｯﾌﾟ・ﾊﾝﾄﾞ GRIP-HAND	5	
79	297-71051000	ﾜｯｼｬ WASHER	8	
81	273-55701000	ｶﾊﾞｰ COVER	1	
82	273-55702000	ｽﾃｯﾌﾟ STEP	1	
83	273-55703000	ｽﾃｯﾌﾟ STEP	1	
84	273-55704000	ｶﾞｰﾄﾞ・ﾏｯﾄﾞ GUARD-MUD	1	
85	273-55705000	ｶﾞｰﾄﾞ・ﾏｯﾄﾞ GUARD-MUD	1	
86	303-55623000	ﾌﾟﾚｰﾄ・ﾈｰﾑ PLATE-NAME	1	
87	303-55624000	ﾌﾟﾚｰﾄ・ﾈｰﾑ PLATE-NAME	1	
88	303-55625000	ﾌﾟﾚｰﾄ・ﾈｰﾑ PLATE-NAME	1	
89	303-55626000	ﾌﾟﾚｰﾄ・ﾈｰﾑ PLATE-NAME	1	
90	153-55623000	ﾌﾟﾗｸﾞ・ﾎｰﾙ PLUG-HOLE	4	
91	293-56000100	ﾐﾗｰ MIRROR	2	
92	293-56005000	ﾐﾗｰ・ｱﾝﾀﾞ MIRROR-UNDER	1	
93	936-89108000	ｸﾞﾛﾒｯﾄ GROMMET	1	
94	293-71121000	ｽﾃｰ STAY	1	
95	709-28100011	ﾗﾝﾌﾟ・ﾗｲｾﾝｽ LAMP-LICENSE	1	MAINT
96	273-55670000	ｽﾃｰ・ﾐﾗｰ(R) STAY-MIRROR(R)	1	
97	273-55671000	ｽﾃｰ・ﾐﾗｰ(L) STAY-MIRROR(R)	1	
99	273-55673000	ｶﾊﾞｰ COVER	1	
100	273-55674000	ｶﾊﾞｰ COVER	1	
101	273-55675000	ﾘｯﾄﾞ LID	1	
102	273-55676000	ﾎﾞｯｸｽ・ﾂｰﾙ BOX-TOOL	1	

https://truckmanualshub.com/

009B 273-55700010 キャリヤ アクセサリ #0712113 ～
CARRIER ACCESSORY

符号 REF. NO.	部品番号 PART NO.	部品名称 PART NAME	個数 Q'ty	備考 NOTE
103	273-55677000	ｶﾞｰﾄﾞ・ｴｯｼﾞ GUARD-EDGE	1	
104	273-55678000	ﾌﾟﾚｰﾄ PLATE	1	
105	273-55679000	ｶﾊﾞｰ COVER	1	
106	273-55681000	ﾄﾞｱｰ・ｷｬｯﾁ DOOR-CATCH	1	
107	273-55682000	ｶﾊﾞｰ COVER	1	
108	273-55683000	ｶﾊﾞｰ COVER	1	
109	273-55684000	ｼｰﾄ・ｽﾎﾟﾝｼﾞ SEAT-SPONGE	1	
110	273-55685000	ｼﾑ SHIM	AR	
111	273-55686000	ｶﾊﾞｰ COVER	1	
112	273-55687000	ｶﾊﾞｰ COVER	1	
113	273-55688000	ｼｰﾄ・ｽﾎﾟﾝｼﾞ SEAT-SPONGE	1	
114	273-55689000	ﾌｯｸ HOOK	1	
115	273-55690000	ｶﾞｰﾄﾞ・ｴｯｼﾞ GUARD-EDGE	2	
116	273-55706000	ﾌﾞﾗｹｯﾄ BRACKET	1	
117	293-56002000	ｸﾞﾛﾒｯﾄ GROMMET	2	
118	163-55640000	ﾄﾚｲ TRAY	1	
119	163-55641000	ﾚｰﾙ・ｶﾞｲﾄﾞ RAIL-GUIDE	1	
120	163-55642000	ﾚｰﾙ・ｶﾞｲﾄﾞ RAIL-GUIDE	1	
121	163-55643000	ﾜｯｼｬ WASHER	4	
122	273-55691000	ｽﾃｰ STAY	2	
123	163-55645000	ﾎﾞﾙﾄ BOLT	2	
124	163-55650000	ﾍﾞｱﾘﾝｸﾞ BEARING	4	
125	009-11310025	ﾎﾞﾙﾄ・ｳｲﾝｸﾞ BOLT-WING	2	
126	009-11308016	ﾎﾞﾙﾄ・ｳｲﾝｸﾞ BOLT-WING	1	
127	001-10110025	ﾎﾞﾙﾄ BOLT	16	

009B 273-55700010 キャリヤ アクセサリ CARRIER ACCESSORY #0712113 ～

符号 REF. NO.	部品番号 PART NO.	部品名称 PART NAME	個数 Q'ty	備考 NOTE
128	001-10110020	ボルト BOLT	18	
129	001-10110016	ボルト BOLT	4	
130	001-10308035	ボルト BOLT	8	
131	001-10308030	ボルト BOLT	22	
132	001-10308025	ボルト BOLT	28	
133	001-10308020	ボルト BOLT	101	
134	001-10308016	ボルト BOLT	62	
135	001-10308014	ボルト BOLT	17	
136	001-10308012	ボルト BOLT	4	
137	001-10306016	ボルト BOLT	16	
138	001-10508045	ボルト・ヘキサゴンソケット BOLT-HEXAGON SOCKET	4	
140	001-10605014	スクリュ・マシン SCREW-MACHINE	20	
141	001-10706016	スクリュ・マシン SCREW-MACHINE	12	
142	001-10706010	スクリュ・マシン SCREW-MACHINE	12	
143	992-10410020	ボルト・フランジ BOLT-FLANGE	14	
144	001-12110002	ワッシャ・スプリング WASHER-SPRING	46	
145	001-12108002	ワッシャ・スプリング WASHER-SPRING	243	
146	001-12106002	ワッシャ・スプリング WASHER-SPRING	46	
147	001-12105002	ワッシャ・スプリング WASHER-SPRING	20	
148	001-12210000	ワッシャ WASHER	16	
149	001-12208000	ワッシャ WASHER	338	
150	001-12206000	ワッシャ WASHER	42	
151	001-13010000	ナット NUT	18	
152	001-13208000	ナット NUT	129	

009B 273-55700010 キャリヤ アクセサリ CARRIER ACCESSORY #0712113 ～

符号 REF. NO.	部品番号 PART NO.	部品名称 PART NAME	個数 Q'ty	備考 NOTE
153	001-13206000	ナット NUT	16	
154	001-13205000	ナット NUT	16	
155	001-20203020	ピン・スプリット PIN-SPLIT	8	
156	001-20202012	ピン・スプリット PIN-SPLIT	1	
157	163-55653000	キャッチ・ドア CATCH-DOOR	3	
158	273-55692000	プレート・ラバー PLATE-RUBBER	2	
159	273-55693000	リッド LID	1	
160	273-55694000	ブラケット BRACKET	1	
161	273-55695000	シート・スポンジ SEAT-SPONGE	2	
162	009-14308000	ナット・ロック NUT-LOCK	2	
163	273-55707000	カバー COVER	1	

https://truckmanualshub.com/

010 273-71000000 エンジン カバー
ENGINE COVER

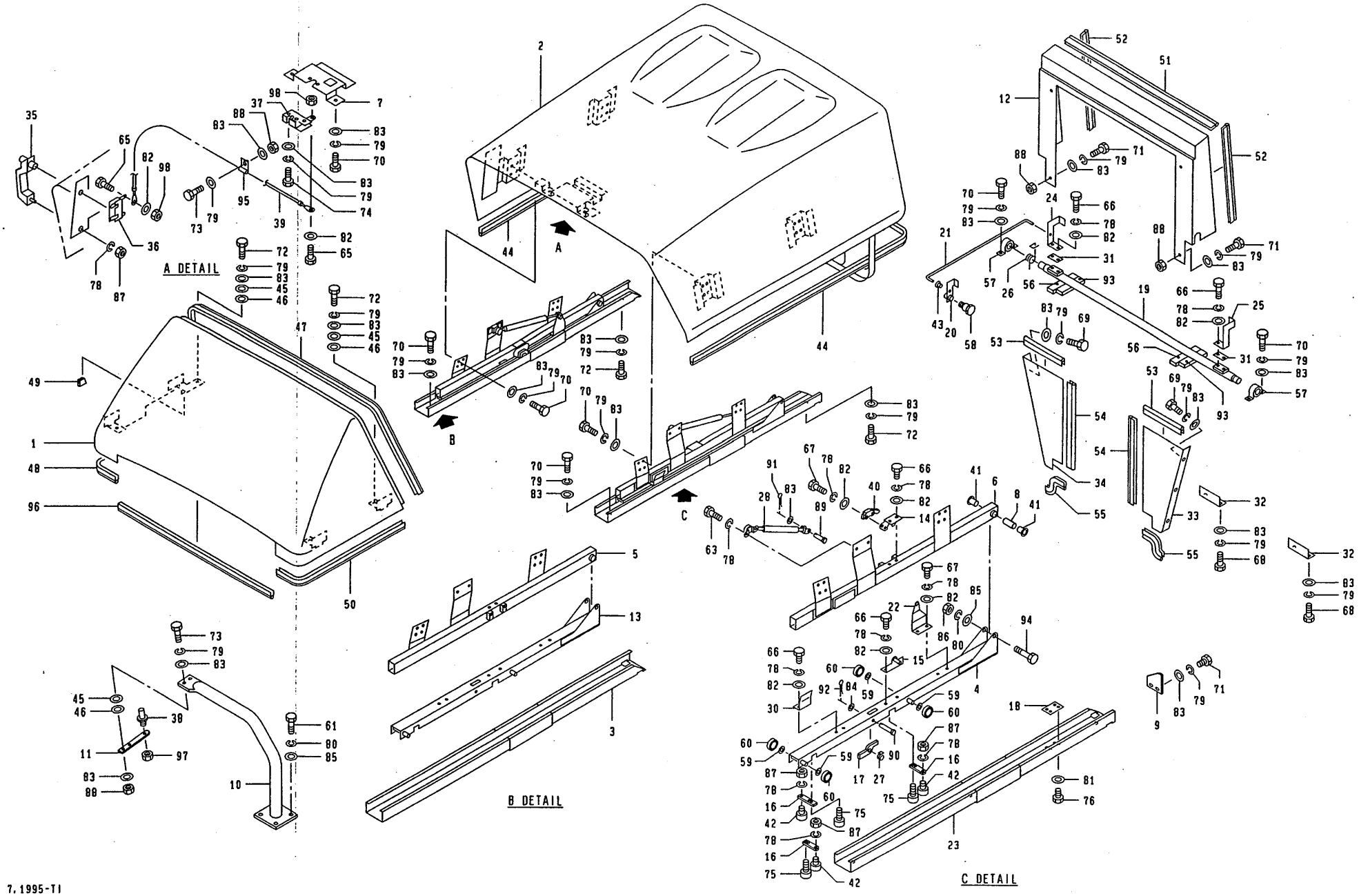

7.1995-TI
273-710-03

https://truckmanualshub.com/

https://truckmanualshub.com/

010 273-71000000 ｴﾝｼﾞﾝ ｶﾊﾞｰ
ENGINE COVER

符号 REF. NO.	部品番号 PART NO.	部品名称 PART NAME	個数 Q'ty	備考 NOTE
0	273-71000000	ｴﾝｼﾞﾝ ｶﾊﾞｰ ENGINE COVER		N.F.S.
	SUBASSY NO.			
1	273-71000100	ｶﾊﾞｰ・ｴﾝｼﾞﾝ COVER-ENGINE	1	
- 1	273-71001100	ｶﾊﾞｰ・ｴﾝｼﾞﾝ COVER-ENGINE	1	
- 2	273-71002100	ﾌﾞﾗｹｯﾄ BRACKET	3	
- 3	273-71003100	ﾌﾞﾗｹｯﾄ BRACKET	1	
	SUBASSY NO.			
2	273-71000200	ｶﾊﾞｰ・ｴﾝｼﾞﾝ COVER-ENGINE	1	
- 1	273-71001200	ｶﾊﾞｰ・ｴﾝｼﾞﾝ COVER-ENGINE	1	
- 2	273-71002200	ﾌﾞﾗｹｯﾄ BRACKET	1	
- 3	273-71003200	ﾌﾞﾗｹｯﾄ BRACKET	3	
- 4	273-71004200	ﾌﾞﾗｹｯﾄ BRACKET	1	
3	273-71003000	ｶﾞｲﾄﾞ GUIDE	1	
4	273-71004000	ﾋﾞｰﾑ BEAM	1	
5	273-71005000	ﾋﾞｰﾑ BEAM	1	
6	273-71006000	ﾋﾞｰﾑ BEAM	1	
7	273-71012000	ﾌﾞﾗｹｯﾄ BRACKET	1	
8	273-71016000	ｶﾗｰ COLLAR	2	
9	273-71017000	ｽﾄｯﾊﾟ STOPPER	2	
10	273-71018000	ﾌﾞﾗｹｯﾄ BRACKET	1	
11	273-71019000	ﾌﾟﾚｰﾄ PLATE	1	
12	273-71020000	ｼｰﾙﾄﾞ SEALED	1	
13	273-71025000	ﾋﾞｰﾑ BEAM	1	
14	273-71026000	ﾌﾞﾗｹｯﾄ BRACKET	2	
15	273-71027000	ｽﾄﾗｲｶ STRIKER	2	

https://truckmanualshub.com/

010 273-71000000 エンジン カバー
ENGINE COVER

符号 REF. NO.	部品番号 PART NO.	部品名称 PART NAME	個数 Q'ty	備考 NOTE
16	273-71028000	ブラケット BRACKET	4	
17	273-71029000	ストッパ STOPPER	2	
18	273-71030000	ストッパ STOPPER	2	
19	273-71031000	リンク LINK	1	
20	273-71032000	レバー LEVER	1	
21	273-71033000	ロッド ROD	1	
22	273-71034000	ブラケット BRACKET	2	
23	273-71035000	ガイド GUIDE	1	
24	273-71036000	リンク LINK	1	
25	273-71037000	リンク LINK	1	
26	273-71038000	スプリング SPRING	1	
27	273-71039000	スプリング SPRING	2	
28	273-71040000	スプリング・ガス SPRING-GAS	2	
30	273-71047000	ガイド GUIDE	2	
31	273-71048000	プレート PLATE	2	
32	273-71049000	ストッパ STOPPER	2	
33	273-71050000	シールド SEALED	1	
34	273-71051000	シールド SEALED	1	
35	273-71052000	ハンドル HANDLE	1	
36	293-71157000	コントロールセンタ CONTROL CENTER	1	
37	273-71054000	ドアー・キャッチ DOOR-CATCH	1	
38	273-71055000	ストライカ STRIKER	1	
39	273-71056000	ワイヤ WIRE	1	
40	273-71057000	スナッチ・ロック SNATCH LOCK	2	

https://truckmanualshub.com/

010 273-71000000 ｴﾝｼﾞﾝ ｶﾊﾞｰ
ENGINE COVER

符号 REF. NO.	部品番号 PART NO.	部品名称 PART NAME	個数 Q'ty	備考 NOTE
41	273-71058000	ﾌﾞｯｼｭ BUSHING	4	
42	273-71059000	ｶﾑﾌｫﾛｱ CAM FOLLOWER	4	
43	273-71060000	ﾌﾞｯｼｭ BUSHING	2	
44	273-71061000	ｳｴｻﾞｽﾄﾘｯﾌﾟ WEATHER STRIP	2	
45	273-71062000	ｼﾑ SHIM	AR	
46	273-71063000	ｼﾑ SHIM	AR	
47	273-71064000	ｳｴｻﾞｽﾄﾘｯﾌﾟ WEATHER STRIP	1	
48	273-71065000	ｳｴｻﾞｽﾄﾘｯﾌﾟ WEATHER STRIP	1	
49	273-71066000	ｳｴｻﾞｽﾄﾘｯﾌﾟ WEATHER STRIP	1	
50	273-71067000	ｳｴｻﾞｽﾄﾘｯﾌﾟ WEATHER STRIP	1	
51	273-71068000	ｳｴｻﾞｽﾄﾘｯﾌﾟ WEATHER STRIP	1	
52	273-71069000	ｳｴｻﾞｽﾄﾘｯﾌﾟ WEATHER STRIP	2	
53	273-71070000	ｳｴｻﾞｽﾄﾘｯﾌﾟ WEATHER STRIP	2	
54	273-71071000	ｳｴｻﾞｽﾄﾘｯﾌﾟ WEATHER STRIP	2	
55	273-71072000	ｳｴｻﾞｽﾄﾘｯﾌﾟ WEATHER STRIP	2	
56	273-71073000	ｼｰﾄ・ｽﾎﾟﾝｼﾞ SEAT-SPONGE	2	
57	011-52029000	ﾐﾆﾋﾟﾛｰﾕﾆｯﾄ MINI PILLOW UNIT	2	
58	153-71006100	ﾎﾞﾙﾄ BOLT	1	
59	163-55643000	ﾜｯｼｬ WASHER	8	
60	193-71013300	ﾛｰﾗ ROLLER	8	
61	001-10112020	ﾎﾞﾙﾄ BOLT	4	
63	001-10306010	ﾎﾞﾙﾄ BOLT	4	
64	001-10306014	ﾎﾞﾙﾄ BOLT	4	
65	001-10306016	ﾎﾞﾙﾄ BOLT	2	

https://truckmanualshub.com/

010 273-71000000 ｴﾝｼﾞﾝ ｶﾊﾞｰ
ENGINE COVER

符号 REF. NO.	部品番号 PART NO.	部品名称 PART NAME	個数 Q'ty	備考 NOTE
66	001-10306020	ﾎﾞﾙﾄ BOLT	16	
67	001-10306025	ﾎﾞﾙﾄ BOLT	8	
68	001-10308012	ﾎﾞﾙﾄ BOLT	4	
69	001-10308014	ﾎﾞﾙﾄ BOLT	6	
70	001-10308016	ﾎﾞﾙﾄ BOLT	27	
71	001-10308020	ﾎﾞﾙﾄ BOLT	8	
72	001-10308025	ﾎﾞﾙﾄ BOLT	6	
73	001-10308030	ﾎﾞﾙﾄ BOLT	3	
74	001-10308035	ﾎﾞﾙﾄ BOLT	2	
75	001-10506020	ﾎﾞﾙﾄ・ﾍｷｻｺﾞﾝｿｹｯﾄ BOLT-HEXAGON SOCKET	8	
76	001-10505010	ﾎﾞﾙﾄ・ﾍｷｻｺﾞﾝｿｹｯﾄ BOLT-HEXAGON SOCKET	8	
78	001-12106002	ﾜｯｼｬ・ｽﾌﾟﾘﾝｸﾞ WASHER-SPRING	37	
79	001-12108002	ﾜｯｼｬ・ｽﾌﾟﾘﾝｸﾞ WASHER-SPRING	56	
80	001-12112002	ﾜｯｼｬ・ｽﾌﾟﾘﾝｸﾞ WASHER-SPRING	6	
81	001-12205000	ﾜｯｼｬ WASHER	8	
82	001-12206000	ﾜｯｼｬ WASHER	30	
83	001-12208000	ﾜｯｼｬ WASHER	64	
84	001-12210000	ﾜｯｼｬ WASHER	2	
85	001-12212000	ﾜｯｼｬ WASHER	6	
86	001-13012000	ﾅｯﾄ NUT	2	
87	001-13206000	ﾅｯﾄ NUT	5	
88	001-13208000	ﾅｯﾄ NUT	7	
89	001-20108025	ﾋﾟﾝ PIN	2	
90	001-20110050	ﾋﾟﾝ PIN	2	

https://truckmanualshub.com/

010 273-71000000 ｴﾝｼﾞﾝ ｶﾊﾞｰ
ENGINE COVER

符号 REF. NO.	部品番号 PART NO.	部品名称 PART NAME	個数 Q'ty	備考 NOTE
91	001-20202016	ﾋﾟﾝ・ｽﾌﾟﾘｯﾄ PIN-SPLIT	2	
92	001-20203020	ﾋﾟﾝ・ｽﾌﾟﾘｯﾄ PIN-SPLIT	2	
93	273-71074000	ｼｰﾄ・ｽﾎﾟﾝｼﾞ SEAT-SPONGE	2	
94	273-71075000	ﾎﾞﾙﾄ BOLT	2	
95	163-53107000	ｸﾗﾝﾌﾟ CLAMP	1	
96	273-71076000	ｳｴｻﾞｽﾄﾘｯﾌﾟ WEATHER STRIP	1	
97	001-13212000	ﾅｯﾄ NUT	1	
98	153-53126000	ﾅｯﾄ・ｾﾙﾌﾛｯｷﾝｸﾞ NUT-SELF LOCKING	1	

https://truckmanualshub.com/

https://truckmanualshub.com/

P. アウトリガ OUTRIGGER

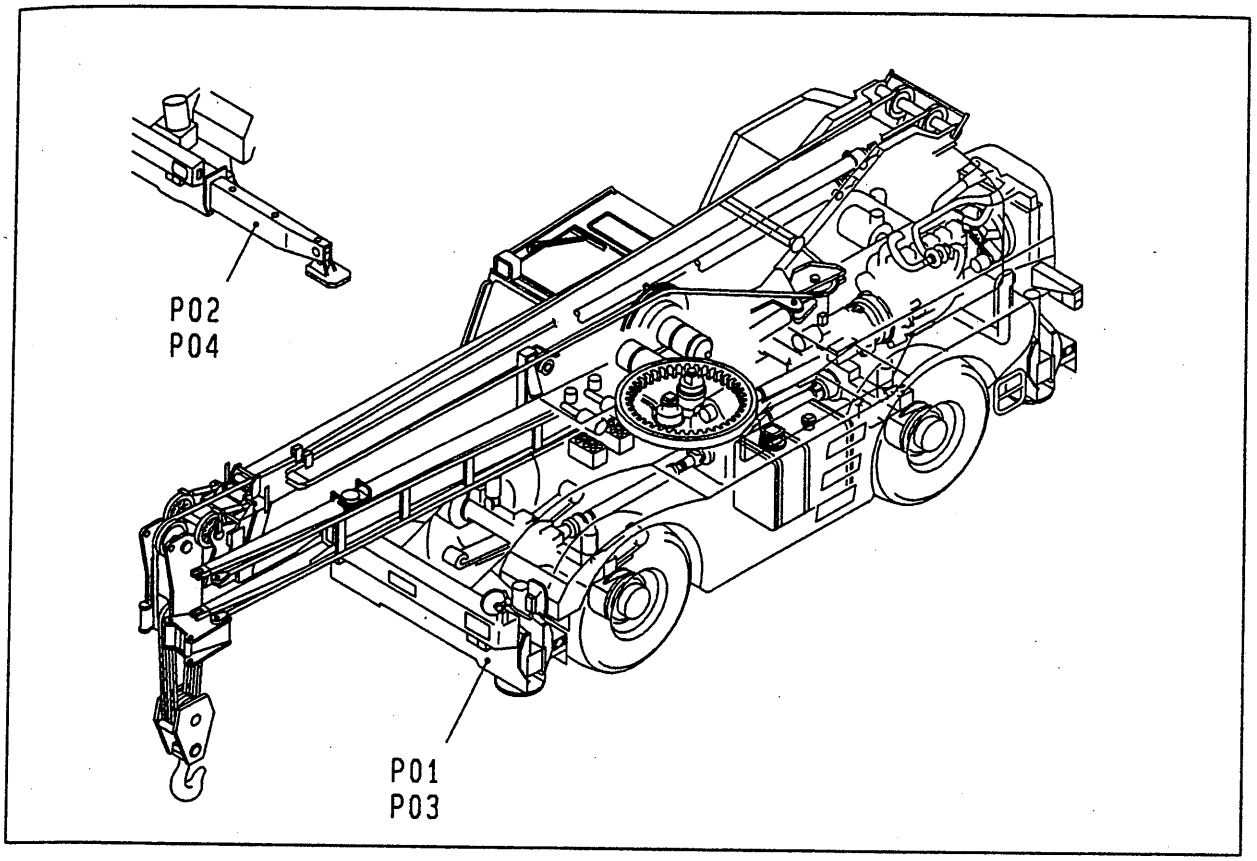

P01	273-42800010 ·····	アウトリガ OUTRIGGER	
P02	273-42600000 ·····	アウトリガ OUTRIGGER	(X-TYPE OUTRIGGER)
P03	273-78000000 ·····	アウトリガ ストローク センサ O/R STROKE SENSOR	
P04	273-78100000 ·····	アウトリガ ストローク センサ O/R STROKE SENSOR	(X-TYPE OUTRIGGER)

P

https://truckmanualshub.com/

P01 273-42800010 アウトリガ
OUTRIGGER

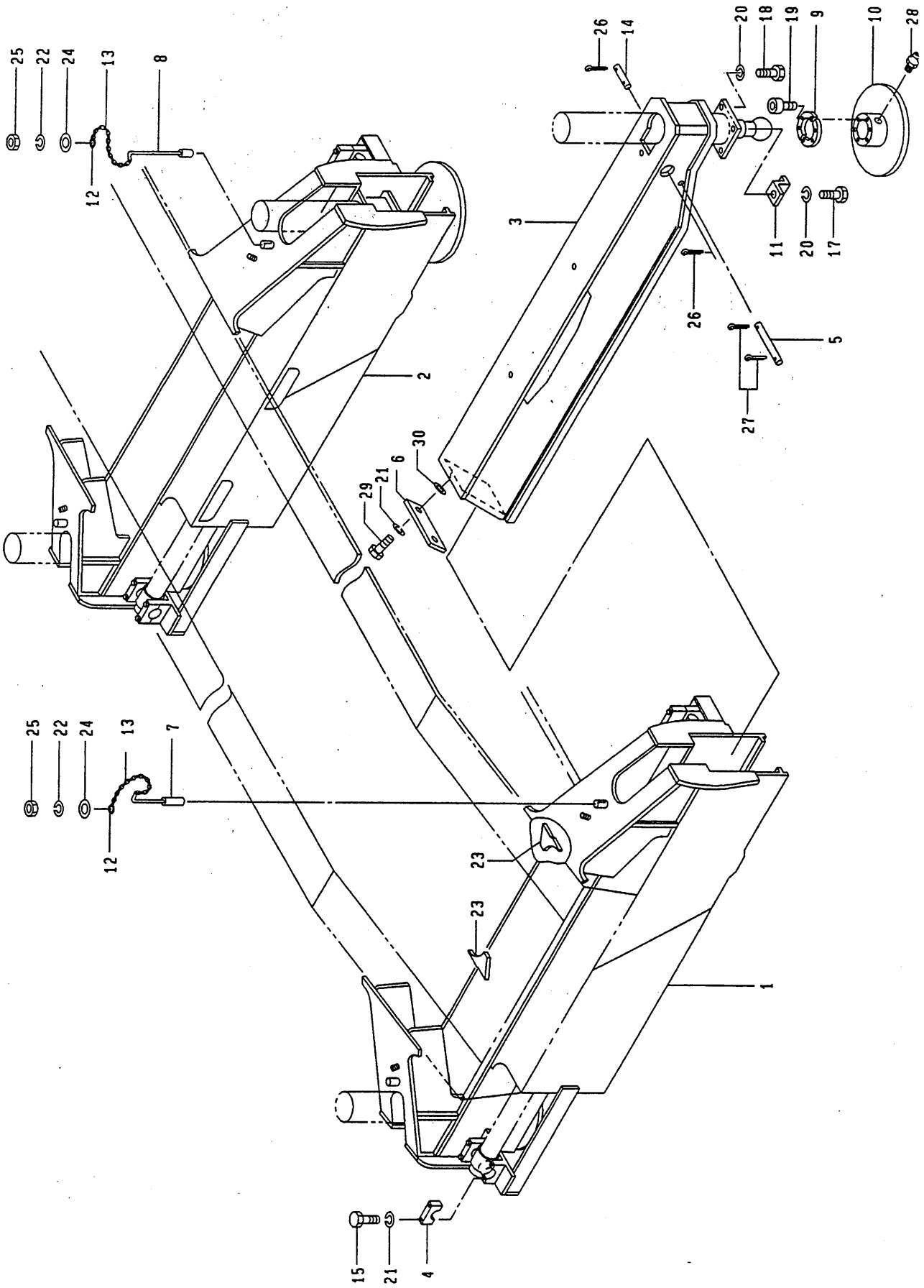

12.1994-TI
273-428-11

https://truckmanualshub.com/

P01 273-42800010 ｱｳﾄﾘｶﾞ
OUTRIGGER

符号 REF. NO.	部品番号 PART NO.	部品名称 PART NAME	個数 Q'ty	備考 NOTE
0	273-42800010	ｱｳﾄﾘｶﾞ OUTRIGGER		N.F.S.
1	273-42801010	ﾎﾞｯｸｽ･ｱｳﾄﾘｶﾞ(ﾌﾛﾝﾄ) BOX-OUTRIGGER(FRONT)	1	
2	273-42802000	ﾎﾞｯｸｽ･ｱｳﾄﾘｶﾞ(ﾘﾔｰ) BOX-OUTRIGGER(REAR)	1	
3	273-42803000	ﾋﾞｰﾑ･ｱｳﾄﾘｶﾞ BEAM-OUTRIGGER	4	
4	273-42804000	ｷｬｯﾌﾟ CAP	8	
5	273-42805000	ﾊﾟｲﾌﾟ PIPE	4	
6	293-42807000	ﾌﾟﾚｰﾄ BAR	4	
7	173-42807000	ﾋﾟﾝ･ｽﾄｯﾊﾟ PIN-STOPPER	2	
8	173-42808000	ﾋﾟﾝ･ｽﾄｯﾊﾟ PIN-STOPPER	2	
9	263-42804000	ｷｬｯﾌﾟ CAP	8	
10	263-42807000	ｼｰﾄ･ｱｳﾄﾘｶﾞ SEAT-OUTRIGGER	4	
11	243-42803000	ｽﾄｯﾊﾟ STOPPER	8	
12	203-42812000	ﾘﾝｸﾞ RING	4	
13	223-42620000	ﾁｪｰﾝ CHAIN	4	
14	243-42806000	ﾋﾟﾝ PIN	4	
15	001-10110050	ﾎﾞﾙﾄ BOLT	16	
17	001-10316090	ﾎﾞﾙﾄ BOLT	8	
18	001-10316060	ﾎﾞﾙﾄ BOLT	8	
19	001-10510030	ﾎﾞﾙﾄ･ﾍｷｻｺﾞﾝｿｹｯﾄ BOLT-HEXAGON SOCKET	24	
20	001-12116002	ﾜｯｼｬ･ｽﾌﾟﾘﾝｸﾞ WASHER-SPRING	16	
21	001-12110002	ﾜｯｼｬ･ｽﾌﾟﾘﾝｸﾞ WASHER-SPRING	24	
22	001-12108002	ﾜｯｼｬ･ｽﾌﾟﾘﾝｸﾞ WASHER-SPRING	4	
23	273-42806000	ﾌﾟﾚｰﾄ PLATE	2	
24	001-12208000	ﾜｯｼｬ WASHER	4	

https://truckmanualshub.com/

P01 273-42800010 アウトリガ
OUTRIGGER

符号 REF. NO.	部品番号 PART NO.	部品名称 PART NAME	個数 Q'ty	備考 NOTE
25	001-13208000	ナット NUT	4	
26	001-20206040	ピン・スプリット PIN-SPLIT	8	
27	001-20204025	ピン・スプリット PIN-SPLIT	8	
28	001-60101001	ニップル・グリース NIPPLE-GREASE	4	
29	001-13010000	ナット NUT	8	
30	001-12210000	ワッシャ WASHER	8	

https://truckmanualshub.com/

MEMO

https://truckmanualshub.com/

P02 273-42600000 アウトリガ
OUTRIGGER

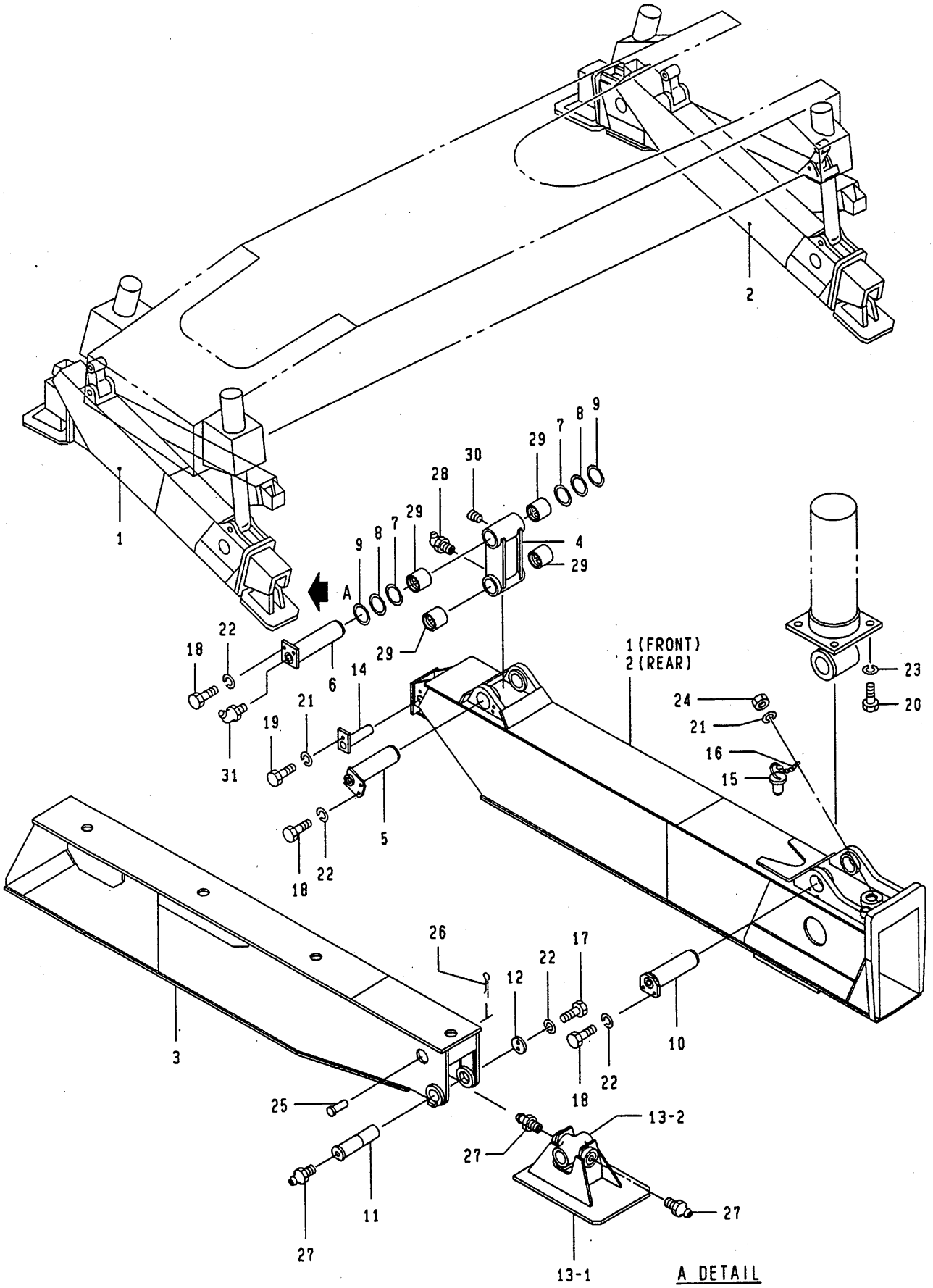

https://truckmanualshub.com/

P02 273-42600000 アウトリガ゛
OUTRIGGER (X-TYPE OUTRIGGER)

符号 REF. NO.	部品番号 PART NO.	部品名称 PART NAME	個数 Q'ty	備考 NOTE
0	273-42600000	アウトリガ゛ OUTRIGGER		N.F.S.
1	273-42601000	ホ゛ックス・アウトリガ゛ BOX-OUTRIGGER	2	
2	273-42602000	ホ゛ックス・アウトリガ゛ BOX-OUTRIGGER	2	
3	273-42603000	ビ゛ーム・アウトリガ゛ BEAM-OUTRIGGER	4	
4	173-42606030	リンク LINK	4	
5	273-42605000	シャフト SHAFT	4	
6	273-42606000	シャフト SHAFT	4	
7	273-42607000	シム SHIM	AR	
8	273-42608000	シム SHIM	AR	
9	273-42609000	シム SHIM	AR	
10	173-42611030	シャフト SHAFT	4	
11	173-42619000	シャフト SHAFT	4	
12	173-42620000	プ゜レート・エント゛ PLATE-END	4	
	SUBASSY NO.			
13	273-42600100	アウトリガ゛ フロート OUTRIGGER FLOAT	4	
- 1	273-42601100	フロート・アウトリガ゛ FLOAT-OUTRIGGER	4	
- 2	173-42601100	ジ゛ヨイント・クロス JOINT-CROSS	4	
14	243-42610000	ピ゜ン PIN	4	
15	243-42611000	ピ゜ン PIN	4	
16	223-42620000	チエーン CHAIN	4	
17	001-10110020	ホ゛ルト BOLT	8	
18	001-10110025	ホ゛ルト BOLT	24	
19	001-10308016	ホ゛ルト BOLT	4	
20	001-10324080	ホ゛ルト BOLT	16	
21	001-12108002	ワッシャ・スプ゜リング゛ WASHER-SPRING	8	

https://truckmanualshub.com/

P02 273-42600000 アウトリガ
OUTRIGGER (X-TYPE OUTRIGGER)

符号 REF. NO.	部品番号 PART NO.	部品名称 PART NAME	個数 Q'ty	備考 NOTE
22	001-12110002	ワッシャ・スプリング WASHER-SPRING	32	
23	001-12124002	ワッシャ・スプリング WASHER-SPRING	16	
24	001-13208000	ナット NUT	4	
25	001-20120065	ピン PIN	4	
26	001-20205030	ピン・スプリット PIN-SPLIT	4	
27	001-60101001	ニップル・グリース NIPPLE-GREASE	12	
28	001-60101003	ニップル・グリース NIPPLE-GREASE	4	
29	273-42610000	ブッシュ BUSHING	16	
30	001-60902002	プラグ PLUG	4	
31	001-60101004	ニップル・グリース NIPPLE-GREASE	4	

https://truckmanualshub.com/

MEMO

https://truckmanualshub.com/

P03 273-78000000 アウトリガ ストローク センサ
O/R STROKE SENSOR

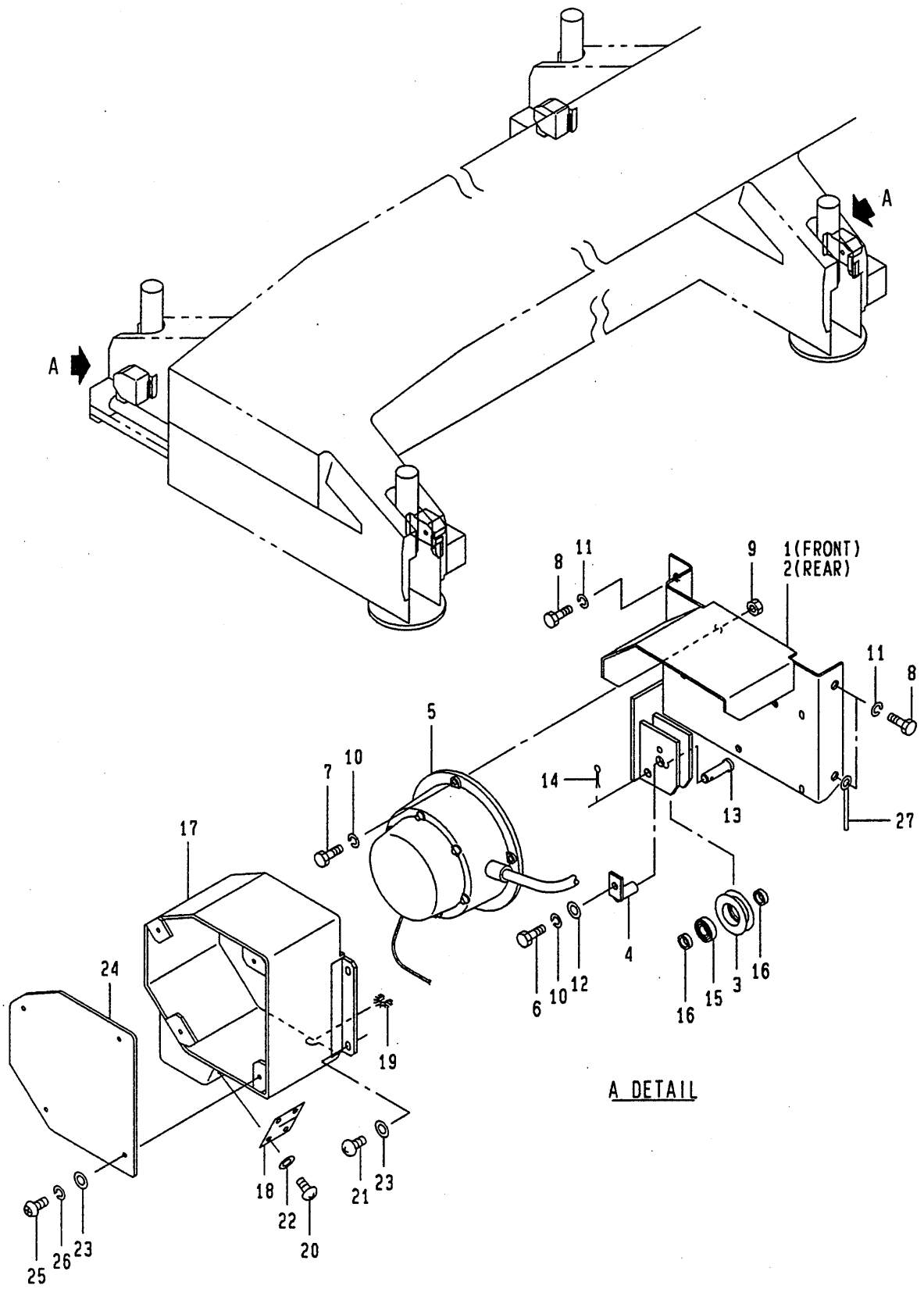

https://truckmanualshub.com/

P03 273-78000000 アウトリガ゛ ストローク センサ
O/R STROKE SENSOR

符号 REF. NO.	部品番号 PART NO.	部品名称 PART NAME	個数 Q'ty	備考 NOTE
0	273-78000000	アウトリガ゛ ストローク センサ O/R STROKE SENSOR		N.F.S.
1	173-78001000	フ゛ラケット BRACKET	2	
2	173-78002000	フ゛ラケット BRACKET	2	
3	173-78003000	ローラ ROLLER	4	
4	173-78004000	ピ゜ン PIN	4	
5	709-19700001	センサ・ストローク SENSOR-STROKE	4	
6	001-10306010	ホ゛ルト BOLT	4	
7	001-10306014	ホ゛ルト BOLT	16	
8	001-10308012	ホ゛ルト BOLT	16	
9	001-13206000	ナット NUT	16	
10	001-12106002	ワッシャ・スプ゜リング゛ WASHER-SPRING	20	
11	001-12108002	ワッシャ・スプ゜リング゛ WASHER-SPRING	16	
12	001-12206000	ワッシャ WASHER	4	
13	001-20108035	ピ゜ン PIN	4	
14	001-20202012	ピ゜ン・スプ゜リット PIN-SPLIT	4	
15	009-35106900	ベ゛アリング゛・ボ゛ール BEARING-BALL	4	
16	173-78005000	カラー COLLAR	8	
17	173-78006000	カハ゛ー COVER	4	
18	173-78007000	ラハ゛ー RUBBER	4	
19	173-78008000	カ゛ート゛・エッジ゛ GUARD-EDGE	4	
20	173-78009000	スクリュ・マシン SCREW-MACHINE	16	
21	243-40324000	スクリュ・マシン SCREW-MACHINE	12	
22	001-12204000	ワッシャ WASHER	16	
23	001-12205000	ワッシャ WASHER	28	
24	173-78010000	カハ゛ー COVER	4	

https://truckmanualshub.com/

P03 273-78000000 アウトリガ゛ ストローク センサ
O/R STROKE SENSOR

符号 REF. NO.	部品番号 PART NO.	部品名称 PART NAME	個数 Q'ty	備考 NOTE
25	001-10705008	スクリュ・マシン SCREW-MACHINE	16	
26	001-12105002	ワッシャ・スプ゜リング゛ WASHER-SPRING	16	
27	001-72009627	クランプ゜ CLAMP	4	

https://truckmanualshub.com/

MEMO

https://truckmanualshub.com/

P04 273-78100000 アウトリガ ストローク センサ
O/R STROKE SENSOR

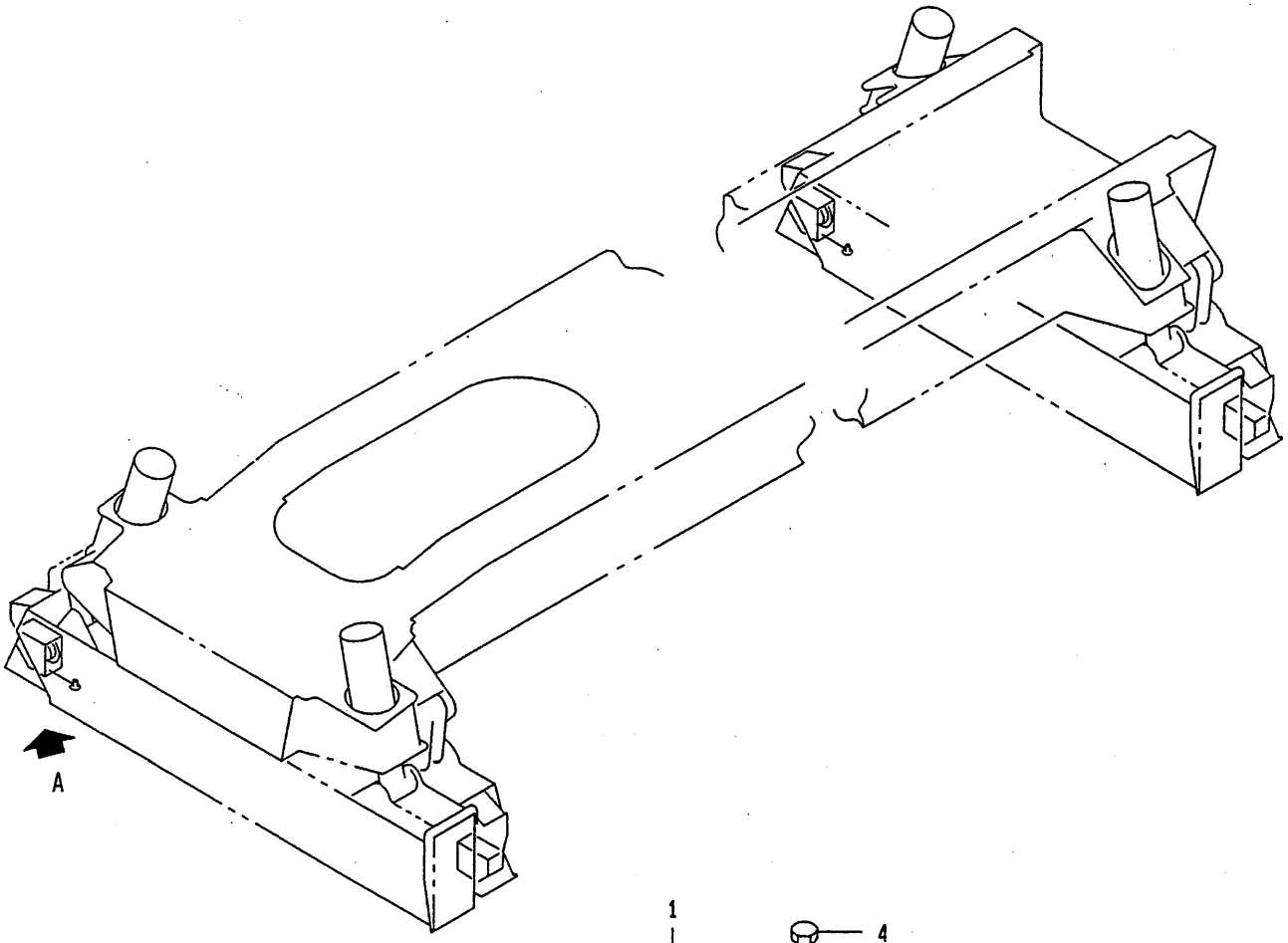

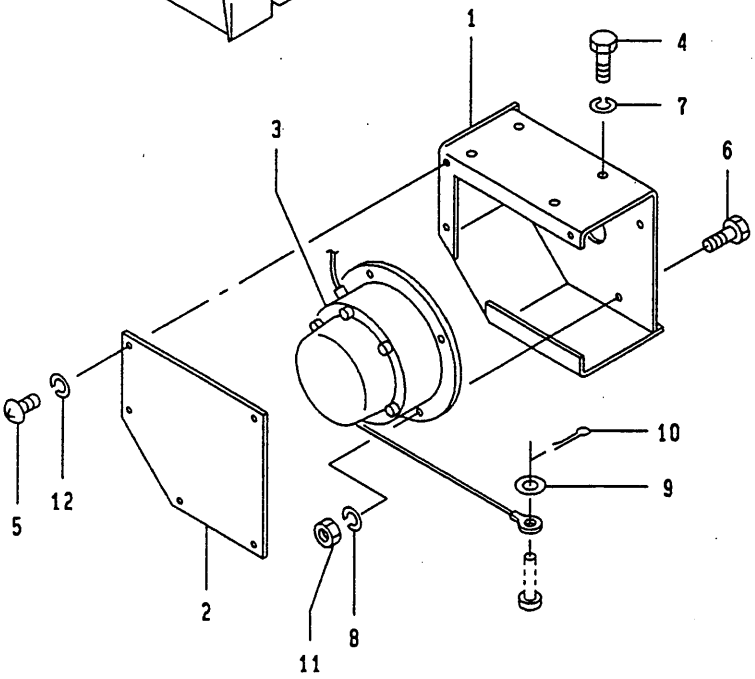

A DETAIL

https://truckmanualshub.com/

P04 273-78100000 アウトリガ゛ ストローク センサ
O/R STROKE SENSOR (X-TYPE OUTRIGGER)

符号 REF. NO.	部品番号 PART NO.	部品名称 PART NAME	個数 Q'ty	備考 NOTE
0	273-78100000	アウトリガ゛ ストローク センサ O/R STROKE SENSOR		N.F.S.
1	173-78101000	フ゛ラケット BRACKET	4	
2	173-78102000	カハ゛ー COVER	4	
3	709-19800001	センサ・ストローク SENSOR-STROKE	4	
4	001-10308020	ホ゛ルト BOLT	16	
5	001-10705010	スクリュ・マシン SCREW-MACHINE	20	
6	001-10306020	ホ゛ルト BOLT	16	
7	001-12108002	ワッシャ・スフ゜リンク゛ WASHER-SPRING	16	
8	001-12106002	ワッシャ・スフ゜リンク゛ WASHER-SPRING	16	
9	001-12206000	ワッシャ WASHER	4	
10	001-20216010	ピ゜ン・スフ゜リット PIN-SPLIT	4	
11	001-13206000	ナット NUT	16	
12	001-12105002	ワッシャ・スフ゜リンク゛ WASHER-SPRING	20	

https://truckmanualshub.com/

https://truckmanualshub.com/

ﾊｲﾄﾞﾛﾘｯｸﾊﾟｲﾋﾟﾝｸﾞ

Q. HYDRAULIC PIPING

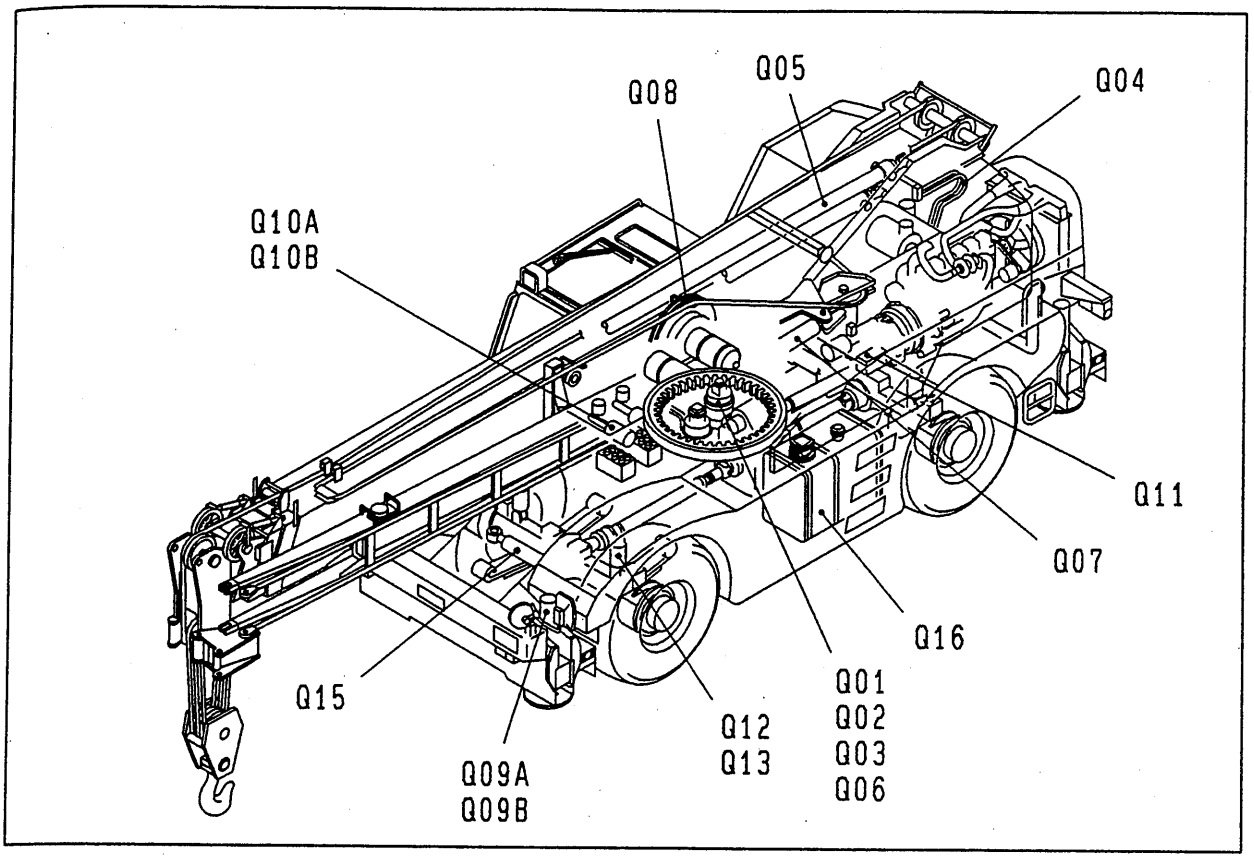

Q01	071-63800010 ·····	ﾊﾟｲﾋﾟﾝｸﾞ(ｱｯﾊﾟ) PIPING(UPPER)	
Q02	071-64000000 ·····	ﾊﾟｲﾋﾟﾝｸﾞ(ﾊﾟｲﾛｯﾄ) PIPING(PILOT)	
Q03	071-64100000 ·····	ﾊﾟｲﾋﾟﾝｸﾞ(ﾄﾞﾚｰﾝ) PIPING(DRAIN)	
Q04	071-61200010 ·····	ﾊﾟｲﾋﾟﾝｸﾞ(ﾊﾟﾜｰｼﾞﾌﾞ) PIPING(POWER JIB)	(POWER JIB)
Q05	071-61400020 ·····	ﾊﾟｲﾋﾟﾝｸﾞ(ﾌﾞｰﾑ) PIPING(BOOM)	
Q06	071-64600000 ·····	ﾊﾟｲﾋﾟﾝｸﾞ(ｽﾃｱﾘﾝｸﾞ) PIPING(STEERING)	
Q07	071-62300000 ·····	ﾊﾟｲﾋﾟﾝｸﾞ(ｼﾞﾌﾞ) PIPING(JIB)	
Q08	071-62500000 ·····	ﾊﾟｲﾋﾟﾝｸﾞ(ｼﾞﾌﾞｺﾝﾄﾛｰﾙ) PIPING(JIB CONTROL)	
Q09A	273-60700000 ·····	ﾊﾟｲﾋﾟﾝｸﾞ(ｱｳﾄﾘｶﾞ) PIPING(OUTRIGGER)	～ #0712112
Q09B	273-60700010 ·····	ﾊﾟｲﾋﾟﾝｸﾞ(ｱｳﾄﾘｶﾞ) PIPING(OUTRIGGER)	#0712113 ～
Q10A	273-61500000 ·····	ﾊﾟｲﾋﾟﾝｸﾞ(ﾌﾞﾚｰｷ) PIPING(BRAKE)	～ #0712082
Q10B	273-61500010 ·····	ﾊﾟｲﾋﾟﾝｸﾞ(ﾌﾞﾚｰｷ) PIPING(BRAKE)	#0712083 ～
Q11	273-61700000 ·····	ﾊﾟｲﾋﾟﾝｸﾞ(T/C:T/M) PIPING(T/C:T/M)	
Q12	273-61800000 ·····	ﾊﾟｲﾋﾟﾝｸﾞ(ｻｽﾍﾟﾝｼｮﾝ) PIPING(SUSPENSION)	
Q13	273-61900000 ·····	ﾊﾟｲﾋﾟﾝｸﾞ(ｻｽﾍﾟﾝｼｮﾝ) PIPING(SUSPENSION)	(X-TYPE OUTRIGGER)
Q14	273-62800000 ·····	ﾊﾟｲﾋﾟﾝｸﾞ(ｱｳﾄﾘｶﾞ) PIPING(OUTRIGGER)	(X-TYPE OUTRIGGER)
Q15	273-62000000 ·····	ﾊﾟｲﾋﾟﾝｸﾞ(ｽﾃｱﾘﾝｸﾞ) PIPING(STEERING)	
Q16	273-62300000 ·····	ﾊﾟｲﾋﾟﾝｸﾞ(ｻｸｼｮﾝ&ﾘﾀｰﾝ) PIPING(SUCT&RETURN)	

Q

Q01 071-63800000 パイピング(アッパ)
PIPING(UPPER)

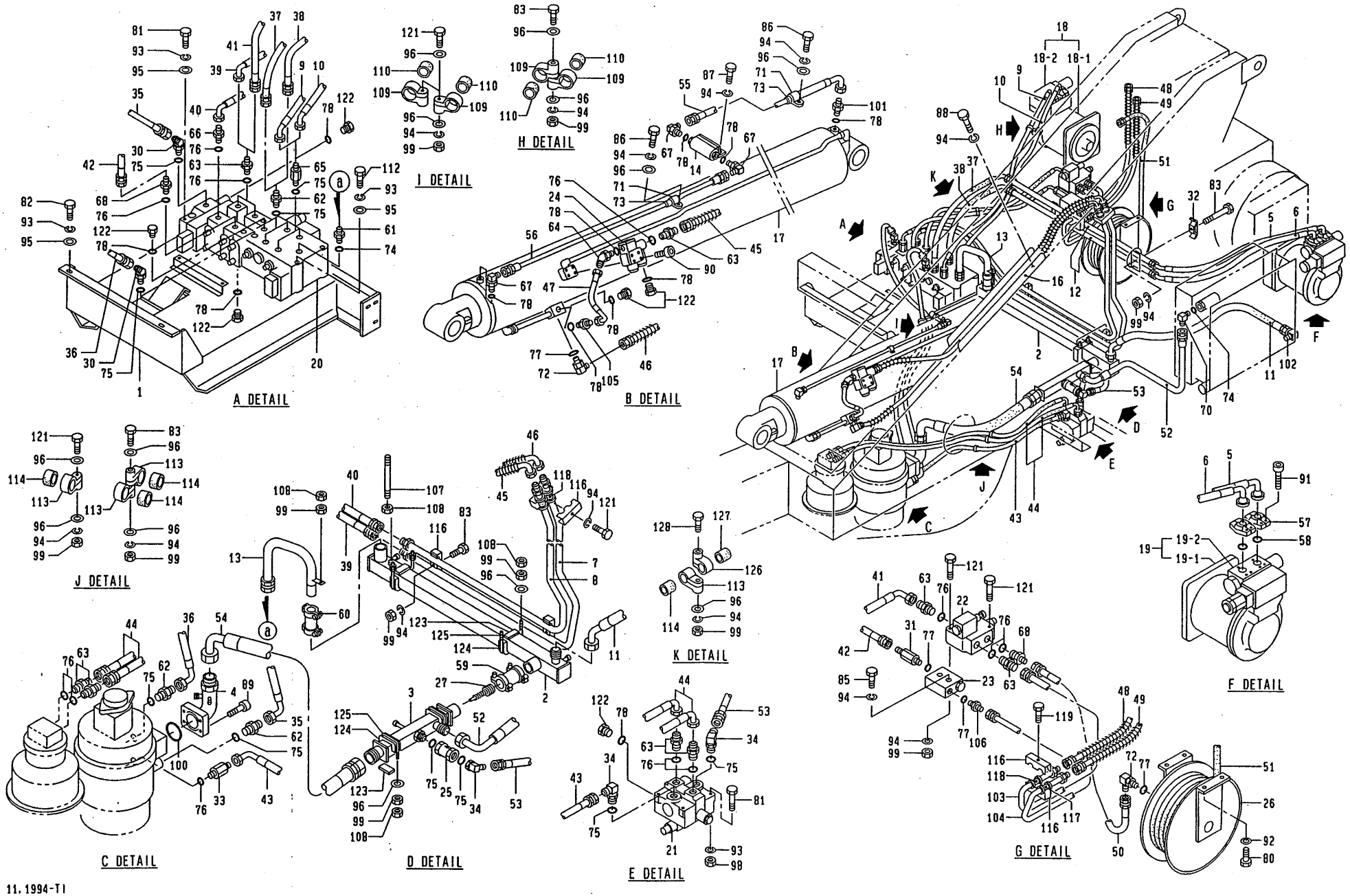

11.1994-TI
071-638-01

https://truckmanualshub.com/

https://truckmanualshub.com/

Q01 071-63800010 ﾊﾟｲﾋﾟﾝｸﾞ(ｱｯﾊﾟ)
PIPING(UPPER)

符号 REF. NO.	部品番号 PART NO.	部品名称 PART NAME	個数 Q'ty	備考 NOTE
0	071-63800010	ﾊﾟｲﾋﾟﾝｸﾞ(ｱｯﾊﾟ) PIPING(UPPER)		N.F.S.
1	071-63801010	ﾌﾞﾗｹｯﾄ BRACKET	1	
2	071-63802000	ﾊﾟｲﾌﾟ PIPE	1	
3	071-63803000	ﾊﾟｲﾌﾟ PIPE	1	
4	071-63810000	ﾊﾟｲﾌﾟ PIPE	1	
5	071-60805000	ﾎｰｽ HOSE	1	
6	071-60806000	ﾎｰｽ HOSE	1	
7	071-63804000	ﾊﾟｲﾌﾟ PIPE	1	
8	071-63805000	ﾊﾟｲﾌﾟ PIPE	1	
9	071-63806000	ﾎｰｽ HOSE	2	
11	071-60811000	ﾎｰｽ HOSE	1	
12	071-60812000	ﾊﾟｲﾌﾟ PIPE	2	
13	071-63808000	ﾊﾟｲﾌﾟ PIPE	1	
14	331-81001000	ﾌﾞﾛｯｸ BLOCK	1	
16	071-60816000	ｶﾞｲﾄﾞ・ﾎｰｽ GUIDE-HOSE	1	
17	329-34200013	ｼﾘﾝﾀﾞｰ・ﾃﾞﾘｯｸ CYLINDER-DERRICK	1	
	SUBASSY NO.			
18	619-08002003	ﾓｰﾀ・ｳｲﾝﾁ MOTOR-WINCH	1	
- 1	619-44200002	ﾓｰﾀ・ﾌﾟﾗﾝｼﾞｬ MOTOR-PLUNGER	1	
- 2	639-66100003	ﾊﾞﾙﾌﾞ・ﾊﾞﾗﾝｼﾝｸﾞ VALVE-BALANCING	1	
	SUBASSY NO.			
19	619-08001003	ﾓｰﾀ・ｳｲﾝﾁ MOTOR-WINCH	1	
- 1	619-44100002	ﾓｰﾀ・ﾌﾟﾗﾝｼﾞｬ MOTOR-PLUNGER	1	

https://truckmanualshub.com/

Q01 071-63800010 ﾊﾟｲﾋﾟﾝｸﾞ(ｱｯﾊﾟ)
PIPING(UPPER)

符号 REF. NO.	部品番号 PART NO.	部品名称 PART NAME	個数 Q'ty	備考 NOTE
- 2	639-66100003	ﾊﾞﾙﾌﾞ・ﾊﾞﾗﾝｼﾝｸﾞ VALVE-BALANCING	1	
20	669-21500001	ﾊﾞﾙﾌﾞ・ｺﾝﾄﾛｰﾙ VALVE-CONTROL	1	
21	669-21200001	ﾊﾞﾙﾌﾞ・ｺﾝﾄﾛｰﾙ VALVE-CONTROL	1	
22	629-88400004	ﾊﾞﾙﾌﾞ・ｾﾚｸﾀ VALVE-SELECTOR	1	
23	669-56300001	ﾊﾞﾙﾌﾞ・ﾀﾞﾌﾞﾙﾁｪｯｸ VALVE-DOUBLE CHECK	1	
24	639-68600001	ﾊﾞﾙﾌﾞ・ﾊﾞﾗﾝｼﾝｸﾞ VALVE-BALANCING	1	
25	629-89700001	ﾊﾞﾙﾌﾞ・ﾁｪｯｸ VALVE-CHECK	1	
26	779-42300002	ﾘｰﾙ・ﾎｰｽ REEL-HOSE	1	
27	629-81500001	ﾊﾞﾙﾌﾞ・ﾁｪｯｸ VALVE-CHECK	1	
30	158-61308000	45°ｴﾙﾎﾞ 45°ELBOW	2	
31	772-61410000	ｱﾀﾞﾌﾟﾀ ADAPTER	1	
32	542-60917000	ｸﾗﾝﾌﾟ CLAMP	2	
34	223-60805000	ｴﾙﾎﾞ ELBOW	3	
35	001-47115200	ﾎｰｽ HOSE	1	
36	001-47115185	ﾎｰｽ HOSE	1	
37	001-47115085	ﾎｰｽ HOSE	1	
38	001-47115073	ﾎｰｽ HOSE	1	
39	001-44114080	ﾎｰｽ HOSE	1	
40	001-47114095	ﾎｰｽ HOSE	1	
41	071-60822000	ﾎｰｽ HOSE	1	
42	071-63811000	ﾎｰｽ HOSE	1	
43	001-46114115	ﾎｰｽ HOSE	1	
44	001-46114155	ﾎｰｽ HOSE	2	

https://truckmanualshub.com/

Q01 071-63800010 ﾊﾟｲﾋﾟﾝｸﾞ(ｱｯﾊﾟ)
PIPING(UPPER)

符号 REF. NO.	部品番号 PART NO.	部品名称 PART NAME	個数 Q'ty	備考 NOTE
45	001-97114190	ﾎｰｽ HOSE	1	
46	001-94113210	ﾎｰｽ HOSE	1	
47	001-44111030	ﾎｰｽ HOSE	1	
48	001-96104120	ﾎｰｽ HOSE	1	
49	001-96102110	ﾎｰｽ HOSE	1	
50	001-46103060	ﾎｰｽ HOSE	1	
51	001-46203950	ﾎｰｽ HOSE	1	
52	001-41116130	ﾎｰｽ HOSE	1	
53	001-41104080	ﾎｰｽ HOSE	1	
54	001-41119088	ﾎｰｽ HOSE	1	
55	001-48111098	ﾎｰｽ HOSE	1	
56	001-44101118	ﾎｰｽ HOSE	1	
57	009-44620001	ﾌﾗﾝｼﾞ・ｽﾌﾟﾘｯﾄ FLANGE-SPLIT	8	
58	009-46302027	Oﾘﾝｸﾞ O-RING	4	
59	009-66624001	ｶｯﾌﾟﾘﾝｸﾞ・ﾌﾚｯｸｽﾏｽﾀ COUPLING-FLEX MASTER	1	
60	009-66620001	ｶｯﾌﾟﾘﾝｸﾞ・ﾌﾚｯｸｽﾏｽﾀ COUPLING-FLEX MASTER	1	
61	001-65120201	ｱﾀﾞﾌﾟﾀ ADAPTER	1	
62	001-65116161	ｱﾀﾞﾌﾟﾀ ADAPTER	4	
63	001-65112121	ｱﾀﾞﾌﾟﾀ ADAPTER	10	
64	001-65504041	45°ｴﾙﾎﾞ 45°ELBOW	1	
65	153-62210000	ｱﾀﾞﾌﾟﾀ ADAPTER	2	
66	832-61118000	ｱﾀﾞﾌﾟﾀ ADAPTER	1	
67	001-65204040	ｴﾙﾎﾞ ELBOW	3	
68	001-65112082	ｱﾀﾞﾌﾟﾀ ADAPTER	2	

https://truckmanualshub.com/

Q01 071-63800010 ﾊﾟｲﾋﾟﾝｸﾞ(ｱｯﾊﾟ)
PIPING(UPPER)

符号 REF. NO.	部品番号 PART NO.	部品名称 PART NAME	個数 Q'ty	備考 NOTE
70	001-65220200	ｴﾙﾎﾞ ELBOW	1	
71	001-70604001	ｸﾗﾝﾌﾟ CLAMP	2	
72	001-65208080	ｴﾙﾎﾞ ELBOW	2	
73	001-70604003	ｸﾗﾝﾌﾟ CLAMP	2	
74	001-36120380	Oﾘﾝｸﾞ O-RING	2	
75	001-36120290	Oﾘﾝｸﾞ O-RING	12	
76	001-36120240	Oﾘﾝｸﾞ O-RING	13	
77	001-36120180	Oﾘﾝｸﾞ O-RING	4	
78	001-36120110	Oﾘﾝｸﾞ O-RING	13	
80	001-10112025	ﾎﾞﾙﾄ BOLT	4	
81	001-10110110	ﾎﾞﾙﾄ BOLT	5	
82	001-10110020	ﾎﾞﾙﾄ BOLT	5	
83	001-10308100	ﾎﾞﾙﾄ BOLT	4	
85	001-10308050	ﾎﾞﾙﾄ BOLT	3	
86	001-10308040	ﾎﾞﾙﾄ BOLT	2	
87	001-10308016	ﾎﾞﾙﾄ BOLT	2	
88	001-10308012	ﾎﾞﾙﾄ BOLT	2	
89	001-10512040	ﾎﾞﾙﾄ・ﾍｷｻｺﾞﾝｿｹｯﾄ BOLT-HEXAGON SOCKET	4	
90	001-10510085	ﾎﾞﾙﾄ・ﾍｷｻｺﾞﾝｿｹｯﾄ BOLT-HEXAGON SOCKET	4	
91	001-10510025	ﾎﾞﾙﾄ・ﾍｷｻｺﾞﾝｿｹｯﾄ BOLT-HEXAGON SOCKET	16	
92	001-12112002	ﾜｯｼｬ・ｽﾌﾟﾘﾝｸﾞ WASHER-SPRING	4	
93	001-12110002	ﾜｯｼｬ・ｽﾌﾟﾘﾝｸﾞ WASHER-SPRING	12	
94	001-12108002	ﾜｯｼｬ・ｽﾌﾟﾘﾝｸﾞ WASHER-SPRING	22	

Q01 071-63800010 ﾊﾟｲﾋﾟﾝｸﾞ(ｱｯﾊﾟ)
PIPING(UPPER)

符号 REF.NO.	部品番号 PART NO.	部品名称 PART NAME	個数 Q'ty	備考 NOTE
95	001-12210000	ﾜｯｼｬ WASHER	9	
96	001-12208000	ﾜｯｼｬ WASHER	20	
98	001-13010000	ﾅｯﾄ NUT	3	
99	001-13208000	ﾅｯﾄ NUT	22	
100	009-46002065	Oﾘﾝｸﾞ O-RING	1	
101	223-61003000	ｱﾀﾞﾌﾟﾀ ADAPTER	1	
102	001-62920000	ｴﾙﾎﾞ ELBOW	1	
103	071-60817000	ﾊﾟｲﾌﾟ PIPE	1	
104	071-60818000	ﾊﾟｲﾌﾟ PIPE	1	
105	001-65104041	ｱﾀﾞﾌﾟﾀ ADAPTER	1	
106	001-65108062	ｱﾀﾞﾌﾟﾀ ADAPTER	1	
107	071-60819000	ﾎﾞﾙﾄ BOLT	1	
108	009-14308000	ﾅｯﾄ･ﾛｯｸ NUT-LOCK	10	
109	001-70616001	ｸﾗﾝﾌﾟ CLAMP	4	
110	001-70616003	ｸﾗﾝﾌﾟ CLAMP	4	
112	071-63809000	ﾎﾞﾙﾄ BOLT	2	
113	001-70612001	ｸﾗﾝﾌﾟ CLAMP	4	
114	001-70612003	ｸﾗﾝﾌﾟ CLAMP	4	
116	782-61512000	ｸﾗﾝﾌﾟ CLAMP	6	
117	051-60916000	ﾌﾞｯｼｭ BUSHING	1	
118	672-60935010	ﾌﾞｯｼｭ BUSHING	3	
119	001-10308070	ﾎﾞﾙﾄ BOLT	2	

Q01 071-63800010 ﾊﾟｲﾋﾟﾝｸﾞ(ｱｯﾊﾟ)
PIPING(UPPER)

符号 REF.NO.	部品番号 PART NO.	部品名称 PART NAME	個数 Q'ty	備考 NOTE
121	001-10308060	ﾎﾞﾙﾄ BOLT	3	
122	001-65304000	ﾌﾟﾗｸﾞ PLUG	7	
123	051-60813000	ﾌﾟﾚｰﾄ･ﾗﾊﾞｰ PLATE-RUBBER	4	
124	051-60818000	ﾌﾟﾚｰﾄ･ﾗﾊﾞｰ PLATE-RUBBER	4	
125	051-60821000	Uﾎﾞﾙﾄ U-BOLT	4	
126	001-70608001	ｸﾗﾝﾌﾟ CLAMP	1	
127	001-70608003	ｸﾗﾝﾌﾟ CLAMP	1	
128	001-10308055	ﾎﾞﾙﾄ BOLT	2	
129	001-10308090	ﾎﾞﾙﾄ BOLT	2	

https://truckmanualshub.com/

Q02 071-64000000 パイピング(パイロット)
PIPING(PILOT)

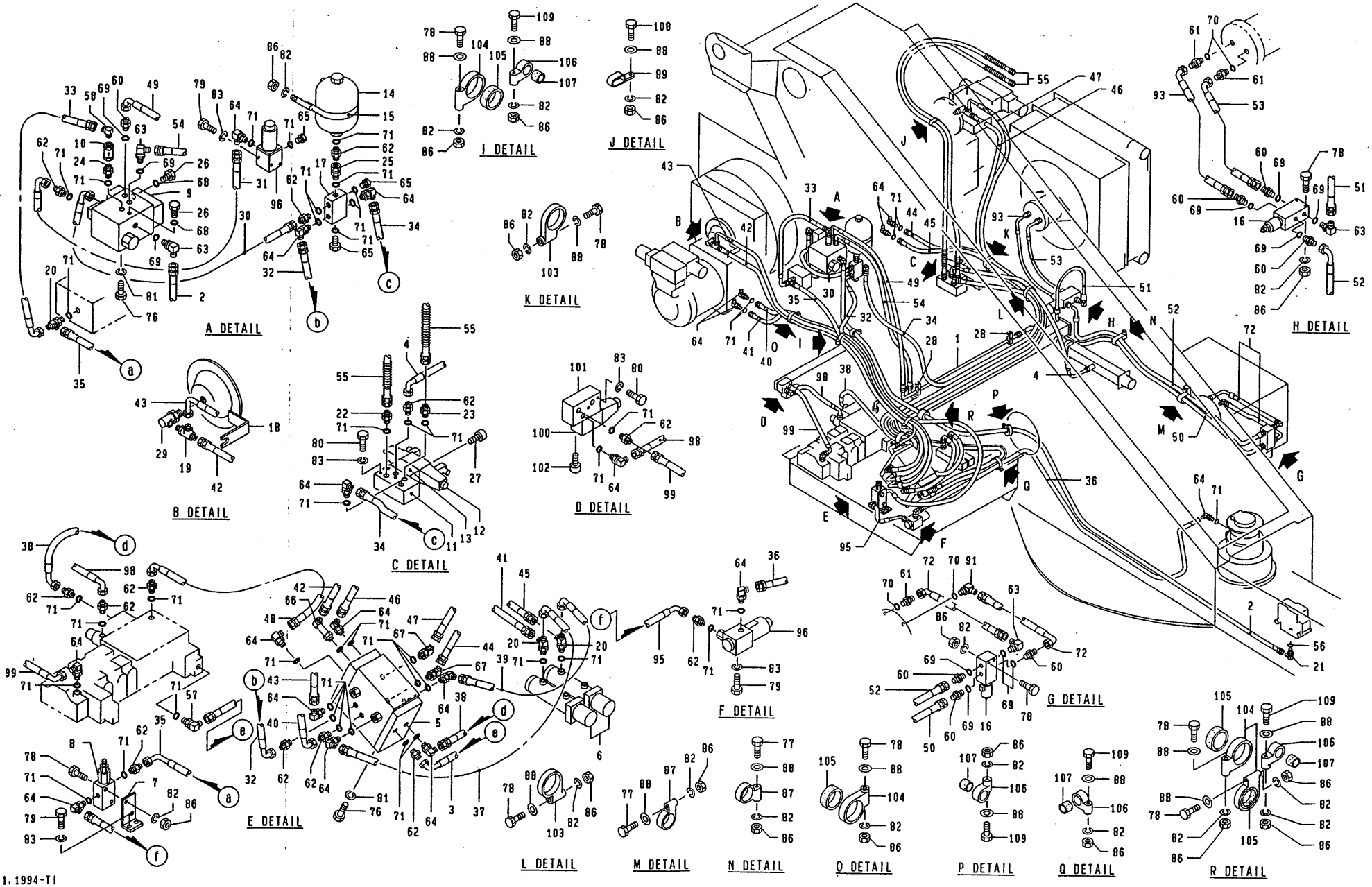

11.1994-TI
071-640-01

https://truckmanualshub.com/

https://truckmanualshub.com/

Q02 071-64000000 ﾊﾟｲﾋﾟﾝｸﾞ(ﾊﾟｲﾛｯﾄ)
PIPING(PILOT)

符号 REF.NO.	部品番号 PART NO.	部品名称 PART NAME	個数 Q'ty	備考 NOTE
0	071-64000000	ﾊﾟｲﾋﾟﾝｸﾞ(ﾊﾟｲﾛｯﾄ) PIPING(PILOT)		N.F.S.
1	071-61001000	ﾊﾟｲﾌﾟ PIPE	1	
2	001-46113355	ﾎｰｽ HOSE	1	
3	001-48111115	ﾎｰｽ HOSE	1	
4	071-61004000	ﾎｰｽ HOSE	1	
5	669-12300001	ﾊﾞﾙﾌﾞ・ｸﾗｯﾁ VALVE-CLUTCH	1	
6	309-40100013	ｼﾘﾝﾀﾞ・ﾏｽﾀ CYLINDER-MASTER	1	
7	071-64001000	ﾌﾞﾗｹｯﾄ BRACKET	1	
8	639-21600001	ﾊﾞﾙﾌﾞ・ﾚﾃﾞｭｰｼﾝｸﾞ VALVE-REDUCING	1	
9	639-22000001	ﾊﾞﾙﾌﾞ・ﾁｬｰｼﾞ VALVE-CHARGE	1	
10	629-62200001	ﾊﾞﾙﾌﾞ・ｲﾝﾗｲﾝﾁｪｯｸ VALVE-INLINE CHECK	1	
11	629-84000001	ｻﾌﾞﾌﾟﾚｰﾄ SUBPLATE	1	
12	629-87600022	ﾊﾞﾙﾌﾞ・ｿﾚﾉｲﾄﾞ VALVE-SOLENOID	1	
13	629-66200001	ﾊﾞﾙﾌﾞ・ﾊﾟｲﾛｯﾄﾁｪｯｸ VALVE-PILOT CHECK	1	
14	689-62400002	ｱｷｭﾑﾚｰﾀ ACCUMULATOR	1	
15	122-61026000	ﾊﾞﾝﾄﾞ BAND	1	
16	669-65300001	ﾊﾞﾙﾌﾞ・ｼｬｯﾄｵﾌ VALVE-SHUT OFF	2	
17	243-61001000	ﾃﾞﾊﾞｲﾀﾞ DIVIDER	1	
18	051-61003010	ﾌﾞﾗｹｯﾄ BRACKET	2	
19	317-64204000	ﾃｲｰ TEE	2	
20	223-61001000	ﾃｲｰ TEE	3	
21	354-60801000	ﾆｯﾌﾟﾙ NIPPLE	1	
22	223-61002000	ｱﾀﾞﾌﾟﾀ ADAPTER	1	
23	223-61003000	ｱﾀﾞﾌﾟﾀ ADAPTER	2	
24	333-61221000	ｱﾀﾞﾌﾟﾀ ADAPTER	1	

https://truckmanualshub.com/

Q02 071-64000000 ﾊﾟｲﾋﾟﾝｸﾞ(ﾊﾟｲﾛｯﾄ)
PIPING(PILOT)

符号 REF.NO.	部品番号 PART NO.	部品名称 PART NAME	個数 Q'ty	備考 NOTE
25	243-61002000	ｱﾀﾞﾌﾟﾀ・ﾕﾆｵﾝ ADAPTER-UNION	1	
26	001-65302000	ﾌﾟﾗｸﾞ PLUG	2	
27	333-61859000	ﾎﾞﾙﾄ・ﾍｷｻｺﾞﾝｿｹｯﾄ BOLT-HEXAGON SOCKET	4	
28	542-61534000	ｸﾗﾝﾌﾟ CLAMP	2	
29	689-94500002	ｼﾞｮｲﾝﾄ・ｽｲﾍﾞﾙ JOINT-SWIVEL	2	
30	001-44111055	ﾎｰｽ HOSE	1	
31	001-44111040	ﾎｰｽ HOSE	1	
32	001-45111190	ﾎｰｽ HOSE	1	
33	001-45111055	ﾎｰｽ HOSE	1	
34	001-44101260	ﾎｰｽ HOSE	1	
35	001-45111200	ﾎｰｽ HOSE	1	
36	001-42101230	ﾎｰｽ HOSE	1	
37	001-47111055	ﾎｰｽ HOSE	1	
38	001-48111160	ﾎｰｽ HOSE	1	
39	001-47111050	ﾎｰｽ HOSE	2	
40	001-47111235	ﾎｰｽ HOSE	1	
41	001-47101190	ﾎｰｽ HOSE	1	
42	001-47101235	ﾎｰｽ HOSE	1	
43	001-47111210	ﾎｰｽ HOSE	1	
44	001-47101280	ﾎｰｽ HOSE	1	
45	001-47101270	ﾎｰｽ HOSE	1	
46	001-47101300	ﾎｰｽ HOSE	1	
47	001-47111300	ﾎｰｽ HOSE	1	
48	001-41111075	ﾎｰｽ HOSE	1	
49	001-45113100	ﾎｰｽ HOSE	1	

https://truckmanualshub.com/

Q02 071-64000000 ﾊﾟｲﾋﾟﾝｸﾞ(ﾊﾟｲﾛｯﾄ)
PIPING(PILOT)

符号 REF. NO.	部品番号 PART NO.	部品名称 PART NAME	個数 Q'ty	備考 NOTE
50	001-45113180	ﾎｰｽ HOSE	1	
51	001-41113060	ﾎｰｽ HOSE	1	
52	001-45113215	ﾎｰｽ HOSE	1	
53	001-45113045	ﾎｰｽ HOSE	1	
54	001-41113100	ﾎｰｽ HOSE	1	
55	001-94101160	ﾎｰｽ HOSE	2	
56	009-46202010	Oﾘﾝｸﾞ O-RING	1	
57	051-61008000	ｴﾙﾎﾞ ELBOW	1	
58	001-62904000	ｴﾙﾎﾞ ELBOW	1	
60	001-65108081	ｱﾀﾞﾌﾟﾀ ADAPTER	7	
61	001-65106082	ｱﾀﾞﾌﾟﾀ ADAPTER	3	
62	001-65104041	ｱﾀﾞﾌﾟﾀ ADAPTER	12	
63	001-65208080	ｴﾙﾎﾞ ELBOW	4	
64	001-65204040	ｴﾙﾎﾞ ELBOW	19	
65	001-65304000	ﾌﾟﾗｸﾞ PLUG	3	
66	001-65404041	ｴﾙﾎﾞ ELBOW	1	
67	001-65504041	45°ｴﾙﾎﾞ 45°ELBOW	2	
68	001-36120080	Oﾘﾝｸﾞ O-RING	2	
69	001-36120180	Oﾘﾝｸﾞ O-RING	11	
70	001-36120140	Oﾘﾝｸﾞ O-RING	4	
71	001-36120110	Oﾘﾝｸﾞ O-RING	46	
72	001-45113040	ﾎｰｽ HOSE	1	
73	001-45113042	ﾎｰｽ HOSE	1	

https://truckmanualshub.com/

Q02 071-64000000 ﾊﾟｲﾋﾟﾝｸﾞ(ﾊﾟｲﾛｯﾄ)
PIPING(PILOT)

符号 REF.NO.	部品番号 PART NO.	部品名称 PART NAME	個数 Q'ty	備考 NOTE
76	001-10110016	ﾎﾞﾙﾄ BOLT	5	
77	001-10308055	ﾎﾞﾙﾄ BOLT	2	
78	001-10308060	ﾎﾞﾙﾄ BOLT	12	
79	001-10306016	ﾎﾞﾙﾄ BOLT	6	
80	001-10306065	ﾎﾞﾙﾄ BOLT	6	
81	001-12110002	ﾜｯｼｬ・ｽﾌﾟﾘﾝｸﾞ WASHER-SPRING	5	
82	001-12108002	ﾜｯｼｬ・ｽﾌﾟﾘﾝｸﾞ WASHER-SPRING	21	
83	001-12106002	ﾜｯｼｬ・ｽﾌﾟﾘﾝｸﾞ WASHER-SPRING	12	
86	001-13208000	ﾅｯﾄ NUT	21	
87	001-70612001	ｸﾗﾝﾌﾟ CLAMP	2	
88	001-12208000	ﾜｯｼｬ WASHER	14	
89	001-72035288	ｸﾗﾝﾌﾟ CLAMP	1	
91	098-62105000	ｴﾙﾎﾞ ELBOW	1	
93	001-45113050	ﾎｰｽ HOSE	1	
95	001-42111050	ﾎｰｽ HOSE	1	
96	669-44200001	ﾊﾞﾙﾌﾞ・ｿﾚﾉｲﾄﾞ VALVE-SOLENOID	2	
99	001-47111040	ﾎｰｽ HOSE	1	
100	669-40500022	ﾊﾞﾙﾌﾞ・ｿﾚﾉｲﾄﾞ VALVE-SOLENOID	1	
101	629-29700001	ｻﾌﾞﾌﾟﾚｰﾄ SUBPLATE	1	
102	333-61858000	ﾎﾞﾙﾄ・ﾍｷｻｺﾞﾝｿｹｯﾄ BOLT-HEXAGON SOCKET	4	

https://truckmanualshub.com/

Q02 071-64000000 ﾊﾟｲﾋﾟﾝｸﾞ(ﾊﾟｲﾛｯﾄ)
PIPING(PILOT)

符号 REF. NO.	部品番号 PART NO.	部品名称 PART NAME	個数 Q'ty	備考 NOTE
103	001-70620001	ｸﾗﾝﾌﾟ CLAMP	1	
104	001-70616001	ｸﾗﾝﾌﾟ CLAMP	4	
105	001-70616003	ｸﾗﾝﾌﾟ CLAMP	4	
106	001-70608001	ｸﾗﾝﾌﾟ CLAMP	4	
107	001-70608003	ｸﾗﾝﾌﾟ CLAMP	4	
108	001-10308030	ﾎﾞﾙﾄ BOLT	1	
109	001-10308045	ﾎﾞﾙﾄ BOLT	4	
110	001-10308090	ﾎﾞﾙﾄ BOLT	1	

Q03 071-64100000 ﾊｲﾋﾟﾝｸﾞ(ﾄﾞﾚｰﾝ)
PIPING(DRAIN)

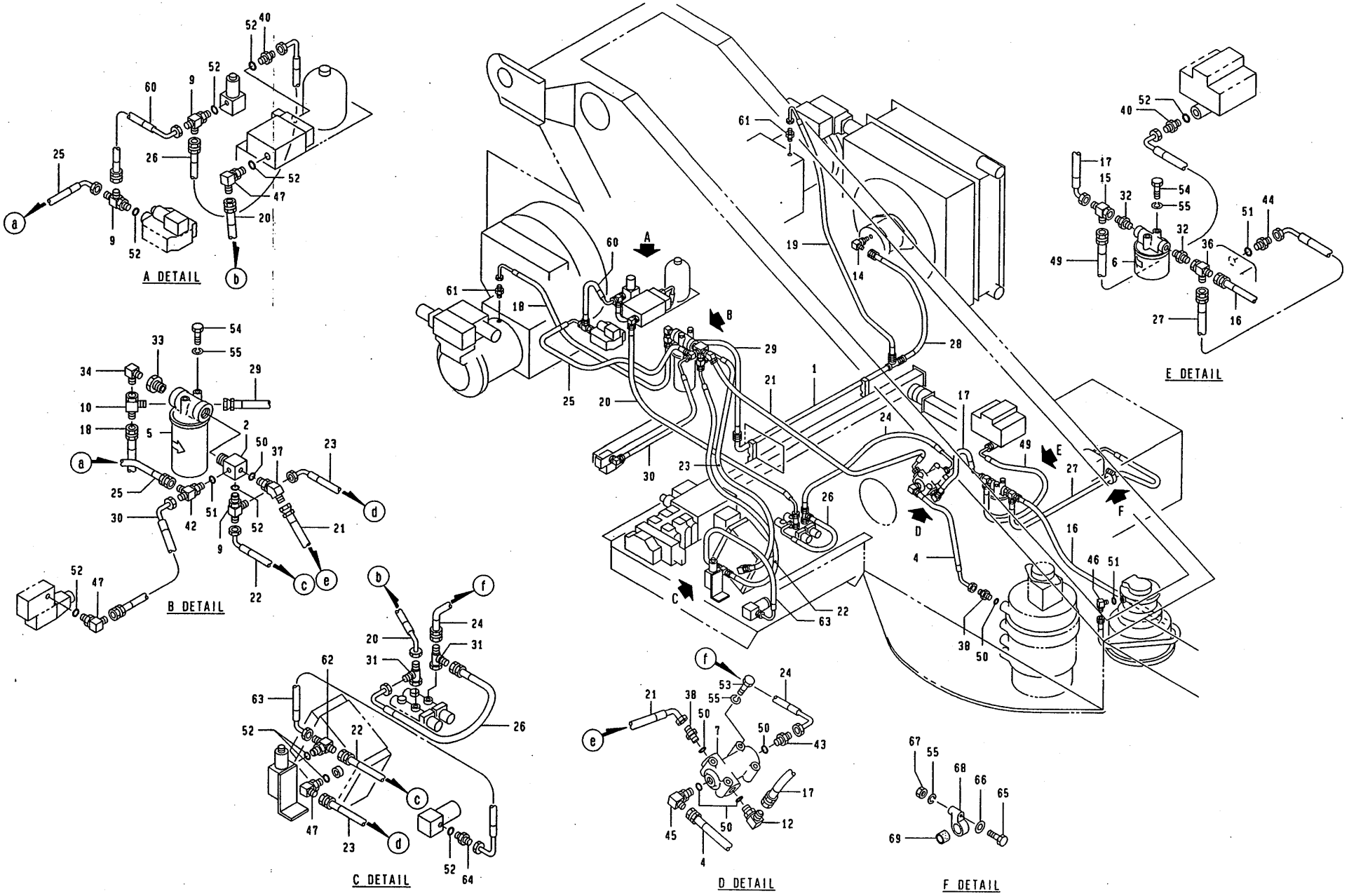

2.1995-TI
071-641-01

https://truckmanualshub.com/

https://truckmanualshub.com/

Q03 071-64100000 ﾊﾟｲﾋﾟﾝｸﾞ(ﾄﾞﾚｰﾝ)
PIPING(DRAIN)

符号 REF.NO.	部品番号 PART NO.	部品名称 PART NAME	個数 Q'ty	備考 NOTE
0	071-64100000	ﾊﾟｲﾋﾟﾝｸﾞ(ﾄﾞﾚｰﾝ) PIPING(DRAIN)		N.F.S.
1	071-61101000	ﾊﾟｲﾌﾟ PIPE	1	
2	071-61102000	ﾃﾞﾊﾞｲﾀﾞ DIVIDER	1	
4	071-61104000	ﾎｰｽ HOSE	1	
5	689-34400011	ﾌｨﾙﾀ･ｽﾋﾟﾝ FILTER-SPIN	1	MAINT
6	689-36900002	ﾌｨﾙﾀ FILTER	1	MAINT
7	669-51600001	ﾊﾞﾙﾌﾞ･ﾁｪｯｸ	1	
9	223-61001000	ﾃｲｰ TEE	3	
10	387-62103000	ﾃｲｰ TEE	1	
12	762-60802000	ｴﾙﾎﾞ ELBOW	1	
14	317-63303000	ｴﾙﾎﾞ ELBOW	1	
15	283-62821000	ﾃｲｰ TEE	1	
16	001-41112180	ﾎｰｽ HOSE	1	
17	001-41112035	ﾎｰｽ HOSE	1	
18	001-41113110	ﾎｰｽ HOSE	1	
19	001-41113145	ﾎｰｽ HOSE	1	
20	001-41111140	ﾎｰｽ HOSE	1	
21	001-41113155	ﾎｰｽ HOSE	1	
22	001-41111155	ﾎｰｽ HOSE	1	
23	001-41111150	ﾎｰｽ HOSE	1	
24	001-41111100	ﾎｰｽ HOSE	1	

https://truckmanualshub.com/

Q03 071-64100000 ﾊﾟｲﾋﾟﾝｸﾞ(ﾄﾞﾚｰﾝ)
PIPING(DRAIN)

符号 REF. NO.	部品番号 PART NO.	部品名称 PART NAME	個数 Q'ty	備考 NOTE
25	001-41111085	ﾎｰｽ HOSE	1	
26	001-41111035	ﾎｰｽ HOSE	2	
27	001-41112120	ﾎｰｽ HOSE	1	
28	001-41112075	ﾎｰｽ HOSE	1	
29	001-41103065	ﾎｰｽ HOSE	1	
30	001-41111060	ﾎｰｽ HOSE	1	
31	317-64204000	ﾃｲｰ TEE	2	
32	001-62806000	ｱﾀﾞﾌﾟﾀ ADAPTER	2	
33	001-63416002	ﾌﾞｯｼｭ BUSHING	1	
34	001-62908000	ｴﾙﾎﾞ ELBOW	1	
36	317-63601000	ﾃｲｰ TEE	1	
37	001-65508081	45°ｴﾙﾎﾞ 45°ELBOW	1	
38	001-65108081	ｱﾀﾞﾌﾟﾀ ADAPTER	2	
40	001-65104041	ｱﾀﾞﾌﾟﾀ ADAPTER	2	
42	317-64202000	ﾃｲｰ TEE	1	
43	001-65108042	ｱﾀﾞﾌﾟﾀ ADAPTER	1	
44	001-65106061	ｱﾀﾞﾌﾟﾀ ADAPTER	1	
45	001-65208080	ｴﾙﾎﾞ ELBOW	1	
46	001-65206060	ｴﾙﾎﾞ ELBOW	1	
47	001-65204040	ｴﾙﾎﾞ ELBOW	3	
49	001-41111120	ﾎｰｽ HOSE	1	

https://truckmanualshub.com/

Q03 071-64100000 ﾊﾟｲﾋﾟﾝｸﾞ(ﾄﾞﾚｰﾝ)
PIPING(DRAIN)

符号 REF. NO.	部品番号 PART NO.	部品名称 PART NAME	個数 Q'ty	備考 NOTE
50	001-36120180	Oﾘﾝｸﾞ O-RING	6	
51	001-36120140	Oﾘﾝｸﾞ O-RING	3	
52	001-36120110	Oﾘﾝｸﾞ O-RING	10	
53	001-10308060	ﾎﾞﾙﾄ BOLT	2	
54	001-10308016	ﾎﾞﾙﾄ BOLT	4	
55	001-12108002	ﾜｯｼｬ･ｽﾌﾟﾘﾝｸﾞ WASHER-SPRING	7	
60	001-41111040	ﾎｰｽ HOSE	1	
61	001-62808000	ｱﾀﾞﾌﾟﾀ ADAPTER	2	
62	607-64201000	ﾃｲｰ･ｴﾙﾎﾞ TEE-ELBOW	1	
63	001-41121070	ﾎｰｽ HOSE	1	
64	223-61003000	ｱﾀﾞﾌﾟﾀ ADAPTER	1	
65	001-10308045	ﾎﾞﾙﾄ BOLT	1	
66	001-12208000	ﾜｯｼｬ WASHER	1	
67	001-13208000	ﾅｯﾄ NUT	1	
68	001-70606001	ｸﾗﾝﾌﾟ CLAMP	1	
69	001-70606002	ｸﾗﾝﾌﾟ CLAMP	1	

https://truckmanualshub.com/

Q04 071-61200010 パイピング(パワージブ)
PIPING(POWER JIB)

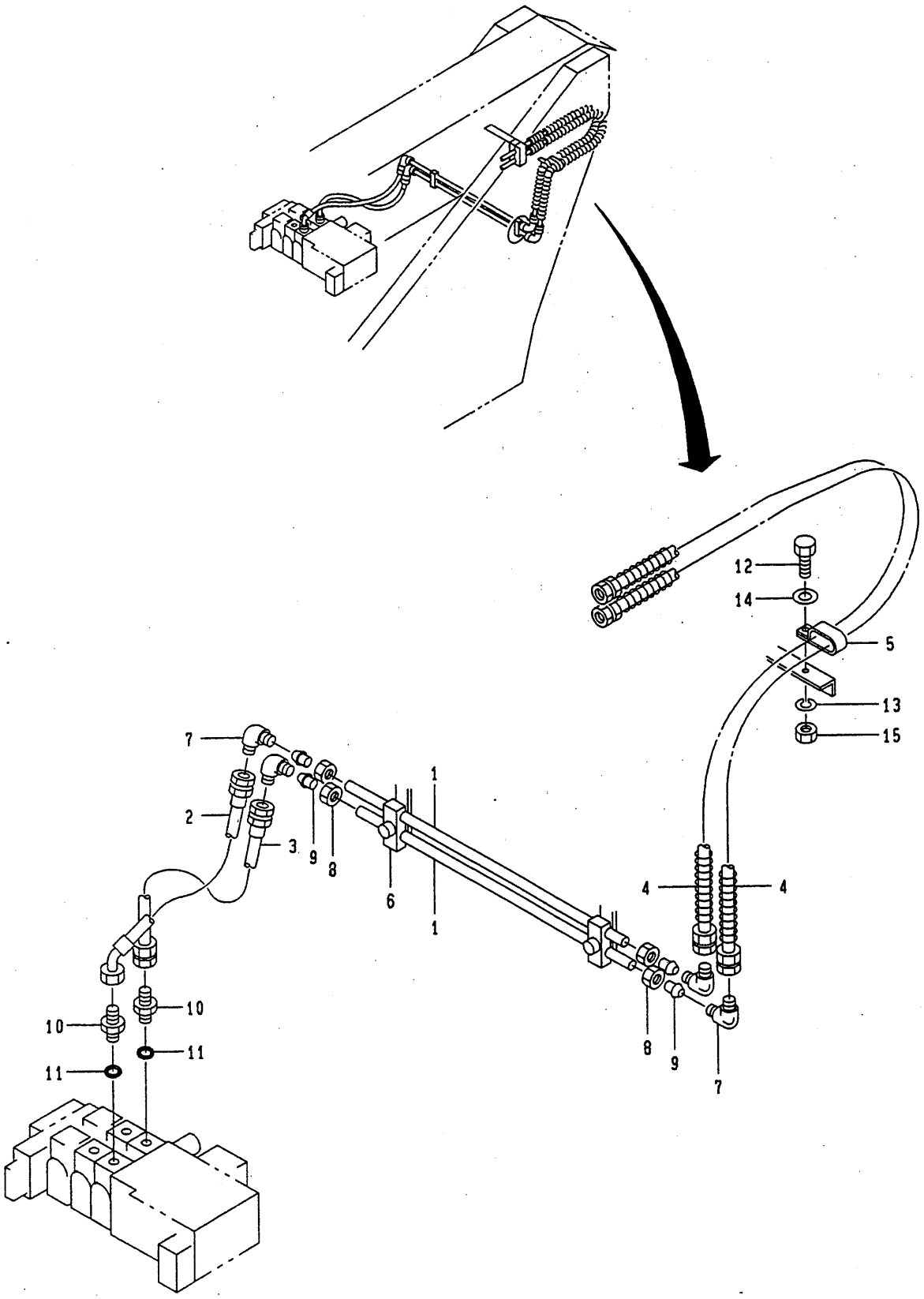

https://truckmanualshub.com/

Q04 071-61200010 ﾊﾟｲﾋﾟﾝｸﾞ(ﾊﾟﾜｰｼﾞﾌﾞ)
PIPING(POWER JIB) (POWER JIB)

符号 REF.NO.	部品番号 PART NO.	部品名称 PART NAME	個数 Q'ty	備考 NOTE
0	071-61200010	ﾊﾟｲﾋﾟﾝｸﾞ(ﾊﾟﾜｰｼﾞﾌﾞ) PIPING(POWER JIB)		N.F.S.
1	071-61201010	ﾊﾟｲﾌﾟ PIPE	2	
2	071-61202010	ﾎｰｽ HOSE	1	
3	001-46102080	ﾎｰｽ HOSE	1	
4	001-96102170	ﾎｰｽ HOSE	2	
5	071-61005000	ｸﾗﾝﾌﾟ CLAMP	1	
6	542-61534000	ｸﾗﾝﾌﾟ CLAMP	2	
7	333-61854000	ｴﾙﾎﾞ ELBOW	4	
8	333-61624000	ﾅｯﾄ NUT	4	
9	333-61625000	ｽﾘｰﾌﾞ SLEEVE	4	
10	001-65112062	ｱﾀﾞﾌﾟﾀ ADAPTER	2	
11	001-36120240	Oﾘﾝｸﾞ O-RING	2	
12	001-10308025	ﾎﾞﾙﾄ BOLT	1	
13	001-12108002	ﾜｯｼｬ･ｽﾌﾟﾘﾝｸﾞ WASHER-SPRING	1	
14	001-12208000	ﾜｯｼｬ WASHER	1	
15	001-13208000	ﾅｯﾄ NUT	1	

https://truckmanualshub.com/

Q05 071-61400020 パイピング(ブーム)
PIPING(BOOM)

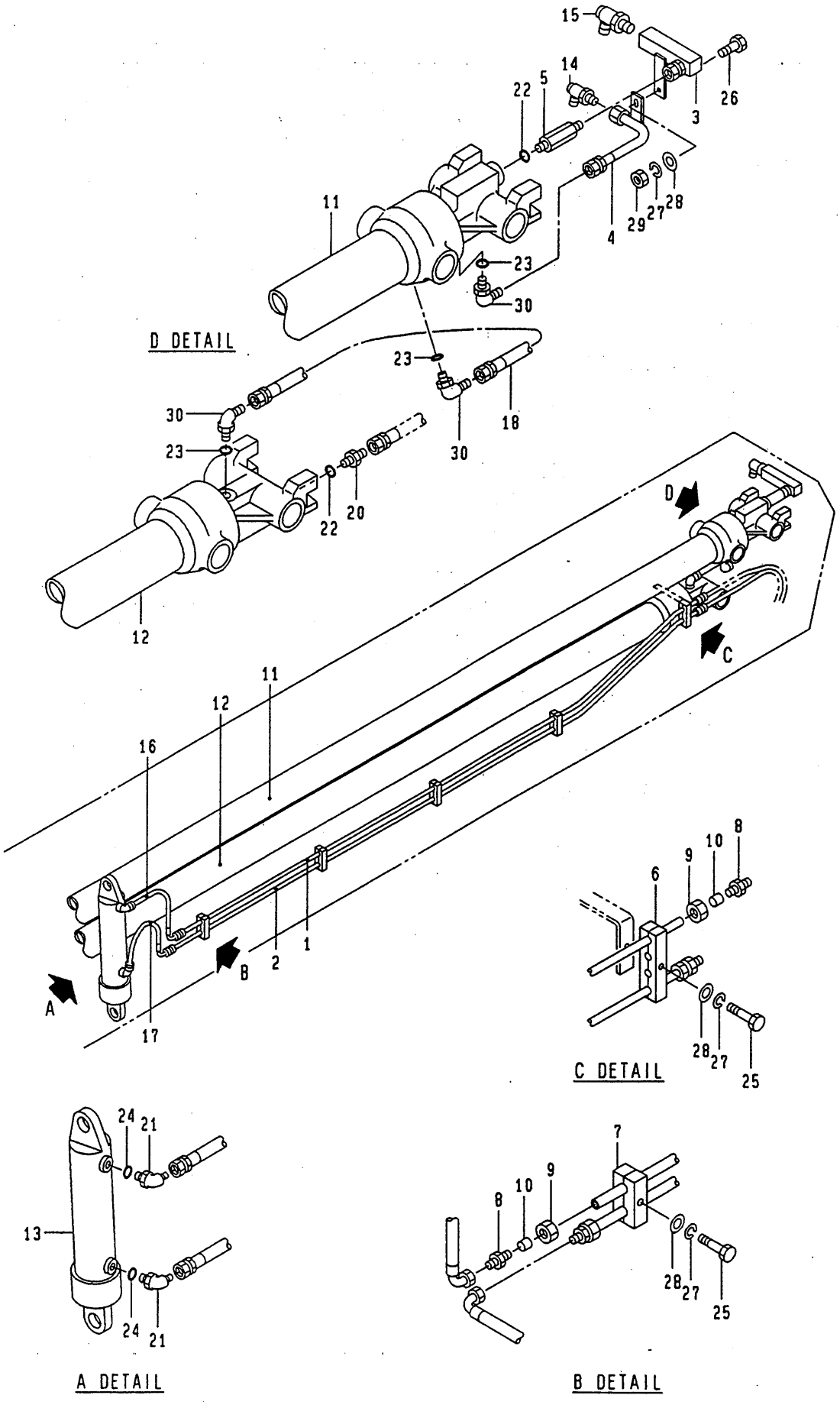

https://truckmanualshub.com/

Q05 071-61400020 ﾊﾟｲﾋﾟﾝｸﾞ(ﾌﾞｰﾑ)
PIPING(BOOM)

符号 REF. NO.	部品番号 PART NO.	部品名称 PART NAME	個数 Q'ty	備考 NOTE
0	071-61400020	ﾊﾟｲﾋﾟﾝｸﾞ(ﾌﾞｰﾑ) PIPING(BOOM)		N.F.S.
1	071-61402000	ﾊﾟｲﾌﾟ PIPE	1	
2	071-61403000	ﾊﾟｲﾌﾟ PIPE	1	
3	071-61405010	ｱﾀﾞﾌﾟﾀ ADAPTER	1	
4	071-61406020	ﾊﾟｲﾌﾟ PIPE	1	
5	071-61409010	ｱﾀﾞﾌﾟﾀ ADAPTER	1	
6	542-61048000	ｸﾗﾝﾌﾟ CLAMP	1	
7	542-61047000	ｸﾗﾝﾌﾟ CLAMP	4	
8	772-61510000	ﾕﾆｵﾝ UNION	4	
9	772-61512000	ﾅｯﾄ NUT	4	
10	772-61513000	ｽﾘｰﾌﾞ SLEEVE	4	
11	329-42500012	ｼﾘﾝﾀﾞｰ･ﾃﾚｽｺﾋﾟｯｸ(1) CYLINDER-TELESCOPIC	1	
11	379-10000005	ｼﾘﾝﾀﾞｰ･ﾃﾚｽｺﾋﾟｯｸ(1) CYLINDER-TELESCOPIC	1	
12	329-42600012	ｼﾘﾝﾀﾞｰ･ﾃﾚｽｺﾋﾟｯｸ(2) CYLINDER-TELESCOPIC	1	
12	379-10100005	ｼﾘﾝﾀﾞｰ･ﾃﾚｽｺﾋﾟｯｸ(2) CYLINDER-TELESCOPIC	1	
13	329-95100001	ｼﾘﾝﾀﾞｰ･ｼﾞﾌﾞ CYLINDER-JIB	1	
14	689-89800001	ｼﾞｮｲﾝﾄ･ｽｲﾍﾞﾙ JOINT-SWIVEL	1	
15	689-89900001	ｼﾞｮｲﾝﾄ･ｽｲﾍﾞﾙ JOINT-SWIVEL	1	
16	001-94111050	ﾎｰｽ HOSE	1	
17	001-94111035	ﾎｰｽ HOSE	1	
18	001-47102055	ﾎｰｽ HOSE	1	
20	001-65108081	ｱﾀﾞﾌﾟﾀ ADAPTER	1	

https://truckmanualshub.com/

Q05 071-61400020 ﾊﾟｲﾋﾟﾝｸﾞ(ﾌﾞｰﾑ)
PIPING(BOOM)

符号 REF. NO.	部品番号 PART NO.	部品名称 PART NAME	個数 Q'ty	備考 NOTE
21	001-65204040	ｴﾙﾎﾞ ELBOW	2	
22	001-36120180	Oﾘﾝｸﾞ O-RING	2	
23	001-36120140	Oﾘﾝｸﾞ O-RING	3	
24	001-36120110	Oﾘﾝｸﾞ O-RING	2	
25	001-10308040	ﾎﾞﾙﾄ BOLT	5	
26	001-10308020	ﾎﾞﾙﾄ BOLT	1	
27	001-12108002	ﾜｯｼｬ･ｽﾌﾟﾘﾝｸﾞ WASHER-SPRING	6	
28	001-12208000	ﾜｯｼｬ WASHER	6	
29	001-13208000	ﾅｯﾄ NUT	1	
30	001-65206060	ｴﾙﾎﾞ ELBOW	3	

https://truckmanualshub.com/

MEMO

https://truckmanualshub.com/

Q06 071-64600000 パイピング(ステアリング)
PIPING(STEERING)

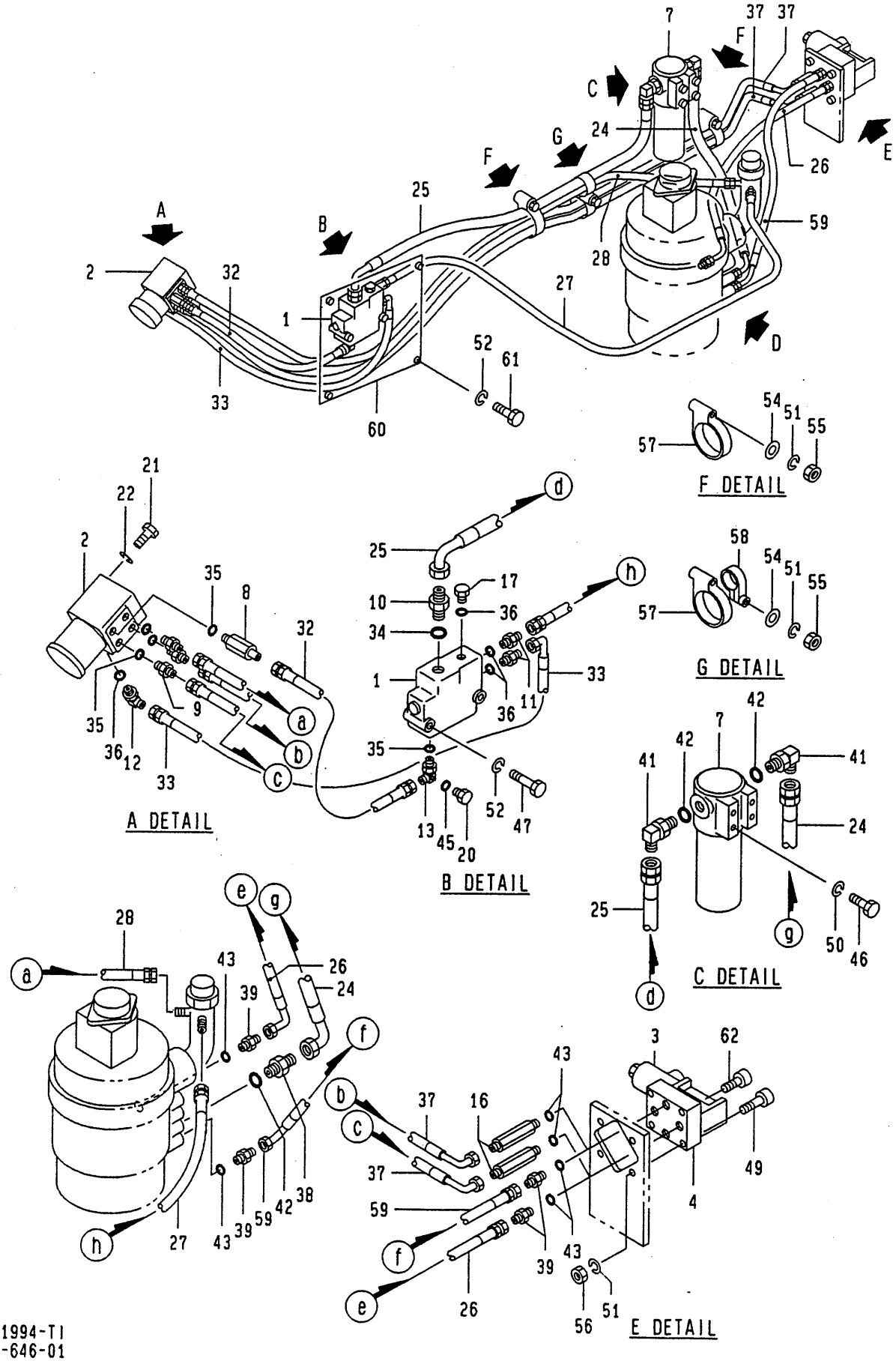

https://truckmanualshub.com/

Q06 071-64600000 ﾊﾟｲﾋﾟﾝｸﾞ(ｽﾃｱﾘﾝｸﾞ)
PIPING(STEERING)

符号 REF.NO.	部品番号 PART NO.	部品名称 PART NAME	個数 Q'ty	備考 NOTE
0	071-64600000	ﾊﾟｲﾋﾟﾝｸﾞ(ｽﾃｱﾘﾝｸﾞ) PIPING(STEERING)		N.F.S.
1	649-13800001	ﾊﾞﾙﾌﾞ・ﾌﾟﾗｲｵﾘﾃｲ VALVE-PRIORITY	1	
2	609-91200001	ﾕﾆｯﾄ・ｽﾃｱﾘﾝｸﾞ UNIT-STEERING	1	
3	629-87400023	ﾊﾞﾙﾌﾞ・ｿﾚﾉｲﾄﾞ VALVE-SOLENOID	1	
4	629-84500011	ｻﾌﾞﾌﾟﾚｰﾄ SUBPLATE	1	
7	689-34200011	ﾌｨﾙﾀ・ﾗｲﾝ FILTER-LINE	1	MAINT
8	669-54700001	ﾊﾞﾙﾌﾞ・ﾁｪｯｸ VALVE-CHECK	1	
9	223-61613000	ｱﾀﾞﾌﾟﾀ ADAPTER	3	
10	354-60801000	ﾆｯﾌﾟﾙ NIPPLE	1	
11	303-61607000	ｱﾀﾞﾌﾟﾀ ADAPTER	2	
12	203-61610000	ｴﾙﾎﾞ ELBOW	1	
13	051-61601000	ｴﾙﾎﾞ ELBOW	1	
16	772-61410000	ｱﾀﾞﾌﾟﾀ ADAPTER	2	
17	131-61601000	ﾌﾟﾗｸﾞ PLUG	1	
20	001-65302000	ﾌﾟﾗｸﾞ PLUG	1	
21	203-52903000	ﾎﾞﾙﾄ BOLT	4	
22	503-15416000	ﾜｯｼｬ・ｽﾌﾟﾘﾝｸﾞ WASHER-SPRING	4	
24	001-45113055	ﾎｰｽ HOSE	1	
25	001-45113160	ﾎｰｽ HOSE	1	
26	001-45113080	ﾎｰｽ HOSE	1	
27	001-41101200	ﾎｰｽ HOSE	1	

https://truckmanualshub.com/

Q06 071-64600000 ﾊﾟｲﾋﾟﾝｸﾞ(ｽﾃｱﾘﾝｸﾞ)
PIPING(STEERING)

符号 REF.NO.	部品番号 PART NO.	部品名称 PART NAME	個数 Q'ty	備考 NOTE
28	001-41103235	ﾎｰｽ HOSE	1	
32	001-45103075	ﾎｰｽ HOSE	1	
33	001-45111110	ﾎｰｽ HOSE	1	
34	009-46202010	Oﾘﾝｸﾞ O-RING	1	
35	009-46202008	Oﾘﾝｸﾞ O-RING	5	
36	009-46202004	Oﾘﾝｸﾞ O-RING	4	
37	001-45113285	ﾎｰｽ HOSE	2	
39	001-65108081	ｱﾀﾞﾌﾟﾀ ADAPTER	5	
41	762-60801000	ｴﾙﾎﾞ ELBOW	2	
42	001-36120240	Oﾘﾝｸﾞ O-RING	3	
43	001-36120180	Oﾘﾝｸﾞ O-RING	6	
45	001-36120080	Oﾘﾝｸﾞ O-RING	1	
46	001-10312020	ﾎﾞﾙﾄ BOLT	4	
47	001-10308055	ﾎﾞﾙﾄ BOLT	2	
49	001-10510050	ﾎﾞﾙﾄ・ﾍｷｻｺﾞﾝｿｹｯﾄ BOLT-HEXAGON SOCKET	4	
50	001-12112002	ﾜｯｼｬ・ｽﾌﾟﾘﾝｸﾞ WASHER-SPRING	4	
51	001-12110002	ﾜｯｼｬ・ｽﾌﾟﾘﾝｸﾞ WASHER-SPRING	7	
52	001-12108002	ﾜｯｼｬ・ｽﾌﾟﾘﾝｸﾞ WASHER-SPRING	6	
54	001-12210000	ﾜｯｼｬ WASHER	3	

https://truckmanualshub.com/

Q06 071-64600000 ﾊﾟｲﾋﾟﾝｸﾞ(ｽﾃｱﾘﾝｸﾞ)
PIPING(STEERING)

符号 REF. NO.	部品番号 PART NO.	部品名称 PART NAME	個数 Q'ty	備考 NOTE
55	001-13010000	ﾅｯﾄ NUT	3	
56	001-13210000	ﾅｯﾄ NUT	4	
57	001-70620001	ｸﾗﾝﾌﾟ CLAMP	3	
58	001-70612001	ｸﾗﾝﾌﾟ CLAMP	1	
59	203-61612000	ﾎｰｽ HOSE	1	
60	071-40209000	ｶﾊﾞｰ COVER	1	
61	001-10308016	ﾎﾞﾙﾄ BOLT	4	
62	001-10506040	ﾎﾞﾙﾄ・ﾍｷｻｺﾞﾝｿｹｯﾄ BOLT-HEXAGON SOCKET	4	

https://truckmanualshub.com/

Q07 071-62300000 ﾊﾟｲﾋﾟﾝｸﾞ(ｼﾞﾌﾞ)
PIPING(JIB)

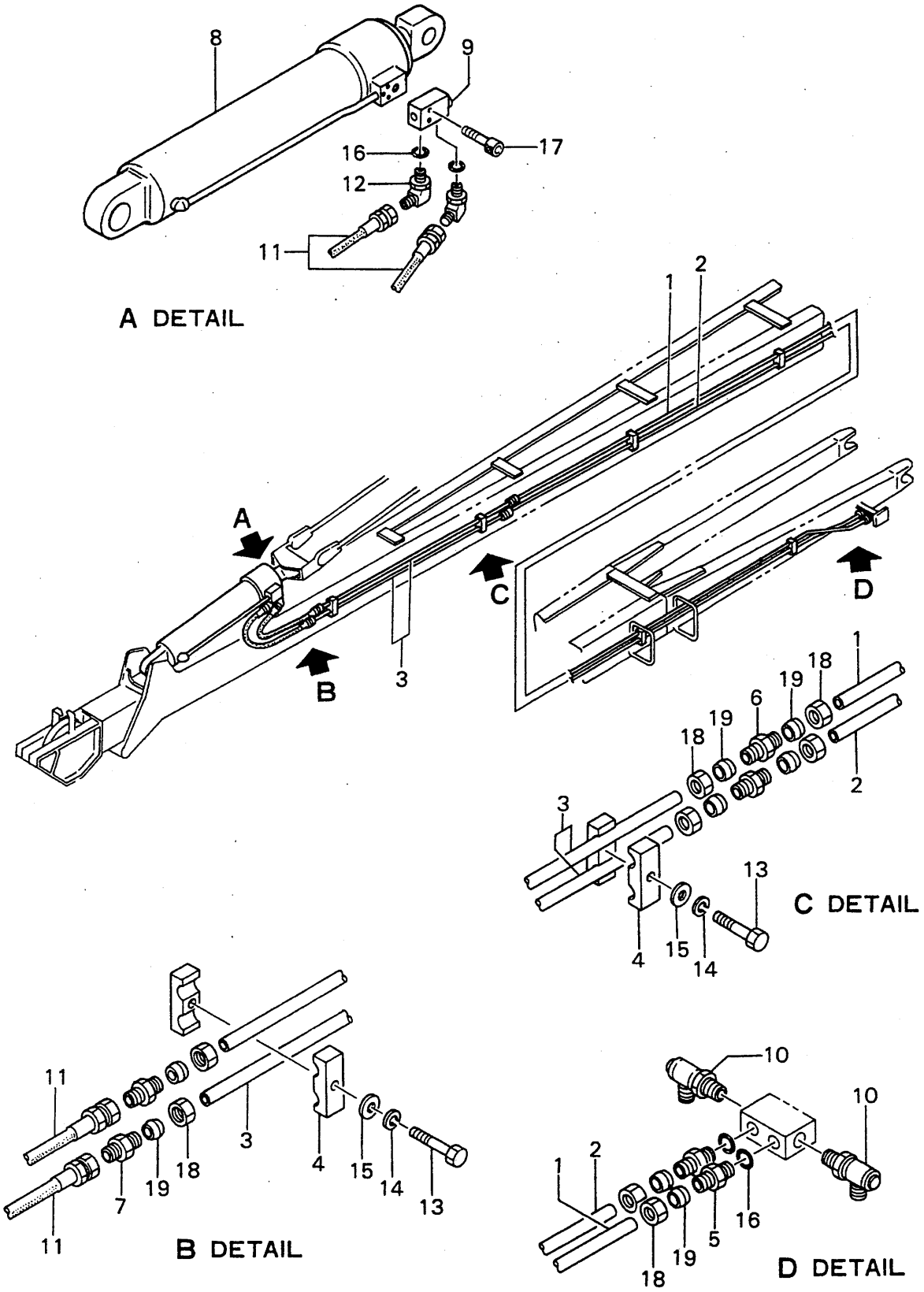

https://truckmanualshub.com/

Q07 071-62300000 ﾊﾟｲﾋﾟﾝｸﾞ(ｼﾞﾌﾞ)
PIPING(JIB)

符号 REF. NO.	部品番号 PART NO.	部品名称 PART NAME	個数 Q'ty	備考 NOTE
0	071-62300000	ﾊﾟｲﾋﾟﾝｸﾞ(ｼﾞﾌﾞ) PIPING(JIB)		N.F.S.
1	283-62301000	ﾊﾟｲﾌﾟ PIPE	1	
2	283-62302000	ﾊﾟｲﾌﾟ PIPE	1	
3	071-62301000	ﾊﾟｲﾌﾟ PIPE	2	
4	542-61047000	ｸﾗﾝﾌﾟ CLAMP	6	
5	283-62304000	ｺﾈｸﾀ CONNECTOR	2	
6	732-61512000	ﾕﾆｵﾝ UNION	2	
7	772-61510000	ﾕﾆｵﾝ UNION	2	
8	329-93100023	ｼﾘﾝﾀﾞ CYLINDER	1	
9	639-66000002	ﾊﾞﾙﾌﾞ・ﾊﾞﾗﾝｼﾝｸﾞ VALVE-BALANCING	1	
10	689-89800001	ｼﾞｮｲﾝﾄ・ｽｲﾍﾞﾙ JOINT-SWIVEL	2	
11	001-96101060	ﾎｰｽ HOSE	2	
12	001-65404041	ｴﾙﾎﾞ ELBOW	2	
13	001-10308040	ﾎﾞﾙﾄ BOLT	6	
14	001-12108002	ﾜｯｼｬ・ｽﾌﾟﾘﾝｸﾞ WASHER-SPRING	6	
15	001-12208000	ﾜｯｼｬ WASHER	6	
16	001-36120110	Oﾘﾝｸﾞ O-RING	4	
17	001-10508050	ﾎﾞﾙﾄ・ﾍｷｻｺﾞﾝｿｹｯﾄ BOLT-HEXAGON SOCKET	4	
18	772-61512000	ﾅｯﾄ NUT	8	
19	772-61513000	ｽﾘｰﾌﾞ SLEEVE	8	

https://truckmanualshub.com/

Q08 071-62500000 パイピング(ジブ コントロール)
PIPING(JIB CONTROL)(POWER JIB)

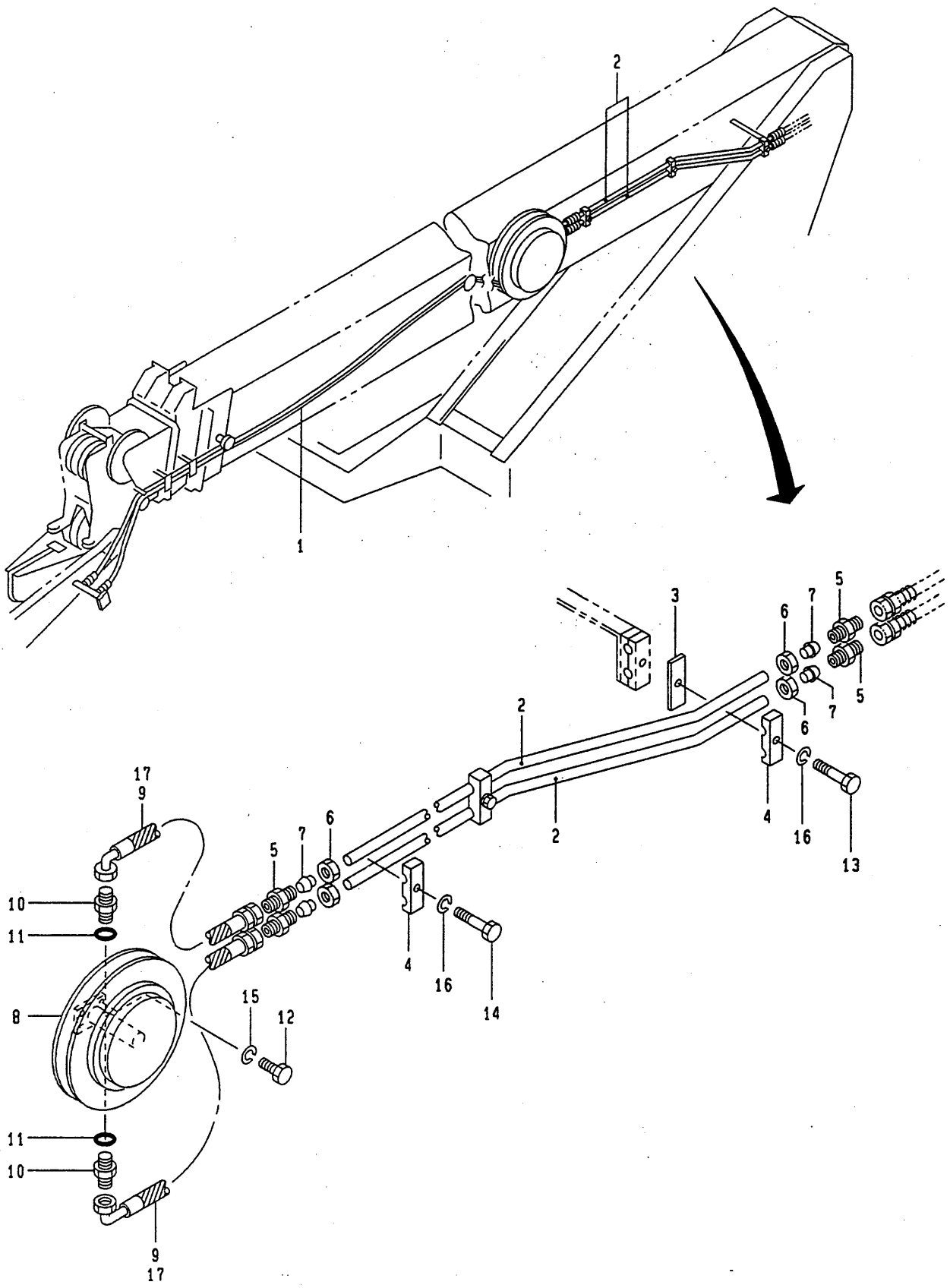

https://truckmanualshub.com/

Q08 071-62500000 ﾊﾟｲﾋﾟﾝｸﾞ(ｼﾞﾌﾞｺﾝﾄﾛｰﾙ)
PIPING(JIB CONTROL)

符号 REF.NO.	部品番号 PART NO.	部品名称 PART NAME	個数 Q'ty	備考 NOTE
0	071-62500000	ﾊﾟｲﾋﾟﾝｸﾞ(ｼﾞﾌﾞｺﾝﾄﾛｰﾙ) PIPING(JIB CONTROL)		N.F.S.
1	071-62501000	ﾎｰｽ HOSE	1	
2	071-62502000	ﾊﾟｲﾌﾟ PIPE	2	
3	283-61402000	ﾌﾟﾚｰﾄ PLATE	1	
4	542-61534000	ｸﾗﾝﾌﾟ CLAMP	3	
5	223-61825000	ﾕﾆｵﾝ UNION	4	
6	333-61624000	ﾅｯﾄ NUT	4	
7	333-61625000	ｽﾘｰﾌﾞ SLEEVE	4	
8	779-42900002	ﾘｰﾙ・ﾎｰｽ REEL-HOSE	1	
9	001-46212055	ﾎｰｽ HOSE	2	
10	001-65106061	ｱﾀﾞﾌﾟﾀ ADAPTER	2	
11	001-36120140	Oﾘﾝｸﾞ O-RING	2	
12	001-10112030	ﾎﾞﾙﾄ BOLT	4	
13	001-10308070	ﾎﾞﾙﾄ BOLT	1	
14	001-10308030	ﾎﾞﾙﾄ BOLT	2	
15	001-12112002	ﾜｯｼｬ・ｽﾌﾟﾘﾝｸﾞ WASHER-SPRING	4	
16	001-12108002	ﾜｯｼｬ・ｽﾌﾟﾘﾝｸﾞ WASHER-SPRING	3	
17	001-70712045	ｶﾊﾞｰ・ﾎｰｽ COVER-HOSE	2	

Q09A 273-60700000 パイピング(アウトリガ)
PIPING(OUTRIGGER)

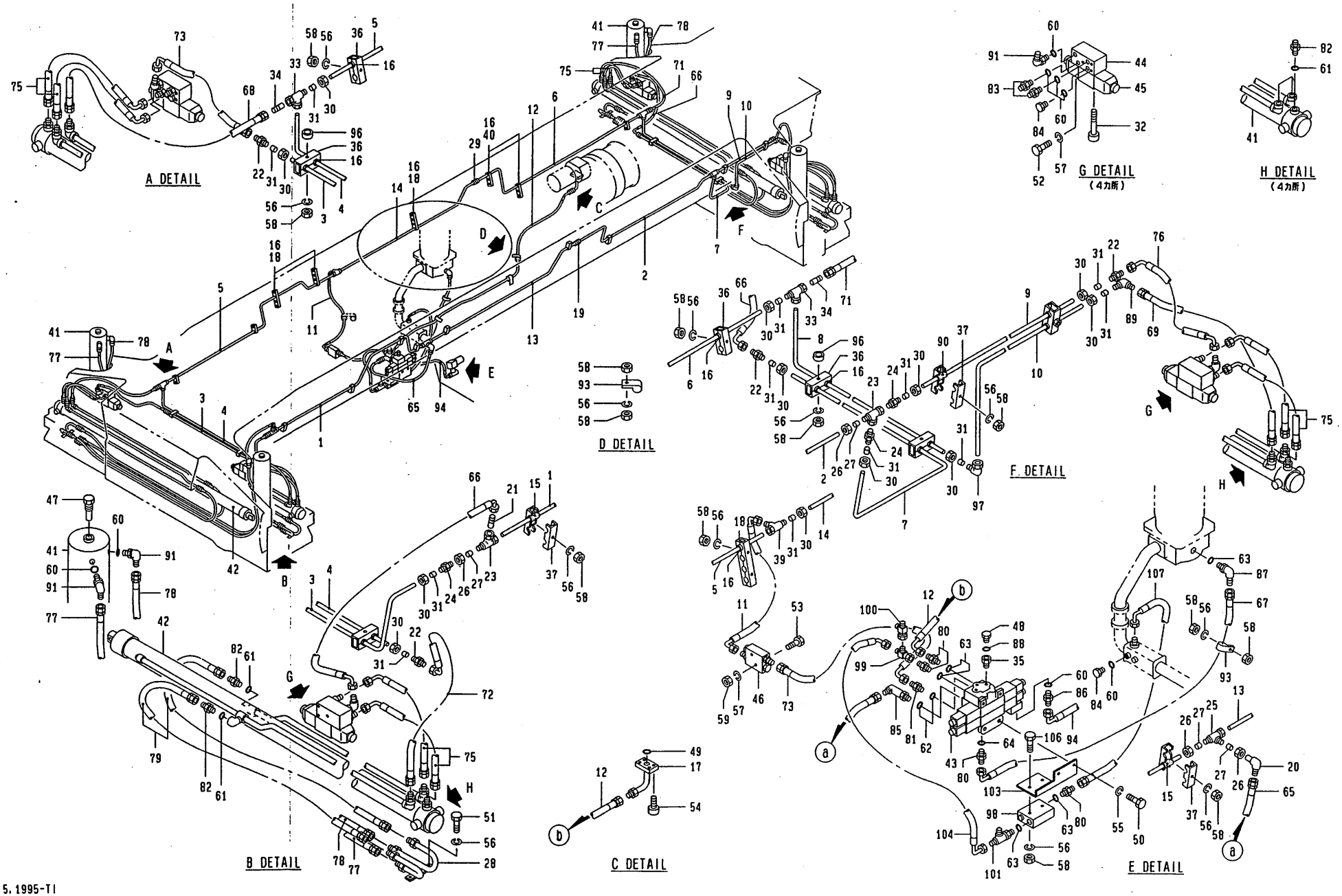

5.1995-TI
273-607-01

https://truckmanualshub.com/

https://truckmanualshub.com/

Q09A 273-60700000 ﾊﾟｲﾋﾟﾝｸﾞ(ｱｳﾄﾘｶﾞｰ) ～ #0712112
PIPING(OUTRIGGER)

符号 REF. NO.	部品番号 PART NO.	部品名称 PART NAME	個数 Q'ty	備考 NOTE
0	273-60700000	ﾊﾟｲﾋﾟﾝｸﾞ(ｱｳﾄﾘｶﾞｰ) PIPING(OUTRIGGER)		N.F.S.
1	273-60701000	ﾊﾟｲﾌﾟ PIPE	1	
2	273-60702000	ﾊﾟｲﾌﾟ PIPE	1	
3	273-60703000	ﾊﾟｲﾌﾟ PIPE	1	
4	273-60704000	ﾊﾟｲﾌﾟ PIPE	1	
5	273-60705000	ﾊﾟｲﾌﾟ PIPE	1	
6	273-60706000	ﾊﾟｲﾌﾟ PIPE	1	
7	273-60707000	ﾊﾟｲﾌﾟ PIPE	1	
8	273-60708000	ﾊﾟｲﾌﾟ PIPE	1	
9	273-60709000	ﾊﾟｲﾌﾟ PIPE	1	
10	273-60710000	ﾊﾟｲﾌﾟ PIPE	1	
11	273-60711000	ﾎｰｽ HOSE	1	
12	273-60712000	ﾎｰｽ HOSE	1	
13	173-61809000	ﾊﾟｲﾌﾟ PIPE	1	
14	173-61815000	ﾊﾟｲﾌﾟ PIPE	1	
15	173-61831000	ﾌﾞｯｼｭ BUSHING	7	
16	173-61832000	ﾌﾞｯｼｭ BUSHING	16	
17	173-62207000	ﾊﾟｲﾌﾟ PIPE	1	
18	083-60853000	ｸﾗﾝﾌﾟ CLAMP	6	
19	203-61837000	ﾕﾆｵﾝ UNION	1	
20	203-61838000	ｴﾙﾎﾞ ELBOW	1	
21	223-61810000	ｱﾀﾞﾌﾟﾀ ADAPTER	1	
22	223-61825000	ﾕﾆｵﾝ UNION	4	
23	223-61826000	ﾃｨｰ TEE	2	
24	223-61827000	ﾚﾃﾞｭｰｻ REDUCER	3	

https://truckmanualshub.com/

Q09A 273-60700000 ﾊﾟｲﾋﾟﾝｸﾞ(ｱｳﾄﾘｶﾞｰ) ～ #0712112
PIPING(OUTRIGGER)

符号 REF.NO.	部品番号 PART NO.	部品名称 PART NAME	個数 Q'ty	備考 NOTE
25	223-61829000	ﾃｲｰ TEE	1	
26	223-61832000	ﾅｯﾄ NUT	11	
27	223-61833000	ｽﾘｰﾌﾞ SLEEVE	11	
28	243-60703000	ﾊﾟｲﾌﾟ PIPE	4	
29	333-61617000	ﾕﾆｵﾝ UNION	1	
30	333-61624000	ﾅｯﾄ NUT	20	
31	333-61625000	ｽﾘｰﾌﾞ SLEEVE	20	
32	333-61858000	ﾎﾞﾙﾄ・ﾍｷｻｺﾞﾝｿｹｯﾄ BOLT-HEXAGON SOCKET	16	
33	333-61938000	ﾃｲｰ TEE	2	
34	333-61936000	ｼﾞｮｲﾝﾄ・ﾊﾟｲﾌﾟ JOINT-PIPE	2	
35	333-61220010	ｱﾀﾞﾌﾟﾀ ADAPTER	1	
36	542-61534000	ｸﾗﾝﾌﾟ CLAMP	14	
37	672-60933010	ｸﾗﾝﾌﾟ CLAMP	18	
39	782-61813000	ﾃｲｰ TEE	1	
40	333-61942000	ｸﾗﾝﾌﾟ CLAMP	4	
41	329-47900001	ｼﾘﾝﾀﾞｰ・ﾊﾞｰﾁｶﾙ CYLINDER-VERTICAL	4	
42	379-00100015	ｼﾘﾝﾀﾞｰ・ﾎﾘｿﾞﾝﾀﾙ CYLINDER-HORIZONTAL	4	
43	669-22300001	ﾊﾞﾙﾌﾞ・ｺﾝﾄﾛｰﾙ VALVE-CONTROL	1	
44	629-84000001	ｻﾌﾞﾌﾟﾚｰﾄ SUBPLATE	4	
45	629-87200022	ﾊﾞﾙﾌﾞ・ｿﾚﾉｲﾄﾞ VALVE-SOLENOID	4	
46	669-52400001	ﾊﾞﾙﾌﾞ・ﾀﾞﾌﾞﾙﾁｪｯｸ VALVE-DOUBLE CHECK	1	
47	669-55200001	ﾊﾞﾙﾌﾞ・ﾊﾟｲﾛｯﾄﾁｪｯｸ VALVE-PILOT CHECK	4	
48	243-61003000	ﾌﾟﾗｸﾞ PLUG	1	
49	009-46002030	Oﾘﾝｸﾞ O-RING	1	

https://truckmanualshub.com/

Q09A 273-60700000 ﾊﾟｲﾋﾟﾝｸﾞ(ｱｳﾄﾘｶﾞｰ) ～ #0712112
PIPING(OUTRIGGER)

符号 REF.NO.	部品番号 PART NO.	部品名称 PART NAME	個数 Q'ty	備考 NOTE
50	001-10310025	ﾎﾞﾙﾄ BOLT	4	
51	001-10308020	ﾎﾞﾙﾄ BOLT	8	
52	001-10306065	ﾎﾞﾙﾄ BOLT	12	
53	001-10306055	ﾎﾞﾙﾄ BOLT	2	
54	001-10510040	ﾎﾞﾙﾄ・ﾍｷｻｺﾞﾝｿｹｯﾄ BOLT-HEXAGON SOCKET	4	
55	001-12110002	ﾜｯｼｬ・ｽﾌﾟﾘﾝｸﾞ WASHER-SPRING	4	
56	001-12108002	ﾜｯｼｬ・ｽﾌﾟﾘﾝｸﾞ WASHER-SPRING	40	
57	001-12106002	ﾜｯｼｬ・ｽﾌﾟﾘﾝｸﾞ WASHER-SPRING	14	
58	001-13208000	ﾅｯﾄ NUT	36	
59	001-13206000	ﾅｯﾄ NUT	2	
60	001-36120110	Oﾘﾝｸﾞ O-RING	26	
61	001-36120140	Oﾘﾝｸﾞ O-RING	20	
62	001-36120180	Oﾘﾝｸﾞ O-RING	2	
63	001-36120240	Oﾘﾝｸﾞ O-RING	6	
65	001-46104080	ﾎｰｽ HOSE	1	
66	001-46112070	ﾎｰｽ HOSE	2	
67	001-46114110	ﾎｰｽ HOSE	1	
68	001-46102135	ﾎｰｽ HOSE	1	
69	001-46102085	ﾎｰｽ HOSE	1	
71	001-46102110	ﾎｰｽ HOSE	1	
72	001-46112120	ﾎｰｽ HOSE	1	
73	001-46112080	ﾎｰｽ HOSE	2	

https://truckmanualshub.com/

Q09A 273-60700000 ﾊﾟｲﾋﾟﾝｸﾞ(ｱｳﾄﾘｶﾞ) ～ #0712112
PIPING(OUTRIGGER)

符号 REF.NO.	部品番号 PART NO.	部品名称 PART NAME	個数 Q'ty	備考 NOTE
75	001-46112065	ﾎｰｽ HOSE	8	
76	001-46112040	ﾎｰｽ HOSE	1	
77	001-46202281	ﾎｰｽ HOSE	4	
78	001-46202274	ﾎｰｽ HOSE	4	
79	001-46202215	ﾎｰｽ HOSE	8	
80	001-65112121	ｱﾀﾞﾌﾟﾀ ADAPTER	4	
81	001-65108062	ｱﾀﾞﾌﾟﾀ ADAPTER	1	
82	001-65106061	ｱﾀﾞﾌﾟﾀ ADAPTER	20	
83	001-65104062	ｱﾀﾞﾌﾟﾀ ADAPTER	8	
84	001-65304000	ﾌﾟﾗｸﾞ PLUG	5	
85	001-65408121	ｴﾙﾎﾞ(L)	1	
86	001-65104041	ｱﾀﾞﾌﾟﾀ ADAPTER	1	
87	001-65212120	ｴﾙﾎﾞ ELBOW	1	
88	001-36120080	Oﾘﾝｸﾞ O-RING	1	
89	333-61854000	ｴﾙﾎﾞ ELBOW	1	
90	173-62813000	ﾌﾞｯｼｭ BUSHING	2	
91	672-62011000	ｴﾙﾎﾞ ELBOW	12	
93	293-61707000	ｸﾗﾝﾌﾟ CLAMP	1	
94	273-60713000	ﾎｰｽ HOSE	1	
96	293-60727000	ｶﾗｰ COLLAR	4	
97	333-61619000	ｴﾙﾎﾞ ELBOW	1	
98	669-55900001	ﾊﾞﾙﾌﾞ・ﾀﾞﾌﾞﾙﾁｪｯｸ VALVE-DOUBLE CHECK	1	
99	962-62901000	ﾃｲｰ TEE	1	

https://truckmanualshub.com/

Q09A 273-60700000 ﾊﾟｲﾋﾟﾝｸﾞ(ｱｳﾄﾘｶﾞｰ) ～ #0712112
PIPING(OUTRIGGER)

符号 REF. NO.	部品番号 PART NO.	部品名称 PART NAME	個数 Q'ty	備考 NOTE
50	001-10310025	ﾎﾞﾙﾄ BOLT	4	
51	001-10308020	ﾎﾞﾙﾄ BOLT	8	
52	001-10306065	ﾎﾞﾙﾄ BOLT	12	
53	001-10306055	ﾎﾞﾙﾄ BOLT	2	
54	001-10510040	ﾎﾞﾙﾄ・ﾍｷｻｺﾞﾝｿｹｯﾄ BOLT-HEXAGON SOCKET	4	
55	001-12110002	ﾜｯｼｬ・ｽﾌﾟﾘﾝｸﾞ WASHER-SPRING	4	
56	001-12108002	ﾜｯｼｬ・ｽﾌﾟﾘﾝｸﾞ WASHER-SPRING	40	
57	001-12106002	ﾜｯｼｬ・ｽﾌﾟﾘﾝｸﾞ WASHER-SPRING	14	
58	001-13208000	ﾅｯﾄ NUT	36	
59	001-13206000	ﾅｯﾄ NUT	2	
60	001-36120110	Oﾘﾝｸﾞ O-RING	26	
61	001-36120140	Oﾘﾝｸﾞ O-RING	20	
62	001-36120180	Oﾘﾝｸﾞ O-RING	2	
63	001-36120240	Oﾘﾝｸﾞ O-RING	6	
65	001-46104080	ﾎｰｽ HOSE	1	
66	001-46112070	ﾎｰｽ HOSE	2	
67	001-46114110	ﾎｰｽ HOSE	1	
68	001-46102135	ﾎｰｽ HOSE	1	
69	001-46102085	ﾎｰｽ HOSE	1	
71	001-46102110	ﾎｰｽ HOSE	1	
72	001-46112120	ﾎｰｽ HOSE	1	
73	001-46112080	ﾎｰｽ HOSE	2	

https://truckmanualshub.com/

Q09A 273-60700000 ﾊﾟｲﾋﾟﾝｸﾞ(ｱｳﾄﾘｶﾞ) ～ #0712112
PIPING(OUTRIGGER)

符号 REF. NO.	部品番号 PART NO.	部品名称 PART NAME	個数 Q'ty	備考 NOTE
75	001-46112065	ﾎｰｽ HOSE	8	
76	001-46112040	ﾎｰｽ HOSE	1	
77	001-46202281	ﾎｰｽ HOSE	4	
78	001-46202274	ﾎｰｽ HOSE	4	
79	001-46202215	ﾎｰｽ HOSE	8	
80	001-65112121	ｱﾀﾞﾌﾟﾀ ADAPTER	4	
81	001-65108062	ｱﾀﾞﾌﾟﾀ ADAPTER	1	
82	001-65106061	ｱﾀﾞﾌﾟﾀ ADAPTER	20	
83	001-65104062	ｱﾀﾞﾌﾟﾀ ADAPTER	8	
84	001-65304000	ﾌﾟﾗｸﾞ PLUG	5	
85	001-65408121	ｴﾙﾎﾞ(L)	1	
86	001-65104041	ｱﾀﾞﾌﾟﾀ ADAPTER	1	
87	001-65212120	ｴﾙﾎﾞ ELBOW	1	
88	001-36120080	Oﾘﾝｸﾞ O-RING	1	
89	333-61854000	ｴﾙﾎﾞ ELBOW	1	
90	173-62813000	ﾌﾞｯｼｭ BUSHING	2	
91	672-62011000	ｴﾙﾎﾞ ELBOW	12	
93	293-61707000	ｸﾗﾝﾌﾟ CLAMP	1	
94	273-60713000	ﾎｰｽ HOSE	1	
96	293-60727000	ｶﾗｰ COLLAR	4	
97	333-61619000	ｴﾙﾎﾞ ELBOW	1	
98	669-55900001	ﾊﾞﾙﾌﾞ・ﾀﾞﾌﾞﾙﾁｪｯｸ VALVE-DOUBLE CHECK	1	
99	962-62901000	ﾃｲｰ TEE	1	

https://truckmanualshub.com/

Q09A 273-60700000 ﾊﾟｲﾋﾟﾝｸﾞ(ｱｳﾄﾘｶﾞ) ～ #0712112
PIPING(OUTRIGGER)

符号 REF.NO.	部品番号 PART NO.	部品名称 PART NAME	個数 Q'ty	備考 NOTE
100	387-62103000	ﾃｲｰ TEE	1	
101	317-63901000	ﾃｲｰ TEE	1	
103	273-60715000	ﾌﾞﾗｹｯﾄ BRACKET	1	
104	273-60716000	ﾎｰｽ HOSE	1	
106	001-10308065	ﾎﾞﾙﾄ BOLT	2	
107	001-41114098	ﾎｰｽ HOSE	1	
108	293-66146000	ｸﾗﾝﾌﾟ CLAMP	3	

Q09B 273-60700010 パイピング(アウトリガ)
PIPING(OUTRIGGER)

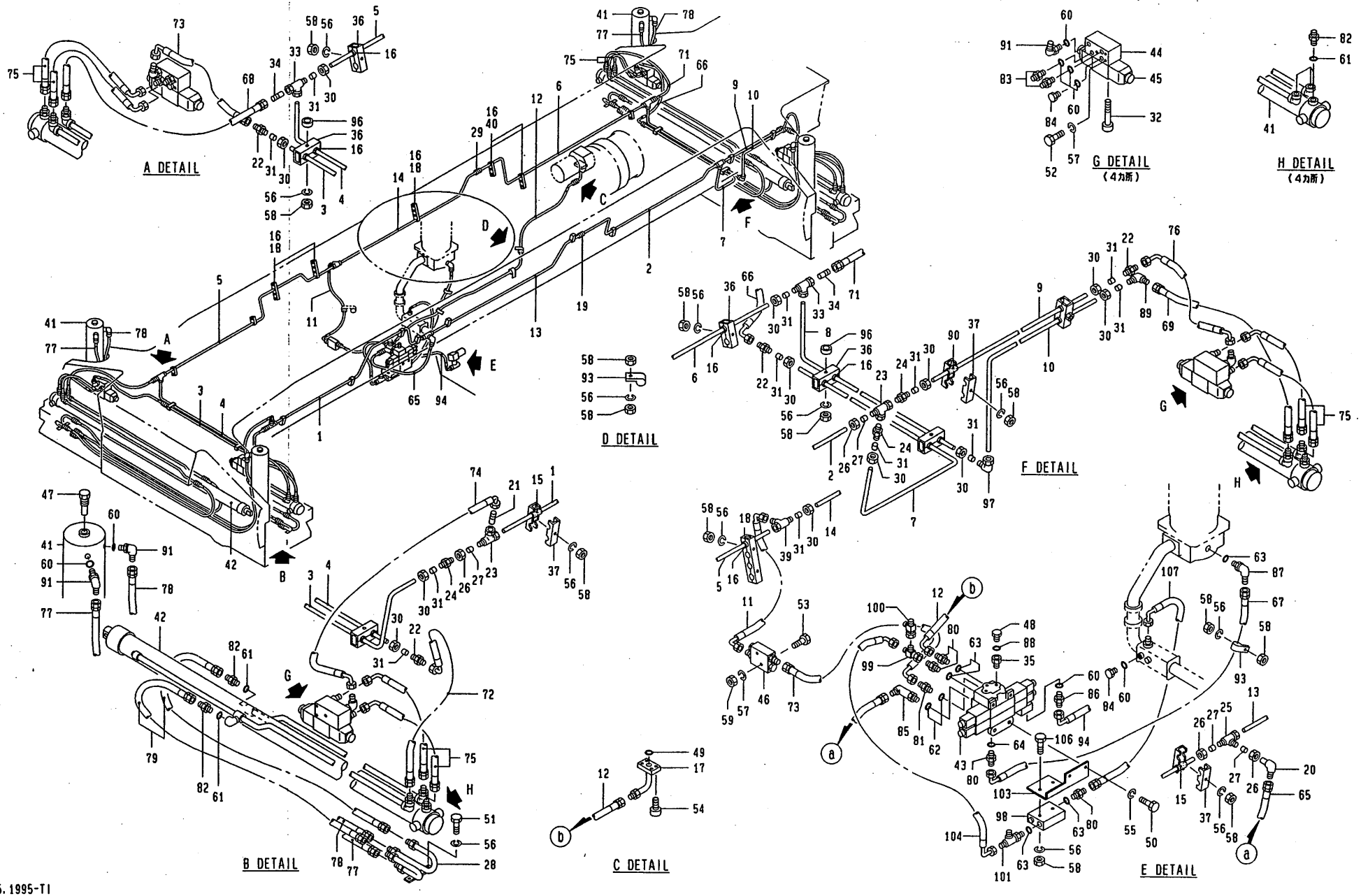

5.1995-TI
273-607-11

https://truckmanualshub.com/

https://truckmanualshub.com/

Q09B 273-60700010 ﾊﾟｲﾋﾟﾝｸﾞ(ｱｳﾄﾘｶﾞ) #0712113 ～
PIPING(OUTRIGGER)

符号 REF. NO.	部品番号 PART NO.	部品名称 PART NAME	個数 Q'ty	備考 NOTE
0	273-60700010	ﾊﾟｲﾋﾟﾝｸﾞ(ｱｳﾄﾘｶﾞ) PIPING(OUTRIGGER)		N.F.S.
1	273-60701000	ﾊﾟｲﾌﾟ PIPE	1	
2	273-60702000	ﾊﾟｲﾌﾟ PIPE	1	
3	273-60703000	ﾊﾟｲﾌﾟ PIPE	1	
4	273-60704000	ﾊﾟｲﾌﾟ PIPE	1	
5	273-60705000	ﾊﾟｲﾌﾟ PIPE	1	
6	273-60706000	ﾊﾟｲﾌﾟ PIPE	1	
7	273-60707000	ﾊﾟｲﾌﾟ PIPE	1	
8	273-60708000	ﾊﾟｲﾌﾟ PIPE	1	
9	273-60709000	ﾊﾟｲﾌﾟ PIPE	1	
10	273-60710000	ﾊﾟｲﾌﾟ PIPE	1	
11	273-60711000	ﾎｰｽ HOSE	1	
12	273-60712000	ﾎｰｽ HOSE	1	
13	173-61809000	ﾊﾟｲﾌﾟ PIPE	1	
14	173-61815000	ﾊﾟｲﾌﾟ PIPE	1	
15	173-61831000	ﾌﾞｯｼｭ BUSHING	7	
16	173-61832000	ﾌﾞｯｼｭ BUSHING	16	
17	173-62207000	ﾊﾟｲﾌﾟ PIPE	1	
18	083-60853000	ｸﾗﾝﾌﾟ CLAMP	6	
19	203-61837000	ﾕﾆｵﾝ UNION	1	
20	203-61838000	ｴﾙﾎﾞ ELBOW	1	
21	223-61810000	ｱﾀﾞﾌﾟﾀ ADAPTER	1	
22	223-61825000	ﾕﾆｵﾝ UNION	4	
23	223-61826000	ﾃｲｰ TEE	2	
24	223-61827000	ﾚﾃﾞｭｰｻ REDUCER	3	

https://truckmanualshub.com/

Q09B 273-60700010 ﾊﾟｲﾋﾟﾝｸﾞ(ｱｳﾄﾘｶﾞｰ) #0712113 ～
PIPING(OUTRIGGER)

符号 REF. NO.	部品番号 PART NO.	部品名称 PART NAME	個数 Q'ty	備考 NOTE
25	223-61829000	ﾃｲｰ TEE	1	
26	223-61832000	ﾅｯﾄ NUT	11	
27	223-61833000	ｽﾘｰﾌﾞ SLEEVE	11	
28	243-60703000	ﾊﾟｲﾌﾟ PIPE	4	
29	333-61617000	ﾕﾆｵﾝ UNION	1	
30	333-61624000	ﾅｯﾄ NUT	20	
31	333-61625000	ｽﾘｰﾌﾞ SLEEVE	20	
32	333-61858000	ﾎﾞﾙﾄ・ﾍｷｻｺﾞﾝｿｹｯﾄ BOLT-HEXAGON SOCKET	16	
33	333-61938000	ﾃｲｰ TEE	2	
34	333-61936000	ｼﾞｮｲﾝﾄ・ﾊﾟｲﾌﾟ JOINT-PIPE	2	
35	333-61220010	ｱﾀﾞﾌﾟﾀ ADAPTER	1	
36	542-61534000	ｸﾗﾝﾌﾟ CLAMP	14	
37	672-60933010	ｸﾗﾝﾌﾟ CLAMP	18	
39	782-61813000	ﾃｲｰ TEE	1	
40	333-61942000	ｸﾗﾝﾌﾟ CLAMP	4	
41	329-47900001	ｼﾘﾝﾀﾞ・ﾊﾞｰﾁｶﾙ CYLINDER-VERTICAL	4	
42	379-00100015	ｼﾘﾝﾀﾞ・ﾎﾘｿﾞﾝﾀﾙ CYLINDER-HORIZONTAL	4	
43	669-22300001	ﾊﾞﾙﾌﾞ・ｺﾝﾄﾛｰﾙ VALVE-CONTROL	1	
44	629-84000001	ｻﾌﾞﾌﾟﾚｰﾄ SUBPLATE	4	
45	629-87200022	ﾊﾞﾙﾌﾞ・ｿﾚﾉｲﾄﾞ VALVE-SOLENOID	4	
46	669-52400001	ﾊﾞﾙﾌﾞ・ﾀﾞﾌﾞﾙﾁｪｯｸ VALVE-DOUBLE CHECK	1	
47	669-55200001	ﾊﾞﾙﾌﾞ・ﾊﾟｲﾛｯﾄﾁｪｯｸ VALVE-PILOT CHECK	4	
48	243-61003000	ﾌﾟﾗｸﾞ PLUG	1	
49	009-46002030	Oﾘﾝｸﾞ O-RING	1	

https://truckmanualshub.com/

Q09B 273-60700010 ﾊﾟｲﾋﾟﾝｸﾞ(ｱｳﾄﾘｶﾞｰ) #0712113 ～
PIPING(OUTRIGGER)

符号 REF. NO.	部品番号 PART NO.	部品名称 PART NAME	個数 Q'ty	備考 NOTE
50	001-10310025	ﾎﾞﾙﾄ BOLT	4	
51	001-10308020	ﾎﾞﾙﾄ BOLT	8	
52	001-10306065	ﾎﾞﾙﾄ BOLT	12	
53	001-10306055	ﾎﾞﾙﾄ BOLT	2	
54	001-10510040	ﾎﾞﾙﾄ・ﾍｷｻｺﾞﾝｿｹｯﾄ BOLT-HEXAGON SOCKET	4	
55	001-12110002	ﾜｯｼｬ・ｽﾌﾟﾘﾝｸﾞ WASHER-SPRING	4	
56	001-12108002	ﾜｯｼｬ・ｽﾌﾟﾘﾝｸﾞ WASHER-SPRING	40	
57	001-12106002	ﾜｯｼｬ・ｽﾌﾟﾘﾝｸﾞ WASHER-SPRING	14	
58	001-13208000	ﾅｯﾄ NUT	36	
59	001-13206000	ﾅｯﾄ NUT	2	
60	001-36120110	Oﾘﾝｸﾞ O-RING	26	
61	001-36120140	Oﾘﾝｸﾞ O-RING	20	
62	001-36120180	Oﾘﾝｸﾞ O-RING	2	
63	001-36120240	Oﾘﾝｸﾞ O-RING	6	
65	001-46104080	ﾎｰｽ HOSE	1	
66	001-46112070	ﾎｰｽ HOSE	1	
67	001-46114110	ﾎｰｽ HOSE	1	
68	001-46102139	ﾎｰｽ HOSE	1	
69	001-46102085	ﾎｰｽ HOSE	1	
70	001-46112080	ﾎｰｽ HOSE	1	
71	001-46102110	ﾎｰｽ HOSE	1	
72	001-46112124	ﾎｰｽ HOSE	1	
73	001-46112084	ﾎｰｽ HOSE	1	
74	001-46112074	ﾎｰｽ HOSE	1	

https://truckmanualshub.com/

Q09B 273-60700010 ﾊﾟｲﾋﾟﾝｸﾞ(ｱｳﾄﾘｶﾞ) #0712113 ～
PIPING(OUTRIGGER)

符号 REF.NO.	部品番号 PART NO.	部品名称 PART NAME	個数 Q'ty	備考 NOTE
75	001-46112065	ﾎｰｽ HOSE	8	
76	001-46112040	ﾎｰｽ HOSE	1	
77	001-46202281	ﾎｰｽ HOSE	4	
78	001-46202274	ﾎｰｽ HOSE	4	
79	001-46202215	ﾎｰｽ HOSE	8	
80	001-65112121	ｱﾀﾞﾌﾟﾀ ADAPTER	4	
81	001-65108062	ｱﾀﾞﾌﾟﾀ ADAPTER	1	
82	001-65106061	ｱﾀﾞﾌﾟﾀ ADAPTER	20	
83	001-65104062	ｱﾀﾞﾌﾟﾀ ADAPTER	8	
84	001-65304000	ﾌﾟﾗｸﾞ PLUG	5	
85	001-65408121	ｴﾙﾎﾞ(L)	1	
86	001-65104041	ｱﾀﾞﾌﾟﾀ ADAPTER	1	
87	001-65212120	ｴﾙﾎﾞ ELBOW	1	
88	001-36120080	Oﾘﾝｸﾞ O-RING	1	
89	333-61854000	ｴﾙﾎﾞ ELBOW	1	
90	173-62813000	ﾌﾞｯｼｭ BUSHING	2	
91	672-62011000	ｴﾙﾎﾞ ELBOW	12	
93	293-61707000	ｸﾗﾝﾌﾟ CLAMP	1	
94	273-60713000	ﾎｰｽ HOSE	1	
96	293-60727000	ｶﾗｰ COLLAR	4	
97	333-61619000	ｴﾙﾎﾞ ELBOW	1	
98	669-55900001	ﾊﾞﾙﾌﾞ・ﾀﾞﾌﾞﾙﾁｪｯｸ VALVE-DOUBLE CHECK	1	
99	962-62901000	ﾃｲｰ TEE	1	

https://truckmanualshub.com/

Q09B 273-60700010 ﾊﾟｲﾋﾟﾝｸﾞ(ｱｳﾄﾘｶﾞ) #0712113 ～
PIPING(OUTRIGGER)

符号 REF. NO.	部品番号 PART NO.	部品名称 PART NAME	個数 Q'ty	備考 NOTE
100	387-62103000	ﾃｲｰ TEE	1	
101	317-63901000	ﾃｲｰ TEE	1	
103	273-60715000	ﾌﾞﾗｹｯﾄ BRACKET	1	
104	273-60716000	ﾎｰｽ HOSE	1	
106	001-10308065	ﾎﾞﾙﾄ BOLT	2	
107	001-41114098	ﾎｰｽ HOSE	1	
108	293-66146000	ｸﾗﾝﾌﾟ CLAMP	3	

Q10A 273-61500000 パイピング(ブレーキ)
PIPING(BRAKE)

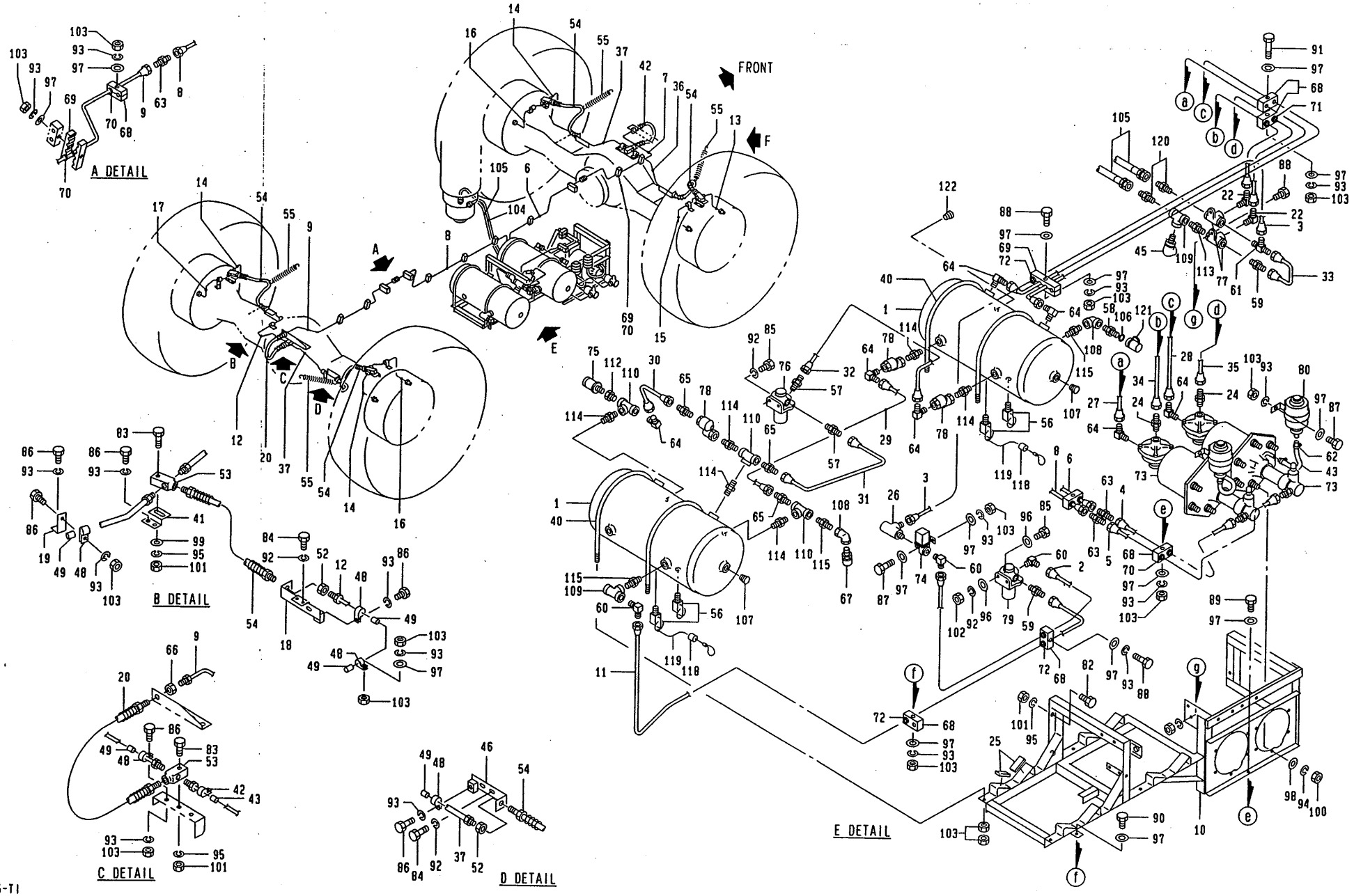

5.1995-TI
273-615-02A

https://truckmanualshub.com/

https://truckmanualshub.com/

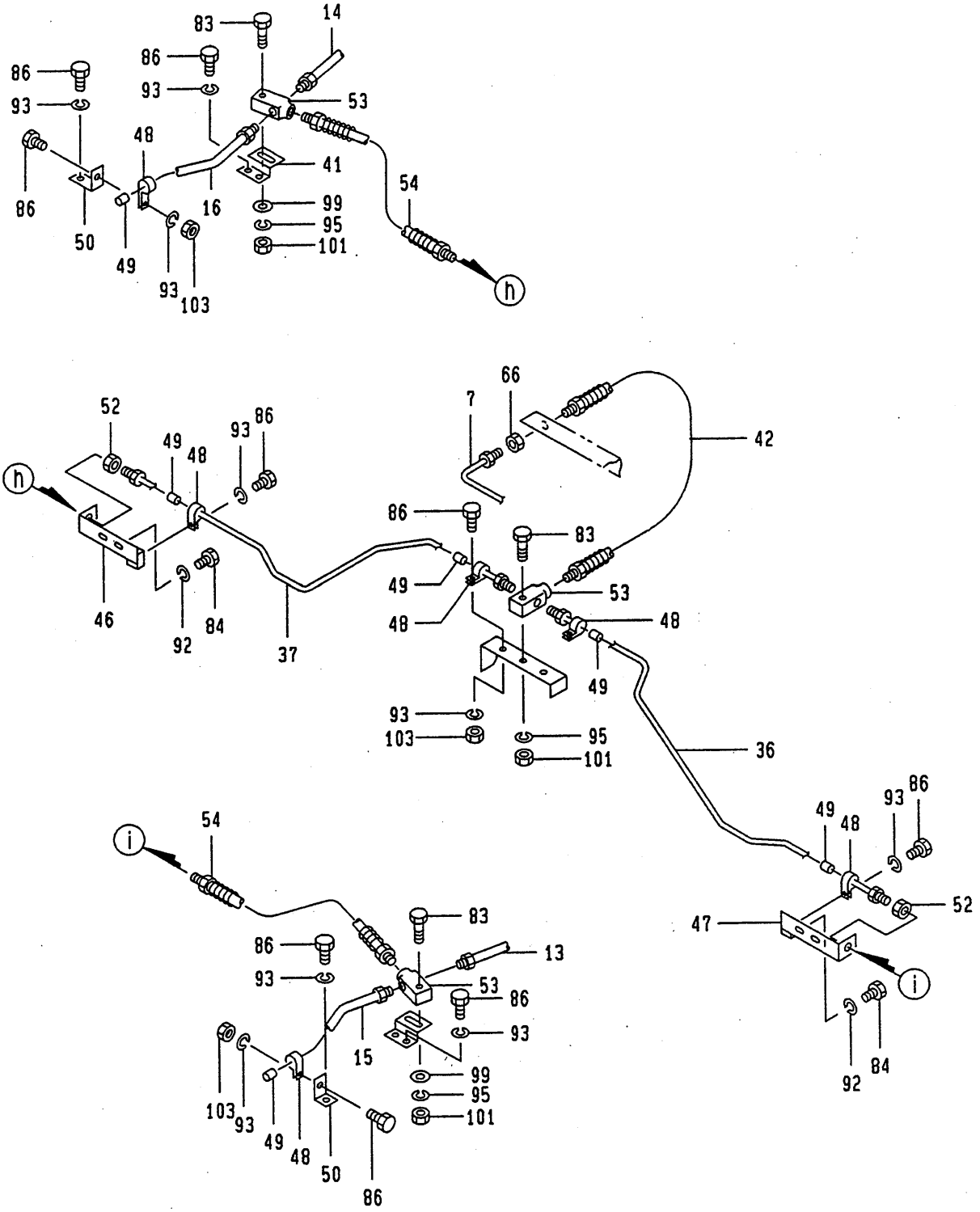

F DETAIL

5.1995-TI
273-615-02B

https://truckmanualshub.com/

Q10A 273-61500000 ﾊﾟｲﾋﾟﾝｸﾞ(ﾌﾞﾚｰｷ) ～ #0712082
PIPING(BRAKE)

符号 REF.NO.	部品番号 PART NO.	部品名称 PART NAME	個数 Q'ty	備考 NOTE
0	273-61500000	ﾊﾟｲﾋﾟﾝｸﾞ(ﾌﾞﾚｰｷ) PIPING(BRAKE)		N.F.S.
1	273-61501000	ﾀﾝｸ･ｴｱｰ TANK-AIR	2	
2	273-61502000	ﾊﾟｲﾌﾟ PIPE	1	
3	273-61503000	ﾊﾟｲﾌﾟ PIPE	1	
4	273-61504000	ﾊﾟｲﾌﾟ PIPE	1	
5	273-61505000	ﾊﾟｲﾌﾟ PIPE	1	
6	273-61506000	ﾊﾟｲﾌﾟ PIPE	1	
7	273-61507000	ﾊﾟｲﾌﾟ PIPE	1	
8	273-61508000	ﾊﾟｲﾌﾟ PIPE	1	
9	273-61509000	ﾊﾟｲﾌﾟ PIPE	1	
10	273-61510000	ﾌﾞﾗｹｯﾄ BRACKET	1	
11	273-61511000	ﾊﾟｲﾌﾟ PIPE	1	
12	273-61512000	ﾊﾟｲﾌﾟ PIPE	1	
13	273-61513000	ﾊﾟｲﾌﾟ PIPE	1	
14	273-61514000	ﾊﾟｲﾌﾟ PIPE	3	
15	273-61515000	ﾊﾟｲﾌﾟ PIPE	1	
16	273-61516000	ﾊﾟｲﾌﾟ PIPE	2	
17	273-61517000	ﾊﾟｲﾌﾟ PIPE	1	
18	273-61518000	ﾌﾞﾗｹｯﾄ BRACKET	1	
19	273-61519000	ﾌﾞﾗｹｯﾄ BRACKET	1	
20	273-61520000	ﾎｰｽ･ﾌﾞﾚｰｷ HOSE-BRAKE	1	
22	132-60520010	ｴﾙﾎﾞ ELBOW	2	
24	132-61225000	ｱﾀﾞﾌﾟﾀ ADAPTER	2	

https://truckmanualshub.com/

Q10A 273-61500000 ﾊﾟｲﾋﾟﾝｸﾞ(ﾌﾞﾚｰｷ) ～ #0712082
PIPING(BRAKE)

符号 REF. NO.	部品番号 PART NO.	部品名称 PART NAME	個数 Q'ty	備考 NOTE
25	153-61539000	ﾗﾊﾞｰ RUBBER	8	
26	163-61529000	ﾃｲｰ TEE	1	
27	173-61507000	ﾊﾟｲﾌﾟ PIPE	1	
28	173-61508000	ﾊﾟｲﾌﾟ PIPE	1	
29	173-61509000	ﾊﾟｲﾌﾟ PIPE	1	
30	173-61510000	ﾊﾟｲﾌﾟ PIPE	1	
31	173-61511000	ﾊﾟｲﾌﾟ PIPE	1	
32	173-61512000	ﾊﾟｲﾌﾟ PIPE	1	
33	173-61515000	ﾊﾟｲﾌﾟ PIPE	1	
34	173-61516000	ﾊﾟｲﾌﾟ PIPE	1	
35	173-61517000	ﾊﾟｲﾌﾟ PIPE	1	
36	173-61518000	ﾊﾟｲﾌﾟ PIPE	1	
37	173-61519000	ﾊﾟｲﾌﾟ PIPE	2	
40	203-40105000	Uﾎﾞﾙﾄ U-BOLT	4	
41	203-61533000	ﾌﾞﾗｹｯﾄ BRACKET	4	
42	203-61538000	ﾎｰｽ・ﾌﾞﾚｰｷ HOSE-BRAKE	1	
43	203-61539000	ﾎｰｽ HOSE	1	
44	203-61540000	ﾎｰｽ HOSE	1	
45	223-61508000	ｽｲｯﾁ・ｽﾄｯﾌﾟﾗﾝﾌﾟ SWITCH-STOP LAMP	1	
46	243-61537000	ﾌﾞﾗｹｯﾄ BRACKET	2	
47	243-61538000	ﾌﾞﾗｹｯﾄ BRACKET	1	
48	263-61537000	ｸﾘｯﾌﾟ CLIP	13	
49	263-61538000	ﾗﾊﾞｰ・ｲﾝｻｰﾄ RUBBER-INSERT	13	
50	263-61539000	ﾌﾞﾗｹｯﾄ BRACKET	3	

https://truckmanualshub.com/

Q10A 273-61500000 ﾊﾟｲﾋﾟﾝｸﾞ(ﾌﾞﾚｰｷ) ～ #0712082
PIPING(BRAKE)

符号 REF.NO.	部品番号 PART NO.	部品名称 PART NAME	個数 Q'ty	備考 NOTE
52	303-61520000	ﾅｯﾄ・ﾛｯｸ NUT-LOCK	4	
53	303-61521010	ﾕﾆｵﾝ UNION	6	
54	303-61526000	ﾎｰｽ・ﾌﾞﾚｰｷ HOSE-BRAKE	4	
55	303-61530000	ｽﾌﾟﾘﾝｸﾞ SPRING	4	
56	303-66132000	ｺｯｸ・ﾄﾞﾚｰﾝ COCK-DRAIN	4	
57	303-66134000	ｱﾀﾞﾌﾟﾀ ADAPTER	2	
58	333-61220010	ｱﾀﾞﾌﾟﾀ ADAPTER	1	
59	462-61029010	ｱﾀﾞﾌﾟﾀ ADAPTER	2	
60	462-61033010	ｴﾙﾎﾞ ELBOW	3	
61	462-61039010	ﾃｲｰ TEE	1	
62	153-61546000	ﾊﾞﾝﾄﾞ・ﾎｰｽ BAND-HOSE	2	
63	503-16030010	ｱﾀﾞﾌﾟﾀ ADAPTER	4	
64	503-54069010	ｴﾙﾎﾞ ELBOW	7	
65	503-54094010	ｱﾀﾞﾌﾟﾀ ADAPTER	3	
66	503-61075000	ﾅｯﾄ・ﾛｯｸ NUT-LOCK	2	
67	523-66001000	ｶｯﾌﾟﾘﾝｸﾞ・ｾﾙﾌｼｰﾙ COUPLING-SELF SEAL	1	
68	542-61047000	ｸﾗﾝﾌﾟ CLAMP	12	
69	542-61048000	ｸﾗﾝﾌﾟ CLAMP	6	
70	542-61052000	ﾌﾞｯｼｭ BUSHING	15	
71	542-61053000	ﾌﾞｯｼｭ BUSHING	2	
72	542-61116000	ﾌﾞｯｼｭ BUSHING	4	
73	699-23500023	ﾌﾞｰｽﾀ・ﾌﾞﾚｰｷ BOOSTER-BRAKE	2	
74	699-34200001	ﾊﾞﾙﾌﾞ・ﾏｸﾞﾈｯﾄ VALVE-MAGNET	1	
75	699-40100001	ﾊﾞﾙﾌﾞ・ﾘﾘｰﾌ VALVE-RELIEF	1	

Q10A 273-61500000 ﾊﾟｲﾋﾟﾝｸﾞ(ﾌﾞﾚｰｷ) PIPING(BRAKE) ～ #0712082

符号 REF.NO.	部品番号 PART NO.	部品名称 PART NAME	個数 Q'ty	備考 NOTE
76	699-60500001	ﾊﾞﾙﾌﾞ・ﾚﾃﾞｭｰｼﾝｸﾞ VALVE-REDUCING	1	
77	699-62900001	ﾊﾞﾙﾌﾞ・ﾀﾞﾌﾞﾙﾁｪｯｸ VALVE-DOUBLE CHECK	2	
78	699-63300001	ﾊﾞﾙﾌﾞ・ﾁｪｯｸ VALVE-CHECK	3	
79	699-61200001	ﾊﾞﾙﾌﾞ・ﾚﾃﾞｭｰｼﾝｸﾞ VALVE-REDUCING	1	
80	779-10800002	ﾘｻﾞｰﾊﾞ・ｵｲﾙ RESERVOIR-OIL	2	
82	001-10112025	ﾎﾞﾙﾄ BOLT	4	
83	001-10112035	ﾎﾞﾙﾄ BOLT	6	
84	001-10306016	ﾎﾞﾙﾄ BOLT	8	
85	001-10306025	ﾎﾞﾙﾄ BOLT	4	
86	001-10308014	ﾎﾞﾙﾄ BOLT	24	
87	001-10308025	ﾎﾞﾙﾄ BOLT	6	
88	001-10308045	ﾎﾞﾙﾄ BOLT	4	
89	001-10308050	ﾎﾞﾙﾄ BOLT	1	
90	001-10308055	ﾎﾞﾙﾄ BOLT	1	
91	001-10308075	ﾎﾞﾙﾄ BOLT	1	
92	001-12106002	ﾜｯｼｬ・ｽﾌﾟﾘﾝｸﾞ WASHER-SPRING	12	
93	001-12108002	ﾜｯｼｬ・ｽﾌﾟﾘﾝｸﾞ WASHER-SPRING	50	
94	001-12110002	ﾜｯｼｬ・ｽﾌﾟﾘﾝｸﾞ WASHER-SPRING	12	
95	001-12112002	ﾜｯｼｬ・ｽﾌﾟﾘﾝｸﾞ WASHER-SPRING	10	
96	001-12206000	ﾜｯｼｬ WASHER	4	
97	001-12208000	ﾜｯｼｬ WASHER	30	
98	001-12210000	ﾜｯｼｬ WASHER	12	
99	001-12212000	ﾜｯｼｬ WASHER	4	
100	001-13010000	ﾅｯﾄ NUT	12	

Q10A 273-61500000 ﾊﾟｲﾋﾟﾝｸﾞ(ﾌﾞﾚｰｷ) PIPING(BRAKE) ～ #0712082

符号 REF.NO.	部品番号 PART NO.	部品名称 PART NAME	個数 Q'ty	備考 NOTE
101	001-13012000	ﾅｯﾄ NUT	10	
102	001-13206000	ﾅｯﾄ NUT	2	
103	001-13208000	ﾅｯﾄ NUT	50	
104	001-30557130	ﾎｰｽ・ｴｱｰ HOSE-AIR	1	
105	001-30557145	ﾎｰｽ・ｴｱｰ HOSE-AIR	1	
106	001-36120080	Oﾘﾝｸﾞ O-RING	1	
107	001-60908002	ﾌﾟﾗｸﾞ PLUG	4	
108	992-62104000	ｴﾙﾎﾞ ELBOW	2	
109	992-62404000	ﾃｲｰ TEE	2	
110	992-62406000	ﾃｲｰ TEE	3	
112	992-63406001	ﾌﾞｯｼｭ BUSHING	1	
113	992-63504000	ﾆｯﾌﾟﾙ NIPPLE	1	
114	992-63506000	ﾆｯﾌﾟﾙ NIPPLE	6	
115	992-63606001	ﾆｯﾌﾟﾙ・ﾚﾃﾞｭｰｼﾝｸﾞ NIPPLE-REDUCING	3	
118	071-66004000	ﾌﾞｯｼｭ BUSHING	2	
119	243-61533000	ﾛｰﾌﾟ・ﾜｲﾔ ROPE-WIRE	2	
120	672-62005010	ｱﾀﾞﾌﾟﾀ ADAPTER	2	
121	001-65302000	ﾌﾟﾗｸﾞ PLUG	1	
122	001-60906002	ﾌﾟﾗｸﾞ PLUG	1	

https://truckmanualshub.com/

Q10B 273-61500010 パイピング(ブレーキ)
PIPING(BRAKE)

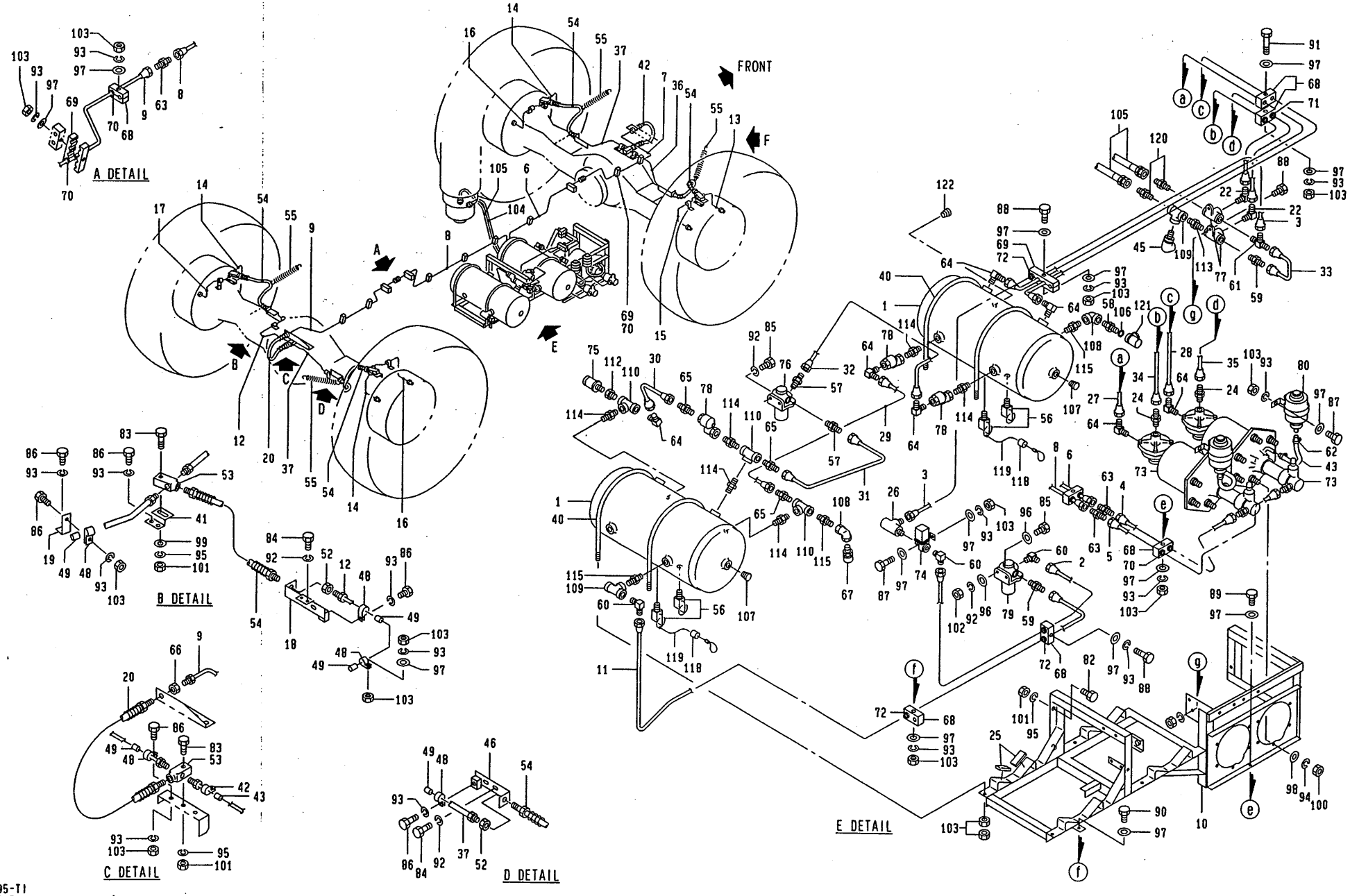

5.1995-TI
273-615-11A

https://truckmanualshub.com/

https://truckmanualshub.com/

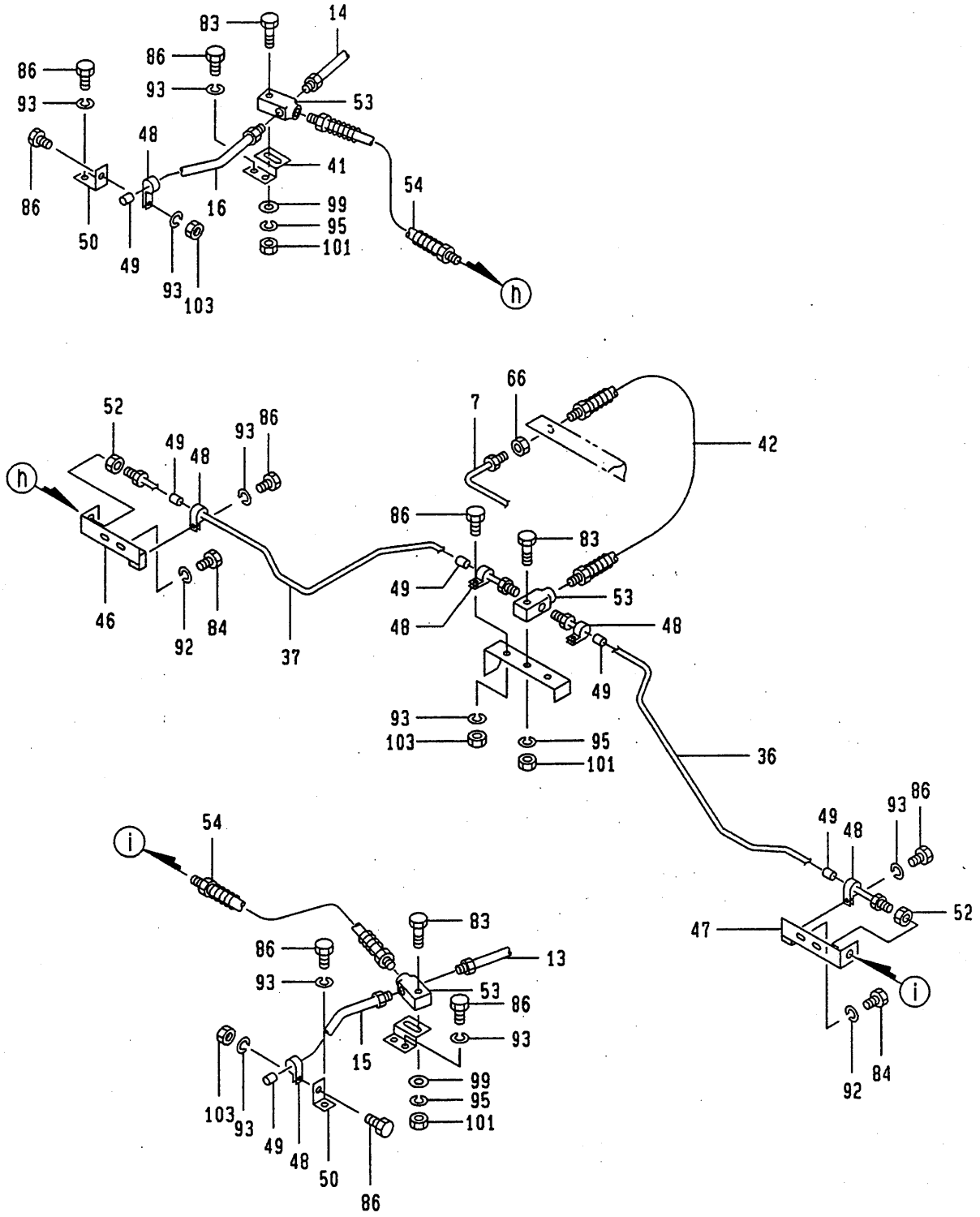

F DETAIL

https://truckmanualshub.com/

Q10B 273-61500010 ﾊﾟｲﾋﾟﾝｸﾞ(ﾌﾞﾚｰｷ) #0712083 ～
PIPING(BRAKE)

符号 REF. NO.	部品番号 PART NO.	部品名称 PART NAME	個数 Q'ty	備考 NOTE
0	273-61500010	ﾊﾟｲﾋﾟﾝｸﾞ(ﾌﾞﾚｰｷ) PIPING(BRAKE)		N.F.S.
1	273-61501000	ﾀﾝｸ･ｴｱｰ TANK-AIR	2	
2	273-61502000	ﾊﾟｲﾌﾟ PIPE	1	
3	273-61503000	ﾊﾟｲﾌﾟ PIPE	1	
4	273-61504000	ﾊﾟｲﾌﾟ PIPE	1	
5	273-61505000	ﾊﾟｲﾌﾟ PIPE	1	
6	273-61506000	ﾊﾟｲﾌﾟ PIPE	1	
7	273-61507000	ﾊﾟｲﾌﾟ PIPE	1	
8	273-61508000	ﾊﾟｲﾌﾟ PIPE	1	
9	273-61509000	ﾊﾟｲﾌﾟ PIPE	1	
10	273-61510000	ﾌﾞﾗｹｯﾄ BRACKET	1	
11	273-61511000	ﾊﾟｲﾌﾟ PIPE	1	
12	273-61512000	ﾊﾟｲﾌﾟ PIPE	1	
13	273-61513000	ﾊﾟｲﾌﾟ PIPE	1	
14	273-61514000	ﾊﾟｲﾌﾟ PIPE	3	
15	273-61515000	ﾊﾟｲﾌﾟ PIPE	1	
16	273-61516000	ﾊﾟｲﾌﾟ PIPE	2	
17	273-61517010	ﾊﾟｲﾌﾟ PIPE	1	
18	273-61518000	ﾌﾞﾗｹｯﾄ BRACKET	1	
19	273-61519000	ﾌﾞﾗｹｯﾄ BRACKET	1	
20	273-61520000	ﾎｰｽ･ﾌﾞﾚｰｷ HOSE-BRAKE	1	
22	132-60520010	ｴﾙﾎﾞ ELBOW	2	
24	132-61225000	ｱﾀﾞﾌﾟﾀ ADAPTER	2	

https://truckmanualshub.com/

Q10B 273-61500010 ﾊﾟｲﾋﾟﾝｸﾞ(ﾌﾞﾚｰｷ) #0712083 ～
PIPING(BRAKE)

符号 REF. NO.	部品番号 PART NO.	部品名称 PART NAME	個数 Q'ty	備考 NOTE
25	153-61539000	ﾗﾊﾞｰ RUBBER	8	
26	163-61529000	ﾃｲｰ TEE	1	
27	173-61507000	ﾊﾟｲﾌﾟ PIPE	1	
28	173-61508000	ﾊﾟｲﾌﾟ PIPE	1	
29	173-61509000	ﾊﾟｲﾌﾟ PIPE	1	
30	173-61510000	ﾊﾟｲﾌﾟ PIPE	1	
31	173-61511000	ﾊﾟｲﾌﾟ PIPE	1	
32	173-61512000	ﾊﾟｲﾌﾟ PIPE	1	
33	173-61515000	ﾊﾟｲﾌﾟ PIPE	1	
34	173-61516000	ﾊﾟｲﾌﾟ PIPE	1	
35	173-61517000	ﾊﾟｲﾌﾟ PIPE	1	
36	173-61518000	ﾊﾟｲﾌﾟ PIPE	1	
37	173-61519000	ﾊﾟｲﾌﾟ PIPE	2	
40	203-40105000	Uﾎﾞﾙﾄ U-BOLT	4	
41	203-61533000	ﾌﾞﾗｹｯﾄ BRACKET	4	
42	203-61538000	ﾎｰｽ･ﾌﾞﾚｰｷ HOSE-BRAKE	1	
43	203-61539000	ﾎｰｽ HOSE	1	
44	203-61540000	ﾎｰｽ HOSE	1	
45	223-61508000	ｽｲｯﾁ･ｽﾄｯﾌﾟﾗﾝﾌﾟ SWITCH-STOP LAMP	1	
46	243-61537000	ﾌﾞﾗｹｯﾄ BRACKET	2	
47	243-61538000	ﾌﾞﾗｹｯﾄ BRACKET	1	
48	263-61537000	ｸﾘｯﾌﾟ CLIP	13	
49	263-61538000	ﾗﾊﾞｰ･ｲﾝｻｰﾄ RUBBER-INSERT	13	
50	263-61539000	ﾌﾞﾗｹｯﾄ BRACKET	3	

https://truckmanualshub.com/

Q10B 273-61500010 ﾊﾟｲﾋﾟﾝｸﾞ(ﾌﾞﾚｰｷ) #0712083 ～
PIPING(BRAKE)

符号 REF. NO.	部品番号 PART NO.	部品名称 PART NAME	個数 Q'ty	備考 NOTE
52	303-61520000	ﾅｯﾄ・ﾛｯｸ NUT-LOCK	4	
53	303-61521010	ﾕﾆｵﾝ UNION	6	
54	303-61526000	ﾎｰｽ・ﾌﾞﾚｰｷ HOSE-BRAKE	4	
55	303-61530000	ｽﾌﾟﾘﾝｸﾞ SPRING	4	
56	303-66132000	ｺｯｸ・ﾄﾞﾚｰﾝ COCK-DRAIN	4	
57	303-66134000	ｱﾀﾞﾌﾟﾀ ADAPTER	2	
58	333-61220010	ｱﾀﾞﾌﾟﾀ ADAPTER	1	
59	462-61029010	ｱﾀﾞﾌﾟﾀ ADAPTER	2	
60	462-61033010	ｴﾙﾎﾞ ELBOW	3	
61	462-61039010	ﾃｲｰ TEE	1	
62	153-61546000	ﾊﾞﾝﾄﾞ・ﾎｰｽ BAND-HOSE	2	
63	503-16030010	ｱﾀﾞﾌﾟﾀ ADAPTER	4	
64	503-54069010	ｴﾙﾎﾞ ELBOW	7	
65	503-54094010	ｱﾀﾞﾌﾟﾀ ADAPTER	3	
66	503-61075000	ﾅｯﾄ・ﾛｯｸ NUT-LOCK	2	
67	523-66001000	ｶｯﾌﾟﾘﾝｸﾞ・ｾﾙﾌｼｰﾙ COUPLING-SELF SEAL	1	
68	542-61047000	ｸﾗﾝﾌﾟ CLAMP	12	
69	542-61048000	ｸﾗﾝﾌﾟ CLAMP	6	
70	542-61052000	ﾌﾞｯｼｭ BUSHING	15	
71	542-61053000	ﾌﾞｯｼｭ BUSHING	2	
72	542-61116000	ﾌﾞｯｼｭ BUSHING	4	
73	699-23500023	ﾌﾞｰｽﾀ・ﾌﾞﾚｰｷ BOOSTER-BRAKE	2	
74	699-34200001	ﾊﾞﾙﾌﾞ・ﾏｸﾞﾈｯﾄ VALVE-MAGNET	1	
75	699-40100001	ﾊﾞﾙﾌﾞ・ﾘﾘｰﾌ VALVE-RELIEF	1	

https://truckmanualshub.com/

Q10B 273-61500010 ﾊﾟｲﾋﾟﾝｸﾞ(ﾌﾞﾚｰｷ) #0712083 ～
PIPING(BRAKE)

符号 REF. NO.	部品番号 PART NO.	部品名称 PART NAME	個数 Q'ty	備考 NOTE
76	699-60500001	ﾊﾞﾙﾌﾞ・ﾚﾃﾞｭｰｼﾝｸﾞ VALVE-REDUCING	1	
77	699-62900001	ﾊﾞﾙﾌﾞ・ﾀﾞﾌﾞﾙﾁｪｯｸ VALVE-DOUBLE CHECK	2	
78	699-63300001	ﾊﾞﾙﾌﾞ・ﾁｪｯｸ VALVE-CHECK	3	
79	699-61200001	ﾊﾞﾙﾌﾞ・ﾚﾃﾞｭｰｼﾝｸﾞ VALVE-REDUCING	1	
80	779-10800002	ﾘｻﾞｰﾊﾞ・ｵｲﾙ RESERVOIR-OIL	2	
82	001-10112025	ﾎﾞﾙﾄ BOLT	4	
83	001-10112035	ﾎﾞﾙﾄ BOLT	6	
84	001-10306016	ﾎﾞﾙﾄ BOLT	8	
85	001-10306025	ﾎﾞﾙﾄ BOLT	4	
86	001-10308014	ﾎﾞﾙﾄ BOLT	24	
87	001-10308025	ﾎﾞﾙﾄ BOLT	6	
88	001-10308045	ﾎﾞﾙﾄ BOLT	4	
89	001-10308050	ﾎﾞﾙﾄ BOLT	1	
90	001-10308055	ﾎﾞﾙﾄ BOLT	1	
91	001-10308075	ﾎﾞﾙﾄ BOLT	1	
92	001-12106002	ﾜｯｼｬ・ｽﾌﾟﾘﾝｸﾞ WASHER-SPRING	12	
93	001-12108002	ﾜｯｼｬ・ｽﾌﾟﾘﾝｸﾞ WASHER-SPRING	50	
94	001-12110002	ﾜｯｼｬ・ｽﾌﾟﾘﾝｸﾞ WASHER-SPRING	12	
95	001-12112002	ﾜｯｼｬ・ｽﾌﾟﾘﾝｸﾞ WASHER-SPRING	10	
96	001-12206000	ﾜｯｼｬ WASHER	4	
97	001-12208000	ﾜｯｼｬ WASHER	30	
98	001-12210000	ﾜｯｼｬ WASHER	12	
99	001-12212000	ﾜｯｼｬ WASHER	4	
100	001-13010000	ﾅｯﾄ NUT	12	

https://truckmanualshub.com/

Q10B 273-61500010 ﾊﾟｲﾋﾟﾝｸﾞ(ﾌﾞﾚｰｷ) #0712083 ～
PIPING(BRAKE)

符号 REF. NO.	部品番号 PART NO.	部品名称 PART NAME	個数 Q'ty	備考 NOTE
101	001-13012000	ﾅｯﾄ NUT	10	
102	001-13206000	ﾅｯﾄ NUT	2	
103	001-13208000	ﾅｯﾄ NUT	50	
104	001-30557130	ﾎｰｽ･ｴｱｰ HOSE-AIR	1	
105	001-30557145	ﾎｰｽ･ｴｱｰ HOSE-AIR	1	
106	001-36120080	Oﾘﾝｸﾞ O-RING	1	
107	001-60908002	ﾌﾟﾗｸﾞ PLUG	4	
108	992-62104000	ｴﾙﾎﾞ ELBOW	2	
109	992-62404000	ﾃｲｰ TEE	2	
110	992-62406000	ﾃｲｰ TEE	3	
112	992-63406001	ﾌﾞｯｼｭ BUSHING	1	
113	992-63504000	ﾆｯﾌﾟﾙ NIPPLE	1	
114	992-63506000	ﾆｯﾌﾟﾙ NIPPLE	6	
115	992-63606000	ﾆｯﾌﾟﾙ･ﾚﾃﾞｭｰｼﾝｸﾞ NIPPLE-REDUCING	3	
118	071-66004000	ﾌﾞｯｼｭ BUSHING	2	
119	243-61533000	ﾛｰﾌﾟ･ﾜｲﾔ ROPE-WIRE	2	
120	672-62005010	ｱﾀﾞﾌﾟﾀ ADAPTER	2	
121	001-65302000	ﾌﾟﾗｸﾞ PLUG	1	
122	001-60906002	ﾌﾟﾗｸﾞ PLUG	1	

https://truckmanualshub.com/

MEMO

https://truckmanualshub.com/

Q11 273-61700000 パイピング(T/C:T/M)
PIPING(T/C:T/M)

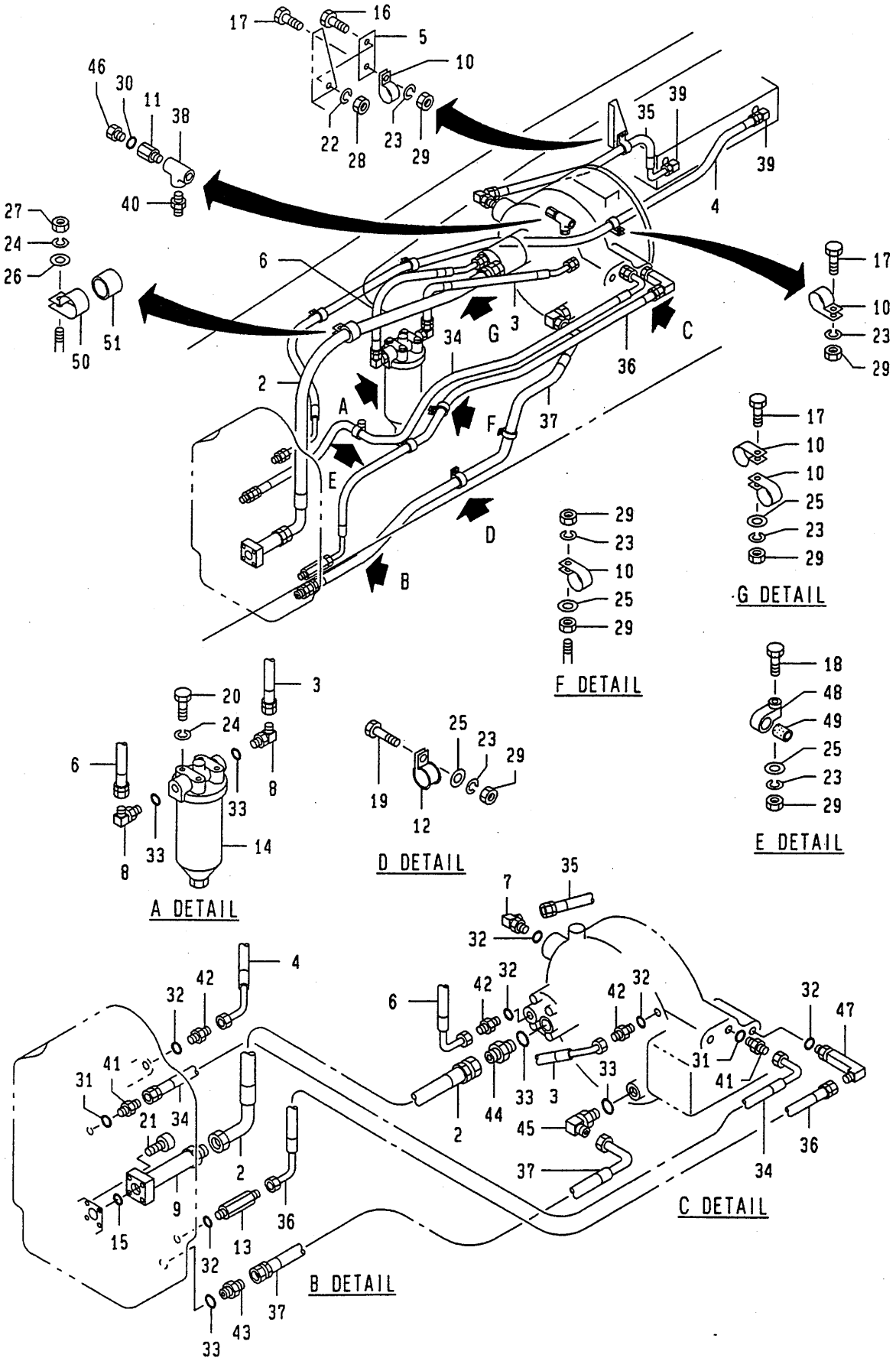

12.1994-TI
273-617-01

https://truckmanualshub.com/

Q11 273-61700000 ﾊﾟｲﾋﾟﾝｸﾞ(T/C:T/M)
PIPING(T/C:T/M)

符号 REF. NO.	部品番号 PART NO.	部品名称 PART NAME	個数 Q'ty	備考 NOTE
0	273-61700000	ﾊﾟｲﾋﾟﾝｸﾞ(T/C:T/M) PIPING(T/C:T/M)		N.F.S.
2	273-61703000	ﾎｰｽ HOSE	1	
3	273-61704000	ﾎｰｽ HOSE	1	
4	273-61706000	ﾎｰｽ HOSE	1	
5	273-77512000	ﾌﾟﾚｰﾄ PLATE	1	
6	273-61708000	ﾎｰｽ HOSE	1	
7	163-61704000	ｴﾙﾎﾞ ELBOW	1	
8	223-60805000	ｴﾙﾎﾞ ELBOW	2	
9	293-61701000	ﾊﾟｲﾌﾟ PIPE	1	
10	293-66146000	ｸﾗﾝﾌﾟ CLAMP	8	
11	333-61220010	ｱﾀﾞﾌﾟﾀ ADAPTER	1	
12	583-63042000	ｸﾗﾝﾌﾟ CLAMP	2	
13	772-61412000	ｱﾀﾞﾌﾟﾀ ADAPTER	1	
14	689-39300001	ﾌｨﾙﾀ･ﾗｲﾝ FILTER-LINE	1	MAINT
15	009-46002040	Oﾘﾝｸﾞ O-RING	1	
16	001-10306012	ﾎﾞﾙﾄ BOLT	1	
17	001-10308016	ﾎﾞﾙﾄ BOLT	3	
18	001-10308045	ﾎﾞﾙﾄ BOLT	1	
19	001-10308020	ﾎﾞﾙﾄ BOLT	2	
20	001-10310025	ﾎﾞﾙﾄ BOLT	4	
21	001-10510050	ﾎﾞﾙﾄ･ﾍｷｻｺﾞﾝｿｹｯﾄ BOLT-HEXAGON SOCKET	4	
22	001-12106002	ﾜｯｼｬ･ｽﾌﾟﾘﾝｸﾞ WASHER-SPRING	1	
23	001-12108002	ﾜｯｼｬ･ｽﾌﾟﾘﾝｸﾞ WASHER-SPRING	10	
24	001-12110002	ﾜｯｼｬ･ｽﾌﾟﾘﾝｸﾞ WASHER-SPRING	5	

https://truckmanualshub.com/

Q11 273-61700000 ﾊﾟｲﾋﾟﾝｸﾞ(T/C:T/M)
PIPING(T/C:T/M)

符号 REF. NO.	部品番号 PART NO.	部品名称 PART NAME	個数 Q'ty	備考 NOTE
25	001-12208000	ﾜｯｼｬ WASHER	8	
26	001-12210000	ﾜｯｼｬ WASHER	1	
27	001-13010000	ﾅｯﾄ NUT	1	
28	001-13206000	ﾅｯﾄ NUT	1	
29	001-13208000	ﾅｯﾄ NUT	14	
30	001-36120080	Oﾘﾝｸﾞ O-RING	1	
31	001-36120180	Oﾘﾝｸﾞ O-RING	2	
32	001-36120240	Oﾘﾝｸﾞ O-RING	6	
33	001-36120290	Oﾘﾝｸﾞ O-RING	5	
34	001-41113200	ﾎｰｽ HOSE	1	
35	001-41114067	ﾎｰｽ HOSE	1	
36	001-41114190	ﾎｰｽ HOSE	1	
37	001-41115170	ﾎｰｽ HOSE	1	
38	001-62404000	ﾃｲｰ TEE	1	
39	001-62912000	ｴﾙﾎﾞ ELBOW	2	
40	001-63504000	ﾆｯﾌﾟﾙ NIPPLE	1	
41	001-65108081	ｱﾀﾞﾌﾟﾀ ADAPTER	2	
42	001-65112121	ｱﾀﾞﾌﾟﾀ ADAPTER	3	
43	001-65116161	ｱﾀﾞﾌﾟﾀ ADAPTER	1	
44	001-65116202	ｱﾀﾞﾌﾟﾀ ADAPTER	1	
45	001-65216160	ｴﾙﾎﾞ ELBOW	1	
46	001-65302000	ﾌﾟﾗｸﾞ PLUG	1	
47	001-65412121	ｴﾙﾎﾞ(L) ELBOW	1	
48	001-70608001	ｸﾗﾝﾌﾟ CLAMP	1	
49	001-70608002	ｸﾗﾝﾌﾟ CLAMP	1	

https://truckmanualshub.com/

Q11 273-61700000 ﾊﾟｲﾋﾟﾝｸﾞ(T/C:T/M)
PIPING(T/C:T/M)

符号 REF. NO.	部品番号 PART NO.	部品名称 PART NAME	個数 Q'ty	備考 NOTE
50	001-70620001	ｸﾗﾝﾌﾟ CLAMP	1	
51	001-70620002	ｸﾗﾝﾌﾟ CLAMP	1	

https://truckmanualshub.com/

Q12 273-61800000 パイピング(サスペンション)
PIPING(SUSPENSION)

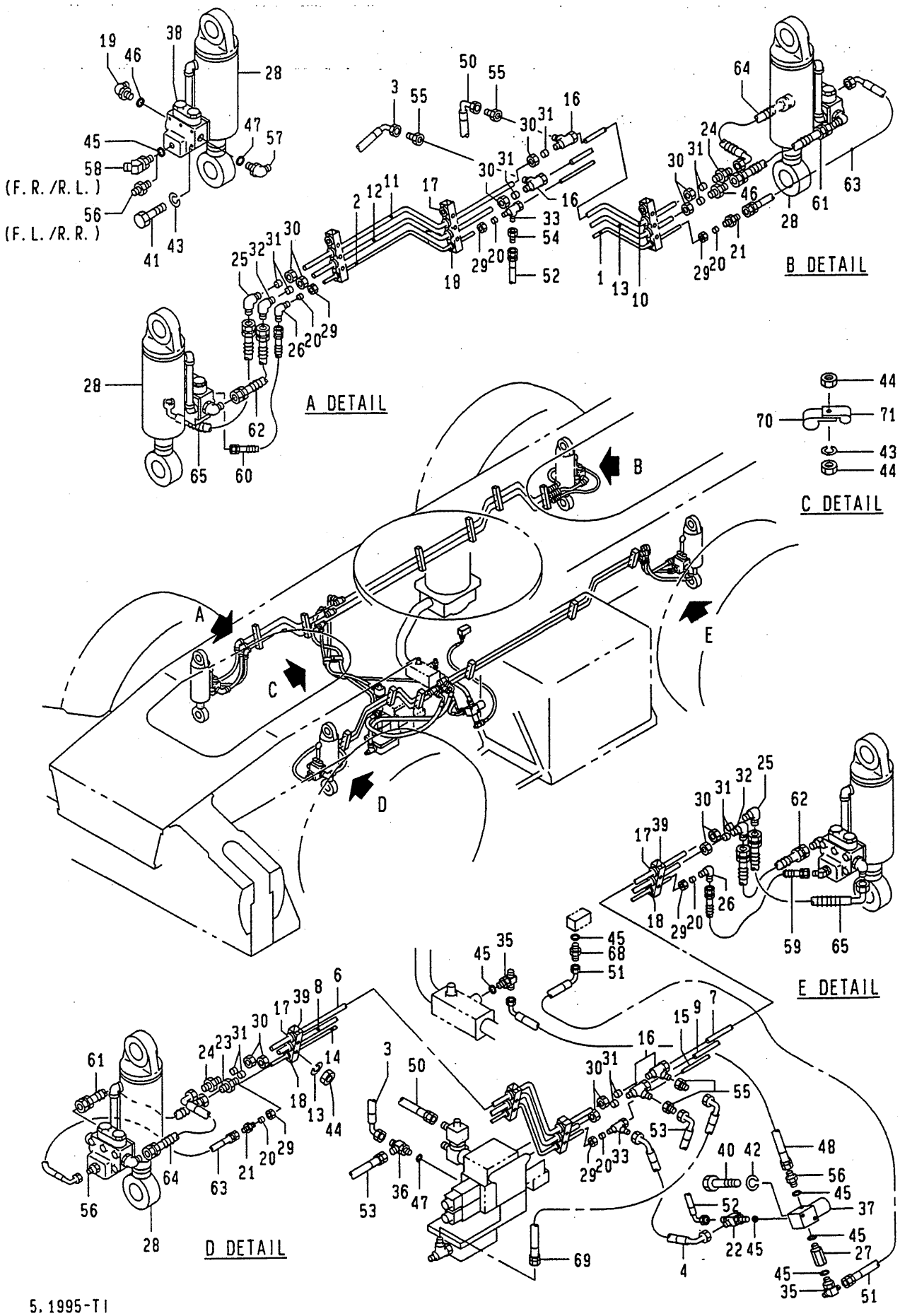

https://truckmanualshub.com/

Q12 273-61800000 ﾊﾟｲﾋﾟﾝｸﾞ(ｻｽﾍﾟﾝｼｮﾝ)
PIPING(SUSPENSION)

符号 REF.NO.	部品番号 PART NO.	部品名称 PART NAME	個数 Q'ty	備考 NOTE
0	273-61800000	ﾊﾟｲﾋﾟﾝｸﾞ(ｻｽﾍﾟﾝｼｮﾝ) PIPING(SUSPENSION)		N.F.S.
1	273-61801000	ﾊﾟｲﾌﾟ PIPE	1	
2	273-61802000	ﾊﾟｲﾌﾟ PIPE	1	
3	273-61803000	ﾎｰｽ HOSE	1	
4	273-61804000	ﾎｰｽ HOSE	1	
6	173-61811000	ﾊﾟｲﾌﾟ PIPE	1	
7	173-61812000	ﾊﾟｲﾌﾟ PIPE	1	
8	173-61813000	ﾊﾟｲﾌﾟ PIPE	1	
9	173-61814000	ﾊﾟｲﾌﾟ PIPE	1	
10	173-61816000	ﾊﾟｲﾌﾟ PIPE	1	
11	173-61817000	ﾊﾟｲﾌﾟ PIPE	1	
12	273-61805000	ﾊﾟｲﾌﾟ PIPE	1	
13	273-61806000	ﾊﾟｲﾌﾟ PIPE	1	
14	173-61820000	ﾊﾟｲﾌﾟ PIPE	1	
15	173-61821000	ﾊﾟｲﾌﾟ PIPE	1	
16	173-61830000	ﾃｲｰ TEE	4	
17	173-61832000	ﾌﾞｯｼｭ BUSHING	22	
18	173-61833000	ﾌﾞｯｼｭ BUSHING	11	
19	273-61807000	ｴﾙﾎﾞ・ｵﾘﾌｲｽ ELBOW	4	
20	183-61876000	ｽﾘｰﾌﾞ SLEEVE	8	
21	183-62872000	ﾕﾆｵﾝ UNION	2	
22	223-61001000	ﾃｲｰ TEE	1	
23	223-61825000	ﾕﾆｵﾝ UNION	2	
24	223-61920000	ﾕﾆｵﾝ UNION	2	

https://truckmanualshub.com/

Q12 273-61800000 ﾊﾟｲﾋﾟﾝｸﾞ(ｻｽﾍﾟﾝｼｮﾝ)
PIPING(SUSPENSION)

符号 REF. NO.	部品番号 PART NO.	部品名称 PART NAME	個数 Q'ty	備考 NOTE
25	223-62009000	ｴﾙﾎﾞ ELBOW	2	
26	263-61829000	ｴﾙﾎﾞ ELBOW	2	
27	317-64001000	ﾌｨﾙﾀ FILTER	1	
28	329-97500002	ｼﾘﾝﾀﾞｰ･ｻｽﾍﾟﾝｼｮﾝ CYLINDER-SUSPENSION	4	
29	333-61038000	ﾅｯﾄ NUT	8	
30	333-61624000	ﾅｯﾄ NUT	16	
31	333-61825000	ｽﾘｰﾌﾞ SLEEVE	16	
32	333-61854000	ｴﾙﾎﾞ ELBOW	2	
33	333-61856000	ﾃｨｰ TEE	2	
35	607-64201000	ﾃｨｰ･ｴﾙﾎﾞ TEE-ELBOW	2	
36	617-60804000	ﾃｨｰ TEE	1	
37	669-43600001	ﾊﾞﾙﾌﾞ･ｿﾚﾉｲﾄﾞ VALVE-SOLENOID	1	
38	669-55600001	ﾊﾞﾙﾌﾞ･ﾊﾟｲﾛｯﾄﾁｪｯｸ VALVE-PILOT CHECK	4	
39	333-61942000	ｸﾗﾝﾌﾟ CLAMP	12	
40	001-10306014	ﾎﾞﾙﾄ BOLT	2	
41	001-10308070	ﾎﾞﾙﾄ BOLT	20	
42	001-12106002	ﾜｯｼｬ･ｽﾌﾟﾘﾝｸﾞ WASHER-SPRING	2	
43	001-12108002	ﾜｯｼｬ･ｽﾌﾟﾘﾝｸﾞ WASHER-SPRING	33	
44	001-13208000	ﾅｯﾄ NUT	14	
45	001-36120110	Oﾘﾝｸﾞ O-RING	10	
46	001-36120140	Oﾘﾝｸﾞ O-RING	4	
47	001-36120180	Oﾘﾝｸﾞ O-RING	5	
48	001-41111040	ﾎｰｽ HOSE	1	

https://truckmanualshub.com/

Q12 273-61800000 ﾊﾟｲﾋﾟﾝｸﾞ(ｻｽﾍﾟﾝｼｮﾝ)
PIPING(SUSPENSION)

符号 REF. NO.	部品番号 PART NO.	部品名称 PART NAME	個数 Q'ty	備考 NOTE
50	273-61808000	ﾎｰｽ HOSE	1	
51	001-46111070	ﾎｰｽ HOSE	1	
52	001-46111170	ﾎｰｽ HOSE	1	
53	001-46113065	ﾎｰｽ HOSE	1	
54	001-63304001	ｱﾀﾞﾌﾟﾀ ADAPTER	2	
55	001-63308001	ｱﾀﾞﾌﾟﾀ ADAPTER	4	
56	001-65104041	ｱﾀﾞﾌﾟﾀ ADAPTER	3	
57	001-65208080	ｴﾙﾎﾞ ELBOW	4	
58	001-65504041	45°ｴﾙﾎﾞ 45°ELBOW	2	
59	001-96101040	ﾎｰｽ HOSE	1	
60	001-96101045	ﾎｰｽ HOSE	1	
61	001-96102035	ﾎｰｽ HOSE	2	
62	001-96102045	ﾎｰｽ HOSE	2	
63	001-96111053	ﾎｰｽ HOSE	2	
64	001-96113035	ﾎｰｽ HOSE	2	
65	001-96113040	ﾎｰｽ HOSE	2	
68	223-61002000	ｱﾀﾞﾌﾟﾀ ADAPTER	1	
69	001-41113062	ﾎｰｽ HOSE	1	
70	583-63042000	ｸﾗﾝﾌﾟ CLAMP	1	
71	293-66145000	ｸﾗﾝﾌﾟ CLAMP	1	

https://truckmanualshub.com/

Q13 273-61900000 パイピング(サスペンション)
PIPING(SUSPENSION)

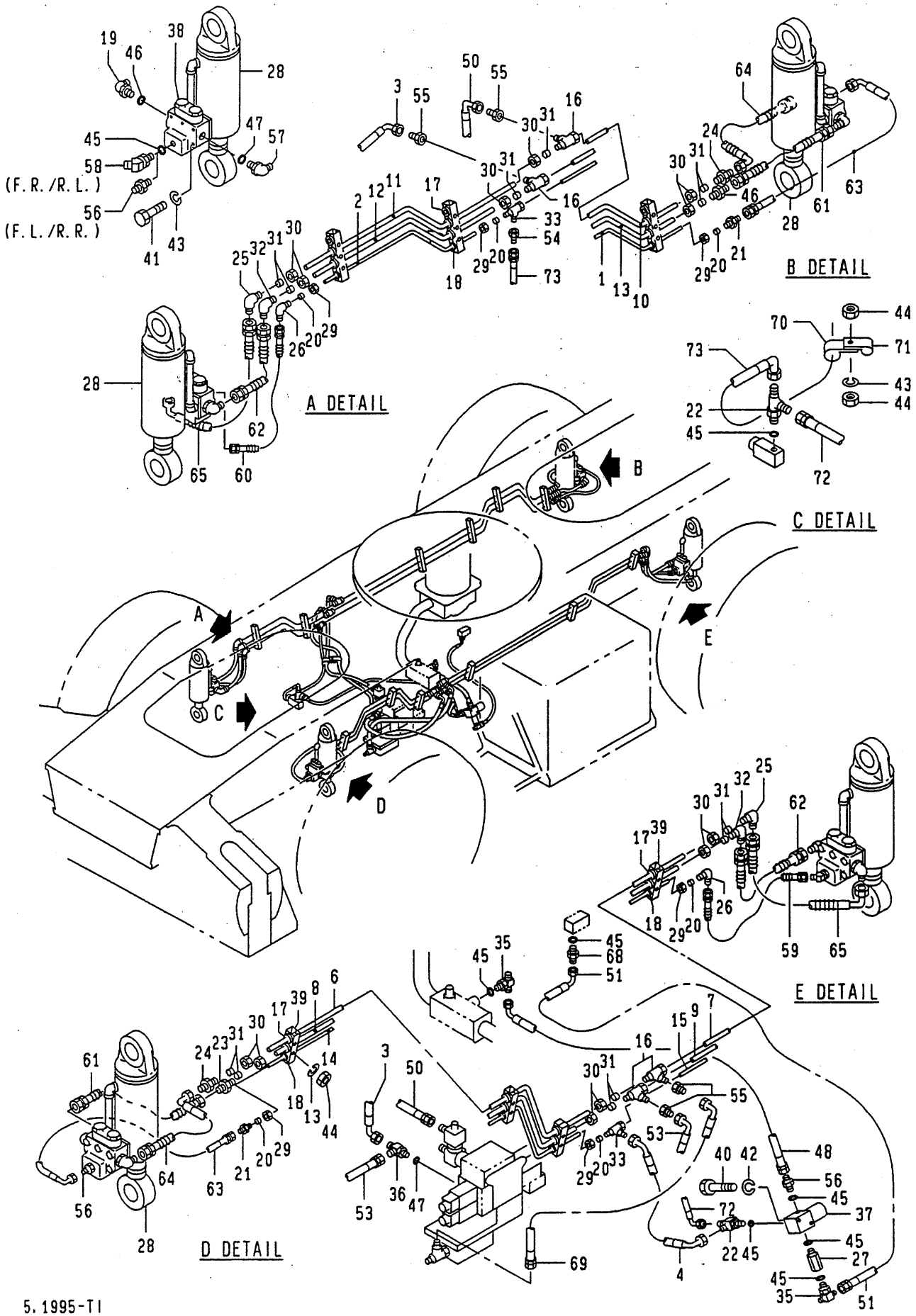

https://truckmanualshub.com/

Q13 273-61900000 ﾊﾟｲﾋﾟﾝｸﾞ(ｻｽﾍﾟﾝｼｮﾝ)
PIPING(SUSPENSION) (X-TYPE OUTRIGGER)

符号 REF. NO.	部品番号 PART NO.	部品名称 PART NAME	個数 Q'ty	備考 NOTE
0	273-61900000	ﾊﾟｲﾋﾟﾝｸﾞ(ｻｽﾍﾟﾝｼｮﾝ) PIPING(SUSPENSION)		N.F.S.
1	273-61801000	ﾊﾟｲﾌﾟ PIPE	1	
2	273-61802000	ﾊﾟｲﾌﾟ PIPE	1	
3	273-61803000	ﾎｰｽ HOSE	1	
4	273-61804000	ﾎｰｽ HOSE	1	
6	173-61811000	ﾊﾟｲﾌﾟ PIPE	1	
7	173-61812000	ﾊﾟｲﾌﾟ PIPE	1	
8	173-61813000	ﾊﾟｲﾌﾟ PIPE	1	
9	173-61814000	ﾊﾟｲﾌﾟ PIPE	1	
10	173-61816000	ﾊﾟｲﾌﾟ PIPE	1	
11	173-61817000	ﾊﾟｲﾌﾟ PIPE	1	
12	273-61805000	ﾊﾟｲﾌﾟ PIPE	1	
13	273-61806000	ﾊﾟｲﾌﾟ PIPE	1	
14	173-61820000	ﾊﾟｲﾌﾟ PIPE	1	
15	173-61821000	ﾊﾟｲﾌﾟ PIPE	1	
16	173-61830000	ﾃｲｰ TEE	4	
17	173-61832000	ﾌﾞｯｼｭ BUSHING	22	
18	173-61833000	ﾌﾞｯｼｭ BUSHING	11	
19	273-61807000	ｴﾙﾎﾞ・ｵﾘﾌｲｽ ELBOW	4	
20	183-61876000	ｽﾘｰﾌﾞ SLEEVE	8	
21	183-62872000	ﾕﾆｵﾝ UNION	2	
22	223-61001000	ﾃｲｰ TEE	2	
23	223-61825000	ﾕﾆｵﾝ UNION	2	
24	223-61920000	ﾕﾆｵﾝ UNION	2	

https://truckmanualshub.com/

Q13 273-61900000 ﾊﾟｲﾋﾟﾝｸﾞ(ｻｽﾍﾟﾝｼｮﾝ)
PIPING(SUSPENSION) (X-TYPE OUTRIGGER)

符号 REF. NO.	部品番号 PART NO.	部品名称 PART NAME	個数 Q'ty	備考 NOTE
25	223-62009000	ｴﾙﾎﾞ ELBOW	2	
26	263-61829000	ｴﾙﾎﾞ ELBOW	2	
27	317-64001000	ﾌｨﾙﾀ FILTER	1	
28	329-97500002	ｼﾘﾝﾀﾞｰ･ｻｽﾍﾟﾝｼｮﾝ CYLINDER-SUSPENSION	4	
29	333-61038000	ﾅｯﾄ NUT	8	
30	333-61624000	ﾅｯﾄ NUT	16	
31	333-61825000	ｽﾘｰﾌﾞ SLEEVE	16	
32	333-61854000	ｴﾙﾎﾞ ELBOW	2	
33	333-61856000	ﾃｨｰ TEE	2	
35	607-64201000	ﾃｨｰ･ｴﾙﾎﾞ TEE-ELBOW	2	
36	617-60804000	ﾃｨｰ TEE	1	
37	669-43600001	ﾊﾞﾙﾌﾞ･ｿﾚﾉｲﾄﾞ VALVE-SOLENOID	1	
38	669-55600001	ﾊﾞﾙﾌﾞ･ﾊﾟｲﾛｯﾄﾁｪｯｸ VALVE-PILOT CHECK	4	
39	333-61942000	ｸﾗﾝﾌﾟ CLAMP	12	
40	001-10306014	ﾎﾞﾙﾄ BOLT	2	
41	001-10308070	ﾎﾞﾙﾄ BOLT	20	
42	001-12106002	ﾜｯｼｬ･ｽﾌﾟﾘﾝｸﾞ WASHER-SPRING	2	
43	001-12108002	ﾜｯｼｬ･ｽﾌﾟﾘﾝｸﾞ WASHER-SPRING	33	
44	001-13208000	ﾅｯﾄ NUT	14	
45	001-36120110	Oﾘﾝｸﾞ O-RING	11	
46	001-36120140	Oﾘﾝｸﾞ O-RING	4	
47	001-36120180	Oﾘﾝｸﾞ O-RING	5	
48	001-41111040	ﾎｰｽ HOSE	1	

https://truckmanualshub.com/

Q13 273-61900000 ﾊﾟｲﾋﾟﾝｸﾞ(ｻｽﾍﾟﾝｼｮﾝ)
PIPING(SUSPENSION) (X-TYPE OUTRIGGER)

符号 REF.NO.	部品番号 PART NO.	部品名称 PART NAME	個数 Q'ty	備考 NOTE
50	273-61808000	ﾎｰｽ HOSE	1	
51	001-46111070	ﾎｰｽ HOSE	1	
53	001-46113065	ﾎｰｽ HOSE	1	
54	001-63304001	ｱﾀﾞﾌﾟﾀ ADAPTER	2	
55	001-63308001	ｱﾀﾞﾌﾟﾀ ADAPTER	4	
56	001-65104041	ｱﾀﾞﾌﾟﾀ ADAPTER	3	
57	001-65208080	ｴﾙﾎﾞ ELBOW	4	
58	001-65504041	45°ｴﾙﾎﾞ 45°ELBOW	2	
59	001-96101040	ﾎｰｽ HOSE	1	
60	001-96101045	ﾎｰｽ HOSE	1	
61	001-96102035	ﾎｰｽ HOSE	2	
62	001-96102045	ﾎｰｽ HOSE	2	
63	001-96111053	ﾎｰｽ HOSE	2	
64	001-96113035	ﾎｰｽ HOSE	2	
65	001-96113040	ﾎｰｽ HOSE	2	
68	223-61002000	ｱﾀﾞﾌﾟﾀ ADAPTER	1	
69	001-41113062	ﾎｰｽ HOSE	1	
70	583-63042000	ｸﾗﾝﾌﾟ CLAMP	1	
71	293-66145000	ｸﾗﾝﾌﾟ CLAMP	1	
72	001-46111155	ﾎｰｽ HOSE	1	
73	001-46111120	ﾎｰｽ HOSE	1	

Q14 273-62800000 パイピング(アウトリガ)
PIPING(OUTRIGGER)

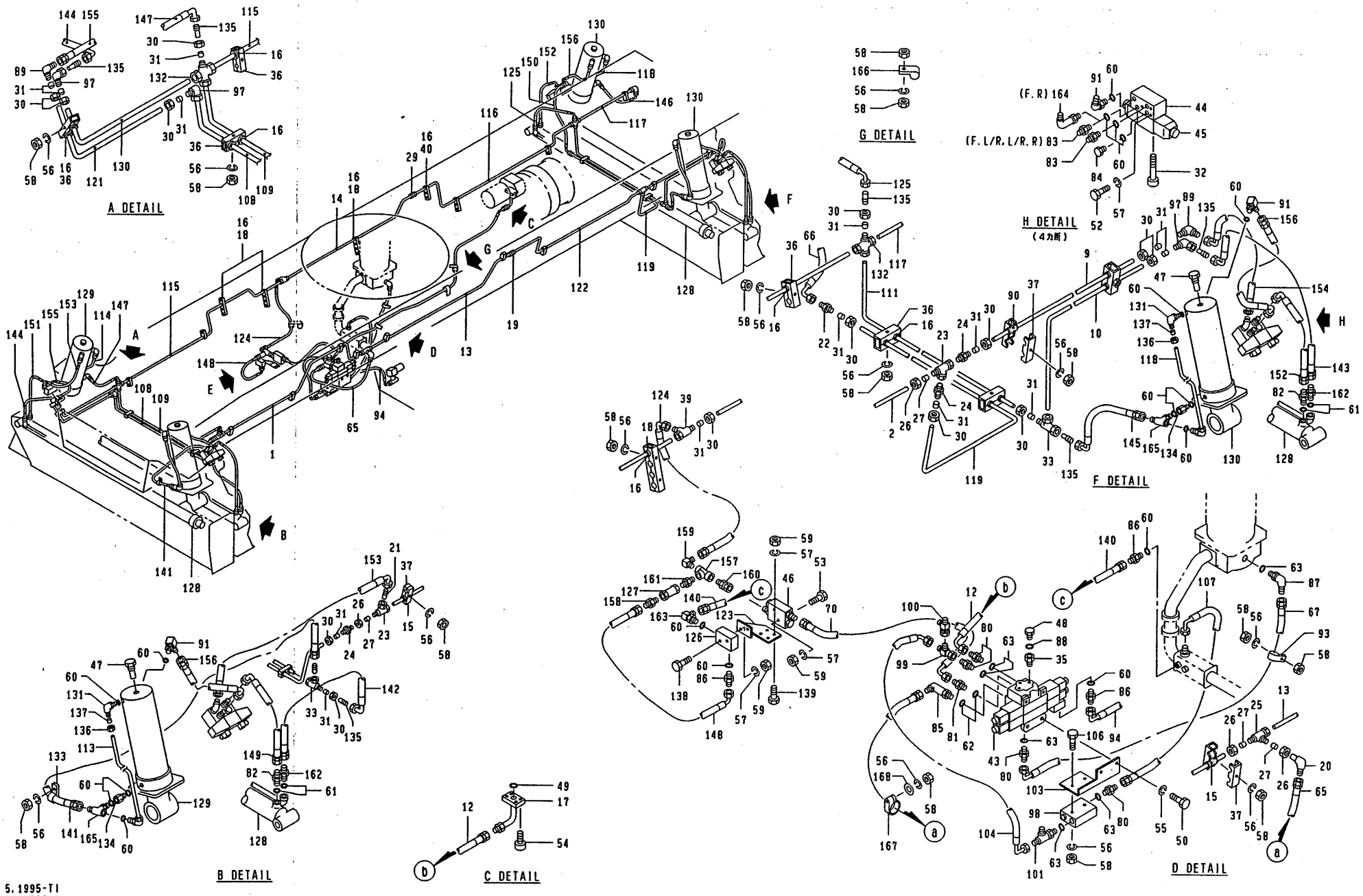

5.1995-TI
273-628-01

https://truckmanualshub.com/

https://truckmanualshub.com/

Q14 273-62800000 ﾊﾟｲﾋﾟﾝｸﾞ(ｱｳﾄﾘｶﾞ)
PIPING(OUTRIGGER) (X-TYPE OUTRIGGER)

符号 REF.NO.	部品番号 PART NO.	部品名称 PART NAME	個数 Q'ty	備考 NOTE
0	273-62800000	ﾊﾟｲﾋﾟﾝｸﾞ(ｱｳﾄﾘｶﾞ) PIPING(OUTRIGGER)		N.F.S.
1	273-60701000	ﾊﾟｲﾌﾟ PIPE	1	
12	273-60712000	ﾎｰｽ HOSE	1	
13	173-61809000	ﾊﾟｲﾌﾟ PIPE	1	
14	173-61815000	ﾊﾟｲﾌﾟ PIPE	1	
15	173-61831000	ﾌﾞｯｼｭ BUSHING	7	
16	173-61832000	ﾌﾞｯｼｭ BUSHING	19	
17	173-62207000	ﾊﾟｲﾌﾟ PIPE	1	
18	083-60853000	ｸﾗﾝﾌﾟ CLAMP	6	
19	203-61837000	ﾕﾆｵﾝ UNION	1	
20	203-61838000	ｴﾙﾎﾞ ELBOW	1	
21	223-61810000	ｱﾀﾞﾌﾟﾀ ADAPTER	1	
22	223-61825000	ﾕﾆｵﾝ UNION	4	
23	223-61826000	ﾃｲｰ TEE	2	
24	223-61827000	ﾚﾃﾞｭｰｻ REDUCER	3	
25	223-61829000	ﾃｲｰ TEE	1	
26	223-61832000	ﾅｯﾄ NUT	11	
27	223-61833000	ｽﾘｰﾌﾞ SLEEVE	11	
29	333-61617000	ﾕﾆｵﾝ UNION	1	
30	333-61624000	ﾅｯﾄ NUT	32	
31	333-61625000	ｽﾘｰﾌﾞ SLEEVE	32	
32	333-61858000	ﾎﾞﾙﾄ・ﾍｷｻｺﾞﾝｿｹｯﾄ BOLT-HEXAGON SOCKET	16	
33	333-61938000	ﾃｲｰ TEE	2	

https://truckmanualshub.com/

Q14 273-62800000 ﾊﾟｲﾋﾟﾝｸﾞ(ｱｳﾄﾘｶﾞ)
PIPING(OUTRIGGER) (X-TYPE OUTRIGGER)

符号 REF. NO.	部品番号 PART NO.	部品名称 PART NAME	個数 Q'ty	備考 NOTE
35	333-61220010	ｱﾀﾞﾌﾟﾀ ADAPTER	1	
36	542-61534000	ｸﾗﾝﾌﾟ CLAMP	18	
37	672-60933010	ｸﾗﾝﾌﾟ CLAMP	18	
39	782-61813000	ﾃｲｰ TEE	1	
40	333-61942000	ｸﾗﾝﾌﾟ CLAMP	4	
43	669-22300001	ﾊﾞﾙﾌﾞ・ｺﾝﾄﾛｰﾙ VALVE-CONTROL	1	
44	629-84000001	ｻﾌﾞﾌﾟﾚｰﾄ SUBPLATE	4	
45	629-87200022	ﾊﾞﾙﾌﾞ・ｿﾚﾉｲﾄﾞ VALVE-SOLENOID	4	
46	669-52400001	ﾊﾞﾙﾌﾞ・ﾀﾞﾌﾞﾙﾁｪｯｸ VALVE-DOUBLE CHECK	1	
47	669-55200001	ﾊﾞﾙﾌﾞ・ﾊﾟｲﾛｯﾄﾁｪｯｸ VALVE-PILOT CHECK	4	
48	243-61003000	ﾌﾟﾗｸﾞ PLUG	1	
49	009-46002030	Oﾘﾝｸﾞ O-RING	1	
50	001-10310025	ﾎﾞﾙﾄ BOLT	4	
52	001-10306065	ﾎﾞﾙﾄ BOLT	12	
53	001-10306055	ﾎﾞﾙﾄ BOLT	2	
54	001-10510040	ﾎﾞﾙﾄ・ﾍｷｻｺﾞﾝｿｹｯﾄ BOLT-HEXAGON SOCKET	4	
55	001-12110002	ﾜｯｼｬ・ｽﾌﾟﾘﾝｸﾞ WASHER-SPRING	4	
56	001-12108002	ﾜｯｼｬ・ｽﾌﾟﾘﾝｸﾞ WASHER-SPRING	36	
57	001-12106002	ﾜｯｼｬ・ｽﾌﾟﾘﾝｸﾞ WASHER-SPRING	20	
58	001-13208000	ﾅｯﾄ NUT	41	
59	001-13206000	ﾅｯﾄ NUT	8	

https://truckmanualshub.com/

Q14 273-62800000 ﾊﾟｲﾋﾟﾝｸﾞ(ｱｳﾄﾘｶﾞ)
PIPING(OUTRIGGER) (X-TYPE OUTRIGGER)

符号 REF. NO.	部品番号 PART NO.	部品名称 PART NAME	個数 Q'ty	備考 NOTE
60	001-36120110	Oﾘﾝｸﾞ O-RING	40	
61	001-36120140	Oﾘﾝｸﾞ O-RING	8	
62	001-36120180	Oﾘﾝｸﾞ O-RING	2	
63	001-36120240	Oﾘﾝｸﾞ O-RING	6	
65	001-46104085	ﾎｰｽ HOSE	1	
67	001-46114110	ﾎｰｽ HOSE	1	
70	001-46112080	ﾎｰｽ HOSE	1	
80	001-65112121	ｱﾀﾞﾌﾟﾀ ADAPTER	4	
81	001-65108062	ｱﾀﾞﾌﾟﾀ ADAPTER	1	
82	001-65106061	ｱﾀﾞﾌﾟﾀ ADAPTER	4	
83	001-65104062	ｱﾀﾞﾌﾟﾀ ADAPTER	6	
84	001-65304000	ﾌﾟﾗｸﾞ PLUG	4	
85	001-65408121	ｴﾙﾎﾞ(L)	1	
86	001-65104041	ｱﾀﾞﾌﾟﾀ ADAPTER	3	
87	001-65212120	ｴﾙﾎﾞ ELBOW	1	
88	001-36120080	Oﾘﾝｸﾞ O-RING	1	
89	333-61854000	ｴﾙﾎﾞ ELBOW	2	
90	173-62813000	ﾌﾞｯｼｭ BUSHING	3	
91	672-62011000	ｴﾙﾎﾞ ELBOW	9	
93	293-61707000	ｸﾗﾝﾌﾟ CLAMP	1	

https://truckmanualshub.com/

Q14 273-62800000 ﾊﾟｲﾋﾟﾝｸﾞ(ｱｳﾄﾘｶﾞ)
PIPING(OUTRIGGER) (X-TYPE OUTRIGGER)

符号 REF. NO.	部品番号 PART NO.	部品名称 PART NAME	個数 Q'ty	備考 NOTE
94	273-60713000	ﾎｰｽ HOSE	1	
97	333-61619000	ｴﾙﾎﾞ ELBOW	4	
98	669-55900001	ﾊﾞﾙﾌﾞ･ﾀﾞﾌﾞﾙﾁｪｯｸ VALVE-DOUBLE CHECK	1	
99	962-62901000	ﾃｲｰ TEE	1	
100	387-62103000	ﾃｲｰ TEE	1	
101	317-63901000	ﾃｲｰ TEE	1	
103	273-60715000	ﾌﾞﾗｹｯﾄ BRACKET	1	
104	273-60716000	ﾎｰｽ HOSE	1	
106	001-10308065	ﾎﾞﾙﾄ BOLT	2	
107	001-41114098	ﾎｰｽ HOSE	1	
108	273-62801000	ﾊﾟｲﾌﾟ PIPE	1	
109	273-62803000	ﾊﾟｲﾌﾟ PIPE	1	
110	273-62806000	ﾊﾟｲﾌﾟ PIPE	1	
111	273-62807000	ﾊﾟｲﾌﾟ PIPE	1	
112	273-62808000	ﾊﾟｲﾌﾟ PIPE	1	
113	273-62810000	ﾊﾟｲﾌﾟ PIPE	1	
114	273-62811000	ﾊﾟｲﾌﾟ PIPE	1	
115	273-62813000	ﾊﾟｲﾌﾟ PIPE	1	
116	273-62814000	ﾊﾟｲﾌﾟ PIPE	1	
117	273-62818000	ﾊﾟｲﾌﾟ PIPE	1	
118	273-62819000	ﾊﾟｲﾌﾟ PIPE	1	
119	273-62820000	ﾊﾟｲﾌﾟ PIPE	1	

Q14 273-62800000 ﾊﾟｲﾋﾟﾝｸﾞ(ｱｳﾄﾘｶﾞ) PIPING(OUTRIGGER) (X-TYPE OUTRIGGER)

符号 REF. NO.	部品番号 PART NO.	部品名称 PART NAME	個数 Q'ty	備考 NOTE
120	273-62821000	ﾊﾟｲﾌﾟ PIPE	1	
121	273-62822000	ﾊﾟｲﾌﾟ PIPE	1	
122	273-62823000	ﾊﾟｲﾌﾟ PIPE	1	
123	273-62824000	ﾌﾞﾗｹｯﾄ BRACKET	1	
124	273-62825000	ﾎｰｽ HOSE	1	
125	273-62826000	ﾎｰｽ HOSE	1	
126	669-70500001	ﾊﾞﾙﾌﾞ・ﾊｲﾄﾞﾛ VALVE-HYDRO	1	
127	629-62200001	ﾊﾞﾙﾌﾞ・ｲﾝﾗｲﾝﾁｪｯｸ VALVE-INLINE CHECK	1	
128	379-02600001	ｼﾘﾝﾀﾞ・ﾎﾘｿﾞﾝﾀﾙ CYLINDER-HORIZONTAL	4	
129	329-48000001	ｼﾘﾝﾀﾞ・ﾊﾞｰﾁｶﾙ(FR) CYLINDER-VERTICAL	2	
130	329-48100001	ｼﾘﾝﾀﾞ・ﾊﾞｰﾁｶﾙ(RE) CYLINDER-VERTICAL	2	
131	051-62305000	ｴﾙﾎﾞ ELBOW	8	
132	283-62813000	ｸﾛｽ CROSS	2	
133	293-71631000	ｸﾗﾝﾌﾟ CLAMP	1	
134	317-63401000	ｱﾀﾞﾌﾟﾀ ADAPTER	4	
135	772-61507000	ｱﾀﾞﾌﾟﾀ ADAPTER	8	
136	772-61512000	ﾅｯﾄ NUT	8	
137	772-61513000	ｽﾘｰﾌﾞ SLEEVE	8	
138	001-10306050	ﾎﾞﾙﾄ BOLT	2	
139	001-10306020	ﾎﾞﾙﾄ BOLT	4	
140	001-41101095	ﾎｰｽ HOSE	1	
141	001-46101105	ﾎｰｽ HOSE	1	
142	001-46111140	ﾎｰｽ HOSE	1	
143	001-46111110	ﾎｰｽ HOSE	1	
144	001-46111098	ﾎｰｽ HOSE	1	

Q14 273-62800000 ﾊﾟｲﾋﾟﾝｸﾞ(ｱｳﾄﾘｶﾞ) PIPING(OUTRIGGER) (X-TYPE OUTRIGGER)

符号 REF. NO.	部品番号 PART NO.	部品名称 PART NAME	個数 Q'ty	備考 NOTE
145	001-46111040	ﾎｰｽ HOSE	1	
146	001-46111036	ﾎｰｽ HOSE	1	
147	001-46111035	ﾎｰｽ HOSE	1	
148	001-46111045	ﾎｰｽ HOSE	1	
149	001-46112090	ﾎｰｽ HOSE	1	
150	001-46112075	ﾎｰｽ HOSE	1	
151	001-46112073	ﾎｰｽ HOSE	1	
152	001-46112068	ﾎｰｽ HOSE	2	
153	001-46112052	ﾎｰｽ HOSE	2	
154	001-46112050	ﾎｰｽ HOSE	1	
155	001-46112040	ﾎｰｽ HOSE	1	
156	001-46112035	ﾎｰｽ HOSE	3	
157	001-62406000	ﾃｲｰ TEE	1	
158	001-62804000	ｱﾀﾞﾌﾟﾀ ADAPTER	1	
159	001-62906000	ｴﾙﾎﾞ ELBOW	1	
160	001-63206000	ｱﾀﾞﾌﾟﾀ・ﾕﾆｵﾝ ADAPTER-UNION	1	
161	001-63606001	ﾆｯﾌﾟﾙ・ﾚﾃﾞｭｰｼﾝｸﾞ NIPPLE-REDUCING	1	
162	001-65106042	ｱﾀﾞﾌﾟﾀ ADAPTER	4	
163	001-65204040	ｴﾙﾎﾞ ELBOW	1	
164	001-65404062	ｴﾙﾎﾞ ELBOW	1	
165	173-62814000	ﾃｲｰ・ｴﾙﾎﾞ TEE-ELBOW	4	
166	293-66146000	ｸﾗﾝﾌﾟ CLAMP	3	
167	001-70612003	ｸﾗﾝﾌﾟ CLAMP	1	
168	001-12208000	ﾜｯｼｬ WASHER	1	

https://truckmanualshub.com/

Q15 273-62000000 パイピング(ステアリング)
PIPING(STEERING)

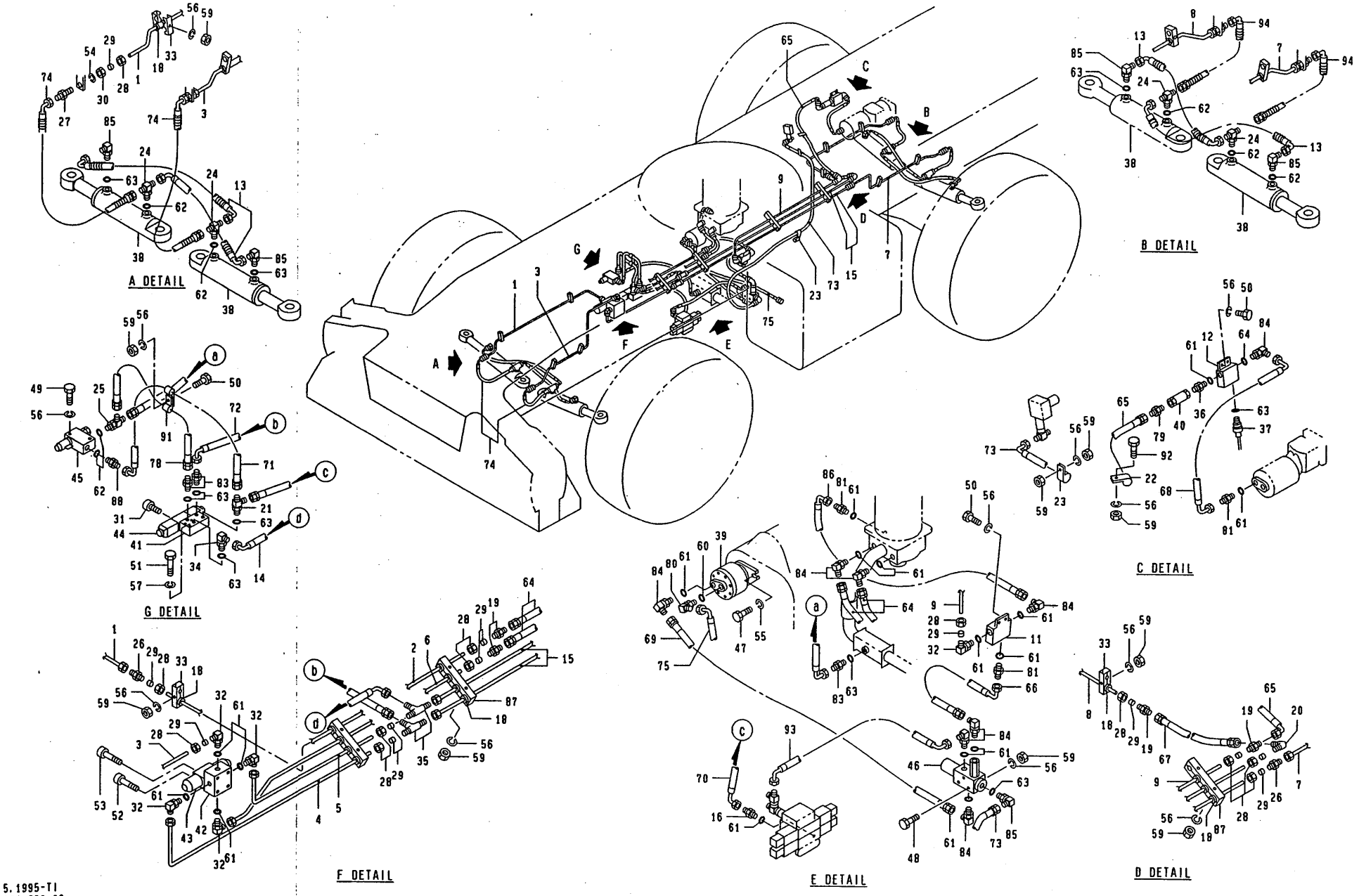

5.1995-TI
273-620-02

https://truckmanualshub.com/

https://truckmanualshub.com/

Q15 273-62000000 ﾊﾟｲﾋﾟﾝｸﾞ(ｽﾃｱﾘﾝｸﾞ)
PIPING(STEERING)

符号 REF.NO.	部品番号 PART NO.	部品名称 PART NAME	個数 Q'ty	備考 NOTE
0	273-62000000	ﾊﾟｲﾋﾟﾝｸﾞ(ｽﾃｱﾘﾝｸﾞ) PIPING(STEERING)		N.F.S.
1	273-62001000	ﾊﾟｲﾌﾟ PIPE	1	
2	273-62002000	ﾊﾟｲﾌﾟ PIPE	1	
3	273-62003000	ﾊﾟｲﾌﾟ PIPE	1	
4	273-62004000	ﾊﾟｲﾌﾟ PIPE	1	
5	273-62005000	ﾊﾟｲﾌﾟ PIPE	1	
6	273-62006000	ﾊﾟｲﾌﾟ PIPE	1	
7	273-62007000	ﾊﾟｲﾌﾟ PIPE	1	
8	273-62008000	ﾊﾟｲﾌﾟ PIPE	1	
9	273-62009000	ﾊﾟｲﾌﾟ PIPE	1	
11	273-62011000	ﾃﾞﾊﾞｲﾀﾞ DIVIDER	1	
12	273-62012000	ﾃﾞﾊﾞｲﾀﾞ DIVIDER	1	
13	273-62013000	ﾎｰｽ HOSE	4	
14	273-62014000	ﾎｰｽ HOSE	1	
15	273-62015000	ﾊﾟｲﾌﾟ PIPE	2	
16	163-62015000	ｱﾀﾞﾌﾟﾀ･ｵﾘﾌｲｽ ADAPTER-ORIFICE	1	
18	173-61832000	ﾌﾞｯｼｭ BUSHING	24	
19	223-61920000	ﾕﾆｵﾝ UNION	4	
20	223-62009000	ｴﾙﾎﾞ ELBOW	1	
21	263-61004000	ﾃｲｰ TEE	1	
22	293-66145000	ｸﾗﾝﾌﾟ CLAMP	1	
23	293-61707000	ｸﾗﾝﾌﾟ CLAMP	2	
24	303-62007000	ﾃｲｰ TEE	4	

https://truckmanualshub.com/

Q15 273-62000000 ﾊﾟｲﾋﾟﾝｸﾞ(ｽﾃｱﾘﾝｸﾞ)
PIPING(STEERING)

符号 REF.NO.	部品番号 PART NO.	部品名称 PART NAME	個数 Q'ty	備考 NOTE
25	962-61005000	ﾃｲｰ TEE	1	
26	333-61617000	ﾕﾆｵﾝ UNION	2	
27	333-61622000	ﾕﾆｵﾝ UNION	4	
28	333-61624000	ﾅｯﾄ NUT	22	
29	333-61625000	ｽﾘｰﾌﾞ SLEEVE	22	
30	333-61626000	ﾅｯﾄ･ﾛｯｸ NUT-LOCK	4	
31	333-61858000	ﾎﾞﾙﾄ･ﾍｷｻｺﾞﾝｿｹｯﾄ BOLT-HEXAGON SOCKET	4	
32	333-61956000	ｴﾙﾎﾞ･ﾆｯﾌﾟﾙ ELBOW-NIPPLE	5	
33	542-61534000	ｸﾗﾝﾌﾟ CLAMP	20	
34	672-62011000	ｴﾙﾎﾞ ELBOW	1	
35	782-61813000	ﾃｲｰ TEE	2	
36	872-60910000	ｱﾀﾞﾌﾟﾀ ADAPTER	1	
37	889-30545001	ｽｲｯﾁ･ﾌﾟﾚｯｼｬ SWITCH-PRESSURE	1	
38	329-89700001	ｼﾘﾝﾀﾞ･ｽﾃｱﾘﾝｸﾞ CYLINDER-STEERING	4	
39	609-15500011	ﾎﾟﾝﾌﾟ･ｽﾃｱﾘﾝｸﾞ PUMP-STEERING	1	
40	629-61500001	ﾊﾞﾙﾌﾞ･ｲﾝﾗｲﾝﾁｪｯｸ VALVE-INLINE CHECK	1	
41	629-84000001	ｻﾌﾞﾌﾟﾚｰﾄ SUBPLATE	1	
42	629-84400001	ｻﾌﾞﾌﾟﾚｰﾄ SUBPLATE	1	
43	629-87300023	ﾊﾞﾙﾌﾞ･ｿﾚﾉｲﾄﾞ VALVE-SOLENOID	1	
44	629-87600022	ﾊﾞﾙﾌﾞ･ｿﾚﾉｲﾄﾞ VALVE-SOLENOID	1	
45	669-65500002	ﾊﾞﾙﾌﾞ･ﾘﾘｰﾌ VALVE-RELIEF	1	
46	669-72500001	ﾊﾞﾙﾌﾞ･ﾊｲﾄﾞﾛ VALVE-HYDRO	1	
47	001-10310030	ﾎﾞﾙﾄ BOLT	2	
48	001-10308065	ﾎﾞﾙﾄ BOLT	3	
49	001-10308050	ﾎﾞﾙﾄ BOLT	2	

https://truckmanualshub.com/

Q15 273-62000000 ﾊﾟｲﾋﾟﾝｸﾞ(ｽﾃｱﾘﾝｸﾞ)
PIPING(STEERING)

符号 REF. NO.	部品番号 PART NO.	部品名称 PART NAME	個数 Q'ty	備考 NOTE
50	001-10308016	ﾎﾞﾙﾄ BOLT	5	
51	001-10306065	ﾎﾞﾙﾄ BOLT	3	
52	001-10510080	ﾎﾞﾙﾄ・ﾍｷｻｺﾞﾝｿｹｯﾄ BOLT-HEXAGON SOCKET	4	
53	001-10506035	ﾎﾞﾙﾄ・ﾍｷｻｺﾞﾝｿｹｯﾄ BOLT-HEXAGON SOCKET	4	
54	001-12124002	ﾜｯｼｬ・ｽﾌﾟﾘﾝｸﾞ WASHER-SPRING	4	
55	001-12110002	ﾜｯｼｬ・ｽﾌﾟﾘﾝｸﾞ WASHER-SPRING	2	
56	001-12108002	ﾜｯｼｬ・ｽﾌﾟﾘﾝｸﾞ WASHER-SPRING	30	
57	001-12106002	ﾜｯｼｬ・ｽﾌﾟﾘﾝｸﾞ WASHER-SPRING	3	
59	001-13208000	ﾅｯﾄ NUT	25	
60	001-36120290	Oﾘﾝｸﾞ O-RING	1	
61	001-36120180	Oﾘﾝｸﾞ O-RING	18	
62	001-36120140	Oﾘﾝｸﾞ O-RING	6	
63	001-36120110	Oﾘﾝｸﾞ O-RING	11	
64	001-46103045	ﾎｰｽ HOSE	2	
65	001-46113092	ﾎｰｽ HOSE	1	
66	001-46113055	ﾎｰｽ HOSE	1	
67	001-46113040	ﾎｰｽ HOSE	1	
68	273-62016000	ﾎｰｽ HOSE	1	
69	001-46113075	ﾎｰｽ HOSE	1	
70	001-46112090	ﾎｰｽ HOSE	1	
71	001-46112060	ﾎｰｽ HOSE	1	
72	001-46112040	ﾎｰｽ HOSE	1	
73	001-46111230	ﾎｰｽ HOSE	1	
74	001-95112055	ﾎｰｽ HOSE	2	

https://truckmanualshub.com/

Q15 273-62000000 ﾊﾟｲﾋﾟﾝｸﾞ(ｽﾃｱﾘﾝｸﾞ)
PIPING(STEERING)

符号 REF. NO.	部品番号 PART NO.	部品名称 PART NAME	個数 Q'ty	備考 NOTE
75	273-62017000	ﾎｰｽ HOSE	1	
77	001-41112090	ﾎｰｽ HOSE	1	
78	001-41102065	ﾎｰｽ HOSE	1	
79	001-62808000	ｱﾀﾞﾌﾟﾀ ADAPTER	1	
80	001-65216160	ｴﾙﾎﾞ ELBOW	1	
81	001-65108081	ｱﾀﾞﾌﾟﾀ ADAPTER	3	
83	001-65104062	ｱﾀﾞﾌﾟﾀ ADAPTER	3	
84	001-65208080	ｴﾙﾎﾞ ELBOW	8	
85	001-65204040	ｴﾙﾎﾞ ELBOW	5	
86	001-46113070	ﾎｰｽ HOSE	1	
87	083-60853000	ｸﾗﾝﾌﾟ CLAMP	8	
88	001-65106061	ｱﾀﾞﾌﾟﾀ ADAPTER	1	
91	293-62221000	ｸﾗﾝﾌﾟ CLAMP	2	
92	001-10308020	ﾎﾞﾙﾄ BOLT	1	
93	273-62018000	ﾎｰｽ HOSE	1	
94	001-95112045	ﾎｰｽ(SP) HOSE(SP)	2	

https://truckmanualshub.com/

MEMO

https://truckmanualshub.com/

Q16 273-62300000 パイピング(サクション&リターン)
PIPING(SUCT&RETURN)

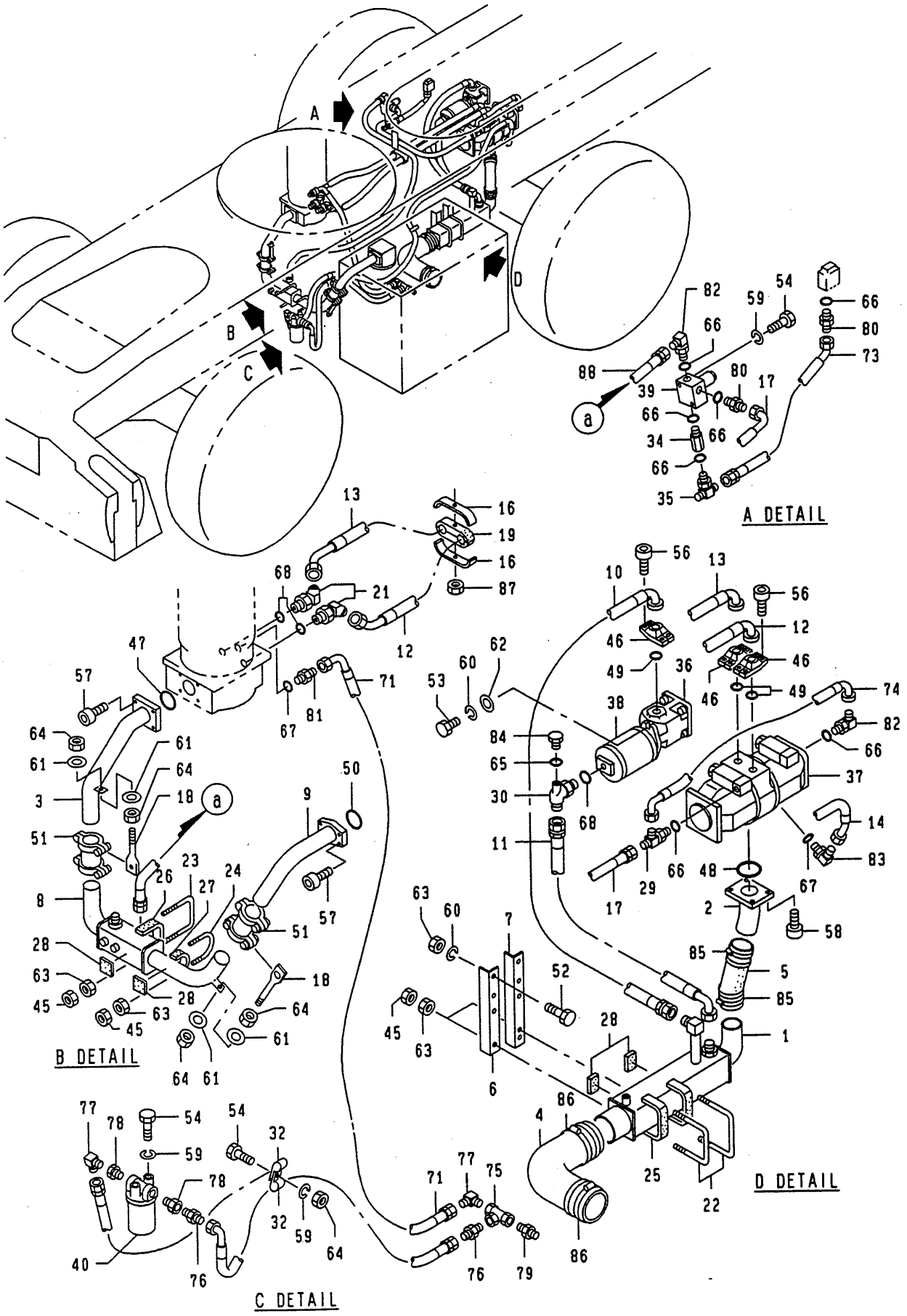

4.1995-TI
273-623-01

https://truckmanualshub.com/

Q16 273-62300000 ﾊﾟｲﾋﾟﾝｸﾞ(ｻｸｼｮﾝ&ﾘﾀｰﾝ)
PIPING(SUCT&RETURN)

符号 REF.NO.	部品番号 PART NO.	部品名称 PART NAME	個数 Q'ty	備考 NOTE
0	273-62300000	ﾊﾟｲﾋﾟﾝｸﾞ(ｻｸｼｮﾝ&ﾘﾀｰﾝ) PIPING(SUCT&RETURN)		N.F.S.
1	273-62301000	ﾏﾆﾎｰﾙﾄﾞ・ｻｸｼｮﾝ MANIFOLD-SUCTION	1	
2	273-62302000	ﾊﾟｲﾌﾟ PIPE	1	
3	273-62303000	ﾊﾟｲﾌﾟ PIPE	1	
4	273-62304000	ﾎｰｽ・ﾗﾊﾞｰ HOSE-RUBBER	1	
5	273-62305000	ﾎｰｽ・ﾗﾊﾞｰ HOSE-RUBBER	1	
6	273-62306000	ﾌﾞﾗｹｯﾄ BRACKET	1	
7	273-62307000	ﾌﾞﾗｹｯﾄ BRACKET	1	
8	273-62308000	ﾏﾆﾎｰﾙﾄﾞ・ﾘﾀｰﾝ MANIFOLD-RETURN	1	
9	273-62309000	ﾊﾟｲﾌﾟ PIPE	1	
10	273-62310000	ﾎｰｽ HOSE	1	
11	273-62311000	ﾎｰｽ HOSE	1	
12	273-62312000	ﾎｰｽ HOSE	1	
13	273-62313000	ﾎｰｽ HOSE	1	
14	273-62314000	ﾎｰｽ HOSE	1	
16	273-62316000	ﾌﾟﾚｰﾄ PLATE	2	
17	273-62317000	ﾎｰｽ HOSE	1	
18	101-61116000	ﾛｯﾄﾞ ROD	2	
19	152-60929010	ｸﾗﾝﾌﾟ CLAMP	1	
21	158-61308000	45°ｴﾙﾎﾞ 45°ELBOW	2	
22	173-62217000	Uﾎﾞﾙﾄ U-BOLT	2	
23	173-62219000	Uﾎﾞﾙﾄ U-BOLT	1	
24	173-62220000	Uﾎﾞﾙﾄ U-BOLT	1	

https://truckmanualshub.com/

Q16 273-62300000 ﾊﾟｲﾋﾟﾝｸﾞ(ｻｸｼｮﾝ&ﾘﾀｰﾝ)
PIPING(SUCT&RETURN)

符号 REF.NO.	部品番号 PART NO.	部品名称 PART NAME	個数 Q'ty	備考 NOTE
25	173-62221000	ﾌﾟﾚｰﾄ・ﾗﾊﾞｰ PLATE-RUBBER	2	
26	173-62223000	ﾌﾟﾚｰﾄ・ﾗﾊﾞｰ PLATE-RUBBER	1	
27	173-62224000	ﾌﾟﾚｰﾄ・ﾗﾊﾞｰ PLATE-RUBBER	1	
28	173-62225000	ﾌﾟﾚｰﾄ・ﾗﾊﾞｰ PLATE-RUBBER	4	
29	223-61001000	ﾃｲｰ TEE	1	
30	293-62208000	ｴﾙﾎﾞ ELBOW	1	
32	293-66144000	ｸﾗﾝﾌﾟ CLAMP	3	
34	317-64001000	ﾌｲﾙﾀ FILTER	1	
35	607-64201000	ﾃｲｰ・ｴﾙﾎﾞ TEE-ELBOW	1	
36	609-47900001	ﾎﾟﾝﾌﾟ PUMP	1	
37	609-76600001	ﾎﾟﾝﾌﾟ PUMP	1	
38	609-92000001	ﾎﾟﾝﾌﾟ PUMP	1	
39	669-42500001	ﾊﾞﾙﾌﾞ・ﾌﾞﾛｯｸ VALVE-BLOCK	1	
40	689-41100001	ﾌｲﾙﾀ・ｽﾋﾟﾝ FILTER-SPIN	1	MAINT
45	009-14210000	ﾅｯﾄ・ﾛｯｸ NUT-LOCK	8	
46	009-44620001	ﾌﾗﾝｼﾞ・ｽﾌﾟﾘｯﾄ FLANGE-SPLIT	6	
47	009-46002060	Oﾘﾝｸﾞ O-RING	1	
48	009-46002075	Oﾘﾝｸﾞ O-RING	1	
49	009-46302027	Oﾘﾝｸﾞ O-RING	3	
50	009-46402009	Oﾘﾝｸﾞ O-RING	1	
51	009-66632001	ｶｯﾌﾟﾘﾝｸﾞ・ﾌﾚｯｸｽﾏｽﾀ COUPLING-FLEX MASTER	2	
52	001-10110020	ﾎﾞﾙﾄ BOLT	4	

https://truckmanualshub.com/

Q16 273-62300000 ﾊﾟｲﾋﾟﾝｸﾞ(ｻｸｼｮﾝ&ﾘﾀｰﾝ)
PIPING(SUCT&RETURN)

符号 REF. NO.	部品番号 PART NO.	部品名称 PART NAME	個数 Q'ty	備考 NOTE
53	001-10310035	ﾎﾞﾙﾄ BOLT	2	
54	001-10308016	ﾎﾞﾙﾄ BOLT	5	
56	001-10510030	ﾎﾞﾙﾄ・ﾍｷｻｺﾞﾝｿｹｯﾄ BOLT-HEXAGON SOCKET	12	
57	001-10512035	ﾎﾞﾙﾄ・ﾍｷｻｺﾞﾝｿｹｯﾄ BOLT-HEXAGON SOCKET	8	
58	001-10512040	ﾎﾞﾙﾄ・ﾍｷｻｺﾞﾝｿｹｯﾄ BOLT-HEXAGON SOCKET	4	
59	001-12108002	ﾜｯｼｬ・ｽﾌﾟﾘﾝｸﾞ WASHER-SPRING	5	
60	001-12110002	ﾜｯｼｬ・ｽﾌﾟﾘﾝｸﾞ WASHER-SPRING	6	
61	001-12208000	ﾜｯｼｬ WASHER	4	
62	001-12210000	ﾜｯｼｬ WASHER	2	
63	001-13010000	ﾅｯﾄ NUT	12	
64	001-13208000	ﾅｯﾄ NUT	5	
65	001-36120080	Oﾘﾝｸﾞ O-RING	1	
66	001-36120110	Oﾘﾝｸﾞ O-RING	7	
67	001-36120180	Oﾘﾝｸﾞ O-RING	2	
68	001-36120290	Oﾘﾝｸﾞ O-RING	3	
71	001-41113130	ﾎｰｽ HOSE	1	
72	001-41113140	ﾎｰｽ HOSE	1	
73	001-46111050	ﾎｰｽ HOSE	1	
74	001-46121034	ﾎｰｽ HOSE	1	
75	001-62408000	ﾃｲｰ TEE	1	
76	001-62808000	ｱﾀﾞﾌﾟﾀ ADAPTER	2	
77	001-62908000	ｴﾙﾎﾞ ELBOW	2	
78	001-63412001	ﾌﾞｯｼｭ BUSHING	2	

https://truckmanualshub.com/

Q16 273-62300000 ﾊﾟｲﾋﾟﾝｸﾞ(ｻｸｼｮﾝ&ﾘﾀｰﾝ)
PIPING(SUCT&RETURN)

符号 REF. NO.	部品番号 PART NO.	部品名称 PART NAME	個数 Q'ty	備考 NOTE
79	001-63508000	ﾆｯﾌﾟﾙ NIPPLE	1	
80	001-65104041	ｱﾀﾞﾌﾟﾀ ADAPTER	2	
81	001-65108081	ｱﾀﾞﾌﾟﾀ ADAPTER	1	
82	001-65204040	ｴﾙﾎﾞ ELBOW	2	
83	001-65208080	ｴﾙﾎﾞ ELBOW	1	
84	001-65302000	ﾌﾟﾗｸﾞ PLUG	1	
85	001-66715000	ﾊﾞﾝﾄﾞ・ﾎｰｽ BAND-HOSE	4	
86	001-66717000	ﾊﾞﾝﾄﾞ・ﾎｰｽ BAND-HOSE	4	
87	153-53125000	ﾅｯﾄ・ｾﾙﾌﾛｯｷﾝｸﾞ NUT-SELF LOCKING	1	
88	001-41101220	ﾎｰｽ HOSE	1	

https://truckmanualshub.com/

R. エアパイピング AIR PIPING

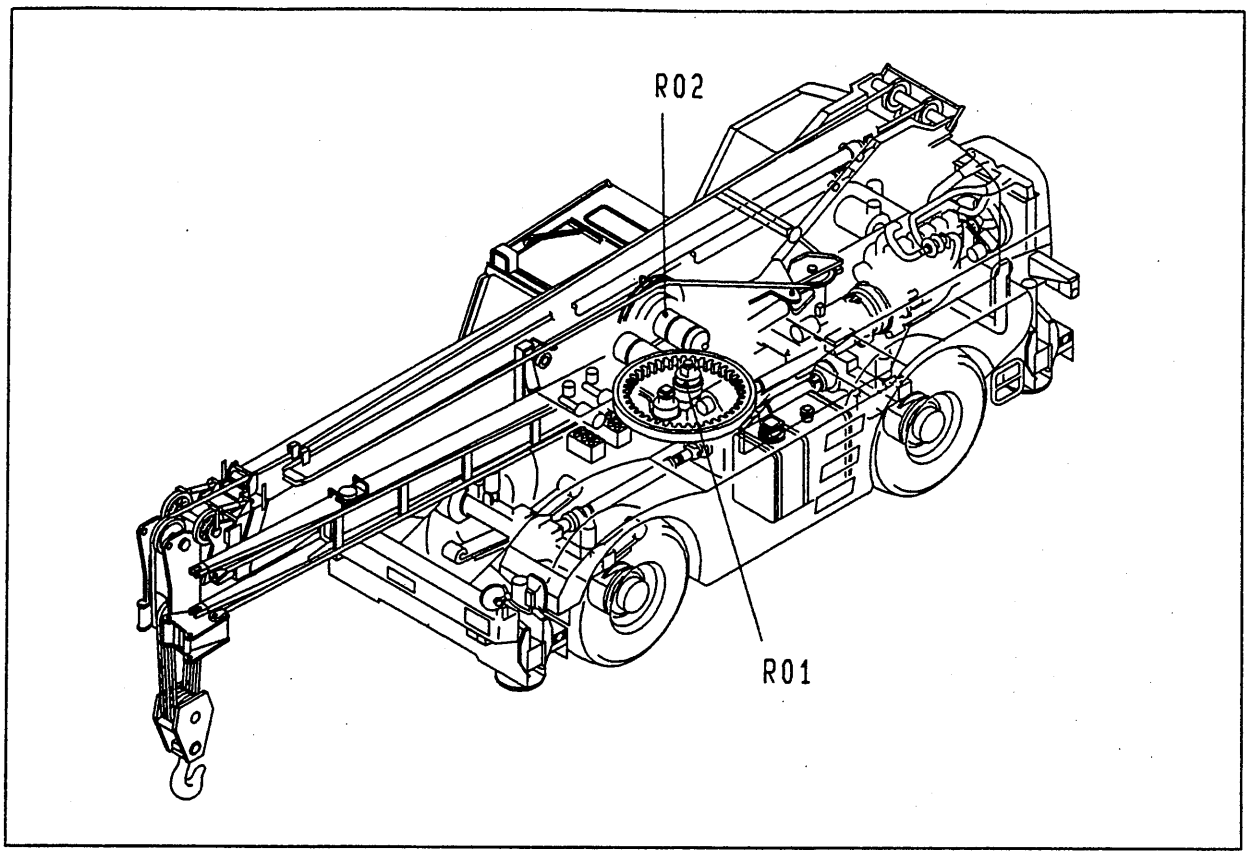

R01	071-69000000 ·····	ｴｱｰ ﾊﾟｲﾋﾟﾝｸﾞ AIR PIPING	(UPPER)
R02	273-66100000 ·····	ｴｱｰ ﾊﾟｲﾋﾟﾝｸﾞ AIR PIPING	(LOWER)

R

R01 071-69000000 エアー パイピング
AIR PIPING

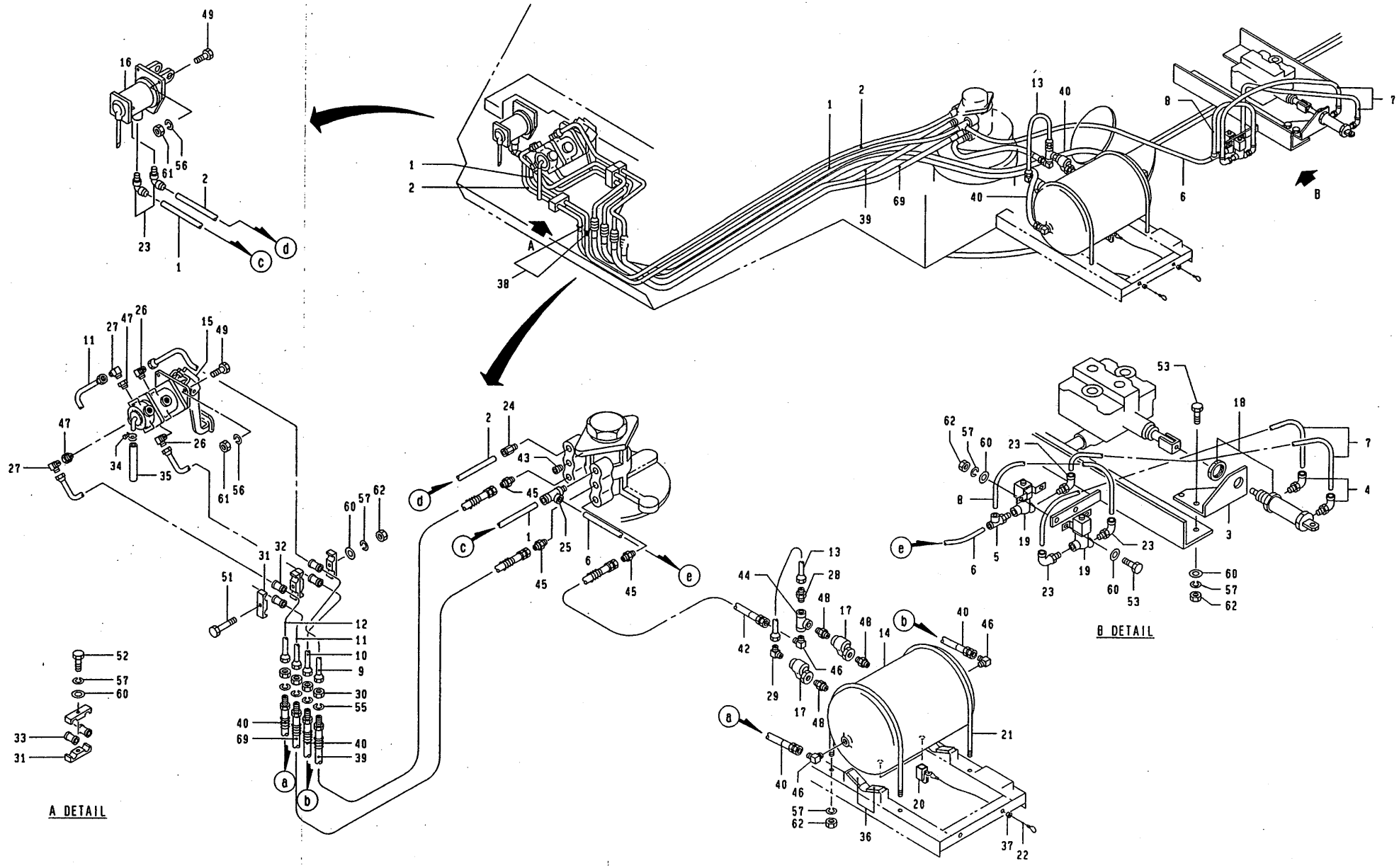

11.1994-TI
071-690-02

https://truckmanualshub.com/

https://truckmanualshub.com/

R01 071-69000000 エアー ﾊﾟｲﾋﾟﾝｸﾞ (UPPER)
AIR PIPING

符号 REF.NO.	部品番号 PART NO.	部品名称 PART NAME	個数 Q'ty	備考 NOTE
0	071-69000000	エアー ﾊﾟｲﾋﾟﾝｸﾞ AIR PIPING		N.F.S.
1	071-69001000	ﾁｭｰﾌﾞ・ﾅｲﾛﾝ TUBE-NYLON	1	
2	071-69002000	ﾁｭｰﾌﾞ・ﾅｲﾛﾝ TUBE-NYLON	1	
3	331-66005000	ﾌﾞﾗｹｯﾄ BRACKET	1	
4	293-66132000	ｴﾙﾎﾞ ELBOW	2	
6	071-69003000	ﾁｭｰﾌﾞ・ﾅｲﾛﾝ TUBE-NYLON	1	
7	153-66148000	ﾁｭｰﾌﾞ・ﾅｲﾛﾝ TUBE-NYLON	2	
8	231-66008000	ﾁｭｰﾌﾞ・ﾅｲﾛﾝ TUBE-NYLON	1	
9	051-66001000	ﾊﾟｲﾌﾟ PIPE	1	
10	051-66002000	ﾊﾟｲﾌﾟ PIPE	1	
11	051-66003000	ﾊﾟｲﾌﾟ PIPE	1	
12	051-66004000	ﾊﾟｲﾌﾟ PIPE	1	
13	071-66003000	ﾊﾟｲﾌﾟ PIPE	1	
14	071-66001000	ﾀﾝｸ・ｴｱｰ TANK-AIR	1	
15	699-43400001	ﾊﾞﾙﾌﾞ・ﾌﾞﾚｰｷ VALVE-BRAKE	1	
16	699-41400001	ﾊﾞﾙﾌﾞ・ｱｸｾﾙｺﾝﾄﾛｰﾙ VALVE・ACCELCONTROL	1	
17	699-63300001	ﾊﾞﾙﾌﾞ・ﾁｪｯｸ VALVE-CHECK	2	
18	699-26900001	ｼﾘﾝﾀﾞｰ・ｴｱｰ CYLINDER-AIR	1	
19	699-34200001	ﾊﾞﾙﾌﾞ・ﾏｸﾞﾈｯﾄ VALVE-MAGNET	2	
20	303-66132000	ｺｯｸ・ﾄﾞﾚｰﾝ COCK-DRAIN	2	
21	071-66002000	Uﾎﾞﾙﾄ U-BOLT	2	
22	183-61535000	ﾜｲﾔ WIRE	2	
23	251-66002000	ｴﾙﾎﾞ ELBOW	5	
24	153-66121000	ｱﾀﾞﾌﾟﾀ ADAPTER	1	

https://truckmanualshub.com/

R01 071-69000000 エアー パイピング (UPPER)
AIR PIPING

符号 REF. NO.	部品番号 PART NO.	部品名称 PART NAME	個数 Q'ty	備考 NOTE
25	153-66124000	テイー TEE	2	
26	132-60521010	エルボ ELBOW	2	
27	132-60520010	エルボ ELBOW	2	
28	503-54094010	アダプタ ADAPTER	1	
29	503-54069010	エルボ ELBOW	1	
30	503-54098000	ナット・ロック NUT-LOCK	4	
31	542-61047000	クランプ CLAMP	3	
32	542-61053000	ブッシュ BUSHING	4	
33	542-61052000	ブッシュ BUSHING	2	
34	051-66008000	クランプ・ホース CLAMP-HOSE	1	
35	051-66007000	ホース HOSE	1	
36	071-66005000	シール SEAL	4	
37	071-66004000	ブッシュ BUSHING	2	
38	251-66007000	グロメット GROMMET	2	
39	001-30617190	ホース HOSE	1	
40	001-30617250	ホース HOSE	1	
41	001-30617270	ホース HOSE	1	
42	001-30677050	ホース HOSE	1	
43	001-60906007	プラグ PLUG	1	
44	001-62406005	テイー TEE	1	
45	001-62806005	アダプタ ADAPTER	3	
46	001-62906005	エルボ ELBOW	3	
47	001-63406006	ブッシュ BUSHING	2	
48	001-63506005	アダプタ ADAPTER	3	
49	001-10110025	ボルト BOLT	6	

https://truckmanualshub.com/

R01 071-69000000 エアー パイピング (UPPER)
AIR PIPING

符号 REF. NO.	部品番号 PART NO.	部品名称 PART NAME	個数 Q'ty	備考 NOTE
51	001-10308075	ボルト BOLT	1	
52	001-10308040	ボルト BOLT	1	
53	001-10308025	ボルト BOLT	4	
55	001-12116002	ワッシャ・スプリング WASHER-SPRING	4	
56	001-12110002	ワッシャ・スプリング WASHER-SPRING	6	
57	001-12108002	ワッシャ・スプリング WASHER-SPRING	10	
60	001-12208000	ワッシャ WASHER	9	
61	001-13010000	ナット NUT	6	
62	001-13208000	ナット NUT	9	
69	001-30617200	ホース HOSE	1	

R02 273-66100000 エアー パイピング
AIR PIPING

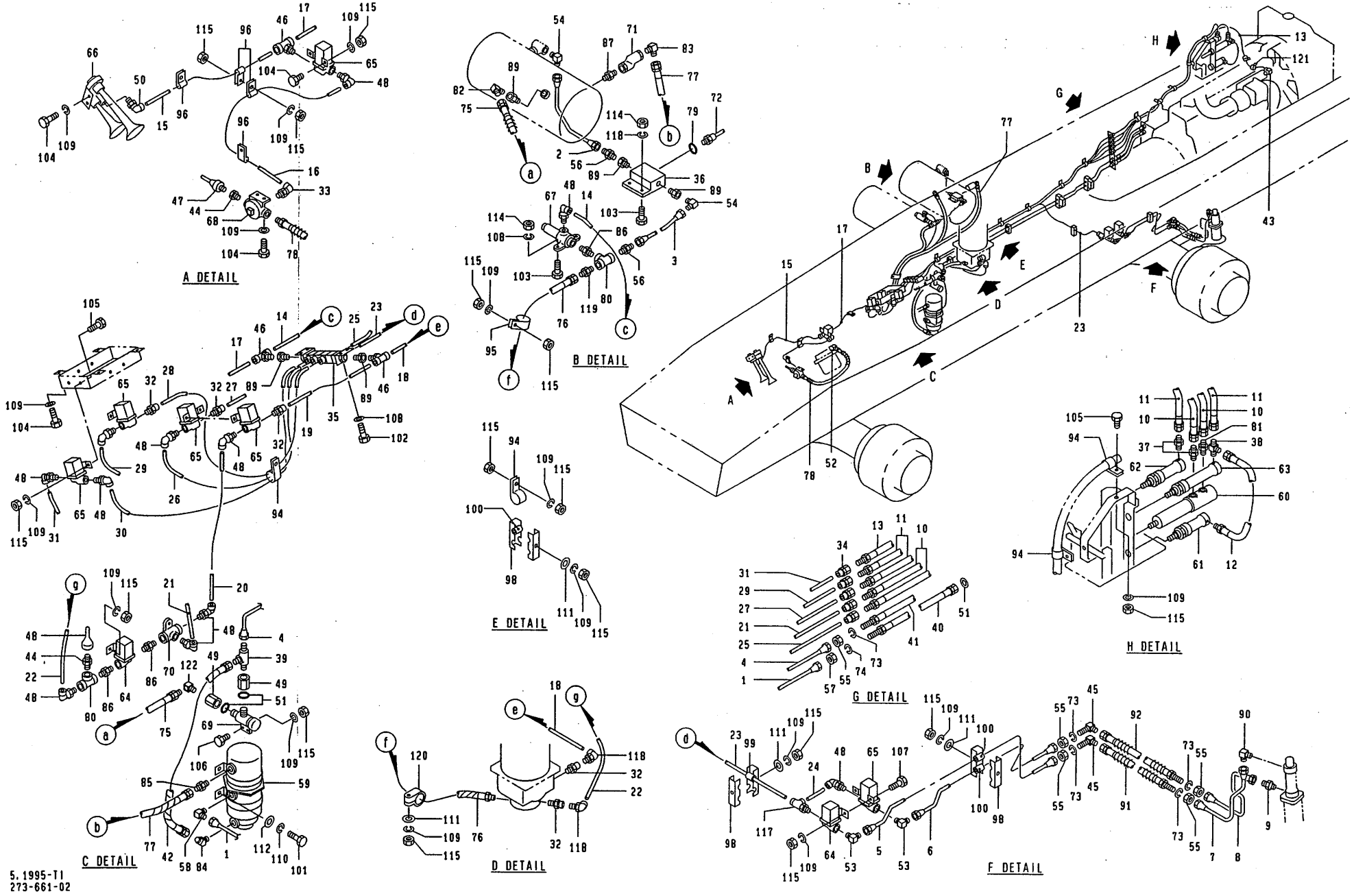

5.1995-TI
273-661-02

https://truckmanualshub.com/

https://truckmanualshub.com/

R02 273-66100000 ｴｱｰ ﾊﾟｲﾋﾟﾝｸﾞ (LOWER)
AIR PIPING

符号 REF. NO.	部品番号 PART NO.	部品名称 PART NAME	個数 Q'ty	備考 NOTE
0	273-66100000	ｴｱｰ ﾊﾟｲﾋﾟﾝｸﾞ AIR PIPING		N.F.S.
1	273-66101000	ﾊﾟｲﾌﾟ PIPE	1	
2	273-66105000	ﾊﾟｲﾌﾟ PIPE	1	
3	273-66106000	ﾊﾟｲﾌﾟ PIPE	1	
4	273-66109000	ﾊﾟｲﾌﾟ PIPE	1	
5	273-66110000	ﾊﾟｲﾌﾟ PIPE	1	
6	273-66111000	ﾊﾟｲﾌﾟ PIPE	1	
7	273-66112000	ﾊﾟｲﾌﾟ PIPE	1	
8	273-66113000	ﾊﾟｲﾌﾟ PIPE	1	
9	273-66114000	ｱﾀﾞﾌﾟﾀ ADAPTER	1	
10	273-66115000	ﾎｰｽ･ｴｱｰ HOSE-AIR	2	
11	273-66116000	ﾎｰｽ･ｴｱｰ HOSE-AIR	2	
12	163-66120000	ﾎｰｽ HOSE	1	
13	273-66118000	ﾎｰｽ･ｴｱｰ HOSE-AIR	1	
14	273-66119000	ﾁｭｰﾌﾞ･ﾅｲﾛﾝ TUBE-NYLON	1	
15	273-66120000	ﾁｭｰﾌﾞ･ﾅｲﾛﾝ TUBE-NYLON	1	
16	273-66121000	ﾁｭｰﾌﾞ･ﾅｲﾛﾝ TUBE-NYLON	1	
17	273-66122000	ﾁｭｰﾌﾞ･ﾅｲﾛﾝ TUBE-NYLON	1	
18	273-66123000	ﾁｭｰﾌﾞ･ﾅｲﾛﾝ TUBE-NYLON	1	
19	273-66124000	ﾁｭｰﾌﾞ･ﾅｲﾛﾝ TUBE-NYLON	1	
20	273-66125000	ﾁｭｰﾌﾞ･ﾅｲﾛﾝ TUBE-NYLON	1	
21	273-66126000	ﾁｭｰﾌﾞ･ﾅｲﾛﾝ TUBE-NYLON	1	
22	273-66127000	ﾁｭｰﾌﾞ･ﾅｲﾛﾝ TUBE-NYLON	1	
23	273-66128000	ﾁｭｰﾌﾞ･ﾅｲﾛﾝ TUBE-NYLON	1	
24	273-66129000	ﾁｭｰﾌﾞ･ﾅｲﾛﾝ TUBE-NYLON	1	

https://truckmanualshub.com/

R02 273-66100000 エアー ハ°イピ°ンク゛ (LOWER)
AIR PIPING

符号 REF. NO.	部品番号 PART NO.	部品名称 PART NAME	個数 Q'ty	備考 NOTE
25	273-66130000	チユーフ゛・ナイロン TUBE-NYLON	1	
26	273-66131000	チユーフ゛・ナイロン TUBE-NYLON	1	
27	273-66132000	チユーフ゛・ナイロン TUBE-NYLON	1	
28	273-66133000	チユーフ゛・ナイロン TUBE-NYLON	1	
29	273-66134000	チユーフ゛・ナイロン TUBE-NYLON	1	
30	273-66135000	チユーフ゛・ナイロン TUBE-NYLON	1	
31	273-66136000	チユーフ゛・ナイロン TUBE-NYLON	1	
32	153-66121000	アタ゛フ°タ ADAPTER	5	
33	153-66122000	エルホ゛ ELBOW	1	
34	153-66126000	フ゛ッシュ BUSHING	5	
35	153-66128000	テ゛ハ゛イタ゛ DIVIDER	1	
36	153-66131000	テ゛ハ゛イタ゛ DIVIDER	1	
37	153-66164000	アタ゛フ°タ ADAPTER	2	
38	163-66112000	テイー TEE	1	
39	173-66142000	テイー TEE	1	
40	173-66143000	ホース HOSE	1	
41	173-66144000	ホース HOSE	1	
42	173-66145000	ホース HOSE	1	
43	183-66147000	エルホ゛ ELBOW	1	
44	183-66152000	フ゛ッシュ BUSHING	2	
45	583-68046000	エルホ゛ ELBOW	2	
46	231-66005000	テイー TEE	3	
47	243-66103000	スイッチ・フ°レッシャ SWITCH-PRESSURE	2	
48	251-66002000	エルホ゛ ELBOW	11	
49	263-66124010	アタ゛フ°タ ADAPTER	2	

https://truckmanualshub.com/

R02 273-66100000 エアー ハ°イピ°ンク゛ (LOWER)
AIR PIPING

符号 REF. NO.	部品番号 PART NO.	部品名称 PART NAME	個数 Q'ty	備考 NOTE
50	293-66132000	エルボ゛ ELBOW	1	
51	303-66142000	カ゛スケツト GASKET	3	
52	387-34011010	45°エルボ゛ 45°ELBOW	1	
53	462-61033010	エルボ゛ ELBOW	2	
54	462-61046010	エルボ゛ ELBOW	2	
55	462-61047000	ナツト・ロツク NUT-LOCK	5	
56	472-61081010	アタ゛フ°タ ADAPTER	2	
57	503-54099000	ナツト・ロツク NUT-LOCK	1	
58	503-66058010	エルボ゛ ELBOW	1	
59	699-11100001	ト゛ライヤ・エアー DRYER-AIR	1	
60	699-26200001	シリンタ゛・スロツトル CYLINDER-THROTTLE	1	
61	699-27100001	シリンタ゛・エアー CYLINDER-AIR	1	
62	699-27400001	シリンタ゛・エアー CYLINDER-AIR	1	
63	699-27500001	シリンタ゛・エアー CYLINDER-AIR	1	
64	699-31200001	ハ゛ルフ゛・マク゛ネツト VALVE-MAGNET	2	
65	699-34200001	ハ゛ルフ゛・マク゛ネツト VALVE-MAGNET	6	
66	699-34300001	ホーン・エアー HORN-AIR	1	
67	699-40300001	ハ゛ルフ゛・フ°ロテクシヨン VALVE-PROTECTION	1	
68	699-61100001	ハ゛ルフ゛・クイツクリリース VALVE-QUICK RELEASE	1	
69	699-62000001	カ゛ハ゛ナ・フ°レツシヤ GOVERNOR-PRESSURE	1	
70	699-62900001	ハ゛ルフ゛・タ゛フ゛ルチエツク VALVE-DOUBLE CHECK	1	
71	699-63300001	ハ゛ルフ゛・チエツク VALVE-CHECK	1	
72	889-30522001	センサ・エアーフ°レツシヤ SENSOR-AIR PRESSURE	1	
73	001-12112002	ワツシヤ・スフ°リンク゛ WASHER-SPRING	5	
74	001-12120002	ワツシヤ・スフ°リンク゛ WASHER-SPRING	1	

https://truckmanualshub.com/

R02 273-66100000 エアー パイピング (LOWER)
AIR PIPING

符号 REF. NO.	部品番号 PART NO.	部品名称 PART NAME	個数 Q'ty	備考 NOTE
75	001-30346115	ホース・エアー HOSE-AIR	1	
76	001-30557155	ホース・エアー HOSE-AIR	1	
77	001-30557180	ホース・エアー HOSE-AIR	1	
78	001-30647060	ホース HOSE	1	
79	001-36120140	Oリング O-RING	1	
80	992-62404000	テイー TEE	2	
81	992-62804000	アダプタ ADAPTER	1	
82	992-62904000	エルボ ELBOW	1	
83	992-62906000	エルボ ELBOW	1	
84	992-63004000	45°エルボ 45°ELBOW	1	
85	992-63408000	ブッシュ BUSHING	1	
86	992-63504000	ニップル NIPPLE	3	
87	992-63506000	ニップル NIPPLE	1	
89	992-63406000	ブッシュ BUSHING	4	
90	503-53028010	エルボ ELBOW	1	
91	001-30416035	ホース HOSE	1	
92	001-30416040	ホース HOSE	1	
94	293-66145000	クランプ CLAMP	12	
95	293-66146000	クランプ CLAMP	1	
96	293-71629000	クランプ CLAMP	5	
98	542-61047000	クランプ CLAMP	5	
99	542-61052000	ブッシュ BUSHING	1	

https://truckmanualshub.com/

R02 273-66100000 エアー パイピング (LOWER)
AIR PIPING

符号 REF. NO.	部品番号 PART NO.	部品名称 PART NAME	個数 Q'ty	備考 NOTE
100	542-61116000	ブッシュ BUSHING	7	
101	001-10110016	ボルト BOLT	4	
102	001-10306010	ボルト BOLT	4	
103	001-10306020	ボルト BOLT	4	
104	001-10308016	ボルト BOLT	10	
105	001-10308020	ボルト BOLT	8	
106	001-10308025	ボルト BOLT	2	
107	001-10308050	ボルト BOLT	2	
108	001-12106002	ワッシャ・スプリング WASHER-SPRING	8	
109	001-12108002	ワッシャ・スプリング WASHER-SPRING	45	
110	001-12110002	ワッシャ・スプリング WASHER-SPRING	4	
111	001-12208000	ワッシャ WASHER	6	
112	001-12210000	ワッシャ WASHER	4	
114	001-13206000	ナット NUT	4	
115	001-13208000	ナット NUT	54	
117	153-66124000	テイー TEE	1	
118	153-66129000	エルボ・コネクタ ELBOW-CONNECTOR	2	
119	672-62005010	アダプタ ADAPTER	1	
120	001-70620003	クランプ CLAMP	1	
121	001-72008806	クランプ CLAMP	2	
122	992-62304000	エルボ ELBOW	1	
123	001-60906002	プラグ PLUG	1	

https://truckmanualshub.com/

https://truckmanualshub.com/

S. エレクトリックイクイプメント ELECTRIC EQUIPMENNT

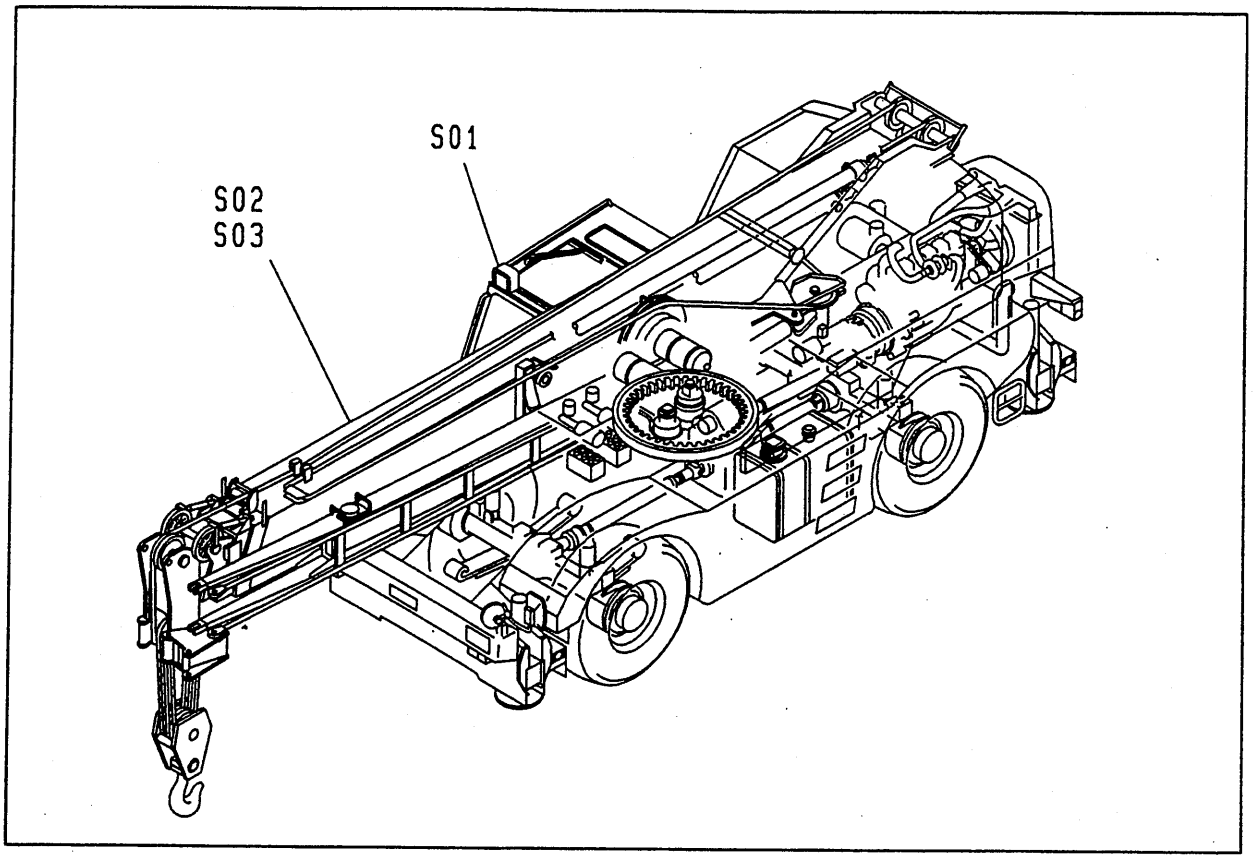

S01	071-77500000 ·····	エレクトリック イクイプメント ELECTRIC EQUIPMENT	
S02	071-78300000 ·····	エレクトリック イクイプメント ELECTRIC EQUIPMENT	(BOOM & JIB)
S03	071-78400000 ·····	エレクトリック イクイプメント ELECTRIC EQUIPMENT	(BOOM & JIB) (POWER JIB)
S04	273-77500000 ·····	エレクトリック イクイプメント ELECTRIC EQUIPMENT	

S

S01 071-77500000 エレクトリック イクイプメント
ELECTRIC EQUIPMENT

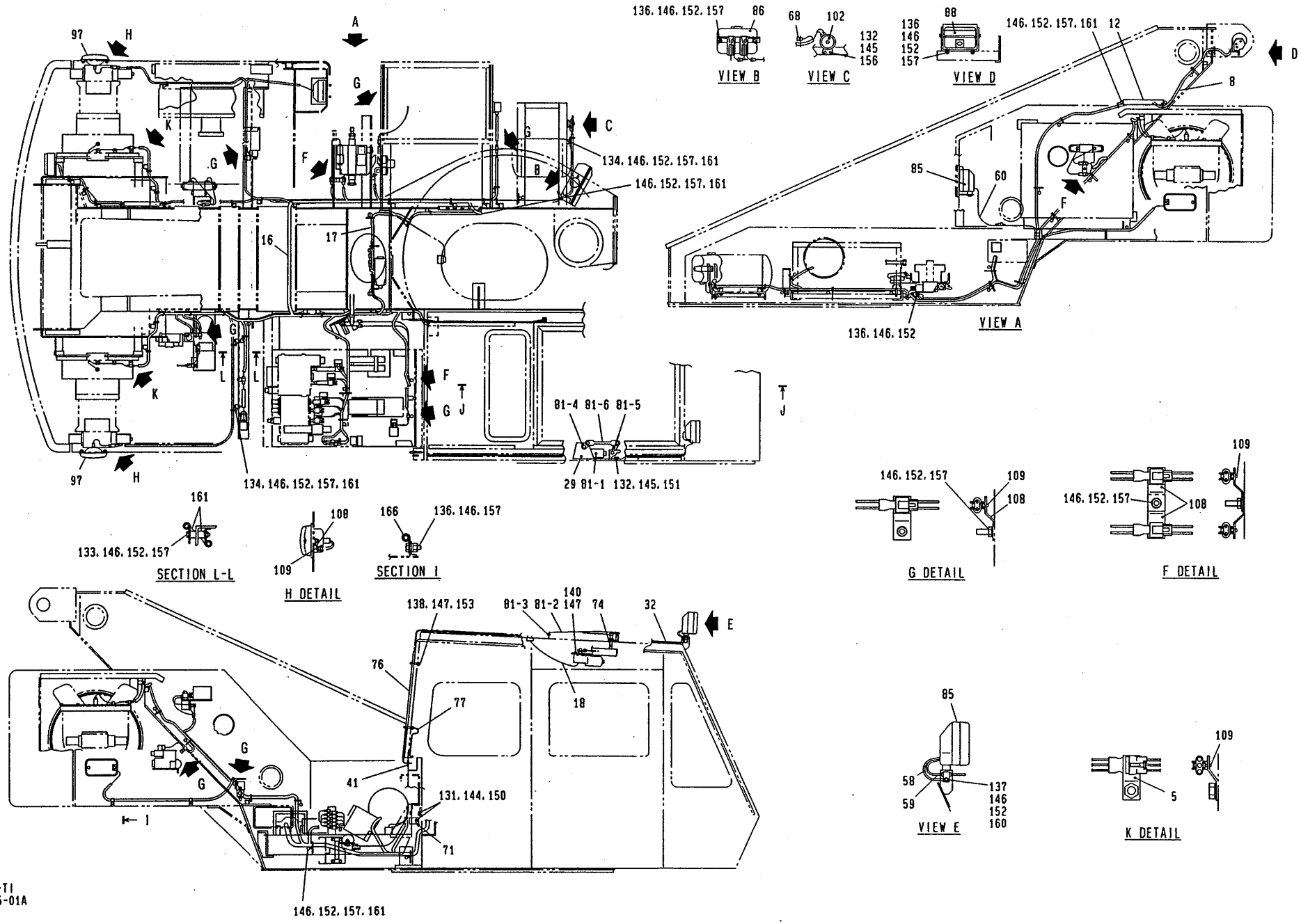

5. 1995-TI
071-775-01A

https://truckmanualshub.com/

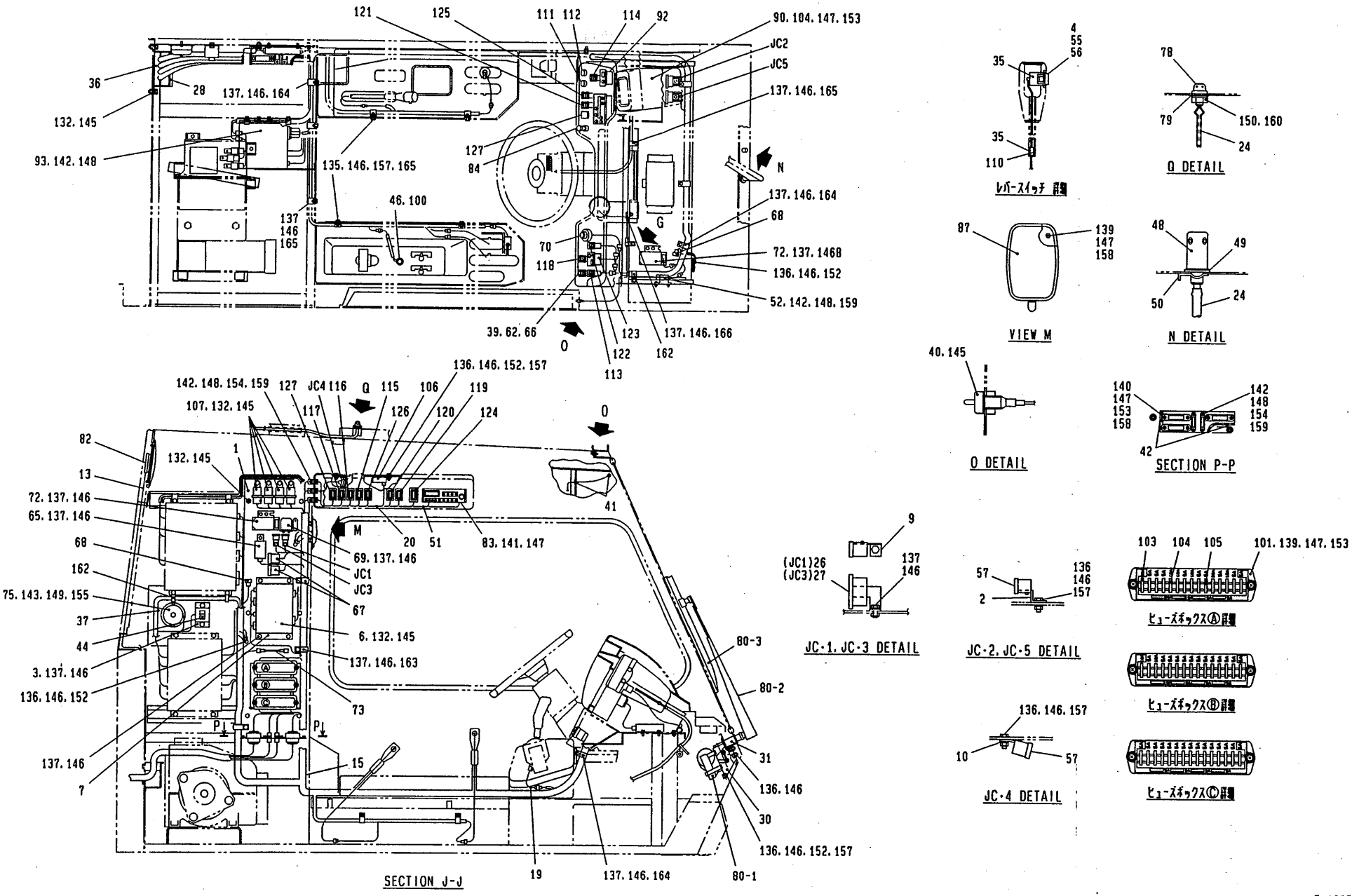

5.1995-TI
071-775-018

https://truckmanualshub.com/

S01 071-77500000 エレクトリック イクイプメント
ELECTRIC EQUIPMENT

符号 REF. NO.	部品番号 PART NO.	部品名称 PART NAME	個数 Q'ty	備考 NOTE
0	071-77500000	エレクトリック イクイプメント ELECTRIC EQUIPMENT		N.F.S.
1	071-77501000	パネル PANEL	1	
2	231-77402000	ブラケット BRACKET	2	
3	231-77403000	ブラケット BRACKET	1	
4	231-77404000	ハーネス・レバー HERNESS-LEVER	2	
5	231-77405000	プレート PLATE	2	
6	231-77406000	ボート・リレー BOARD-RELAY	1	
7	231-77407000	プレート PLATE	1	
8	231-77408000	コード・コネクチング CONECTING-CORD	1	
9	331-77403000	ブラケット BRACKET	2	
10	331-77404000	ブラケット BRACKET	1	
12	071-77502000	カバー COVER	1	
13	231-77413000	ハーネス・スピーカ HARNESS-SPEKER	1	
15	071-77510000	ハーネス・メイン HARNESS-MAIN	1	
16	071-77511000	ハーネス(R) HARNESS(R)	1	
17	071-77512000	ハーネス(L) HARNESS(L)	1	
18	231-77418000	ハーネス・キャブ HARNESS-CAB	1	
19	231-77419000	ハーネス・シフトレバー HARNESS-SHIFT LEVER	1	
20	071-77513000	ハーネス・パネル HARNESS-PANEL	1	
24	231-77424000	チューブ・ウオッシャ TUBE-WASHER	2	
26	231-77426000	ホルダ HOLDER	1	

S01 071-77500000 エレクトリック イクイプメント
ELECTRIC EQUIPMENT

符号 REF. NO.	部品番号 PART NO.	部品名称 PART NAME	個数 Q'ty	備考 NOTE
27	231-77427000	ホルダ HOLDER	1	
28	051-77402000	カバー COVER	1	
29	051-77404000	ブラケット BRACKET	1	
30	051-77405000	ブラケット BRACKET	1	
31	051-77406000	スペーサ SPACER	1	
32	051-77412000	ハーネス・ワークランプ(R) HARNESS-WORK LAMP(R)	1	
35	051-77429000	パイプ PIPE	4	
36	051-77430000	シール SEAL	2	
37	051-77433000	ハーネス・ベル HARNESS-BELL	1	
38	051-77434000	グリップ・スイッチ GRIP-SWITCH	4	
39	083-78109000	スイッチ SWITCH	1	
40	051-77439000	スイッチ・ドア SWITCH-DOOR	2	
41	051-77438000	グロメット GROMMET	4	
42	051-77440000	ガード・エッジ GUARD-EDGE	2	
44	331-77411000	スイッチ SWITCH	1	
46	251-77415000	ハーネス・スイッチ HARNESS-SWITCH	1	
48	251-77427000	ノズル・ウオッシャ NOZZLE-WASHER	1	
49	251-77428000	パッキン PACKING	1	
50	251-77429000	ホルダ HOLDER	1	
51	251-77430000	コード・エクステンション CORD-EXTENSION	1	
52	251-77421000	ブザー BUZZER	1	

https://truckmanualshub.com/

https://truckmanualshub.com/

S01 071-77500000 ｴﾚｸﾄﾘｯｸ ｲｸｲﾌﾟﾒﾝﾄ
ELECTRIC EQUIPMENT

符号 REF. NO.	部品番号 PART NO.	部品名称 PART NAME	個数 Q'ty	備考 NOTE
55	251-77419000	ﾊｰﾈｽ・ﾚﾊﾞｰ HARNESS-LEVER	1	
56	251-77418000	ﾊｰﾈｽ・ﾚﾊﾞｰ HARNESS-LEVER	1	
57	251-77507000	ﾎﾙﾀﾞ HOLDER	3	
58	251-77508000	ﾊｰﾈｽ HARNESS	1	
59	251-77509000	ﾊｰﾈｽ HARNESS	1	
60	251-77510000	ﾊｰﾈｽ HARNESS	1	
62	083-78113000	ﾊﾞﾙﾌﾞ VALVE	1	
65	083-78134000	ﾘﾚｰ・ﾌﾗｯｼｬ RELAY-FLASHER	1	
66	083-78114000	ﾊﾟﾈﾙ PANEL	1	
67	183-77501000	ﾀﾞｲｵｰﾄﾞ DIODE	2	
68	183-77502000	ﾀﾞｲｵｰﾄﾞ DIODE	3	
69	303-77702010	ﾘﾚｰ・ﾗｲﾄ RELAY-LIGHT	1	
70	719-20200001	ｽｲｯﾁ・ｽﾀｰﾀ SWITCH-STARTER	1	
71	303-78008000	ｹｰﾌﾞﾙ・ｱｰｽ CABLE-EARTH	1	
72	333-77701000	ﾘﾚｰ・ﾜｲﾊﾟｰｲﾝﾀﾐｯﾄ RELAY-WIPER INTERMIT	2	
73	263-77401000	ﾋｭｰｼﾞﾌﾞﾙﾘﾝｸ FUSIBLE LINK	1	
74	203-78004000	ｽﾍﾟｰｻ SPACER	1	
75	102-77104010	ﾍﾞﾙ BELL	1	
76	204-77610000	ｱﾝﾃﾅ ANTENNA	1	
77	204-77508000	ﾌｨｰﾀﾞｰ・ﾈｯｸ FEEDER-NECK	1	
78	271-70212010	ﾉｽﾞﾙ・ｳｵｯｼｬ NOZZLE-WASHER	1	
79	271-70216000	ﾜｯｼｬ・ﾗﾊﾞｰ WASHER-RUBBER	1	

https://truckmanualshub.com/

S01 071-77500000 エレクトリツク イクイプ°メント
ELECTRIC EQUIPMENT

符号 REF. NO.	部品番号 PART NO.	部品名称 PART NAME	個数 Q'ty	備考 NOTE
	SUBASSY NO.			
80	709-46900001	ワイハ°・フロント WIPER-FRONT	1	
- 1	709-46900101	モータ&リンクASSY MOTOR & LINK ASSY	1	
- 2	709-46902001	アーム・ワイハ° ARM-WIPER	1	
- 3	709-43903001	ブ゛レート゛・ワイハ° BLADE-WIPER	1	
	SUBASSY NO.			
81	709-42100001	ワイハ°・ルーフ WIPER-ROOF	1	
- 1	709-42101001	モータ・ワイハ° MOTOR-WIPER	1	
- 2	709-42102001	アーム・ワイハ° ARM-WIPER	1	
- 3	709-41303001	ブ゛レート゛・ワイハ° BLADE-WIPER	1	
- 4	709-42104001	クランクアーム CRANKARM	1	
- 5	709-42105001	ト゛ライブ゛ シヤフト DRIVE SHAFT	1	
- 6	709-42106001	プ°レート・ロツト゛ PLATE-ROD	1	
82	709-51200001	スピ°ーカ SPEAKER	2	
83	709-52800001	ラシ゛オ・カー RADIO-CAR	1	
84	709-53300001	ライタ・シカ゛ー LIGHTER-CIGAR	1	
85	709-22000002	ランプ°・ワーキンク゛ LAMP-WORKING	2	MAINT
86	709-44600001	ウオツシヤ WASHER	1	
87	709-24500001	ランプ°・ルーム LAMP-ROOM	1	MAINT
88	709-65400001	カメラ・カラー CAMERA・COLOR	1	
90	709-65600002	モニタ・カラー MONITOR-COLOR	1	
92	709-65800003	リモコンホ゛ツクス BOX-REMOTECONTROL	1	
93	709-65900001	ハ°ワーホ゛ツクス POWER BOX	1	

https://truckmanualshub.com/

S01 071-77500000 エレクトリック イクイプメント
ELECTRIC EQUIPMENT

符号 REF. NO.	部品番号 PART NO.	部品名称 PART NAME	個数 Q'ty	備考 NOTE
97	709-30300002	ランプ LAMP	2	MAINT
100	719-10149001	スイッチ SWITCH	1	
101	083-78135000	ボックス・ヒューズ BOX-FUSE	3	
102	719-11062001	ホーン HORN	1	
103	719-11036001	ヒューズ(20A) FUSE(20A)	2	
104	719-11034001	ヒューズ(10A) FUSE(10A)	6	
105	719-11040001	ヒューズ(5A) FUSE(5A)	37	
106	719-11053001	ブザー BUZZER	1	
107	889-30614001	リレー RELAY	4	
108	293-40037000	プレート PLATE	15	
109	231-78219000	クリップ CLIP	16	
110	001-10804053	スクリュ・セット SCREW-SET	4	
111	231-77428000	スイッチ SWITCH	1	
112	231-77429000	スイッチ SWITCH	1	
113	719-10161001	スイッチ SWITCH	1	
114	719-10162001	スイッチ SWITCH	1	
115	719-10163001	スイッチ SWITCH	1	
116	719-10164001	スイッチ SWITCH	1	
117	719-10165001	スイッチ SWITCH	1	
118	719-10166001	スイッチ SWITCH	1	
119	719-10168001	スイッチ SWITCH	1	
120	719-10169001	スイッチ SWITCH	1	
121	719-10170001	スイッチ SWITCH	1	

https://truckmanualshub.com/

S01 071-77500000 エレクトリツク イクイプ°メント
ELECTRIC EQUIPMENT

符号 REF. NO.	部品番号 PART NO.	部品名称 PART NAME	個数 Q'ty	備考 NOTE
122	719-10171001	スイツチ SWITCH	1	
123	719-10172001	スイツチ SWITCH	1	
124	719-10173001	スイツチ SWITCH	1	
125	719-10174001	スイツチ SWITCH	1	
126	719-10175001	スイツチ SWITCH	1	
127	331-77405000	キヤツフ° CAP	2	
131	001-10110014	ボ゛ルト BOLT	2	
132	001-10308016	ボ゛ルト BOLT	25	
133	001-10306065	ボ゛ルト BOLT	1	
134	001-10306035	ボ゛ルト BOLT	5	
135	001-10306030	ボ゛ルト BOLT	5	
136	001-10306016	ボ゛ルト BOLT	20	
137	001-10306012	ボ゛ルト BOLT	30	
138	001-10705025	スクリユ・マシン SCREW-MACHINE	1	
139	001-10705016	スクリユ・マシン SCREW-MACHINE	10	
140	001-10705012	スクリユ・マシン SCREW-MACHINE	12	
141	001-10705008	スクリユ・マシン SCREW-MACHINE	4	
142	001-10704010	スクリユ・マシン SCREW-MACHINE	16	
143	001-10703010	スクリユ・マシン SCREW-MACHINE	2	
144	001-12110002	ワツシヤ・スプ°リンク゛ WASHER-SPRING	2	
145	001-12108002	ワツシヤ・スプ°リンク゛ WASHER-SPRING	27	
146	001-12106002	ワツシヤ・スプ°リンク゛ WASHER-SPRING	116	
147	001-12105002	ワツシヤ・スプ°リンク゛ WASHER-SPRING	27	
148	001-12104002	ワツシヤ・スプ°リンク゛ WASHER-SPRING	16	

https://truckmanualshub.com/

S01 071-77500000 エレクトリツク イクイプ°メント
ELECTRIC EQUIPMENT

符号 REF. NO.	部品番号 PART NO.	部品名称 PART NAME	個数 Q'ty	備考 NOTE
149	001-12103002	ワツシヤ・スプ°リンク゛ WASHER-SPRING	2	
150	001-12210000	ワツシヤ WASHER	3	
151	001-12208000	ワツシヤ WASHER	3	
152	001-12206000	ワツシヤ WASHER	76	
153	001-12205000	ワツシヤ WASHER	16	
154	001-12204000	ワツシヤ WASHER	10	
155	001-12203000	ワツシヤ WASHER	2	
156	001-13208000	ナツト NUT	2	
157	001-13206000	ナツト NUT	79	
158	001-13205000	ナツト NUT	10	
159	001-13204000	ナツト NUT	12	
160	009-14310000	ナツト・ロツク NUT-LOCK	1	
161	001-72008005	クランプ° CLAMP	53	
162	001-72008806	クランプ° CLAMP	5	
163	001-72035288	クランプ° CLAMP	3	
164	001-72030268	クランプ° CLAMP	5	
165	001-72025238	クランプ° CLAMP	9	
166	001-72010168	クランプ° CLAMP	4	

S02 071-78300000 エレクトリック イクイプメント
ELECTRIC EQUIPMENT

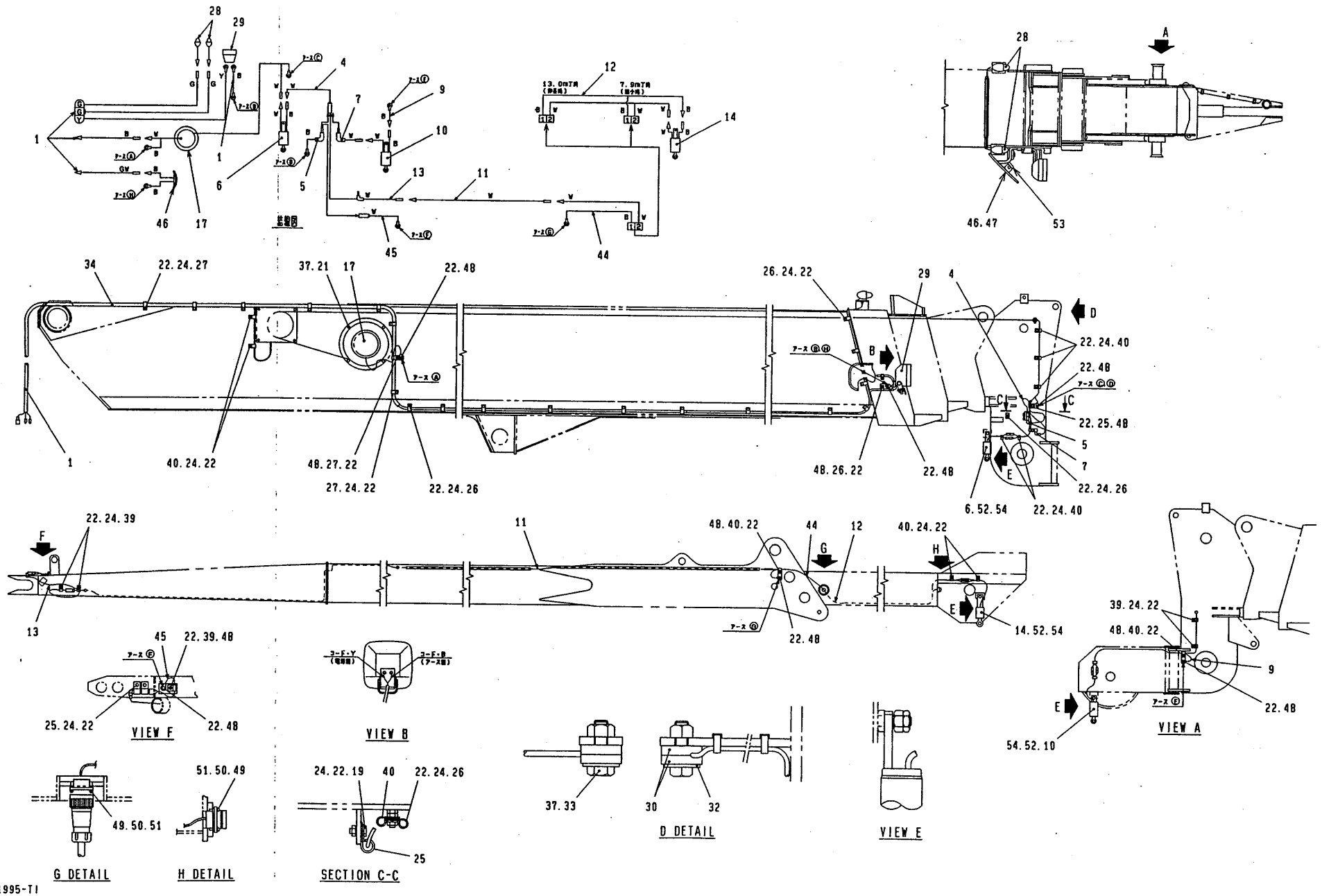

4.1995-TI
071-783-01

https://truckmanualshub.com/

https://truckmanualshub.com/

S02 071-78300000 エレクトリック イクイプメント (BOOM & JIB)
ELECTRIC EQUIPMENT

符号 REF. NO.	部品番号 PART NO.	部品名称 PART NAME	個数 Q'ty	備考 NOTE
0	071-78300000	エレクトリック イクイプメント ELECTRIC EQUIPMENT		N.F.S.
1	071-78301000	ハーネス HARNESS	1	
4	071-78204000	ハーネス HARNESS	1	
5	231-78216000	ハーネス HARNESS	1	
	SUBASSY NO.			
6	051-78107000	スイッチ・リミット SWITCH-LIMIT	1	
- 1	819-30700001	リミット スイッチ ブロック LIMIT SWITCH BLOCK	1	
- 2	051-78621000	コネクタ(F) CONNECTOR(FEMALE)	1	
- 3	051-78624000	コネクタ(M) CONNECTOR(MALE)	1	
7	071-78205010	ハーネス HARNESS	1	
9	071-78207010	ハーネス HARNESS	1	
	SUBASSY NO.			
10	051-78111000	スイッチ・リミット SWITCH-LIMIT	1	
- 1	819-30700001	リミット スイッチ ブロック LIMIT SWITCH BLOCK	1	
- 2	051-78621000	コネクタ(F) CONNECTOR(FEMALE)	1	
- 3	051-78624000	コネクタ(M) CONNECTOR(MALE)	1	
11	071-78402000	ハーネス HARNESS	1	
12	231-78207000	ハーネス HARNESS	1	
13	231-78213000	ハーネス HARNESS	1	
	SUBASSY NO.			
14	231-78215000	スイッチ・リミット SWITCH-LIMIT	1	
- 1	819-30700001	リミット スイッチ ブロック LIMIT SWITCH BLOCK	1	
- 2	051-78621000	コネクタ(F) CONNECTOR(FEMALE)	1	

https://truckmanualshub.com/

S02 071-78300000 エレクトリツク イクイプ°メント (BOOM & JIB)
ELECTRIC EQUIPMENT

符号 REF. NO.	部品番号 PART NO.	部品名称 PART NAME	個数 Q'ty	備考 NOTE
- 3	051-78624000	コネクタ(M) CONNECTOR(MALE)	1	
	SUBASSY NO.			
17	071-78302000	リール・コード REEL-CORD	1	
- 1	709-14400012	リール・コード REEL-CORD	1	
- 2	051-78628000	コネクタ(F) CONNECTOR(FEMALE)	1	
- 3	051-78629000	コネクタ(M) CONNECTOR(MALE)	1	
- 4	772-77529000	ターミナル TERMINAL	2	
- 5	231-78603000	コネクタ CONNECTOR	4	
19	001-10306016	ボルト BOLT	2	
21	001-12108002	ワツシヤ・スプ°リング WASHER-SPRING	4	
22	001-12106002	ワツシヤ・スプ°リング WASHER-SPRING	60	
24	001-13206000	ナツト NUT	94	
25	001-72012178	クランプ° CLAMP	5	
26	001-72010168	クランプ° CLAMP	25	
27	001-72020218	クランプ° CLAMP	8	
	SUBASSY NO.			
28	071-78214000	ランプ°・ブーム LAMP-BOOM	2	
- 1	709-23200001	ランプ°・ブーム LAMP-BOOM	2	MAINT
- 2	051-78624000	コネクタ(M) CONNECTOR(MALE)	2	
29	709-22000002	ランプ°・ワーキング LAMP-WORKING	1	MAINT
30	122-77702000	グロメツト GROMMET	2	

https://truckmanualshub.com/

S02 071-78300000 エレクトリック イクイプメント (BOOM & JIB)
ELECTRIC EQUIPMENT

符号 REF. NO.	部品番号 PART NO.	部品名称 PART NAME	個数 Q'ty	備考 NOTE
32	001-12608000	ワッシャ WASHER	1	
33	001-13208000	ナット NUT	1	
34	071-78303000	チューブ・コルゲート TUBE-CORRUGATE	1	
37	001-10308025	ボルト BOLT	5	
39	001-72006138	クランプ CLAMP	5	
40	001-72008158	クランプ CLAMP	12	
44	231-78206000	ハーネス HARNESS	1	
45	231-78208000	ハーネス HARNESS	1	
	SUBASSY NO.			
46	231-78217000	ミラー・ブーム MIRROR-BOOM	1	
- 1	709-66300001	ミラー・バック MIRROR-BACK	1	
- 2	051-78629000	コネクタ(M) CONNECTOR(MALE)	1	
- 3	772-77529000	ターミナル TERMINAL	1	
47	231-78218000	チューブ・コルゲート TUBE-CORRUGATE	1	
48	001-10306010	ボルト BOLT	12	
49	001-10703010	スクリュ・マシン SCREW-MACHINE	8	
50	001-12103002	ワッシャ・スプリング WASHER-SPRING	8	
51	001-12203000	ワッシャ WASHER	8	
52	001-13012000	ナット NUT	3	
53	001-20203018	ピン・スプリット PIN-SPLIT	1	
54	009-14212000	ナット・ロック NUT-LOCK	3	

S03 071-78400000 エレクトリック イクイプメント
ELECTRIC EQUIPMENT

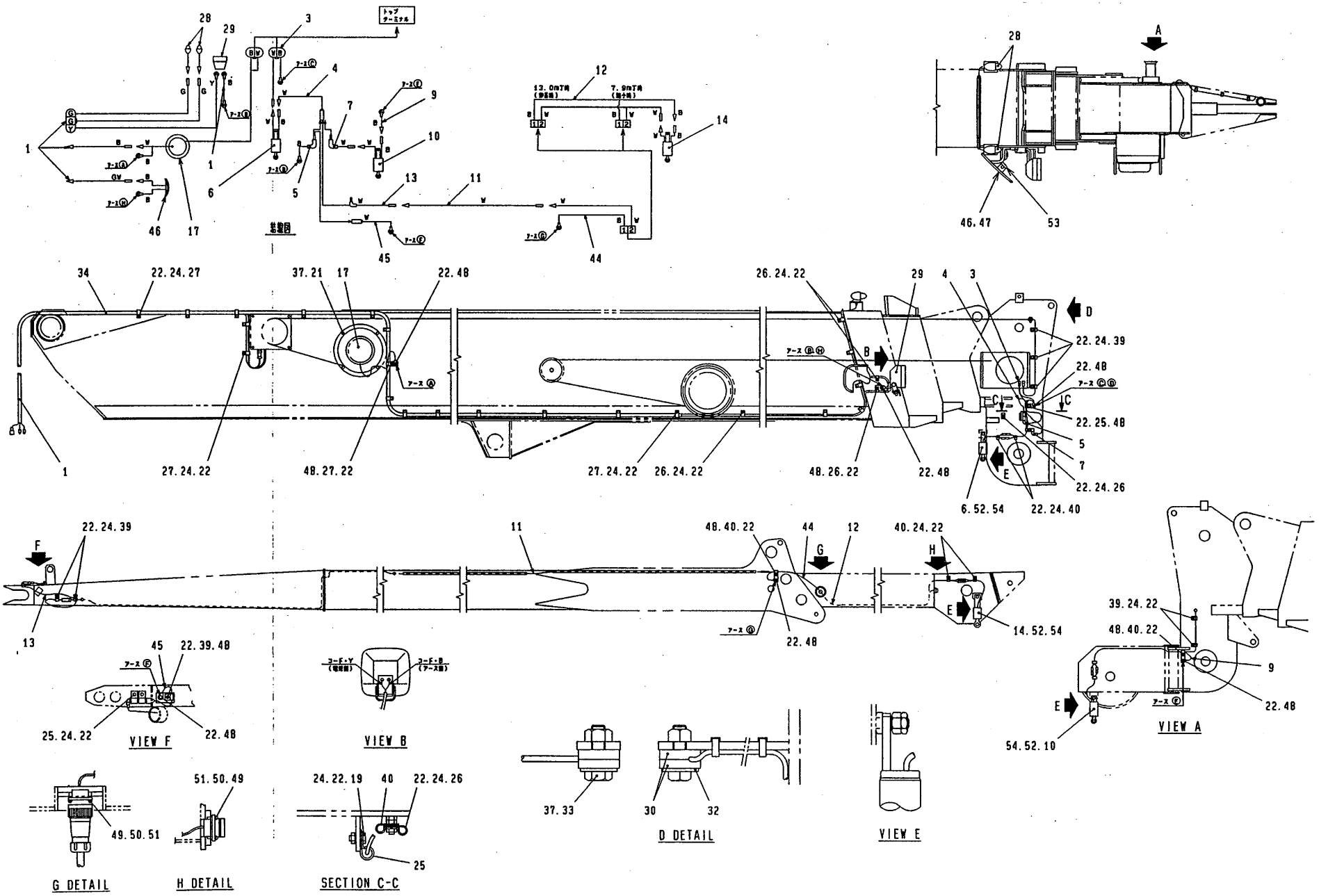

4.1995-TI
071-784-02

https://truckmanualshub.com/

https://truckmanualshub.com/

S03 071-78400000 エレクトリツク イクイプ゜メント (BOOM & JIB)
ELECTRIC EQUIPMENT (POWER JIB)

符号 REF. NO.	部品番号 PART NO.	部品名称 PART NAME	個数 Q'ty	備考 NOTE
0	071-78400000	エレクトリツク イクイプ゜メント ELECTRIC EQUIPMENT		N.F.S.
1	071-78401000	ハーネス HARNESS	1	
3	071-78203010	ハーネス HARNESS	1	
4	071-78204000	ハーネス HARNESS	1	
5	231-78216000	ハーネス HARNESS	1	
	SUBASSY NO.			
6	051-78107000	スイツチ・リミツト SWITCH-LIMIT	1	
- 1	819-30700001	リミツト スイツチ ブ゜ロツク LIMIT SWITCH BLOCK	1	
- 2	051-78621000	コネクタ(F) CONNECTOR(FEMALE)	1	
- 3	051-78624000	コネクタ(M) CONNECTOR(MALE)	1	
7	071-78205010	ハーネス HARNESS	1	
9	071-78207010	ハーネス HARNESS	1	
	SUBASSY NO.			
10	051-78111000	スイツチ・リミツト SWITCH-LIMIT	1	
- 1	819-30700001	リミツト スイツチ ブ゜ロツク LIMIT SWITCH BLOCK	1	
- 2	051-78621000	コネクタ(F) CONNECTOR(FEMALE)	1	
- 3	051-78624000	コネクタ(M) CONNECTOR(MALE)	1	
11	071-78402000	ハーネス HARNESS	1	
12	231-78207000	ハーネス HARNESS	1	
13	231-78213000	ハーネス HARNESS	1	
	SUBASSY NO.			
14	231-78215000	スイツチ・リミツト SWITCH-LIMIT	1	
- 1	819-30700001	リミツト スイツチ ブ゜ロツク LIMIT SWITCH BLOCK	1	

https://truckmanualshub.com/

S03 071-78400000 エレクトリツク イクイプメント (BOOM & JIB)
ELECTRIC EQUIPMENT (POWER JIB)

符号 REF. NO.	部品番号 PART NO.	部品名称 PART NAME	個数 Q'ty	備考 NOTE
- 2	051-78621000	コネクタ(F) CONNECTOR(FEMALE)	1	
- 3	051-78624000	コネクタ(M) CONNECTOR(MALE)	1	
	SUBASSY NO.			
17	071-78213010	リール・コード REEL-CORD	1	
- 1	709-14400012	リール・コード REEL-CORD	1	
- 2	051-78620000	SWPコネクタ(F) SWP CONNECTOR(F)	1	
- 3	772-77529000	ターミナル TERMINAL	1	
- 4	051-78629000	コネクタ(M) CONNECTOR(MALE)	1	
- 5	231-78603000	コネクタ CONNECTOR	4	
19	001-10306016	ボルト BOLT	2	
21	001-12108002	ワツシヤ・スプリング WASHER-SPRING	4	
22	001-12106002	ワツシヤ・スプリング WASHER-SPRING	60	
24	001-13206000	ナツト NUT	94	
25	001-72012178	クランプ CLAMP	5	
26	001-72010168	クランプ CLAMP	17	
27	001-72020218	クランプ CLAMP	18	
	SUBASSY NO.			
28	071-78214000	ランプ・ブーム LAMP-BOOM	2	
- 1	709-23200001	ランプ・ブーム LAMP-BOOM	2	MAINT
- 2	051-78624000	コネクタ(M) CONNECTOR(MALE)	2	
29	709-22000002	ランプ・ワーキング LAMP-WORKING	1	MAINT

https://truckmanualshub.com/

S03 071-78400000 エレクトリック イクイプメント (BOOM & JIB)
ELECTRIC EQUIPMENT (POWER JIB)

符号 REF.NO.	部品番号 PART NO.	部品名称 PART NAME	個数 Q'ty	備考 NOTE
30	122-77702000	グロメット GROMMET	2	
32	001-12608000	ワッシャ WASHER	1	
33	001-13208000	ナット NUT	1	
34	071-78403000	チューブ・コルゲート TUBE-CORRUGATE	1	
37	001-10308025	ボルト BOLT	5	
39	001-72006138	クランプ CLAMP	8	
40	001-72008158	クランプ CLAMP	7	
44	231-78206000	ハーネス HARNESS	1	
45	231-78208000	ハーネス HARNESS	1	
	SUBASSY NO.			
46	231-78217000	ミラー・ブーム MIRROR-BOOM	1	
- 1	709-66300001	ミラー・バック MIRROR-BACK	1	
- 2	051-78629000	コネクタ(M) CONNECTOR(MALE)	1	
- 3	772-77529000	ターミナル TERMINAL	1	
47	231-78218000	チューブ・コルゲート TUBE-CORRUGATE	1	
48	001-10306010	ボルト BOLT	12	
49	001-10703010	スクリュ・マシン SCREW-MACHINE	8	
50	001-12103002	ワッシャ・スプリング WASHER-SPRING	8	
51	001-12203000	ワッシャ WASHER	8	
52	001-13012000	ナット NUT	3	
53	001-20203018	ピン・スプリット PIN-SPLIT	1	

https://truckmanualshub.com/

S03 071-78400000 エレクトリック イクイプメント (BOOM & JIB)
ELECTRIC EQUIPMENT (POWER JIB)

符号 REF. NO.	部品番号 PART NO.	部品名称 PART NAME	個数 Q'ty	備考 NOTE
54	009-14212000	ナット・ロック NUT-LOCK	3	

https://truckmanualshub.com/

T. ルブリケーション システム LUBRICATION SYSTEM

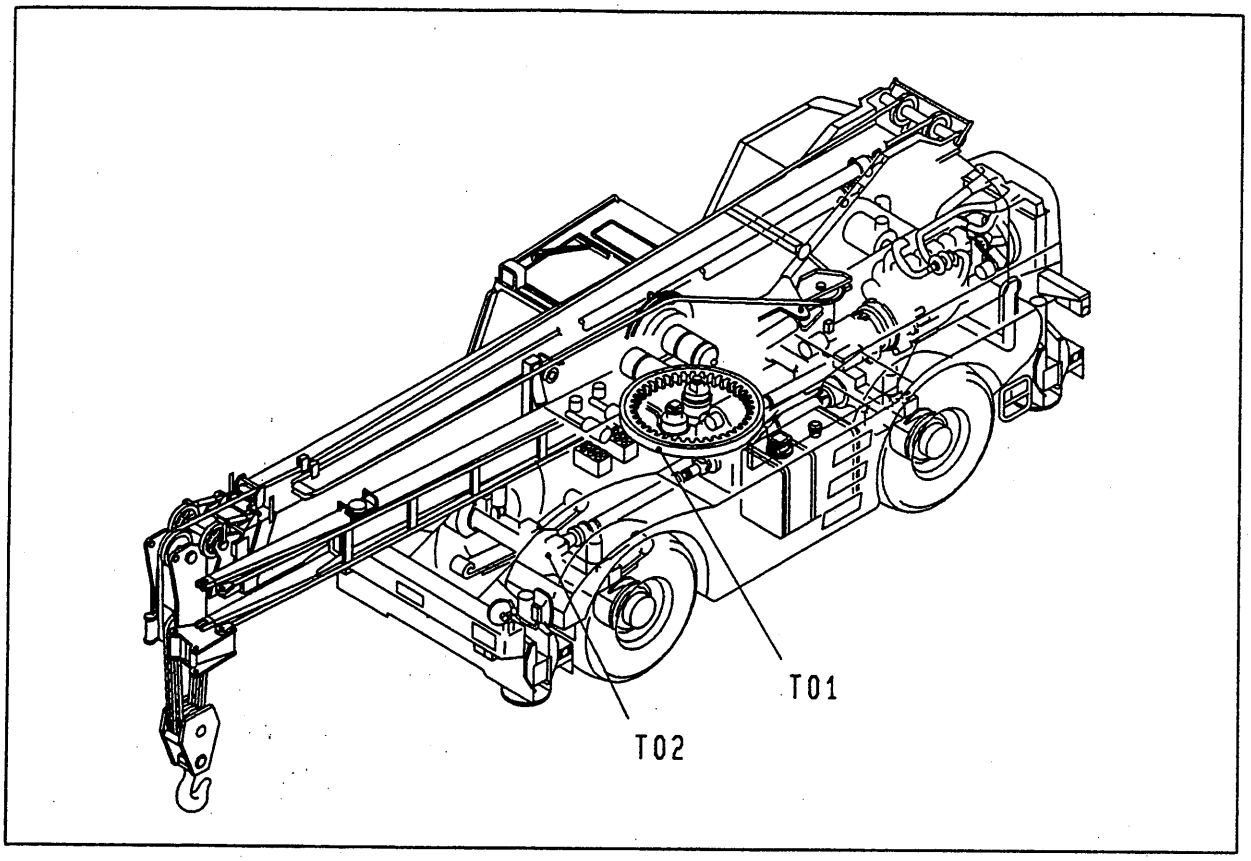

T01	071-61700000	·····	ﾊﾟｲﾋﾟﾝｸﾞ(ﾙﾌﾞﾘｹｰｼｮﾝ) PIPING(LUBRICATION)
T02	273-71600000	·····	ｸﾞﾘｰｽ ﾊﾟｲﾋﾟﾝｸﾞ GREASE PIPING

T

https://truckmanualshub.com/

T01 071-61700000 パイピング(ルブリケーション)
PIPING(LUBRICATION)

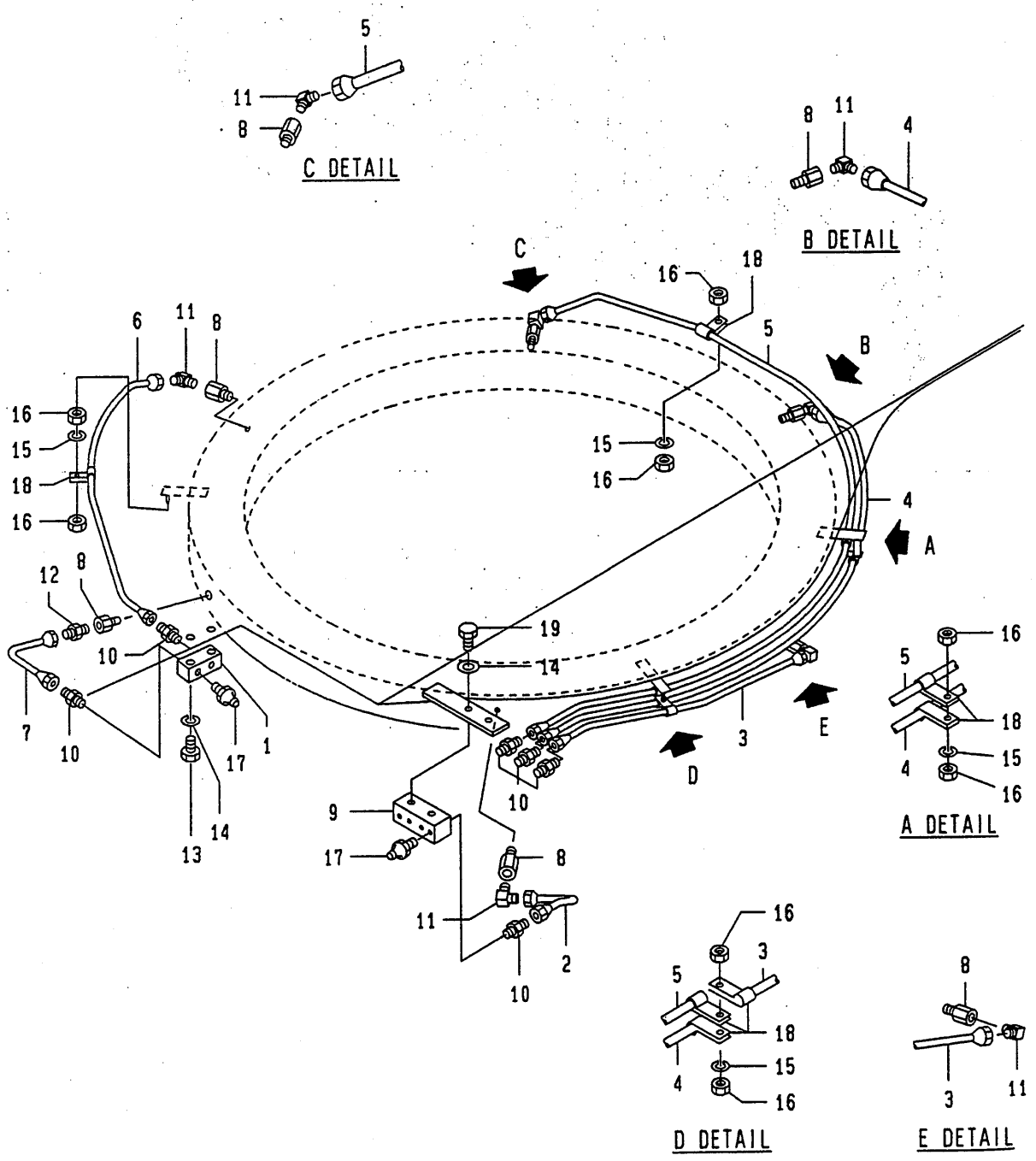

https://truckmanualshub.com/

T01 071-61700000 ﾊﾟｲﾋﾟﾝｸﾞ(ﾙﾌﾞﾘｹｰｼｮﾝ)
PIPING(LUBRICATION)

符号 REF.NO.	部品番号 PART NO.	部品名称 PART NAME	個数 Q'ty	備考 NOTE
0	071-61700000	ﾊﾟｲﾋﾟﾝｸﾞ(ﾙﾌﾞﾘｹｰｼｮﾝ) PIPING(LUBRICATION)		N.F.S.
1	071-61701000	ﾃﾞﾊﾞｲﾀﾞ DIVIDER	1	
2	071-61703000	ﾊﾟｲﾌﾟ PIPE	1	
3	071-61704000	ﾊﾟｲﾌﾟ PIPE	1	
4	071-61705000	ﾊﾟｲﾌﾟ PIPE	1	
5	071-61706000	ﾊﾟｲﾌﾟ PIPE	1	
6	071-61707000	ﾊﾟｲﾌﾟ PIPE	1	
7	071-61708000	ﾊﾟｲﾌﾟ PIPE	1	
8	303-50587000	ｱﾀﾞﾌﾟﾀ ADAPTER	6	
9	331-20204000	ﾃﾞﾊﾞｲﾀﾞ DIVIDER	1	
10	462-61029000	ｱﾀﾞﾌﾟﾀ ADAPTER	6	
11	503-53028010	ｴﾙﾎﾞ ELBOW	5	
12	503-54027010	ｱﾀﾞﾌﾟﾀ ADAPTER	1	
13	001-10308035	ﾎﾞﾙﾄ BOLT	2	
14	001-12108002	ﾜｯｼｬ･ｽﾌﾟﾘﾝｸﾞ WASHER-SPRING	4	
15	001-12106002	ﾜｯｼｬ･ｽﾌﾟﾘﾝｸﾞ WASHER-SPRING	4	
16	001-13206000	ﾅｯﾄ NUT	8	
17	001-60101001	ﾆｯﾌﾟﾙ･ｸﾞﾘｰｽ NIPPLE-GREASE	6	
18	001-72008158	ｸﾗﾝﾌﾟ CLAMP	7	
19	001-10308016	ﾎﾞﾙﾄ BOLT	2	

T02 273-71600000 グリース パイピング
GREASE PIPING

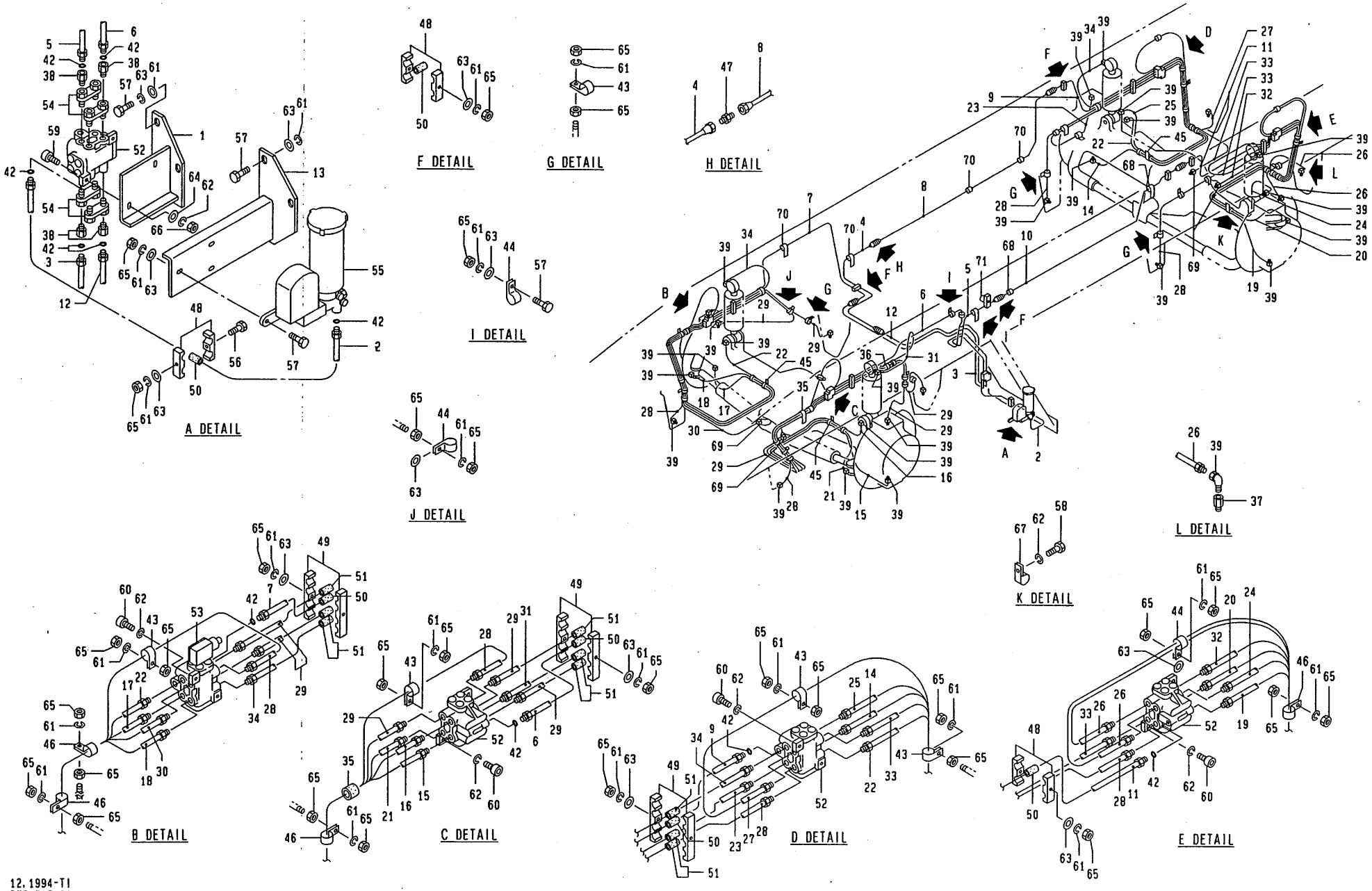

12.1994-TI
273-716-01

https://truckmanualshub.com/

https://truckmanualshub.com/

T02 273-71600000 ｸﾞﾘｰｽ ﾊﾟｲﾋﾟﾝｸﾞ
GREASE PIPING

符号 REF. NO.	部品番号 PART NO.	部品名称 PART NAME	個数 Q'ty	備考 NOTE
0	273-71600000	ｸﾞﾘｰｽ ﾊﾟｲﾋﾟﾝｸﾞ GREASE PIPING		N.F.S.
1	273-71601000	ﾌﾞﾗｹｯﾄ BRACKET	1	
2	273-71602000	ﾊﾟｲﾌﾟ PIPE	1	
3	273-71603000	ﾊﾟｲﾌﾟ PIPE	1	
4	273-71604000	ﾊﾟｲﾌﾟ PIPE	1	
5	273-71605000	ﾊﾟｲﾌﾟ PIPE	1	
6	273-71606000	ﾊﾟｲﾌﾟ PIPE	1	
7	273-71607000	ﾊﾟｲﾌﾟ PIPE	1	
8	273-71608000	ﾊﾟｲﾌﾟ PIPE	1	
9	273-71609000	ﾊﾟｲﾌﾟ PIPE	1	
10	273-71610000	ﾊﾟｲﾌﾟ PIPE	1	
11	273-71611000	ﾊﾟｲﾌﾟ PIPE	1	
12	273-71612000	ﾊﾟｲﾌﾟ PIPE	1	
13	273-71613000	ﾌﾞﾗｹｯﾄ BRACKET	1	
14	273-71614000	ﾁｭｰﾌﾞ TUBE	1	
15	273-71615000	ﾁｭｰﾌﾞ TUBE	1	
16	273-71616000	ﾁｭｰﾌﾞ TUBE	1	
17	273-71617000	ﾁｭｰﾌﾞ TUBE	1	
18	273-71618000	ﾁｭｰﾌﾞ TUBE	1	
19	273-71619000	ﾁｭｰﾌﾞ TUBE	1	
20	273-71620000	ﾁｭｰﾌﾞ TUBE	1	
21	273-71621000	ﾁｭｰﾌﾞ TUBE	1	
22	273-71622000	ﾁｭｰﾌﾞ TUBE	2	
23	273-71623000	ﾁｭｰﾌﾞ TUBE	1	
24	273-71624000	ﾁｭｰﾌﾞ TUBE	1	

https://truckmanualshub.com/

T02 273-71600000 ｸﾞﾘｰｽ ﾊﾟｲﾋﾟﾝｸﾞ
GREASE PIPING

符号 REF. NO.	部品番号 PART NO.	部品名称 PART NAME	個数 Q'ty	備考 NOTE
25	273-71625000	ﾁｭｰﾌﾞ TUBE	1	
26	273-71626000	ﾁｭｰﾌﾞ TUBE	2	
27	273-71627000	ﾁｭｰﾌﾞ TUBE	1	
28	273-71628000	ﾁｭｰﾌﾞ TUBE	4	
29	273-71629000	ﾁｭｰﾌﾞ TUBE	5	
30	273-71630000	ﾁｭｰﾌﾞ TUBE	1	
31	273-71631000	ﾁｭｰﾌﾞ TUBE	1	
32	273-71632000	ﾁｭｰﾌﾞ TUBE	1	
33	273-71633000	ﾁｭｰﾌﾞ TUBE	2	
34	273-71634000	ﾁｭｰﾌﾞ TUBE	2	
35	051-60916000	ﾌﾞｯｼｭ BUSHING	1	
36	173-62813000	ﾌﾞｯｼｭ BUSHING	1	
37	303-50587010	ｱﾀﾞﾌﾟﾀ ADAPTER	5	
38	293-71623000	ｱﾀﾞﾌﾟﾀ ADAPTER	4	
39	293-71624000	ｴﾙﾎﾞ ELBOW	28	
42	293-71627000	ﾊﾟｯｷﾝ PACKING	10	
43	293-71628000	ｸﾗﾝﾌﾟ CLAMP	10	
44	293-71629000	ｸﾗﾝﾌﾟ CLAMP	7	
45	293-71630000	ｸﾗﾝﾌﾟ CLAMP	3	
46	293-71632000	ｸﾗﾝﾌﾟ CLAMP	7	
47	503-16030000	ｱﾀﾞﾌﾟﾀ ADAPTER	6	
48	542-61047000	ｸﾗﾝﾌﾟ CLAMP	8	
49	542-61048000	ｸﾗﾝﾌﾟ CLAMP	3	
50	542-61052000	ﾌﾞｯｼｭ BUSHING	12	

https://truckmanualshub.com/

T02 273-71600000 ｸﾞﾘｰｽ ﾊﾟｲﾋﾟﾝｸﾞ
GREASE PIPING

符号 REF. NO.	部品番号 PART NO.	部品名称 PART NAME	個数 Q'ty	備考 NOTE
51	542-61116000	ﾌﾞｯｼｭ BUSHING	9	
52	669-72100001	ﾃﾞﾊﾞｲﾀﾞｰ・ｸﾞﾘｰｽ DIVIDER-GREASE	4	
53	669-72200001	ﾃﾞﾊﾞｲﾀﾞｰ・ｸﾞﾘｰｽ DIVIDER-GREASE	1	
54	669-72300001	ｱﾀﾞﾌﾟﾀ ADAPTER	4	
55	709-49000001	ﾎﾟﾝﾌﾟ・ｸﾞﾘｰｽ PUMP-GREASE	1	
56	001-10308045	ﾎﾞﾙﾄ BOLT	1	
57	001-10308025	ﾎﾞﾙﾄ BOLT	9	
58	001-10306016	ﾎﾞﾙﾄ BOLT	1	
59	001-10506025	ﾎﾞﾙﾄ・ﾍｷｻｺﾞﾝｿｹｯﾄ BOLT-HEXAGON SOCKET	2	
60	001-10506018	ﾎﾞﾙﾄ・ﾍｷｻｺﾞﾝｿｹｯﾄ BOLT-HEXAGON SOCKET	8	
61	001-12108002	ﾜｯｼｬ・ｽﾌﾟﾘﾝｸﾞ WASHER-SPRING	42	
62	001-12106002	ﾜｯｼｬ・ｽﾌﾟﾘﾝｸﾞ WASHER-SPRING	11	
63	001-12208000	ﾜｯｼｬ WASHER	25	
64	001-12206000	ﾜｯｼｬ WASHER	2	
65	001-13208000	ﾅｯﾄ NUT	60	
66	001-13206000	ﾅｯﾄ NUT	2	
67	001-72015188	ｸﾗﾝﾌﾟ CLAMP	1	
68	273-71635000	ﾌﾞｯｼｭ BUSHING	2	
69	273-71636000	ｱﾀﾞﾌﾟﾀ ADAPTER	4	
70	173-61833000	ﾌﾞｯｼｭ BUSHING	4	
71	293-60727000	ｶﾗｰ COLLAR	1	

https://truckmanualshub.com/

https://truckmanualshub.com/

U. セフティデバイス SAFETY DEVICE

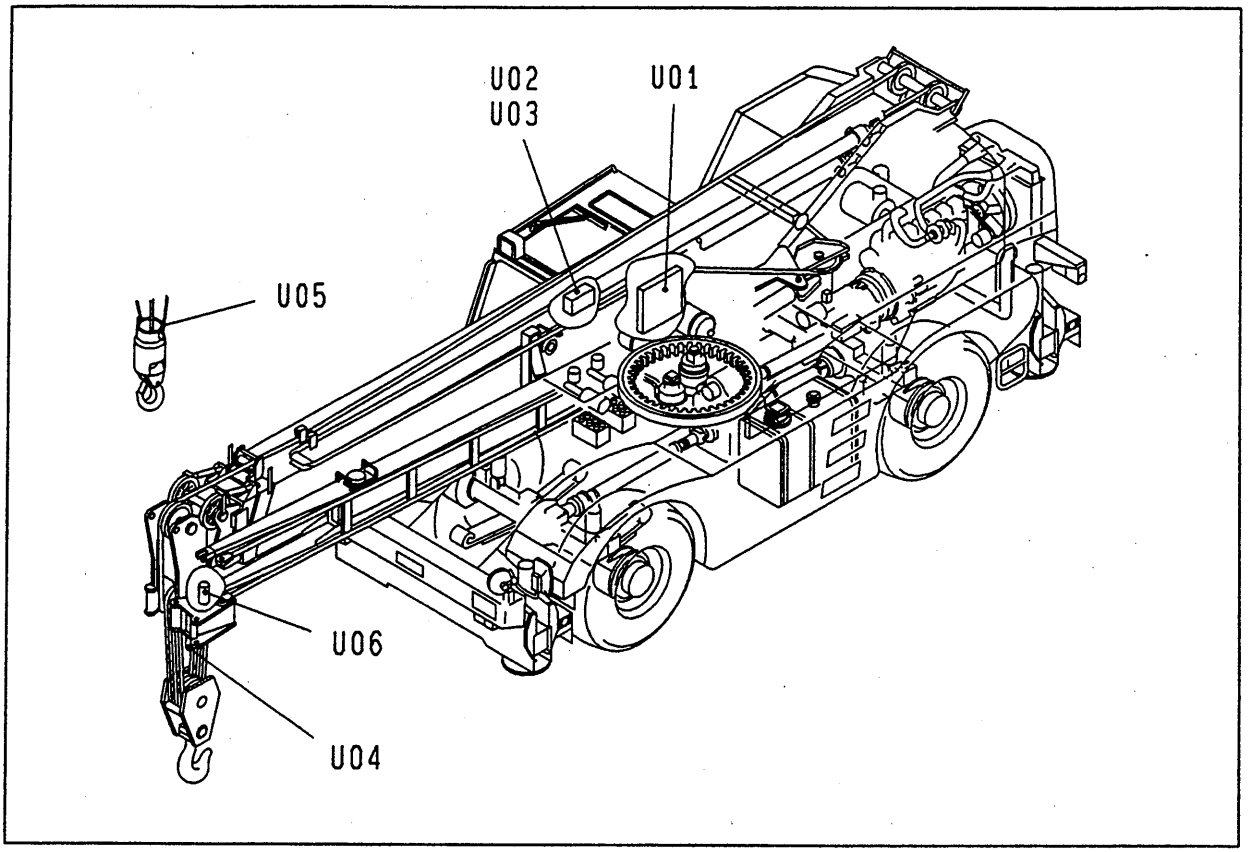

U01	071-80200000	･･････	COR アタッチメント COR ATTACHMENT
U02	071-81200000	･･････	ACS アタッチメント ACS ATTACHMENT
U03	071-81300000	･･････	ACS アタッチメント ACS ATTACHMENT (POWER JIB)
U04	102-82200010	･･････	オーバ゛ ホイスチング゛ テ゛テクタ OVER HOIST DETECTOR
U05	772-82200020	･･････	オーバ゛ ホイスチング゛ テ゛テクタ OVER HOIST DETECTOR
U06	819-30600001	･･････	リミツト スイツチ フ゛ロツク LIMIT SWITCH BLOCK

U

https://truckmanualshub.com/

U01 071-80200000 COR アタッチメント
COR ATTACTMENT

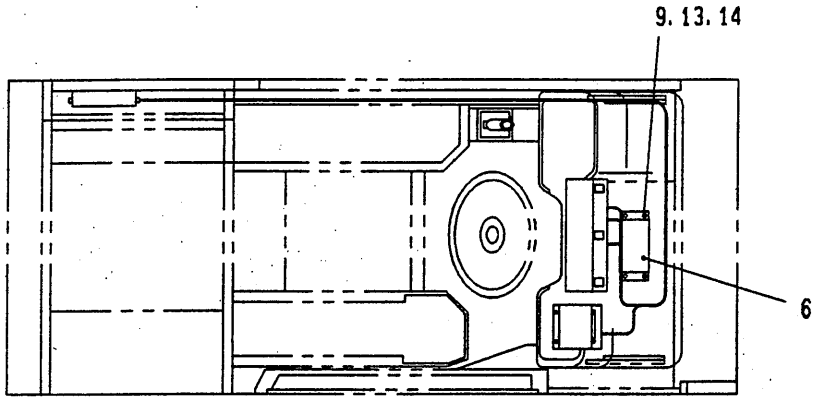

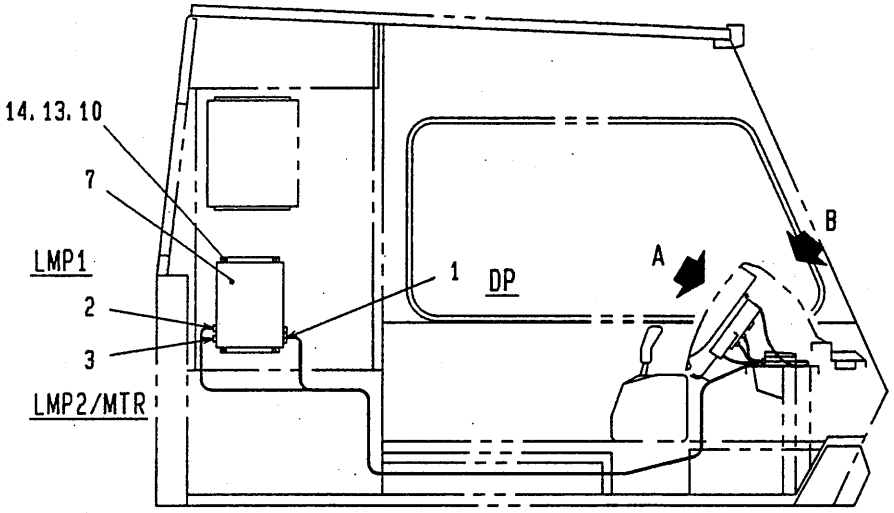

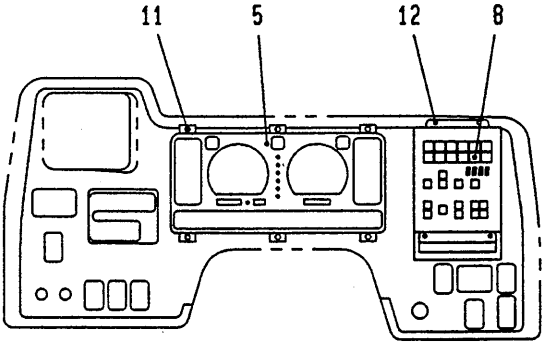

VIEW A

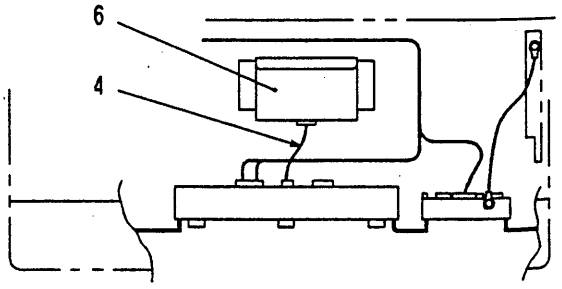

VIEW B

https://truckmanualshub.com/

U01 071-80200000 COR ｱﾀｯﾁﾒﾝﾄ
COR ATTACHMENT

符号 REF. NO.	部品番号 PART NO.	部品名称 PART NAME	個数 Q'ty	備考 NOTE
0	071-80200000	COR ｱﾀｯﾁﾒﾝﾄ COR ATTACHMENT		N.F.S.
1	251-80103000	ｹｰﾌﾞﾙ(SW) CABLE(SW)	1	
2	251-80104000	ｹｰﾌﾞﾙ(LMP) CABLE(LMP)	1	
3	251-80105000	ｹｰﾌﾞﾙ(MTR) CABLE(MTR)	1	
4	251-80101000	ﾊｰﾈｽ HARNESS	1	
5	709-66400002	ｸﾗｽﾀ･ﾒｰﾀ CLUSTER-METER	1	MAINT
6	709-54600001	ﾕﾆｯﾄ･ｺﾝﾄﾛｰﾙ UNIT-CONTROL	1	
7	709-62300001	ﾃﾞｲｽﾌﾟﾚｲ(I/O) DISPLAY(I/O)	1	
8	709-62100001	ﾎﾞｯｸｽ･ｽｲｯﾁ BOX-SWITCH	1	
9	001-10308012	ﾎﾞﾙﾄ BOLT	4	
10	001-10308016	ﾎﾞﾙﾄ BOLT	4	
11	251-80106000	ｽｸﾘｭ･ﾏｼﾝ SCREW-MACHINE	6	
12	223-71107000	ｽｸﾘｭ･ﾏｼﾝ SCREW-MACHINE	4	
13	001-12108002	ﾜｯｼｬ･ｽﾌﾟﾘﾝｸﾞ WASHER-SPRING	8	
14	001-12208000	ﾜｯｼｬ WASHER	8	

U02 071-B1200000 ACS アタッチメント
ACS ATTACHMENT

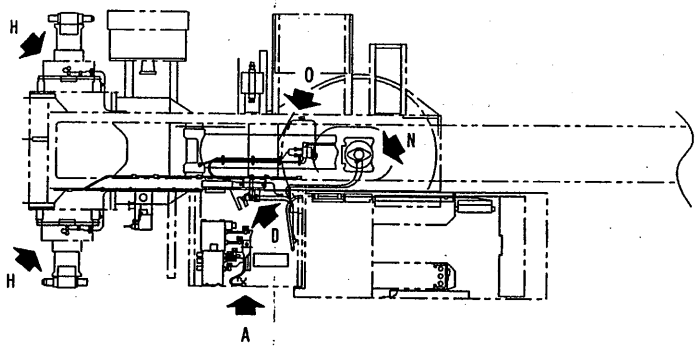

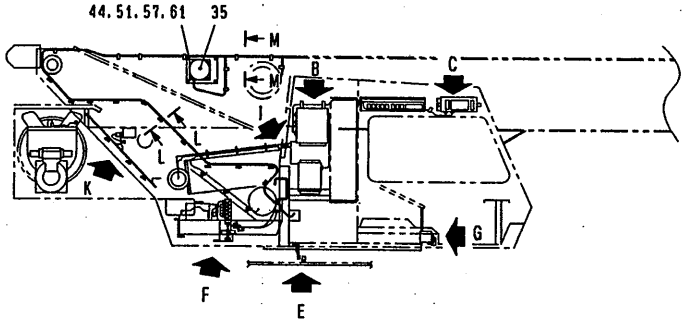

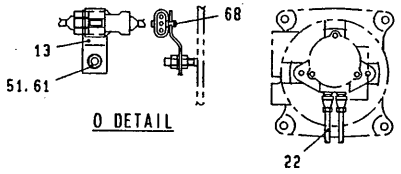

O DETAIL

N DETAIL

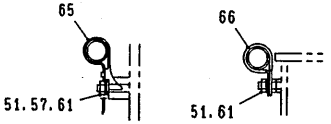

SECTION L-L

SECTION M-M

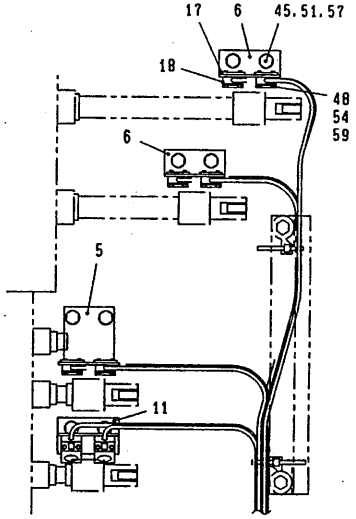

A DETAIL

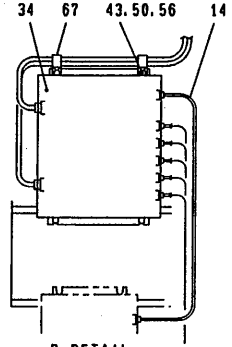

B DETAIL

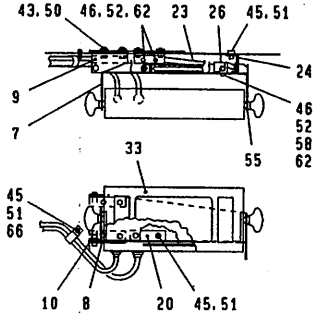

C DETAIL

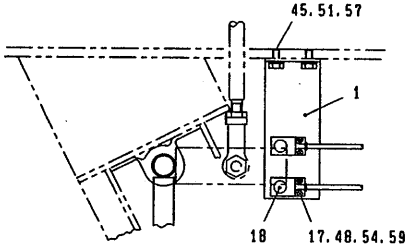

D DETAIL

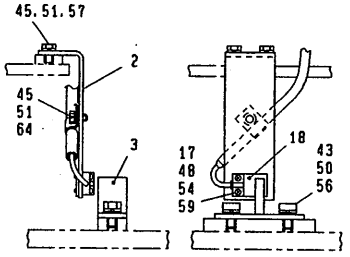

E DETAIL

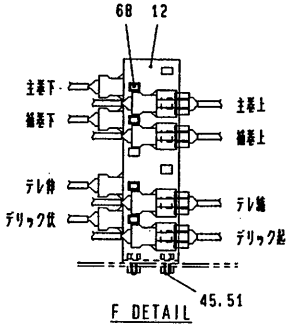

F DETAIL

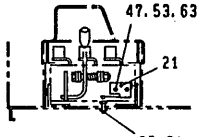

VIEW G

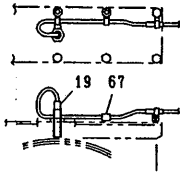

H DETAIL

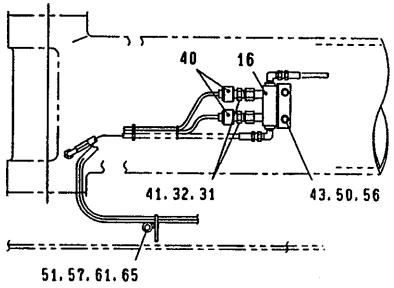

I DETAIL

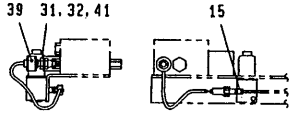

K DETAIL

https://truckmanualshub.com/

https://truckmanualshub.com/

U02 071-81200000 ACS アタッチメント
ACS ATTACHMENT

符号 REF. NO.	部品番号 PART NO.	部品名称 PART NAME	個数 Q'ty	備考 NOTE
0	071-81200000	ACS アタッチメント ACS ATTACHMENT		N.F.S.
1	071-81301000	ブラケット BRACKET	1	
2	071-81302000	ブラケット BRACKET	1	
3	071-81303000	プレート PLATE	1	
5	231-81102000	ブラケット BRACKET	1	
6	231-81103000	ブラケット BRACKET	2	
7	231-81107000	ブラケット BRACKET	1	
8	231-81108000	ブラケット BRACKET	1	
9	231-81109000	ブラケット BRACKET	1	
10	231-81110000	ブッシュ BUSHING	2	
11	231-81111000	ブラケット BRACKET	1	
12	071-81304000	ブラケット BRACKET	1	
13	293-40037000	プレート PLATE	1	
14	231-81114000	コード・キャブタイヤ CORD-CABTYRE	1	
15	231-81116000	プレート PLATE	1	
16	331-81001000	ブロック BLOCK	1	
17	251-81003000	プレート PLATE	11	
18	251-81008000	スイッチ・リミット SWITCH-LIMIT	11	
19	251-81012000	スイッチ・リミット SWITCH-LIMIT	2	
20	051-81103000	ブラケット BRACKET	1	
21	051-81105000	スイッチ・リミット SWITCH-LIMIT	1	
22	051-81109000	コード・キャブタイヤ CORD-CABTYRE	1	
23	051-81115000	ステー・スライド STAY-SLIDE	1	
24	051-81116000	ブラケット BRACKET	1	

https://truckmanualshub.com/

U02 071-81200000 ACS アタッチメント
ACS ATTACHMENT

符号 REF. NO.	部品番号 PART NO.	部品名称 PART NAME	個数 Q'ty	備考 NOTE
25	051-81123000	ボルト BOLT	1	
26	203-71015000	ラッチ LATCH	1	
31	172-81021000	リング RING	3	
32	762-60901000	アダプタ・ユニオン ADAPTER-UNION	3	
33	809-63200001	パネル・ディスプレイ PANEL-DISPLAY	1	
34	809-28400001	モーメント リミッタ MOMENT LIMITER	1	
35	809-33200002	センサ・Lシータ SENSOR-L THETA	1	
39	809-78400001	センサ・プレッシャ SENSOR-PRESSURE	1	
40	809-78000001	AVセンサ AV-SENSOR	2	
41	001-36120110	Oリング O-RING	3	
43	001-10308016	ボルト BOLT	12	
44	001-10306020	ボルト BOLT	4	
45	001-10306012	ボルト BOLT	20	
46	001-10705012	スクリュ・マシン SCREW-MACHINE	6	
47	001-10704030	スクリュ・マシン SCREW-MACHINE	2	
48	001-10703014	スクリュ・マシン SCREW-MACHINE	22	
50	001-12108002	ワッシャ・スプリング WASHER-SPRING	12	
51	001-12106002	ワッシャ・スプリング WASHER-SPRING	58	
52	001-12105002	ワッシャ・スプリング WASHER-SPRING	6	
53	001-12104002	ワッシャ・スプリング WASHER-SPRING	2	
54	001-12103002	ワッシャ・スプリング WASHER-SPRING	22	

https://truckmanualshub.com/

U02 071-81200000 ACS アタッチメント
ACS ATTACHMENT

符号 REF. NO.	部品番号 PART NO.	部品名称 PART NAME	個数 Q'ty	備考 NOTE
55	001-12210000	ワッシャ WASHER	2	
56	001-12208000	ワッシャ WASHER	8	
57	001-12206000	ワッシャ WASHER	30	
58	001-12205000	ワッシャ WASHER	2	
59	001-12203000	ワッシャ WASHER	22	
61	001-13206000	ナット NUT	57	
62	001-13205000	ナット NUT	6	
63	001-13204000	ナット NUT	2	
64	001-72006138	クランプ° CLAMP	1	
65	001-72008005	クランプ° CLAMP	14	
66	001-72020218	クランプ° CLAMP	19	
67	001-72010506	クランプ° CLAMP	8	
68	231-78219000	クリップ° CLIP	9	

U03 071-81300000 ACS アタッチメント
ACS ATTACHMENT

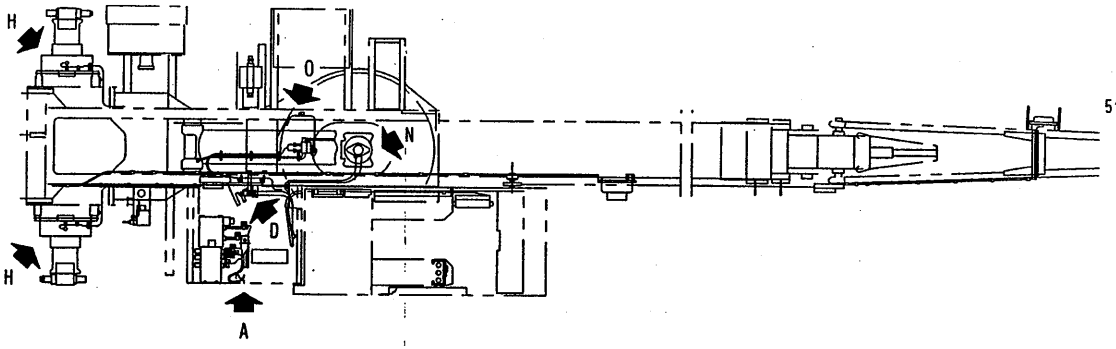

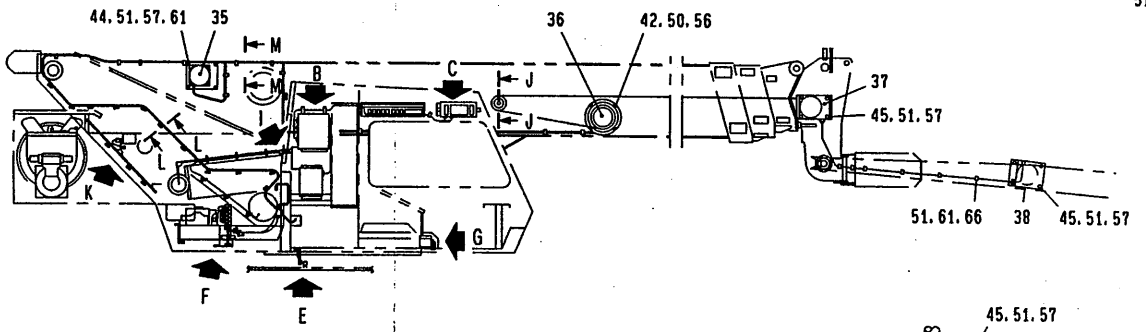

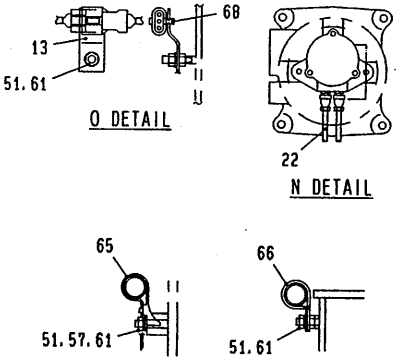

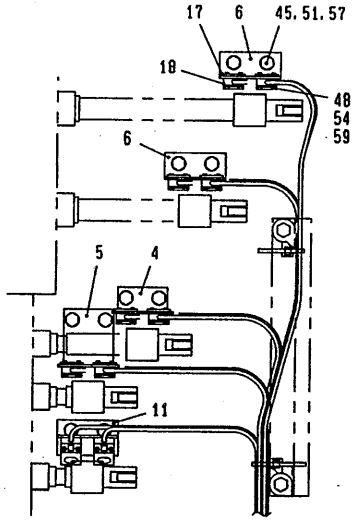

A DETAIL

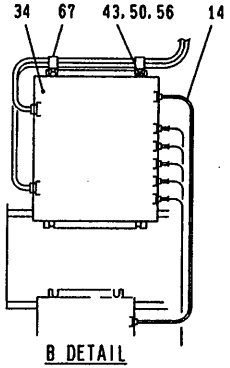

B DETAIL

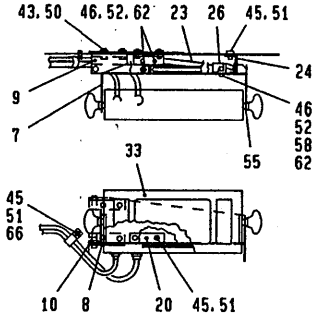

C DETAIL

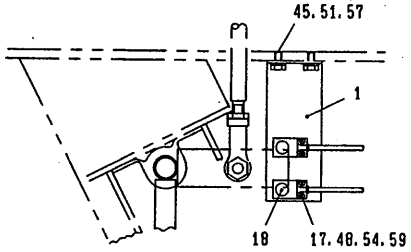

D DETAIL

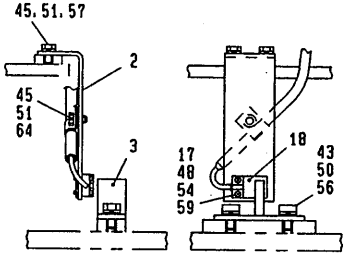

E DETAIL

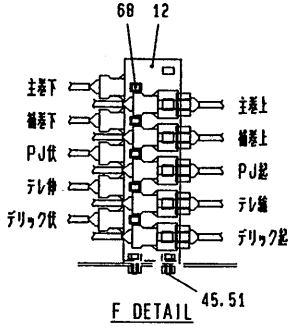

F DETAIL

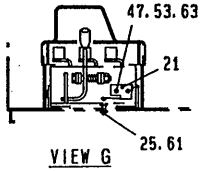

VIEW G

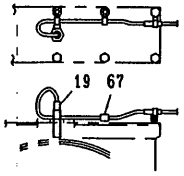

H DETAIL

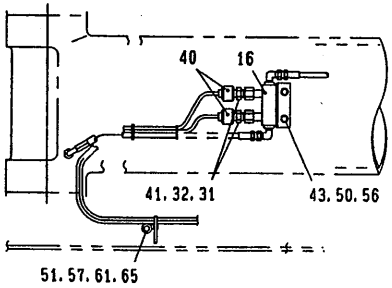

I DETAIL

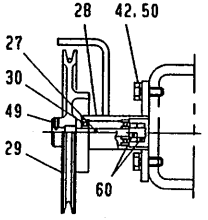

SECTION J-J

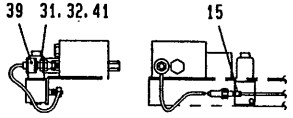

K DETAIL

https://truckmanualshub.com/

https://truckmanualshub.com/

U03 071-81300000 ACS ｱﾀｯﾁﾒﾝﾄ
ACS ATTACHMENT (POWER JIB)

符号 REF. NO.	部品番号 PART NO.	部品名称 PART NAME	個数 Q'ty	備考 NOTE
0	071-81300000	ACS ｱﾀｯﾁﾒﾝﾄ ACS ATTACHMENT		N.F.S.
1	071-81301000	ﾌﾞﾗｹｯﾄ BRACKET	1	
2	071-81302000	ﾌﾞﾗｹｯﾄ BRACKET	1	
3	071-81303000	ﾌﾟﾚｰﾄ PLATE	1	
4	231-81101000	ﾌﾞﾗｹｯﾄ BRACKET	1	
5	231-81102000	ﾌﾞﾗｹｯﾄ BRACKET	1	
6	231-81103000	ﾌﾞﾗｹｯﾄ BRACKET	2	
7	231-81107000	ﾌﾞﾗｹｯﾄ BRACKET	1	
8	231-81108000	ﾌﾞﾗｹｯﾄ BRACKET	1	
9	231-81109000	ﾌﾞﾗｹｯﾄ BRACKET	1	
10	231-81110000	ﾌﾞｯｼｭ BUSHING	2	
11	231-81111000	ﾌﾞﾗｹｯﾄ BRACKET	1	
12	071-81304000	ﾌﾞﾗｹｯﾄ BRACKET	1	
13	293-40037000	ﾌﾟﾚｰﾄ PLATE	1	
14	231-81114000	ｺｰﾄﾞ・ｷｬﾌﾞﾀｲﾔ CORD-CABTYRE	1	
15	231-81116000	ﾌﾟﾚｰﾄ PLATE	1	
16	331-81001000	ﾌﾞﾛｯｸ BLOCK	1	
17	251-81003000	ﾌﾟﾚｰﾄ PLATE	13	
18	251-81008000	ｽｲｯﾁ・ﾘﾐｯﾄ SWITCH-LIMIT	13	
19	251-81012000	ｽｲｯﾁ・ﾘﾐｯﾄ SWITCH-LIMIT	2	
20	051-81103000	ﾌﾞﾗｹｯﾄ BRACKET	1	
21	051-81105000	ｽｲｯﾁ・ﾘﾐｯﾄ SWITCH-LIMIT	1	
22	051-81109000	ｺｰﾄﾞ・ｷｬﾌﾞﾀｲﾔ CORD-CABTYRE	1	
23	051-81115000	ｽﾃｰ・ｽﾗｲﾄﾞ STAY-SLIDE	1	
24	051-81116000	ﾌﾞﾗｹｯﾄ BRACKET	1	

https://truckmanualshub.com/

U03 071-81300000 ACS ｱﾀｯﾁﾒﾝﾄ
ACS ATTACHMENT (POWER JIB)

符号 REF. NO.	部品番号 PART NO.	部品名称 PART NAME	個数 Q'ty	備考 NOTE
25	051-81123000	ﾎﾞﾙﾄ BOLT	1	
26	203-71015000	ﾗｯﾁ LATCH	1	
27	532-82101000	ｼｬﾌﾄ SHAFT	1	
28	532-82102000	ﾎﾞｽ BOSS	1	
29	532-82103000	ﾌﾟｰﾘ PULLEY	1	
30	532-82110000	ﾍﾞｱﾘﾝｸﾞ・ﾎﾞｰﾙ BEARING-BALL	2	
31	172-81021000	ﾘﾝｸﾞ RING	3	
32	762-60901000	ｱﾀﾞﾌﾟﾀ・ﾕﾆｵﾝ ADAPTER-UNION	3	
33	809-63200001	ﾊﾟﾈﾙ・ﾃﾞｲｽﾌﾟﾚｲ PANEL-DISPLAY	1	
34	809-28400001	ﾓｰﾒﾝﾄ ﾘﾐｯﾀ MOMENT LIMITER	1	
35	809-33200002	ｾﾝｻ・Lｼｰﾀ SENSOR-L THETA	1	
36	809-18500001	ﾘｰﾙ・ｺｰﾄﾞ(ｵﾌﾟﾁｶﾙ) REEL-CORD(OPTICAL)	1	
37	809-14500003	ﾀｰﾐﾅﾙ・ﾌﾞｰﾑﾄｯﾌﾟ TERMINAL-BOOM TOP	1	
38	809-14600003	ｾﾝｻ・ﾊﾟﾜｰｼﾞﾌﾞｱﾝｸﾞﾙ SENSOR-P JIB ANGLE	1	
39	809-78400001	ｾﾝｻ・ﾌﾟﾚｯｼｬ SENSOR-PRESSURE	1	
40	809-78000001	AVｾﾝｻ AV-SENSOR	2	
41	001-36120110	Oﾘﾝｸﾞ O-RING	3	
42	001-10308020	ﾎﾞﾙﾄ BOLT	8	
43	001-10308016	ﾎﾞﾙﾄ BOLT	12	
44	001-10306020	ﾎﾞﾙﾄ BOLT	4	
45	001-10306012	ﾎﾞﾙﾄ BOLT	30	
46	001-10705012	ｽｸﾘｭ・ﾏｼﾝ SCREW-MACHINE	6	
47	001-10704030	ｽｸﾘｭ・ﾏｼﾝ SCREW-MACHINE	2	
48	001-10703014	ｽｸﾘｭ・ﾏｼﾝ SCREW-MACHINE	26	
49	001-10804051	ｽｸﾘｭ・ｾｯﾄ SCREW-SET	1	

https://truckmanualshub.com/

U03 071-81300000 ACS アタッチメント
ACS ATTACHMENT (POWER JIB)

符号 REF. NO.	部品番号 PART NO.	部品名称 PART NAME	個数 Q'ty	備考 NOTE
50	001-12108002	ワッシャ・スプリング WASHER-SPRING	20	
51	001-12106002	ワッシャ・スプリング WASHER-SPRING	75	
52	001-12105002	ワッシャ・スプリング WASHER-SPRING	6	
53	001-12104002	ワッシャ・スプリング WASHER-SPRING	2	
54	001-12103002	ワッシャ・スプリング WASHER-SPRING	26	
55	001-12210000	ワッシャ WASHER	2	
56	001-12208000	ワッシャ WASHER	12	
57	001-12206000	ワッシャ WASHER	40	
58	001-12205000	ワッシャ WASHER	2	
59	001-12203000	ワッシャ WASHER	26	
60	001-13208000	ナット NUT	2	
61	001-13206000	ナット NUT	71	
62	001-13205000	ナット NUT	6	
63	001-13204000	ナット NUT	2	
64	001-72006138	クランプ CLAMP	1	
65	001-72008005	クランプ CLAMP	14	
66	001-72020218	クランプ CLAMP	26	
67	001-72010506	クランプ CLAMP	8	
68	231-78219000	クリップ CLIP	11	

https://truckmanualshub.com/

U04 102-82200010 オーバ ホイスチング デテクタ
OVER HOIST DETECTOR

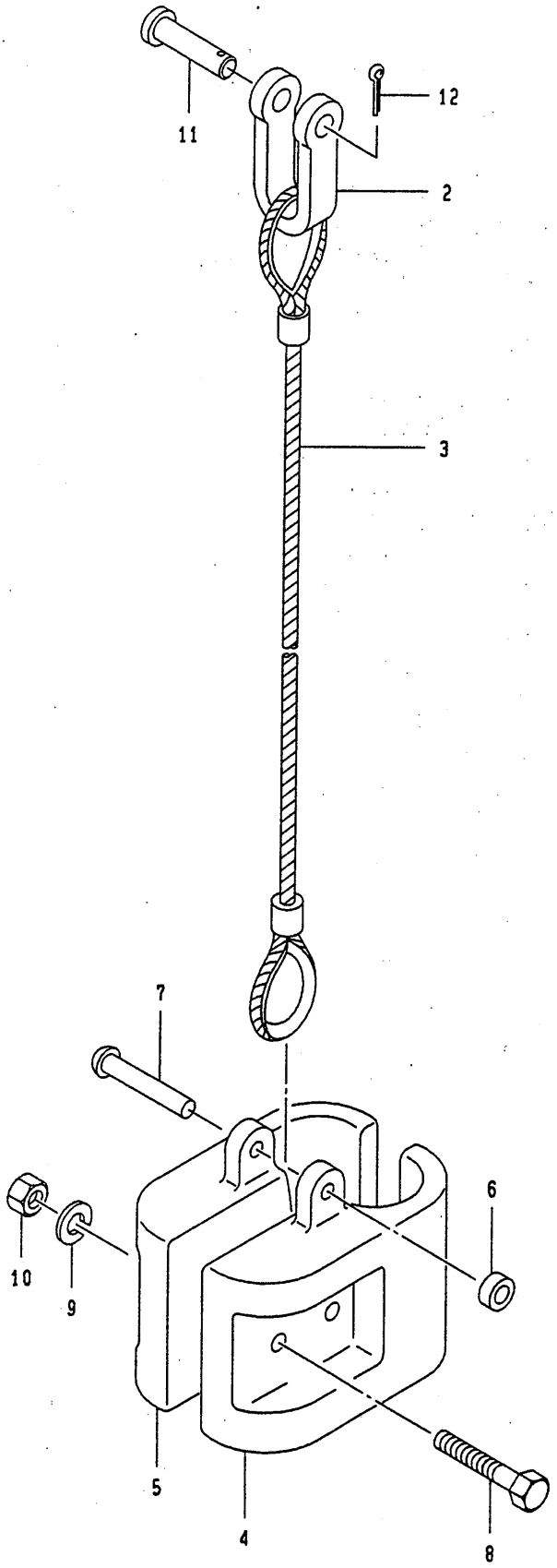

https://truckmanualshub.com/

U04 102-82200010 オーバ゛ ホイスチンク゛ テ゛テクタ
OVER HOIST DETECTOR

符号 REF. NO.	部品番号 PART NO.	部品名称 PART NAME	個数 Q'ty	備考 NOTE
0	102-82200010	オーバ゛ ホイスチンク゛ テ゛テクタ OVER HOIST DETECTOR	1 SET	
2	102-82202000	シャツクル SHACKLE	1	
3	102-82203000	ロープ゜・ワイヤ ROPE-WIRE	1	
4	102-82204000	ウエイト WEIGHT	1	
5	102-82205000	ウエイト WEIGHT	1	
6	102-82206000	プ゜レート・エント゛ PLATE-END	1	
7	009-19206043	リベ゛ツト RIVET	1	
8	001-10308050	ボ゛ルト BOLT	2	
9	001-12108002	ワツシヤ・スプ゜リンク゛ WASHER-SPRING	2	
10	001-13208000	ナツト NUT	2	
11	102-82207000	ピ゜ン PIN	1	
12	001-20203020	ピ゜ン・スプ゜リツト PIN-SPLIT	1	

https://truckmanualshub.com/

U05 772-82200020 オーバ ホイスチング デテクタ
OVER HOIST DETECTOR

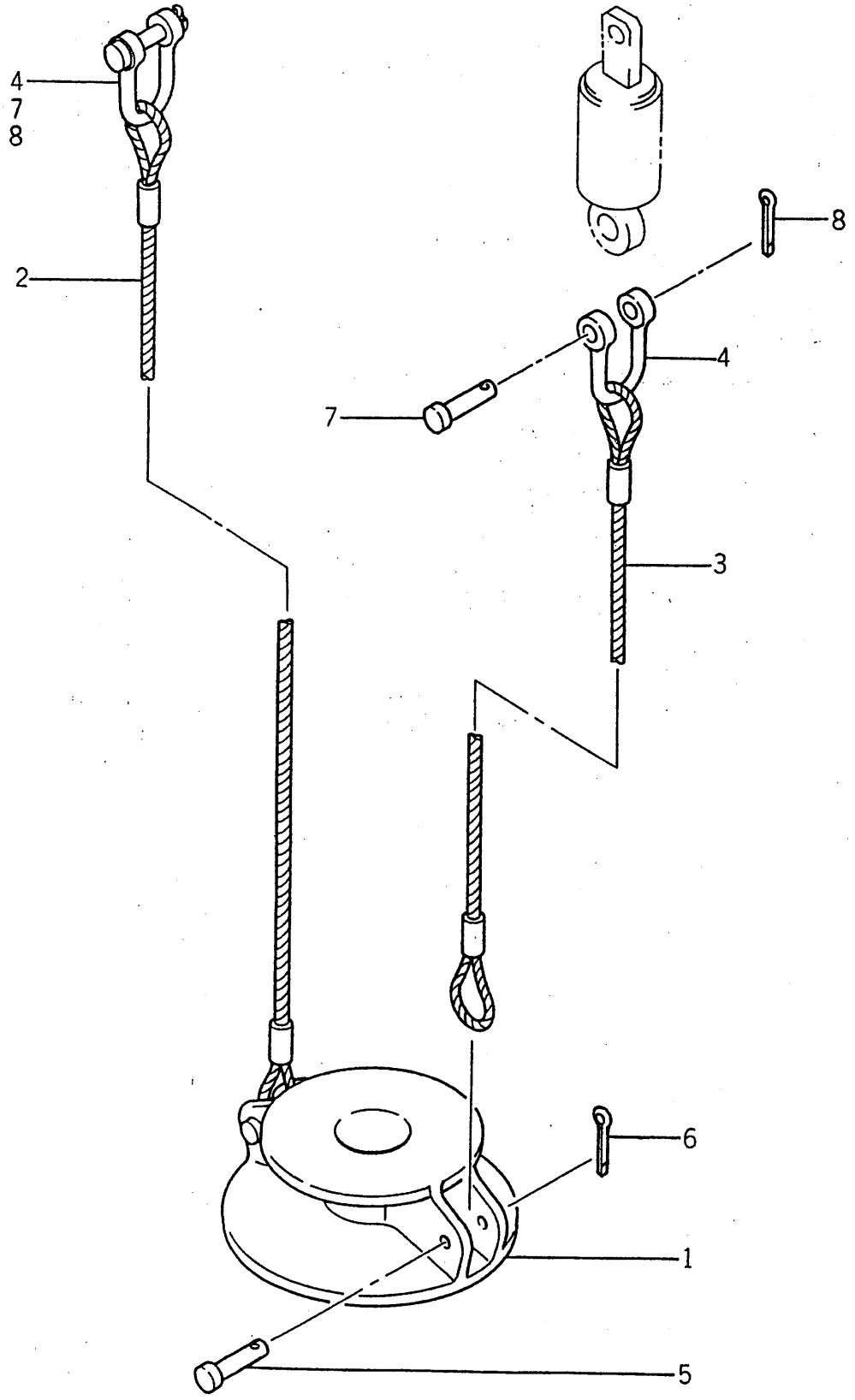

https://truckmanualshub.com/

U05 772-82200020 オーバ゛ ホイスチンク゛ テ゛テクタ
OVER HOIST DETECTOR

符号 REF. NO.	部品番号 PART NO.	部品名称 PART NAME	個数 Q'ty	備考 NOTE
0	772-82200020	オーバ゛ ホイスチンク゛ テ゛テクタ OVER HOIST DETECTOR	1 SET	
1	772-82201020	ウエイト WEIGHT	1	
2	462-82202000	ロープ゜・ワイヤ ROPE-WIRE	1	
3	102-82203000	ロープ゜・ワイヤ ROPE-WIRE	1	
4	102-82202000	シャツクル SHACKLE	2	
5	001-20110050	ピ゜ン PIN	2	
6	001-20203016	ピ゜ン・スプ゜リツト PIN-SPLIT	2	
7	102-82207000	ピ゜ン PIN	2	
8	001-20203020	ピ゜ン・スプ゜リツト PIN-SPLIT	2	

https://truckmanualshub.com/

U06 819-30600001 リミット スイッチ ブロック
LIMIT SWITCH BLOCK

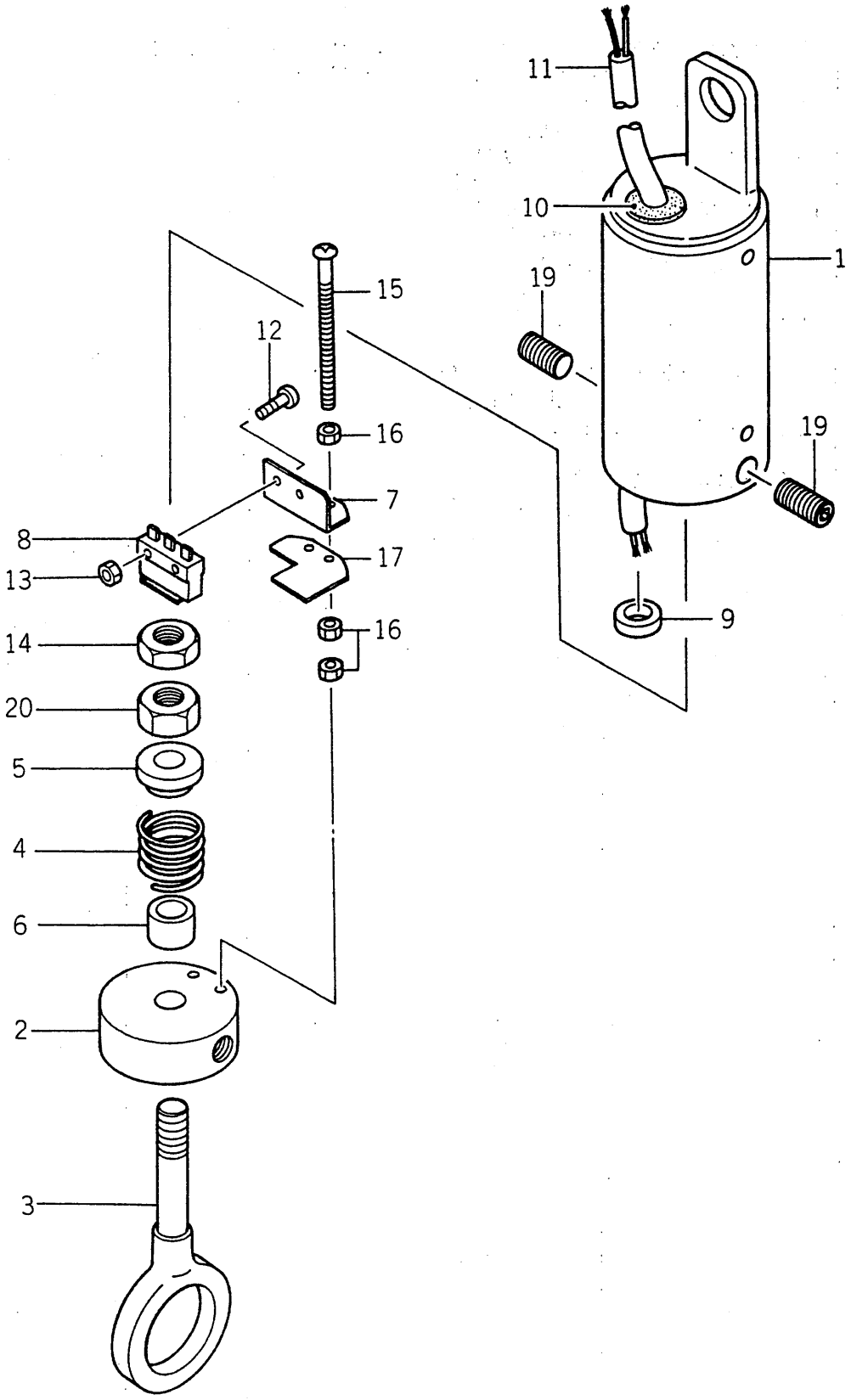

https://truckmanualshub.com/

U06 819-30600001 リミツト スイツチ ブロツク
LIMIT SWITCH BLOCK

符号 REF. NO.	部品番号 PART NO.	部品名称 PART NAME	個数 Q'ty	備考 NOTE
0	819-30600001	リミツト スイツチ ブロツク LIMIT SWITCH BLOCK	1 SET	
1	819-30201032	ケース CASE	1	
2	819-30202051	プレート PLATE	1	
3	819-30203021	シヤフト SHAFT	1	
4	819-30204001	スプリング SPRING	1	
5	819-30205011	サポート・スプリング SUPPORT-SPRING	1	
6	819-30206012	カラー COLLAR	1	
7	819-30207022	ブラケツト BRACKET	1	
8	819-30208003	スイツチ・リミツト SWITCH-LIMIT	1	
9	819-30209001	ストツパ STOPPER	1	
10	819-30210001	グロメツト GROMMET	1	
11	819-30211001	コード CORD	1	
12	819-30212002	スクリユ SCREW	2	
13	819-30213001	ナツト NUT	2	
14	819-30214012	ナツト NUT	1	
15	819-30215011	スクリユ SCREW	2	
16	819-30217011	ナツト NUT	6	
17	819-30218002	スペーサ SPACER	1	
19	001-10808162	スクリユ・セツト SCREW-SET	2	
20	819-30219001	ナツト NUT	1	

https://truckmanualshub.com/

https://truckmanualshub.com/

V. ネームプレート アレンジメント NAME PLATE ARRANGEMENT

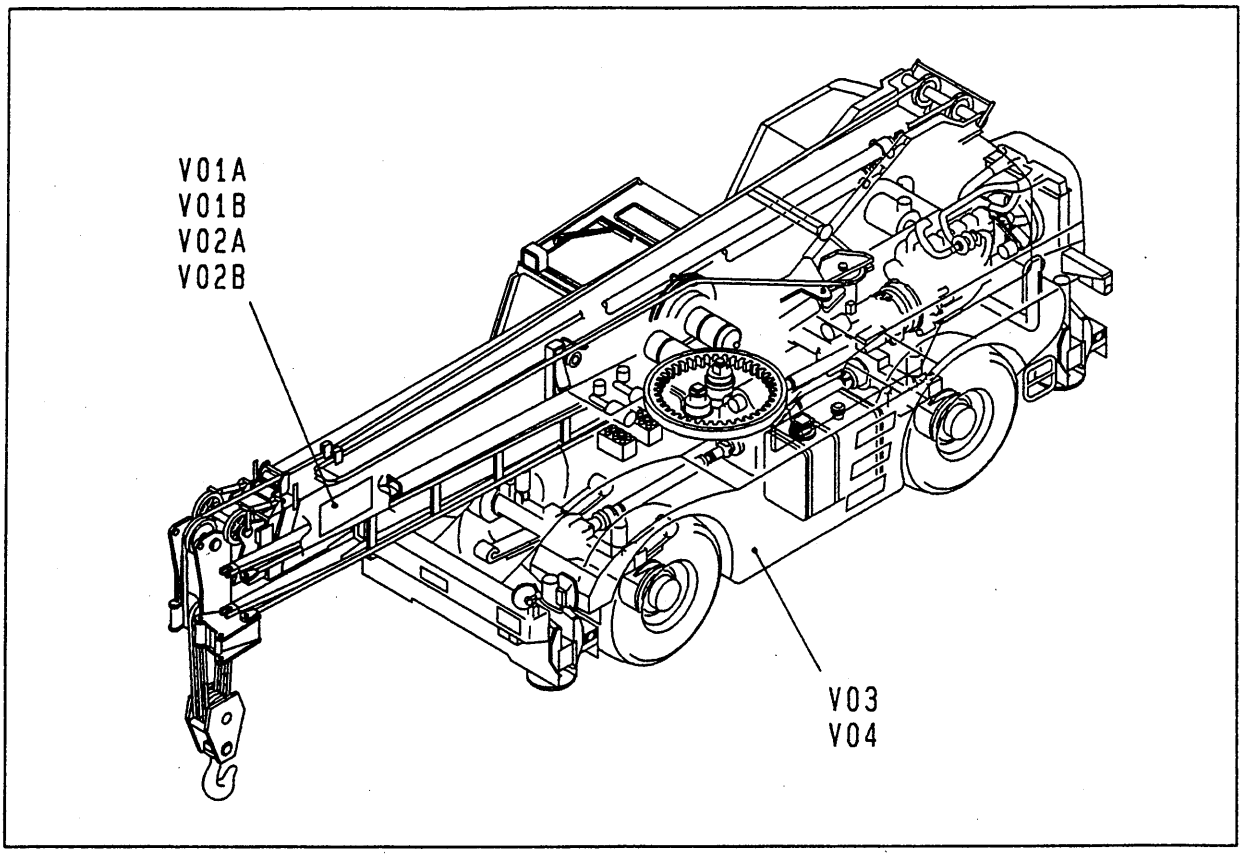

V01A	071-74600000 ·····	ﾈｰﾑ ﾌﾟﾚｰﾄ ｱﾚﾝｼﾞﾒﾝﾄ NAME PLATE ARRANGE	～ #0712093
V01B	071-74600010 ·····	ﾈｰﾑ ﾌﾟﾚｰﾄ ｱﾚﾝｼﾞﾒﾝﾄ NAME PLATE ARRANGE	#0712094 ～
V02A	071-75100000 ·····	ﾈｰﾑ ﾌﾟﾚｰﾄ ｱﾚﾝｼﾞﾒﾝﾄ NAME PLATE ARRANGE	～ #0712093 (POWER JIB)
V02B	071-75100010 ·····	ﾈｰﾑ ﾌﾟﾚｰﾄ ｱﾚﾝｼﾞﾒﾝﾄ NAME PLATE ARRANGE	#0712094 ～ (POWER JIB)
V03	273-75000000 ·····	ﾈｰﾑ ﾌﾟﾚｰﾄ ｱﾚﾝｼﾞﾒﾝﾄ NAME PLATE ARRANGE	
V04	273-75100000 ·····	ﾈｰﾑ ﾌﾟﾚｰﾄ ｱﾚﾝｼﾞﾒﾝﾄ NAME PLATE ARRANGE	(X-TYPE OUTRIGGER)

V

V01A 071-74600000 ネームプレート アレンジメイト
NAME PLATE ARRANGEMENT

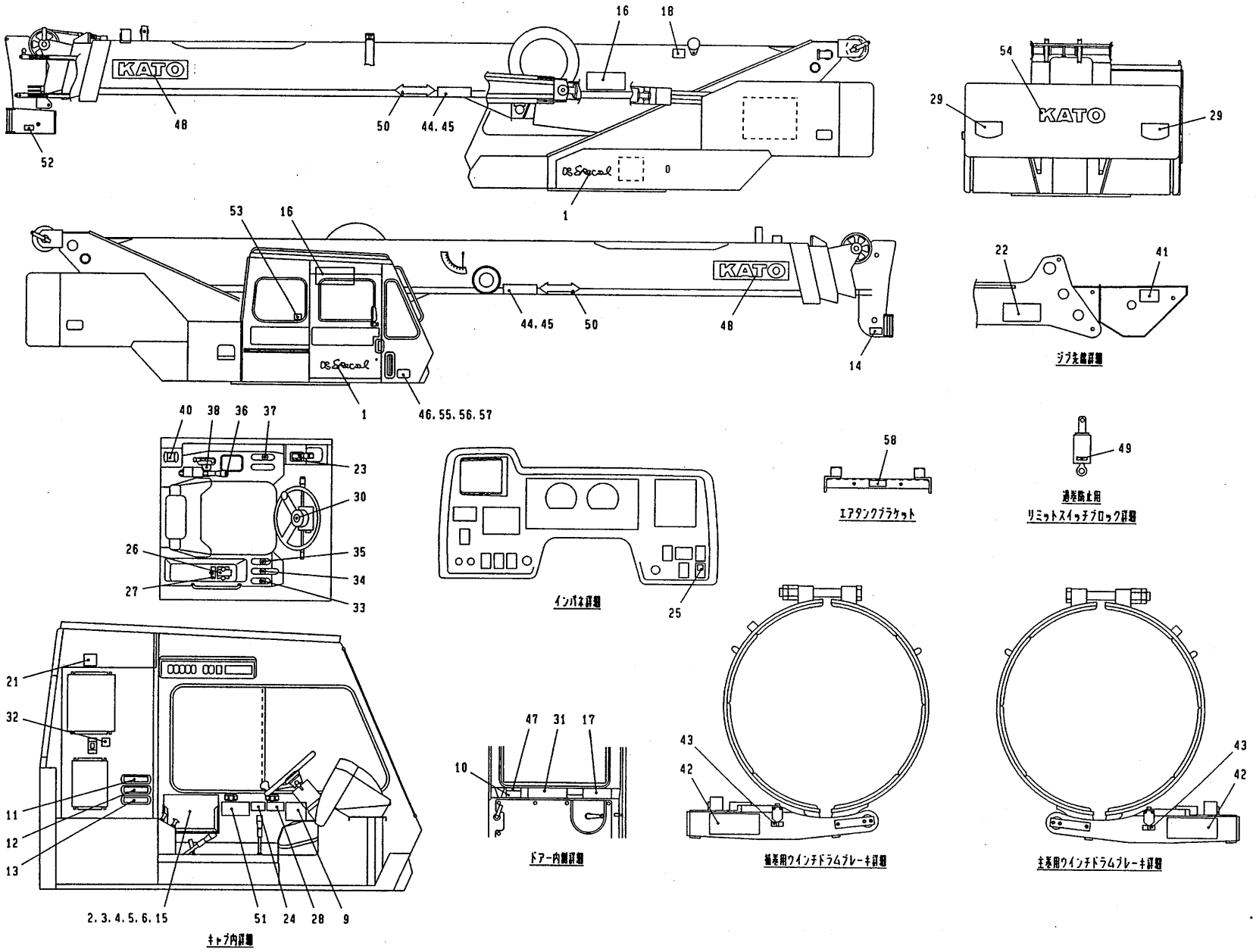

https://truckmanualshub.com/

https://truckmanualshub.com/

V01A 071-74600000 ﾈｰﾑ ﾌﾟﾚｰﾄ ｱﾚﾝｼﾞﾒﾝﾄ ～ #0712093
NAME PLATE ARRANGE

符号 REF.NO.	部品番号 PART NO.	部品名称 PART NAME	個数 Q'ty	備考 NOTE
0	071-74600000	ﾈｰﾑ ﾌﾟﾚｰﾄ ｱﾚﾝｼﾞﾒﾝﾄ NAME PLATE ARRANGE		N.F.S.
1	071-75101000	ﾌﾟﾚｰﾄ･ﾈｰﾑ PLATE-NAME	2	
2	071-75102000	ﾌﾟﾚｰﾄ･ﾈｰﾑ PLATE-NAME	1	
3	071-74601000	ﾌﾟﾚｰﾄ･ﾈｰﾑ PLATE-NAME	1	
4	071-75104000	ﾌﾟﾚｰﾄ･ﾈｰﾑ PLATE-NAME	1	
5	071-74602000	ﾌﾟﾚｰﾄ･ｺｰｼｮﾝ PLATE-CAUTION	1	
6	071-74603000	ﾌﾟﾚｰﾄ･ｺｰｼｮﾝ PLATE-CAUTION	1	
9	071-75109000	ﾌﾟﾚｰﾄ･ﾈｰﾑ PLATE-NAME	1	
10	071-75110000	ﾌﾟﾚｰﾄ･ﾈｰﾑ PLATE-NAME	1	
11	071-75111000	ﾌﾟﾚｰﾄ･ﾈｰﾑ PLATE-NAME	1	
12	071-75112000	ﾌﾟﾚｰﾄ･ﾈｰﾑ PLATE-NAME	1	
13	071-75113000	ﾌﾟﾚｰﾄ･ﾈｰﾑ PLATE-NAME	1	
14	071-75114000	ﾌﾟﾚｰﾄ･ﾈｰﾑ PLATE-NAME	1	
15	071-74507000	ﾌﾟﾚｰﾄ･ﾈｰﾑ PLATE-NAME	1	
16	071-74510000	ﾌﾟﾚｰﾄ･ﾈｰﾑ PLATE-NAME	2	
17	071-75013000	ﾌﾟﾚｰﾄ･ｺｰｼｮﾝ PLATE-CAUTION	1	
18	071-75015000	ﾌﾟﾚｰﾄ･ｺｰｼｮﾝ PLATE-CAUTION	1	
21	231-75007000	ﾌﾟﾚｰﾄ･ﾈｰﾑ PLATE-NAME	1	
22	231-75026000	ﾌﾟﾚｰﾄ･ﾈｰﾑ PLATE-NAME	1	
23	231-75027000	ﾌﾟﾚｰﾄ･ﾈｰﾑ PLATE-NAME	1	
24	231-75030000	ﾌﾟﾚｰﾄ･ｺｰｼｮﾝ PLATE-CAUTION	1	
25	251-75016000	ﾌﾟﾚｰﾄ･ﾈｰﾑ PLATE-NAME	1	
26	251-75017000	ﾌﾟﾚｰﾄ･ﾈｰﾑ PLATE-NAME	1	

https://truckmanualshub.com/

V01A 071-74600000 ﾈｰﾑ ﾌﾟﾚｰﾄ ｱﾚﾝｼﾞﾒﾝﾄ ～ #0712093
NAME PLATE ARRANGE

符号 REF. NO.	部品番号 PART NO.	部品名称 PART NAME	個数 Q'ty	備考 NOTE
27	251-75018000	ﾌﾟﾚｰﾄ・ﾈｰﾑ PLATE-NAME	1	
28	331-75010000	ﾌﾟﾚｰﾄ・ﾈｰﾑ PLATE-NAME	1	
29	331-75016000	ﾌﾟﾚｰﾄ・ﾈｰﾑ PLATE-NAME	2	
30	331-75014000	ﾌﾟﾚｰﾄ・ﾈｰﾑ PLATE-NAME	1	
31	051-75022000	ﾌﾟﾚｰﾄ・ｺｰｼｮﾝ PLATE-CAUTION	1	
32	051-75026000	ﾌﾟﾚｰﾄ・ﾈｰﾑ PLATE-NAME	1	
33	243-75012010	ﾌﾟﾚｰﾄ・ﾈｰﾑ PLATE-NAME	1	
34	243-75013010	ﾌﾟﾚｰﾄ・ﾈｰﾑ PLATE-NAME	1	
35	243-75014010	ﾌﾟﾚｰﾄ・ﾈｰﾑ PLATE-NAME	1	
36	243-75015010	ﾌﾟﾚｰﾄ・ﾈｰﾑ PLATE-NAME	1	
37	243-75016010	ﾌﾟﾚｰﾄ・ﾈｰﾑ PLATE-NAME	1	
38	243-75032000	ﾌﾟﾚｰﾄ・ﾈｰﾑ PLATE-NAME	1	
40	203-75014000	ﾌﾟﾚｰﾄ・ﾈｰﾑ PLATE-NAME	1	
41	772-75023000	ﾌﾟﾚｰﾄ・ｺｰｼｮﾝ PLATE-CAUTION	1	
42	772-75020000	ﾌﾟﾚｰﾄ・ｺｰｼｮﾝ PLATE-CAUTION	2	
43	102-75006000	ﾌﾟﾚｰﾄ・ｺｰｼｮﾝ PLATE-CAUTION	2	
44	102-75025000	ﾌﾟﾚｰﾄ・ﾈｰﾑ PLATE-NAME	2	
45	162-75014000	ﾌﾟﾚｰﾄ・ﾈｰﾑ PLATE-NAME	2	
46	303-75017000	ﾌﾟﾚｰﾄ・ﾈｰﾑ PLATE-NAME	1	
47	303-75021000	ﾌﾟﾚｰﾄ・ﾈｰﾑ PLATE-NAME	1	
48	303-75031000	ﾌﾟﾚｰﾄ・ﾈｰﾑ PLATE-NAME	2	
49	122-75014000	ﾌﾟﾚｰﾄ・ﾈｰﾑ PLATE-NAME	3	
50	122-75016000	ﾌﾟﾚｰﾄ・ﾈｰﾑ PLATE-NAME	2	
51	122-75031010	ﾌﾟﾚｰﾄ・ﾈｰﾑ PLATE-NAME	1	

https://truckmanualshub.com/

V01A 071-74600000 ﾈｰﾑ ﾌﾟﾚｰﾄ ｱﾚﾝｼﾞﾒﾝﾄ ～ #0712093
NAME PLATE ARRANGE

符号 REF. NO.	部品番号 PART NO.	部品名称 PART NAME	個数 Q'ty	備考 NOTE
52	462-75010000	ﾌﾟﾚｰﾄ・ﾈｰﾑ PLATE-NAME	1	
53	101-75048000	ﾌﾟﾚｰﾄ・ﾈｰﾑ PLATE-NAME	1	
54	231-75031000	ﾌﾟﾚｰﾄ・ﾈｰﾑ PLATE-NAME	1	
55	001-10704010	ｽｸﾘｭ・ﾏｼﾝ SCREW-MACHINE	4	
56	001-12104002	ﾜｯｼｬ・ｽﾌﾟﾘﾝｸﾞ WASHER-SPRING	4	
57	001-13204000	ﾅｯﾄ NUT	4	
58	303-75033000	ﾌﾟﾚｰﾄ・ﾈｰﾑ PLATE-NAME	1	

V01B 071-74600010 ネームプレート アレンジメイト
NAME PLATE ARRANGEMENT

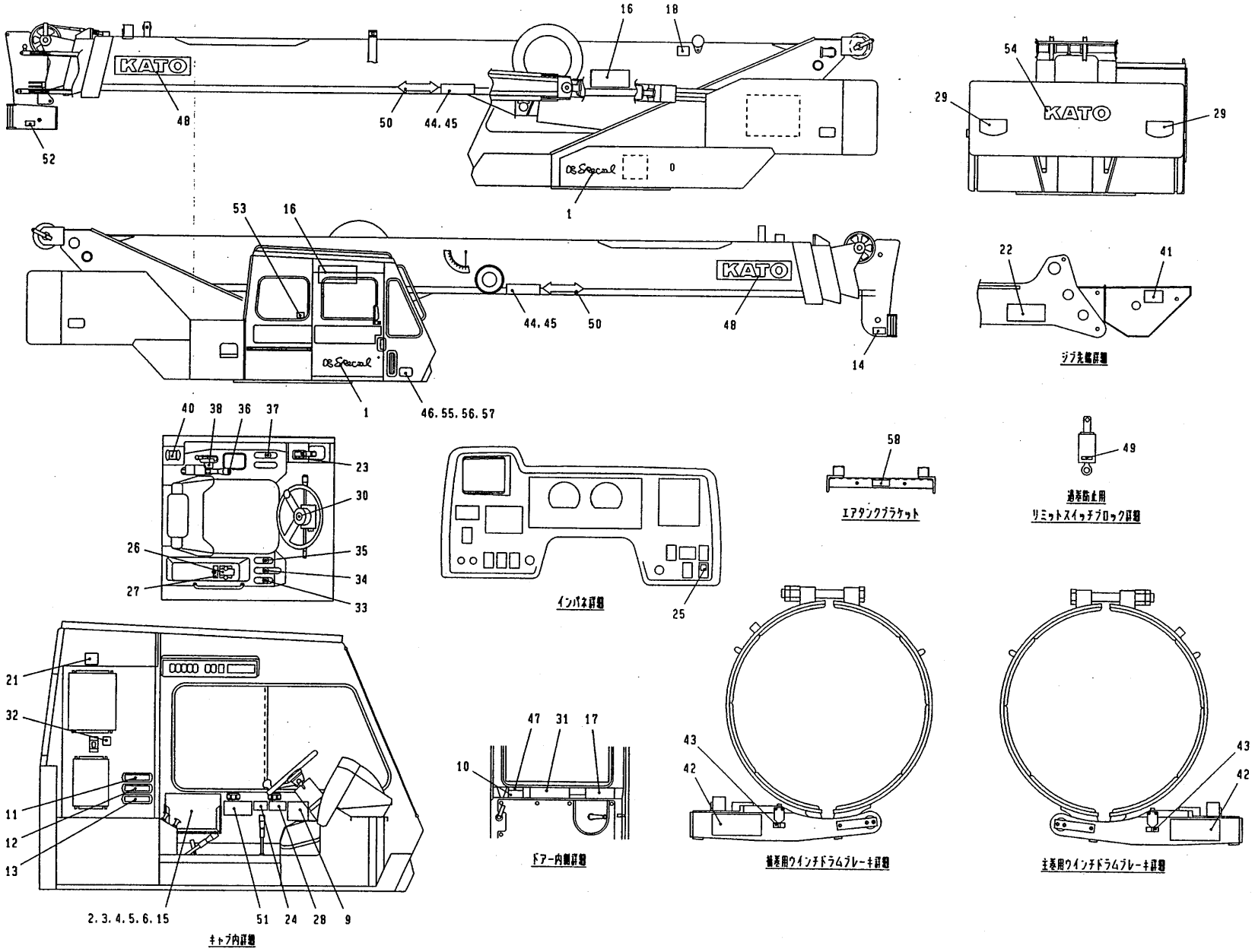

https://truckmanualshub.com/

https://truckmanualshub.com/

V01B 071-74600010 ﾈｰﾑ ﾌﾟﾚｰﾄ ｱﾚﾝｼﾞﾒﾝﾄ #0712094 ～
NAME PLATE ARRANGE

符号 REF.NO.	部品番号 PART NO.	部品名称 PART NAME	個数 Q'ty	備考 NOTE
0	071-74600010	ﾈｰﾑ ﾌﾟﾚｰﾄ ｱﾚﾝｼﾞﾒﾝﾄ NAME PLATE ARRANGE		N.F.S.
1	071-75101000	ﾌﾟﾚｰﾄ･ﾈｰﾑ PLATE-NAME	2	
2	071-75102010	ﾌﾟﾚｰﾄ･ﾈｰﾑ PLATE-NAME	1	
3	071-74601000	ﾌﾟﾚｰﾄ･ﾈｰﾑ PLATE-NAME	1	
4	071-75104000	ﾌﾟﾚｰﾄ･ﾈｰﾑ PLATE-NAME	1	
5	071-74602000	ﾌﾟﾚｰﾄ･ｺｰｼｮﾝ PLATE-CAUTION	1	
6	071-74603000	ﾌﾟﾚｰﾄ･ｺｰｼｮﾝ PLATE-CAUTION	1	
9	071-75109000	ﾌﾟﾚｰﾄ･ﾈｰﾑ PLATE-NAME	1	
10	071-75110000	ﾌﾟﾚｰﾄ･ﾈｰﾑ PLATE-NAME	1	
11	071-75111000	ﾌﾟﾚｰﾄ･ﾈｰﾑ PLATE-NAME	1	
12	071-75112000	ﾌﾟﾚｰﾄ･ﾈｰﾑ PLATE-NAME	1	
13	071-75113000	ﾌﾟﾚｰﾄ･ﾈｰﾑ PLATE-NAME	1	
14	071-75114000	ﾌﾟﾚｰﾄ･ﾈｰﾑ PLATE-NAME	1	
15	071-74507000	ﾌﾟﾚｰﾄ･ﾈｰﾑ PLATE-NAME	1	
16	071-74510000	ﾌﾟﾚｰﾄ･ﾈｰﾑ PLATE-NAME	2	
17	071-75013000	ﾌﾟﾚｰﾄ･ｺｰｼｮﾝ PLATE-CAUTION	1	
18	071-75015000	ﾌﾟﾚｰﾄ･ｺｰｼｮﾝ PLATE-CAUTION	1	
21	231-75007000	ﾌﾟﾚｰﾄ･ﾈｰﾑ PLATE-NAME	1	
22	231-75026000	ﾌﾟﾚｰﾄ･ﾈｰﾑ PLATE-NAME	1	
23	231-75027000	ﾌﾟﾚｰﾄ･ﾈｰﾑ PLATE-NAME	1	
24	231-75030000	ﾌﾟﾚｰﾄ･ｺｰｼｮﾝ PLATE-CAUTION	1	
25	251-75016000	ﾌﾟﾚｰﾄ･ﾈｰﾑ PLATE-NAME	1	
26	251-75017000	ﾌﾟﾚｰﾄ･ﾈｰﾑ PLATE-NAME	1	

https://truckmanualshub.com/

V01B 071-74600010 ﾈｰﾑ ﾌﾟﾚｰﾄ ｱﾚﾝｼﾞﾒﾝﾄ #0712094 ～
NAME PLATE ARRANGE

符号 REF. NO.	部品番号 PART NO.	部品名称 PART NAME	個数 Q'ty	備考 NOTE
27	251-75018000	ﾌﾟﾚｰﾄ・ﾈｰﾑ PLATE-NAME	1	
28	331-75010000	ﾌﾟﾚｰﾄ・ﾈｰﾑ PLATE-NAME	1	
29	331-75016000	ﾌﾟﾚｰﾄ・ﾈｰﾑ PLATE-NAME	2	
30	331-75014000	ﾌﾟﾚｰﾄ・ﾈｰﾑ PLATE-NAME	1	
31	051-75022000	ﾌﾟﾚｰﾄ・ｺｰｼｮﾝ PLATE-CAUTION	1	
32	051-75026000	ﾌﾟﾚｰﾄ・ﾈｰﾑ PLATE-NAME	1	
33	243-75012010	ﾌﾟﾚｰﾄ・ﾈｰﾑ PLATE-NAME	1	
34	243-75013010	ﾌﾟﾚｰﾄ・ﾈｰﾑ PLATE-NAME	1	
35	243-75014010	ﾌﾟﾚｰﾄ・ﾈｰﾑ PLATE-NAME	1	
36	243-75015010	ﾌﾟﾚｰﾄ・ﾈｰﾑ PLATE-NAME	1	
37	243-75016010	ﾌﾟﾚｰﾄ・ﾈｰﾑ PLATE-NAME	1	
38	243-75032000	ﾌﾟﾚｰﾄ・ﾈｰﾑ PLATE-NAME	1	
40	203-75014000	ﾌﾟﾚｰﾄ・ﾈｰﾑ PLATE-NAME	1	
41	772-75023000	ﾌﾟﾚｰﾄ・ｺｰｼｮﾝ PLATE-CAUTION	1	
42	772-75020000	ﾌﾟﾚｰﾄ・ｺｰｼｮﾝ PLATE-CAUTION	2	
43	102-75006000	ﾌﾟﾚｰﾄ・ｺｰｼｮﾝ PLATE-CAUTION	2	
44	102-75025000	ﾌﾟﾚｰﾄ・ﾈｰﾑ PLATE-NAME	2	
45	162-75014000	ﾌﾟﾚｰﾄ・ﾈｰﾑ PLATE-NAME	2	
46	303-75017000	ﾌﾟﾚｰﾄ・ﾈｰﾑ PLATE-NAME	1	
47	303-75021000	ﾌﾟﾚｰﾄ・ﾈｰﾑ PLATE-NAME	1	
48	303-75031000	ﾌﾟﾚｰﾄ・ﾈｰﾑ PLATE-NAME	2	
49	122-75014000	ﾌﾟﾚｰﾄ・ﾈｰﾑ PLATE-NAME	3	
50	122-75016000	ﾌﾟﾚｰﾄ・ﾈｰﾑ PLATE-NAME	2	
51	122-75031010	ﾌﾟﾚｰﾄ・ﾈｰﾑ PLATE-NAME	1	

https://truckmanualshub.com/

V01B 071-74600010 ﾈｰﾑ ﾌﾟﾚｰﾄ ｱﾚﾝｼﾞﾒﾝﾄ #0712094 ～
NAME PLATE ARRANGE

符号 REF. NO.	部品番号 PART NO.	部品名称 PART NAME	個数 Q'ty	備考 NOTE
52	462-75010000	ﾌﾟﾚｰﾄ・ﾈｰﾑ PLATE-NAME	1	
53	101-75048000	ﾌﾟﾚｰﾄ・ﾈｰﾑ PLATE-NAME	1	
54	231-75031000	ﾌﾟﾚｰﾄ・ﾈｰﾑ PLATE-NAME	1	
55	001-10704010	ｽｸﾘｭ・ﾏｼﾝ SCREW-MACHINE	4	
56	001-12104002	ﾜｻｼﾔ・ｽﾌﾟﾘﾝｸﾞ WASHER-SPRING	4	
57	001-13204000	ﾅｻﾄ NUT	4	
58	303-75033000	ﾌﾟﾚｰﾄ・ﾈｰﾑ PLATE-NAME	1	

V02A 071-75100000 ネームプレート アレンジメイト
NAME PLATE ARRANGEMENT

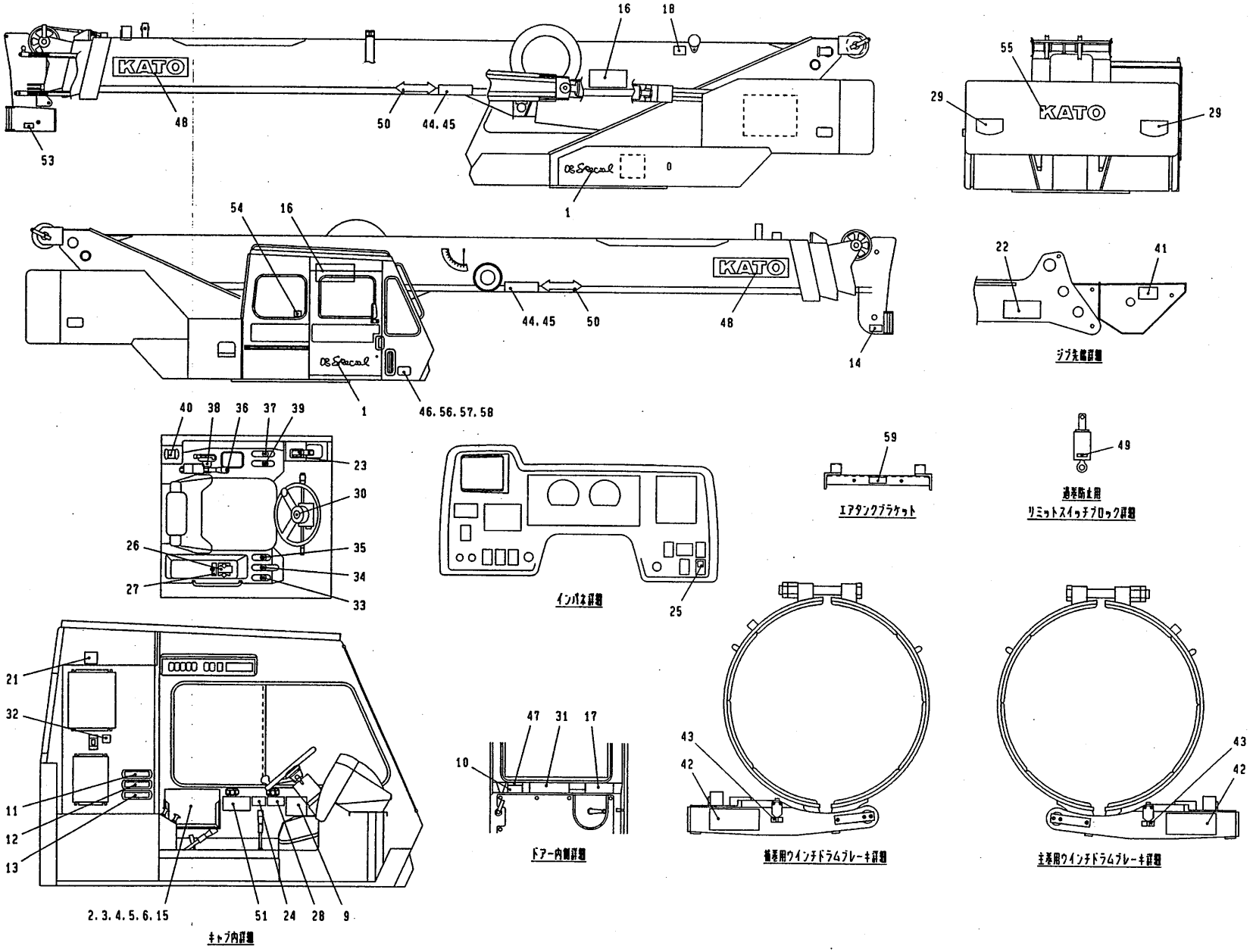

12.1994-TI
071-751-01

https://truckmanualshub.com/

https://truckmanualshub.com/

V02A 071-75100000 ﾈｰﾑ ﾌﾟﾚｰﾄ ｱﾚﾝｼﾞﾒﾝﾄ ～ #0712093
NAME PLATE ARRANGE (POWER JIB)

符号 REF.NO.	部品番号 PART NO.	部品名称 PART NAME	個数 Q'ty	備考 NOTE
0	071-75100000	ﾈｰﾑ ﾌﾟﾚｰﾄ ｱﾚﾝｼﾞﾒﾝﾄ NAME PLATE ARRANGE		N.F.S.
1	071-75101000	ﾌﾟﾚｰﾄ･ﾈｰﾑ PLATE-NAME	2	
2	071-75102000	ﾌﾟﾚｰﾄ･ﾈｰﾑ PLATE-NAME	1	
3	071-75103000	ﾌﾟﾚｰﾄ･ﾈｰﾑ PLATE-NAME	1	
4	071-75104000	ﾌﾟﾚｰﾄ･ﾈｰﾑ PLATE-NAME	1	
5	071-75105000	ﾌﾟﾚｰﾄ･ｺｰｼｮﾝ PLATE-CAUTION	1	
6	071-75106000	ﾌﾟﾚｰﾄ･ｺｰｼｮﾝ PLATE-CAUTION	1	
9	071-75109000	ﾌﾟﾚｰﾄ･ﾈｰﾑ PLATE-NAME	1	
10	071-75110000	ﾌﾟﾚｰﾄ･ﾈｰﾑ PLATE-NAME	1	
11	071-75111000	ﾌﾟﾚｰﾄ･ﾈｰﾑ PLATE-NAME	1	
12	071-75112000	ﾌﾟﾚｰﾄ･ﾈｰﾑ PLATE-NAME	1	
13	071-75113000	ﾌﾟﾚｰﾄ･ﾈｰﾑ PLATE-NAME	1	
14	071-75114000	ﾌﾟﾚｰﾄ･ﾈｰﾑ PLATE-NAME	1	
15	071-75007000	ﾌﾟﾚｰﾄ･ﾈｰﾑ PLATE-NAME	1	
16	071-75010000	ﾌﾟﾚｰﾄ･ﾈｰﾑ PLATE-NAME	2	
17	071-75013000	ﾌﾟﾚｰﾄ･ｺｰｼｮﾝ PLATE-CAUTION	1	
18	071-75015000	ﾌﾟﾚｰﾄ･ｺｰｼｮﾝ PLATE-CAUTION	1	
21	231-75007000	ﾌﾟﾚｰﾄ･ﾈｰﾑ PLATE-NAME	1	
22	231-75026000	ﾌﾟﾚｰﾄ･ﾈｰﾑ PLATE-NAME	1	
23	231-75027000	ﾌﾟﾚｰﾄ･ﾈｰﾑ PLATE-NAME	1	
24	231-75030000	ﾌﾟﾚｰﾄ･ｺｰｼｮﾝ PLATE-CAUTION	1	
25	251-75016000	ﾌﾟﾚｰﾄ･ﾈｰﾑ PLATE-NAME	1	
26	251-75017000	ﾌﾟﾚｰﾄ･ﾈｰﾑ PLATE-NAME	1	

https://truckmanualshub.com/

V02A 071-75100000 ネーム プレート アレンジメント NAME PLATE ARRANGE ～ #0712093 (POWER JIB)

符号 REF. NO.	部品番号 PART NO.	部品名称 PART NAME	個数 Q'ty	備考 NOTE
27	251-75018000	プレート・ネーム PLATE-NAME	1	
28	331-75010000	プレート・ネーム PLATE-NAME	1	
29	331-75016000	プレート・ネーム PLATE-NAME	2	
30	331-75014000	プレート・ネーム PLATE-NAME	1	
31	051-75022000	プレート・コーション PLATE-CAUTION	1	
32	051-75026000	プレート・ネーム PLATE-NAME	1	
33	243-75012010	プレート・ネーム PLATE-NAME	1	
34	243-75013010	プレート・ネーム PLATE-NAME	1	
35	243-75014010	プレート・ネーム PLATE-NAME	1	
36	243-75015010	プレート・ネーム PLATE-NAME	1	
37	243-75016010	プレート・ネーム PLATE-NAME	1	
38	243-75032000	プレート・ネーム PLATE-NAME	1	
39	243-74501000	プレート・ネーム PLATE-NAME	1	
40	203-75014000	プレート・ネーム PLATE-NAME	1	
41	772-75023000	プレート・コーション PLATE-CAUTION	1	
42	772-75020000	プレート・コーション PLATE-CAUTION	2	
43	102-75006000	プレート・コーション PLATE-CAUTION	2	
44	102-75025000	プレート・ネーム PLATE-NAME	2	
45	162-75014000	プレート・ネーム PLATE-NAME	2	
46	303-75017000	プレート・ネーム PLATE-NAME	1	
47	303-75021000	プレート・ネーム PLATE-NAME	1	
48	303-75031000	プレート・ネーム PLATE-NAME	2	
49	122-75014000	プレート・ネーム PLATE-NAME	3	
50	122-75016000	プレート・ネーム PLATE-NAME	2	
51	122-75031010	プレート・ネーム PLATE-NAME	1	

https://truckmanualshub.com/

V02A 071-75100000 ﾈｰﾑ ﾌﾟﾚｰﾄ ｱﾚﾝｼﾞﾒﾝﾄ ～ #0712093
NAME PLATE ARRANGE (POWER JIB)

符号 REF. NO.	部品番号 PART NO.	部品名称 PART NAME	個数 Q'ty	備考 NOTE
53	462-75010000	ﾌﾟﾚｰﾄ・ﾈｰﾑ PLATE-NAME	1	
54	101-75048000	ﾌﾟﾚｰﾄ・ﾈｰﾑ PLATE-NAME	1	
55	231-75031000	ﾌﾟﾚｰﾄ・ﾈｰﾑ PLATE-NAME	1	
56	001-10704010	ｽｸﾘｭ・ﾏｼﾝ SCREW-MACHINE	4	
57	001-12104002	ﾜｯｼｬ・ｽﾌﾟﾘﾝｸﾞ WASHER-SPRING	4	
58	001-13204000	ﾅｯﾄ NUT	4	
59	303-75033000	ﾌﾟﾚｰﾄ・ﾈｰﾑ PLATE-NAME	1	

V028 071-75100010 ネームプレート アレンジメイト
NAME PLATE ARRANGEMENT

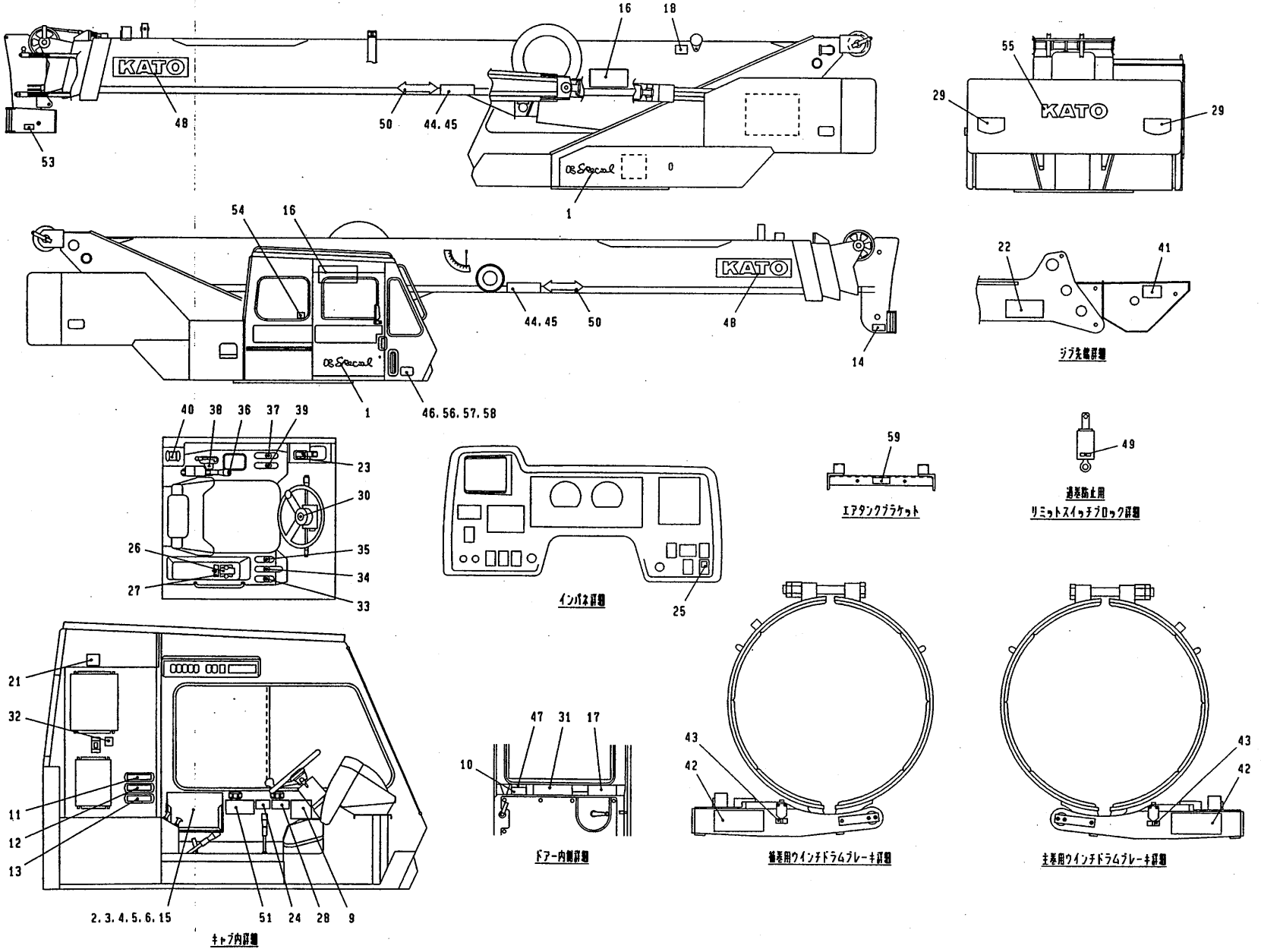

https://truckmanualshub.com/

https://truckmanualshub.com/

V02B 071-75100010 ﾈｰﾑ ﾌﾟﾚｰﾄ ｱﾚﾝｼﾞﾒﾝﾄ NAME PLATE ARRANGE #0712094 ～ (POWER JIB)

符号 REF. NO.	部品番号 PART NO.	部品名称 PART NAME	個数 Q'ty	備考 NOTE
0	071-75100010	ﾈｰﾑ ﾌﾟﾚｰﾄ ｱﾚﾝｼﾞﾒﾝﾄ NAME PLATE ARRANGE		N.F.S.
1	071-75101000	ﾌﾟﾚｰﾄ･ﾈｰﾑ PLATE-NAME	2	
2	071-75102010	ﾌﾟﾚｰﾄ･ﾈｰﾑ PLATE-NAME	1	
3	071-75103000	ﾌﾟﾚｰﾄ･ﾈｰﾑ PLATE-NAME	1	
4	071-75104000	ﾌﾟﾚｰﾄ･ﾈｰﾑ PLATE-NAME	1	
5	071-75105000	ﾌﾟﾚｰﾄ･ｺｰｼｮﾝ PLATE-CAUTION	1	
6	071-75106000	ﾌﾟﾚｰﾄ･ｺｰｼｮﾝ PLATE-CAUTION	1	
9	071-75109000	ﾌﾟﾚｰﾄ･ﾈｰﾑ PLATE-NAME	1	
10	071-75110000	ﾌﾟﾚｰﾄ･ﾈｰﾑ PLATE-NAME	1	
11	071-75111000	ﾌﾟﾚｰﾄ･ﾈｰﾑ PLATE-NAME	1	
12	071-75112000	ﾌﾟﾚｰﾄ･ﾈｰﾑ PLATE-NAME	1	
13	071-75113000	ﾌﾟﾚｰﾄ･ﾈｰﾑ PLATE-NAME	1	
14	071-75114000	ﾌﾟﾚｰﾄ･ﾈｰﾑ PLATE-NAME	1	
15	071-75007000	ﾌﾟﾚｰﾄ･ﾈｰﾑ PLATE-NAME	1	
16	071-75010000	ﾌﾟﾚｰﾄ･ﾈｰﾑ PLATE-NAME	2	
17	071-75013000	ﾌﾟﾚｰﾄ･ｺｰｼｮﾝ PLATE-CAUTION	1	
18	071-75015000	ﾌﾟﾚｰﾄ･ｺｰｼｮﾝ PLATE-CAUTION	1	
21	231-75007000	ﾌﾟﾚｰﾄ･ﾈｰﾑ PLATE-NAME	1	
22	231-75026000	ﾌﾟﾚｰﾄ･ﾈｰﾑ PLATE-NAME	1	
23	231-75027000	ﾌﾟﾚｰﾄ･ﾈｰﾑ PLATE-NAME	1	
24	231-75030000	ﾌﾟﾚｰﾄ･ｺｰｼｮﾝ PLATE-CAUTION	1	
25	251-75016000	ﾌﾟﾚｰﾄ･ﾈｰﾑ PLATE-NAME	1	
26	251-75017000	ﾌﾟﾚｰﾄ･ﾈｰﾑ PLATE-NAME	1	

https://truckmanualshub.com/

V02B 071-75100010 ﾈｰﾑ ﾌﾟﾚｰﾄ ｱﾚﾝｼﾞﾒﾝﾄ #0712094 ～
NAME PLATE ARRANGE (POWER JIB)

符号 REF. NO.	部品番号 PART NO.	部品名称 PART NAME	個数 Q'ty	備考 NOTE
27	251-75018000	ﾌﾟﾚｰﾄ・ﾈｰﾑ PLATE-NAME	1	
28	331-75010000	ﾌﾟﾚｰﾄ・ﾈｰﾑ PLATE-NAME	1	
29	331-75016000	ﾌﾟﾚｰﾄ・ﾈｰﾑ PLATE-NAME	2	
30	331-75014000	ﾌﾟﾚｰﾄ・ﾈｰﾑ PLATE-NAME	1	
31	051-75022000	ﾌﾟﾚｰﾄ・ｺｰｼｮﾝ PLATE-CAUTION	1	
32	051-75026000	ﾌﾟﾚｰﾄ・ﾈｰﾑ PLATE-NAME	1	
33	243-75012010	ﾌﾟﾚｰﾄ・ﾈｰﾑ PLATE-NAME	1	
34	243-75013010	ﾌﾟﾚｰﾄ・ﾈｰﾑ PLATE-NAME	1	
35	243-75014010	ﾌﾟﾚｰﾄ・ﾈｰﾑ PLATE-NAME	1	
36	243-75015010	ﾌﾟﾚｰﾄ・ﾈｰﾑ PLATE-NAME	1	
37	243-75016010	ﾌﾟﾚｰﾄ・ﾈｰﾑ PLATE-NAME	1	
38	243-75032000	ﾌﾟﾚｰﾄ・ﾈｰﾑ PLATE-NAME	1	
39	243-74501000	ﾌﾟﾚｰﾄ・ﾈｰﾑ PLATE-NAME	1	
40	203-75014000	ﾌﾟﾚｰﾄ・ﾈｰﾑ PLATE-NAME	1	
41	772-75023000	ﾌﾟﾚｰﾄ・ｺｰｼｮﾝ PLATE-CAUTION	1	
42	772-75020000	ﾌﾟﾚｰﾄ・ｺｰｼｮﾝ PLATE-CAUTION	2	
43	102-75006000	ﾌﾟﾚｰﾄ・ｺｰｼｮﾝ PLATE-CAUTION	2	
44	102-75025000	ﾌﾟﾚｰﾄ・ﾈｰﾑ PLATE-NAME	2	
45	162-75014000	ﾌﾟﾚｰﾄ・ﾈｰﾑ PLATE-NAME	2	
46	303-75017000	ﾌﾟﾚｰﾄ・ﾈｰﾑ PLATE-NAME	1	
47	303-75021000	ﾌﾟﾚｰﾄ・ﾈｰﾑ PLATE-NAME	1	
48	303-75031000	ﾌﾟﾚｰﾄ・ﾈｰﾑ PLATE-NAME	2	
49	122-75014000	ﾌﾟﾚｰﾄ・ﾈｰﾑ PLATE-NAME	3	
50	122-75016000	ﾌﾟﾚｰﾄ・ﾈｰﾑ PLATE-NAME	2	
51	122-75031010	ﾌﾟﾚｰﾄ・ﾈｰﾑ PLATE-NAME	1	

https://truckmanualshub.com/

V02B 071-75100010 ﾈｰﾑ ﾌﾟﾚｰﾄ ｱﾚﾝｼﾞﾒﾝﾄ NAME PLATE ARRANGE #0712094 ～ (POWER JIB)

符号 REF.NO.	部品番号 PART NO.	部品名称 PART NAME	個数 Q'ty	備考 NOTE
53	462-75010000	ﾌﾟﾚｰﾄ・ﾈｰﾑ PLATE-NAME	1	
54	101-75048000	ﾌﾟﾚｰﾄ・ﾈｰﾑ PLATE-NAME	1	
55	231-75031000	ﾌﾟﾚｰﾄ・ﾈｰﾑ PLATE-NAME	1	
56	001-10704010	ｽｸﾘｭ・ﾏｼﾝ SCREW-MACHINE	4	
57	001-12104002	ﾜｯｼｬ・ｽﾌﾟﾘﾝｸﾞ WASHER-SPRING	4	
58	001-13204000	ﾅｯﾄ NUT	4	
59	303-75033000	ﾌﾟﾚｰﾄ・ﾈｰﾑ PLATE-NAME	1	

V03 273-75000000 ネームプレート アレンジメント
NAME PLATE ARRANGE

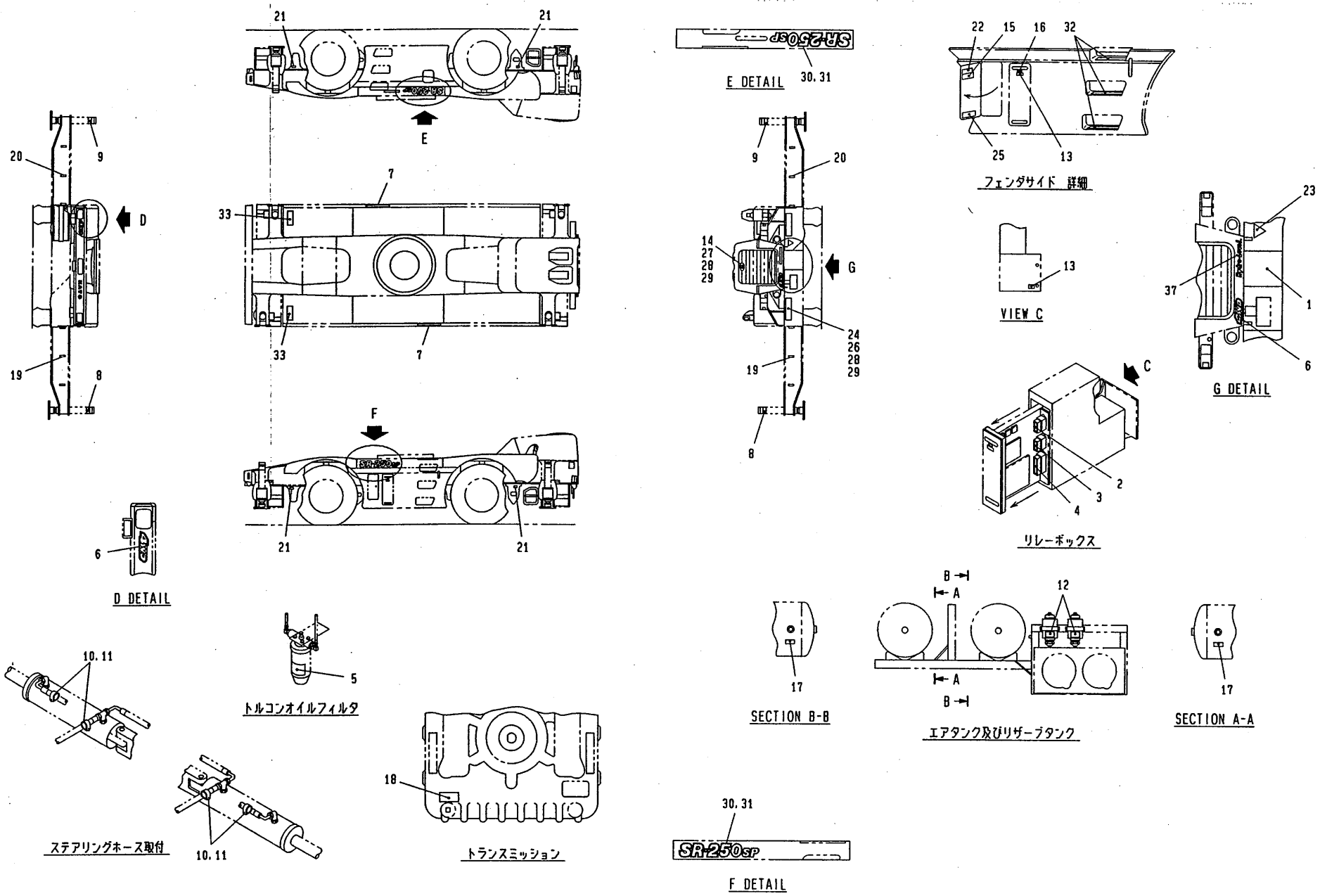

https://truckmanualshub.com/

V03 273-75000000 ﾈｰﾑ ﾌﾟﾚｰﾄ ｱﾚﾝｼﾞﾒﾝﾄ
NAME PLATE ARRANGE

符号 REF.NO.	部品番号 PART NO.	部品名称 PART NAME	個数 Q'ty	備考 NOTE
0	273-75000000	ﾈｰﾑ ﾌﾟﾚｰﾄ ｱﾚﾝｼﾞﾒﾝﾄ NAME PLATE ARRANGE		N.F.S.
1	273-75001000	ﾌﾟﾚｰﾄ･ﾈｰﾑ PLATE-NAME	1	
2	273-75002000	ﾌﾟﾚｰﾄ･ﾈｰﾑ PLATE-NAME	1	
3	273-75003000	ﾌﾟﾚｰﾄ･ﾈｰﾑ PLATE-NAME	1	
4	163-75004000	ﾌﾟﾚｰﾄ･ﾈｰﾑ PLATE-NAME	1	
5	163-75005000	ﾌﾟﾚｰﾄ･ﾈｰﾑ PLATE-NAME	1	
6	273-75005000	ﾌﾟﾚｰﾄ･ﾈｰﾑ PLATE-NAME	2	
7	163-75007000	ｼｰﾄ･ﾉﾝｽﾘｯﾌﾟ SHEET-NON SLIP	2	
8	271-75017010	ﾌﾟﾚｰﾄ PLATE	2	
9	271-75018010	ﾌﾟﾚｰﾄ PLATE	2	
10	303-75034000	ﾌﾟﾚｰﾄ･ﾈｰﾑ PLATE-NAME	8	
11	303-75035000	ﾜｲﾔ･ﾛｯｸ WIRE-LOCK	8	
12	223-74520000	ﾌﾟﾚｰﾄ･ﾈｰﾑ PLATE-NAME	2	
13	173-75004000	ﾌﾟﾚｰﾄ･ｺｰｼｮﾝ PLATE-CAUTION	2	
14	183-75005000	ｵｰﾅﾒﾝﾄ ORNAMENT	1	
15	223-74516000	ﾌﾟﾚｰﾄ･ﾈｰﾑ PLATE-NAME	1	
16	303-75032000	ﾌﾟﾚｰﾄ･ﾈｰﾑ PLATE-NAME	1	
17	303-75033000	ﾌﾟﾚｰﾄ･ﾈｰﾑ PLATE-NAME	2	
18	243-75022000	ﾌﾟﾚｰﾄ･ﾈｰﾑ PLATE-NAME	1	
19	223-74513000	ﾌﾟﾚｰﾄ PLATE	12	
20	223-74514000	ﾌﾟﾚｰﾄ PLATE	12	
21	303-75021000	ﾌﾟﾚｰﾄ･ﾈｰﾑ PLATE-NAME	4	
22	333-75008000	ﾌﾟﾚｰﾄ･ｺｰｼｮﾝ PLATE-CAUTION	1	
23	542-75015000	ﾌﾟﾚｰﾄ･ﾈｰﾑ PLATE-NAME	1	
24	183-75006000	ﾘﾌﾚｸﾀ REFLECTOR	2	

V03 273-75000000 ﾈｰﾑ ﾌﾟﾚｰﾄ ｱﾚﾝｼﾞﾒﾝﾄ
NAME PLATE ARRANGE

符号 REF.NO.	部品番号 PART NO.	部品名称 PART NAME	個数 Q'ty	備考 NOTE
25	293-75013000	ﾌﾟﾚｰﾄ･ﾈｰﾑ PLATE-NAME	1	
26	001-10705008	ｽｸﾘｭｰ･ﾏｼﾝ SCREW-MACHINE	8	
27	001-10705014	ｽｸﾘｭｰ･ﾏｼﾝ SCREW-MACHINE	4	
28	001-12105002	ﾜｯｼｬ･ｽﾌﾟﾘﾝｸﾞ WASHER-SPRING	12	
29	001-12205000	ﾜｯｼｬ WASHER	12	
30	273-75006000	ﾌﾟﾚｰﾄ･ﾈｰﾑ PLATE-NAME	AR	
31	273-75007000	ﾌﾟﾚｰﾄ･ﾈｰﾑ PLATE-NAME	AR	
32	273-75008000	ｼｰﾄ･ﾉﾝｽﾘｯﾌﾟ SHEET-NON SLIP	6	
33	384-75004000	ｼｰﾄ･ﾉﾝｽﾘｯﾌﾟ SHEET-NON SLIP	2	
37	273-75009000	ﾌﾟﾚｰﾄ･ﾈｰﾑ PLATE-NAME	1	

https://truckmanualshub.com/

V04 273-75100000 ネームプレート アレンジメント
NAME PLATE ARRANGE

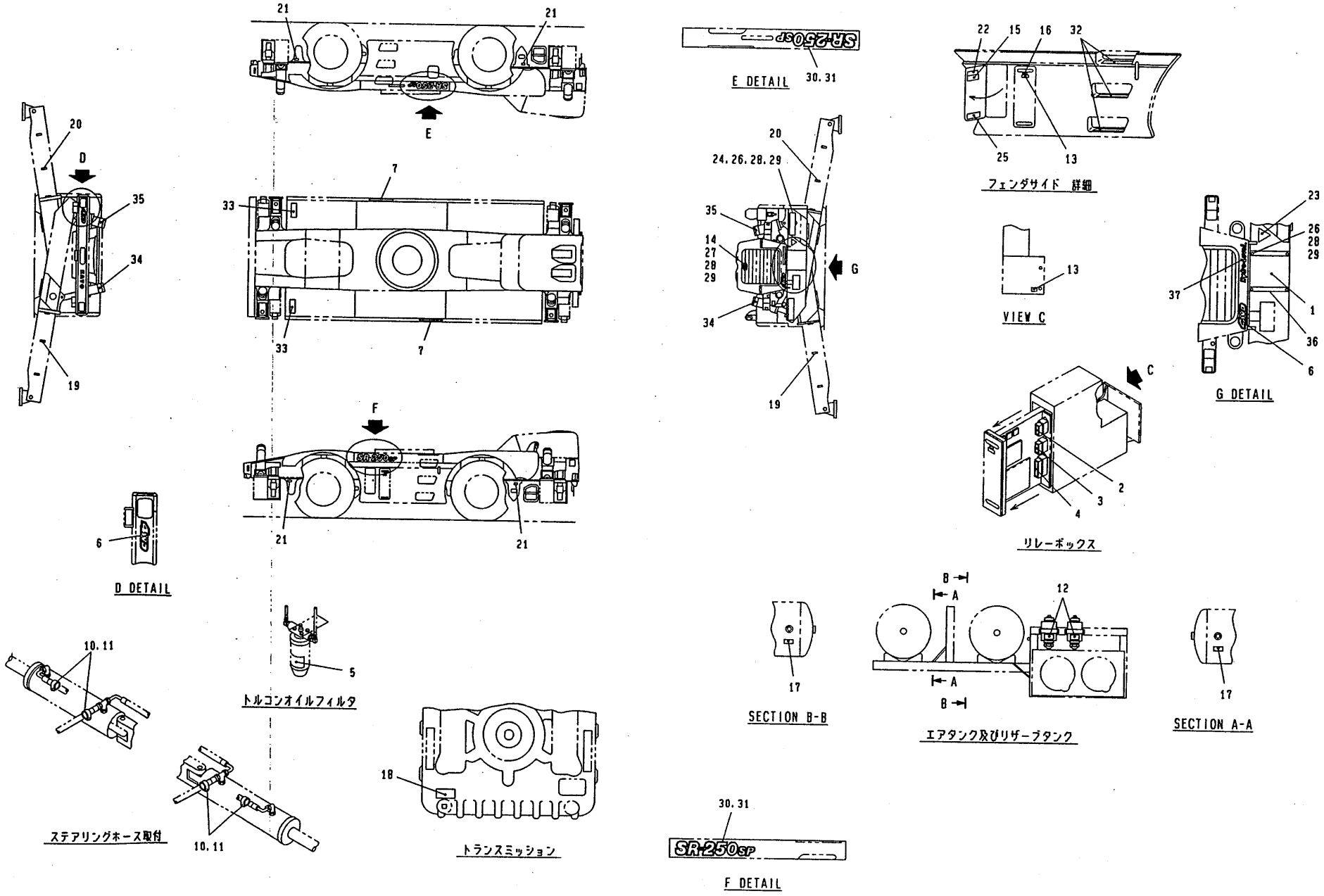

https://truckmanualshub.com/

https://truckmanualshub.com/

V04 273-75100000 ﾈｰﾑ ﾌﾟﾚｰﾄ ｱﾚﾝｼﾞﾒﾝﾄ
NAME PLATE ARRANGE (X-TYPE OUTRIGGER)

符号 REF.NO.	部品番号 PART NO.	部品名称 PART NAME	個数 Q'ty	備考 NOTE
0	273-75100000	ﾈｰﾑ ﾌﾟﾚｰﾄ ｱﾚﾝｼﾞﾒﾝﾄ NAME PLATE ARRANGE		N.F.S.
1	273-75001000	ﾌﾟﾚｰﾄ･ﾈｰﾑ PLATE-NAME	1	
2	273-75002000	ﾌﾟﾚｰﾄ･ﾈｰﾑ PLATE-NAME	1	
3	273-75003000	ﾌﾟﾚｰﾄ･ﾈｰﾑ PLATE-NAME	1	
4	163-75004000	ﾌﾟﾚｰﾄ･ﾈｰﾑ PLATE-NAME	1	
5	163-75005000	ﾌﾟﾚｰﾄ･ﾈｰﾑ PLATE-NAME	1	
6	273-75005000	ﾌﾟﾚｰﾄ･ﾈｰﾑ PLATE-NAME	2	
7	163-75007000	ｼｰﾄ･ﾉﾝｽﾘｯﾌﾟ SHEET-NON SLIP	2	
8	271-75017010	ﾌﾟﾚｰﾄ PLATE	AR	
9	271-75018010	ﾌﾟﾚｰﾄ PLATE	AR	
10	303-75034000	ﾌﾟﾚｰﾄ･ﾈｰﾑ PLATE-NAME	8	
11	303-75035000	ﾜｲﾔ･ﾛｯｸ WIRE-LOCK	8	
12	223-74520000	ﾌﾟﾚｰﾄ･ﾈｰﾑ PLATE-NAME	2	
13	173-75004000	ﾌﾟﾚｰﾄ･ｺｰｼｮﾝ PLATE-CAUTION	2	
14	183-75005000	ｵｰﾅﾒﾝﾄ ORNAMENT	1	
15	223-74516000	ﾌﾟﾚｰﾄ･ﾈｰﾑ PLATE-NAME	1	
16	303-75032000	ﾌﾟﾚｰﾄ･ﾈｰﾑ PLATE-NAME	1	
17	303-75033000	ﾌﾟﾚｰﾄ･ﾈｰﾑ PLATE-NAME	2	
18	243-75022000	ﾌﾟﾚｰﾄ･ﾈｰﾑ PLATE-NAME	1	
19	223-74513000	ﾌﾟﾚｰﾄ PLATE	12	
20	223-74514000	ﾌﾟﾚｰﾄ PLATE	12	
21	303-75021000	ﾌﾟﾚｰﾄ･ﾈｰﾑ PLATE-NAME	4	
22	333-75008000	ﾌﾟﾚｰﾄ･ｺｰｼｮﾝ PLATE-CAUTION	1	
23	542-75015000	ﾌﾟﾚｰﾄ･ﾈｰﾑ PLATE-NAME	1	
24	183-75006000	ﾘﾌﾚｸﾀ REFLECTOR	2	

https://truckmanualshub.com/

V04 273-75100000 ﾈｰﾑ ﾌﾟﾚｰﾄ ｱﾚﾝｼﾞﾒﾝﾄ
NAME PLATE ARRANGE (X-TYPE OUTRIGGER)

符号 REF. NO.	部品番号 PART NO.	部品名称 PART NAME	個数 Q'ty	備考 NOTE
25	293-75013000	ﾌﾟﾚｰﾄ・ﾈｰﾑ PLATE-NAME	1	
26	001-10705008	ｽｸﾘｭ・ﾏｼﾝ SCREW-MACHINE	12	
27	001-10705014	ｽｸﾘｭ・ﾏｼﾝ SCREW-MACHINE	4	
28	001-12105002	ﾜｯｼｬ・ｽﾌﾟﾘﾝｸﾞ WASHER-SPRING	16	
29	001-12205000	ﾜｯｼｬ WASHER	16	
30	273-75006000	ﾌﾟﾚｰﾄ・ﾈｰﾑ PLATE-NAME	AR	
31	273-75007000	ﾌﾟﾚｰﾄ・ﾈｰﾑ PLATE-NAME	AR	
32	273-75008000	ｼｰﾄ・ﾉﾝｽﾘｯﾌﾟ SHEET-NON SLIP	6	
33	384-75004000	ｼｰﾄ・ﾉﾝｽﾘｯﾌﾟ SHEET-NON SLIP	2	
34	173-75007000	ﾌﾟﾚｰﾄ PLATE	2	
35	173-75008000	ﾌﾟﾚｰﾄ PLATE	2	
36	173-75010000	ﾌﾟﾚｰﾄ PLATE	1	
37	273-75009000	ﾌﾟﾚｰﾄ・ﾈｰﾑ PLATE-NAME	1	

https://truckmanualshub.com/

ツール & その他
W. TOOLS & OTHERS

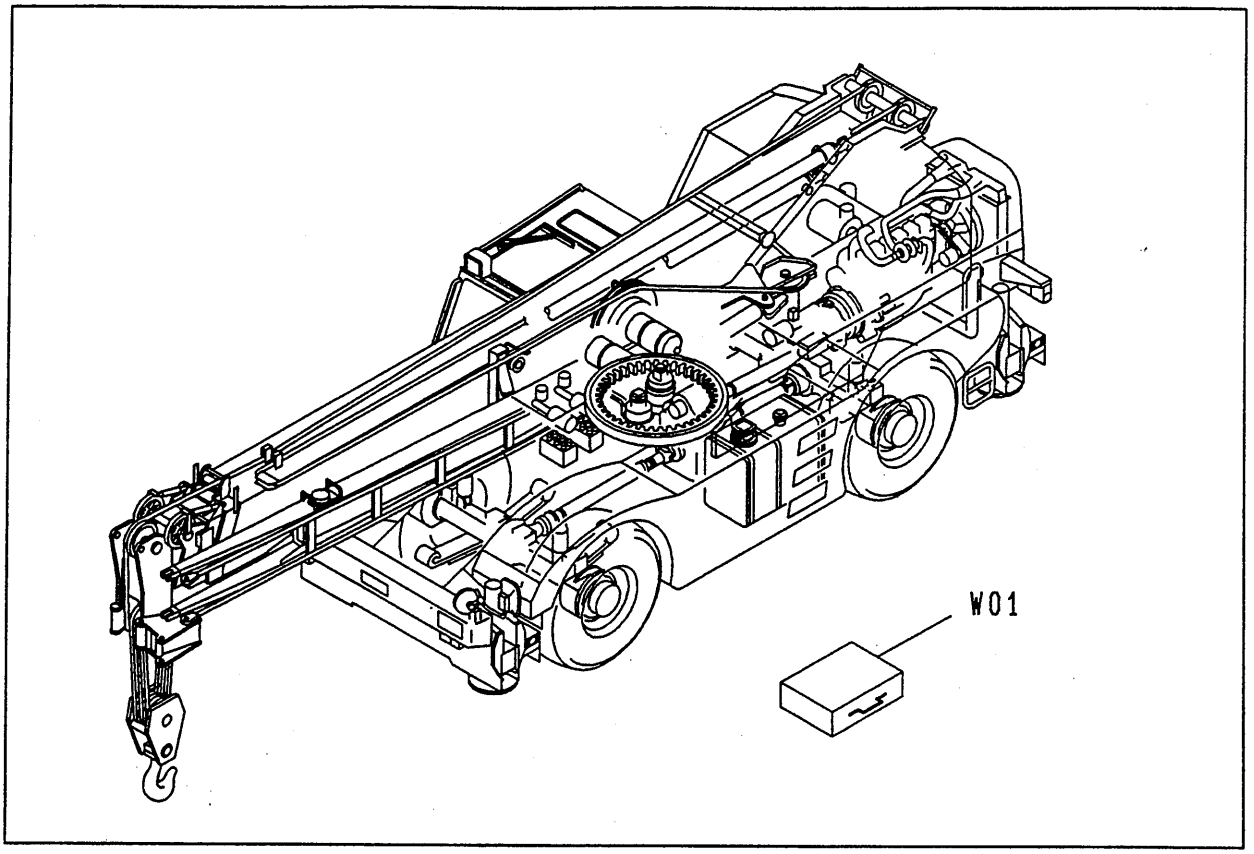

W01　283-89900010 ····· ツール セット
TOOL SET

W

https://truckmanualshub.com/

W01 283-89900010 ﾂｰﾙ ｾｯﾄ
TOOL SET

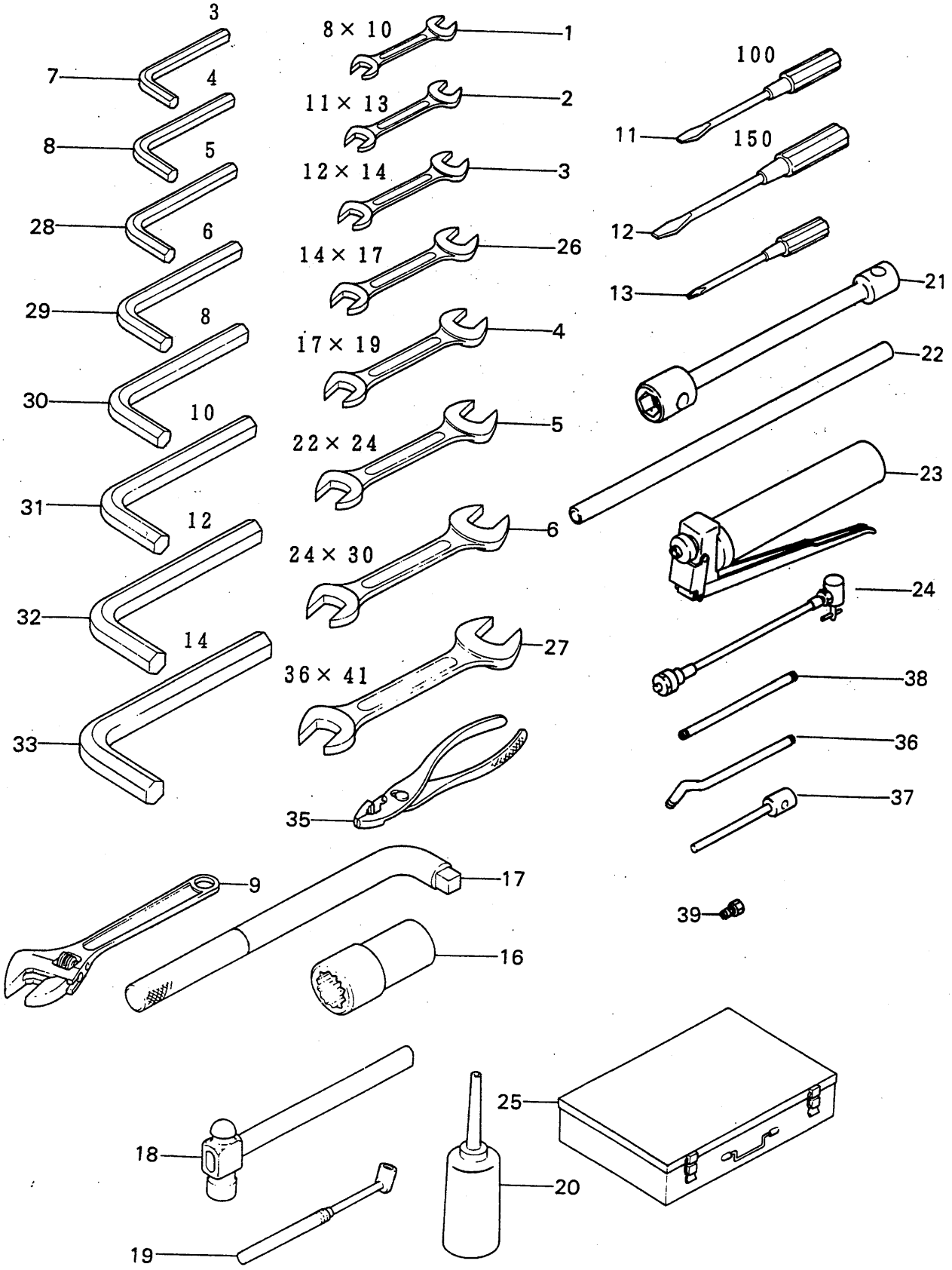

https://truckmanualshub.com/

W01 283-89900010 ﾂｰﾙ ｾｯﾄ
TOOL SET

符号 REF. NO.	部品番号 PART NO.	部品名称 PART NAME	個数 Q'ty	備考 NOTE
0	283-89900010	ﾂｰﾙ ｾｯﾄ TOOL SET	1 SET	
1	243-89901000	ｽﾊﾟﾅ･ｵｰﾌﾟﾝｴﾝﾄﾞ SPANNER-OPEN END	1	
2	243-89902000	ｽﾊﾟﾅ･ｵｰﾌﾟﾝｴﾝﾄﾞ SPANNER-OPEN END	1	
3	243-89903000	ｽﾊﾟﾅ･ｵｰﾌﾟﾝｴﾝﾄﾞ SPANNER-OPEN END	1	
4	243-89904000	ｽﾊﾟﾅ･ｵｰﾌﾟﾝｴﾝﾄﾞ SPANNER-OPEN END	1	
5	243-89905000	ｽﾊﾟﾅ･ｵｰﾌﾟﾝｴﾝﾄﾞ SPANNER-OPEN END	1	
6	243-89906000	ｽﾊﾟﾅ･ｵｰﾌﾟﾝｴﾝﾄﾞ SPANNER-OPEN END	1	
7	243-89907000	ｽﾊﾟﾅ･ﾍｷｻｺﾞﾝｷｰ SPANNER-HEXAGON KEY	1	
8	243-89908000	ｽﾊﾟﾅ･ﾍｷｻｺﾞﾝｷｰ SPANNER-HEXAGON KEY	1	
9	243-89909000	ｽﾊﾟﾅ･ｱｼﾞｬｽﾀﾌﾞﾙ SPANNER-ADJUSTABLE	1	
11	243-89911000	ﾄﾞﾗｲﾊﾞｰ･ｽｸﾘｭ(-) DRIVER-SCREW(-)	1	
12	243-89912000	ﾄﾞﾗｲﾊﾞｰ･ｽｸﾘｭ(-) DRIVER-SCREW(-)	1	
13	243-89913000	ﾄﾞﾗｲﾊﾞｰ･ｽｸﾘｭ(+) DRIVER-SCREW(+)	1	
16	243-89916000	ｿｹｯﾄ SOCKET	1	
17	243-89917000	ﾊﾝﾄﾞﾙ HANDLE	1	
18	243-89918000	ﾊﾝﾏ HAMMER	1	
19	243-89919000	ｹﾞｰｼﾞ･ﾀｲﾔ GAUGE-TIRE	1	
20	243-89920000	ﾌｨｰﾀﾞｰ･ｵｲﾙ FEEDER-OIL	1	
21	243-89921010	ｿｹｯﾄ･ﾎｲｰﾙﾅｯﾄ SOCKET-WHEEL NUT	1	
22	243-89922000	ﾊﾝﾄﾞﾙ HANDLE	1	
23	243-89923000	ｶﾞﾝ･ｸﾞﾘｰｽ GUN-GREASE	1	
24	243-89924000	ﾎｰｽ･ﾉｽﾞﾙ HOSE-NOZZLE	1	
25	283-89901000	ﾎﾞｯｸｽ･ﾂｰﾙ BOX-TOOL	1	

https://truckmanualshub.com/

W01 283-89900010 ﾂｰﾙ ｾｯﾄ
TOOL SET

符号 REF. NO.	部品番号 PART NO.	部品名称 PART NAME	個数 Q'ty	備考 NOTE
26	034-89902000	ｽﾊﾟﾅ･ｵｰﾌﾟﾝｴﾝﾄﾞ SPANNER-OPEN END	1	
27	034-89907000	ｽﾊﾟﾅ･ｵｰﾌﾟﾝｴﾝﾄﾞ SPANNER-OPEN END	1	
28	354-89902000	ｽﾊﾟﾅ･ﾍｷｻｺﾞﾝｷｰ SPANNER-HEXAGON KEY	1	
29	354-89903000	ｽﾊﾟﾅ･ﾍｷｻｺﾞﾝｷｰ SPANNER-HEXAGON KEY	1	
30	034-89909000	ｽﾊﾟﾅ･ﾍｷｻｺﾞﾝｷｰ SPANNER-HEXAGON KEY	1	
31	034-89910000	ｽﾊﾟﾅ･ﾍｷｻｺﾞﾝｷｰ SPANNER-HEXAGON KEY	1	
32	037-89903000	ｽﾊﾟﾅ･ﾍｷｻｺﾞﾝｷｰ SPANNER-HEXAGON KEY	1	
33	064-89906000	ｽﾊﾟﾅ･ﾍｷｻｺﾞﾝｷｰ SPANNER-HEXAGON KEY	1	
35	034-89917000	ﾌﾟﾗｲﾔ PLIER	1	
36	283-89902000	ﾊﾟｲﾌﾟ PIPE	1	
37	263-89901000	ｲﾝｼﾞｹｰﾀ INDICATOR	1	
38	283-89903000	ﾊﾟｲﾌﾟ PIPE	1	
39	283-89904000	ﾉｽﾞﾙ NOZZLE	1	

https://truckmanualshub.com/

オプション部品
X. OPTIONAL PARTS

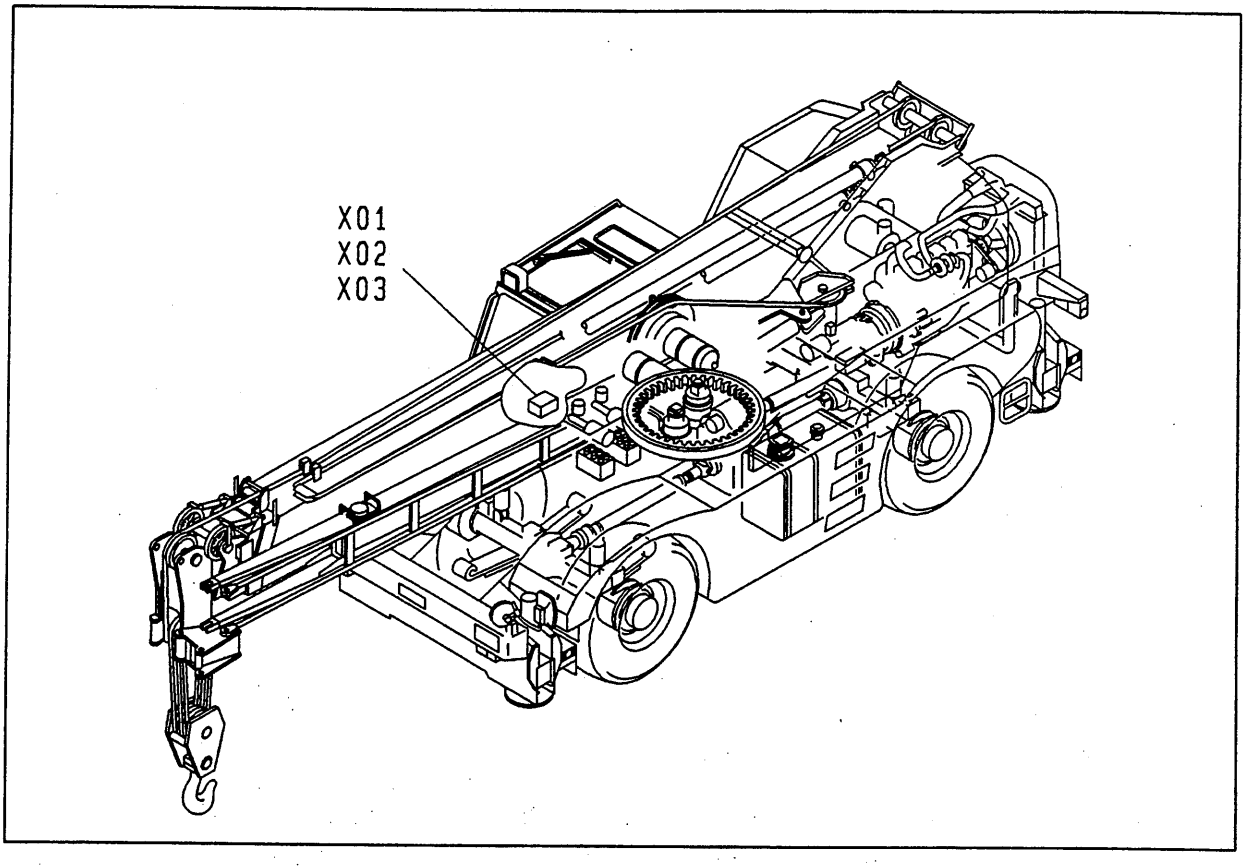

X01	071-80300000 ·····	サイドビューモニタ SIDE VIEW MONITOR	(OPTION)
X02	071-80400000 ·····	TVシステム TVSISTEM	(OPTION)
X03	071-80500000 ·····	ウインチモニタ WINCH MONITOR	(OPTION)

X

https://truckmanualshub.com/

X01 071-80300000 サイド ビュー モニタ
SIDE VIEW MONITOR

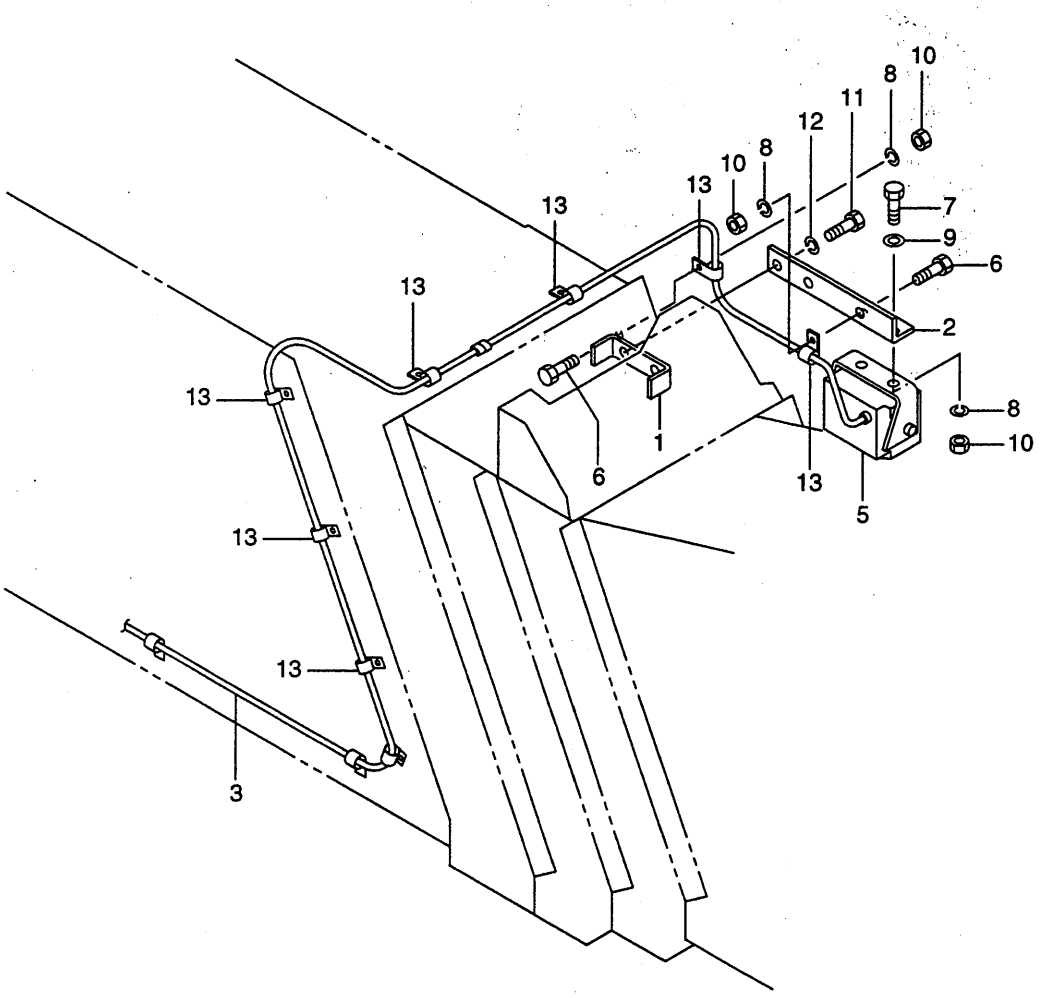

https://truckmanualshub.com/

X01 071-80300000 サイト゛ ヒ゛ユー モニタ
SIDE VIEW MONITOR (OPTION)

符号 REF. NO.	部品番号 PART NO.	部品名称 PART NAME	個数 Q'ty	備考 NOTE
0	071-80300000	サイト゛ ヒ゛ユー モニタ SIDE VIEW MONITOR		N.F.S.
1	071-80301000	ブ゛ラケット BRACKET	1	
2	071-80302000	ブ゛ラケット BRACKET	1	
3	709-65593011	コート゛・コネクチング゛ CORD-CONECTING	1	
5	709-66800001	カメラ・カラー CAMERA-COLOR	1	
6	001-10306020	ボ゛ルト BOLT	2	
7	001-10306016	ボ゛ルト BOLT	2	
8	001-12106002	ワッシャ・スプ゜リング゛ WASHER-SPRING	4	
9	001-12206000	ワッシャ WASHER	2	
10	001-13206000	ナット NUT	4	
11	001-10308016	ボ゛ルト BOLT	2	
12	001-12108002	ワッシャ・スプ゜リング゛ WASHER-SPRING	2	
13	001-72010168	クランプ゜ CLAMP	32	

https://truckmanualshub.com/

X02 071-80400000 TVｼｽﾃﾑ
TV SYSTEM

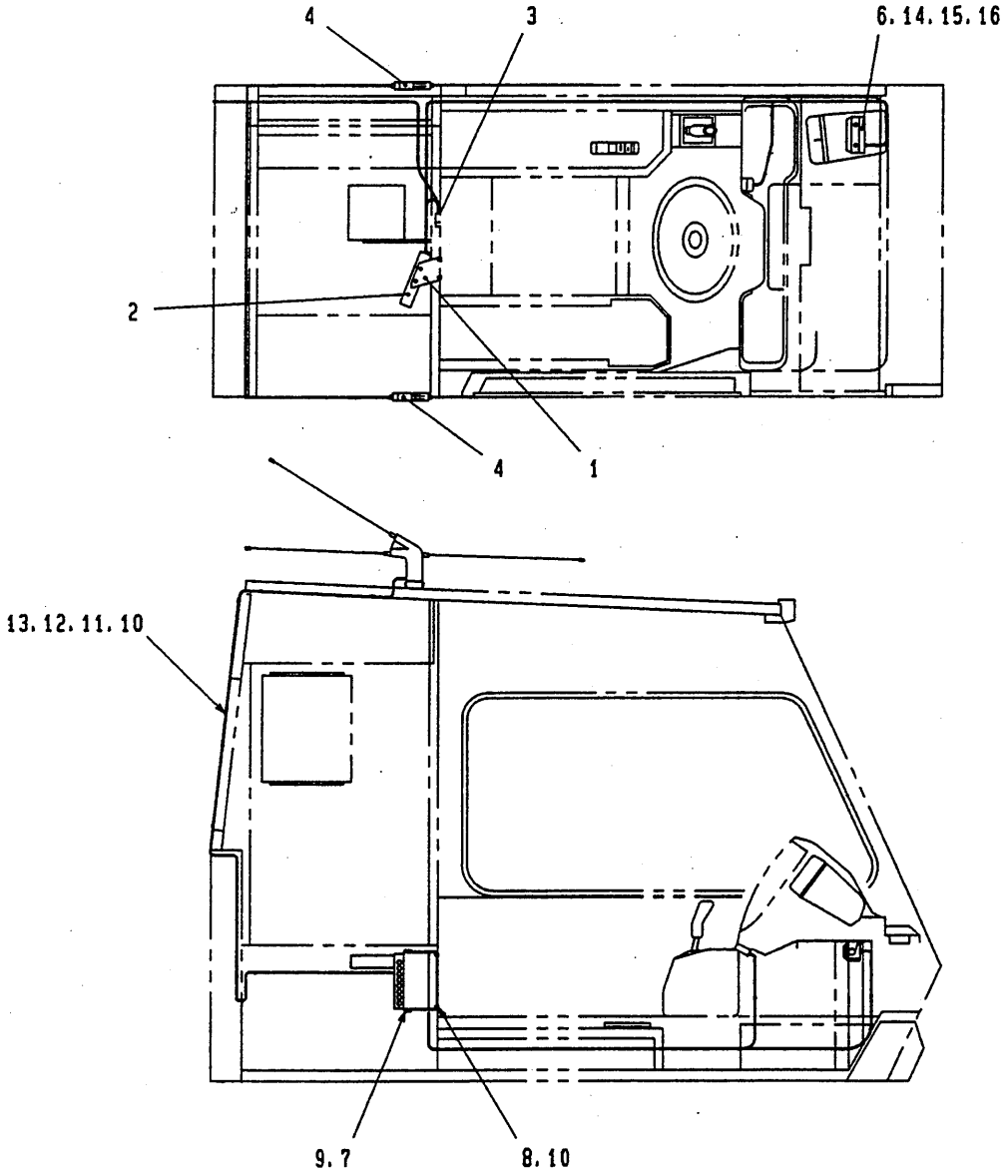

https://truckmanualshub.com/

X02 071-80400000 TVｼｽﾃﾑ
TVSISTEM (OPTION)

符号 REF. NO.	部品番号 PART NO.	部品名称 PART NAME	個数 Q'ty	備考 NOTE
0	071-80400000	TVｼｽﾃﾑ TVSISTEM		N.F.S.
1	071-80401000	ﾌﾞﾗｹｯﾄ BRACKET	1	
2	709-65700001	ﾁｭｰﾅ･ﾃﾚﾋﾞ TUNER･TELEVISION	1	
3	709-66000001	ﾕﾆｯﾄ･ﾀﾞｲﾊﾞｰｼﾃｲ UNIT･DIVERCITY	1	
4	709-66100001	ｱﾝﾃﾅ･ﾀﾞｲﾊﾞｰｼﾃｲ ANTENNA･DIVERCITY	1	
6	709-66200001	ｽﾋﾟｰｶ SPEAKER	1	
7	001-10704008	ｽｸﾘｭ･ﾏｼﾝ SCREW-MACHINE	4	
8	001-10706014	ｽｸﾘｭ･ﾏｼﾝ SCREW-MACHINE	4	
9	001-12104002	ﾜｯｼｬ･ｽﾌﾟﾘﾝｸﾞ WASHER-SPRING	4	
10	001-12106002	ﾜｯｼｬ･ｽﾌﾟﾘﾝｸﾞ WASHER-SPRING	9	
11	001-12206000	ﾜｯｼｬ WASHER	5	
12	001-72010168	ｸﾗﾝﾌﾟ CLAMP	5	
13	001-10306010	ﾎﾞﾙﾄ BOLT	5	
14	001-10705014	ｽｸﾘｭ･ﾏｼﾝ SCREW-MACHINE	2	
15	001-12105002	ﾜｯｼｬ･ｽﾌﾟﾘﾝｸﾞ WASHER-SPRING	2	
16	001-12205000	ﾜｯｼｬ WASHER	2	

https://truckmanualshub.com/

X03 071-80500000 ｳｲﾝﾁ ﾓﾆﾀ
WINCH MONITOR

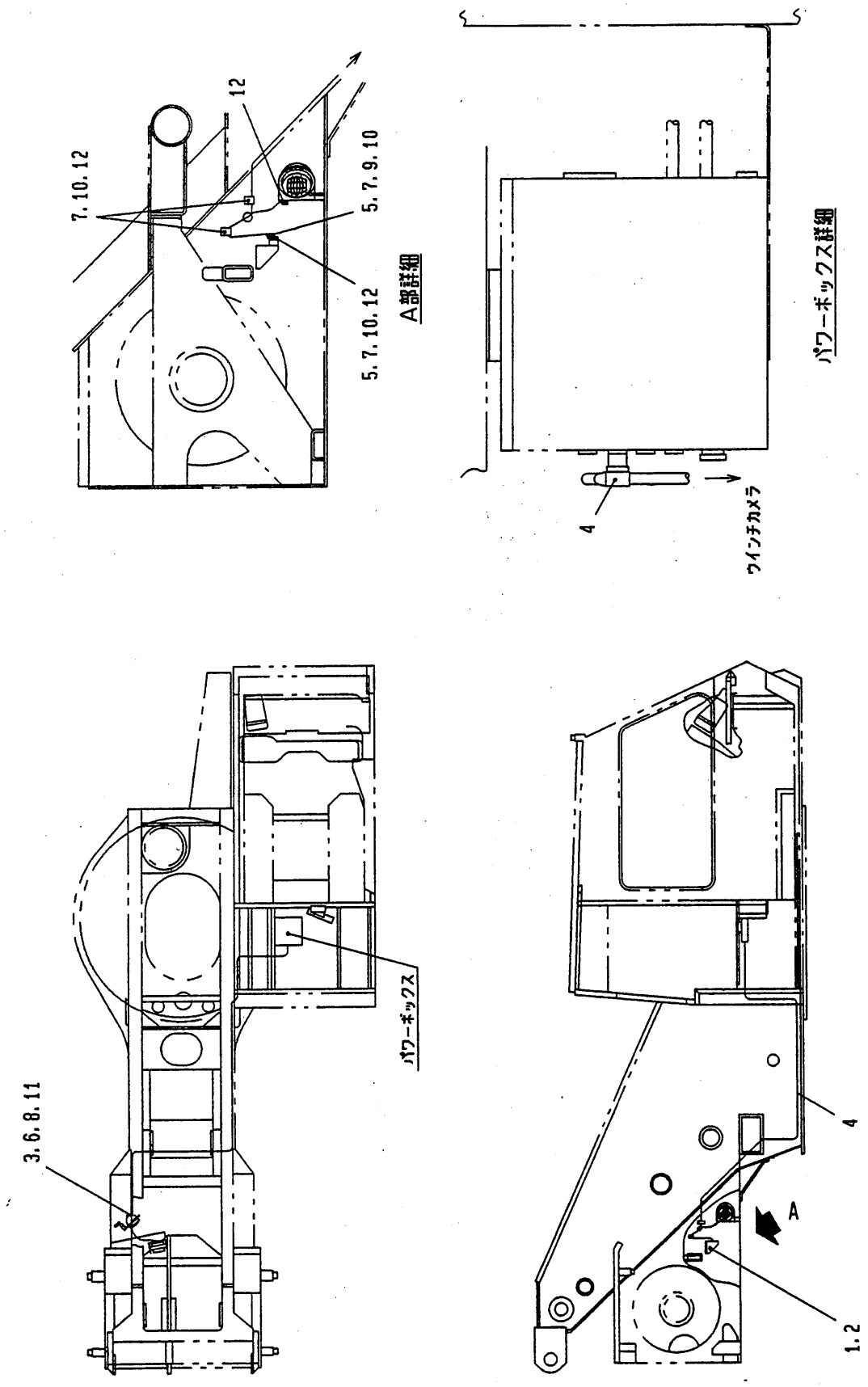

https://truckmanualshub.com/

X03 071-80500000 ｳｲﾝﾁ ﾓﾆﾀ
WINCH MONITOR (OPTION)

符号 REF. NO.	部品番号 PART NO.	部品名称 PART NAME	個数 Q'ty	備考 NOTE
0	071-80500000	ｳｲﾝﾁ ﾓﾆﾀ WINCH MONITOR		N.F.S.
1	231-80501000	ｶﾊﾞｰ COVER	1	
2	709-65500001	ｶﾒﾗ・ﾓﾉｸﾛ CAMERA-MONOCHROME	1	
3	709-24900001	ﾗﾝﾌﾟ・ﾊﾞｯｸｱｯﾌﾟ LAMP-BACK UP	1	
4	231-77408000	ｺｰﾄﾞ・ｺﾈｸﾁﾝｸﾞ CONECTING-CORD	1	
5	001-10306016	ﾎﾞﾙﾄ BOLT	3	
6	001-10308020	ﾎﾞﾙﾄ BOLT	2	
7	001-12106002	ﾜｯｼｬ・ｽﾌﾟﾘﾝｸﾞ WASHER-SPRING	5	
8	001-12108002	ﾜｯｼｬ・ｽﾌﾟﾘﾝｸﾞ WASHER-SPRING	2	
9	001-12206000	ﾜｯｼｬ WASHER	2	
10	001-13206000	ﾅｯﾄ NUT	5	
11	001-13208000	ﾅｯﾄ NUT	2	
12	001-72006138	ｸﾗﾝﾌﾟ CLAMP	4	
13	719-10167001	ｽｲｯﾁ SWITCH	1	

https://truckmanualshub.com/

https://truckmanualshub.com/

本 体 部 品 用 索 引
MACHINE COMPONENT PARTS INDEX

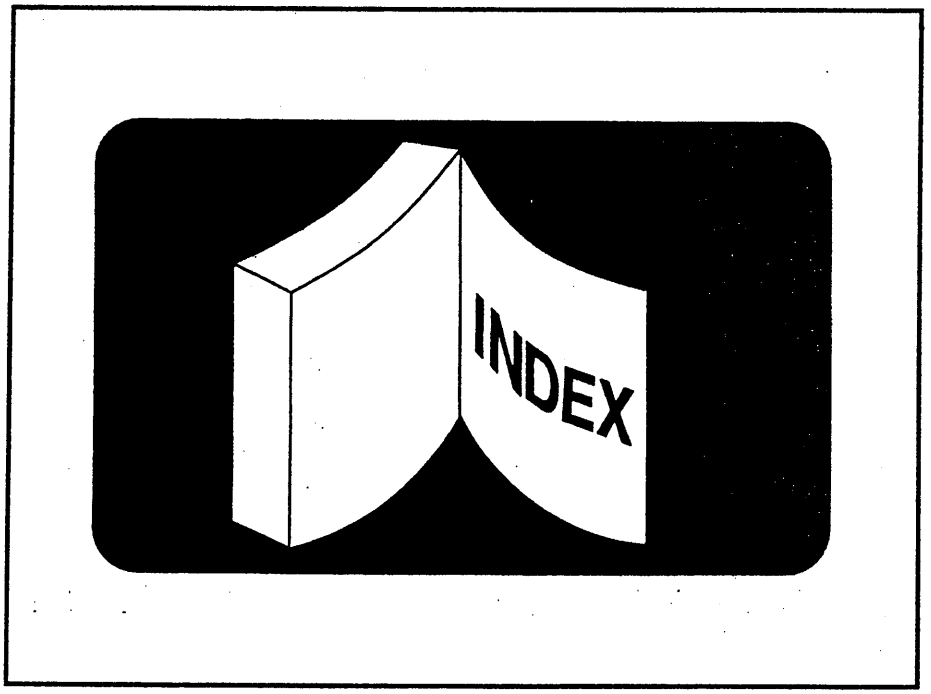

https://truckmanualshub.com/

https://truckmanualshub.com/

部品番号索引
PART INDEX

PART NO.	INDEX NO.
#< 001 >#	
001-10108020	F03
001-10110014	S01
001-10110016	N01 ,008 ,009A, 009B,Q02 ,R02
001-10110020	C02 ,C03 ,G04 , H01 ,H01 ,H02 , 007 ,008 ,009A, 009B,P02 ,Q01 , Q16
001-10110025	A01 ,A02 ,A03 , A11 ,B02 ,D01 , G03 ,G04 ,H01 , N01 ,005A,005B, 008 ,009A,009B, P02 ,R01
001-10110030	A01 ,C09 ,005A, 005B
001-10110035	F01 ,F03 ,F04 , I01 ,I02
001-10110050	P01
001-10110075	F01 ,F02
001-10110085	A01
001-10110105	G06
001-10110110	Q01
001-10112016	I03 ,N01
001-10112020	A01 ,I03 ,010
001-10112025	L02 ,Q01 ,Q10A, Q10B
001-10112030	A01 ,A02 ,A03 , G04 ,I01 ,I02 , Q08
001-10112035	A01 ,Q10A,Q10B
001-10112040	C07 ,C08
001-10112045	E02
001-10112055	I03
001-10112065	I03
001-10112140	C09 ,I01
001-10116035	A01
001-10116040	A01 ,I04
001-10116060	001
001-10116075	001
001-10116085	G01
001-10120050	D01
001-10124180	D02
001-10306010	A10 ,A11 ,G06 , 002 ,007 ,010 , P03 ,R02 ,S02 , S03 ,X02
001-10306012	A02 ,E02 ,G01 , G02 ,G04 ,G05 , H02 ,004 ,Q11 , S01 ,U02 ,U03
001-10306014	005A,005B,010 , P03 ,Q12 ,Q13
001-10306016	A07 ,G04 ,G07 , H02 ,007 ,008 , 009A,009B,010 , Q02 ,Q10A,Q10B, S01 ,S02 ,S03 , T02 ,X01 ,X03
001-10306020	C02 ,C03 ,G07 , 010 ,P04 ,Q14 , R02 ,U02 ,U03 , X01
001-10306025	H02 ,010 ,Q10A, Q10B
001-10306030	F01 ,F02 ,S01
001-10306035	S01
001-10306050	Q14
001-10306055	G01 ,Q09A,Q09B, Q14
001-10306065	Q02 ,Q09A,Q09B, Q14 ,Q15 ,S01
001-10308012	A01 ,F01 ,F02 , G01 ,I01 ,N01 , 008 ,009A,009B, 010 ,P03 ,Q01 , U01
001-10308014	A06 ,C04 ,C05 , G03 ,H01 ,H01 , 007 ,008 ,009A, 009B,010 ,Q10A, Q10B
001-10308016	A01 ,A07 ,A09 , C02 ,C03 ,C09 , C11 ,D01 ,E02 , F01 ,F02 ,G01 , G05 ,G07 ,H02 , I01 ,N01 ,002 , 006 ,008 ,009A, 009B,010 ,P02 , Q01 ,Q03 ,Q06 , Q11 ,Q15 ,Q16 , R02 ,S01 ,T01 , U01 ,U02 ,U03 , X01
001-10308020	A01 ,A02 ,A03 , A07 ,A10 ,A12 , C02 ,C03 ,C04 , C05 ,C09 ,G05 , G07 ,H02 ,I01 , J02 ,L01 ,006 , 007 ,008 ,009A, 009B,010 ,P04 , Q05 ,Q09A,Q09B, Q11 ,Q15 ,R02 , U03 ,X03

https://truckmanualshub.com/

PART NO.	INDEX NO.
001-10308025	H02 ,I01 ,N01 , O08 ,O09A,O09B, O10 ,Q04 ,Q10A, Q10B,R01 ,R02 , S02 ,S03 ,T02
001-10308030	N02 ,O08 ,O09A, O09B,O10 ,Q02 , Q08
001-10308035	C09 ,F01 ,F02 , O08 ,O09A,O09B, O10 ,T01
001-10308040	C09 ,Q01 ,Q05 , Q07 ,R01
001-10308045	Q02 ,Q03 ,Q10A, Q10B,Q11 ,T02
001-10308050	Q01 ,Q10A,Q10B, Q15 ,R02 ,U04
001-10308055	H02 ,Q01 ,Q02 , Q06 ,Q10A,Q10B
001-10308060	Q01 ,Q02 ,Q03
001-10308065	Q09A,Q09B,Q14 , Q15
001-10308070	Q01 ,Q08 ,Q12 , Q13
001-10308075	Q10A,Q10B,R01
001-10308085	O02
001-10308090	Q01 ,Q02
001-10308100	H02 ,Q01
001-10310020	C01 ,O04
001-10310025	Q09A,Q09B,Q11 , Q14
001-10310030	C07 ,C08 ,Q15
001-10310035	I05 ,Q16
001-10310050	N01
001-10312020	Q06
001-10312025	I02
001-10316035	L02
001-10316060	P01
001-10316090	P01
001-10324080	P02
001-10505010	O10
001-10505012	F01 ,F02
001-10506018	T02
001-10506020	O10
001-10506025	C07 ,C08 ,T02
001-10506035	C02 ,C03 ,Q15
001-10506040	Q06
001-10508016	C02 ,C03
001-10508045	O08 ,O09A,O09B
001-10508050	Q07
001-10510025	Q01
001-10510030	P01 ,Q16
001-10510040	Q09A,Q09B,Q14
001-10510050	Q06 ,Q11

PART NO.	INDEX NO.
001-10510080	Q15
001-10510085	Q01
001-10510110	B01
001-10512035	Q16
001-10512040	Q01 ,Q16
001-10520055	C01
001-10520060	C01 ,E01
001-10603006	H02
001-10603010	H02
001-10604010	H02
001-10605014	G06 ,O08 ,O09A, O09B
001-10606014	G05
001-10608020	A01
001-10608025	A01
001-10703010	S01 ,S02 ,S03
001-10703014	U02 ,U03
001-10704006	O05A,O05B
001-10704008	F03 ,G06 ,X02
001-10704010	G06 ,H02 ,S01 , V01A,V01B,V02A, V02B
001-10704012	G01
001-10704014	O07
001-10704016	G01
001-10704025	G01
001-10704030	U02 ,U03
001-10705008	G07 ,P03 ,S01 , V03 ,V04
001-10705010	C02 ,C03 ,C11 , G05 ,G07 ,N02 , O05A,O05B,P04
001-10705012	H02 ,O06 ,S01 , U02 ,U03
001-10705014	V03 ,V04 ,X02
001-10705016	G04 ,S01
001-10705025	S01
001-10706010	G02 ,G06 ,O08 , O09A,O09B
001-10706012	G01 ,G05
001-10706014	G05 ,G06 ,O05A, O05B,O06 ,X02
001-10706016	F03 ,G01 ,O08 , O09A,O09B
001-10706020	A04 ,A05 ,G05
001-10804051	U03
001-10804053	S01
001-10806102	J02
001-10808162	U06
001-10810162	C01
001-11010045	C02 ,C03 ,C04 , C05
001-12103002	H02 ,S01 ,S02 , S03 ,U02 ,U03

https://truckmanualshub.com/

PART NO.	INDEX NO.
001-12104002	F03 ,F03 ,G01 , G06 ,H02 ,005A, 005B,007 ,S01 , U02 ,U03 ,V01A, V01B,V02A,V02B, X02
001-12105002	C02 ,C03 ,C11 , G04 ,G05 ,G06 , G07 ,H02 ,N02 , 005A,005B,006 , 007 ,008 ,009A, 009B,P03 ,P04 , S01 ,U02 ,U03 , V03 ,V04 ,X02
001-12106002	A02 ,A04 ,A05 , A10 ,A11 ,C02 , C03 ,C10 ,E02 , G01 ,G02 ,G04 , G05 ,G06 ,G07 , H02 ,002 ,004 , 005A,005B,006 , 007 ,008 ,009A, 009B,010 ,P03 , P04 ,Q02 ,Q09A, Q09B,Q10A,Q10B, Q11 ,Q12 ,Q13 , Q14 ,Q15 ,R02 , S01 ,S02 ,S03 , T01 ,T02 ,U02 , U03 ,X01 ,X02 , X03
001-12108002	A01 ,A02 ,A03 , A06 ,A07 ,A09 , A10 ,C02 ,C03 , C04 ,C05 ,C07 , C08 ,C09 ,C11 , D01 ,E02 ,F01 , F02 ,F03 ,F03 , G01 ,G03 ,G05 , G07 ,H01 ,H01 , H02 ,I01 ,J02 , N01 ,N02 ,002 , 006 ,007 ,008 , 009A,009B,010 , P01 ,P02 ,P03 , P04 ,Q01 ,Q02 , Q03 ,Q04 ,Q05 , Q06 ,Q07 ,Q08 , Q09A,Q09B,Q10A, Q10B,Q11 ,Q12 , Q13 ,Q14 ,Q15 , Q16 ,R01 ,R02 , S01 ,S02 ,S03 , T01 ,T02 ,U01 , U02 ,U03 ,U04 , X01 ,X03
001-12110002	A01 ,A03 ,A09 , B02 ,C01 ,C02 , C03 ,C07 ,C08 , C09 ,D01 ,F01 , F02 ,F03 ,G03 , G04 ,G06 ,H01 , H01 ,H02 ,I01 , I02 ,I05 ,N01 , 005A,005B,007 , 008 ,009A,009B, P01 ,P02 ,Q01 , Q02 ,Q06 ,Q09A, Q09B,Q10A,Q10B, Q11 ,Q14 ,Q15 , Q16 ,R01 ,R02 , S01
001-12112002	A01 ,A02 ,A03 , C07 ,C08 ,C09 , G04 ,I02 ,I03 , L02 ,N01 ,010 , Q01 ,Q06 ,Q08 , Q10A,Q10B,R02
001-12114002	F03 ,I02
001-12116002	A01 ,G01 ,I04 , K01 ,L02 ,001 , P01 ,R01
001-12120002	B02 ,D01 ,R02
001-12124002	D02 ,P02
001-12203000	S01 ,S02 ,S03 , U02 ,U03
001-12204000	G06 ,P03 ,S01
001-12205000	G04 ,G05 ,007 , 010 ,P03 ,S01 , U02 ,U03 ,V03 , V04 ,X02
001-12206000	A04 ,A05 ,C10 , E02 ,F01 ,F02 , G01 ,G05 ,G07 , H02 ,002 ,005A, 005B,007 ,008 , 009A,009B,010 , P03 ,P04 ,Q10A, Q10B,S01 ,T02 , U02 ,U03 ,X01 , X02 ,X03
001-12208000	A01 ,C04 ,C05 , C09 ,D01 ,F01 , F02 ,G01 ,G05 , H01 ,H02 ,I01 , N01 ,N02 ,002 , 007 ,008 ,009A, 009B,010 ,P01 ,

https://truckmanualshub.com/

PART NO.	INDEX NO.
	Q01 ,Q02 ,Q03 ,
	Q04 ,Q05 ,Q07 ,
	Q10A,Q10B,Q11 ,
	Q14 ,Q16 ,R01 ,
	R02 ,S01 ,T02 ,
	U01 ,U02 ,U03
001-12210000	C02 ,C03 ,F01 ,
	F04 ,G04 ,G06 ,
	H01 ,H02 ,I01 ,
	N01 ,O04 ,O05A,
	O05B,O08 ,O09A,
	O09B,O10 ,P01 ,
	Q01 ,Q06 ,Q10A,
	Q10B,Q11 ,Q16 ,
	R02 ,S01 ,U02 ,
	U03
001-12212000	G04 ,N01 ,N02 ,
	O04 ,O10 ,Q10A,
	Q10B
001-12216000	A01 ,A04 ,A05 ,
	F01 ,F02
001-12220000	A04 ,A05 ,A11 ,
	C04 ,C05
001-12224000	D02
001-12406000	G05
001-12608000	S02 ,S03
001-12630000	A01 ,L01
001-13010000	A01 ,A02 ,A03 ,
	A04 ,A05 ,A09 ,
	A11 ,C02 ,C03 ,
	C04 ,C05 ,C09 ,
	F01 ,F02 ,F04 ,
	G04 ,G06 ,I01 ,
	I02 ,N01 ,O05A,
	O05B,O08 ,O09A,
	O09B,P01 ,Q01 ,
	Q06 ,Q10A,Q10B,
	Q11 ,Q16 ,R01
001-13012000	A01 ,A02 ,A03 ,
	C02 ,C03 ,C09 ,
	E02 ,G04 ,N01 ,
	N02 ,O04 ,O10 ,
	Q10A,Q10B,S02 ,
	S03
001-13016000	A01 ,A04 ,A05 ,
	G01 ,K01 ,O01
001-13203000	H02
001-13204000	S01 ,U02 ,U03 ,
	V01A,V01B,V02A,
	V02B
001-13205000	G04 ,G06 ,G07 ,
	O08 ,O09A,O09B,
	S01 ,U02 ,U03
001-13206000	C02 ,C03 ,C07 ,

PART NO.	INDEX NO.
	C08 ,C10 ,G01 ,
	G04 ,G05 ,G06 ,
	G07 ,H02 ,O02 ,
	O07 ,O08 ,O09A,
	O09B,O10 ,P03 ,
	P04 ,Q09A,Q09B,
	Q10A,Q10B,Q11 ,
	Q14 ,R02 ,S01 ,
	S02 ,S03 ,T01 ,
	T02 ,U02 ,U03 ,
	X01 ,X03
001-13208000	A07 ,A12 ,C02 ,
	C03 ,C09 ,F03 ,
	F03 ,H02 ,I01 ,
	N01 ,N02 ,O02 ,
	O07 ,O08 ,O09A,
	O09B,O10 ,P01 ,
	P02 ,Q01 ,Q02 ,
	Q03 ,Q04 ,Q05 ,
	Q09A,Q09B,Q10A,
	Q10B,Q11 ,Q12 ,
	Q13 ,Q14 ,Q15 ,
	Q16 ,R01 ,R02 ,
	S01 ,S02 ,S03 ,
	T02 ,U03 ,U04 ,
	X03
001-13210000	C07 ,C08 ,Q06
001-13212000	O10
001-13214000	F03
001-13408000	G04
001-13708421	C04 ,C05
001-13710421	F01 ,F02
001-13710582	C09
001-13716642	O01
001-20106016	C10 ,E02 ,O07
001-20106020	C04 ,C05 ,C11
001-20106025	F01 ,F02 ,G04
001-20108020	O07
001-20108025	F01 ,F02 ,O07 ,
	O10
001-20108035	P03
001-20110030	C09
001-20110035	A04 ,A05
001-20110045	A04 ,A05
001-20110050	O07 ,O10 ,U05
001-20112035	K01
001-20112045	N01
001-20112060	B01
001-20116045	O01
001-20120065	P02
001-20202012	F01 ,F02 ,O07 ,
	O08 ,O09A,O09B,
	P03
001-20202016	O10

https://truckmanualshub.com/

PART NO.	INDEX NO.
001-20203016	A04 ,A05 ,F04 , G04 ,O07 ,U05
001-20203018	S02 ,S03
001-20203020	B01 ,C02 ,C03 , C09 ,C11 ,F01 , F02 ,K01 ,N01 , O08 ,O09A,O09B, O10 ,U04 ,U05
001-20204020	B02
001-20204025	C02 ,C03 ,P01
001-20204030	C07 ,C08 ,I04
001-20204035	O01
001-20204040	L02
001-20205030	A01 ,A03 ,A06 , A10 ,A11 ,C09 , D01 ,P02
001-20205035	A02 ,A04 ,A05
001-20205045	A01 ,L02
001-20206040	A01 ,A04 ,A05 , P01
001-20206045	A02 ,A03 ,B03
001-20206055	A02 ,L01
001-20206065	L02
001-20208060	C06
001-20208110	B02
001-20216010	C11 ,O07 ,P04
001-20216012	C04 ,C05 ,C10 , E02 ,F01 ,F02 , G04
001-20412000	A01
001-20416000	A01
001-20525000	A01 ,A02 ,A03
001-20540000	A02 ,A03
001-20620000	A11
001-20625000	F03
001-20635000	A03
001-20650000	A01
001-20680000	C01
001-20747000	F03
001-20940000	A03
001-20950000	A02 ,A03
001-20960000	A01
001-20970000	A03
001-30346115	R02
001-30416035	R02
001-30416040	R02
001-30557130	Q10A,Q10B
001-30557145	Q10A,Q10B
001-30557155	R02
001-30557180	R02
001-30617190	R01
001-30617200	R01
001-30617250	R01
001-30617270	R01

PART NO.	INDEX NO.
001-30647060	R02
001-30677050	R01
001-36110150	C01
001-36120080	Q02 ,Q06 ,Q09A, Q09B,Q10A,Q10B, Q11 ,Q14 ,Q16
001-36120110	C07 ,C08 ,Q01 , Q02 ,Q03 ,Q05 , Q07 ,Q09A,Q09B, Q12 ,Q13 ,Q14 , Q15 ,Q16 ,U02 , U03
001-36120140	Q02 ,Q03 ,Q05 , Q08 ,Q09A,Q09B, Q12 ,Q13 ,Q14 , Q15 ,R02
001-36120180	Q01 ,Q02 ,Q03 , Q05 ,Q06 ,Q09A, Q09B,Q11 ,Q12 , Q13 ,Q14 ,Q15 , Q16
001-36120240	Q01 ,Q04 ,Q06 , Q09A,Q09B,Q11 , Q14
001-36120290	Q01 ,Q11 ,Q15 , Q16
001-36120380	H01 ,Q01
001-41101095	Q14
001-41101200	Q06
001-41101220	Q16
001-41102065	Q15
001-41103065	Q03
001-41103235	Q06
001-41104080	Q01
001-41111035	Q03
001-41111040	Q03 ,Q12 ,Q13
001-41111060	Q03
001-41111075	Q02
001-41111085	Q03
001-41111100	Q03
001-41111120	Q03
001-41111140	Q03
001-41111150	Q03
001-41111155	Q03
001-41112035	Q03
001-41112075	Q03
001-41112090	Q15
001-41112120	Q03
001-41112180	Q03
001-41113060	Q02
001-41113062	Q12 ,Q13
001-41113100	Q02
001-41113110	Q03
001-41113130	Q16

https://truckmanualshub.com/

PART NO.	INDEX NO.
001-41113140	Q16
001-41113145	Q03
001-41113155	Q03
001-41113200	Q11
001-41113390	H02
001-41113440	H02
001-41114067	Q11
001-41114098	Q09A,Q09B,Q14
001-41114190	Q11
001-41115170	Q11
001-41116130	Q01
001-41119088	Q01
001-41121070	Q03
001-42101230	Q02
001-42111050	Q02
001-44101118	Q01
001-44101260	Q02
001-44111030	Q01
001-44111040	Q02
001-44111055	Q02
001-44114080	Q01
001-45103075	Q06
001-45111055	Q02
001-45111110	Q06
001-45111190	Q02
001-45111200	Q02
001-45113040	Q02
001-45113042	Q02
001-45113045	Q02
001-45113050	Q02
001-45113055	Q06
001-45113080	Q06
001-45113100	Q02
001-45113160	Q06
001-45113180	Q02
001-45113215	Q02
001-45113285	Q06
001-46101105	Q14
001-46102080	Q04
001-46102085	Q09A,Q09B
001-46102110	Q09A,Q09B
001-46102135	Q09A
001-46102139	Q09B
001-46103045	Q15
001-46103060	Q01
001-46104080	Q09A,Q09B
001-46104083	Q14
001-46111035	Q14
001-46111036	Q14
001-46111040	Q14
001-46111045	Q14
001-46111050	Q16
001-46111070	Q12 ,Q13
001-46111098	Q14

PART NO.	INDEX NO.
001-46111110	Q14
001-46111120	Q13
001-46111140	Q14
001-46111155	Q13
001-46111170	Q12
001-46111230	Q15
001-46112035	Q14
001-46112040	Q09A,Q09B,Q14 , Q15
001-46112050	Q14
001-46112052	Q14
001-46112060	Q15
001-46112065	Q09A,Q09B
001-46112068	Q14
001-46112070	Q09A,Q09B
001-46112073	Q14
001-46112074	Q09B
001-46112075	Q14
001-46112080	Q09A,Q09B,Q14
001-46112084	Q09B
001-46112090	Q14 ,Q15
001-46112120	Q09A
001-46112124	Q09B
001-46113040	Q15
001-46113055	Q15
001-46113065	Q12 ,Q13
001-46113070	Q15
001-46113075	Q15
001-46113092	Q15
001-46113355	Q02
001-46114110	Q09A,Q09B,Q14
001-46114115	Q01
001-46114155	Q01
001-46121034	Q16
001-46202215	Q09A,Q09B
001-46202274	Q09A,Q09B
001-46202281	Q09A,Q09B
001-46203950	Q01
001-46212055	Q08
001-47101190	Q02
001-47101235	Q02
001-47101270	Q02
001-47101280	Q02
001-47101300	Q02
001-47102055	Q05
001-47111026	C07 ,C08
001-47111040	Q02
001-47111050	Q02
001-47111055	Q02
001-47111210	Q02
001-47111235	Q02
001-47111300	Q02
001-47114095	Q01
001-47115073	Q01

https://truckmanualshub.com/

PART NO.	INDEX NO.
001-47115085	Q01
001-47115185	Q01
001-47115200	Q01
001-48111098	Q01
001-48111115	Q02
001-48111160	Q02
001-50316000	B03
001-50416000	B03
001-50806000	A04 ,A05
001-56016000	B03
001-60101001	A01 ,B01 ,B02 , D01 ,P01 ,P02 , T01
001-60101002	A01
001-60101003	P02
001-60101004	P02
001-60902002	J02 ,P02
001-60904002	C01
001-60906002	C01 ,Q10A,Q10B, R02
001-60906007	R01
001-60908002	Q10A,Q10B
001-62404000	Q11
001-62406000	Q14
001-62406005	R01
001-62408000	Q16
001-62804000	Q14
001-62806000	Q03
001-62806005	R01
001-62808000	Q03 ,Q15 ,Q16
001-62904000	Q02
001-62906000	Q14
001-62906005	R01
001-62908000	Q03 ,Q16
001-62912000	Q11
001-62920000	Q01
001-63206000	Q14
001-63304001	Q12 ,Q13
001-63308001	Q12 ,Q13
001-63406006	R01
001-63412001	Q16
001-63416002	Q03
001-63504000	Q11
001-63506005	R01
001-63508000	Q16
001-63606001	Q14
001-65104041	Q01 ,Q02 ,Q03 , Q09A,Q09B,Q12 , Q13 ,Q14 ,Q16
001-65104062	Q09A,Q09B,Q14 , Q15
001-65106042	Q14
001-65106061	Q03 ,Q08 ,Q09A, Q09B,Q14 ,Q15

PART NO.	INDEX NO.
001-65106082	Q02
001-65108042	Q03
001-65108062	Q01 ,Q09A,Q09B, Q14
001-65108081	Q02 ,Q03 ,Q05 , Q06 ,Q11 ,Q15 , Q16
001-65112062	Q04
001-65112082	Q01
001-65112121	Q01 ,Q09A,Q09B, Q11 ,Q14
001-65116161	Q01 ,Q11
001-65116202	Q11
001-65120201	Q01
001-65204040	C07 ,C08 ,Q01 , Q02 ,Q03 ,Q05 , Q14 ,Q15 ,Q16
001-65206060	Q03 ,Q05
001-65208080	Q01 ,Q02 ,Q03 , Q12 ,Q13 ,Q15 , Q16
001-65212120	Q09A,Q09B,Q14
001-65216160	Q11 ,Q15
001-65220200	Q01
001-65302000	Q02 ,Q06 ,Q10A, Q10B,Q11 ,Q16
001-65304000	Q01 ,Q02 ,Q09A, Q09B,Q14
001-65320000	H01
001-65404041	Q02 ,Q07
001-65404062	Q14
001-65408121	Q09A,Q09B,Q14
001-65412121	Q11
001-65504041	Q01 ,Q02 ,Q12 , Q13
001-65508081	Q03
001-66706000	H02
001-66708000	G04 ,I01
001-66712000	H02
001-66715000	Q16
001-66717000	Q16
001-70604001	F01 ,F02 ,Q01
001-70604003	Q01
001-70606001	Q03
001-70606002	Q03
001-70608001	Q01 ,Q02 ,Q11
001-70608002	Q11
001-70608003	Q01 ,Q02
001-70612001	H02 ,Q01 ,Q02 , Q06
001-70612003	H02 ,Q01 ,Q14
001-70616001	Q01 ,Q02
001-70616003	Q01 ,Q02
001-70620001	H02 ,Q02 ,Q06 ,

https://truckmanualshub.com/

PART NO.	INDEX NO.
	Q11
001-70620002	H02 ,Q11
001-70620003	R02
001-70712045	Q08
001-72006138	S02 ,S03 ,U02 ,
	U03 ,X03
001-72008005	C10 ,S01 ,U02 ,
	U03
001-72008158	S02 ,S03 ,T01
001-72008806	C10 ,R02 ,S01
001-72009627	P03
001-72010168	S01 ,S02 ,S03 ,
	X01 ,X02
001-72010506	U02 ,U03
001-72012178	S02 ,S03
001-72015188	T02
001-72020218	S02 ,S03 ,U02 ,
	U03
001-72025238	S01
001-72030268	S01
001-72035288	Q02 ,S01
001-94101160	Q02
001-94111035	Q05
001-94111050	Q05
001-94113210	Q01
001-95112045	Q15
001-95112055	Q15
001-96101040	Q12 ,Q13
001-96101045	Q12 ,Q13
001-96101060	Q07
001-96102035	Q12 ,Q13
001-96102045	Q12 ,Q13
001-96102110	Q01
001-96102170	Q04
001-96104120	Q01
001-96111053	Q12 ,Q13
001-96113035	Q12 ,Q13
001-96113040	Q12 ,Q13
001-97114190	Q01
< 009 >	
009-11308016	008 ,009A,009B
009-11310025	008 ,009A,009B
009-12230000	A02 ,A03
009-12236000	L02
009-13116002	I04
009-13120002	L02
009-13124001	A01
009-13124002	L02
009-13130001	L01
009-13136001	L02
009-14210000	A01 ,C02 ,C03 ,
	C04 ,C05 ,C09 ,
	F01 ,F02 ,I01 ,
	Q16

PART NO.	INDEX NO.
009-14210002	C09 ,F01 ,F02
009-14212000	A02 ,A03 ,C09 ,
	J02 ,S02 ,S03
009-14216000	A04 ,A05 ,F01 ,
	F02 ,001
009-14216002	001
009-14224000	C02 ,C03
009-14306000	007
009-14306002	007
009-14308000	C02 ,C03 ,C04 ,
	C05 ,F04 ,I01 ,
	007 ,008 ,009A,
	009B,Q01
009-14308002	C04 ,C05
009-14310000	S01
009-14320000	A04 ,A05
009-19206043	U04
009-21207000	G05
009-21208000	G05
009-25014015	C11 ,F01 ,F02
009-25020015	C09
009-25020025	A02 ,A03
009-25025015	C09
009-25035030	A02 ,A03
009-35006215	C01
009-35006217	C01
009-35006311	C01
009-35106001	007
009-35106004	A06
009-35106203	C04 ,C05
009-35106204	A03
009-35106220	C01
009-35106316	C01
009-35106900	P03
009-35306005	F03
009-36624908	A01
009-37351117	B01
009-37351316	B02
009-38004902	007
009-38605010	A01 ,A02 ,A03
009-38605012	A01
009-38705012	B02
009-39414000	C01
009-39419000	C01
009-39514001	C01
009-39519001	C01
009-39709500	B02
009-44620001	Q01 ,Q16
009-45006014	C01
009-45010514	C01
009-46001250	C01
009-46002030	Q09A,Q09B,Q14
009-46002040	Q11
009-46002060	Q16

https://truckmanualshub.com/

PART NO.	INDEX NO.
009-46002065	Q01
009-46002075	Q16
009-46202004	Q06
009-46202008	Q06
009-46202010	Q02 ,Q06
009-46302027	Q01 ,Q16
009-46401016	C01
009-46402009	Q16
009-66620001	Q01
009-66624001	Q01
009-66632001	Q16
< 011 >	
011-41619000	A01
011-41620000	A01
011-41621000	A01
011-42004000	A02
011-52029000	F01 ,F02 ,010
011-70134000	G01 ,G06
< 022 >	
022-30619000	C02 ,C03
< 023 >	
023-20207010	E01
< 034 >	
034-89902000	W01
034-89907000	W01
034-89909000	W01
034-89910000	W01
034-89917000	W01
< 037 >	
037-89903000	W01
< 042 >	
042-42006000	A02
< 051 >	
051-42205000	A03
051-42207000	A03
051-42208000	A03
051-42210000	A03
051-42211000	A03
051-49101000	A06
051-49105000	A06
051-52001000	F01 ,F02
051-52002000	F01 ,F02
051-52003000	F01 ,F02
051-52005000	F01 ,F02
051-52006000	F01 ,F02
051-52029000	F01 ,F02
051-52030000	F01 ,F02
051-52031000	F01 ,F02
051-52032000	F01 ,F02
051-52033000	F01 ,F02
051-52034000	F01 ,F02
051-52035000	F01 ,F02
051-52036000	F01 ,F02
051-52037000	F01 ,F02

PART NO.	INDEX NO.
051-52039000	C11 ,F01 ,F02
051-52043000	F01 ,F02
051-52044000	F01 ,F02
051-52045000	F01 ,F02
051-52046000	F01 ,F02
051-52047000	F01 ,F02
051-52048000	F01 ,F02
051-52049000	F01 ,F02
051-52050000	F01 ,F02
051-52051000	F01 ,F02
051-52403000	C10 ,C11 ,006
051-52701000	C11
051-52900000	F03
051-52900100	F03
051-52900200	F03
051-52900300	F03
051-52900400	F03
051-52901000	F03
051-52901200	F03
051-52901300	F03
051-52901400	F03
051-52902000	F03
051-52902100	F03
051-52902200	F03
051-52902300	F03
051-52903000	F03
051-52903100	F03
051-52903300	F03
051-52904000	F03
051-52904100	F03
051-52905000	F03
051-52906000	F03
051-52907000	F03
051-60813000	Q01
051-60818000	Q01
051-60821000	Q01
051-60916000	Q01 ,T02
051-61003010	Q02
051-61008000	Q02
051-61601000	Q06
051-62305000	Q14
051-66001000	R01
051-66002000	R01
051-66003000	R01
051-66004000	R01
051-66007000	R01
051-66008000	R01
051-70102000	G01
051-70103000	G01
051-70104000	G01
051-70105000	G01
051-70106000	G01
051-70107000	G01
051-70110000	G01

https://truckmanualshub.com/

PART NO.	INDEX NO.
051-70111000	G01
051-70112010	G01
051-70113010	G01
051-70114000	G01
051-70115010	G01
051-70116010	G01
051-70117000	G01
051-70118010	G01
051-70119010	G01
051-70120000	G01
051-70121000	G01
051-70122000	G01
051-70123000	G01
051-70124000	G01
051-70125000	G01
051-70128000	G01
051-70129010	G01
051-70130000	G01
051-70131010	G01
051-70133010	G01
051-70134000	G01
051-70135000	G01
051-70136000	G01
051-70137000	G01
051-70138000	G01
051-70139000	G01
051-70140000	G01
051-70141010	G01
051-70143000	G01
051-70144000	G01
051-70145000	G01
051-70146000	G01
051-70147000	G01
051-70148000	G01
051-70520000	G04
051-70801010	G05
051-70803000	G05
051-70804000	G05
051-70805000	G05
051-70806000	G05
051-70807000	G05
051-70808010	G05
051-70809010	G05
051-70810010	G05
051-70811010	G05
051-70812000	G05
051-70813010	G05
051-70814000	G05
051-70815000	G05
051-70816000	G05
051-70817000	G05
051-70818000	G05
051-70819000	G05
051-70902000	G06

PART NO.	INDEX NO.
051-70903000	G06
051-70907000	G06
051-70909000	G06
051-70912000	G06
051-70914010	G06
051-70915010	G06
051-70916010	G06
051-70917010	G06
051-70925010	G06
051-70926010	G06
051-70927000	G05 ,G06
051-70928000	G06
051-71112000	F03 ,G02 ,G06 , G07 ,H02
051-71113000	G02 ,G06 ,G07
051-75022000	V01A,V01B,V02A, V02B
051-75026000	V01A,V01B,V02A, V02B
051-76104000	G06
051-77402000	S01
051-77404000	S01
051-77405000	S01
051-77406000	S01
051-77412000	S01
051-77429000	S01
051-77430000	S01
051-77433000	S01
051-77434000	S01
051-77438000	S01
051-77439000	S01
051-77440000	S01
051-78107000	S02 ,S03
051-78111000	S02 ,S03
051-78620000	S03
051-78621000	S02 ,S02 ,S02 , S03 ,S03 ,S03
051-78624000	S02 ,S02 ,S02 , S02 ,S03 ,S03 , S03 ,S03
051-78628000	S02
051-78629000	S02 ,S02 ,S03 , S03
051-81103000	U02 ,U03
051-81105000	U02 ,U03
051-81109000	U02 ,U03
051-81115000	U02 ,U03
051-81116000	U02 ,U03
051-81123000	U02 ,U03
< 052 >	
052-41504020	B02
052-41508030	A01 ,A02 ,A03
< 062 >	
062-30224000	C01

https://truckmanualshub.com/

PART NO.	INDEX NO.
< 064 >	
064-89906000	W01
< 071 >	
071-20201000	E01
071-20300000	E01
071-20500000	E02
071-20501000	E02
071-20502000	E02
071-20503000	E02
071-20504000	E02
071-20505000	E02
071-20506000	E02
071-30203000	C01
071-30204000	C01
071-30205000	C01
071-30206000	C01
071-30207000	C01
071-30208000	C01
071-30209000	C01
071-30210000	C01
071-30211000	C01
071-30212000	C01
071-30214000	C01
071-30215000	C01
071-30216000	C01
071-30217000	C01
071-30503000	C02
071-30504000	C02
071-30601000	C03
071-30602000	C03
071-30800000	C04
071-30801000	C04
071-30802000	C04
071-30803000	C04
071-30804000	C04 ,C05
071-30805000	C04 ,C05
071-30806000	C04
071-30807000	C04
071-30808000	C04
071-30900000	C05
071-30901000	C05
071-30902000	C05
071-30903000	C05
071-30906000	C05
071-30907000	C05
071-30908000	C05
071-31003000	C06
071-31100000	C06
071-31101000	C06
071-31102000	C06
071-40209000	Q06
071-40300000	D01
071-40301000	D01
071-40302000	D01

PART NO.	INDEX NO.
071-40303000	D01
071-40304000	D01
071-40305000	D01
071-40306000	D01
071-40307000	D01
071-40308000	D01
071-40309000	D01
071-41604010	A01
071-41605010	A01
071-41609010	A01
071-41610000	A01
071-41613010	A01
071-41615010	A01
071-41616010	A01
071-41617010	A01
071-41618010	A01
071-41619000	A01
071-41620000	A01
071-41621000	A01
071-41622000	A01
071-41623000	A01
071-41624000	A01
071-41625000	A01
071-41626000	A01
071-41627000	A01
071-41628000	A01
071-41629000	A01
071-41630000	A01
071-41631000	A01
071-41632010	A01
071-41633010	A01
071-41634000	A01
071-41636000	A01
071-41638000	A01
071-41639000	A01
071-41800000	A01
071-41801000	A01
071-41802000	A01
071-41803000	A01
071-42103010	A02
071-42104000	A02
071-42203000	A03
071-42204000	A02 ,A03
071-42300000	A02
071-42301000	A02
071-42302000	A02
071-42500000	A03
071-42501000	A03
071-42502000	A03
071-44600010	A04
071-44601010	A04
071-44602010	A04
071-44700010	A05
071-44701010	A04 ,A05

https://truckmanualshub.com/

PART NO.	INDEX NO.
071-44702010	A05
071-44703010	A04 ,A05
071-44704010	A04 ,A05
071-44705010	A05
071-44706010	A04 ,A05
071-44707000	A04 ,A05
071-44708000	A04 ,A05
071-44709000	A04 ,A05
071-44710000	A04 ,A05
071-46600000	A07
071-46601000	A07
071-46602000	A07
071-46700000	A08
071-47702000	D02
071-47703000	D02
071-47900000	D02
071-47901000	D02
071-49100010	A06
071-49102010	A06
071-49103000	A06
071-49104000	A06
071-49106010	A06
071-49107010	A06
071-49110000	A06
071-49111000	A06
071-49112000	A06
071-49606000	A07
071-49705020	A08
071-49706000	A08
071-49707010	A08
071-49708000	A08
071-49800010	A09
071-49801010	A09
071-51400010	C09
071-51401000	C09
071-51402000	C09
071-52001000	F01 ,F02
071-52017010	F01 ,F02
071-52200000	F01
071-52201000	F01 ,F02
071-52203000	F01 ,F02
071-52204000	F01 ,F02
071-52205000	F01 ,F02
071-52206000	F01
071-52300000	F02
071-52400000	C10
071-52800000	C11
071-52801000	C11
071-60805000	Q01
071-60806000	Q01
071-60811000	Q01
071-60812000	Q01
071-60816000	Q01
071-60817000	Q01

PART NO.	INDEX NO.
071-60818000	Q01
071-60819000	Q01
071-60822000	Q01
071-61001000	Q02
071-61004000	Q02
071-61005000	Q04
071-61101000	Q03
071-61102000	Q03
071-61104000	Q03
071-61200010	Q04
071-61201010	Q04
071-61202010	Q04
071-61400020	Q05
071-61402000	Q05
071-61403000	Q05
071-61405010	Q05
071-61406020	Q05
071-61409010	Q05
071-61700000	T01
071-61701000	T01
071-61703000	T01
071-61704000	T01
071-61705000	T01
071-61706000	T01
071-61707000	T01
071-61708000	T01
071-62300000	Q07
071-62301000	Q07
071-62500000	Q08
071-62501000	Q08
071-62502000	Q08
071-63800010	Q01
071-63801010	Q01
071-63802000	Q01
071-63803000	Q01
071-63804000	Q01
071-63805000	Q01
071-63806000	Q01
071-63808000	Q01
071-63809000	Q01
071-63810000	Q01
071-63811000	Q01
071-64000000	Q02
071-64001000	Q02
071-64100000	Q03
071-64600000	Q06
071-65200000	O01
071-65201000	O01
071-66001000	R01
071-66002000	R01
071-66003000	R01
071-66004000	Q10A,Q10B,R01
071-66005000	R01
071-67500000	H01

https://truckmanualshub.com/

PART NO.	INDEX NO.
071-67500100	H01
071-67501000	H01
071-67501100	H01
071-69000000	R01
071-69001000	R01
071-69002000	R01
071-69003000	R01
071-70400000	G04
071-70401000	G04
071-70402000	G04
071-70403000	G04
071-70404000	G04
071-70405000	G04
071-70406000	G04
071-70407000	G04
071-70408000	G04
071-70409000	G04
071-70410000	G04
071-70411000	G04
071-70412000	G04
071-70413000	G04
071-70414000	G04
071-70415000	G04
071-70416000	G04
071-70417000	G04
071-70418000	G04
071-70419000	G04
071-70420000	G04
071-70421000	G04
071-70422000	G04
071-70423000	G04
071-70424000	G04
071-70425000	G04
071-70426000	G04
071-70427000	G04
071-70428000	G04
071-70429000	G04
071-70430000	G04
071-70431000	G04
071-71000000	G01
071-71001000	G01
071-71200000	G02
071-71201000	G02
071-71202000	G02
071-71203000	G02
071-71300000	G06
071-71301000	G06
071-71400000	G07
071-71401000	G07
071-71402000	G07
071-71403000	G07
071-71404000	G07
071-71405000	G07
071-71406000	G07

PART NO.	INDEX NO.
071-71407000	G07
071-71408000	G07
071-71409000	G07
071-71410000	G07
071-71411000	G07
071-71412000	G07
071-71413000	G07
071-74507000	V01A,V01B
071-74510000	V01A,V01B
071-74600000	V01A
071-74600010	V01B
071-74601000	V01A,V01B
071-74602000	V01A,V01B
071-74603000	V01A,V01B
071-75007000	V02A,V02B
071-75010000	V02A,V02B
071-75013000	V01A,V01B,V02A, V02B
071-75015000	V01A,V01B,V02A, V02B
071-75100000	V02A
071-75100010	V02B
071-75101000	V01A,V01B,V02A, V02B
071-75102000	V01A,V02A
071-75102010	V01B,V02B
071-75103000	V02A,V02B
071-75104000	V01A,V01B,V02A, V02B
071-75105000	V02A,V02B
071-75106000	V02A,V02B
071-75109000	V01A,V01B,V02A, V02B
071-75110000	V01A,V01B,V02A, V02B
071-75111000	V01A,V01B,V02A, V02B
071-75112000	V01A,V01B,V02A, V02B
071-75113000	V01A,V01B,V02A, V02B
071-75114000	V01A,V01B,V02A, V02B
071-76200000	H02
071-76201000	H02
071-76202000	H02
071-77500000	S01
071-77501000	S01
071-77502000	S01
071-77510000	S01
071-77511000	S01
071-77512000	S01
071-77513000	S01
071-77800000	O02

https://truckmanualshub.com/

PART NO.	INDEX NO.
071-77801000	002
071-78203010	S03
071-78204000	S02 ,S03
071-78205010	S02 ,S03
071-78207010	S02 ,S03
071-78213010	S03
071-78214000	S02 ,S03
071-78300000	S02
071-78301000	S02
071-78302000	S02
071-78303000	S02
071-78400000	S03
071-78401000	S03
071-78402000	S02 ,S03
071-78403000	S03
071-79600030	A10
071-79606000	A10
071-79607000	A10
071-79700000	A11
071-80200000	U01
071-80300000	X01
071-80301000	X01
071-80302000	X01
071-80400000	X02
071-80401000	X02
071-80500000	X03
071-81200000	U02
071-81300000	U03
071-81301000	U02 ,U03
071-81302000	U02 ,U03
071-81303000	U02 ,U03
071-81304000	U02 ,U03
071-84102000	B03
071-84200000	B03
071-84201000	B03
071-84203000	B03
< 083 >	
083-52901500	F03
083-52903500	F03
083-52904500	F03
083-52905500	F03
083-52906500	F03
083-52907500	F03
083-52908500	F03
083-52909500	F03
083-52910500	F03
083-52911500	F03
083-52912500	F03
083-52913500	F03
083-52914500	F03
083-52915500	F03
083-52916500	F03
083-52917500	F03
083-52918500	F03

PART NO.	INDEX NO.
083-52919500	F03
083-52920500	F03
083-52921500	F03
083-52922500	F03
083-52923500	F03
083-52924500	F03
083-52925500	F03
083-52928500	F03
083-52929500	F03
083-52930500	F03
083-60853000	Q09A,Q09B,Q14 , Q15
083-70223000	G06
083-78109000	S01
083-78113000	S01
083-78114000	S01
083-78134000	S01
083-78135000	S01
< 092 >	
092-48418000	A01
092-48419000	A01
< 098 >	
098-62105000	Q02
< 101 >	
101-61116000	Q16
101-75048000	V01A,V01B,V02A, V02B
< 102 >	
102-30613010	A04 ,A05
102-30615000	C02 ,C03
102-41639000	A10 ,A11
102-41640000	A11 ,D01
102-41649000	A10 ,A11
102-41651000	A01
102-41657000	A01
102-41659000	A01
102-41667000	A04 ,A05
102-42126000	A02 ,A03 ,A04 , A05 ,A11
102-42127000	A02 ,A03 ,A04 , A05 ,A11
102-42129000	A01
102-42132000	A02 ,A03 ,A11
102-42133000	A01 ,A02 ,A03
102-52208000	C06
102-75006000	V01A,V01B,V02A, V02B
102-75025000	V01A,V01B,V02A, V02B
102-77104010	S01
102-82200010	U04
102-82202000	U04 ,U05
102-82203000	U04 ,U05
102-82204000	U04

https://truckmanualshub.com/

PART NO.	INDEX NO.
102-82205000	U04
102-82206000	U04
102-82207000	U04 ,U05
< 109 >	
109-28800001	I03
109-28900001	I03
109-29000001	I03
< 119 >	
119-50200002	N02
119-67800101	I01
< 122 >	
122-41536000	A01
122-41579000	A01
122-41584000	A01
122-41585000	A01
122-42109010	A03
122-42113000	A02
122-61026000	Q02
122-75014000	V01A,V01B,V02A, V02B
122-75016000	V01A,V01B,V02A, V02B
122-75031010	V01A,V01B,V02A, V02B
122-77702000	S02 ,S03
122-83807020	B02
122-83808010	B02
< 131 >	
131-61601000	Q06
< 132 >	
132-60520010	Q10A,Q10B,R01
132-60521010	R01
132-61225000	Q10A,Q10B
< 141 >	
141-49602000	A07 ,A08
< 152 >	
152-60929010	Q16
< 153 >	
153-11031000	I01
153-52509000	005A,005B
153-52603000	006
153-53124000	I01
153-53125000	I01 ,Q16
153-53126000	007 ,010
153-55623000	008 ,009A,009B
153-55625000	008 ,009A,009B
153-61539000	Q10A,Q10B
153-61546000	Q10A,Q10B
153-62210000	Q01
153-66121000	R01 ,R02
153-66122000	R02
153-66124000	R01 ,R02
153-66126000	R02
153-66128000	R02

PART NO.	INDEX NO.
153-66129000	R02
153-66131000	R02
153-66148000	R01
153-66164000	R02
153-71006100	010
< 158 >	
158-51917000	E02 ,G06
158-61308000	Q01 ,Q16
< 161 >	
161-41610000	A01
< 162 >	
162-42122000	A02 ,A03
162-55102000	008 ,009A,009B
162-61427000	N01
162-75014000	V01A,V01B,V02A, V02B
162-83808000	B02
162-83813000	B02
162-83814000	B02
162-83816000	B02
< 163 >	
163-10401000	I05
163-11001000	I01
163-11007000	I01
163-11010000	I01
163-12102000	N01
163-12103000	N01
163-12112000	N01
163-16002100	N02
163-52502000	005A,005B
163-52503000	005A,005B
163-52504000	005A,005B
163-52506000	005A,005B
163-52508000	005A,005B
163-52509000	005A,005B
163-52510000	005A,005B
163-52511000	005A,005B
163-52515000	005A,005B
163-53101000	007
163-53103000	007
163-53104000	007
163-53105000	007
163-53106000	007
163-53107000	007 ,010
163-53108000	007
163-53111000	007
163-53112000	007
163-53113000	007
163-53117000	007
163-53118000	007
163-55602100	008 ,009A,009B
163-55640000	008 ,009A,009B
163-55641000	008 ,009A,009B
163-55642000	008 ,009A,009B

https://truckmanualshub.com/

PART NO.	INDEX NO.
163-55643000	008 ,009A,009B, 010
163-55645000	008 ,009A,009B
163-55650000	008 ,009A,009B
163-55653000	008 ,009A,009B
163-61529000	Q10A,Q10B
163-61704000	Q11
163-62015000	Q15
163-66112000	R02
163-66120000	R02
163-75004000	V03 ,V04
163-75005000	V03 ,V04
163-75007000	V03 ,V04
< 172 >	
172-81021000	U02 ,U03
< 173 >	
173-11006000	I01
173-11500000	I02
173-11501000	I02
173-11502000	I02
173-12108000	N01
173-12110000	N01
173-12111000	N01
173-12112000	N01
173-12113000	N01
173-12124000	N01
173-12125000	N01
173-40106000	003
173-40107000	003
173-42601100	P02
173-42606030	P02
173-42611030	P02
173-42619000	P02
173-42620000	P02
173-42807000	P01
173-42808000	P01
173-43000200	004
173-43001200	004
173-43002100	004
173-43002200	004
173-43003100	004
173-52605000	006
173-54200000	K02
173-55624000	008 ,009A,009B
173-55643000	008 ,009A,009B
173-55647000	008 ,009A,009B
173-58001000	L02
173-58003000	L02
173-58004000	L02
173-58006000	L02
173-61507000	Q10A,Q10B
173-61508000	Q10A,Q10B
173-61509000	Q10A,Q10B
173-61510000	Q10A,Q10B

PART NO.	INDEX NO.
173-61511000	Q10A,Q10B
173-61512000	Q10A,Q10B
173-61515000	Q10A,Q10B
173-61516000	Q10A,Q10B
173-61517000	Q10A,Q10B
173-61518000	Q10A,Q10B
173-61519000	Q10A,Q10B
173-61522000	L01
173-61809000	Q09A,Q09B,Q14
173-61811000	Q12 ,Q13
173-61812000	Q12 ,Q13
173-61813000	Q12 ,Q13
173-61814000	Q12 ,Q13
173-61815000	Q09A,Q09B,Q14
173-61816000	Q12 ,Q13
173-61817000	Q12 ,Q13
173-61820000	Q12 ,Q13
173-61821000	Q12 ,Q13
173-61830000	Q12 ,Q13
173-61831000	Q09A,Q09B,Q14
173-61832000	Q09A,Q09B,Q12 , Q13 ,Q14 ,Q15
173-61833000	Q12 ,Q13 ,T02
173-62207000	Q09A,Q09B,Q14
173-62217000	Q16
173-62219000	Q16
173-62220000	Q16
173-62221000	Q16
173-62223000	Q16
173-62224000	Q16
173-62225000	Q16
173-62813000	Q09A,Q09B,Q14 , T02
173-62814000	Q14
173-66142000	R02
173-66143000	R02
173-66144000	R02
173-66145000	R02
173-75004000	V03 ,V04
173-75007000	V04
173-75008000	V04
173-75010000	V04
173-78001000	P03
173-78002000	P03
173-78003000	P03
173-78004000	P03
173-78005000	P03
173-78006000	P03
173-78007000	P03
173-78008000	P03
173-78009000	P03
173-78010000	P03
173-78101000	P04
173-78102000	P04

https://truckmanualshub.com/

PART NO.	INDEX NO.
< 183 >	
183-40110000	N01
183-61535000	R01
183-61876000	Q12 ,Q13
183-62872000	Q12 ,Q13
183-66147000	R02
183-66152000	R02
183-75005000	V03 ,V04
183-75006000	V03 ,V04
183-77501000	S01
183-77502000	S01
< 187 >	
187-10414000	I01
< 193 >	
193-71013300	O10
< 203 >	
203-11005000	I01
203-11010000	I01
203-11018000	I01
203-11019000	I01
203-12104100	N01
203-30503000	C02 ,C03
203-30504000	C02 ,C03
203-30506000	C02 ,C03
203-40105000	Q10A,Q10B
203-42105000	A02 ,A03
203-42106000	A02 ,A03
203-42107000	A02
203-42812000	P01
203-44713000	A04 ,A05
203-44714000	A04 ,A05
203-44715010	A04 ,A05
203-48727000	A01
203-49704000	A08
203-51503000	C09
203-51504000	C09
203-51506000	C09
203-51511000	C09
203-52008000	C11 ,F01 ,F02
203-52024000	F01 ,F02
203-52902100	F03
203-52903000	Q06
203-52903100	F03
203-52904100	F03
203-52905100	F03
203-52906100	F03
203-52907100	F03
203-52908100	F03
203-53113000	O07
203-55650000	O07
203-55657000	O08 ,O09A,O09B
203-61533000	Q10A,Q10B
203-61538000	Q10A,Q10B
203-61539000	Q10A,Q10B

PART NO.	INDEX NO.
203-61540000	Q10A,Q10B
203-61610000	Q06
203-61612000	Q06
203-61837000	Q09A,Q09B,Q14
203-61838000	Q09A,Q09B,Q14
203-70110000	G01
203-70116000	G01
203-70116100	G05
203-70117100	G05
203-70118000	G05
203-70119100	G05
203-70121100	G05
203-70123100	G05
203-70124100	G05
203-70125100	G05
203-70126000	G01
203-70126100	G05
203-70128100	G05
203-70129100	G05
203-70132100	G05
203-70134000	G01
203-70135100	G01
203-70136100	G05
203-70141000	G05
203-70142000	G01
203-70211000	G02
203-70212000	G02
203-71015000	U02 ,U03
203-75014000	V01A,V01B,V02A, V02B
203-78004000	S01
< 204 >	
204-15111010	O07
204-52131020	G01
204-52133000	G01
204-52134010	G01
204-77508000	S01
204-77610000	S01
< 209 >	
209-16800011	E01
< 213 >	
213-52002000	O05A,O05B
213-61611000	H02
< 223 >	
223-30507000	C02 ,C03
223-30508010	C02 ,C03
223-30509000	C02 ,C03
223-30510000	C02 ,C03
223-30511000	C02 ,C03
223-30512000	C02 ,C03
223-30513000	C02 ,C03
223-30514000	C02 ,C03
223-30516000	C02 ,C03
223-30518000	C02 ,C03

https://truckmanualshub.com/

PART NO.	INDEX NO.
223-30519000	C02 ,C03
223-30520000	C02 ,C03
223-40027000	A04 ,A05
223-42620000	P01 ,P02
223-44708000	A04 ,A05
223-44709000	A04 ,A05
223-44711000	A04 ,A05
223-44715000	A04 ,A05
223-44716000	A04 ,A05
223-49604000	A07
223-49607000	A07
223-51512000	C09
223-52026000	C09
223-53011000	F01 ,F02
223-60805000	Q01 ,Q11
223-61001000	Q02 ,Q03 ,Q12 ,
	Q13 ,Q16
223-61002000	Q02 ,Q12 ,Q13
223-61003000	Q01 ,Q02 ,Q03
223-61508000	Q10A,Q10B
223-61613000	Q06
223-61810000	Q09A,Q09B,Q14
223-61825000	Q08 ,Q09A,Q09B,
	Q12 ,Q13 ,Q14
223-61826000	Q09A,Q09B,Q14
223-61827000	Q09A,Q09B,Q14
223-61829000	Q09A,Q09B,Q14
223-61832000	Q09A,Q09B,Q14
223-61833000	Q09A,Q09B,Q14
223-61920000	Q12 ,Q13 ,Q15
223-62009000	Q12 ,Q13
223-71107000	U01
223-74513000	V03 ,V04
223-74514000	V03 ,V04
223-74516000	V03 ,V04
223-74520000	V03 ,V04
< 231 >	
231-20202000	E01
231-30200010	C01
231-30201000	C01
231-30202000	C01
231-30203000	C01
231-30204000	C01
231-30500000	C02
231-30500100	C02 ,C03
231-30500200	C02 ,C03
231-30501000	C02 ,C03
231-30502000	C02 ,C03
231-30600000	C03
231-31200000	C07
231-31200100	C07
231-31201100	C07 ,C08
231-31202000	C07 ,C08
231-31202100	C07

PART NO.	INDEX NO.
231-31203100	C07 ,C08
231-31205100	C07 ,C08
231-31206100	C07 ,C08
231-31212100	C07 ,C08
231-31213100	C07 ,C08
231-31214100	C07 ,C08
231-31215100	C07 ,C08
231-31216100	C07 ,C08
231-31217100	C07 ,C08
231-31220100	C07 ,C08
231-31221100	C07 ,C08
231-31222100	C07 ,C08
231-31225100	C07 ,C08
231-31300000	C08
231-31300100	C08
231-31302100	C08
231-40207000	D01
231-48754000	A01
231-49603000	A07
231-49612000	A07
231-51504000	C09
231-51505000	C09
231-51506000	C09
231-51507000	C09
231-51508000	C09
231-51509000	C09
231-51801000	F02
231-51802000	F02
231-52001000	F01 ,F02
231-52002000	F01 ,F02
231-52003000	F01
231-52004000	F01 ,F02
231-52005000	F01 ,F02
231-52006000	F01 ,F02
231-52007000	F01 ,F02
231-52008000	F01
231-52009000	F01 ,F02
231-52010000	F01 ,F02
231-52015000	F01 ,F02
231-52016000	F01 ,F02
231-52017000	F01 ,F02
231-52018000	F01 ,F02
231-52019000	F01 ,F02
231-52020000	F01 ,F02
231-52021000	F01
231-52022000	F01 ,F02
231-52029000	F01 ,F02
231-52031000	F01 ,F02
231-52032000	F01 ,F02
231-52039000	F01 ,F02
231-52041000	F01 ,F02
231-52042000	F01 ,F02
231-52043000	F01 ,F02
231-52044000	F01 ,F02

https://truckmanualshub.com/

PART NO.	INDEX NO.
231-52045000	F01 ,F02
231-52046000	F01 ,F02
231-52047000	F01 ,F02
231-52048000	F01 ,F02
231-52049000	F01 ,F02
231-52050000	F01 ,F02
231-52051000	F01 ,F02
231-53000000	F04
231-53001000	F04
231-53004000	F04
231-66005000	R02
231-66008000	R01
231-70102000	G01
231-70103000	G01
231-70104000	G01
231-70203000	G02
231-70204000	G02
231-70206000	G02
231-70207000	G02
231-70208000	G02
231-70209000	G02
231-70210000	G02
231-70211000	G02
231-70212000	G02
231-70213000	G02
231-70300000	G03
231-70301000	G03
231-70531000	G04
231-70532000	G04
231-70537000	G04
231-70901000	G06
231-70902000	G06
231-70903000	G06
231-70904000	G06
231-70905000	G06
231-70906000	G06
231-70908000	G06
231-70909000	G06
231-70910000	G06
231-70911000	G06
231-70912000	G06
231-70913000	G06
231-71104000	G07
231-71105000	G07
231-71106000	G07
231-71107000	G07
231-71113000	G07
231-71116000	G07
231-71117000	G07
231-71118000	G07
231-71119000	G07
231-71120000	G07
231-71122000	G07
231-71123000	G07

PART NO.	INDEX NO.
231-71125000	G07
231-71126000	G07
231-75007000	V01A,V01B,V02A, V02B
231-75026000	V01A,V01B,V02A, V02B
231-75027000	V01A,V01B,V02A, V02B
231-75030000	V01A,V01B,V02A, V02B
231-75031000	V01A,V01B,V02A, V02B
231-76301000	H02
231-76302000	H02
231-76303000	H02
231-76304000	H02
231-76305000	H02
231-76306000	H02
231-76307000	H02
231-76309000	H02
231-76311000	H02
231-76312000	H02
231-76313000	H02
231-76314000	H02
231-76316000	H02
231-76318000	H02
231-76319000	H02
231-76320000	H02
231-76321000	H02
231-76324000	H02
231-76325000	H02
231-76326000	H02
231-76327000	H02
231-76328000	H02
231-76330000	H02
231-76331000	H02
231-76332000	H02
231-76333000	H02
231-76336000	H02
231-77402000	S01
231-77403000	S01
231-77404000	S01
231-77405000	S01
231-77406000	S01
231-77407000	S01
231-77408000	S01 ,X03
231-77413000	S01
231-77418000	S01
231-77419000	S01
231-77424000	S01
231-77426000	S01
231-77427000	S01
231-77428000	S01
231-77429000	S01

https://truckmanualshub.com/

PART NO.	INDEX NO.
231-78206000	S02 ,S03
231-78207000	S02 ,S03
231-78208000	S02 ,S03
231-78213000	S02 ,S03
231-78215000	S02 ,S03
231-78216000	S02 ,S03
231-78217000	S02 ,S03
231-78218000	S02 ,S03
231-78219000	S01 ,U02 ,U03
231-78603000	S02 ,S03
231-80501000	X03
231-81101000	U03
231-81102000	U02 ,U03
231-81103000	U02 ,U03
231-81107000	U02 ,U03
231-81108000	U02 ,U03
231-81109000	U02 ,U03
231-81110000	U02 ,U03
231-81111000	U02 ,U03
231-81114000	U02 ,U03
231-81116000	U02 ,U03
231-83100000	B01
231-83101000	B01
< 237 >	
237-71028010	I02
< 243 >	
243-11014000	I01
243-11019000	I01
243-11020000	I01
243-11501010	I02
243-11502010	I02
243-12121000	N01
243-12124000	N01
243-12125000	N01
243-20201010	E01
243-40320000	G02 ,G07
243-40321000	G06 ,G07
243-40322010	G06
243-40324000	P03
243-41610000	A01
243-41613000	A01
243-41614000	A01
243-41617000	A01
243-41619000	A01
243-41621000	A01
243-41623000	A01
243-41624000	A01
243-41626000	A01
243-41627000	A01
243-41630000	A01
243-41633000	A01
243-41634000	A01
243-41635000	A01
243-41637000	A01

PART NO.	INDEX NO.
243-41705000	A01
243-41706000	A01
243-42106000	A02
243-42107000	A02 ,A03
243-42108000	A02 ,A03
243-42203010	A03
243-42206000	A03
243-42207010	A03
243-42208000	A03
243-42211000	A03
243-42219000	A03
243-42220000	A03
243-42610000	P02
243-42611000	P02
243-42803000	P01
243-42806000	P01
243-44707000	A04 ,A05
243-44708000	A02 ,A03 ,A04 , A05
243-44807000	A04 ,A05
243-44808000	A05
243-44809000	A04 ,A05
243-44810000	A04 ,A05
243-44811000	A04 ,A05
243-44815000	A04 ,A05
243-49104000	A06
243-49105000	A06
243-49902000	A08
243-51512000	C09
243-51513000	C09
243-52004000	F01 ,F02
243-52011000	F01 ,F02
243-52020000	F01 ,F02
243-52038000	F01 ,F02
243-52047000	F01 ,F02
243-53008010	F04
243-53009010	F04
243-53107010	O07
243-53118000	C04 ,C05
243-53136000	O07
243-55627000	A09
243-58001000	L02
243-60703000	Q09A,Q09B
243-61001000	Q02
243-61002000	Q02
243-61003000	Q09A,Q09B,Q14
243-61533000	Q10A,Q10B
243-61537000	Q10A,Q10B
243-61538000	Q10A,Q10B
243-66103000	R02
243-70104000	G01
243-70109000	G01
243-70112000	G01
243-70113000	G01

https://truckmanualshub.com/

PART NO.	INDEX NO.
243-70114000	G01
243-70115000	G01
243-70116000	G01
243-70117100	G05
243-70118000	G01
243-70121000	G01
243-70122000	G01
243-70126000	G01
243-70127000	G06
243-70128000	G06
243-70130000	G01
243-70133000	G01
243-70147000	G01
243-70303000	G03
243-70535000	G04
243-70536000	G04
243-70537000	G04
243-74501000	V02A,V02B
243-75012010	V01A,V01B,V02A, V02B
243-75013010	V01A,V01B,V02A, V02B
243-75014010	V01A,V01B,V02A, V02B
243-75015010	V01A,V01B,V02A, V02B
243-75016010	V01A,V01B,V02A, V02B
243-75022000	V03 ,V04
243-75032000	V01A,V01B,V02A, V02B
243-77901000	O02
243-77902000	O02
243-79801000	A11
243-79802000	A11
243-79803000	A11
243-83800000	B02
243-83801000	B02
243-83802000	B02
243-83803000	B02
243-83804000	B02
243-83805000	B02
243-83807000	B02
243-83808000	B02
243-89901000	W01
243-89902000	W01
243-89903000	W01
243-89904000	W01
243-89905000	W01
243-89906000	W01
243-89907000	W01
243-89908000	W01
243-89909000	W01
243-89911000	W01

PART NO.	INDEX NO.
243-89912000	W01
243-89913000	W01
243-89916000	W01
243-89917000	W01
243-89918000	W01
243-89919000	W01
243-89920000	W01
243-89921010	W01
243-89922000	W01
243-89923000	W01
243-89924000	W01
< 251 >	
251-44234000	A07
251-51504000	C09
251-52015000	F01
251-52016000	F01 ,F02
251-52702000	C11
251-66002000	R01 ,R02
251-66007000	R01
251-70802000	G05
251-70804000	G05
251-70911000	G06
251-70916000	G06
251-70917000	G06
251-70918000	G06
251-72911000	G06
251-72914000	G06
251-72915000	G06 ,G07
251-75016000	V01A,V01B,V02A, V02B
251-75017000	V01A,V01B,V02A, V02B
251-75018000	V01A,V01B,V02A, V02B
251-77415000	S01
251-77418000	S01
251-77419000	S01
251-77421000	S01
251-77427000	S01
251-77428000	S01
251-77429000	S01
251-77430000	S01
251-77507000	S01
251-77508000	S01
251-77509000	S01
251-77510000	S01
251-77901000	O02
251-80101000	U01
251-80103000	U01
251-80104000	U01
251-80105000	U01
251-80106000	U01
251-81003000	U02 ,U03
251-81008000	U02 ,U03

https://truckmanualshub.com/

PART NO.	INDEX NO.
251-81012000	U02 ,U03
< 253 >	
253-52007000	F01 ,F02
253-52023000	F01 ,F02
< 263 >	
263-42804000	P01
263-42807000	P01
263-54300010	K03
263-54300110	K03 ,K04
263-54300200	K03 ,K04
263-54301010	K03
263-54301110	K03 ,K04
263-54301200	K03 ,K04
263-54302000	K03 ,K04
263-54302100	K03 ,K04
263-54302200	K03 ,K04
263-54303000	K03 ,K04
263-54303110	K03 ,K04
263-54304000	K03 ,K04
263-54305000	K03 ,K04
263-54306000	K03 ,K04
263-54307010	K03 ,K04
263-54308010	K03 ,K04
263-54400010	K04
263-54401010	K04
263-61004000	Q15
263-61537000	Q10A,Q10B
263-61538000	Q10A,Q10B
263-61539000	Q10A,Q10B
263-61829000	Q12 ,Q13
263-66124010	R02
263-77401000	S01
263-82400000	A12
263-89901000	W01
< 271 >	
271-49601000	A08
271-70212010	S01
271-70216000	S01
271-75017010	V03 ,V04
271-75018010	V03 ,V04
< 273 >	
273-10400000	I05
273-10401000	I05
273-11000000	I01
273-11001000	I01
273-11002000	I01
273-11003000	I01
273-11004000	I01
273-11005000	I01
273-11006000	I01
273-11007000	I01
273-11008000	I01
273-11009000	I01
273-11010000	I01

PART NO.	INDEX NO.
273-11011000	I01
273-11012000	I01
273-11013000	I01
273-11014000	I01
273-11015000	I01
273-11016000	I01
273-11017000	I01
273-11018000	I01
273-11019000	I01
273-11020000	I01
273-11021000	I01
273-11022000	I01
273-11023000	I01
273-11024000	I01
273-12100000	N01
273-12101000	N01
273-12102000	N01
273-12103000	N01
273-12104000	N01
273-12105000	N01
273-12106000	N01
273-12107000	N01
273-12108000	N01
273-12109000	N01
273-12110000	N01
273-12111000	N01
273-12112000	N01
273-12113000	N01
273-12114000	N01
273-12115000	N01
273-12116000	N01
273-12117000	N01
273-12118000	N01
273-12119000	N01
273-14500000	I03
273-14501000	I03
273-14502000	I03
273-14503000	I03
273-16000000	N02
273-16000100	N02
273-16000200	N02
273-16001000	N02
273-16001100	N02
273-16001200	N02
273-16002000	N02
273-16002200	N02
273-16003000	N02
273-16004000	N02
273-16005000	N02
273-16006000	N02
273-16007000	N02
273-16008000	N02
273-20000000	I04
273-40100010	O03

https://truckmanualshub.com/

PART NO.	INDEX NO.
273-40101010	003
273-40102000	003
273-40103000	003
273-40104000	003
273-40105000	003
273-40106000	003
273-40108000	003
273-42600000	P02
273-42600100	P02
273-42601000	P02
273-42601100	P02
273-42602000	P02
273-42603000	P02
273-42605000	P02
273-42606000	P02
273-42607000	P02
273-42608000	P02
273-42609000	P02
273-42610000	P02
273-42800010	P01
273-42801010	P01
273-42802000	P01
273-42803000	P01
273-42804000	P01
273-42805000	P01
273-42806000	P01
273-43000000	004
273-43000100	004
273-43001000	004
273-43001100	004
273-50100000	L01
273-50101000	L01
273-51800010	M01
273-51800110	M01
273-51801000	M01
273-51801110	M01
273-51802000	M01
273-51802100	M01
273-51803100	M01
273-52500000	005A
273-52500010	005B
273-52501000	005A
273-52501010	005B
273-52502000	005A
273-52502010	005B
273-52503000	005A,005B
273-52504000	005A,005B
273-52505000	005A,005B
273-52506000	005A,005B
273-52507000	005A,005B
273-52508000	005A,005B
273-52509000	005A,005B
273-52510000	005A,005B
273-52511000	005A,005B

PART NO.	INDEX NO.
273-52512000	005A,005B
273-52513000	005A,005B
273-52514000	005A,005B
273-52515000	005A,005B
273-52600000	006
273-52601000	006
273-52602000	006
273-52603000	006
273-52604000	006
273-52605000	006
273-52606000	006
273-52607000	006
273-52608000	006
273-52609000	006
273-52610000	006
273-52611000	006
273-53100000	007
273-53101000	007
273-53103000	007
273-53104000	007
273-53105000	007
273-53106000	007
273-53107000	007
273-53108000	007
273-53109000	007
273-53110000	007
273-54000000	K01
273-54001000	K01
273-55600000	008
273-55601000	008 ,009A,009B
273-55602000	008 ,009A,009B
273-55603000	008 ,009A,009B
273-55604000	008 ,009A,009B
273-55605000	008 ,009A,009B
273-55606000	008 ,009A,009B
273-55607000	008 ,009A,009B
273-55608000	008 ,009A,009B
273-55609000	008 ,009A,009B
273-55610000	008 ,009A,009B
273-55611000	008 ,009A,009B
273-55612000	008 ,009A,009B
273-55613000	008 ,009A,009B
273-55614000	008 ,009A,009B
273-55615000	008 ,009A,009B
273-55616000	008 ,009A,009B
273-55617000	008 ,009A,009B
273-55618000	008 ,009A,009B
273-55619000	008 ,009A,009B
273-55620000	008 ,009A,009B
273-55621000	008 ,009A,009B
273-55622000	008 ,009A,009B
273-55623000	008 ,009A,009B
273-55624000	008 ,009A,009B
273-55625000	008 ,009A,009B

https://truckmanualshub.com/

PART NO.	INDEX NO.
273-55626000	008 ,009A,009B
273-55627000	008 ,009A,009B
273-55628000	008 ,009A,009B
273-55629000	008 ,009A,009B
273-55630000	008 ,009A,009B
273-55631000	008 ,009A,009B
273-55632000	008 ,009A,009B
273-55633000	008 ,009A,009B
273-55634000	008 ,009A,009B
273-55637000	008 ,009A,009B
273-55638000	008 ,009A,009B
273-55639000	008 ,009A,009B
273-55640000	008 ,009A,009B
273-55641000	008 ,009A,009B
273-55642000	008
273-55643000	008
273-55644000	008 ,009A,009B
273-55645000	008 ,009A,009B
273-55646000	008
273-55647000	008
273-55648000	008 ,009A,009B
273-55649000	008 ,009A,009B
273-55650000	008 ,009A,009B
273-55651000	008 ,009A,009B
273-55652000	008 ,009A,009B
273-55653000	008 ,009A,009B
273-55654000	008 ,009A,009B
273-55655000	008 ,009A,009B
273-55656000	008 ,009A,009B
273-55657000	008 ,009A,009B
273-55659000	008 ,009A,009B
273-55660000	008 ,009A,009B
273-55661000	008 ,009A,009B
273-55662000	008
273-55663000	008 ,009A,009B
273-55665000	008 ,009A,009B
273-55666000	008 ,009A,009B
273-55667000	008 ,009A,009B
273-55668000	008 ,009A,009B
273-55669000	008 ,009A,009B
273-55670000	008 ,009A,009B
273-55671000	008 ,009A,009B
273-55672000	009A
273-55673000	008 ,009A,009B
273-55674000	008 ,009A,009B
273-55675000	008 ,009A,009B
273-55676000	008 ,009A,009B
273-55677000	008 ,009A,009B
273-55678000	008 ,009A,009B
273-55679000	008 ,009A,009B
273-55681000	008 ,009A,009B
273-55682000	008 ,009A,009B
273-55683000	008 ,009A,009B
273-55684000	008 ,009A,009B

PART NO.	INDEX NO.
273-55685000	008 ,009A,009B
273-55686000	008 ,009A,009B
273-55687000	008 ,009A,009B
273-55688000	008 ,009A,009B
273-55689000	008 ,009A,009B
273-55690000	008 ,009A,009B
273-55691000	008 ,009A,009B
273-55692000	008 ,009A,009B
273-55693000	008 ,009A,009B
273-55694000	008 ,009A,009B
273-55695000	008 ,009A,009B
273-55696000	008
273-55697000	008
273-55700000	009A
273-55700010	009B
273-55701000	009A,009B
273-55702000	009A,009B
273-55703000	009A,009B
273-55704000	009A,009B
273-55705000	009A,009B
273-55706000	009A,009B
273-55707000	009B
273-58000000	L02
273-58001000	L02
273-58002000	L02
273-60700000	Q09A
273-60700010	Q09B
273-60701000	Q09A,Q09B,Q14
273-60702000	Q09A,Q09B
273-60703000	Q09A,Q09B
273-60704000	Q09A,Q09B
273-60705000	Q09A,Q09B
273-60706000	Q09A,Q09B
273-60707000	Q09A,Q09B
273-60708000	Q09A,Q09B
273-60709000	Q09A,Q09B
273-60710000	Q09A,Q09B
273-60711000	Q09A,Q09B
273-60712000	Q09A,Q09B,Q14
273-60713000	Q09A,Q09B,Q14
273-60715000	Q09A,Q09B,Q14
273-60716000	Q09A,Q09B,Q14
273-61500000	Q10A
273-61500010	Q10B
273-61501000	Q10A,Q10B
273-61502000	Q10A,Q10B
273-61503000	Q10A,Q10B
273-61504000	Q10A,Q10B
273-61505000	Q10A,Q10B
273-61506000	Q10A,Q10B
273-61507000	Q10A,Q10B
273-61508000	Q10A,Q10B
273-61509000	Q10A,Q10B
273-61510000	Q10A,Q10B

https://truckmanualshub.com/

PART NO.	INDEX NO.
273-61511000	Q10A,Q10B
273-61512000	Q10A,Q10B
273-61513000	Q10A,Q10B
273-61514000	Q10A,Q10B
273-61515000	Q10A,Q10B
273-61516000	Q10A,Q10B
273-61517000	Q10A
273-61517010	Q10B
273-61518000	Q10A,Q10B
273-61519000	Q10A,Q10B
273-61520000	Q10A,Q10B
273-61700000	Q11
273-61703000	Q11
273-61704000	Q11
273-61706000	Q11
273-61708000	Q11
273-61800000	Q12
273-61801000	Q12 ,Q13
273-61802000	Q12 ,Q13
273-61803000	Q12 ,Q13
273-61804000	Q12 ,Q13
273-61805000	Q12 ,Q13
273-61806000	Q12 ,Q13
273-61807000	Q12 ,Q13
273-61808000	Q12 ,Q13
273-61900000	Q13
273-62000000	Q15
273-62001000	Q15
273-62002000	Q15
273-62003000	Q15
273-62004000	Q15
273-62005000	Q15
273-62006000	Q15
273-62007000	Q15
273-62008000	Q15
273-62009000	Q15
273-62011000	Q15
273-62012000	Q15
273-62013000	Q15
273-62014000	Q15
273-62015000	Q15
273-62016000	Q15
273-62017000	Q15
273-62018000	Q15
273-62019000	Q15
273-62300000	Q16
273-62301000	Q16
273-62302000	Q16
273-62303000	Q16
273-62304000	Q16
273-62305000	Q16
273-62306000	Q16
273-62307000	Q16
273-62308000	Q16

PART NO.	INDEX NO.
273-62309000	Q16
273-62310000	Q16
273-62311000	Q16
273-62312000	Q16
273-62313000	Q16
273-62314000	Q16
273-62316000	Q16
273-62317000	Q16
273-62800000	Q14
273-62801000	Q14
273-62803000	Q14
273-62806000	Q14
273-62807000	Q14
273-62808000	Q14
273-62810000	Q14
273-62811000	Q14
273-62813000	Q14
273-62814000	Q14
273-62818000	Q14
273-62819000	Q14
273-62820000	Q14
273-62821000	Q14
273-62822000	Q14
273-62823000	Q14
273-62824000	Q14
273-62825000	Q14
273-62826000	Q14
273-66100000	R02
273-66101000	R02
273-66105000	R02
273-66106000	R02
273-66109000	R02
273-66110000	R02
273-66111000	R02
273-66112000	R02
273-66113000	R02
273-66114000	R02
273-66115000	R02
273-66116000	R02
273-66118000	R02
273-66119000	R02
273-66120000	R02
273-66121000	R02
273-66122000	R02
273-66123000	R02
273-66124000	R02
273-66125000	R02
273-66126000	R02
273-66127000	R02
273-66128000	R02
273-66129000	R02
273-66130000	R02
273-66131000	R02
273-66132000	R02

https://truckmanualshub.com/

PART NO.	INDEX NO.
273-66133000	R02
273-66134000	R02
273-66135000	R02
273-66136000	R02
273-71000000	010
273-71000100	010
273-71000200	010
273-71001100	010
273-71001200	010
273-71002100	010
273-71002200	010
273-71003000	010
273-71003100	010
273-71003200	010
273-71004000	010
273-71004200	010
273-71005000	010
273-71006000	010
273-71012000	010
273-71016000	010
273-71017000	010
273-71018000	010
273-71019000	010
273-71020000	010
273-71025000	010
273-71026000	010
273-71027000	010
273-71028000	010
273-71029000	010
273-71030000	010
273-71031000	010
273-71032000	010
273-71033000	010
273-71034000	010
273-71035000	010
273-71036000	010
273-71037000	010
273-71038000	010
273-71039000	010
273-71040000	010
273-71047000	010
273-71048000	010
273-71049000	010
273-71050000	010
273-71051000	010
273-71052000	010
273-71054000	010
273-71055000	010
273-71056000	010
273-71057000	010
273-71058000	010
273-71059000	010
273-71060000	010
273-71061000	010

PART NO.	INDEX NO.
273-71062000	010
273-71063000	010
273-71064000	010
273-71065000	010
273-71066000	010
273-71067000	010
273-71068000	010
273-71069000	010
273-71070000	010
273-71071000	010
273-71072000	010
273-71073000	010
273-71074000	010
273-71075000	010
273-71076000	010
273-71600000	T02
273-71601000	T02
273-71602000	T02
273-71603000	T02
273-71604000	T02
273-71605000	T02
273-71606000	T02
273-71607000	T02
273-71608000	T02
273-71609000	T02
273-71610000	T02
273-71611000	T02
273-71612000	T02
273-71613000	T02
273-71614000	T02
273-71615000	T02
273-71616000	T02
273-71617000	T02
273-71618000	T02
273-71619000	T02
273-71620000	T02
273-71621000	T02
273-71622000	T02
273-71623000	T02
273-71624000	T02
273-71625000	T02
273-71626000	T02
273-71627000	T02
273-71628000	T02
273-71629000	T02
273-71630000	T02
273-71631000	T02
273-71632000	T02
273-71633000	T02
273-71634000	T02
273-71635000	T02
273-71636000	T02
273-75000000	V03
273-75001000	V03 ,V04

https://truckmanualshub.com/

PART NO.	INDEX NO.
273-75002000	V03 ,V04
273-75003000	V03 ,V04
273-75005000	V03 ,V04
273-75006000	V03 ,V04
273-75007000	V03 ,V04
273-75008000	V03 ,V04
273-75009000	V03 ,V04
273-75100000	V04
273-77512000	Q11
273-78000000	P03
273-78100000	P04
< 283 >	
283-42206000	A03
283-42207000	A03
283-42210000	A03
283-42212000	A02 ,A03
283-61402000	Q08
283-62301000	Q07
283-62302000	Q07
283-62304000	Q07
283-62813000	Q14
283-62821000	Q03
283-65102000	O01
283-65103000	O01
283-67602110	H01
283-67604000	H01
283-67605000	H01
283-79701000	A11
283-79702000	A11
283-79706000	A11
283-79707000	A11
283-79708000	A11
283-79709000	A11
283-79710000	A11
283-79712000	A11
283-89900010	W01
283-89901000	W01
283-89902000	W01
283-89903000	W01
283-89904000	W01
< 293 >	
293-11025000	I01
293-20001000	I04
293-20002000	I04
293-20101000	I04
293-20102000	I04
293-20105000	I04
293-40037000	S01 ,U02 ,U03
293-42807000	P01
293-50101000	L01
293-56000100	O08 ,O09A,O09B
293-56002000	O08 ,O09A,O09B
293-56005000	O08 ,O09A,O09B
293-59000000	J02

PART NO.	INDEX NO.
293-59001000	J02
293-59002000	J02
293-59003000	J02
293-59004000	J02
293-60727000	Q09A,Q09B,T02
293-61701000	Q11
293-61707000	I01 ,N01 ,Q09A, Q09B,Q14 ,Q15
293-62208000	Q16
293-62221000	Q15
293-66132000	R01 ,R02
293-66144000	Q16
293-66145000	Q12 ,Q13 ,Q15 , R02
293-66146000	Q09A,Q09B,Q11 , Q14 ,R02
293-71121000	O08 ,O09A,O09B
293-71157000	O10
293-71623000	T02
293-71624000	T02
293-71627000	T02
293-71628000	T02
293-71629000	R02 ,T02
293-71630000	N01 ,N02 ,T02
293-71631000	Q14
293-71632000	T02
293-75013000	V03 ,V04
< 297 >	
297-71051000	O08 ,O09A,O09B
< 303 >	
303-10406000	I05
303-12113000	N01
303-16007100	N02
303-40142000	O08 ,O09A,O09B
303-40219000	D01
303-41519000	A07
303-50587000	T01
303-50587010	T02
303-52205000	C09
303-55623000	O08 ,O09A,O09B
303-55624000	O08 ,O09A,O09B
303-55625000	O08 ,O09A,O09B
303-55626000	O08 ,O09A,O09B
303-58005000	L02
303-58904000	L02
303-58905000	L02
303-61520000	Q10A,Q10B
303-61521010	Q10A,Q10B
303-61526000	Q10A,Q10B
303-61530000	Q10A,Q10B
303-61607000	Q06
303-62007000	Q15
303-66132000	Q10A,Q10B,R01
303-66134000	Q10A,Q10B

https://truckmanualshub.com/

PART NO.	INDEX NO.
303-66142000	R02
303-70153000	G01
303-70168000	G06
303-70181000	G01
303-75017000	V01A,V01B,V02A, V02B
303-75021000	V01A,V01B,V02A, V02B,V03 ,V04
303-75031000	V01A,V01B,V02A, V02B
303-75032000	V03 ,V04
303-75033000	V01A,V01B,V02A, V02B,V03 ,V04
303-75034000	V03 ,V04
303-75035000	V03 ,V04
303-76516000	H02
303-77702010	S01
303-78008000	S01
< 309 >	
309-40100013	Q02
309-42027001	F01 ,F02
309-88800012	C02 ,C03
< 313 >	
313-53110000	O07
< 317 >	
317-52010000	E02
317-63303000	Q03
317-63401000	Q14
317-63601000	Q03
317-63901000	Q09A,Q09B,Q14
317-64001000	Q12 ,Q13 ,Q16
317-64202000	Q03
317-64204000	Q02 ,Q03
< 319 >	
319-20506001	C02 ,C03
319-20513001	C02 ,C03
319-20514001	C02 ,C03
< 329 >	
329-34200013	Q01
329-42500012	Q05
329-42600012	Q05
329-47900001	Q09A,Q09B
329-48000001	Q14
329-48100001	Q14
329-63800002	C08
329-63900002	C07
329-89700001	Q15
329-93100023	Q07
329-95100001	Q05
329-97500002	Q12 ,Q13
< 331 >	
331-20204000	T01
331-40205000	D01
331-41880000	A01

PART NO.	INDEX NO.
331-66005000	R01
331-70800000	G05
331-75010000	V01A,V01B,V02A, V02B
331-75014000	V01A,V01B,V02A, V02B
331-75016000	V01A,V01B,V02A, V02B
331-77403000	S01
331-77404000	S01
331-77405000	S01
331-77411000	S01
331-81001000	Q01 ,U02 ,U03
< 333 >	
333-12114000	N01 ,N02
333-12115000	N01
333-12116000	N01
333-12121000	N01
333-16002100	N02
333-16008100	N02
333-16009100	N02
333-16010100	N02
333-20202010	E01
333-30804000	C04 ,C05
333-40213000	D01
333-44809000	A04 ,A05
333-44811000	A04 ,A05
333-48509000	A01
333-49604000	A07
333-49611000	A07
333-52404010	C11
333-52702000	C11
333-54002000	K01
333-54003000	K01
333-54004000	K01
333-54005000	K01
333-54006000	K01
333-54201000	K02
333-54202000	K02
333-54203000	K02
333-54204000	K02
333-54205000	K02
333-54206000	K02
333-54207000	K02
333-54208000	K02
333-54209000	K02
333-54210000	K02
333-54211000	K02
333-54304000	K03 ,K04
333-54304100	K03 ,K04
333-54307000	K03 ,K04
333-55641000	G06
333-58001000	L02
333-58003000	L02

https://truckmanualshub.com/

PART NO.	INDEX NO.
333-58903000	L02
333-61038000	Q12 ,Q13
333-61220010	Q09A,Q09B,Q10A, Q10B,Q11 ,Q14
333-61221000	Q02
333-61617000	Q09A,Q09B,Q14 , Q15
333-61619000	Q09A,Q09B,Q14
333-61622000	Q15
333-61624000	Q04 ,Q08 ,Q09A, Q09B,Q12 ,Q13 , Q14 ,Q15
333-61625000	Q04 ,Q08 ,Q09A, Q09B,Q14 ,Q15
333-61626000	Q15
333-61825000	Q12 ,Q13
333-61854000	Q04 ,Q09A,Q09B, Q12 ,Q13 ,Q14
333-61856000	Q12 ,Q13
333-61858000	Q02 ,Q09A,Q09B, Q14 ,Q15
333-61859000	Q02
333-61936000	Q09A,Q09B
333-61938000	Q09A,Q09B,Q14
333-61942000	Q09A,Q09B,Q12 , Q13 ,Q14
333-61956000	Q15
333-75008000	V03 ,V04
333-77701000	S01
333-79601000	A10
< 354 >	
354-60801000	Q02 ,Q06
354-89902000	W01
354-89903000	W01
< 373 >	
373-49601000	A07
< 379 >	
379-00100015	Q09A,Q09B
379-02600001	Q14
379-10000005	Q05
379-10100005	Q05
< 384 >	
384-12405000	G04
384-75004000	V03 ,V04
< 387 >	
387-34011010	R02
387-62103000	Q03 ,Q09A,Q09B, Q14
< 452 >	
452-83703020	B02
452-83704020	B02
452-83713000	B02
452-83716000	B02
452-83720000	B02

PART NO.	INDEX NO.
< 462 >	
462-30312000	C07 ,C08
462-41528000	A01
462-41532000	A01
462-41533000	A01
462-41537000	A01
462-41539000	A01
462-61029000	T01
462-61029010	Q10A,Q10B
462-61033010	Q10A,Q10B,R02
462-61039010	Q10A,Q10B
462-61046010	R02
462-61047000	R02
462-75010000	V01A,V01B,V02A, V02B
462-82202000	U05
< 472 >	
472-61081010	R02
< 503 >	
503-15416000	Q06
503-16012000	N02
503-16030000	T02
503-16030010	Q10A,Q10B
503-53028010	R02 ,T01
503-54027010	T01
503-54069010	Q10A,Q10B,R01
503-54094010	Q10A,Q10B,R01
503-54098000	R01
503-54099000	R02
503-61075000	Q10A,Q10B
503-66058010	R02
< 508 >	
508-12503000	G07
< 512 >	
512-83102000	B01
< 523 >	
523-10916000	I01
523-66001000	Q10A,Q10B
< 529 >	
529-21000001	M01
529-21001101	M01
529-21001201	M01
529-21002101	M01
529-21002201	M01
< 532 >	
532-82101000	U03
532-82102000	U03
532-82103000	U03
532-82110000	U03
< 533 >	
533-70119000	G05
< 542 >	
542-30907000	C04 ,C05
542-42004000	A02 ,A03

https://truckmanualshub.com/

PART NO.	INDEX NO.
542-42007000	A03
542-49104000	A06
542-60917000	Q01
542-61047000	N02 ,Q05 ,Q07 , Q10A,Q10B,R01 , R02 ,T02
542-61048000	C09 ,Q05 ,Q10A, Q10B,T02
542-61052000	Q10A,Q10B,R01 , R02 ,T02
542-61053000	N02 ,Q10A,Q10B, R01
542-61116000	Q10A,Q10B,R02 , T02
542-61534000	Q02 ,Q04 ,Q08 , Q09A,Q09B,Q14 , Q15
542-75015000	V03 ,V04
< 563 >	
563-12113000	N01
< 579 >	
579-12200001	L02
< 583 >	
583-14513000	I03
583-63042000	Q11 ,Q12 ,Q13
583-68046000	R02
< 607 >	
607-64201000	Q03 ,Q12 ,Q13 , Q16
< 609 >	
609-15500011	Q15
609-47900001	Q16
609-76600001	Q16
609-91200001	Q06
609-92000001	Q16
< 617 >	
617-15109000	Q07
617-60804000	Q12 ,Q13
< 619 >	
619-08001003	Q01
619-08002003	Q01
619-43600001	H01
619-44100002	Q01
619-44200002	Q01
619-59900001	E01
< 622 >	
622-48725000	A01
< 629 >	
629-29700001	Q02
629-61500001	Q15
629-62200001	Q02 ,Q14
629-66200001	Q02
629-81500001	Q01
629-84000001	Q02 ,Q09A,Q09B, Q14 ,Q15
629-84400001	Q15
629-84500011	Q06
629-87200022	Q09A,Q09B,Q14
629-87300023	Q15
629-87400023	Q06
629-87600022	Q02 ,Q15
629-88400004	Q01
629-89700001	Q01
< 639 >	
639-21600001	Q02
639-22000001	Q02
639-66000002	Q07
639-66100003	Q01 ,Q01
639-68600001	Q01
< 649 >	
649-13800001	Q06
< 652 >	
652-41534000	A01
< 669 >	
669-12300001	Q02
669-21200001	Q01
669-21500001	Q01
669-22300001	Q09A,Q09B,Q14
669-40500022	Q02
669-42500001	Q16
669-43600001	Q12 ,Q13
669-44200001	Q02
669-51600001	Q03
669-52400001	Q09A,Q09B,Q14
669-54700001	Q06
669-55200001	Q09A,Q09B,Q14
669-55600001	Q12 ,Q13
669-55900001	Q09A,Q09B,Q14
669-56300001	Q01
669-65300001	Q02
669-65500002	Q15
669-70500001	Q14
669-72100001	T02
669-72200001	T02
669-72300001	T02
669-72500001	Q15
< 672 >	
672-48729010	A01
672-49103000	A06
672-49104000	A06
672-49611000	A07
672-52036000	A04 ,A05
672-60933010	Q09A,Q09B,Q14
672-60935010	Q01
672-62005010	Q10A,Q10B,R02
672-62011000	Q09A,Q09B,Q14 , Q15
< 689 >	

https://truckmanualshub.com/

PART NO.	INDEX NO.
689-16600001	004
689-34200011	Q06
689-34400011	Q03
689-36900002	Q03
689-39300001	Q11
689-41100001	Q16
689-41200001	004
689-62400002	Q02
689-79000001	001
689-89800001	Q05 ,Q07
689-89900001	Q05
689-94500002	Q02
< 699 >	
699-00101002	J02
699-11100001	R02
699-23500023	Q10A,Q10B
699-24900001	K01
699-26200001	R02
699-26500001	J02
699-26900001	R01
699-27100001	R02
699-27400001	R02
699-27500001	R02
699-31200001	R02
699-34200001	Q10A,Q10B,R01 , R02
699-34300001	R02
699-40100001	Q10A,Q10B
699-40300001	R02
699-41400001	R01
699-43400001	R01
699-60500001	Q10A,Q10B
699-61100001	R02
699-61200001	Q10A,Q10B
699-62000001	R02
699-62900001	Q10A,Q10B,R02
699-63300001	Q10A,Q10B,R01 , R02
< 702 >	
702-41625000	A01
702-42111000	A02 ,A03
< 709 >	
709-14400012	S02 ,S03
709-17300012	002
709-18100001	002
709-19700001	P03
709-19800001	P04
709-22000002	S01 ,S02 ,S03
709-23200001	S02 ,S03
709-24500001	S01
709-24900001	X03
709-28100011	008 ,009A,009B
709-30300002	S01
709-41303001	S01

PART NO.	INDEX NO.
709-42100001	S01
709-42101001	S01
709-42102001	S01
709-42104001	S01
709-42105001	S01
709-42106001	S01
709-43903001	S01
709-44600001	S01
709-46900001	S01
709-46900101	S01
709-46902001	S01
709-48500001	G07
709-48511001	G07
709-49000001	T02
709-51200001	S01
709-52800001	S01
709-53300001	S01
709-54600001	U01
709-62100001	U01
709-62300001	U01
709-65400001	S01
709-65500001	X03
709-65593011	X01
709-65600002	S01
709-65700001	X02
709-65800003	S01
709-65900001	S01
709-66000001	X02
709-66100001	X02
709-66200001	X02
709-66300001	S02 ,S03
709-66400002	U01
709-66800001	X01
709-82400002	H02
709-82500003	H02
< 712 >	
712-49604000	A07
< 719 >	
719-10149001	S01
719-10161001	S01
719-10162001	S01
719-10163001	S01
719-10164001	S01
719-10165001	S01
719-10166001	S01
719-10167001	X03
719-10168001	S01
719-10169001	S01
719-10170001	S01
719-10171001	S01
719-10172001	S01
719-10173001	S01
719-10174001	S01
719-10175001	S01

https://truckmanualshub.com/

PART NO.	INDEX NO.
719-10908012	J02
719-11034001	S01
719-11036001	S01
719-11040001	S01
719-11053001	S01
719-11062001	S01
719-20200001	S01
719-20300001	G05
719-20399001	G05
< 732 >	
732-20201000	E01
732-41606000	A01
732-41609000	A01
732-41610000	A01
732-41618000	A01
732-41632000	A01
732-41633000	A01
732-41634000	A01
732-41640000	A01
732-44607000	A04 ,A05
732-61512000	Q07
732-83101020	B01
732-83102000	B01
732-83103000	B01
732-83104010	B01
732-83105000	B01
732-83106010	B01
732-83107000	B01
732-83703000	B02
732-84103000	B03
732-84104000	B03
732-84105000	B03
< 739 >	
739-31800001	G03
739-31900001	G03
739-50500001	G05
739-50599001	G05
< 752 >	
752-52024000	F01 ,F02 ,H01
752-79621000	A03
< 762 >	
762-60801000	Q06
762-60802000	Q03
762-60901000	U02 ,U03
762-82401010	A12
762-82402000	A12
< 772 >	
772-40212010	D01
772-40215000	D01
772-40216000	D01
772-41611010	A01
772-41626000	A01
772-41628000	A01
772-41629000	A01

PART NO.	INDEX NO.
772-41630000	A01
772-41631000	A01
772-41632000	A01
772-41633000	A01
772-41635000	A01
772-41637000	A01
772-41657000	A01
772-41663000	A01
772-41666000	A01
772-41667000	A01
772-41668000	A01
772-41671000	A01
772-41672000	A01
772-41673000	A01
772-41674000	A01
772-41677000	A01
772-41678000	A01
772-41705000	A01
772-41719000	A01
772-41745000	A01
772-41746000	A01
772-41764000	A01
772-41782000	A01
772-42004000	A02
772-42005000	A02 ,A04 ,A05
772-49103000	A06
772-49105000	A06
772-49106000	A06
772-49107000	A06
772-49817000	A07
772-52010000	F01 ,F02
772-52402000	C10
772-52707000	C11
772-54513000	C11
772-61410000	Q01 ,Q06
772-61412000	Q11
772-61507000	Q14
772-61510000	Q05 ,Q07
772-61512000	Q05 ,Q07 ,Q14
772-61513000	Q05 ,Q07 ,Q14
772-67503010	H01
772-67603100	H01
772-75020000	V01A,V01B,V02A, V02B
772-75023000	V01A,V01B,V02A, V02B
772-77529000	S02 ,S02 ,S03 , S03
772-82200020	U05
772-82201020	U05
< 779 >	
779-10800002	Q10A,Q10B
779-42300002	Q01
779-42900002	Q08

https://truckmanualshub.com/

PART NO.	INDEX NO.
< 782 >	
782-61512000	Q01
782-61813000	Q09A,Q09B,Q14 , Q15
< 802 >	
802-30514000	C02 ,C03
802-41621000	A01
802-41649000	A01
802-52401000	C10
< 809 >	
809-14500003	U03
809-14600003	U03
809-18500001	U03
809-28400001	U02 ,U03
809-33200002	U02 ,U03
809-63200001	U02 ,U03
809-78000001	U02 ,U03
809-78400001	U02 ,U03
< 812 >	
812-42105000	A02 ,A03
812-42106000	A02 ,A03
812-42107000	A02 ,A03
812-48752000	A01
< 819 >	
819-30201032	U06
819-30202051	U06
819-30203021	U06
819-30204001	U06
819-30205011	U06
819-30206012	U06
819-30207022	U06
819-30208003	U06
819-30209001	U06
819-30210001	U06
819-30211001	U06
819-30212002	U06
819-30213001	U06
819-30214012	U06
819-30215011	U06
819-30217011	U06
819-30218002	U06
819-30219001	U06
819-30600001	U06
819-30700001	S02 ,S02 ,S02 , S03 ,S03 ,S03
< 822 >	
822-41624000	A01
822-41628000	A01
< 832 >	
832-49622000	A07
832-61118000	Q01
< 852 >	
852-49604000	A07
< 872 >	

PART NO.	INDEX NO.
872-49729000	A07
872-60910000	Q15
< 889 >	
889-17500001	O05A,O05B
889-17501001	O05A,O05B
889-17502001	G07 ,O05A,O05B
889-17600001	G07
889-17601001	G07
889-17603001	G07
889-30522001	R02
889-30545001	Q15
889-30614001	S01
< 936 >	
936-89108000	O08 ,O09A,O09B
< 952 >	
952-49607000	A07
< 962 >	
962-61005000	Q15
962-62901000	Q09A,Q09B,Q14
962-70317000	G06
< 992 >	
992-10110040	F01 ,F02
992-10308045	F04
992-10410010	G06
992-10410016	G04
992-10410020	O08 ,O09A,O09B
992-62104000	Q10A,Q10B
992-62304000	R02
992-62404000	Q10A,Q10B,R02
992-62406000	Q10A,Q10B
992-62804000	R02
992-62904000	R02
992-62906000	R02
992-63004000	R02
992-63406000	R02
992-63406001	Q10A,Q10B
992-63408000	R02
992-63504000	Q10A,Q10B,R02
992-63506000	Q10A,Q10B,R02
992-63606000	Q10B
992-63606001	Q10A

https://truckmanualshub.com/

https://truckmanualshub.com/

株式会社 加藤製作所

本社（営業本部）	東京都品川区東大井1－9－37	☎03(3458)1111番(大代表) 〒140
東京サービス	東京都品川区東大井1－9－37	☎03(3458)1123番(代表) 〒140
東京支店	東京都品川区東大井1－9－37	☎03(3458)1112番(代表) 〒140
新潟営業所	新潟市米山3－1－5（駅南ビル）	☎025(247)8326番(代表) 〒950
高崎営業所	高崎市相生町1－1（82銀行高崎ビル）	☎0273(25)1311番(代表) 〒370
札幌支店	札幌市中央区北2条西2－15（STV北2条ビル）	☎011(241)2888番(代表) 〒060
帯広営業所	帯広市西2条南4－8（ぜんりんビル）	☎0155(25)7211番(代表) 〒080
仙台支店	仙台市青葉区本町2-10-28（千代田生命仙台本町ビル）	☎022(222)4896番(代表) 〒980
盛岡営業所	盛岡市中央通3－3－26（盛岡鹿島ビル）	☎0196(52)1191番(代表) 〒020
秋田営業所	秋田市山王2－1－60（アイデックスビル）	☎0188(63)5001番(代表) 〒010
郡山営業所	郡山市中町1－22（郡山大同生命ビル）	☎0249(32)1811番(代表) 〒963
埼玉支店	大宮市東大成町1－497（MJ赤柴ビル）	☎048(651)1135番(代表) 〒330
宇都宮営業所	宇都宮市一条3－1－19（大東京火災宇都宮ビル）	☎0286(35)6121番(代表) 〒320
千葉支店	千葉市稲毛区稲毛東1－7－8	☎043(242)7746番(代表) 〒263
水戸営業所	水戸市五軒町1－3－34（会計ビル）	☎0292(27)5051番(代表) 〒310
横浜支店	横浜市神奈川区沢渡1－2（高島台第2ビル）	☎045(311)7992番(代表) 〒221
静岡営業所	静岡市石田1－1－46（静岡信用金庫石田ビル）	☎054(286)3141番(代表) 〒422
名古屋支店	名古屋市中村区名駅4-2-25（名古屋第一埼玉ビル）	☎052(582)5601番(代表) 〒450
富山営業所	富山市桜橋通2－25（第一生命ビル）	☎0764(32)8168番(代表) 〒930
岐阜営業所	岐阜市加納栄町通6－32－1（日動岐阜ビル）	☎0582(74)8123番(代表) 〒500
大阪支店	大阪市淀川区西中島2－3－20	☎06(303)1131番(大代表) 〒532
京滋営業所	大津市におの浜2－1－48（におの浜森田ビル）	☎0775(24)8001番(代表) 〒520
姫路営業所	姫路市南駅前町92（USビル）	☎0792(82)0155番(代表) 〒670
和歌山営業所	和歌山市福町49（大和生命ビル）	☎0734(33)0015番(代表) 〒640
中国支店	広島市中区中町7－41（三栄ビル）	☎082(248)0461番(代表) 〒730
岡山営業所	岡山市磨屋町9－18（岡山県農業会館ビル）	☎086(231)1291番(代表) 〒700
徳山営業所	徳山市御幸通1－5（住友生命徳山ビル）	☎0834(22)2426番(代表) 〒745
四国支店	高松市磨屋町8番地（富士火災高松ビル）	☎0878(22)7731番(代表) 〒760
松山営業所	松山市花園町3－21（朝日生命松山南堀端ビル）	☎0899(43)5240番(代表) 〒790
九州支店	福岡市中央区天神1－14－16（三栄ビル）	☎092(781)5571番(代表) 〒810
小倉営業所	北九州市小倉北区紺屋町4－6（伊豫総合ビル）	☎093(551)5088番(代表) 〒802
大分営業所	大分市都町2－7－18（新大和ビル）	☎0975(36)6650番(代表) 〒870
鹿児島営業所	鹿児島市上之園町24－2（ボイス鹿児島ビル）	☎0992(58)3326番(代表) 〒890
沖縄営業所	那覇市松山2－1－12（玉キ米屋ビル）	☎098(868)9461番(代表) 〒900

KATO WORKS CO.,LTD.

HEAD OFFICE :	9-37, Higashi-ohi 1-chome,
(OVERSEAS MARKETING DEPT.)	Shinagawa-ku, Tokyo, 140 Japan
Telephone :	Tokyo (03)3458-1111
Telex Number :	222-4519 (CRKATO J)
Cable Address :	CRANEKATO TOKYO

950519TI

7.1995-500(TI)1

https://truckmanualshub.com/