https://truckmanualshub.com/

HanseLifter®

Dieselstapler Modell HLDS

TRAGFÄHIGKEITEN BIS 3,5 T UND HUBHÖHEN BIS 7,0 M

MODELLE

HLDS20-XF

HLDS25-XF

HLDS30-XF

HLDS35-XF

Vielseitig, wirtschaftlich und kompakt

Die robuste Bauweise und kompakte Abmessungen sowie hervorragende Fahr- und Hubeigenschaften sind die Stärken der HanseLifter Dieselgabelstapler der XF-Serie. Sie lassen sich optimal auf Lager und Umschlagplätzen vielseitig einsetzen und überzeugen durch ihr agiles und wirtschaftliches Fahrverhalten.

Beste Traktion auf Asphalt und Beton

Serienmäßig sind die Stapler mit Superelastikreifen ausgerüstet, die für ausreichende Traktion und einen kraftvollen Vortrieb, besonders auf Asphalt und Betonböden sorgen. Andere Reifenvarianten, wie nicht kreidend oder Luftbereifungen sind selbstverständlich optional erhältich.

Hubmastvarianten für jeden Einsatzzweck

Für alle Gabelstapler von HanseLifter können Sie zwischen verschiedenen Hubmastvarianten, von einfachen Standardmasten bis hin zu Triplexmasten mit Vollfreihub wählen. Durch den offenen Mastvorbau haben Sie immer eine gute Voraussicht auf Ladung und den gesamten Arbeitsbereich.

https://truckmanualshub.com/

Technische Daten
Technical Data

Diesel-Gabelstapler XF-Serie
DIESEL FORKLIFT XF-SERIES

Kennzeichnung Distingquishing Marks	1.1	Hersteller (Kurzbezeichnung) Manufacturer (abbreviation)		HanseLifter	HanseLifter	HanseLifter	HanseLifter
	1.2	Typenzeichen des Herstellers Manufacturers type designation		HLDS20-XF	HLDS25-XF	HLDS30-XF	HLDS35-XF
	1.3	Antrieb (Elektro, Diesel, Benzin, Gas, Netzelektro, Manuell) Driven (Electrical, Diesel Fuel, Petrol Fuel, Gasoline, Manual)		Diesel	Diesel	Diesel	Diesel
	1.4	Bedienung (Hand, Geh, Stand, Sitz, Kommissionierer) Operator type (Hand, Pedestrian, Standing, Seated, Order-picker)		Sitz	Sitz	Sitz	Sitz
	1.5	Tragfähigkeit / Last Load Capacity / Rated Load	C (t)	2.0*	2.5*	3.0*	3.5*
	1.6	Lastschwerpunktabstand Load Centre Distance	c (mm)	500	500	500	500
	1.8	Lastabstand Load Distance, centre of drive axle to fork	x (mm)	465	465	465	465
	1.9	Radstand Wheelbase	y (mm)	1.650	1.650	1.700	1.700
Gewicht Height	2.1	Eigengewicht ohne Batterie Service Weight without battery	kg	3.405	3.765	4.350	4.705
	2.2	Achslast, mit Last vorn/hinten Axle loading, laden front/rear	kg	4.705/700	5.475/790	6.450/900	7.255/950
	2.3	Achslast, ohne Last vorn/hinten Axle loading, unladen front/rear	kg	1.610/1.795	1.560/2.205	1.750/2.600	1.720/2.985
		Kontergewicht Conterweight	kg	1.360	1.360	2.025	2.025
Räder, Fahrwerk Tyres, Chassis	3.1	Bereifung (Vollgummi, Superelastik, Luft, Polyurethan) Tyres (Solid Rubber, Superelastic, Pneumatic, Polyurethane)		Superealstik	Superelastik	Superelastik	Superelastik
	3.2	Reifengröße, vorn Tyre size, front		7.00 - 12 - 12PR	7.00 - 12 - 12PR	28x9 - 15 - 12PR	28x9 - 15 - 12PR
	3.3	Reifengröße, hinten Tyre size, rear		6.00 - 9 - 10PR	6.00 - 9 - 10PR	6.50 - 10 - 10PR	6.50 - 10 - 10PR
	3.5	Räder, Anzahl vorn/hinten (x=angetrieben) Wheels, number front/rear (x=driven wheels)		2x / 2	2x / 2	2x / 2	2x / 2
	3.6	Spurweite, vorn Tread, front	$b1_0$ (mm)	965	965	1.005	1.005
	3.7	Spurweite, hinten Tread, rear	b_{11} (mm)	973	973	975	975
Grundabmessungen Dimensions	4.1	Neigung Hubgerüst/Gabelträger vor/zurück Tilt of mast/fork carriage forward/backward	Grad	6/12	6/12	6/12	6/12
	4.2	Höhe, Hubgerüst eingefahren Height, Mast lowered	h_1(mm)	2.035**	2.035**	2.050**	2.165**
	4.3	Freihub Free Lift	h_2(mm)	140	140	145	145
	4.5	Hub Lift	h_3(mm)	3.000**	3.000**	3.000**	3.000**
	4.6	Höhe, Hubgerüst ausgefahren Height, Mast extended	h_4(mm)	4.045**	4.045**	4.145**	4.145**
	4.8	Höhe Schutzdach Height of overhead guard	h_6(mm)	2.135 (2.215)	2.135 (2.215)	2.150 (2.230)	2.150 (2.230)
	4.9	Sitzhöhe/Standhöhe Seat height/Stand height	h_7(mm)	1.195	1.195	1.210	1.210
	4.12	Kupplungshöhe Coupling height	h_{10}(mm)	500	500	500	500
	4.19	Gesamtlänge Overall lenght	l_1(mm)	3.600	3.675	3.800	3.870
	4.20	Länge einschl. Gabelrücken Length to face of forks	l_2(mm)	2.530	2.605	2.730	2.800
	4.21	Gesamtbreite Overall Width	b_1(mm)	1.155	1.155	1.225	1.225
	4.22	Gabelzinkenmaße Fork Dimensions	s/e/l (mm)	40/122/1.070	40/122/1.070	45/122/1.070	50/122/1.070
	4.23	Gabelträger ISO 2328, Klasse/Typ A,B Fork carriage DIN 15 173 --- ISO 2328, class/type A, B		ISO2328 2A	ISO2328 2A	ISO2328 3A	ISO2328 3A
	4.24	Gabelträgerbreite Fork-carriage width	b_3(mm)	1.038	1.038	1.100	1.100
	4.31	Bodenfreiheit mit Last unter Hubgerüst Ground clearance, laden, below mast	m_1(mm)	115	115	130	130
	4.32	Bodenfreiheit, Mitte Radstand Ground clearance, centre of wheelbase	m_2(mm)	150	150	165	165
	4.33	Arbeitsgangbreite bei Paletten 1000x1200 quer Aisle width for pallets 1000x1200 crossways	A_{st}(mm)	3.645	3.710	3.835	3.900
	4.34	Arbeitsgangbreite bei Paletten 800x1200 quer Aisle width for pallets 800x1200 crossways	A_{st}(mm)	3.445	3.510	3.635	3.700
	4.35	Wenderadius Turning Radius	$_W$a(mm)	2.180	2.245	2.355	2.415
	4.36	Kleinster Drehpunktabstand Internal Turning Radius	b_{13}(mm)	2.645	2.710	2.835	2.900
Leistungsdaten Performance Data	5.1	Fahrgeschwindigkeit, mit/ohne Last Driving speed, laden/unladen	km/h	- / 18	- / 18	- / 19	- / 19
	5.2	Hubgeschwindigkeit, mit/ohne Last Lift speed, laden/unladen	mm/s	620 / -	620 / -	490 / -	430 / -
	5.3	Senkgeschwindigkeit, mit/ohne Last Lowering speed, laden/unladen	mm/s	500 / -	500 / -	500 / -	500 / -
	5.5	Zugkraft mit/ohne Last Drawbar pull, laden/unladen	N	19.500 / -	19.500 / -	19.900 / -	19.900 / -
	5.7	Steigfähigkeit, mit/ohne Last Gradeability, laden/unladen	%	34 / -	29 / -	25 / -	22 / -
	5.10	Betriebsbremse Service Brake		mech. / hydr.	mech. / hydr.	mech. / hydr.	mech. / hydr.
V-Motor V-Engine	7.1	Motorhersteller / Typ Engine manufacturer / type		YANMAR/ 4TNV94L-BXPHZ	YANMAR/ 4TNV94L-BXPHZ	YANMAR/ 4TNV94L-BXPHZ	YANMAR/ 4TNV94L-BXPHZ
	7.2	Motorleistung nach ISO 1585 Engine power acc. to ISO 1585	kW	34,6	34,6	34,6	34,6
	7.3	Nenndrehzahl Rated speed	min^{-1}	2.400	2.400	2.400	2.400
	7.4	Zylinderanzahl / Hubraum No. of cylinders / displacement	cm^3	4 / 3.054	4 / 3.054	4 / 3.054	4 / 3.054
	6.5	Bohrung und Hub Bore and stroke	mm	94 x 110	94 x 110	94 x 110	94 x 110
Sonstiges Others	8.2	Arbeitsdruck für Anbaugeräte Operating pressure for attachments	bar	175	175	175	175
	8.4	Schalldruckpegel nach EN 12053, Fahrerohr Sound level at the driver's ear according to EN/DIN 12053	dB (A)	86	86	86	86

*Nenntragfähigkeit bei LSP 500mm und normierter Hubhöhe / **bei Standardhubmasten mit 3.000 mm Hubhöhe

Dieses Typenblatt nennt die Angaben des Standardgerätes nach VDI 2198. Änderungen an Bereifung, Hubgerüst oder Zusatzinstallationen können zu abweichenden Werten führen. Irrtümer, Änderungen, Verbesserungen und Bauart bedingte Anpassungen bleiben vorbehalten. Mit Erscheinen eines neuen Datenblattes verliert dieses Datenblatt seine Gültigkeit.

https://truckmanualshub.com/

Diesel-Gabelstapler XF-Serie

DIESEL FORKLIFT XF-SERIES

Stand 06/2016

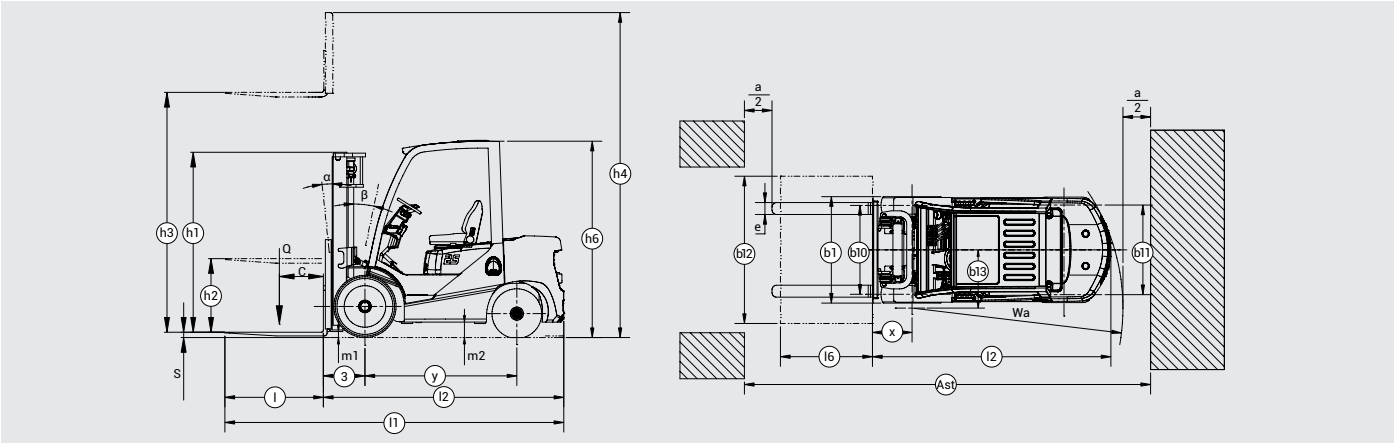

HUBMASTVARIANTEN MODELL HLDS20-XF UND HLDS25-XF

Typ	Hubhöhe / Mast fork height	Bauhöhe / overall height		Freihub / freelift	Neigungswinkel / tilt	Tragfähigkeit / capacity (c = 500mm) einfach bereift / single tire			
		gesenkt / lowered	gehoben / extended		FED / RED	HLDS20	HLDS20 ISS	HLDS25	HLDS25 ISS
	mm	mm	mm	mm	Grad / degreee	kg	kg	kg	kg
Standard	3.000	2.035	4.045	140	6/12	2.000	1.900	2.500	2.400
	3.300	2.185	4.345	140	6/12	2.000	1.900	2.500	2.400
	3.500	2.285	4.545	140	6/12	2.000	1.900	2.500	2.400
	3.700	2.435	4.745	140	6/12	2.000	1.900	2.500	2.400
	4.000	2.635	5.045	140	6/12	2.000	1.900	2.450	2.350
	4.300	2.785	5.345	140	6/6	1.950	1.850	2.300	2.200
	4.500	2.855	5.545	140	6/6	1.900	1.800	2.150	2.050
	4.700	2.985	5.745	140	6/6	1.850	1.750	2.000	1.900
	5.000	3.135	6.045	140	6/6	1.800	1.700	1.850	1.750
Duplex	3.000	2.010	4.045	960	6/12	2.000	1.900	2.500	2.400
	3.300	2.160	4.345	1.110	6/12	2.000	1.900	2.500	2.400
	3.700	2.360	4.745	1.310	6/12	2.000	1.900	2.500	2.400
	4.000	2.560	5.045	1.510	6/12	2.000	1.900	2.450	2.350
Triplex	4.300	2.100	5.345	1.055	6/6	1.850	1.750	2.200	2.100
	4.500	2.150	5.595	1.105	6/6	1.800	1.700	2.050	1.950
	4.800	2.250	5.850	1.200	6/6	1.750	1.650	1.900	1.800
	5.000	2.300	6.045	1.255	6/6	1.700	1.600	1.750	1.650
	5.500	2.500	6.545	1.455	3/6	1.300	1.200	1.400	1.300
	6.000	2.750	7.095	1.705	3/6	900	800	1.000	900

HUBMASTVARIANTEN MODELL HLDS30-XF UND HLDS35-XF

Typ	Hubhöhe / Mast fork height	Bauhöhe / overall height				Freihub / freelift mm		Neigungswinkel / tilt	Tragfähigkeit / capacity (c = 500mm) einfach bereift / single tire			
		gesenkt / lowered mm		gehoben / extended mm				FED / RED	HLDS30	HLDS30 ISS	HLDS35	HLDS35 ISS
	mm	HLDS30	HLDS35	HLDS30	HLDS35	HLDS30	HLDS35	Grad / degreee	kg	kg	kg	kg
Standard	3.000	2.050	2.165	4.145	4.145	145	145	6/12	3.000	2.900	3.500	3.400
	3.300	2.200	2.315	4.445	4.445	145	145	6/12	3.000	2.900	3.500	3.400
	3.500	2.300	2.415	4.645	4.645	145	145	6/12	3.000	2.900	3.500	3.400
	3.700	2.450	2.565	4.845	4.845	145	145	6/12	3.000	2.900	3.500	3.400
	4.000	2.650	2.715	5.145	5.145	145	145	6/12	3.000	2.900	3.450	3.350
	4.300	2.800	2.865	5.445	5.445	145	145	6/6	2.850	2.750	3.300	3.200
	4.500	2.900	2.965	5.645	5.645	145	145	6/6	2.700	2.600	3.150	3.050
	4.700	3.000	3.065	5.845	5.845	145	145	6/6	2.550	2.450	3.000	2.900
	5.000	3.135	3.215	6.145	6.145	145	145	6/6	2.400	2.300	2.850	2.750
Duplex	3.000	2.080	2.180	4.145	4.145	935	1.035	6/12	3.000	2.900	3.500	3.400
	3.300	2.230	2.330	4.445	4.445	1.085	1.285	6/12	3.000	2.900	3.500	3.400
	3.700	2.430	2.530	4.845	4.845	1.285	1.385	6/12	3.000	2.900	3.500	3.400
	4.000	2.580	2.680	5.145	5.145	1.435	1.535	6/12	3.000	2.900	3.450	3.350
Triplex	4.300	2.115	2.215	5.445	5.445	970	1.070	6/6	2.750	2.650	3.200	3.100
	4.500	2.165	2.265	5.695	5.695	1.020	1.120	6/6	2.600	2.500	3.050	2.950
	4.800	2.265	2.365	5.945	5.945	1.120	1.220	6/6	2.450	2.350	2.900	2.800
	5.000	2.315	2.415	6.145	6.145	1.170	1.270	6/6	2.300	2.200	2.750	2.650
	5.500	2.515	2.565	6.645	6.645	1.370	1.420	3/6	1.850	1.750	2.200	2.100
	6.000	2.765	2.815	7.195	7.195	1.620	1.670	3/6	1.400	1.300	1.650	1.550

* Tragfähigkeit bei einem Lastschwerpunkt von 500mm und Einfach(Single)bereifung (nach VDI); ISS = integrierter Seitenschieber; 1 mit vollem Freihub
* Payload at LSP 500mm and single tyres (acc. VDI); int SS = integrated sideshifter; incl. full freelift

https://truckmanualshub.com/

STARKE STAPLER FÜR HOHE UMSCHLAGLEISTUNGEN

HanseLifter®

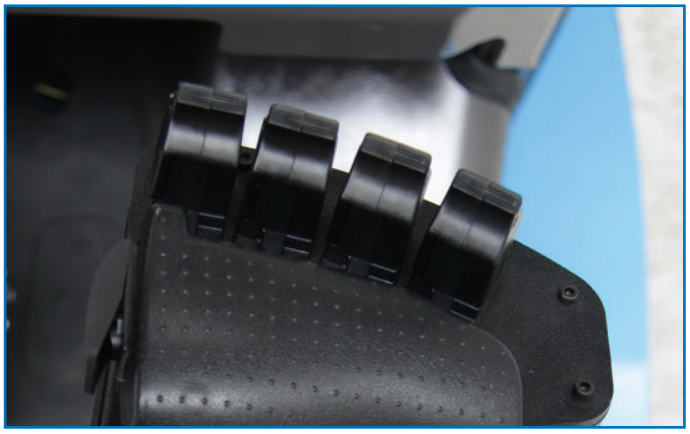

Optional ist eine Fingertippschaltung erhältlich. Diese erhöht den Komfort bei der Arbeit und erleichtert die Steuerung der Hydraulik.

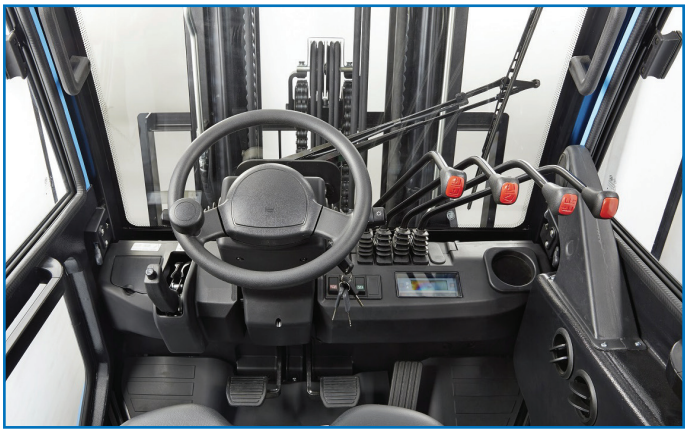

Übersicht im Cockpit: Alle Bedienelemente sind in Griffweite angebracht und die Pedale sind automobilgerecht angeordnet.

Kraftvolle Industriemotoren für beste Leistung

Die Dieselstapler der XF-Reihe mit einer Tragfähigkeit 1,0 - 1,8 t sind mit kraftvollen ISUZU®-Industrie-Dieselmotoren ausgerüstet und liefern 35 kW Motorleistung bei einem Drehmoment von 137,7 Nm. Durch diese Leistungsoptimierung erreichen sie bereits bei niedrigen Motordrehzahlen ein hohes Drehmoment und entwickeln ausreichend Kraft.

Die Modelle HLDS20 - HLDS35 sind mit einem ebenfalls drehzahloptimierten YANMAR® Motor mit 35 kW Motorleistung ausgerüstet. Bei diesen Modellen sorgen wartungsarme MS® Getriebe für allgemeine Laufruhe und sanfte Fahrtrichtungswechsel, außerdem sind diese Geräte mit einer wartungsfreien Ölbad-Lamellenbremse ausgestattet.

Komfortsitze, Vollkabinen und Zusatzoptionen

Alle Dieselstapler können Sie optional auch mit einer Vollkabine mit Heizung erhalten. So lässt sich der Stapler auch für den witterungsunabhängigen Einsatz optimal ausrüsten.

Serienmäßige Grammer® Komfortsitze und ein geräumiges Cockpit sorgen für Ergonomie am Arbeitsplatz. Zum Standard gehören außerdem LED-Arbeitsscheinwerfer, sowie eine LED-Kombileuchte hinten.

Die Stapler der XF-Serie lassen sich zusätzlich auch mit verschiedenen Anbaugeräten nachrüsten. Hydraulikkreisläufe sind für diesen Fall vorbereitet und lassen sich bei Bedarf hinzu schalten.

TRAGLAST- UND LASTSCHWERPUNKTDIAGRAMM

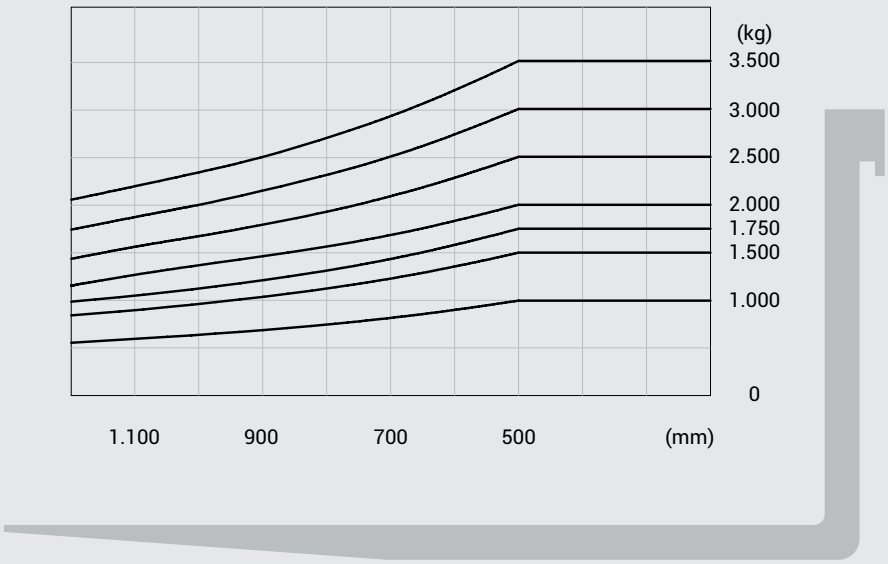

HanseLifter® ist eine eingetragene Marke und im Vertrieb der GESUTRA GmbH, Straubinger Straße 20, 28219 Bremen, Telefon 0421 33636-200, Telefax 0421 33636-900, www.hanselifter.de, post@hanselifter.de

LIFTOL®
HanseLifter empfiehlt LIFTOL Schmierstoffe und Öle