https://truckmanualshub.com/

CANYCOM

PARTS LIST

ＢＫ６７

ＢＫ67　　手動ダンプ

ＢＫ67Ｄ　油圧ダンプ

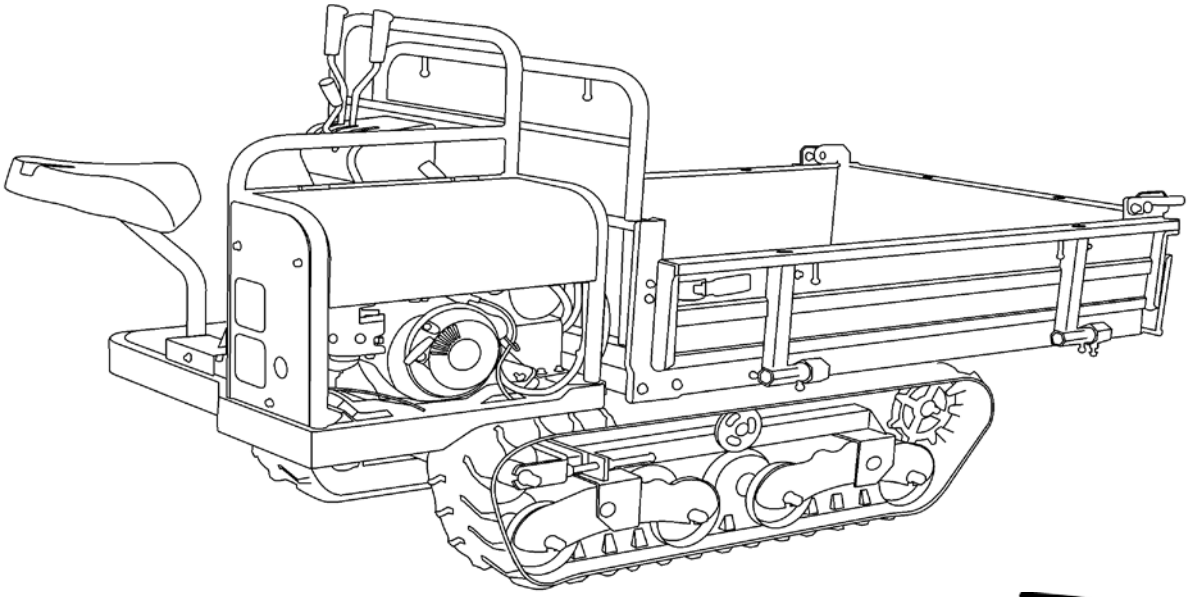

Sokuno

PARTS NO.3699 9810 100　　2016/October

https://truckmanualshub.com/

目　　次
Table of Contents

３６９２　０００Ｄ　エンジン　Ｅｎｇｉｎｅ（　セルツキ　）…… １
３６９２　０１０Ｂ　エンジンコントロール　Ｅｎｇｉｎｅ　Ｃｏｎｔｒｏｌ（　セルツキ　）…… ２
３６９８　０２０Ａ　デンソウ Ｅｌｅｃｔｒｉｃ（　セルツキ　）…… ３
３６９２　１００Ａ　フレーム　Ｆｒａｍｅ（　手動ダンプ　）ＢＫ６７…… ４
３６９２　１１０Ａ　フレーム　Ｆｒａｍｅ（　油圧ダンプ　）ＢＫ６７Ｄ…… ５
３６９８　１２０Ａ　カバー　Ｃｏｖｅｒ…… ６
３６９２　１４０Ａ　ソウサボックス　Ｃｏｎｔｒｏｌ　Ｂｏｘ…… ７
３６８８　２００Ａ　ミッション　Ｔｒａｎｓｍｉｓｓｉｏｎ…… ８
３６９２　２１０Ａ　テンリン　Ｒｏｌｌｅｒ…… ９
３６８８　２２０Ａ　ユウドウリン　Ｉｄｌｅｒ…… １０
３６９２　２３０Ａ　シジテンリン　Ｕｐｐｅｒ　Ｒｏｌｌｅｒ…… １１
３６９２　２５０Ａ　ドウリョクデンタツ　Ｐｏｗｅｒ　Ｌｉｎｅ…… １２
３６９２　３００Ａ　サイドクラッチ　Ｓｉｄｅ　Ｃｌｕｔｃｈ…… １３
３６９２　３１０Ａ　クラッチ・ブレーキ　Ｃｌｕｔｃｈ　＆　Ｂｒａｋｅ…… １４～１５
３６９２　３２０Ａ　チェンジ　Ｇｅａｒ　Ｓｈｉｆｔ…… １６
３６８８　３５０Ａ　ザセキ　Ｓｅａｔ…… １７
３６８８　９９０１　ワゴンセット　Ｗａｇｏｎ　Ｓｅｔ　（　手動ダンプ　）ＢＫ６７…… １８～１９
３６８９　９９０１　ワゴンセット　Ｗａｇｏｎ　Ｓｅｔ　（　油圧ダンプ　）ＢＫ６７Ｄ…… ２０～２１
３６８８　４８０Ａ　ドアロック　Ｌｏｗｅｒ　Ｌｏｃｋ（　手動ダンプ　）ＢＫ６７…… ２２
３６８９　４８０Ａ　ドアロック　Ｌｏｗｅｒ　Ｌｏｃｋ（　油圧ダンプ　）ＢＫ６７Ｄ…… ２３
３６８８　４９０Ａ　シュドウダンプ　Ｂｅｄ　Ｌｏｃｋｉｎｇ　Ｄｅｖｉｃｅ（　手動ダンプ　）ＢＫ６７…… ２４
３６９９　５００Ａ　マーク　Ｍａｒｋ　（　手動ダンプ・セルツキ　）ＢＫ６７…… ２５
３６９９　５０５Ａ　マーク　Ｍａｒｋ　（　油圧ダンプ・セルツキ　）ＢＫ６７Ｄ…… ２６
３６９８　５５０Ａ　フゾクヒン　Ａｃｃｅｓｓｏｒｉｅｓ…… ２７
３６９８　６００Ａ　ユアツ　Ｈｙｄｒａｕｌｉｃ　Ｓｙｓｔｅｍ（　油圧ダンプ　）ＢＫ６７Ｄ…… ２８～２９
３５５７　６００１　パッケージ　Ｈｙｄｒａｕｌｉｃ　Ｐｕｍｐ…… ３０～３１

https://truckmanualshub.com/

３６９２　０００Ｄ　エンジン　Ｅｎｇｉｎｅ（　セルツキ　）

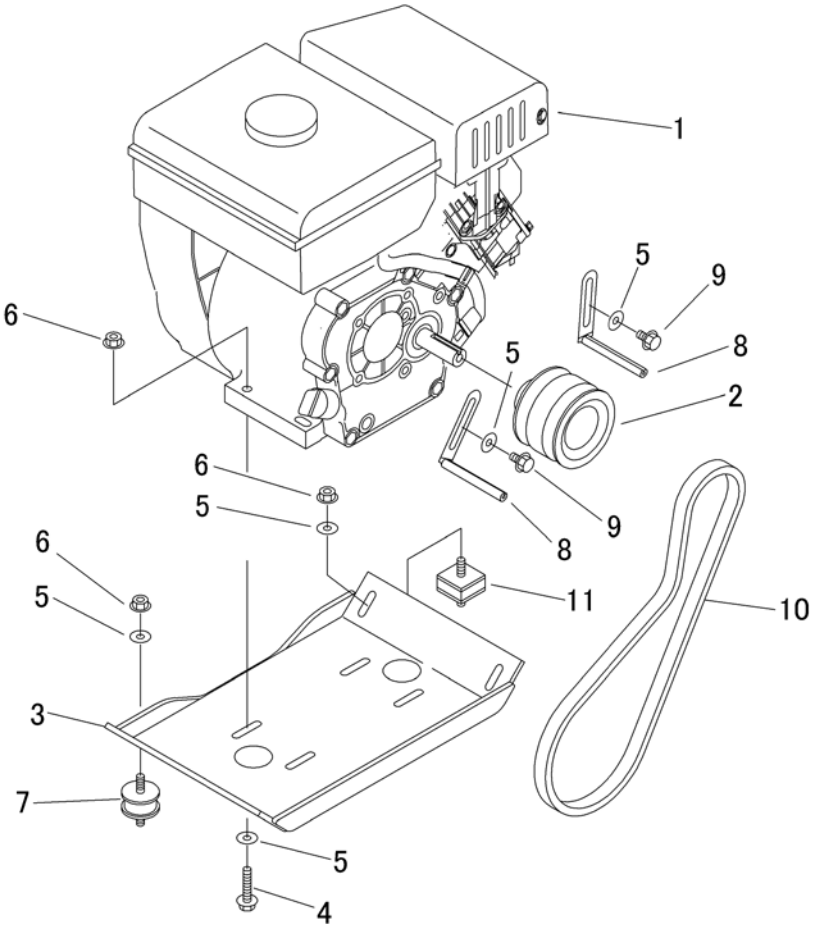

見出 NO.	部品番号 PART NO.	部品名称	PART NAME		個数 Q'ty	型　寸 DESCRIPTION	互換性 R/P	適用号機 FROM ～ UP TO SERIAL NO.	備　考 REMARKS
1	3692 0004 000	ｴﾝｼﾞﾝ	ENGINE		1	GB181PL-205			
2	3557 0005 000	ﾌﾟｰﾘ	PULLEY		1				
3	3692 0011 000	ﾍﾞｰｽ	BASE		1				
4	K814 0108 040	Fﾎﾞﾙﾄ	BOLT		4	M8*40(8T)			
5	0350 0140 822	PW	WASHER		10	8*22*1.6			
6	F301 0108 000	Fﾅｯﾄ	NUT		10	M8			
7	3407 0102 000	ﾗﾊﾞｰ	RUBBER		2	KQ-0141-000			
8	3611 0008 000	ﾍﾞﾙﾄｽﾄｯﾊﾟA	STOPPER		2				
9	K710 0108 016	Fﾎﾞﾙﾄ	BOLT		2	M8*16(7T)			
10	0852 1300 038	Vﾍﾞﾙﾄ	VBELT		1	SB38W400			
11	3611 0103 000	ﾎﾞｳｼﾝｺﾞﾑ	RUBBER		2	B-20			

https://truckmanualshub.com/

３６９８　０００Ａ　エンジン　Ｅｎｇｉｎｅ（　セルナシ　）

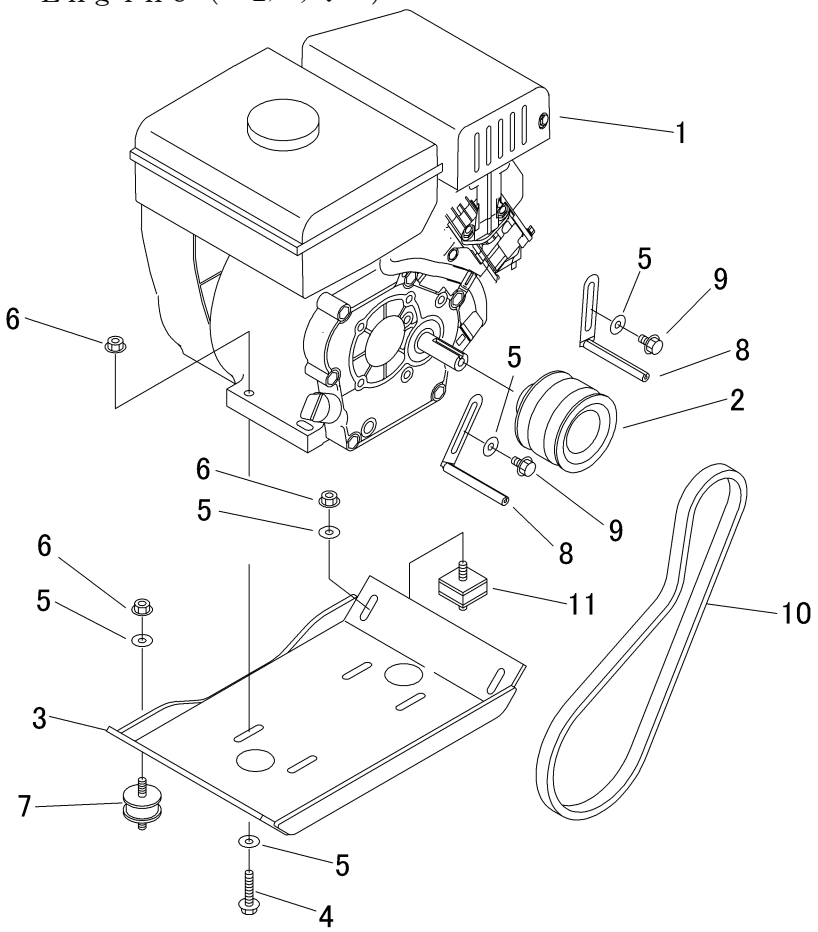

見出 NO.	部品番号 PART NO.	部品名称	PART NAME		個数 Q'ty	型　寸 DESCRIPTION	互換性 R/P	適用号機 FROM ～ UP TO SERIAL NO.	備　考 REMARKS
1	3692 0006 000	ｴﾝｼﾞﾝ	ENGINE		1	GB181PN-204			
2	3557 0005 000	ﾌﾟｰﾘ	PULLEY		1				
3	3692 0011 000	ﾍﾞｰｽ	BASE		1				
4	K814 0108 040	Fﾎﾞﾙﾄ	BOLT		4	M8*40(8T)			
5	0350 0140 822	PW	WASHER		10	8*22*1.6			
6	F301 0108 000	Fﾅｯﾄ	NUT		10	M8			
7	3407 0102 000	ﾗﾊﾞｰ	RUBBER		2	KQ-0141-000			
8	3611 0008 000	ﾍﾞﾙﾄｽﾄｯﾊﾟA	STOPPER		2				
9	K710 0108 016	Fﾎﾞﾙﾄ	BOLT		2	M8*16(7T)			
10	0852 1300 038	Vﾍﾞﾙﾄ	VBELT		1	SB38W400			
11	3611 0103 000	ﾎﾞｳｼﾝｺﾞﾑ	RUBBER		2	B-20			

https://truckmanualshub.com/

３６９８　０００Ｂ　エンジン　Ｅｎｇｉｎｅ（　セルツキ　）

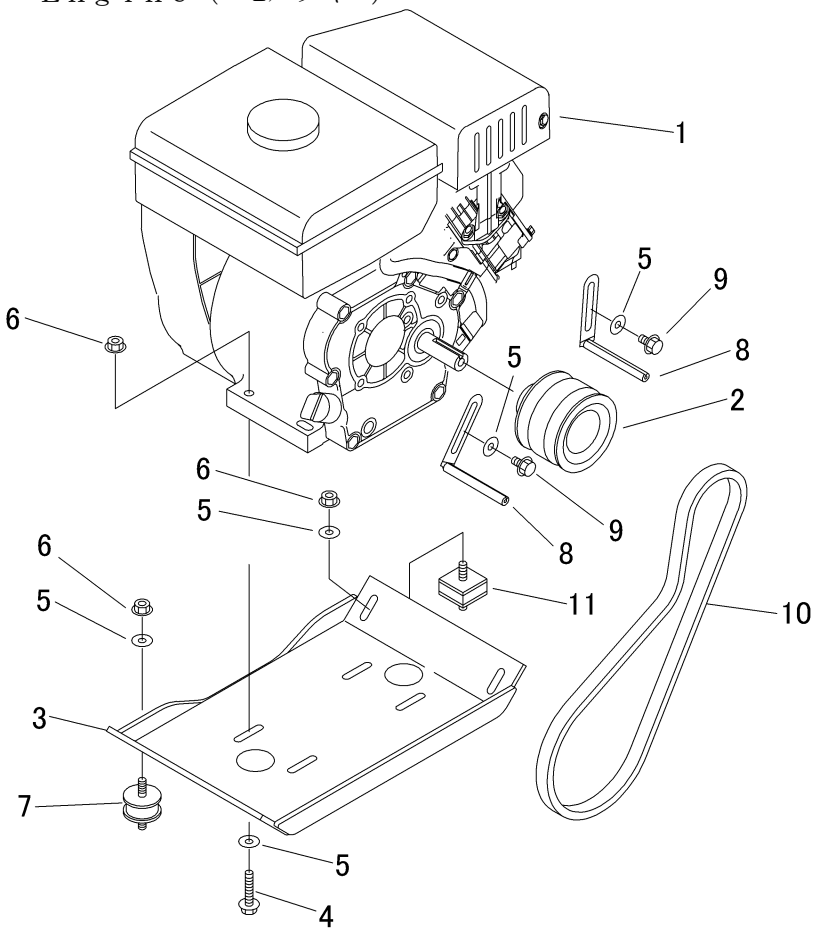

見出 NO.	部品番号 PART NO.	部品名称	PART NAME		個数 Q'ty	型　寸 DESCRIPTION	互換性 R/P	適用号機 FROM ～ UP TO SERIAL NO.	備　考 REMARKS
1	3698 0003 000	ｴﾝｼﾞﾝ	ENGINE		1	GB181PE-206			
2	3557 0005 000	ﾌﾟｰﾘ	PULLEY		1				
3	3692 0011 000	ﾍﾞｰｽ	BASE		1				
4	K814 0108 040	Fﾎﾞﾙﾄ	BOLT		4	M8*40(8T)			
5	0350 0140 822	PW	WASHER		10	8*22*1.6			
6	F301 0108 000	Fﾅｯﾄ	NUT		10	M8			
7	3407 0102 000	ﾗﾊﾞｰ	RUBBER		2	KQ-0141-000			
8	3611 0008 000	ﾍﾞﾙﾄｽﾄｯﾊﾟA	STOPPER		2				
9	K710 0108 016	Fﾎﾞﾙﾄ	BOLT		2	M8*16(7T)			
10	0852 1300 038	Vﾍﾞﾙﾄ	VBELT		1	SB38W400			
11	3611 0103 000	ﾎﾞｳｼﾝｺﾞﾑ	RUBBER		2	B-20			

https://truckmanualshub.com/

３６９２　０１０Ｂ　エンジンコントロール　Ｅｎｇｉｎｅ　Ｃｏｎｔｒｏｌ（　セルツキ　）

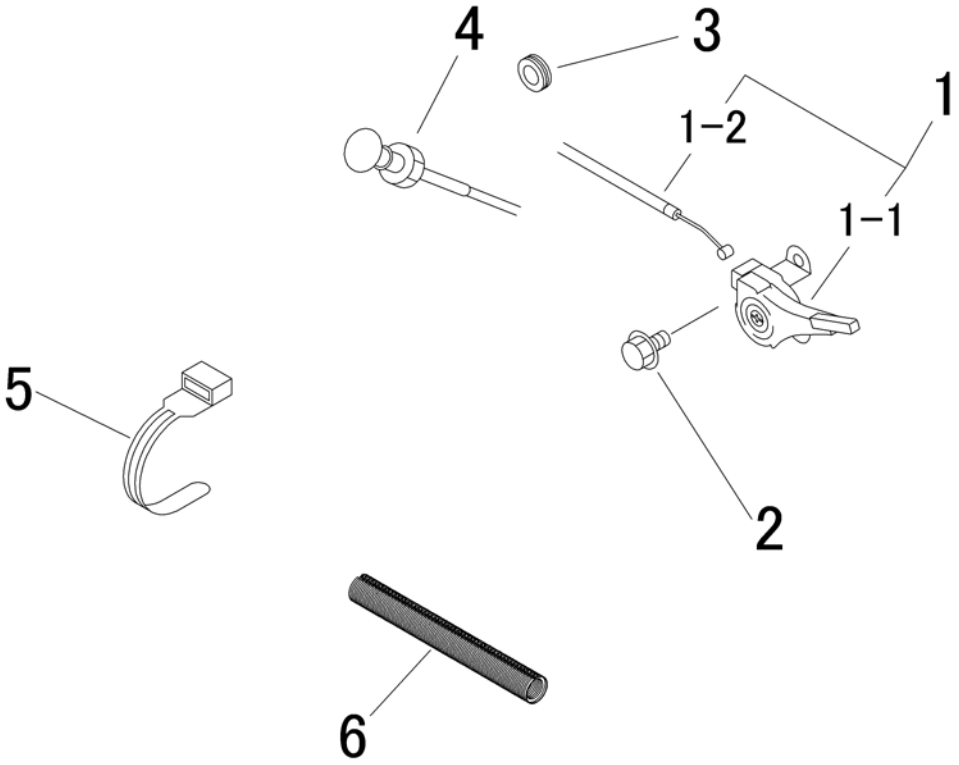

見出 NO.	部品番号 PART NO.	部品名称	PART NAME		個数 Q'ty	型　寸 DESCRIPTION	互換性 R/P	適用号機 FROM ～ UP TO SERIAL NO.	備　考 REMARKS
1	3692 0101 000	ﾚﾊﾞｰAssy	LEVER ASSY		1				
1-1	3688 0102 000	ﾚﾊﾞｰ	LEVER		1				
1-2	3692 0103 000	ﾜｲﾔｰ	WIRE		1				
2	H204 0106 016	ｾﾑｽB	BOLT		2	M6*16			
3	0040 1151 500	ｸﾞﾛﾒｯﾄ	GROMMET		1				
4	3567 0111 000	ﾁｮｰｸﾜｲﾔｰ	WIRE		1				
5	3513 3131 000	ﾌﾟﾗｽﾁｯｸﾊﾞﾝﾄﾞ	BAND		2				
6	3718 3188 000	ｺﾙｹﾞｰﾄﾁｭｰﾌﾞ	TUBE		1				

https://truckmanualshub.com/

３６９８　０２０Ａ　デンソウ Ｅｌｅｃｔｒｉｃ（　セルツキ　）

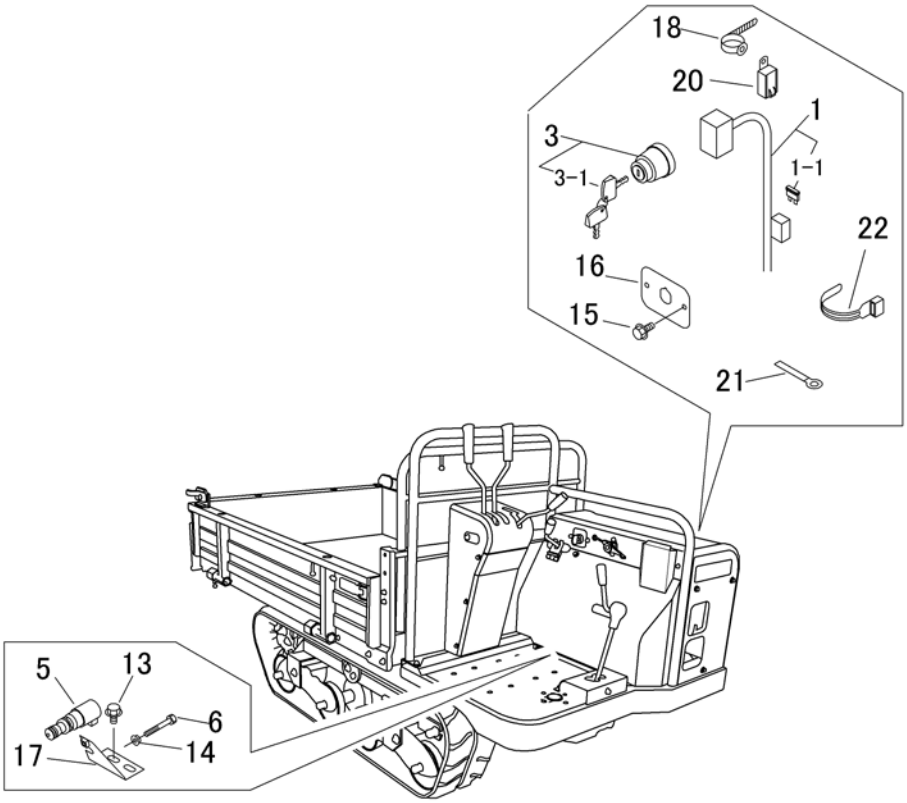

見出 NO.	部品番号 PART NO.	部品名称	PART NAME		個数 Q'ty	型　寸 DESCRIPTION	互換性 R/P	適用号機 FROM ～ UP TO SERIAL NO.	備　考 REMARKS
1	3698 0202 000	ﾊｰﾈｽ	HARNESS		1				
1-1	0980 1001 502	ﾋｭｰｽﾞ	FUSE		1	15A			
3	3718 0425 000	ﾒｰﾝｽｲｯﾁAssy	SWITCH		1				
3-1	3718 0425 100	ｷｰAssy	KEY		1				
5	3566 0211 000	ｽｲｯﾁ	SWITCH		1				
6	A100 0106 045	ﾎﾞﾙﾄ	BOLT		1	M6*45			
13	K710 0108 016	Fﾎﾞﾙﾄ	BOLT		2	M8*16(7T)			
14	F300 0106 000	Fﾅｯﾄ	NUT		1	M6			
15	K700 0106 014	Fﾎﾞﾙﾄ	BOLT		2	M6*14(7T)			
16	3688 0221 000	ﾌﾟﾚｰﾄ	PLATE		1				
17	3692 0223 000	ﾌﾞﾗｹｯﾄ	BRACKET		1				
18	3712 0315 000	ｸﾘｯﾌﾟ	CLIP		1				
20	3714 0491 000	ﾘﾚｰ	RELAY		1				
21	0050 2108 083	ｸﾗﾝﾌﾟ	CLAMP		2	L80			
22	3513 3131 000	ﾌﾟﾗｽﾁｯｸﾊﾞﾝﾄﾞ	BAND		1				

https://truckmanualshub.com/

３６９８　０２０Ｂ　デンソウ Ｅｌｅｃｔｒｉｃ（　セルツキ　）(鉛バッテリー)

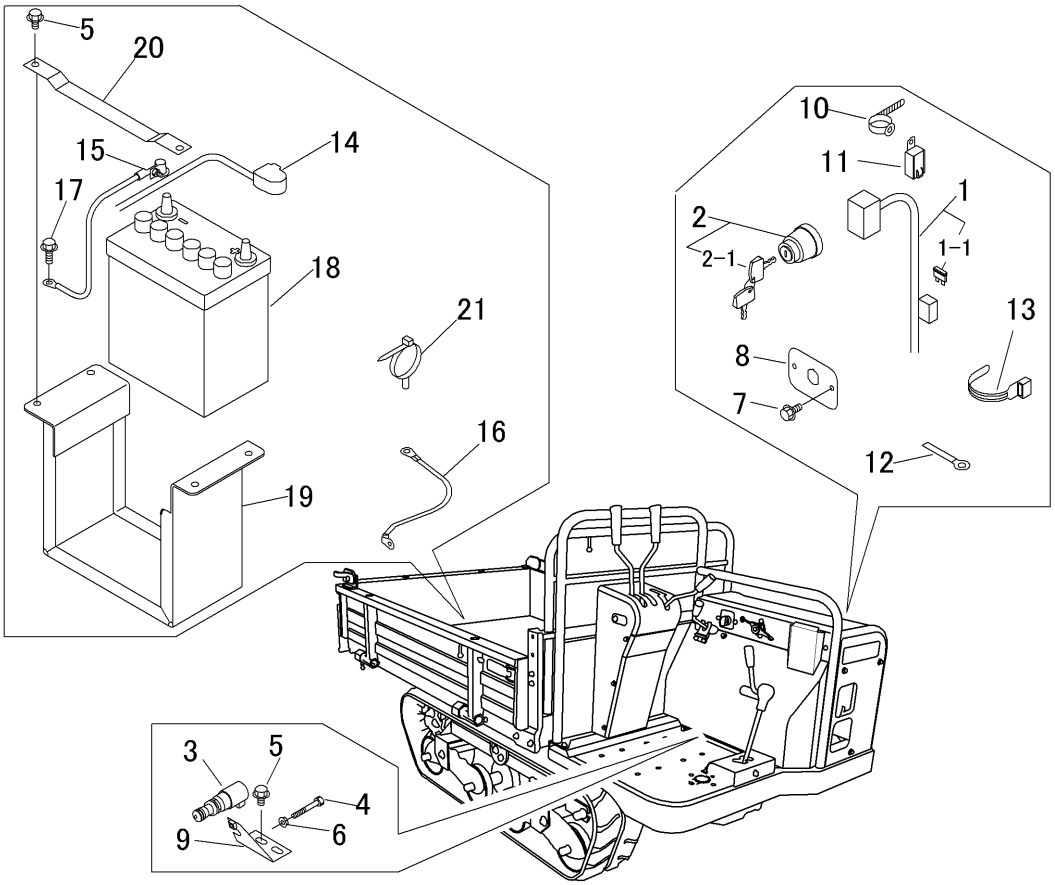

見出 NO.	部品番号 PART NO.	部品名称	PART NAME		個数 Q'ty	型　寸 DESCRIPTION	互換性 R/P	適用号機 FROM ～ UP TO SERIAL NO.	備　考 REMARKS
1	3698 0202 000	ﾊｰﾈｽ	HARNESS		1				
1-1	0980 1001 502	ﾋｭｰｽﾞ	FUSE		1	15A			
2	3718 0425 000	ﾒｰﾝｽｲｯﾁAssy	SWITCH		1				
2-1	3718 0425 100	ｷｰAssy	KEY		1				
3	3566 0211 000	ｽｲｯﾁ	SWITCH		1				
4	A100 0106 045	ﾎﾞﾙﾄ	BOLT		1	M6*45			
5	K710 0108 016	Fﾎﾞﾙﾄ	BOLT		6	M8*16(7T)			
6	F300 0106 000	Fﾅｯﾄ	NUT		1	M6			
7	K700 0106 014	Fﾎﾞﾙﾄ	BOLT		2	M6*14(7T)			
8	3688 0221 000	ﾌﾟﾚｰﾄ	PLATE		1				
9	3692 0223 000	ﾌﾞﾗｹｯﾄ	BRACKET		1				
10	3712 0315 000	ｸﾘｯﾌﾟ	CLIP		1				
11	3714 0491 000	ﾘﾚｰ	RELAY		1				
12	0050 2108 083	ｸﾗﾝﾌﾟ	CLAMP		2	L80			
13	3513 3131 000	ﾌﾟﾗｽﾁｯｸﾊﾞﾝﾄﾞ	BAND		1				
14	0980 7151 204	ﾌﾟﾗｽｺｰﾄﾞ	CODE		1				
15	3643 0217 000	ﾏｲﾅｽｺｰﾄﾞ	MINUSCODE		1				
16	3415 0055 000	ﾘｰﾄﾞｾﾝ	CODE		1				
17	3522 0238 100	ﾀｯﾌﾟﾀｲﾄ	TAPTIGHT		2				
18	3705 3901 000	ﾊﾞｯﾃﾘ	BATTERY		1				
19	3692 0215 000	ﾌﾞﾗｹｯﾄ	BRACKET		1				
20	3692 0219 000	ﾌﾟﾚｰﾄ	PLATE		1				
21	3715 0425 000	ﾊﾞﾝﾄﾞ	BAND		2				

https://truckmanualshub.com/

３６９２　１００Ａ　フレーム　Ｆｒａｍｅ（　手動ダンプ　）ＢＫ６７

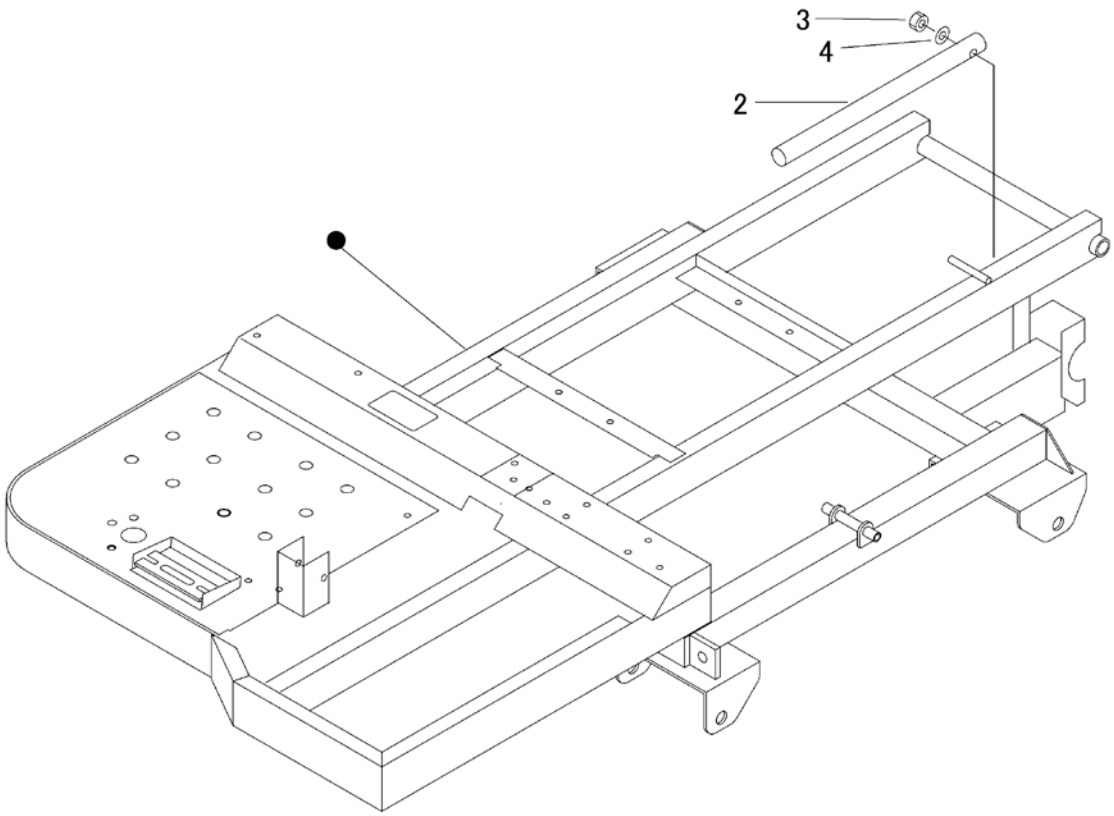

見出 NO.	部品番号 PART NO.	部品名称	PART NAME		個数 Q'ty	型　寸 DESCRIPTION	互換性 R/P	適用号機 FROM ～ UP TO SERIAL NO.	備　考 REMARKS
2	3691 1081 000	ﾗｯｶﾎﾞｳｼﾎﾞｳ	PIPE		1				
3	A351 0112 002	Uﾅｯﾄ	NUT		1	M12			
4	0350 0151 226	PW	WASHER		1	12*26*2.3			

https://truckmanualshub.com/

３６９２　１１０Ａ　フレーム　Ｆｒａｍｅ（　油圧ダンプ　）ＢＫ６７Ｄ

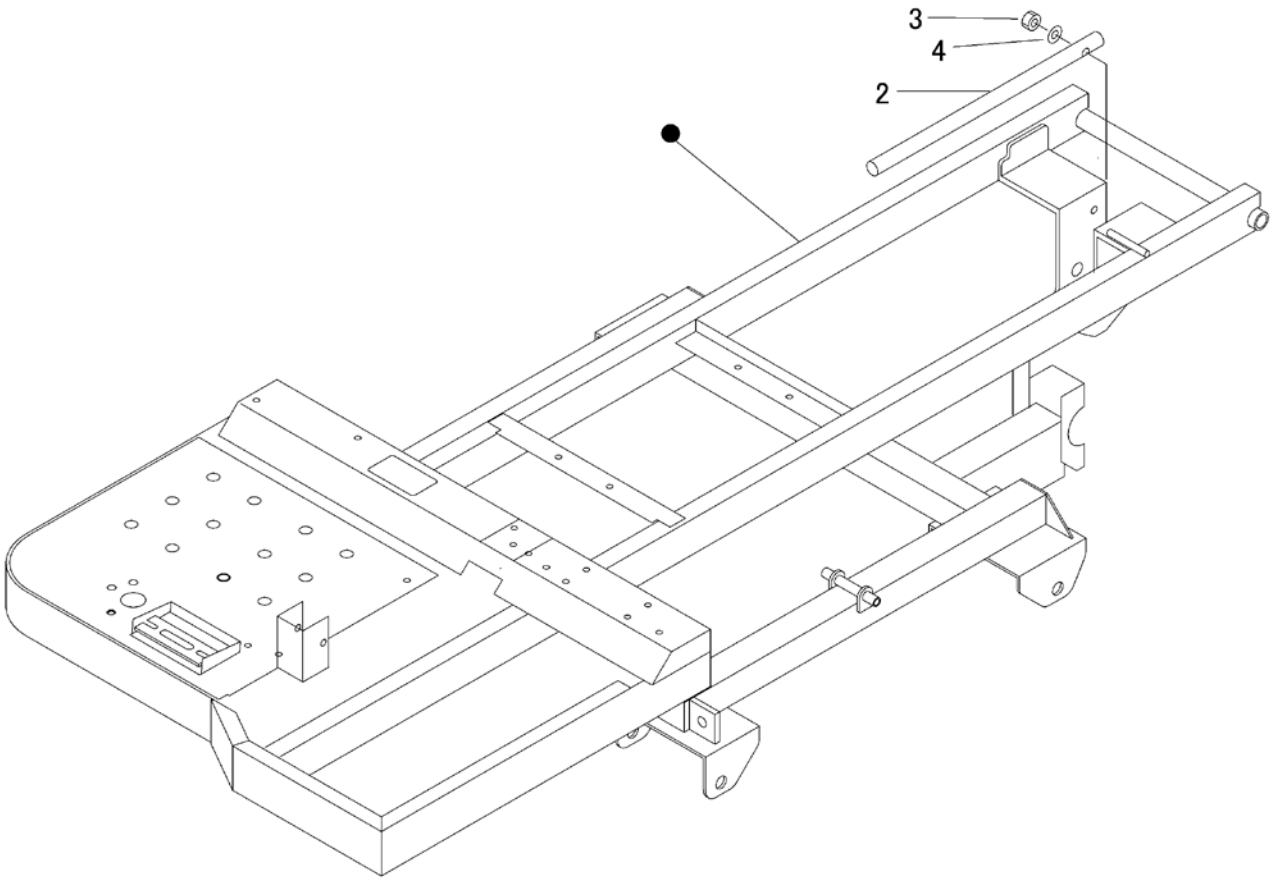

見出 NO.	部品番号 PART NO.	部品名称	PART NAME		個数 Q'ty	型　寸 DESCRIPTION	互換性 R/P	適用号機 FROM ～ UP TO SERIAL NO.	備　考 REMARKS
2	3689 1071 000	ﾗｯｶﾎﾞｳｼﾎﾞｳ	PIPE		1				
3	A351 0112 002	Uﾅｯﾄ	NUT		1	M12			
4	0350 0151 226	PW	WASHER		1	12*26*2.3			

https://truckmanualshub.com/

３６９８　１２０Ａ　カバー　Ｃｏｖｅｒ

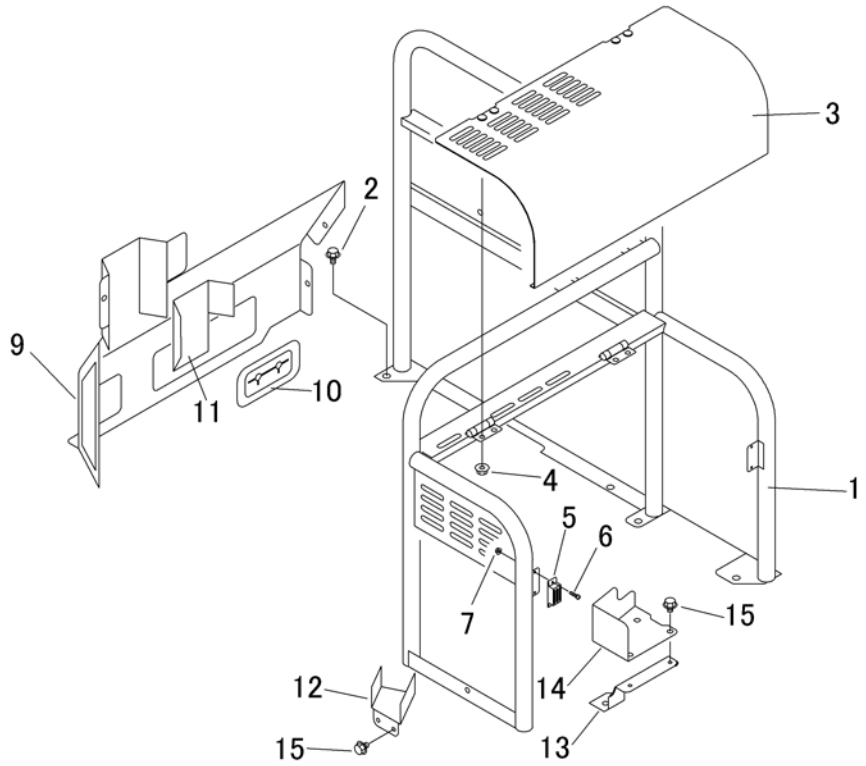

見出 NO.	部品番号 PART NO.	部品名称	PART NAME		個数 Q'ty	型　寸 DESCRIPTION	互換性 R/P	適用号機 FROM ～ UP TO SERIAL NO.	備　考 REMARKS
1	3698 1201 000	ｶﾊﾞｰ	COVER		1				
2	K710 0108 016	Fﾎﾞﾙﾄ	BOLT		14	M8*16(7T)			
3	3692 1218 000	ｶﾊﾞｰ	COVER		1				
4	F300 0106 000	Fﾅｯﾄ	NUT		2	M6			
5	3678 1473 000	ｷｬｯﾁ	CATCH		2				
6	H242 0103 010	ﾅﾍﾞｾﾑｽB	SCREW		4	M3*10			
7	F300 0103 001	Fﾅｯﾄ	NUT		4	M3			
9	3698 1225 000	ｶﾊﾞｰ	COVER		1				
10	3688 1245 000	ｺﾞﾑｲﾀ	RUBBER		1				
11	3688 1252 000	ｲﾝｼｭﾚｰﾀ	INSULATOR		1				
12	3698 1231 000	ﾌﾟﾚｰﾄ	PLATE		1				
13	3692 1241 000	ﾌﾞﾗｹｯﾄ	BRACKET		1				
14	3692 1243 000	ﾌﾟﾚｰﾄ	PLATE		1				
15	K700 0106 012	Fﾎﾞﾙﾄ	BOLT		4	M6*12(7T)			

https://truckmanualshub.com/

３６９２　１４０Ａ　ソウサボックス　Ｃｏｎｔｒｏｌ　Ｂｏｘ

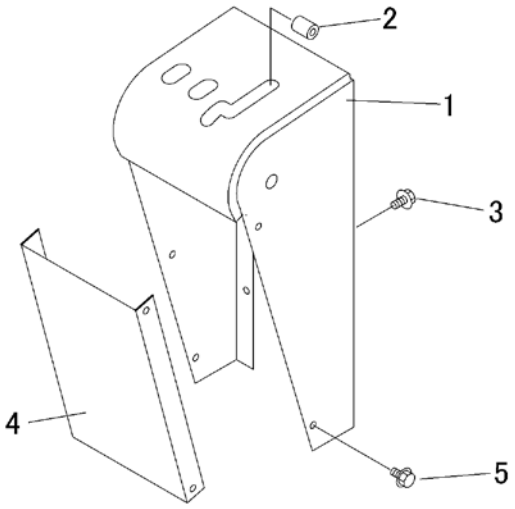

見出 NO.	部品番号 PART NO.	部品名称	PART NAME		個数 Q'ty	型　寸 DESCRIPTION	互換性 R/P	適用号機 FROM ～ UP TO SERIAL NO.	備　考 REMARKS
1	3692 1401 000	ﾊﾟﾈﾙ	PANEL		1				
2	3611 1807 000	ﾎｺﾞｺﾞﾑ	GROMMET		4	C-6			
3	K110 0108 016	Fﾎﾞﾙﾄ	BOLT		4	M8*16			
4	3692 1411 000	ｶﾊﾞｰ	COVER		1				
5	K700 0106 012	Fﾎﾞﾙﾄ	BOLT		4	M6*12			

https://truckmanualshub.com/

３６８８　２００Ａ　ミッション　Ｔｒａｎｓｍｉｓｓｉｏｎ

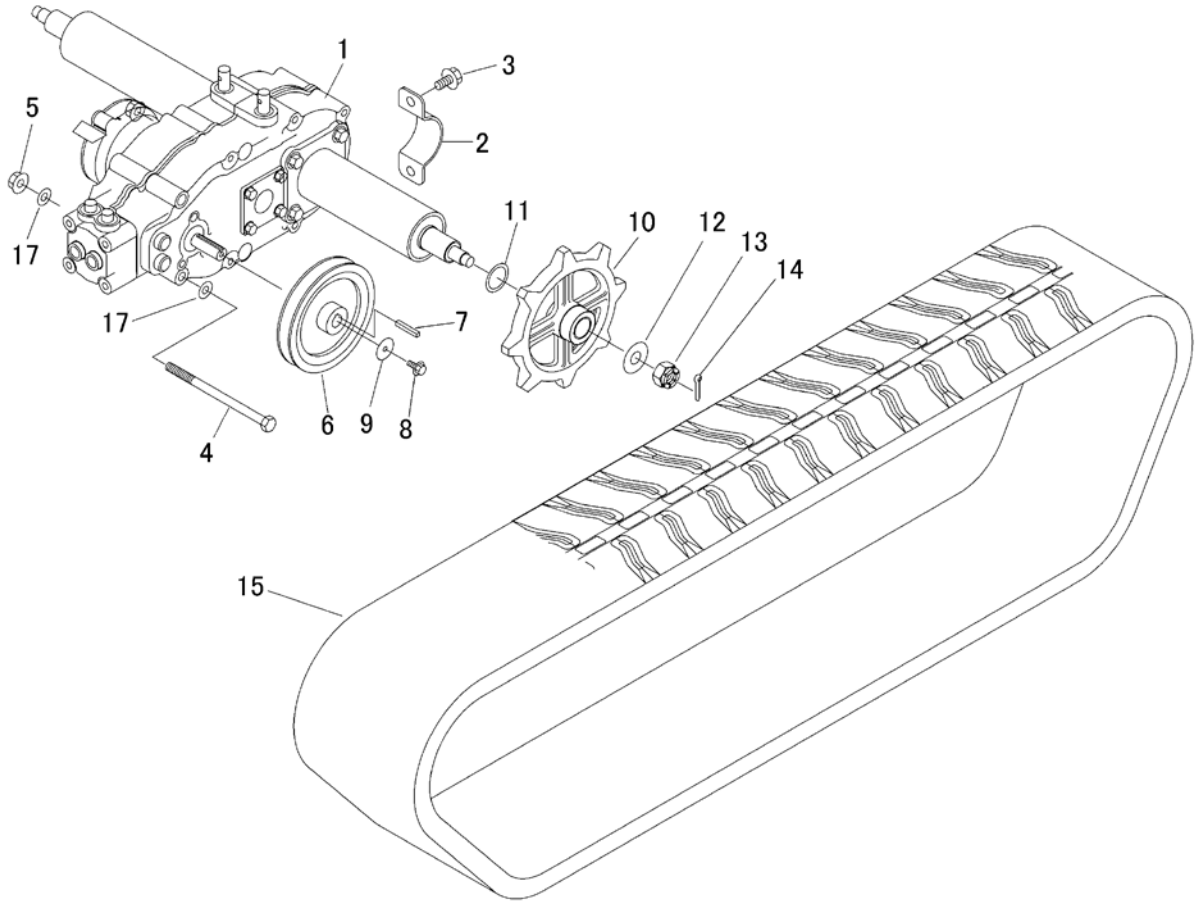

見出 NO.	部品番号 PART NO.	部品名称	PART NAME		個数 Q'ty	型　寸 DESCRIPTION	互換性 R/P	適用号機 FROM ～ UP TO SERIAL NO.	備　考 REMARKS
1	7318 000N 500	ﾐｯｼｮﾝASSY	Transmission		1	HS063N			
2	3583 2007 000	ﾌﾞﾗｹｯﾄ	BRACKET		2				
3	K710 0110 020	Fﾎﾞﾙﾄ	BOLT		4	M10*20(7T)			
4	A104 0110 160	ﾎﾞﾙﾄ	BOLT		1	M10*160*32			
5	F301 0110 000	Fﾅｯﾄ	NUT		1	M10			
6	3688 2005 000	ﾌﾟｰﾘ	PULLEY		1				
7	0571 0005 035	ｷｰ	KEY		1	5*35			
8	K700 0606 016	Fﾎﾞﾙﾄ	BOLT		1	M6*16			
9	0350 0160 628	PW	WASHER		1	6*28*3.0			
10	3611 2011 000	ｽﾌﾟﾛｹｯﾄ8T	SPROCKET		2				
11	3718 8104 000	ｼﾑ	SHIM		2				
12	0350 0171 640	PW	WASHER		2	16X40X4.5			
13	A310 0101 620	ｷｬｯｽﾙﾅｯﾄ	NUT		2	M16			
14	0520 0140 032	ﾜﾘﾋﾟﾝ	PIN SPLIT		2	4.0*32			
15	3507 2005 000	ｸﾛｰﾗｰ	CRAWLER		2				幅 200(標準)
15	3688 2008 000	ｸﾛｰﾗ	CRAWLER		2				幅 250(ｵﾌﾟｼｮﾝ)
16	7953 1004 000	ｵｲﾙｷｬｯﾌﾟ	CAP		2				
17	0350 0151 026	PW	WASHER		2	10*26*2.3			

https://truckmanualshub.com/

３６９２　２１０Ａ　テンリン　Ｒｏｌｌｅｒ

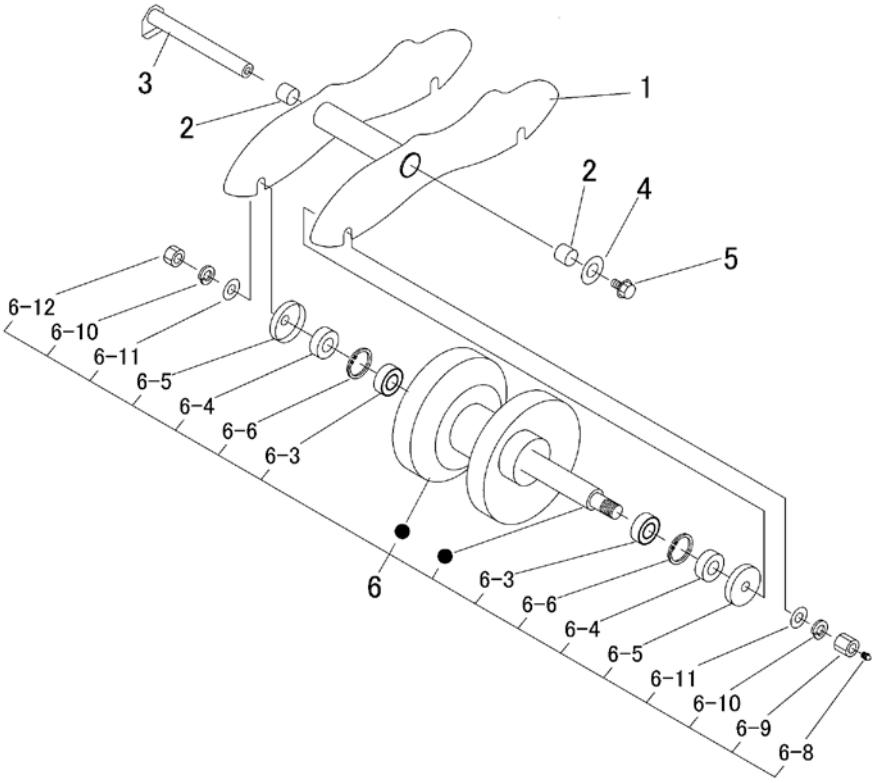

見出 NO.	部品番号 PART NO.	部品名称	PART NAME		個数 Q'ty	型　寸 DESCRIPTION	互換性 R/P	適用号機 FROM ～ UP TO SERIAL NO.	備　考 REMARKS
1	3691 2105 000	ﾌﾞﾗｹｯﾄ	BRACKET		4				
2	0796 0202 320	ﾌﾞｯｼｭ	BUSH		8	20*23*20			
3	3692 2108 000	ｼｬﾌﾄ	SHAFT		4				
4	0350 0161 030	PW	WASHER		4	10*30*3.2			
5	K712 0110 020	Fﾎﾞﾙﾄ	BOLT		4	M10*25(7T)			
6	3656 2121 000	ﾃﾝﾘﾝASSY	ROLLER Assy		8				
6-3	0750 0062 040	ﾍﾞｱﾘﾝｸﾞ	BEARING		16	6204			
6-4	3656 2129 000	ｵｲﾙｼｰﾙ	SEAL		16				
6-5	3656 2131 000	ﾀﾞｽﾄｶﾊﾞｰ	SEAL		16				
6-6	0740 0002 000	Cﾘﾝｸﾞ	RING		16	S20			
6-8	A650 0100 600	ｸﾞﾘｰｽﾆｯﾌﾟﾙ	NIPPLE GREASE		8	A-M6			
6-9	3656 2136 000	ﾀｶﾅｯﾄ	NUT		8				
6-10	A360 0101 402	SW	WASHER		16	14			
6-11	0350 0161 430	PW	WASHER		16	14*30*3.0			
6-12	A300 0114 001	ﾅｯﾄ	NUT		8	M14			

https://truckmanualshub.com/

３６８８　２２０Ａ　ユウドウリン　Ｉｄｌｅｒ

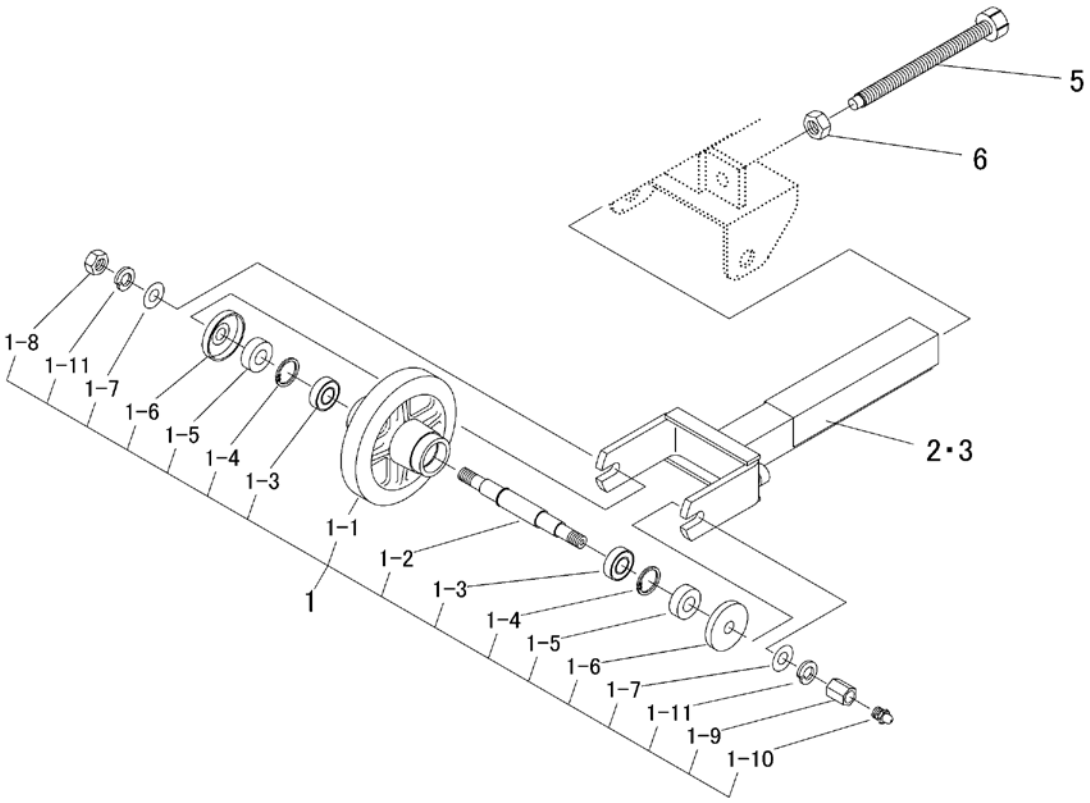

見出 NO.	部品番号 PART NO.	部品名称	PART NAME		個数 Q'ty	型　寸 DESCRIPTION	互換性 R/P	適用号機 FROM ～ UP TO SERIAL NO.	備　考 REMARKS
1	3519 2201 100	ｱｲﾄﾞﾗASSY	IDLER ASSY		2				
1-1	3519 2203 001	ｱｲﾄﾞﾗ	IDLER		2				
1-2	3519 2206 000	ﾕｳﾄﾞｳﾘﾝｼﾞｸ	SHAFT		2				
1-3	0750 0060 031	ﾍﾞｱﾘﾝｸﾞ	BEARING		4	12			
1-4	0741 0003 500	Cﾘﾝｸﾞ	RING		4	S35			
1-5	3519 2208 000	ｵｲﾙｼｰﾙ	SEAL		4				
1-6	3611 2105 000	ﾃﾝﾘﾝｷｬｯﾌﾟ	CAP roller		4				
1-7	0350 0161 430	PW	WASHER		4	14*30*3.0			
1-8	A300 0114 001	ﾅｯﾄ	NUT		2	M14			
1-9	3611 2106 000	ﾃﾝﾘﾝｼﾒﾂｹﾅｯﾄ	NUT		2				
1-10	A650 0100 600	ｸﾞﾘｰｽﾆｯﾌﾟﾙ	NIPPLE GREASE		2	A-M6			
1-11	A360 0101 402	SW	WASHER		4	14			
2	3688 2205 000	ﾖｰｸ R	YOKE		1				
3	3688 2211 000	ﾖｰｸ L	YOKE		1				
5	3688 2213 000	ﾎﾞﾙﾄ	BOLT		2	M16			
6	A300 0116 001	ﾅｯﾄ	NUT		2	M16			

https://truckmanualshub.com/

３６９２　２３０Ａ　シジテンリン　Ｕｐｐｅｒ　Ｒｏｌｌｅｒ

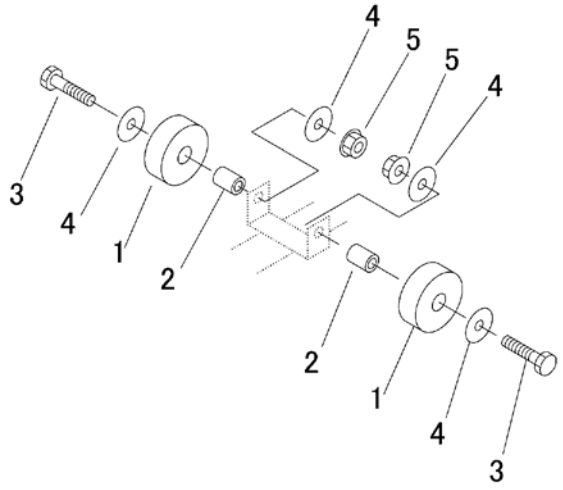

見出 NO.	部品番号 PART NO.	部品名称	PART NAME		個数 Q'ty	型　寸 DESCRIPTION	互換性 R/P	適用号機 FROM ～ UP TO SERIAL NO.	備　考 REMARKS
1	5401 2301 000	ｼｼﾞﾃﾝﾘﾝ	ROLLER		4				
2	3519 2304 000	ﾊﾟｲﾌﾟ	PIPE		4				
3	A114 0112 055	ﾎﾞﾙﾄ	BOLT		4	M12*55*30			
4	0350 0161 240	PW	WASHER		8	12*40*3.2			
5	F301 0112 000	Fﾅｯﾄ	NUT		4	M12			

https://truckmanualshub.com/

３６９２　２５０Ａ　ドウリョクデンタツ　Ｐｏｗｅｒ　Ｌｉｎｅ

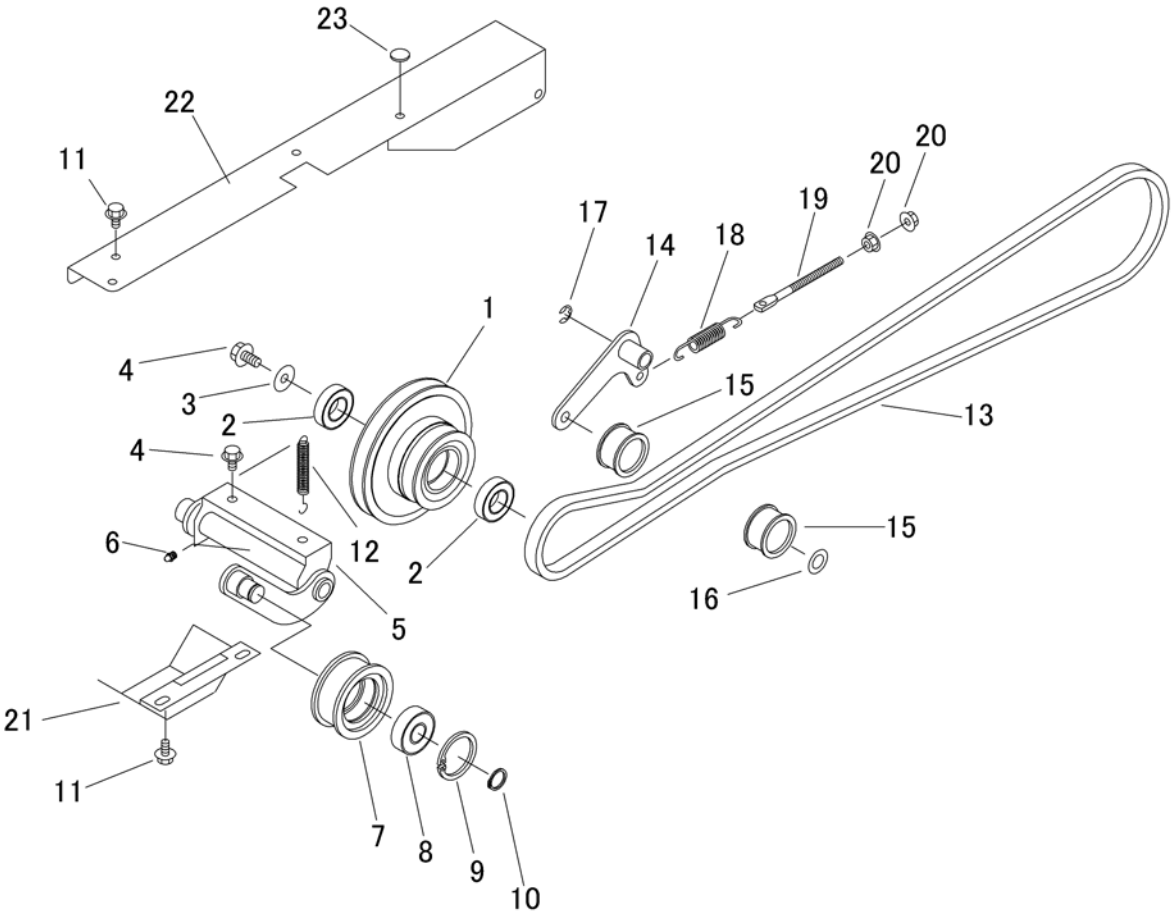

見出 NO.	部品番号 PART NO.	部品名称	PART NAME		個数 Q'ty	型　寸 DESCRIPTION	互換性 R/P	適用号機 FROM ～ UP TO SERIAL NO.	備　考 REMARKS
1	3692 2501 000	ﾌﾟｰﾘ	PULLEY		1				
2	0750 0560 054	ﾍﾞｱﾘﾝｸﾞ	BEARING		2	6005DDU			
3	0350 0161 030	PW	WASHER		1	10*30*3.2			
4	K710 0110 020	Fﾎﾞﾙﾄ	BOLT		3	M10*20(7T)			
5	3692 2502 000	ﾃﾝｼｮﾝｱｰﾑ	TENSION ARM		1				
6	A650 0100 600	ｸﾞﾘｰｽﾆｯﾌﾟﾙ	NIPPLE GREASE		1	A-M6			
7	5310 2405 000	ﾌﾟｰﾘ	PULLEY		1				
8	0750 0563 044	ﾍﾞｱﾘﾝｸﾞ	BEARING		1	6304DDU			
9	0741 0005 200	Cﾘﾝｸﾞ	RING		1	H52			
10	0740 0002 000	Cﾘﾝｸﾞ	RING		1	S20			
11	K710 0108 016	Fﾎﾞﾙﾄ	BOLT		5	M8*16			
12	3205 2004 000	ｽﾌﾟﾘﾝｸﾞ	SPRING		1				
13	0852 1300 078	Vﾍﾞﾙﾄ	V-BELT		1	SB78			
14	3692 2511 000	ﾃﾝｼｮﾝｱｰﾑ	TENSION ARM		1				
15	3535 3121 000	ﾃﾝｼｮﾝﾌﾟｰﾘ	PULLEY		2				
16	3533 2005 000	ｼﾑ	SHIM		1				
17	0742 0101 200	Eﾘﾝｸﾞ	RING		1	12			
18	3513 3127 000	ｽﾌﾟﾘﾝｸﾞ	SPRING		1				
19	3606 2015 000	ﾃﾝｼｮﾝﾊﾘﾛｯﾄﾞ	BOLT		1				
20	F301 0108 000	Fﾅｯﾄ	NUT		3	M8			
21	3692 2515 000	ｶﾊﾞｰ	COVER		1				
22	3692 2518 000	ｶﾊﾞｰ	COVER		1				
23	3606 4024 000	ﾎﾞｳｵﾝｺﾞﾑ	RUBBER		1	B-7			

https://truckmanualshub.com/

３６９２　３００Ａ　サイドクラッチ　Ｓｉｄｅ　Ｃｌｕｔｃｈ

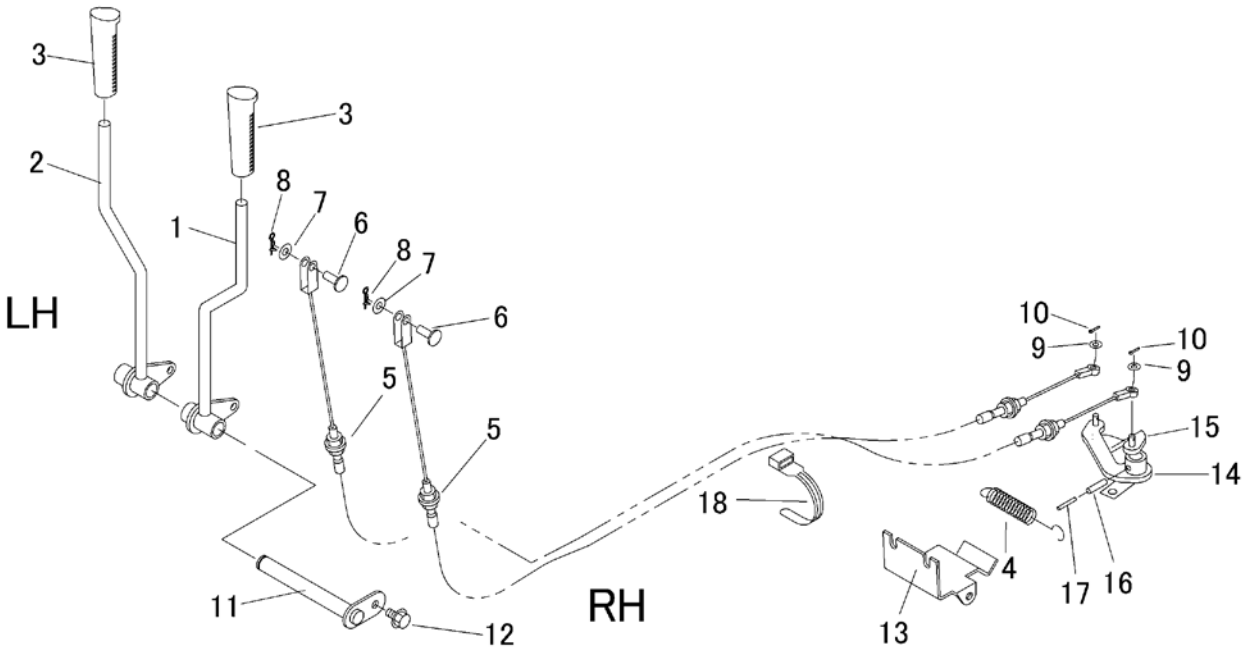

見出 NO.	部品番号 PART NO.	部品名称	PART NAME		個数 Q'ty	型　寸 DESCRIPTION	互換性 R/P	適用号機 FROM ～ UP TO SERIAL NO.	備　考 REMARKS
1	3692 3001 000	ﾚﾊﾞｰ	LEVER		1				
2	3692 3005 000	ﾚﾊﾞｰ	LEVER		1				
3	0692 0012 350	ｸﾞﾘｯﾌﾟ	GRIP		2				
4	3408 5202 000	ｽﾌﾟﾘﾝｸﾞ	SPRING		1				
5	3692 3007 000	ﾜｲﾔｰ	WIRE		2				
6	0562 0108 022	ﾋﾗｱﾀﾏﾋﾟﾝ	PIN		2	8*22			
7	0350 0140 818	PW	WASHER		2	8*18*1.6			
8	0523 0108 000	ｽﾅｯﾌﾟﾋﾟﾝ	PIN SNAP		2	8			
9	0350 0130 613	PW	WASHER		2	6*13*1.0			
10	0520 0120 012	ﾜﾘﾋﾟﾝ	PIN SPLIT		2	2.0*12			
11	3688 3009 000	ﾋﾟﾝ	PIN		1				
12	K110 0108 016	Fﾎﾞﾙﾄ	BOLT		1	M8*16			
13	3692 3011 000	ﾌﾞﾗｹｯﾄ	BRACKET		1				
14	3692 3014 000	ｱｰﾑ	ARM		1				
15	3692 3016 000	ｱｰﾑ	ARM		1				
16	0550 0006 025	ｽﾌﾟﾘﾝｸﾞﾋﾟﾝ	PIN SPRING		2	6*25			
17	0550 0003 525	ｽﾌﾟﾘﾝｸﾞﾋﾟﾝ	PIN SPRING		2	3.5*25			
18	3513 3131 000	ﾌﾟﾗｽﾁｯｸﾊﾞﾝﾄﾞ	BAND		1				

https://truckmanualshub.com/

３６９２　３１０Ａ　クラッチ・ブレーキ　Ｃｌｕｔｃｈ　＆　Ｂｒａｋｅ

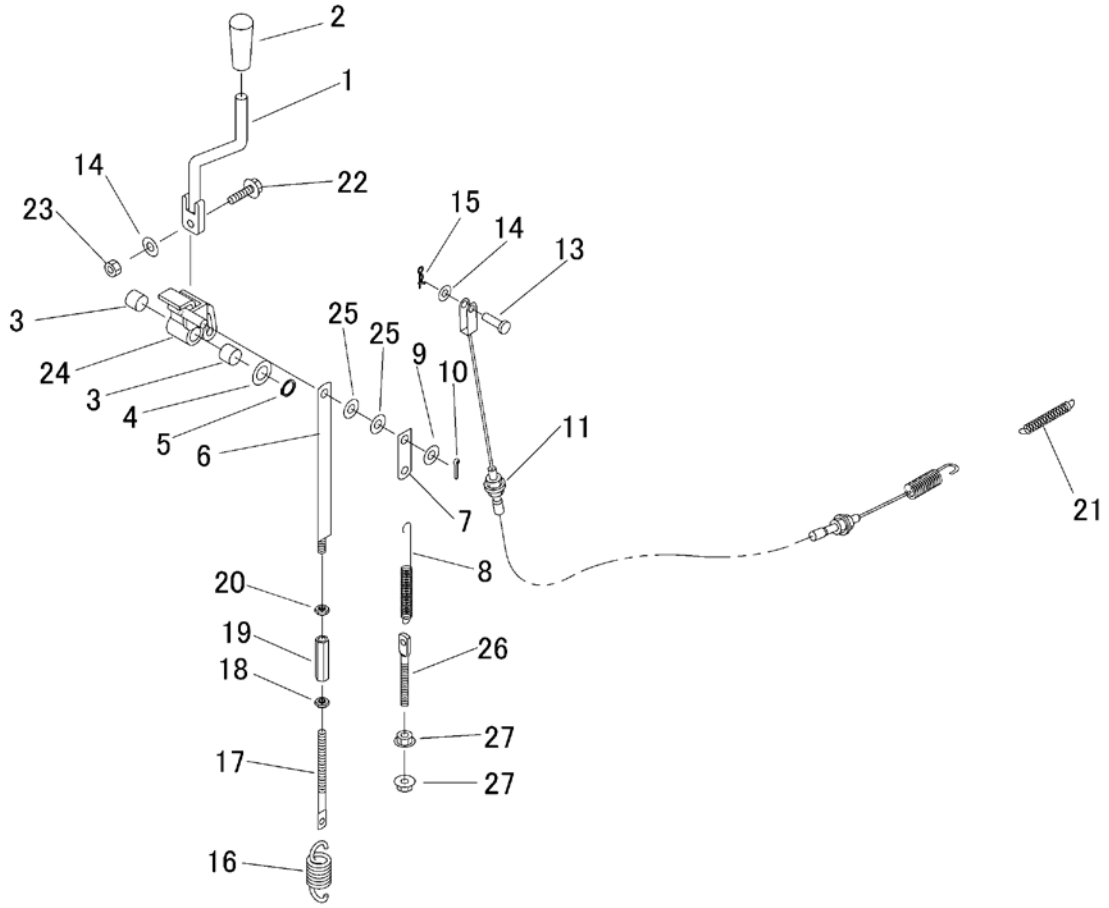

見出 NO.	部品番号 PART NO.	部品名称	PART NAME		個数 Q'ty	型　寸 DESCRIPTION	互換性 R/P	適用号機 FROM ～ UP TO SERIAL NO.	備　考 REMARKS
1	3688 3131 000	ﾚﾊﾞｰ	LEVER		1				
2	0691 0012 251	ｸﾞﾘｯﾌﾟ	GRIP		1				
3	0796 0161 815	DUﾌﾞｯｼｭ	BUSH		2	16*18*15			
4	3533 2005 000	ｼﾑ	SHIM		1				
5	0740 0001 600	Cﾘﾝｸﾞ	RING		1	S16			
6	3692 3107 000	ﾎﾞﾙﾄ	BOLT		1				
7	3692 3109 000	ﾌﾟﾚｰﾄ	PLATE		1				
8	3513 3111 000	ｽﾌﾟﾘﾝｸﾞ	SPRING		1				
9	0350 0141 022	PW	WASHER		1	10*22*1.6			
10	0520 0125 020	ﾜﾘﾋﾟﾝ	PIN SPLIT		1	2.5*20			
11	3692 3111 000	ﾜｲﾔｰ	WIRE		1				
13	0562 0108 022	ﾋﾗｱﾀﾏﾋﾟﾝ	PIN		1	8*22			
14	0350 0140 818	PW	WASHER		2	8*18*1.6			
15	0523 0108 000	ｽﾅｯﾌﾟﾋﾟﾝ	PIN SNAP		1	8			
16	3509 3216 000	ｽﾌﾟﾘﾝｸﾞ	SPRING		1				
17	3630 4393 000	ﾊﾘﾎﾞﾙﾄ	BOLT		1				
18	A301 0108 003	ﾅｯﾄ	NUT		1	M8			
19	3208 3410 000	ﾀｰﾝﾊﾞｯｸﾙ	TURNBUCKLE		1	M8*50			
20	A301 2108 003	ﾅｯﾄ	NUT		1	M8L			
21	5201 3608 000	ﾊﾞﾈ	SPRING		1				
22	K814 0108 030	Fﾎﾞﾙﾄ	BOLT		1	M8*30			
23	A351 0108 002	Uﾅｯﾄ	NUT		1	M8			
24	3688 3135 000	ﾌﾞﾗｹｯﾄ	BRACKET		1				
25	0350 0151 026	PW	WASHER		2	10*26*2.3			

https://truckmanualshub.com/

３６９２　３１０Ａ　クラッチ・ブレーキ　Ｃｌｕｔｃｈ　＆　Ｂｒａｋｅ

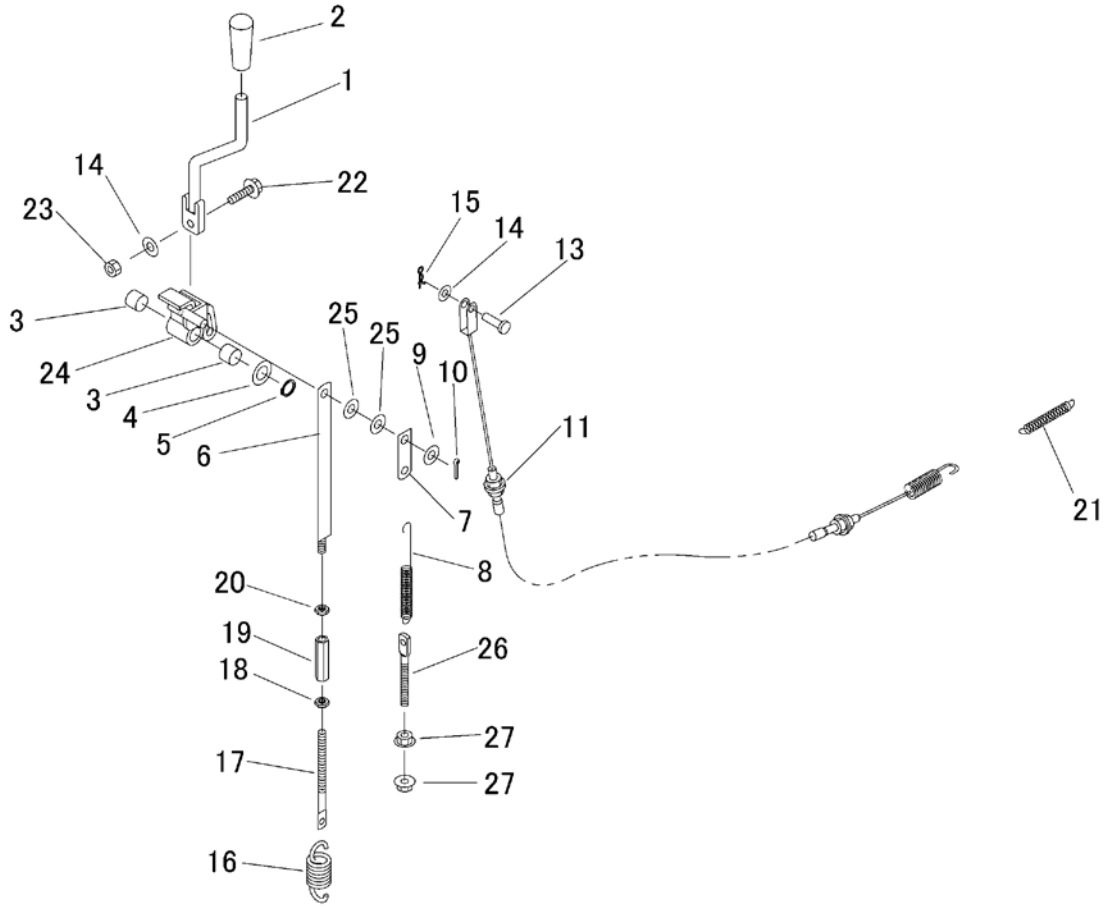

見出 NO.	部品番号 PART NO.	部品名称	PART NAME		個数 Q'ty	型　寸 DESCRIPTION	互換性 R/P	適用号機 FROM ～ UP TO SERIAL NO.	備　考 REMARKS
26	3606 2015 000	ﾃﾝｼｮﾝﾊﾘﾛｯﾄﾞ	BOLT		1				
27	F301 0108 000	Fﾅｯﾄ	NUT		2	M8			

https://truckmanualshub.com/

３６９２　３２０Ａ　チェンジ　Ｇｅａｒ　Ｓｈｉｆｔ

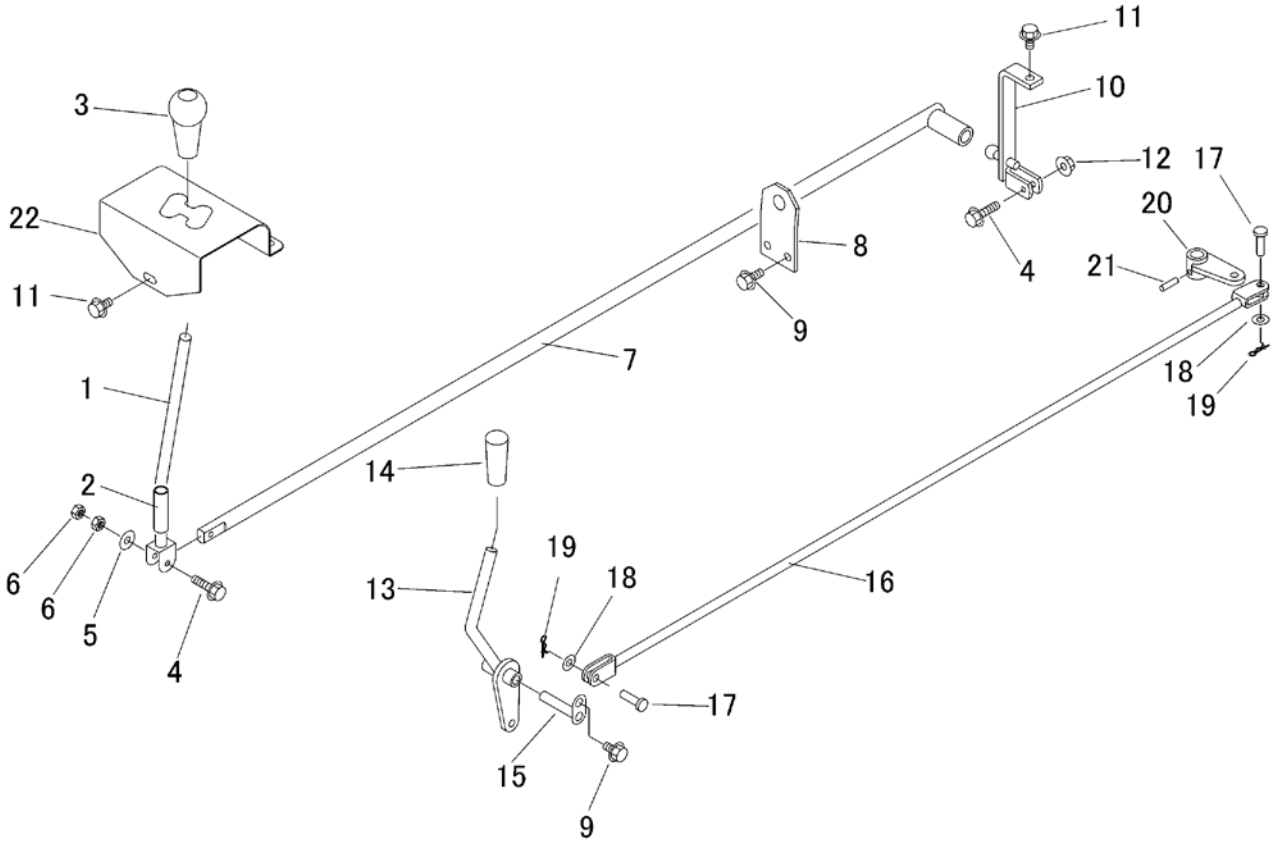

見出 NO.	部品番号 PART NO.	部品名称	PART NAME		個数 Q'ty	型　寸 DESCRIPTION	互換性 R/P	適用号機 FROM ～ UP TO SERIAL NO.	備　考 REMARKS
1	3688 3201 000	ﾚﾊﾞｰ	LEVER		1				
2	3544 3203 000	ﾋﾞﾆｰﾙﾊﾟｲﾌﾟ	PIPE		1				
3	0693 0012 460	ｸﾞﾘｯﾌﾟ	GRIP		1				
4	K804 0106 030	Fﾎﾞﾙﾄ	BOLT		2	M6*30			
5	0350 0130 613	PW	WASHER		1	6*13*1.0			
6	A300 0106 001	ﾅｯﾄ	NUT		2	M6			
7	3692 3205 000	ﾛｯﾄﾞ	ROD		1				
8	3692 3208 000	ﾌﾟﾚｰﾄ	PLATE		1				
9	K110 0108 016	Fﾎﾞﾙﾄ	BOLT		6	M8*16			
10	3692 3211 000	ﾌﾞﾗｹｯﾄ	BRACKET		1				
11	K710 0608 016	Fﾎﾞﾙﾄ	BOLT		1	M8*16(7T)			
12	F300 0106 000	Fﾅｯﾄ	NUT		1	M6			
13	3692 3215 000	ﾚﾊﾞｰ	LEVER		1				
14	0691 0012 250	ｸﾞﾘｯﾌﾟ	GRIP		1				
15	3572 3231 000	ﾋﾟﾝ	PIN		1				
16	3692 3218 000	ﾛｯﾄﾞ	ROD		1				
17	0562 0108 022	ﾋﾗｱﾀﾏﾋﾟﾝ	PIN		2	8*22			
18	0350 0140 818	PW	WASHER		2	8*18*1.6			
19	0523 0108 000	ｽﾅｯﾌﾟﾋﾟﾝ	PIN SNAP		2	8			
20	3688 3238 000	ｱｰﾑ	ARM		1				
21	0550 0006 022	ｽﾌﾟﾘﾝｸﾞﾋﾟﾝ	PIN SPRING		1	6*22			
22	3692 3221 000	ﾌﾟﾚｰﾄ	PLATE		1				

https://truckmanualshub.com/

３６８８　３５０Ａ　ザセキ　Ｓｅａｔ

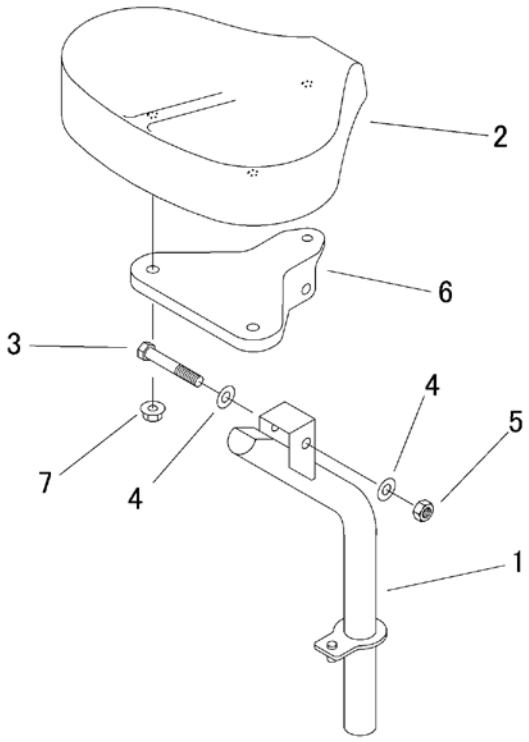

見出 NO.	部品番号 PART NO.	部品名称	PART NAME		個数 Q'ty	型　寸 DESCRIPTION	互換性 R/P	適用号機 FROM ～ UP TO SERIAL NO.	備　考 REMARKS
1	3688 3501 000	ｼｰﾄﾄﾘﾂｹ	BRACKET		1				
2	3642 3409 000	ｻﾞｾｷｼｰﾄ	SEAT		1	UK-87-10			
3	A114 0112 075	ﾎﾞﾙﾄ	BOLT		1	M12*75			
4	0350 0151 226	PW	WASHER		2	12*26*2.3			
5	A351 0112 002	Uﾅｯﾄ	NUT		1	M12			
6	3642 3414 000	ﾌﾞﾗｹｯﾄ	BRACKET		1				
7	F301 0110 000	Fﾅｯﾄ	NUT		3	M10			

https://truckmanualshub.com/

３６８８　９９０１　ワゴンセット　Ｗａｇｏｎ　Ｓｅｔ　（　手動ダンプ　）ＢＫ６７

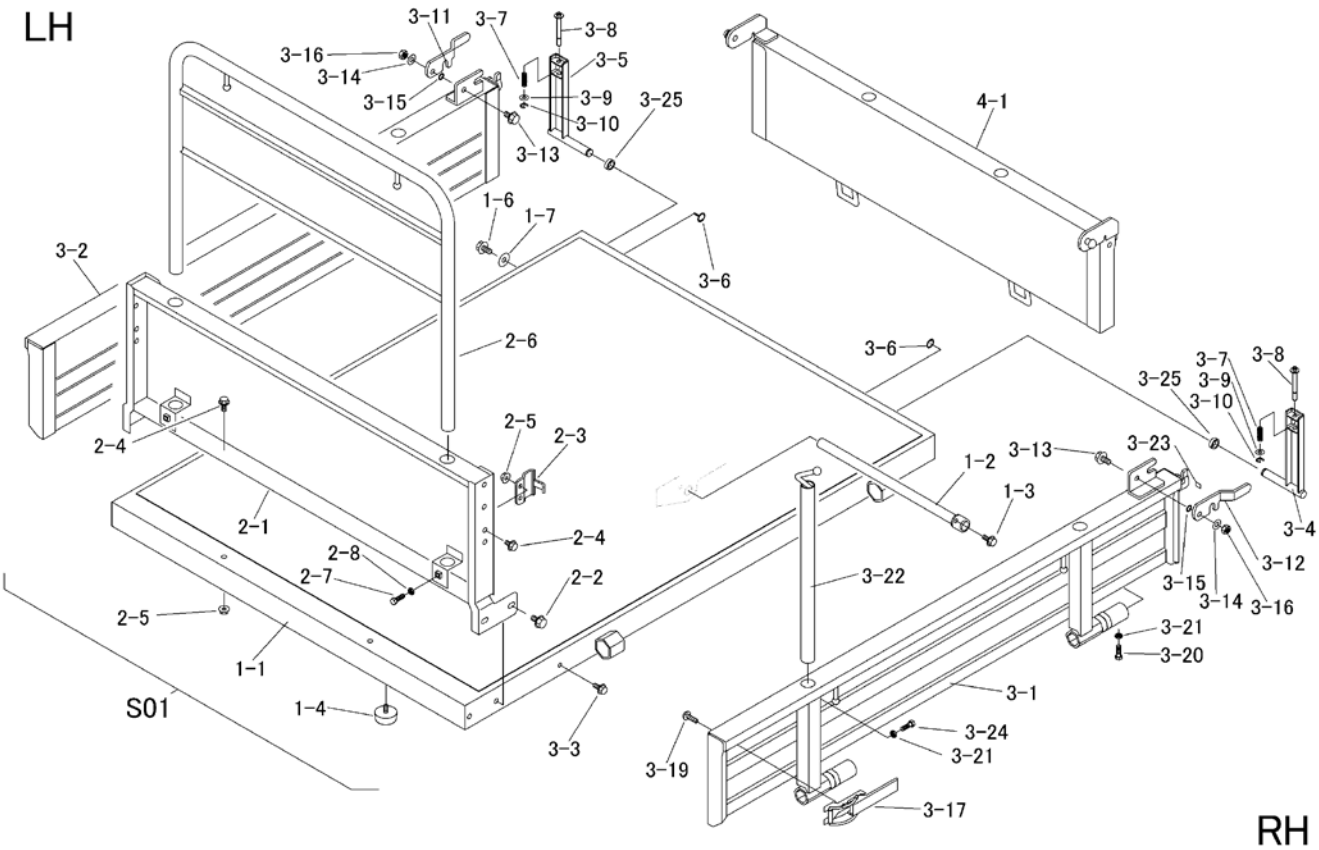

見出 NO.	部品番号 PART NO.	部品名称	PART NAME		個数 Q'ty	型　寸 DESCRIPTION	互換性 R/P	適用号機 FROM ～ UP TO SERIAL NO.	備　考 REMARKS
S01	3688 9901 000	ﾜｺﾞﾝｾｯﾄ	WAGON set		1				BK67・手動ダンプ
1-1	3688 4051 000	ﾆﾀﾞｲﾌﾚｰﾑ	FRAME		1				BK67・手動ダンプ
1-2	3688 4045 000	ﾋﾟﾝ	PIN		1				
1-3	K710 0108 020	Fﾎﾞﾙﾄ	BOLT		1	M8*20(7T)			
1-4	3628 4031 010	ﾎﾞｳｼﾝｺﾞﾑ	RUBBER		2	B-17			
1-6	K710 0110 020	Fﾎﾞﾙﾄ	BOLT		1	M10*20(7T)			
1-7	0350 0161 030	PW	WASHER		1	10*30*3.2			
2-1	3688 4151 000	ﾊﾟﾈﾙ	PANEL		1	幅900			
2-2	K710 0110 020	Fﾎﾞﾙﾄ	BOLT		4	M10*20(7T)			
2-3	3721 4114 000	ﾌﾟﾚｰﾄ	PLATE		2				
2-4	K110 0108 016	Fﾎﾞﾙﾄ	BOLT		6	M8*16			
2-5	F301 0108 000	Fﾅｯﾄ	NUT		6	M8			
2-6	3688 4121 000	ｱｰﾁ	ARCH		1				
2-7	A110 0108 025	ﾎﾞﾙﾄ	BOLT		2	M8*25			
2-8	A301 0108 003	ﾅｯﾄ	NUT		2	M8			
3-1	3688 4301 000	ｻｲﾄﾞｹﾞｰﾄ	SIDE GATE		1				
3-2	3688 4315 000	ｻｲﾄﾞｹﾞｰﾄ	SIDE GATE		1				
3-3	K710 0108 020	Fﾎﾞﾙﾄ	BOLT		2	M8*20(7T)			
3-4	3688 4325 001	ﾌﾞﾗｹｯﾄ	BRACKET		1				
3-5	3688 4327 001	ﾌﾞﾗｹｯﾄ	BRACKET		1				
3-6	3718 4226 000	ﾏﾙSﾘﾝｸﾞ	RING		2				
3-7	5301 3204 100	ｽﾌﾟﾘﾝｸﾞ	SPRING		2				
3-8	3688 4332 000	ﾋﾟﾝ	PIN		2				
3-9	0350 0140 818	PW	WASHER		2	8*18*1.6			
3-10	0742 0100 600	Eﾘﾝｸﾞ	RING		2	6			

https://truckmanualshub.com/

３６８８　９９０１　ワゴンセット　Ｗａｇｏｎ　Ｓｅｔ　（　手動ダンプ　）ＢＫ６７

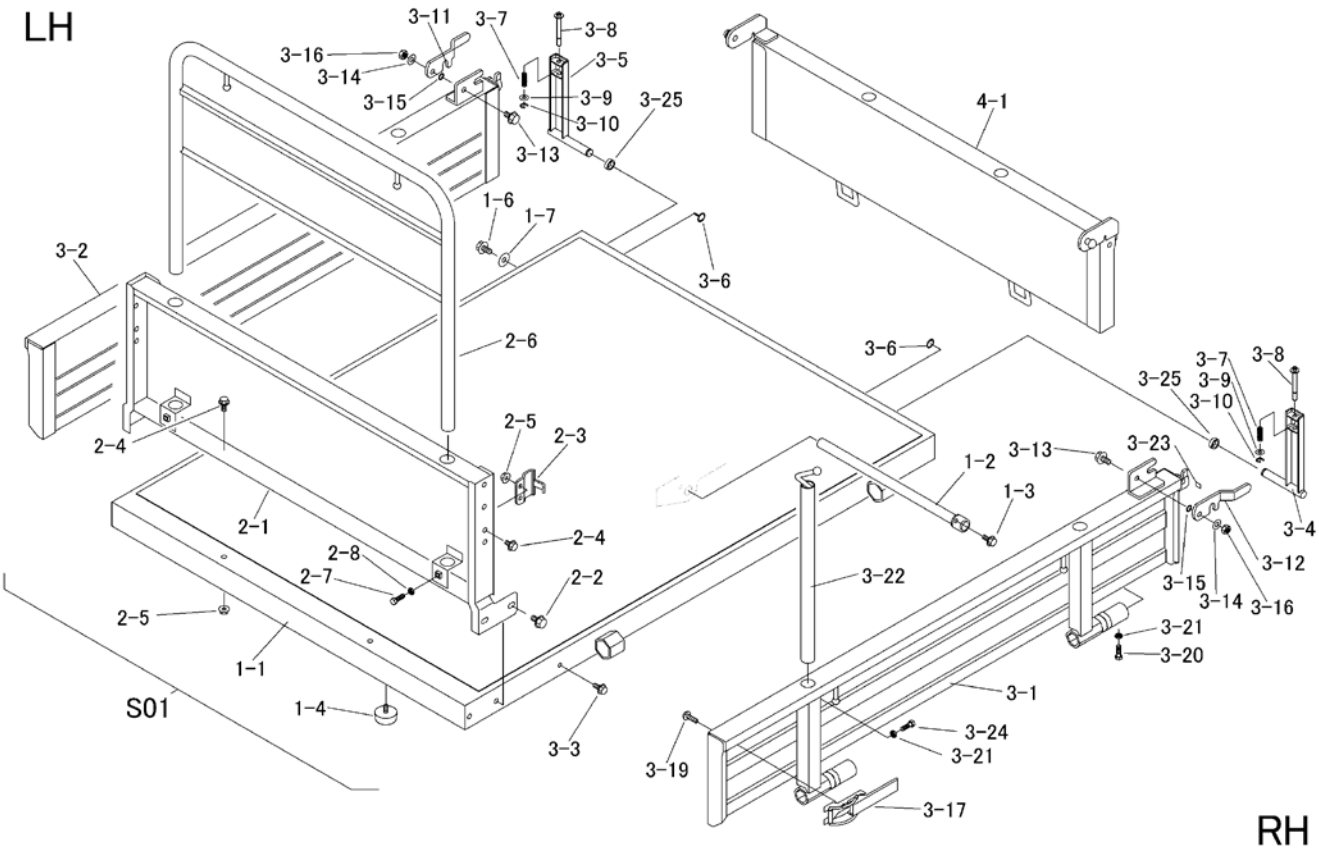

見出 NO.	部品番号 PART NO.	部品名称	PART NAME		個数 Q'ty	型　寸 DESCRIPTION	互換性 R/P	適用号機 FROM ～ UP TO SERIAL NO.	備　考 REMARKS
3-11	3718 4231 000	ﾛｯｸ	LOCK		1				
3-12	3718 4232 000	ﾛｯｸ	LOCK		1				
3-13	K710 0110 025	Fﾎﾞﾙﾄ	BOLT		2	M10*25(7T)			
3-14	0350 0141 022	PW	WASHER		2	10*22*1.6			
3-15	3666 4219 000	ｳｪｰﾌﾞﾜｯｼｬ	WASHER		2				
3-16	A351 0110 002	Uﾅｯﾄ	NUT		2	M10			
3-17	3430 4311 001	ﾗｯﾁASSY	LATCH		2				
3-19	A252 0180 016	ﾄﾗｽｺﾈｼﾞ	SCREW		4				
3-20	A110 0108 025	ﾎﾞﾙﾄ	BOLT		2	M8*25			
3-21	A301 0108 003	ﾅｯﾄ	NUT		6	M8			
3-22	3407 4215 000	ﾎﾟｳﾀﾃ	POLE		4				
3-23	3688 4341 000	ｲﾝｼｭﾚｰﾀ	INSULATOR		2				
3-24	A110 0108 020	ﾎﾞﾙﾄ	BOLT		4	M8*20			
3-25	3688 4329 000	ﾊﾟｲﾌﾟ	PIPE		2				
4-1	3688 4451 000	ｹﾞｰﾄ	GATE		1	幅900			

https://truckmanualshub.com/

３６８９　９９０１　ワゴンセット　Ｗａｇｏｎ　Ｓｅｔ　（　油圧ダンプ　）ＢＫ６７Ｄ

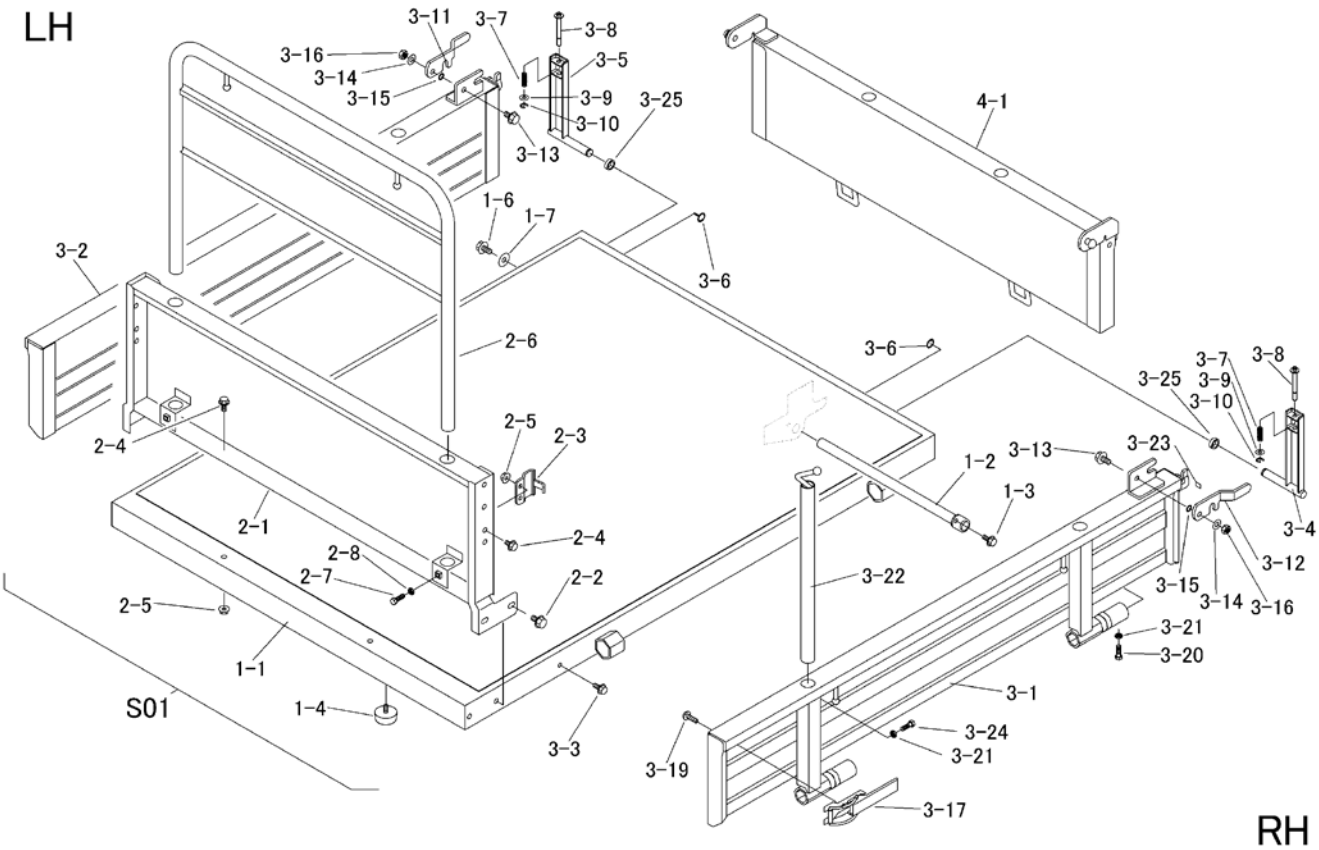

見出 NO.	部品番号 PART NO.	部品名称	PART NAME		個数 Q'ty	型　寸 DESCRIPTION	互換性 R/P	適用号機 FROM ～ UP TO SERIAL NO.	備　考 REMARKS
S01	3689 9901 000	ﾜｺﾞﾝｾｯﾄ	WAGON set		1				BK67D・油圧ダンプ
1-1	3689 4051 000	ﾆﾀﾞｲﾌﾚｰﾑ	FRAME		1				BK67D・油圧ダンプ
1-2	3688 4045 000	ﾋﾟﾝ	PIN		1				
1-3	K710 0108 020	Fﾎﾞﾙﾄ	BOLT		1	M8*20(7T)			
1-4	3628 4031 010	ﾎﾞｳｼﾝｺﾞﾑ	RUBBER		2	B-17			
1-6	K710 0110 020	Fﾎﾞﾙﾄ	BOLT		1	M10*20(7T)			
1-7	0350 0161 030	PW	WASHER		1	10*30*3.2			
2-1	3688 4151 000	ﾊﾟﾈﾙ	PANEL		1	幅900			
2-2	K710 0110 020	Fﾎﾞﾙﾄ	BOLT		4	M10*20(7T)			
2-3	3721 4114 000	ﾌﾟﾚｰﾄ	PLATE		2				
2-4	K110 0108 016	Fﾎﾞﾙﾄ	BOLT		6	M8*16			
2-5	F301 0108 000	Fﾅｯﾄ	NUT		6	M8			
2-6	3688 4121 000	ｱｰﾁ	ARCH		1				
2-7	A110 0108 025	ﾎﾞﾙﾄ	BOLT		2	M8*25			
2-8	A301 0108 003	ﾅｯﾄ	NUT		2	M8			
3-1	3688 4301 000	ｻｲﾄﾞｹﾞｰﾄ	SIDE GATE		1				
3-2	3688 4315 000	ｻｲﾄﾞｹﾞｰﾄ	SIDE GATE		1				
3-3	K710 0108 020	Fﾎﾞﾙﾄ	BOLT		2	M8*20(7T)			
3-4	3688 4325 001	ﾌﾞﾗｹｯﾄ	BRACKET		1				
3-5	3688 4327 001	ﾌﾞﾗｹｯﾄ	BRACKET		1				
3-6	3718 4226 000	ﾏﾙSﾘﾝｸﾞ	RING		2				
3-7	5301 3204 100	ｽﾌﾟﾘﾝｸﾞ	SPRING		2				
3-8	3688 4332 000	ﾋﾟﾝ	PIN		2				
3-9	0350 0140 818	PW	WASHER		2	8*18*1.6			
3-10	0742 0100 600	Eﾘﾝｸﾞ	RING		2	6			

https://truckmanualshub.com/

３６８９　９９０１　ワゴンセット　Ｗａｇｏｎ　Ｓｅｔ　（　油圧ダンプ　）ＢＫ６７Ｄ

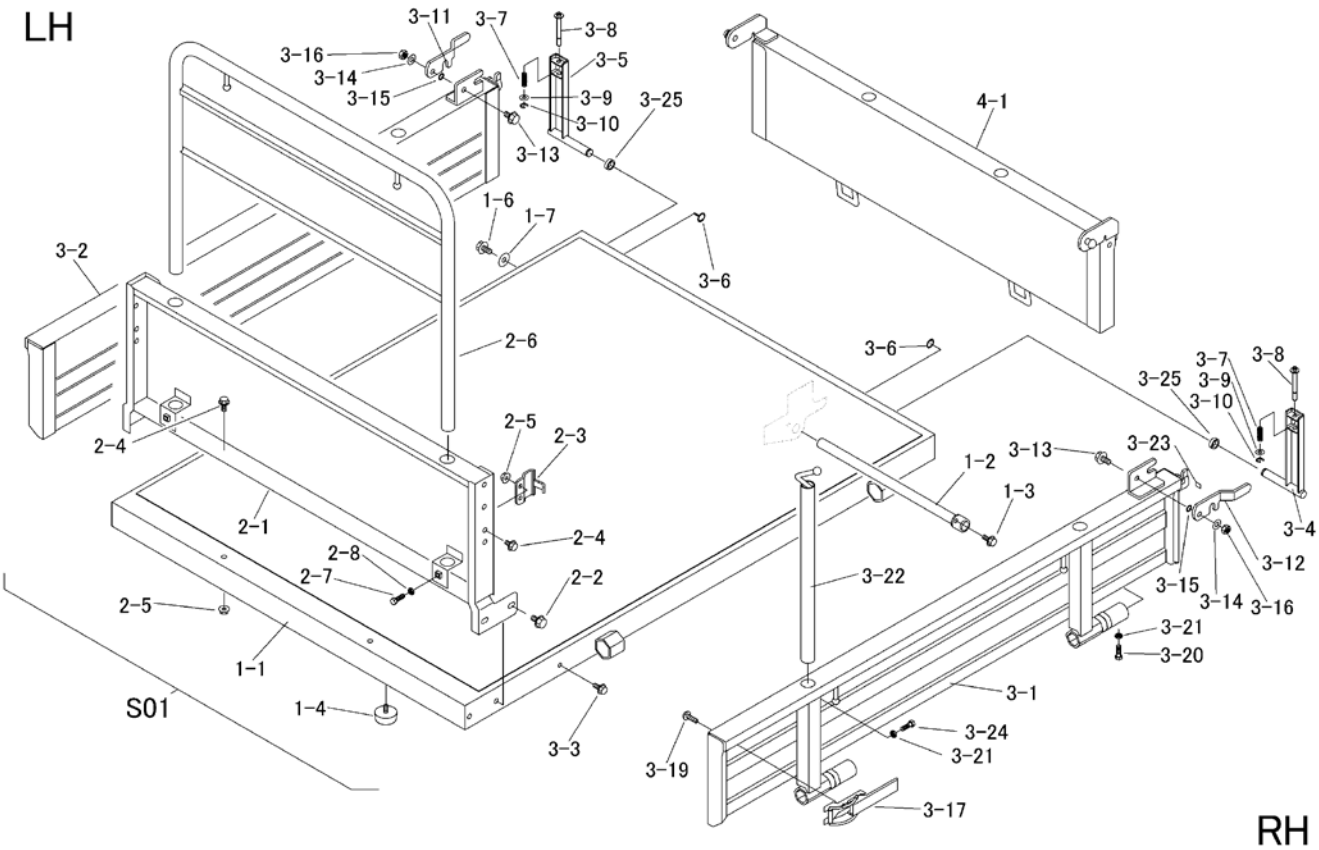

見出 NO.	部品番号 PART NO.	部品名称	PART NAME		個数 Q'ty	型　寸 DESCRIPTION	互換性 R/P	適用号機 FROM ～ UP TO SERIAL NO.	備　考 REMARKS
3-11	3718 4231 000	ﾛｯｸ	LOCK		1				
3-12	3718 4232 000	ﾛｯｸ	LOCK		1				
3-13	K710 0110 025	Fﾎﾞﾙﾄ	BOLT		2	M10*25(7T)			
3-14	0350 0141 022	PW	WASHER		2	10*22*1.6			
3-15	3666 4219 000	ｳｪｰﾌﾞﾜｯｼｬ	WASHER		2				
3-16	A351 0110 002	Uﾅｯﾄ	NUT		2	M10			
3-17	3430 4311 001	ﾗｯﾁASSY	LATCH		2				
3-19	A252 0180 016	ﾄﾗｽｺﾈｼﾞ	SCREW		4				
3-20	A110 0108 025	ﾎﾞﾙﾄ	BOLT		2	M8*25			
3-21	A301 0108 003	ﾅｯﾄ	NUT		6	M8			
3-22	3407 4215 000	ﾎﾟｳﾀﾃ	POLE		4				
3-23	3688 4341 000	ｲﾝｼｭﾚｰﾀ	INSULATOR		2				
3-24	A110 0108 020	ﾎﾞﾙﾄ	BOLT		4	M8*20			
3-25	3688 4329 000	ﾊﾟｲﾌﾟ	PIPE		2				
4-1	3688 4451 000	ｹﾞｰﾄ	GATE		1	幅900			

https://truckmanualshub.com/

３６８８　４８０Ａ　ドアロック　Ｌｏｗｅｒ　Ｌｏｃｋ（　手動ダンプ　）ＢＫ６７

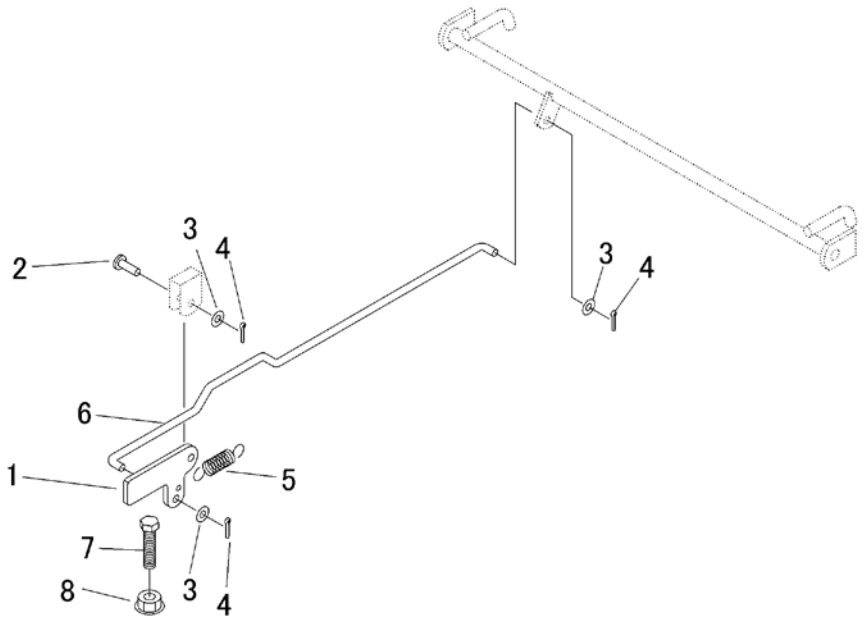

見出 NO.	部品番号 PART NO.	部品名称	PART NAME		個数 Q'ty	型　寸 DESCRIPTION	互換性 R/P	適用号機 FROM ～ UP TO SERIAL NO.	備　考 REMARKS
1	3408 5201 000	ｳｼﾛﾄﾞｱﾛｯｸｶﾅｸﾞ	PLATE		1				
2	0562 0108 025	ﾋﾗｱﾀﾏﾋﾟﾝ	PIN		1	8*25			
3	0350 0140 818	PW	WASHER		3	8*18*1.6			
4	0520 0125 016	ﾜﾘﾋﾟﾝ	PIN SPLIT		3	2.5*16			
5	3205 2005 000	ｽﾌﾟﾘﾝｸﾞ	SPRING		1				
6	3688 4801 000	ﾛｯﾄﾞ	ROD		1				
7	A110 0112 050	ﾎﾞﾙﾄ	BOLT		1	M12*50			
8	F301 0112 000	Fﾅｯﾄ	NUT		1	M12			

https://truckmanualshub.com/

３６８９　４８０Ａ　ドアロック　Ｌｏｗｅｒ　Ｌｏｃｋ（　油圧ダンプ　）ＢＫ６７Ｄ

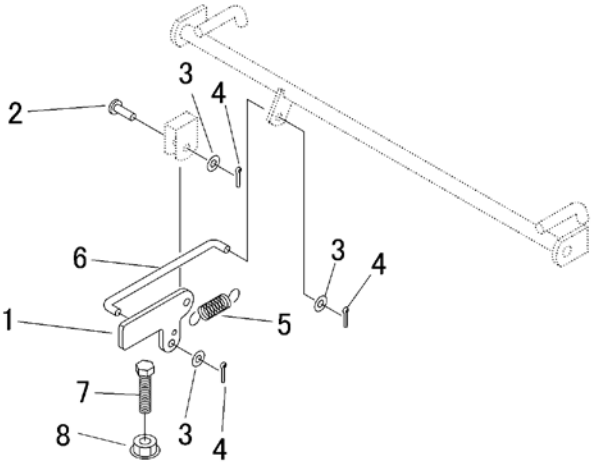

見出 NO.	部品番号 PART NO.	部品名称	PART NAME		個数 Q'ty	型　寸 DESCRIPTION	互換性 R/P	適用号機 FROM ～ UP TO SERIAL NO.	備　考 REMARKS
1	3408 5201 000	ｳｼﾛﾄﾞｱﾛｯｸｶﾅｸﾞ	PLATE		1				
2	0562 0108 025	ﾋﾗｱﾀﾏﾋﾟﾝ	PIN		1	8*25			
3	0350 0140 818	PW	WASHER		3	8*18*1.6			
4	0520 0125 016	ﾜﾘﾋﾟﾝ	PIN SPLIT		3	2.5*16			
5	3205 2005 000	ｽﾌﾟﾘﾝｸﾞ	SPRING		1				
6	3689 4801 000	ﾛｯﾄﾞ	ROD		1				
7	A110 0112 050	ﾎﾞﾙﾄ	BOLT		1	M12*50			
8	F301 0112 000	Fﾅｯﾄ	NUT		1	M12			

https://truckmanualshub.com/

３６８８　４９０Ａ　シュドウダンプ　Ｂｅｄ　Ｌｏｃｋｉｎｇ　Ｄｅｖｉｃｅ（　手動ダンプ　）ＢＫ６７

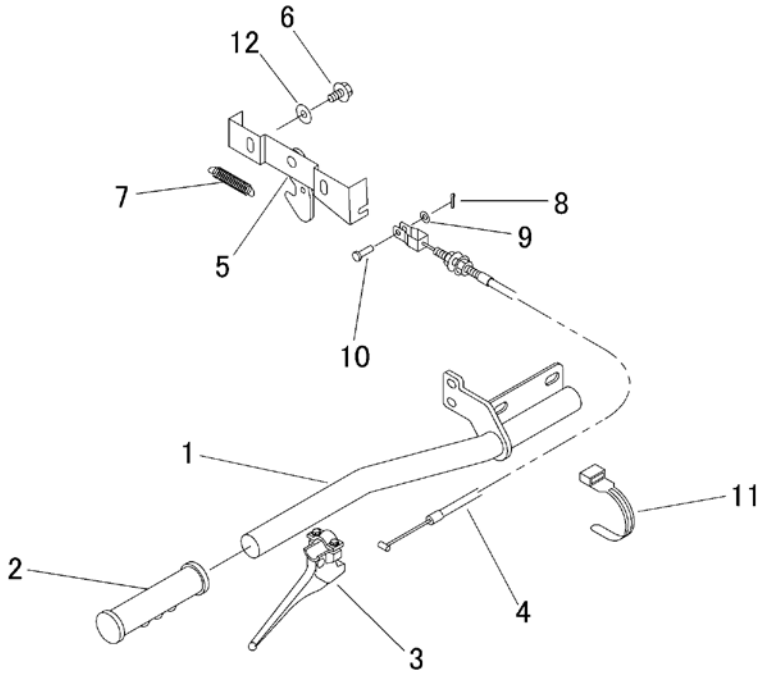

見出 NO.	部品番号 PART NO.	部品名称	PART NAME		個数 Q'ty	型　寸 DESCRIPTION	互換性 R/P	適用号機 FROM ～ UP TO SERIAL NO.	備　考 REMARKS
1	3688 4901 001	ﾚﾊﾞｰ	LEVER		1				
2	3205 1051 000	ﾆｷﾞﾘ	GRIP		1				
3	3564 4711 000	ﾚﾊﾞｰ	LEVER		1				
4	3688 4915 000	ﾜｲﾔｰ	WIRE		1				
5	3688 4911 000	ﾛｯｸｶﾅｸﾞｺﾝﾌﾟ	BRACKET		1				
6	K110 0108 016	Fﾎﾞﾙﾄ	BOLT		3	M8*16			
7	3617 3227 000	ｽﾌﾟﾘﾝｸﾞ	SPRING		1				
8	0520 0120 012	ﾜﾘﾋﾟﾝ	PIN SPLIT		1	2.0*12			
9	0350 0130 613	PW	WASHER		1	6*13*1.0			
10	0562 0106 017	ﾋﾗｱﾀﾏﾋﾟﾝ	PIN		1	6*25			
11	3513 3131 000	ﾌﾟﾗｽﾁｯｸﾊﾞﾝﾄﾞ	BAND		2				
12	0350 0140 822	PW	WASHER		2	8*22*1.6			

https://truckmanualshub.com/

３６９９　５００Ａ　マーク　Ｍａｒｋ　（　手動ダンプ・セルツキ　）ＢＫ６７

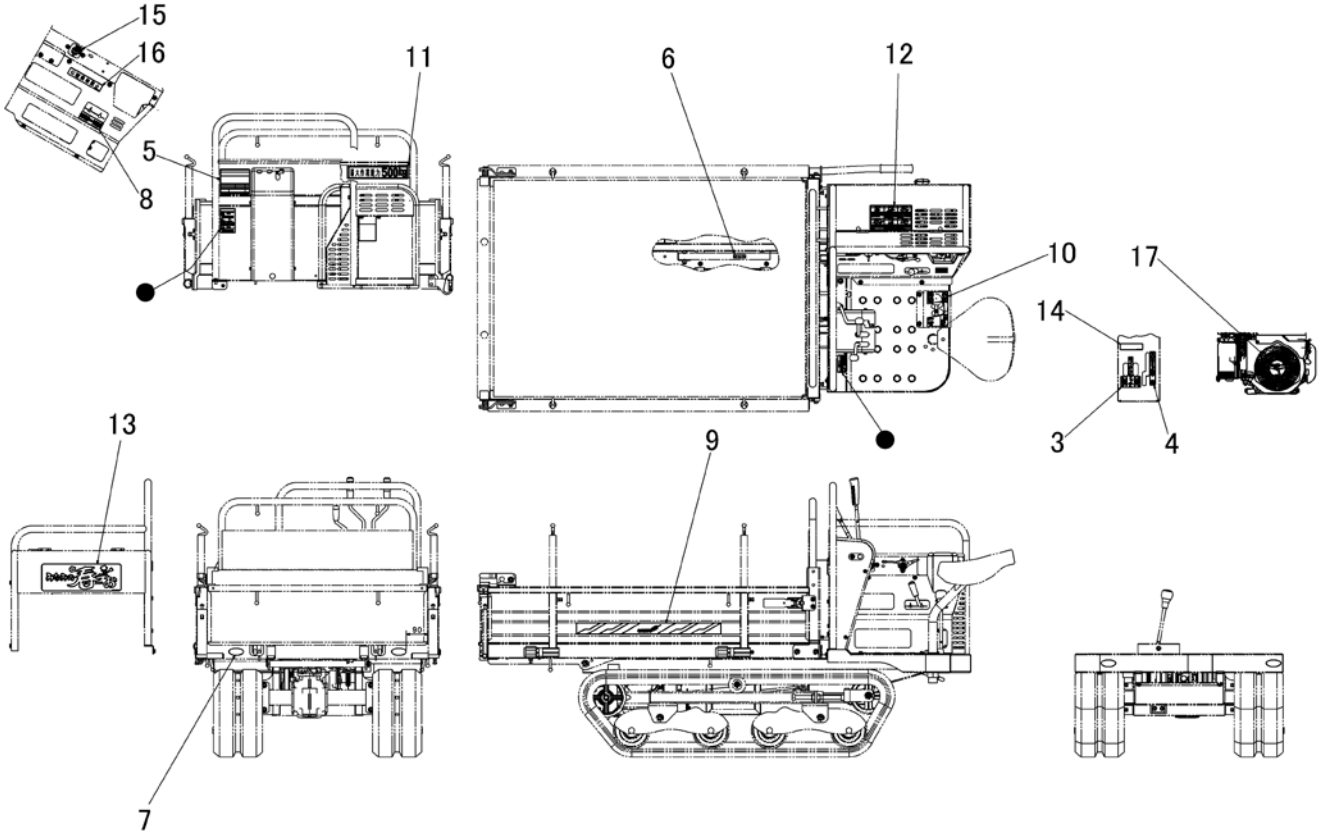

見出 NO.	部品番号 PART NO.	部品名称	PART NAME		個数 Q'ty	型　寸 DESCRIPTION	互換性 R/P	適用号機 FROM ～ UP TO SERIAL NO.	備　考 REMARKS
3	3688 5003 000	ﾏｰｸ	MARK		1				
4	3688 5005 001	ﾏｰｸ	MARK		1				
5	3698 5009 000	ﾏｰｸ	MARK		1				
6	3611 5021 000	ﾗｯｶﾎﾞｳｼﾎﾞｳ	MARK		1				
7	3570 5026 000	ﾏｰｸ	MARK		4				
8	3688 5009 000	ﾏｰｸ	MARK		1				
9	3692 5008 000	ﾏｰｸ	MARK		2				
10	3692 5011 001	ﾏｰｸ	MARK		1				
11	3507 5105 000	ｻｲﾀﾞｲｻｷﾞｮｳﾉｳﾘｮｸ	MARK		1				
12	3565 6004 000	ﾏｰｸ	MARK		1				
13	3692 5019 000	ﾏｰｸ	MARK		1				
14	3572 6022 000	ﾏｰｸ	MARK		1				
15	3420 5005 000	ｽﾀｰﾀｲﾘｷﾘ	MARK		1				
16	3611 5011 000	ｺｳﾄﾞｳｼﾞｮｳｼｬｷﾝｼ	MARK		1				
17	3592 6016 000	ﾏｰｸ	MARK		1				

https://truckmanualshub.com/

３６９９　５０５Ａ　マーク　Ｍａｒｋ　（　油圧ダンプ・セルツキ　）ＢＫ６７Ｄ

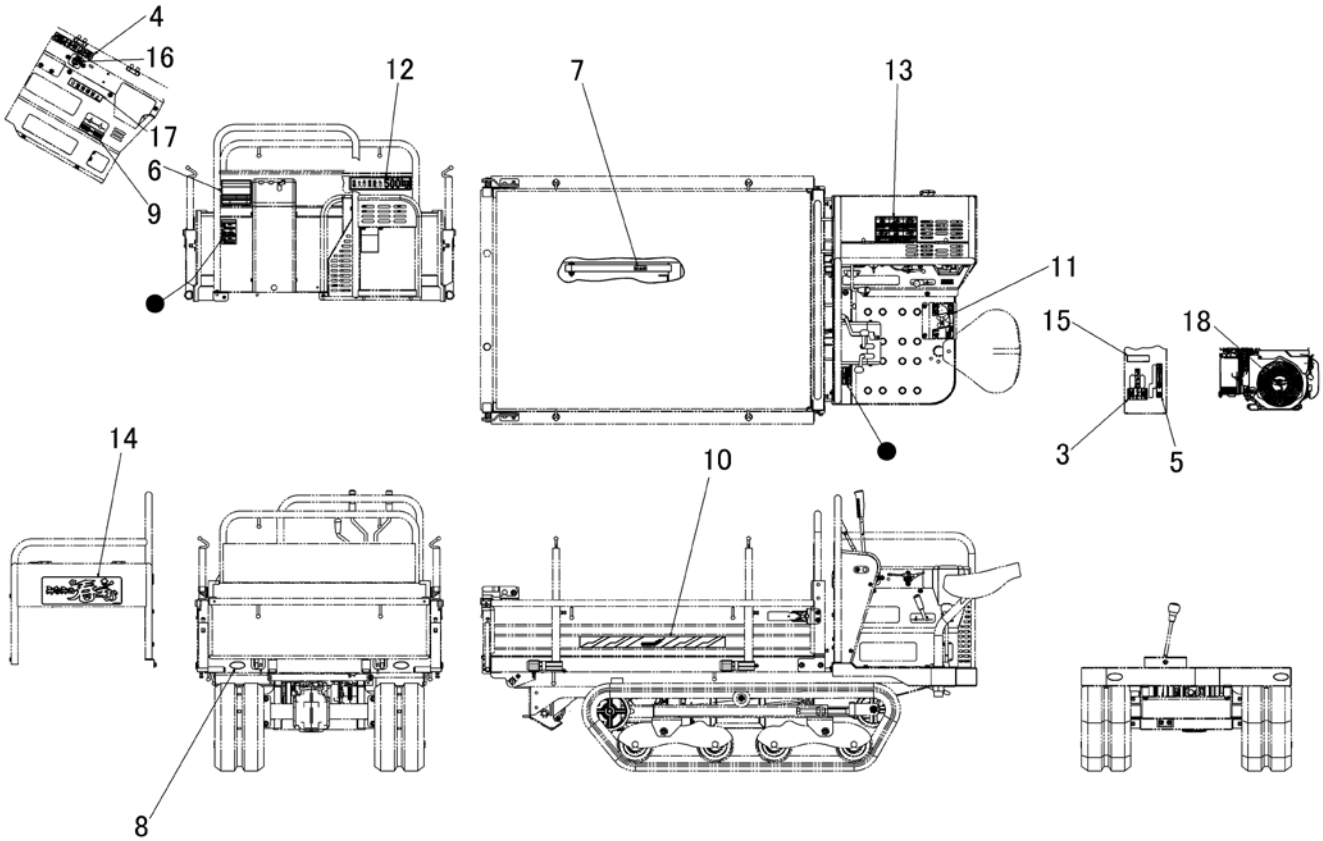

見出 NO.	部品番号 PART NO.	部品名称	PART NAME		個数 Q'ty	型　寸 DESCRIPTION	互換性 R/P	適用号機 FROM ～ UP TO SERIAL NO.	備　考 REMARKS
3	3688 5003 000	ﾏｰｸ	MARK		1				
4	3689 5004 001	ﾏｰｸ	MARK		1				
5	3688 5005 001	ﾏｰｸ	MARK		1				
6	3698 5009 000	ﾏｰｸ	MARK		1				
7	3611 5021 000	ﾗｯｶﾎﾞｳｼﾎﾞｳ	MARK		1				
8	3570 5026 000	ﾏｰｸ	MARK		4				
9	3688 5009 000	ﾏｰｸ	MARK		1				
10	3692 5008 000	ﾏｰｸ	MARK		2				
11	3692 5011 001	ﾏｰｸ	MARK		1				
12	3507 5105 000	ｻｲﾀﾞｲｻｷﾞｮｳﾉｳﾘｮｸ	MARK		1				
13	3565 6004 000	ﾏｰｸ	MARK		1				
14	3692 5019 000	ﾏｰｸ	MARK		1				
15	3572 6022 000	ﾏｰｸ	MARK		1				
16	3420 5005 000	ｽﾀｰﾀｲﾘｷﾘ	MARK		1				
17	3611 5011 000	ｺｳﾄﾞｳｼﾞｮｳｼｬｷﾝｼ	MARK		1				
18	3592 6016 000	ﾏｰｸ	MARK		1				

https://truckmanualshub.com/

３６９８　５５０Ａ　フゾクヒン　Ａｃｃｅｓｓｏｒｉｅｓ

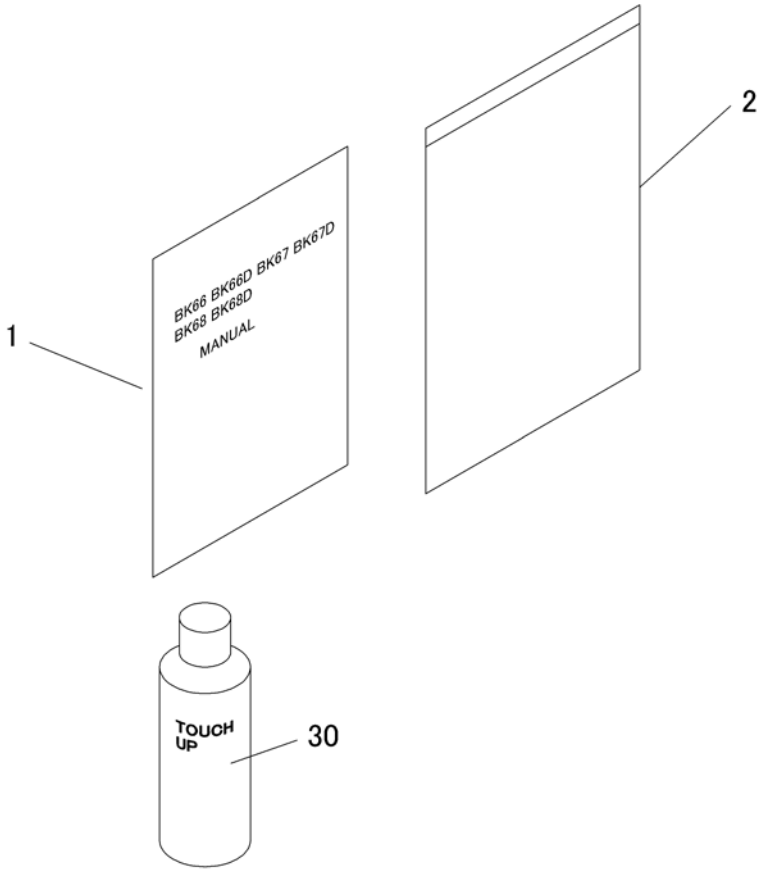

見出 NO.	部品番号 PART NO.	部品名称	PART NAME		個数 Q'ty	型　寸 DESCRIPTION	互換性 R/P	適用号機 FROM ～ UP TO SERIAL NO.	備　考 REMARKS
1	3698 5501 000	ﾄﾘｱﾂｶｲｾﾂﾒｲｼｮ	MANUAL		1				
2	3656 6502 000	ﾊﾞｯｸﾞ	BAG		1				
30	Z9999 6031 000	ｽﾌﾟﾚｰ（ﾌﾚｰﾑ類）	SPRAY		1	ﾎﾞﾙﾄﾞｰ			ｵﾌﾟｼｮﾝ
30	Z9999 6032 000	ｽﾌﾟﾚｰ（ﾄﾞｱ/ｶﾊﾞｰ類）	SPRAY		1	ﾛｰｽﾞﾚｯﾄﾞ			ｵﾌﾟｼｮﾝ

https://truckmanualshub.com/

３６９８　６００Ａ ユアツ　Ｈｙｄｒａｕｌｉｃ　Ｓｙｓｔｅｍ（ 油圧ダンプ ）ＢＫ６７Ｄ

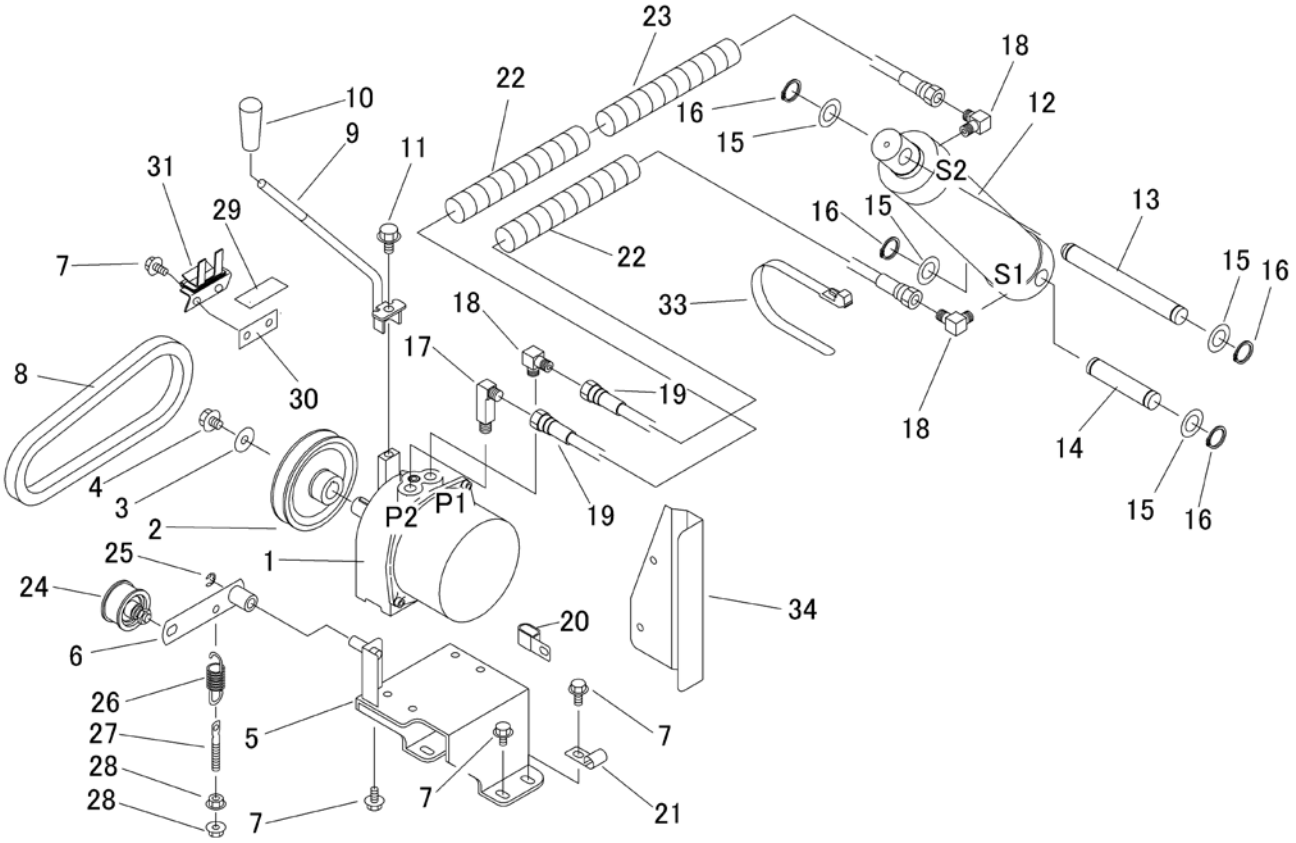

見出 NO.	部品番号 PART NO.	部品名称	PART NAME		個数 Q'ty	型　寸 DESCRIPTION	互換性 R/P	適用号機 FROM ～ UP TO SERIAL NO.	備　考 REMARKS
1	3557 6001 000	ﾊﾟｯｹｰｼﾞ	HYD.PUMP		1				
2	3615 6001 000	ﾌﾟｰﾘｰ	PULLEY		1				
3	0350 0161 030	PW	WASHER		1	10*30*3.2			
4	K710 0110 012	Fﾎﾞﾙﾄ	BOLT		1	M10*12(7T)			
5	3692 6005 000	ﾌﾞﾗｹｯﾄ	BRACKET		1				
6	3692 6011 000	ﾃﾝｼｮﾝｱｰﾑ	TENSION ARM		1				
7	K710 0108 016	Fﾎﾞﾙﾄ	BOLT		10	M8*16			
8	0852 1300 030	Vﾍﾞﾙﾄ	V-BELT		1	SB30			
9	3692 6021 000	ﾚﾊﾞｰ	LEVER		1				
10	0691 0010 253	ｸﾞﾘｯﾌﾟ	GRIP		1				
11	K710 0110 020	Fﾎﾞﾙﾄ	BOLT		1	M10*20(7T)			
12	7801 1001 000	ｼﾘﾝﾀﾞ Assy	Cylinder		1				
13	3408 5107 000	ｼｬﾌﾄ	SHAFT		1				
14	3549 6011 000	ｼｬﾌﾄ	SHAFT		1				
15	0350 0162 034	PW	WASHER		4	20*34*3.2			
16	0740 0002 000	Cﾘﾝｸﾞ	RING		4	S20			
17	3518 5023 000	ｱﾀﾞﾌﾟﾀ	ADAPTER		1	9034-04			
18	3611 7302 000	ｴﾙﾎﾞ	ADAPTER		3				
19	3410 5105 000	ﾕｱﾂﾎｰｽ	HOSE		2				
20	3518 5038 000	ｸﾗﾝﾌﾟ	CLAMP		1				
21	5210 6007 000	ｸﾗﾝﾌﾟ	CLAMP		1				
22	3635 5023 000	ﾌﾟﾗﾏｰ	TUBE		2				
23	3408 5106 000	ﾌﾟﾗﾏｰ	TUBE		1				
24	3535 3121 000	ﾃﾝｼｮﾝﾌﾟｰﾘ	PULLEY		1				
25	0742 0101 000	Eﾘﾝｸﾞ	RING		1	10			

https://truckmanualshub.com/

３６９８　６００Ａ　ユアツ　Ｈｙｄｒａｕｌｉｃ　Ｓｙｓｔｅｍ（　油圧ダンプ　）ＢＫ６７Ｄ

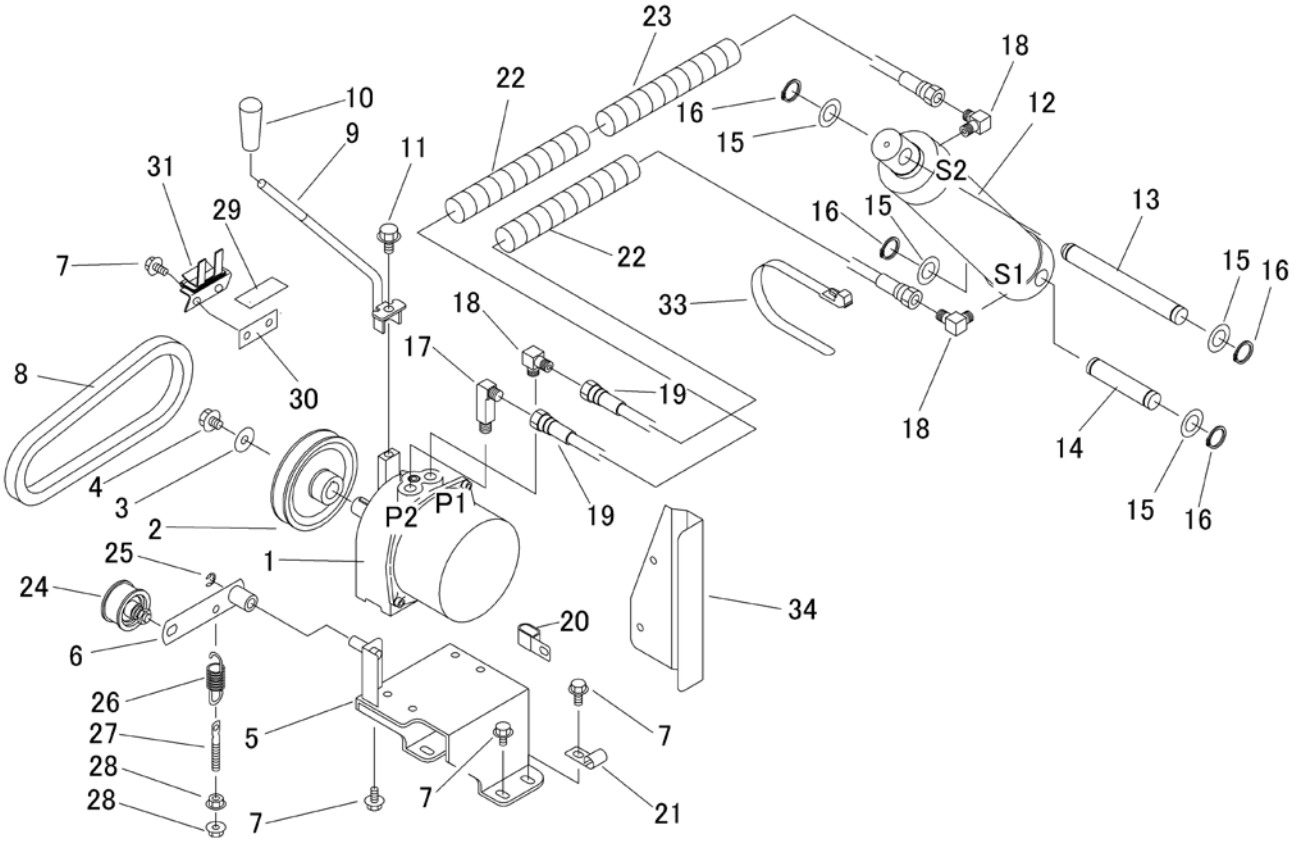

見出 NO.	部品番号 PART NO.	部品名称	PART NAME		個数 Q'ty	型　寸 DESCRIPTION	互換性 R/P	適用号機 FROM ～ UP TO SERIAL NO.	備　考 REMARKS
26	3514 6124 000	ｽﾌﾟﾘﾝｸﾞ	SPRING		1				
27	3619 4053 000	ﾃﾝｼｮﾝﾋｷﾛｯﾄﾞ	BOLT		1				
28	F301 0108 000	Fﾅｯﾄ	NUT		2	M8			
29	3537 1325 000	ｲﾝｼｭﾚｰﾀ	INSULATOR		1				
30	3537 1321 000	ﾌﾞﾗｹｯﾄ	BRACKET		1				
31	3689 6022 000	ｽﾄｯﾊﾟｰ	STOPPER		1				
33	3637 0254 000	ﾌﾟﾗｽﾁｯｸﾊﾞﾝﾄﾞ	BAND		1				
34	3698 6016 000	ｶﾊﾞｰ	COVER		1				

https://truckmanualshub.com/

３５５７　６００１　パッケージ　Ｈｙｄｒａｕｌｉｃ　Ｐｕｍｐ

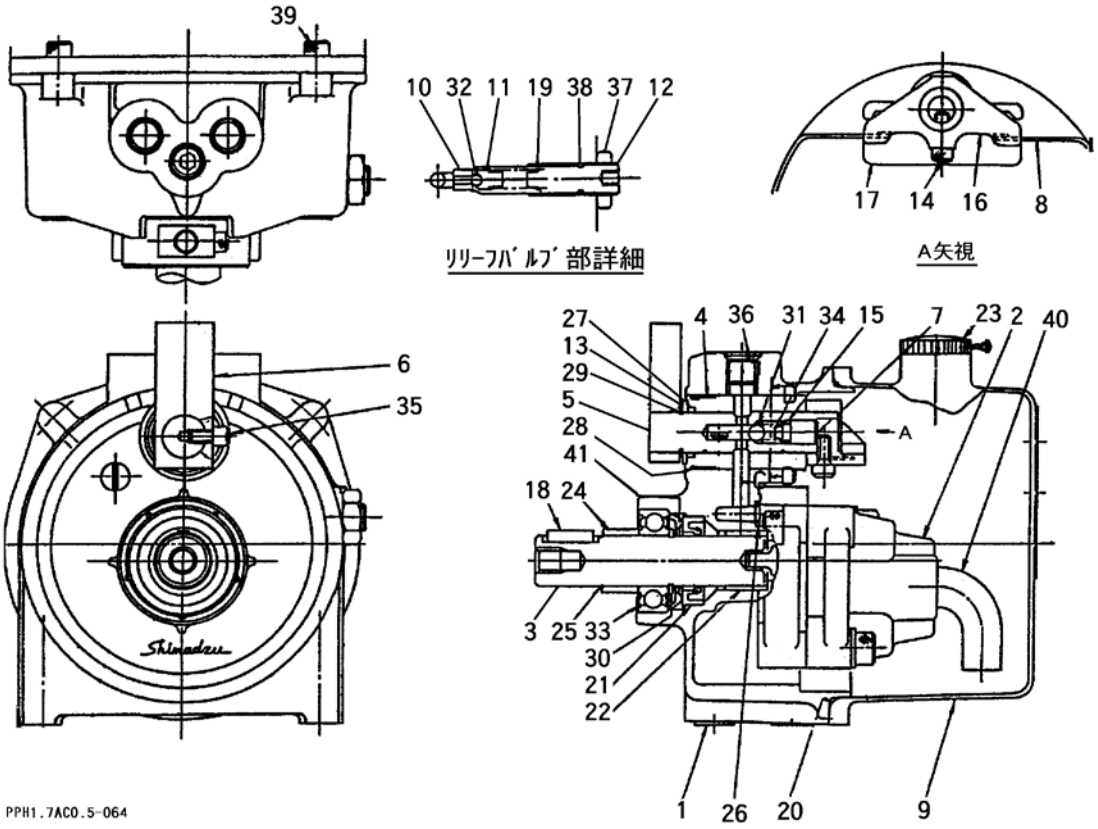

見出 NO.	部品番号 PART NO.	部品名称	PART NAME	個数 Q'ty	型　寸 DESCRIPTION	互換性 R/P	適用号機 FROM ～ UP TO SERIAL NO.	備　考 REMARKS
1		ｱﾀﾞﾌﾟﾀﾌﾟﾚｰﾄ	Adapter Plate	1	402-11579-00			N/A
2	Z9S402-11546-10	ﾎﾟﾝﾌﾟASSY	Pump Assy	1	402-11546-10			
3		ｼｬﾌﾄ	Shaft	1	402-10891-07			N/A
4		ｽﾘｰﾌﾞ	Sleeve	1	402-10892-01			N/A
5		ｽﾌﾟｰﾙ	Spool 1	1	402-10893-06			N/A
6	Z9S402-10894-11	ﾚﾊﾞｰ	Lever	1	402-10894-11			
7		ｽﾌﾟﾘﾝｸﾞﾘﾃｰﾅ	Spring Retainer	1	402-10895-03			N/A
8	Z9S402-10896-06	ﾊﾞﾈ(ﾚﾊﾞｰ)	Spring (Lever)	1	402-10896-06			
9	Z9S402-11588-00	ﾀﾝｸ	Tank	1	402-11588-00			
10		ｼｰﾄﾊﾞﾙﾌﾞ	Valve Seat	1	402-10079-07			N/A
11	Z9S402-10080-07	ﾎﾟﾍﾟｯﾄ	Poppet	1	402-10080-07			
12	Z9S402-10697-07	ｱｼﾞｬｽﾁﾝｸﾞｽｸﾘｭ	Adjusting Screw	1	402-10697-07			
13	Z9S402-11003-00	ﾘﾃｰﾅ	Retainer	1	402-11003-00			
14		ｱﾅﾂｷﾎﾞﾙﾄM5×12	M5x12 Bolt	1	022-25073-00			N/A
15	Z9S036-10204-00	Oﾘﾝｸﾞ　P6	O-ring	1	036-10204-00			
16		ｶﾑ	Cam	1	402-11355-00			N/A
17		ﾊﾞｯﾌﾌﾙｶﾊﾞｰ	Baffle Cover	1	402-11043-01			N/A
18	0570 0005 018	ﾍｲｺｳｷ　5×5×18	Key	1	402-00239-78			
19	Z9S402-00402-43	ｽﾌﾟﾘﾝｸﾞ(ﾘﾘｰﾌ)	Spring (Relief)	1	402-00402-43			
20	Z9S036-15502-48	Oﾘﾝｸﾞ(ﾀﾝｸ)	O-ring	1	036-15502-48			
21		ｵｲﾙｼｰﾙ	Oil Seal	1	036-50073-00			N/A
22		ﾄﾞﾗｲﾍﾞｱﾘﾝｸﾞ	Bushing	1	031-40133-00			N/A
23	Z9S400-50509-00	ﾌﾞﾘｰｻﾞｰｷｬｯﾌﾟ	Breather Cap	1	400-50509-00			
24		ｽﾍﾟｰｻ	Spacer	1	402-11396-00			N/A
25		Cﾘﾝｸﾞ	Ring	1	402-11397-00			N/A

３５５７　６００１　パッケージ　Ｈｙｄｒａｕｌｉｃ　Ｐｕｍｐ

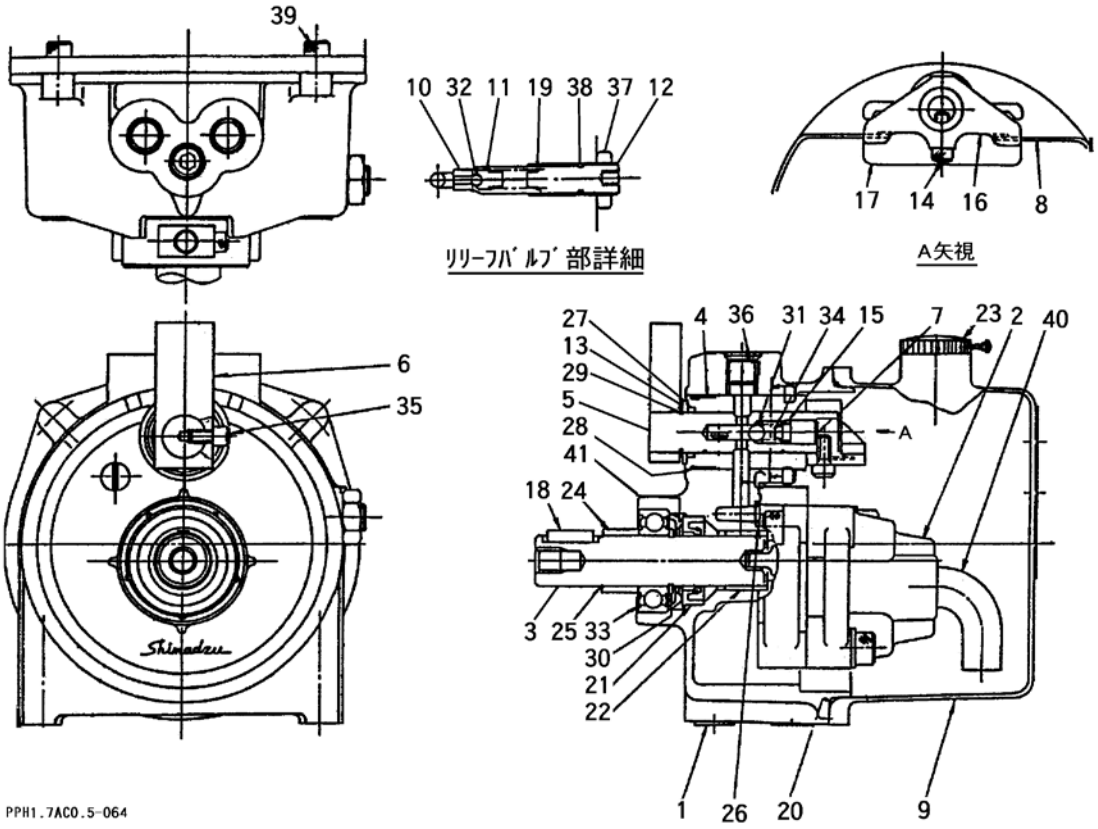

見出 NO.	部品番号 PART NO.	部品名称	PART NAME	個数 Q'ty	型　寸 DESCRIPTION	互換性 R/P	適用号機 FROM ～ UP TO SERIAL NO.	備　考 REMARKS
26	0830 0100 070	Oﾘﾝｸﾞ　P7	O-ring	1	036-10405-00			
27	0830 0100 160	Oﾘﾝｸﾞ　P16	O-ring	1	036-10217-00			
28		Oﾘﾝｸﾞ　S24	O-ring	1	400-50500-46			N/A
29		Cｶﾞﾀﾄﾒﾜ　16	O-ring	1	026-60014-00			N/A
30		Cｶﾞﾀﾄﾒﾜ　20	O-ring	1	026-60018-00			N/A
31		ｽﾁｰﾙﾎﾞｰﾙ　9/32	Ball	1	031-65109-00			N/A
32		ｽﾁｰﾙﾎﾞｰﾙ　7/32	Ball	1	031-65107-00			N/A
33		ﾍﾞｱﾘﾝｸﾞ6004ZZ	Bearing	1	030-03004-00			N/A
34	Z9S402-00400-43	ｽﾌﾟﾘﾝｸﾞ	Spring	1	402-00400-43			N/A
35	A544 0705 010	ｱﾅﾂｷﾎﾞﾙﾄM5×10	Bolt	1	022-25072-41			
36	Z9S035-50702-00	ｱﾅﾂｷﾌﾟﾗｸﾞ	Plug	1	035-50702-00			
37	Z9S402-11523-00	ﾅｯﾄ	Nut	1	402-11523-00			
38	0830 0100 090	Oﾘﾝｸﾞ　P9	O-ring	1	036-10407-00			
39	A544 0706 016	ｱﾅﾂｷﾎﾞﾙﾄM6×16	Bolt	4	022-20047-41			
40	Z9S402-11595-01	ｻｸｯｼｮﾝﾊﾟｲﾌﾟ	Pipe	1	402-11595-01			
41		ﾘﾃｰﾅ	Retainer	1	402-11722-00			N/A