https://truckmanualshub.com/ 1

Grillo

AGRIGARDEN MACHINES

CL62 - CL62M

OPERATOR'S MANUAL
MANUALE DELL'OPERATORE
MANUEL D'UTILISATION
BEDIENUNGSANLEITUNG
MANUAL DE INSTRUCCIONES

02431 - 2018

https://truckmanualshub.com/ 2

SUMMARY

Safety rules		1
Instructions:		
	Warnings	5
	Identification and servicing	7
	Technical specifications	7
	Putting the machine into service	8
	Instructions for use	8
	Maintenance and lubrication	9
Illustrations		49
EC Declaration of conformity - Noise and vibrations levels		55

INDICE

Norme antinfortunistiche		1
Istruzioni:		
	Avvertenze	13
	Identificazione e assistenza	15
	Caratteristiche tecniche	15
	Messa in opera della macchina	16
	Istruzioni d’uso	16
	Manutenzione e lubrificazione	17
Figure		49
Certificato di conformità CE - Rumorosità e livelli di vibrazione		55

INDEX

Règles de sécurité		1
Instructions:		
	Mises en garde	21
	Identification et assistance	23
	Caractéristiques techniques	23
	Mise en service de la machine	24
	Mode d’emploi	24
	Maintenance et lubrification	25
Illustrations		49
Certificat de conformité CE - Niveaux sonores et de vibration		55

INHALTSÜBERSICHT

Sicherheitsvorschriften		1
Anleitung:		
	Sicherheitsrelevante Hinweise	30
	Identifikation der Maschine und Kundendienst	32
	Technische Daten	32
	Inbetriebnahme der Maschine	33
	Betriebsanleitung	33
	Wartung und Schmierung	36
Abbildungsverzeichnis		49
EG-Konformitätserklärung - Geräuschemission und Vibrationspegel		55

ÍNDICE

Normas de seguridad		1
Instrucciones:		
	Advertencias	41
	Identificación y asistencia	43
	Características técnicas	43
	Puesta en servicio de la máquina	44
	Instrucciones de uso	44
	Mantenimiento y lubricación	45
Ìndice de ilustraciones		49
Certificado de conformidad CE - Niveles de ruido y vibración		55

https://truckmanualshub.com/

SAFETY SYMBOLS - SIMBOLOGIA PER LA SICUREZZA - SYMBOLOGIE POUR LA SECURITE – SICHERHEITSSYMBOLE- SIMBOLOGÍA DE SEGURIDAD

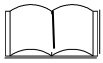

OPEN MANUAL- means that you must read the operator's manual very carefully.

MANUALE APERTO - significa che dovete leggere attentamente il manuale di uso e manutenzione.

MANUEL OUVERT – signifie qu'il faut lire avec attention le présent manuel.

OFFENES HANDBUCH – bedeutet, dass Sie die Gebrauchs- und Wartungsanleitung aufmerksam durchlesen müssen.

MANUAL ABIERTO – es decir que hay que leer muy atentamente el manual del operador.

CAUTION! - means that you have to pay particular attention to the operation you have to carry out, in particular if there is the indication "DANGER".

ATTENZIONE! - significa che dovete porre particolare attenzione all'operazione che dovete effettuare, in particolare se vi è anche l'indicazione di "Pericolo".

ATTENTION! - signifie qu'il faut faire particulière attention dans l'opération que vous allez faire, en particulier s'il y a aussi l'indication "DANGER".

VORSICHT! - bedeutet, dass Sie besondere Aufmerksamkeit beim Durchführen des Vorgangs haben müssen, insbesondere wenn auch der Hinweis "GEFAHR" aufgeführt ist.

ATENCIÓN! - es decir que hay que poner mayor atención en la operación a ejecutar si, en particular cuando hay también la indicación "Peligro".

INTERDICTION, YOU MUST NOT DO THAT! - means that it is absolutely forbidden to carry out the operations reported under this symbol because they could lead to mortal danger.

DIVIETO, NON FARE! - significa che non dovete assolutamente fare le operazioni riportate sotto questo simbolo, potrebbe comportare un pericolo mortale.

INTERDICTION, NE PAS FAIRE! - signifie qu'il est absolument interdit d' effectuer les opérations reportées sous cette indication, car elles pourraient conduire au danger de mort.

VERBOT, strengstens untersagt! - bedeutet, dass der Vorgang unter diesem Symbol absolut nicht durchgeführt werden darf, da er zur einer lebensgefährlichen Situation führen könnte.

PROHIBICIÓN, NO LO HAGAN! - es decir que no hay que hacer absolutamente las operaciones bajo este símbolo, podría comportar un peligro mortal.

NOTE, you have to pay particular attention to the note put next to this symbol

NOTA, dovete porre particolare attenzione alla nota posta accanto a questo simbolo.

NOTE, il faut faire attention particulière à la note mise à côté de ce symbole.

ANMERKUNG, besondere Aufmerksamkeit muss auf die Anmerkungen neben diesem Symbol gelenkt werden.

NOTA, hay que poner atención particular en la nota puesta a lado de este símbolo.

You must not repair nor lubricate the machine with moving parts or with the engine put on.

Non riparare o lubrificare la macchina con organi in movimento o motore acceso

Ne pas réparer ou lubrifier la machine avec des parties en mouvement ou à moteur en marche.

Niemals bei bewegenden Objekten oder bei laufendem Motor Reparationen oder Einschmierungen durchführen.

No reparar ni lubrificar la máquina con órganos en movimiento o motor en marcha.

You must not smoke, light matches or lift flames, trigger frames nor cause sparks.

Vietato fumare, accendere fiammiferi o fiamme, lasciare fiamme libere o creare scintille.

Il est interdit de fumer, allumer des allumettes ou du feu, laisser des flammes libres ou de causer des étincelles.

Es ist untersagt zu Rauchen, Streichhölzer oder Feuer anzuzünden, Flammen auslösen oder Funken verursachen.

Prohibido fumar, encender cerillas o fuego, dejar llamas o crear chispas.

https://truckmanualshub.com/

	Take special care not to touch hot parts of the engine. *Prestate particolare attenzione a non entrare in contatto con parti surriscaldate del motore.* Veiller tout particulièrement à ne pas toucher des éléments surchauffés du moteur. *Achtung – keine heißen Motorteile berühren*! No tocar partes recalentadas del motor. *Tome muito cuidado para não entrar em contacto com as partes aquecidas do motor*.
	Engine exhaust fumes can cause sickness or death. If it is necessary to run an engine in an enclosed area, use an exhaust pipe extension to remove the fumes. Always try to work in a well ventilated area. *I gas di scarico possono causare malanni o morte. Se è necessario mettere in moto un motore in uno spazio chiuso, usare una prolunga tubo di scarico per far uscire il fumo. Lavorare in una zona ben ventilata.* L'exhalation des gaz d'échappement peut être cause d'intoxication ou de mort. S'il est vraiment nécessaire d'allumer le moteur à l'interieur, appliquer au tuyau d'échappement un autre tuyau extensible pour permettre la sortie des gaz. Il est toujours mieux de travailler en plein air. *Auspuffgase können Übelkeit oder Tod verursachen. Wenn es notwendig ist, einen Motor in einem geschlossenen Raum laufen zu lassen, benützen Sie eine Verlängerung, um das Auspuffgas abzuleiten. Versuchen Sie immer in einem gut belüfteten Raum zu arbeiten.* Los gases de escape pueden provocar enfermedades o muerte. De tener que poner en marcha un motor en un espacio cerrado, usar una prolongación del tubo de escape para que salga el humo. Trabajar en una zona bien ventilada. *Os gases de escape podem causar danos ou morte. Caso seja ncessário fazer com que o motor funcione num espaço fechado, utilize uma extensão para o tubo de escape que os fumos sejam espulso para o exterior. Trabalhe numa área bem ventilada.*
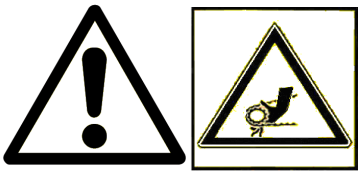	Caution! Never touch moving pulleys or belts. They can be very dangerous. Never do maintenance with engine running. *Attenzione! Non toccare mai pulegge o cinghie in movimento, creano gravi danni alla persona. Non fare manutenzione col motore in moto.* Attention! Ne jamais toucher ni poulies ni courroies en mouvement, elles peuvent provoquer des accidents aux personnes. Ne pas faire l'entretien quand le moteur est en marche. *Vorsicht! Nie laufende Riemenscheiben oder Treibriemen anfassen, da es gefährlich ist. Nie bei laufendem Motor Instandhaltung machen.* ¡Atención! No tocar jamás poleas o correas en movimiento, porque pueden crear graves daños a la persona. No efectuar el mantenimiento con el motor en marcha. *Atenção! Nunca toque nas polias ou correias em movimento devido ao alto risco de ferimentos. Nunca faça a manutenção da máquina com o motor ligado.*
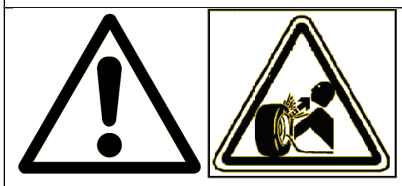	A burst which separates the tyre from the rim parts can cause serious injury or death. *La separazione fra pneumatico e cerchione, causata dall'esplosione del pneumatico, può provocare serie ferite o addirittura la morte.* La séparation entre le pneu et la jante, provoquée par l'explosion d'une roue peut causer des dommages, blessures ou la mort. *Die Trennung der Räder von den Felgen durch Explosion kann schwere Verletzungen oder den Tod verursachen.* La separación entre el neumático y la llanta producida por la explosión del neumático puede provocar graves herida e incluso la muerte. *A separação entre o pneumático e o aro, provocada pela explosão do pneumático, pode causar graves ferimentos ou até mesmo a morte.*
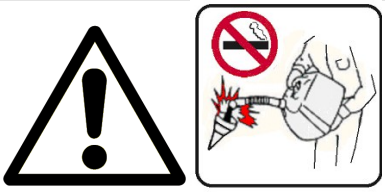	Handle fuel with care, it is highly flammable: Do not refuel machine while smoking, when machine is near an open flame or sparks, or when the engine is running. Stop the engine. *Maneggiare il carburante con cura, è altamente infiammabile; non fate rifornimento mentre fumate, o vicino a fiamme o scintille, o quando il motore è acceso.* Manier avec soin le carburant car c'est très inflammable. Ne pas remplir le réservoir si vous êtes en train de fumer ou pendant que la machine est près du feu ou d'étincelles ou encore pendant que la machine travaille. Arrêter le moteur. *Treibstoff vorsichtig handhaben, da er sehr entzündbar ist: beim Tanken nicht rauchen. Nicht tanken, wenn die Maschine in der Nähe von Flammen oder Funken ist oder wenn der Motor läuft. Immer den Motor abschalten.* Manejar el combustible con cuidado porque es sumamente inflamable; no repostar mientras se fuma o cerca de llamas o chispas, o cuando el motor está encendido. *Manuseie o carburante com cuidado, pois este è altamente inflamável; não fume durante o abastecimento da máquina ou enquanto o motor estiver ligado, não o aproximado de chiama ou de faíscas.*

https://truckmanualshub.com/

WARNING! SHARP PARTS. Keep hands and feet away. Do not operate the mower over gravel or foreign bodies which may be sucked up and ejected by the blades, generating a danger. Keep people at a min. distance of 15 metres. Remove the key and read the instruction manual before attempting to carry out any maintenance or repairs to the machine.
ATTENZIONE! *ORGANO TAGLIENTE. Tenere lontano mani e piedi. Non lavorare col rasaerba sopra alla ghiaia o corpi estranei che possono essere aspirati e centrifugati dalle lame risultando molto pericolosi, tenere le persone ad una distanza minima di 15 metri. Togliere la chiave e leggere le istruzioni prima di effettuare qualsiasi operazione di manutenzione e riparazione.*
ATTENTION! ORGANE TRANCHANT. Éloigner les mains et les pieds. Ne pas utiliser la tondeuse sur le gravier ou sur des corps qui peuvent être aspirés et centrifugés par les lames et devenir très dangereux. Les personnes doivent se trouver à une distance de minimum 15 mètres. Enlever la clé et lire les instructions avant toute opération de maintenance et de réparation.
ACHTUNG! *SCHARFE KLINGEN. Hände und Füße fernhalten. Beim Mähen nicht über Schotter, Steine oder andere Fremdkörper fahren, da diese durch die Drehbewegung der Messer angesaugt und weggeschleudert werden können (Verletzungsgefahr). Personen müssen zumindest 15 Meter fern vom Rasenmäher sein. Vor jedem Wartungs- bzw. Reparatureingriff den Startschlüssel abziehen und die Gebrauchsanleitung durchlesen.*
¡PELIGRO! ÓRGANO CORTANTE. Mantener alejados los pies y las manos. No limpiar la herramienta con el motor en marcha. ¡Peligro! Expulsión de objetos: mantener alejadas a las personas de mínimo 15 metros.. Atención: quitar la llave y leer las instrucciones antes de efectuar cualquier operación de mantenimiento o reparación.
ATENÇÃO! *Órgão cortante. Ficar longe com pés e mãos. Não trabalhar com a máquina sobre cascalho ou objectos que poden ser aspirados e centrifugados gerando perigo, manter-se longe das pessoas de mínimo 15 metros..*
Tirar a chave de ignição e ler as istrucoes antes de efectuar qualquer operação de reparo ou serviço.

Before using the machine, it is mandatory to put on the appropriate individual safety devices: body protection, protection gloves, security shoes, ear protection.

Prima di utilizzare la macchina, è obbligatorio indossare gli appositi dispositivi di sicurezza individuali: protezione del corpo, guanti di protezione, calzature di sicurezza, protezione dell'udito.

Avant d'utiliser la machine, il est obligatoire de mettre les dispositifs individuels de sécurité appropriés: protection du corps, gants de protection, chaussures de sécurité, protection de l'ouïe.

Vor dem Gebrauch der Maschine ist es vorgeschrieben, die geeignete persönlichen Schutzkleidung anzuziehen: Körperschutz, Schutzhandschuhe, Sicherheitsschuhe, Gehörschutz.

Antes de utilizar la máquina es obligatorio ponerse los dispositivos individuales de seguridad apropiados: protección del cuerpo, guantes de protección, calzado de seguridad, protección del oído.

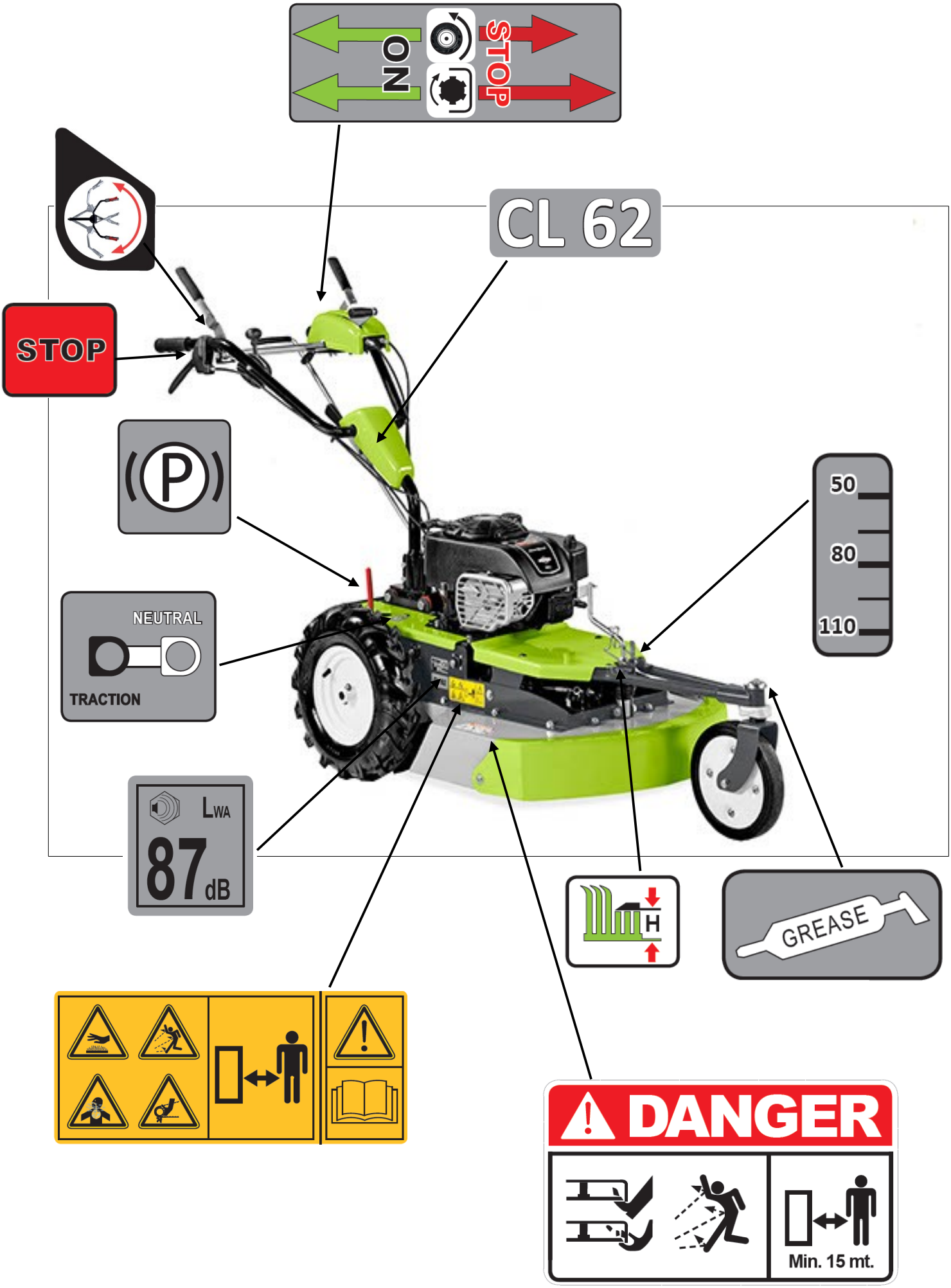
ON
STOP
CL 62
STOP
P
NEUTRAL
TRACTION
LWA
87 dB
50
80
110
H
GREASE
DANGER
Min. 15 mt.

HYDROSTATIC GRASS-CUTTER
GRILLO CL62 & CL62M

Dear Customer,
Thank you for choosing the Grillo CL62/CL62M. We hope that this new mower will fully satisfy your requirements. For efficient use and maintenance carefully read and follow the instructions given in this manual. This will enable you to get the best results from your mower and will prevent any avoidable expense. Please look after this manual which should always be kept with the grass-cutter.

GENERAL DESCRIPTION AND INTENDED USE

The Grillo CL62 is a walk-behind grass-cutter designed to cut grass in fallow areas and to work both on flat terrain and on slopes (max. 25°).
The Grillo CL62M is a walk-behind grass-cutter designed to cut grass and to carry out a mulching cut in fallow areas and to work both on flat terrain and on slopes (max. 30°).
Always follow the operating, maintenance and repair instructions described by the manufacturer in this manual.
Use exclusively original Grillo attachments and spare parts, the only one to ensure safety and efficiency.
Any improper use will void the warranty and the manufacturer will not be held responsible for any damage that occurs thereafter.

WARNING! Before starting the engine, read this manual carefully.
The following warnings are very important in ensuring safety!

WARNINGS

Caution is the main safeguard in preventing accidents. We urge you to read the warnings that follow when using the grass-cutter, before starting any work at all. Improper use of the grass-cutter and its equipment can be dangerous. To reduce the risks to the minimum, observe the necessary precautions set out below:
1) Read the whole of this manual before using your grass-cutter. Be thoroughly familiar with the controls and the proper use of the grass-cutter before starting.
2) Pay special attention to the safety warnings and labels.
3) The rotating blade is extremely dangerous; **never insert hands or feet under the grass-cutter!**
4) Before other people are allowed to use the grass-cutter, make sure they are informed about the safety regulations and how to properly use this equipment.
5) Ensure children and animals are kept at a safe distance of about 15 metres. Do not allow people to come closer to the grass-cutter when it is being used.
6) Do not use the grass-cutter when physically fatigues or under the influence of alcohol or drugs that could impair the operator's physical and mental capacities.
7) Thoroughly check the ground before using the grass-cutter and remove any object that could damage the blade (e.g. stones) or that could be caught up and flung down, therefore becoming highly dangerous. (e.g. branches, stones).
8) **Always wear suitable clothing and footwear. It is recommended to wear safety footwear, safety goggles, ear plugs and gloves, long trousers. Do not wear clothing or accessories that could get trapped in the controls or in the tiller (e.g. loose trousers, scarves…).**
9) Pay close attention when working on slopes. Always work across the slope and never upwards/downwards. Pay greater attention when changing direction on slopes and never work on excessively steep ground.
10) Never allow the grass-cutter to be used by anyone under 16 years of age.
11) Pay close attention when operating the grass-cutter in reverse, make sure that there are no obstacles behind you. In case of danger release the handlebar and the grass-cutter will stop immediately.
12) It is dangerous to sharply activate the levers with the engine at maximum r.p.m.
13) Do not operate the engine in a confined space where dangerous carbon monoxide fumes can collect.

14) **CAUTION: Petrol is highly inflammable**. Store fuel in containers especially designed for this purpose. Refuel outdoors and away from any open flames or sparks. Never smoke when refuelling. Stop the engine before refuelling and never refuel with the engine running. Never remove the tap of the fuel tank or add fuel when the engine is hot. If fuel is spilled, do not attempt to start the engine but move the grass-cutter away from the area of spillage and avoid creating any source of ignition until fuel vapours have dissipated. After refuelling all fuel caps should be closed securely.
15) Avoid spillages and clean up all spills straight away.
16) Store fuel in containers especially designed for this purpose.
17) Make sure you work preferably in natural light or good artificial light.
18) Never use the grass-cutter to crush building, metallic and plastic material nor roots and trunks or any sort of garbage.
19) Do not use the grass-cutter to transport people, animals or objects.
20) Never disable safety devices.
21) Always stop the engine before making any adjustment or cleaning.
22) Never allow anyone to check the grass-cutter with engine running.
23) The user is always responsible for injuries or damages caused to third parties and for any risk they could run.
24) Damaged blades must always be replaced and never repaired.
25) Always use genuine Grillo spare parts.
26) Before starting any work with the grass-cutter, check that all the accident prevention systems with which it is equipped with are in perfect working order. They must never be disabled or tampered with.
27) Before starting work, check that the nuts and bolts securing the blades are perfectly secured.
28) Never operate the grass-cutter without safety protective devices in place (such as mudguards and engine bonnets).
29) Never clean the grass-cutter with the engine running.
30) Never use the grass-cutter barefoot.
31) Never change the max RPM engine settings nor any other engine settings.
32) Allow the engine to cool before storing in any enclosure.
33) CAUTION: To reduce the risk of fire, keep the engine, the exhaust pipe and the exhaust manifolds free from grass, leaves, dust, etc…
34) Drain the fuel only outdoors.
35) Do not run with the grass-cutter.
36) Hold your feet away when starting the grass-cutter.
37) Do not lift or transport the grass-cutter with the engine running.
38) Do not store the grass-cutter with fuel in the tank where petrol vapours could reach an open flame or source of ignition.
39) Never use the grass-cutter neither to pull nor to tow.
40) Pay particular attention when working on slopes, the operator could slip causing the grass-cutter to move backwards becoming therefore dangerous.
41) Take care when working on slopes where grass is wet.
42) Always drive slowly on uneven grounds.
43) Do not work with the grass-cutter over gravel that could be sucked up and dangerously thrown away.

CAUTION!

We recommend the use of ear plugs/protection should the grass-cutter be used for a prolonged time. Use acoustic protections compliant with the current law (see picture below – Fig. A).

Fig. A

IDENTIFICATION AND SERVICING

IDENTIFICATION

The Grillo CL62/CL62M has a label located on the grass-cutter frame.

TECHNICAL ASSISTANCE

This manual gives instructions for the use and basic maintenance of the mower by the user. For operations that are not described in this manual, contact your Service Centre.

SPARE PARTS

Only use original spare parts. These are the only parts that ensure safety and interchangeability. Always quote the grass-cutter's serial number and the code number of the part to be replaced when ordering spare parts. For engine parts, follow the indications given in the specific manual.

GUARANTEE

The guarantee is given in compliance with the current law. The dealer will have to give the client a copy of the registration card of the grass-cutter, which they will print up from the Grillo website. For the engine the guarantee of the relative manufacturers apply.

RECOMMENDED LIST OF SPARE PARTS TO BE KEPT IN STORE

1 x blade
1 x blade screw
1 x belleville washer
1 x knurled washer

TECHNICAL SPECIFICATIONS

ENGINE: CL62 - BRIGGS&STRATTON INTEK **950E SERIES** OHV 223cc 5,6 HP one-cylinder 4-stroke petrol engine.

CL62M - KAWASAKI FJ 180 V KAI, 179cc, 4,5 HP (Kw 3,4) one-cylinder, 4-stroke, petrol engine equipped with oil pump.

STARTER: recoil starter with Ready-Start device.

FUEL TANK: 1,1 litres (CL62) – 1,6 litres (CL62M).

GEARBOX: hydrostatic transmission.

TRACTION: 2 wheel-drive.

SPEED: continuously variable from 0 to max. 6 km/h + reverse speed from 0 to max. 3,5 km/h (CL62) - continuously variable from 0 to max. 4,7 km/h + reverse speed from 0 to max. 3 km/h (CL62M).

DRIVING WHEELS: TRACTOR wheels 4.00-8

FRONT WHEEL: anti-puncture solid wheel.

PARKING BRAKE: engaged by lever.

HANDLEBAR: with quick height and side adjustment.

CUTTING DECK: with rear discharge and tilting front release.

CUTTING SYSTEM: one rotating blade (CL62) – one rotating mulching blade (CL62M).

CUTTING HEIGHT: continuously adjustable from 50 to 110 mm by means of a crank lever.

CUTTING WIDTH: 620 mm.

PERIPHERAL BLADE SPEED: 74 m/sec.

HOURLY MOWING CAPACITY: 2000 m²/h.

DIMENSIONS: Length: 1969 mm – Width: 707 mm – Height: 1000 mm

WEIGHT: 99 kg (CL62) – 98 kg (CL62M)

PUTTING THE GRASS-CUTTER INTO SERVICE

1) Check that the grass-cutter has not been damaged during transport.
2) Check the oil levels of the engine and hydrostatic transmission.
3) Check the tyre pressure: 1,5 BAR rear wheels 4.00-8.
4) Turn the handlebar.
5) Install the front wheel support (fig.5).
6) Tighten the clamping and regulating screws of the front-wheel support firmly. The bearing inside the support must block.

RUNNING IN – CAUTION!!
Change the engine oil after the first 5 working hours (SAE 30).
Check that there are no oil leaks or slack screws, especially those which fix the blade. After a couple of working hours adjust the tension of the belt running from the engine to the cutting deck as well as the blade brake tension(fig. 6 – fig. 7)

INSTRUCTIONS FOR USE

BEFORE STARTING THE ENGINE
Before starting the engine, always check that:
– the engine oil level is correct (fig. 8, ref. A) – (see the appropriate manual).
– the air grids for the engine cooling system are clean (fig. 10, ref. B).
– the air filter is thoroughly clean (fig. 10, ref. A) – (see the appropriate manual).
– the mowing deck is clean.
– the fins on the hydraulic motor are thoroughly clean (fig. 9, ref. A).
– the blades are well sharpened and secured to the blade holder.
Fill the fuel tank with fresh fuel using a funnel with a very fine filter (fig. 1, n°11).

STARTING THE ENGINE
– Push the throttle (fig.1, n°4).
– If the engine is cold, use the choke (fig.1, n°4). To start the engine, strongly pull the recoil starter (fig. 1, n°7).
– Wait a few minutes to allow the engine to warm up. **Important**: When travelling with the mower from one place to another, engage the FORWARD/STOP lever only (fig. 1, n°1 – fig. 2).

STARTING WORK
– Choose the desired cutting height using the lever (fig. 1, n°10). Suitably accelerate the engine and engage the PTO – CLUTCH lever (fig. 2, ref. B). Gently operate the forward lever (fig. 2, ref. C) and start working. To stop the grass-cutter, release both levers on the handlebar (fig. 2, ref. D)
– The lever (fig. 2, ref. C) is used to select the working speed and to engage the reverse gear (fig. 2, ref. C). Pushing the lever forward, the mower moves forward; pulling the lever backwards, the grass-cutter moves in reverse – remember to always pull the lever gently. When both levers on the handlebar are released, the lever goes automatically from the FORWARD position back to the STOP position.
- To insert the reverse gear (fig. 2, ref. C) the lever has to be kept pulled.

FRONT WHEEL LOCK DEVICE
When working on slopes, it is possible to block the front wheel lowering the plastic item (fig. 4, ref. A).

PARKING BRAKE
To stop the mower correctly, the user must engage the brake lever. When the lever is in the position shown (fig. 8, ref. B) the brake is not engaged. Remember to always engage the parking brake, especially when leaving the grass-cutter at standstill on slopes.

HOW TO ADJUST THE GRASS-CUTTER
The mower is equipped with a dry clutch on the hydrostatic axle to maintain the position. To change the clutch load, lock the nut (fig. 12, ref. B). To adjust the belt tension on the transmission of the blade, adjust the regulating screw (fig. 6, ref. D) and keep the compensation spring at 2 mm. The blade brake is made up of friction material (fig. 6, ref. B) and it is installed on a spring (fig. 6, ref. A). When working, the pulley detachment should be minimal and should take place only in the final phase of the movement of the P.T.O guide pulley.

USEFUL TIPS FOR EFFICIENT USE
1) Never strain the engine: when fumes are emitted from the exhaust it means that it is being strained and should be slowed down.
2) Do not leave the grass-cutter out in the rain.
3) Frequently sharpen the mower blades: the cut will be better and the engine will not strain too much.
4) Keep the engine at the maximum r.p.m. during mowing and adjust the speed according to the grass height.
5) Keep the grids above the engine and the cooling fins of the hydraulic motor (fig. 10) clean.

CUTTING POSITIONS
To adjust the cutting position use the lever (fig. 1, n°10). The deck can be set in several different cutting positions going from 50 mm to 110 mm. In case of uneven ground, humps or dips, the deck should be kept in the highest cutting position to prevent the blade from hitting the ground.

MAINTENANCE AND LUBRICATION

CAUTION!
- Disconnect the plug before performing any cleaning, maintenance or repair operation. Always wear suitable clothing and working gloves.
- When the grass-cutter or part of it is lifted to carry out maintenance operations, always remember to use suitable fixing tools such as holders and safety locks.
- When carrying out maintenance operations and/or when the grass-cutter is tilted without safety locks or supports, never leave it unguarded in places where inexperienced people and children could have easy access to it.
- Protect the environment: carefully dispose of used oils, petrol and any other pollutant product!
- Effective maintenance and correct lubrication help to keep the grass-cutter fully efficient.

CAUTION!
To operate on the hydrostatic transmission remove the cowling by loosening the four M6 screws located rear on the upper part.

ENGINE
For the lubrication intervals, follow the instructions provided in the engine handbook. **Oil must be changed after the first 5 working hours** using an oil suction device. Use SAE 30 oil. The first precaution is to ensure that the engine is correctly serviced with the air filter, cooling fins, a clean cylinder head and the oil at the correct level. Check the air filter every 4 hours, and even more so in very dusty environments (fig. 10, ref. A). Check the engine cooling system intake grid (fig. 10, ref. B).

HYDROSTATIC AXLE
The hydrostatic axle does not require any special maintenance. It is filled with 20W50 oil. The oil fill cap is located on the upper part (fig. 9, ref. B).

LUBRICATION POINTS WITH GREASE
Lubricate the following elements with grease every 50 hours the front wheel pin (fig. 5, ref. A) and all the handlebar's joints and the cables.

CHECKING THE BLADES AND CUTTING DECK
A blunt blade rips the grass, leaving it unattractive. Therefore both blade cutting edges must be always well-sharpened. Sharpen both cutting edges using a medium-grain grinding wheel. If the grass-cutter vibrates abnormally check that the blade is balanced by placing it on a round bar inserted in the central hole. To remove a blade, hold of it firmly, always wearing work gloves, and unscrew the central screw. Caution: it is the screw on the right (fig. 13).

CAUTION!
Tighten the fixing screw firmly (fig. 13). ALWAYS USE ORIGINAL BLADES!

BLADE – ENGINE BELT
To adjust the belt tension operate on the register (fig. 6, ref. D) that is placed near the pulley on the blade axle. During work, the spring should stretch up to 2 mm. If the belt becomes twisted or comes off, check pulley alignment. **Take care** when positioning the belt guides: move them towards the belt. Guides must never touch belt.

HYDROSTATIC AXLE – ENGINE BELTS
Check the spring tension. To replace the belts, release the tension spring (fig. 7. ref. A).

BLADE ROTATION
To engage and disengage the blade, use the lever (fig. 2, ref. B). When engaging the blade, the engine must already be running at medium rpm and the grass-cutter must not be in the grass for cutting. Disengage the blade by releasing the lever (fig. 2, ref. D). The blade must stop within 5 seconds; if this is not the case, adjust the brake using the load spring (fig. 6, ref. A) and replace the brake unit if necessary (fig. 6, ref. B). **N.B. This operation must be carried out by an authorized Service Centre.**

CHANGING THE BELTS
The movement is transmitted from the engine to the hydraulic transmission and to the blades by means of two V-belts. Replace the belts if they show any sign of wear! Their replacement and subsequent adjustment are fairly complex procedures and must be carried out by an authorized Service Centre. To replace the belt going from the engine to the cutting deck, remove the belt guide on the engine pulley.
ALWAYS USE GENUINE BLADES!

TRACTION RELEASE LEVER
The traction release device is located at the side of the grass-cutter under the rear frame (fig. 12, ref. A).
If the grass-cutter breaks down, to allow it to be towed or moved by hand, move the lever to idle position.
In the internal position the grass-cutter is ready to work.

MAINTENANCE SUMMARY TABLE						
PROCEDURE		**AT EACH USE**	**AFTER 5 HOURS**	**EVERY 50 HOURS**	**EVERY 100 HOURS**	**EVERY 200 HOURS**
Engine oil	check the level	●				
	change		●	●		
Air filter	check	●				
	replace					*
Spark plug	check/adjust				●	
	replace					●
P.T.O belt	check tension		●		●	
	replace					*
Check that: -engine intake grid is clean -hydraulic engine cooling fins are clean		●				
Check that blades are well-sharpened and well-fixed			●	●		
Lubricate with grease			●	●		

● recommended procedure
* **procedure to be carried out if necessary**

TROUBLE-SHOOTING

PROBLEM

CAUSE	REMEDY
Difficult starting or irregular running of engine	
– Carburation problems	– Clean or change the air filter – Adjust the carburettor (follow engine manual instructions)
– Deposits or dirty residues in fuel	– Empty the tank and use fresh petrol – Check and change the petrol filter if necessary – Check that the vent hole on the fuel tap is not clogged
– ignition system does not work properly	– check the fixing of the spark plug hood – check that the electrodes are clean and that they are at proper distance from each other.

Drop in engine performance during cutting	
– Speed too high for cutting height	– Reduce speed – Raise cutting height
Uneven cutting	
– Cutting deck not parallel to ground	– Check tyre pressure
– Blades fault	– Check that the blades are correctly mounted – Sharpen or change the blades – Check the tension of the deck engine belt
Vibrations during work	
– Blades unbalanced	– Balance blades or replace them if damaged
– Fastenings are loose	– Check and fasten the blade fixing screws as well as the fixing screws of the engine and chassis.

THE GRASS-CUTTER DOES NOT REMAIN IN NEUTRAL
Adjust the device (fig. 11, ref. A) by loosening the counter-nut and acting on the M8 screw.

ENDING WORK
Release the forward lever to stop the grass-cutter (fig. 1, no° 1). Put the throttle lever in the STOP position (fig. 2, ref. A) to switch off the engine.

STORAGE AND PROLONGED PERIODS OF INACTIVITY
Store the mower in a dry place, away from atmospheric agents, and preferably cover it with a sheet. Follow the instructions included in the engine manual. If the grass-cutter is to be out of use for more than 30 days, drain the fuel from the engine to prevent sticky deposits from occurring in the fuel intake system or in vital parts of carburettor. To avoid this procedure, it is possible to save fuel in storage up to 12 months by using an appropriate fuel stabilizer. Add this additive to the fuel in the tank or in the fuel container. Run the engine for a while to let the stabilizer get into the fuel system. **Caution:** if the engine is fed with petrol containing alcohol, drain the fuel tank and run the engine until there is no fuel left.

TRANSPORTING THE GRASS-CUTTER
If the grass-cutter has to be transported on a lorry or a trailer, lower the mower deck, engage the parking brake and fasten the grass-cutter to the vehicle using ropes or cables.

https://truckmanualshub.com/ 15

TRINCIAERBA IDROSTATICI
GRILLO CL62 e CL62M

Gentile Cliente,
nel ringraziarla per la fiducia e la preferenza accordata al nostro Grillo CL627CL62M, confidiamo che l'uso di questa sua nuova macchina risponda pienamente alle sue esigenze. Per l'impiego ottimale e per la sua manutenzione nel tempo, la preghiamo di leggere attentamente e seguire scrupolosamente le indicazioni di questo libretto; ciò le consentirà di ottenere i massimi risultati e salvaguardare la sua spesa. La preghiamo di conservare questo libretto, che dovrà sempre accompagnare la macchina.

DESCRIZIONE GENERALE E USO PREVISTO
La macchina Grillo CL62 è un trinciaerba progettato per il taglio dell'erba, in zone rustiche anche su superfici in pendenza (max. 25°).
La macchina Grillo CL62M è un trinciaerba progettato per il taglio dell'erba e per il taglio mulching in zone rustiche anche su superfici in pendenza (max. 30°).
Rispettare sempre le condizioni di funzionamento, di manutenzione e riparazione prescritte dal costruttore.
Utilizzare solo accessori e ricambi originali Grillo che garantiscano il mantenimento della sicurezza e della buona efficienza dell'accessorio. Ogni utilizzo diverso da quanto sopra viene considerato come improprio.
Il costruttore non accetta responsabilità per danni risultanti dall'uso non corretto o improprio e da qualsiasi modifica realizzata arbitrariamente sull'accessorio.

ATTENZIONE! Leggere attentamente prima di avviare il motore.
Le seguenti avvertenze sono importanti per l'incolumità dell'operatore!

AVVERTENZE

La prudenza e l'arma principale nella prevenzione degli incidenti. La preghiamo vivamente di leggere con attenzione le seguenti avvertenze, prima di iniziare il lavoro.
L'uso improprio del trincia può risultare dannoso; per ridurre queste possibilità osservare le precauzioni necessarie di seguito riportate:
1) Prima di utilizzare il trincia, leggere attentamente tutte le istruzioni riportate su questo manuale. Prendere familiarità con i comandi ed il corretto uso della macchina.
2) Porre particolare attenzione alle etichette di sicurezza poste sulla macchina.
3) La rotazione delle lame è altamente pericolosa, **non mettere mai le mani o i piedi nelle vicinanze dell'attrezzo.**
4) Consentire l'uso del trincia soltanto a persone che hanno letto il presente manuale o che hanno ricevuto adeguate istruzioni per un uso sicuro e appropriato.
5) Tenere bambini e animali ad una distanza di almeno 15 metri dall'area di lavoro. Non consentire ad altre persone o animali di avvicinarsi alla macchina quando questa viene accesa o utilizzata.
6) Non utilizzare il trincia in condizioni di affaticamento fisico, o sotto l'effetto di alcool, droghe o farmaci che riducano le capacita fisiche e cognitive dell'operatore.
7) Controllare l'area nella quale deve essere utilizzata la macchina: prima di procedere con il lavoro rimuovere tutti gli oggetti che potrebbero danneggiare le lame (es. pietre) o che potrebbero essere lanciati dall'attrezzo azionato (es. sassi, ecc.).
8) **Quando si lavora con il trincia utilizzare sempre un abbigliamento adeguato. Si consiglia d'indossare calzature di sicurezza, occhiali o visiera protettiva, cuffie o tappi antirumore, guanti da lavoro, pantaloni lunghi. Evitare di indossare indumenti o accessori che possano impigliarsi nei comandi o nell'attrezzo (es. non indossare pantaloni larghi, sciarpe…).**
9) Sui pendii agire sempre con cautela, lavorare trasversalmente rispetto alla pendenza, mai in salita o in discesa, fare particolare attenzione durante il cambio di direzione, non lavorare su pendii eccessivamente ripidi.

10) E' vietato l'uso della motofalciatrice ai minori di 16 anni.
11) Liberare da ostacoli le zone di manovra, onde evitare danni dovuti a urti o situazioni di pericolo, porre particolare attenzione durante l'utilizzo della retromarcia.
12) E pericoloso azionare le leve bruscamente, in particolare col motore a massimo regime.
13) Per evitare il pericolo di esalazioni tossiche, non adoperare il motore acceso in un locale chiuso.
14) **ATTENZIONE! La benzina è altamente infiammabile.** Conservare il carburante in appositi recipienti. Fare rifornimento di carburante solamente all'aperto lontano da fiamme libere e scintille. Non fumare durante questa operazione. Aggiungere il carburante sempre prima di avviare il motore, mai a motore acceso. Non togliere mai il tappo del serbatoio ne aggiungere benzina quando il motore e in funzione o quando e caldo. In caso di fuoriuscita di benzina, non tentare di avviare il motore, ma allontanare la macchina dall'area dove e avvenuta la fuoriuscita, evitando di creare fonti di accensione finchè non si sono dissipati i vapori della benzina.
15) Evitare fuoriuscite di combustibile e, dopo aver riempito il serbatoio, pulire ogni fuoriuscita prima di avviare il motore.
16) Immagazzinare il carburante in contenitori specificatamente costruiti con questo obiettivo.
17) Lavorare solo con la luce del sole o con buona illuminazione artificiale.
18) In nessun caso utilizzare il trincia Grillo per frantumare materiali edilizi, plastici, metallici, e rifiuti in genere.
19) Non utilizzare mai la macchina per trasportare persone o animali.
20) Non manomettere o disattivare i dispositivi di sicurezza.
21) Non fare nessun tipo di regolazione o pulizia col motore in moto.
22) Non fare controllare la macchina da nessuno mentre siete alla guida col motore in moto.
23) L'utilizzatore e sempre responsabile dei danni arrecati a terzi, degli incidenti o dei pericoli nei quali possono incorrere.
24) In caso di lame deformate o danneggiate procedere sempre con la sostituzione, mai tentare riparazioni.
25) Usare sempre ricambi originali Grillo.
26) Prima di cominciare qualsiasi lavoro con la macchina, verificare che tutti i sistemi antinfortunistici di cui essa e dotata siano perfettamente funzionanti. E severamente vietato escluderli o manometterli.
27) Prima di iniziare il lavoro, controllare che le viti di fissaggio delle lame siano strette correttamente.
28) L'attrezzatura protettiva (cofani, parafanghi, ecc.), va assolutamente mantenuta durante il lavoro.
29) Non pulire le lame con il motore acceso.
30) Durante il lavoro devono essere utilizzate scarpe di sicurezza.
31) Non cambiare le regolazioni del motore, in modo particolare il numero massimo di giri.
32) Far raffreddare il motore prima di mettere la macchina in locali chiusi.
33) **ATTENZIONE: per ridurre il pericolo di incendio mantenere il motore, la marmitta e i collettori di scarico liberi da erba, foglie, polvere ecc..**
34) Se dovete svuotare il serbatoio del carburante eseguite l'operazione all'aperto.
35) Non correre, ma accompagnare la macchina sempre e solo camminando.
36) Avviare la macchina tenendo i piedi ben distanti dall'apparato di taglio.
37) Non sollevare o trasportare la macchina quando il motore e acceso.
38) Non immagazzinare mai la macchina con benzina nel serbatoio all'interno di un edificio dove i vapori possono raggiungere una fiamma libera o una scintilla.
39) Non installare sulla macchina accessori non originali, o prodotti da aziende non autorizzate Grillo o comunque modificati da personale non autorizzato Grillo. Per qualsiasi dubbio contattare sempre un rivenditore autorizzato o direttamente il nostro centro assistenza Grillo.
40)Porre particolare attenzione quando si lavora in salita, il rischio di caduta dell'operatore potrebbe provocare l'indietreggiare della macchina e creare una situazione di pericolo.
41) Prestare massima attenzione su pendii in cui l'erba è bagnata.
42) Quando si lavora su terreni sconnessi procedere sempre a velocità moderata.
43) Non lavorare con il trinciarba sopra alla ghiaia perché potrebbe venire aspirata e lanciata.

https://truckmanualshub.com/ 17

Ogni utilizzo improprio comporta il decadimento della garanzia ed il declino di ogni responsabilità del costruttore.

ATTENZIONE!

Nel caso di uso continuativo della macchina si raccomanda l'utilizzo di sistemi per proteggere l'udito. Utilizzare tappi e cuffie conformi alle vigenti normative in materia (fig. A).

IDENTIFICAZIONE E ASSISTENZA

IDENTIFICAZIONE

Il Grillo CL62/CL62M è fornito di una targhetta posta sul telaio.

SERVIZIO ASSISTENZA

Questo manuale fornisce le indicazioni per l'uso del trinciaerba e per una corretta manutenzione di base, eseguibile dall'utilizzatore. Per gli interventi non descritti in questo libretto, interpellare il Rivenditore di Zona.

RICAMBI

Si raccomanda di impiegare esclusivamente ricambi originali, gli unici che offrono caratteristiche di sicurezza e intercambiabilità. Ogni richiesta deve essere corredata del numero di matricola della macchina e il numero di codice del pezzo da sostituire.
Per i ricambi del motore, attenersi a quanto indicato nel libretto specifico.

GARANZIA

La garanzia è fornita nei modi e nei limiti indicati dalla legge vigente. Il rivenditore dovrà obbligatoriamente consegnare il certificato di garanzia della macchina al cliente finale, stampando una copia della registrazione dal sito Grillo.
Per quanto riguarda il motore, valgono le condizioni previste dai rispettivi Produttori.

RICAMBI CHE SI CONSIGLIANO DI TENERE DI SCORTA

N. 1 lama
N. 1 vite lama
N. 1 molla a tazza
N. 1 rondella zigrinata

https://truckmanualshub.com/ 18

CARATTERISTICHE TECNICHE

MOTORE:

CL62 - BRIGGS&STRATTON INTEK 950E Series, OHV, 223cc, 5,6 HP monocilindrico, 4 tempi a benzina.

CL62M - KAWASAKI **FJ 180V KAI**, 179 cc, 4,5 Hp (kW 3,4), monocilindrico, 4 tempi a benzina, lubrificazione forzata con pompa olio.

AVVIAMENTO: a strappo con autoavvolgente e dispositivo Ready-Start.

CAPACITA' SERBATOIO: 1,1 Litri (CL62) – 1,6 Litri (CL62M).

TRASMISSIONE: idrostatica.

TRAZIONE: 2 WD.

VELOCITA': da 0 a 6 km/h a variazione continua, retromarcia da 0 a 3,5 km/h (CL62) - da 0 a 4,7 km/h a variazione continua, retromarcia da 0 a 3,5 km/h (CL62M).

RUOTE MOTRICI: con pneumatici artigliati 4.00-8.

RUOTA ANTERIORE: piena e antiforatura.

FRENO DI STAZIONAMENTO: ad azionamento a leva.

STEGOLA: con regolazione rapida in verticale e laterale dal manubrio.

PIATTO DI TAGLIO: a scarico posteriore con apertura anteriore basculante.

SISTEMA DI TAGLIO: rotativo a una lama (CL62) – rotativo ad una lama tipo Mulching (CL62M).

ALTEZZA DI TAGLIO: da 50 a 110 mm, progressiva con regolazione rapida a manovella.

LARGHEZZA DI TAGLIO: 620 mm.

VELOCITA' PERIFERICA LAMA: 74 m/sec.

CAPACITA' ORARIA DI TAGLIO: 2000 m²/h.

DIMENSIONI: Lunghezza 1969 mm - Larghezza 707 mm - Altezza 1000 mm

PESO: 99 kg (CL62) – 98 kg (CL62M)

MESSA IN OPERA DELLA MACCHINA

1) Controllare l'integrità della macchina e che non abbia subito danni durante il trasporto.
2) Verificare i livelli olio motore e trasmissione idrostatica.
3) Verificare la pressione degli pneumatici: 1,5 BAR ruote posteriori 4.00-8.
4) Ruotare la stegola di guida.
5) Montare il supporto ruotina anteriore (fig. 5).
6) Stringere saldamente le viti di serraggio e di registro del supporto ruota anteriore. La boccola al suo interno deve bloccarsi.

RODAGGIO - ATTENZIONE!!
Sostituire l'olio motore dopo le prime 5 ore di funzionamento (SAE 30).
Controllare che non vi siano perdite d'olio o viti lente, in particolare quella di fissaggio della lama. Dopo le prime ore di funzionamento registrare la tensione della cinghia motore piatto di taglio unitamente al freno lama (fig. 6 - fig. 7).

https://truckmanualshub.com/ 19

ISTRUZIONI D'USO

Prima di avviare il motore controllare sempre:
– che l'olio nel motore sia a livello (fig. 8, rif. A) - (attenersi all'apposito libretto);
– che le griglie di aspirazione per il raffreddamento del motore siano pulite (fig. 10, rif. B):
– che il filtro aria sia ben pulito (fig. 10, rif. A), (attenersi all'apposito libretto);
– che il piatto tosaerba sia ben pulito;
– che le alette del motore idraulico siano pulite (fig. 9, rif. A);
– che la lama sia ben affilata e saldamente fissata;
Riempire il serbatoio di carburante servendosi di un imbuto munito di un filtro molto fine utilizzando benzina fresca (fig. 1, n°11).

AVVIAMENTO DEL MOTORE
– Spingere il manettino acceleratore (fig. 1, n°4).
– Se il motore è freddo azionare il dispositivo di starter (fig. 1, n°4). Avviare il motore tirando con forza la maniglia dell'autoavvolgente (fig. 1, n°7).
– Aspettare qualche minuto per riscaldare il motore.
Nota: durante i trasferimenti innestare la leva di solo AVANZAMENTO/STOP (fig. 1, n° 1 – fig. 2).

INIZIO DEL LAVORO
– Scegliere l'altezza di taglio agendo sul manettino (fig. 1, n°10), accelerare opportunamente il motore, innestare la PTO-FRIZIONE (fig. 2, rif. B). Azionare dolcemente la leva avanzamento (fig. 2, rif. C) ed iniziare il lavoro. Per fermarsi lasciare entrambe le leve sul manubrio (fig. 2, rif. D).
– La leva (fig. 2, rif. C) serve per scegliere la velocità di lavoro e anche per la retromarcia (fig. 2, rif. C). Spostando la leva in avanti si seleziona la velocità in avanti, spostandola indietro si seleziona la retromarcia – azionarla dolcemente. Abbandonando entrambe le leve sul manubrio, la leva ritorna automaticamente dalla posizione marcia avanti nella posizione di STOP.
– Per inserire la retromarcia la leva (fig. 2, rif. C) va mantenuta tirata.

BLOCCO RUOTA ANTERIORE
Per il lavoro in pendenza è possibile bloccare la ruota anteriore abbassando il particolare (fig. 4, rif. A).

FRENO DI STAZIONAMENTO
Per stazionare la macchina correttamente bisogna innestare la leva di freno. Nella posizione (fig. 8, rif. B) il freno è disinserito. Inserire sempre il freno di stazionamento, in particolare nel caso in cui si lasci la macchina in pendenza o durante il trasporto.

REGISTRAZIONE MACCHINA
La macchina dispone di una piccola frizione a secco sull'assale per mantenere la posizione. Se si dovesse presentare il bisogno di modificare il carico sulla frizione stringere il dado (fig. 12, rif. B).
Per registrare la tensione della cinghia per la trasmissione della lama, si deve intervenire sulla vite di regolazione (fig. 6, rif. D) e mantenere un' estensione della molla di compensazione di 2 mm. Il freno lama è composto da un organo in materiale d'attrito frenante (fig. 6, rif. B) caricato da una molla posta sotto di esso (fig. 6, rif. A), il distacco dalla puleggia in fase di lavoro deve essere minimo e deve avvenire solo nella fase finale della escursione del galoppino della PTO.

REGOLE UTILI PER IL BUON USO
1) Non forzare mai il motore: quando fuma dallo scarico, è sotto sforzo; bisogna rallentare.
2) Non tenere la macchina sotto la pioggia.
3) Affilare frequentemente la lama; il taglio sarà migliore e il motore assorbirà meno potenza.
4) Durante la rasatura tenere il motore a massimo regime, regolare la velocità in base all'altezza dell'erba.
5) **Mantenere pulita le griglia sopra al motore e le alette di raffreddamento del motore idraulico (fig. 10).**

https://truckmanualshub.com/ 20

POSIZIONI DI TAGLIO
Per regolare l'altezza di taglio si agisce sul manettino (fig. 1, n° 10). Il piatto può essere posizionato in diverse posizioni di taglio che variano da 50 a 110 mm. In presenza di terreno accidentato, cunette o dossi, è conveniente operare con il piatto nella posizione di taglio più alta onde evitare urti da parte della lama.

MANUTENZIONE E LUBRIFICAZIONE

ATTENZIONE!
- **Scollegare la candela prima di iniziare qualsiasi intervento di pulizia, manutenzione o riparazione. Indossare indumenti adeguati e guanti da lavoro.**
- **Qualora si sollevi la macchina o parte di essa, usare sempre strumenti idonei quali supporti o fermi di sicurezza.**
- **Non lasciare la macchina in manutenzione, priva di sicurezze o sollevata, in luoghi accessibili a persone inesperte, specialmente bambini.**
- **Non disperdere mai nell'ambiente olii esausti, benzina, gasolio ogni altro prodotto inquinante!**
- **Un'efficiente manutenzione e una corretta lubrificazione contribuiscono a mantenere la macchina in perfetta efficienza.**

ATTENZIONE!
Per accedere alla trasmissione idrostatica è sufficiente rimuovere la carenatura svitando quattro viti M6 posizionate posteriormente sulla parte alta.

MOTORE
Per gli intervalli di lubrificazione seguire le norme contenute nel libretto del motore; comunque è **indispensabile sostituire l'olio dopo le prime 5 ore di lavoro** tramite l'utilizzo di un aspiraolio. Utilizzare olio SAE 30. La prima precauzione è che venga effettuata regolarmente una corretta manutenzione del motore con filtro aria, alette raffreddamento, testata pulita e l'olio motore a livello. Controllare il filtro aria ogni 4 ore, più frequentemente se l'ambiente è molto polveroso (fig. 10, rif. A). Controllare la griglia a rete di aspirazione del raffreddamento del motore (fig. 10, rif. B).

ASSALE IDROSTATICO
L'assale non richiede alcuna manutenzione. All'interno viene utilizzato olio 20W50. Il tappo d'inserimento si trova nella parte superiore (fig. 9, rif. B).

PUNTI DI LUBRIFICAZIONE CON GRASSO
Lubrificare con grasso ogni 50 ore: il perno della ruota anteriore (fig. 5, rif. A). Lubrificare le articolazioni della stegola e i cavi.

CONTROLLO LAMA PIATTO
Una lama non affilata strappa l'erba, conferendogli un brutto aspetto; é necessario che l'affilatura sia sempre eseguita sui taglienti. Affilare entrambi i taglienti per mezzo di una mola a grana media. Se la macchina ha vibrazioni anomale, occorre verificare l'equilibratura della lama sorreggendola con un tondo infilato nel foro centrale. Per smontare una lama, afferrarla saldamente utilizzando guanti da lavoro e svitare la vite centrale. Attenzione, la vite è destra (fig. 13).

ATTENZIONE!
Serrare bene a fondo la vite di fissaggio (fig. 13). USARE SEMPRE COLTELLI ORIGINALI!

CINGHIA MOTORE - LAMA
La tensione si registra agendo sul registro (fig. 6, rif. D) posto in prossimità della puleggia asse lama. In lavoro la molla si deve allungare a 2 mm. Se si verifica l'attorcigliamento o la fuoriuscita della cinghia controllare l'allineamento delle pulegge. **Attenzione:** quando si posizionano i guidacinghia, occorre avvicinarli alla cinghia. Quando la cinghia è in tensione non deve toccare le guide posizionate sotto al motore.

https://truckmanualshub.com/ 21

CINGHIE MOTORE - ASSALE IDROSTATICO
Controllare la tensione della molla. Per la sostituzione occorre sganciare la molla di tensione (fig. 7, rif. A).

ROTAZIONE LAMA
Per innestare e disinnestare la rotazione della lama si agisce sulla leva (fig. 2, rif. B). Durante l'innesto il motore deve essere a metà regime e la macchina deve essere al di fuori dell'erba da tagliare. Il disinnesto avviene rilasciando la leva (fig. 2, rif. D). La lama deve arrestarsi entro 5 secondi, se ciò non avvenisse occorre registrare il freno agendo sulla molla di carico (fig. 6, rif. A) eventualmente sostituendo il corpo frenante (fig. 6, rif. B).
N.B. Questa operazione va eseguita da un centro assistenza autorizzato.

SOSTITUZIONE CINGHIE
La trasmissione del movimento del motore alla trasmissione idraulica e dal motore alla lama è ottenuta per mezzo di due cinghie trapezoidali. **Sostituire le cinghie non appena manifestano segni di usura!**
La loro sostituzione e successive regolazioni sono abbastanza complesse ed è indispensabile venga affidata ad un Centro assistenza Autorizzato.
Per la cinghia motore piatto di taglio, occorre allentare il guidacinghia sull' asse della puleggia motore.
USARE SEMPRE CINGHIE ORIGINALI!

DISPOSITIVO DI SBLOCCO DELLA TRAZIONE
Il dispositivo di sblocco della trazione è posizionato nella parte laterale della macchina sotto la carena posteriore (fig. 12, rif. A). Qualora si verificasse un'avaria alla macchina, per poterla spostare a mano posizionare l'asta nella posizione folle. Nella posizione esterna la macchina è in folle.

TABELLA RIASSUNTIVA MANUTENZIONE						
OPERAZIONE		**AD OGNI USO**	**PRIME 5 ORE**	**OGNI 50 ORE**	**OGNI 100 ORE**	**OGNI 200 ORE**
Olio motore	Controllare il livello	●				
	Cambiare		●	●		
Filtro aria	Controllare	●				
	Sostituire					*
Candela	Controllare/registrare				●	
	Sostituire					●
Cinghia PTO	Controllare tensione		●		●	
	Sostituire					*
Controllare che: -griglia aspirazione motore -alette motore idraulico siano be puliti		●				
Controllare affilatura e fissaggio lame			●	●		
Lubrificare con grasso			●	●		

● operazione raccomandata
* **operazione da eseguire se necessario**

GUIDA ALL'IDENTIFICAZIONE DEGLI INCONVENIENTI

INCONVENIENTE	
CAUSA	RIMEDIO
Avviamento difficoltoso o funzionamento irregolare del motore	
– Problemi di carburazione	– Pulire o sostituire il filtro dell'aria – Regolare il carburatore (attenersi al libretto motore)
– Depositi o impurità nel carburante	– Svuotare il serbatoio ed impiegare benzina fresca – Controllare ed eventualmente sostituire il filtro benzina – Controllare che il foro di sfiato sul tappo del serbatoio non sia otturato.
– Insufficienza nell'impianto d'accensione	– Controllare il fissaggio del cappuccio della candela – Verificare la pulizia e la corretta distanza fra gli elettrodi
Calo di rendimento del motore durante il taglio	
– Velocità di avanzamento elevata in rapporto all'altezza di taglio	– Diminuire la velocità – Aumentare l'altezza di taglio
Taglio irregolare	
– Piatto di taglio non parallelo al terreno	– Controllare la pressione degli pneumatici
– Inefficienza della lama	– Controllare il corretto montaggio della lama – Affilare o sostituire la lama – Controllare la tensione della cinghia motore piatto
Vibrazioni durante il funzionamento	
– Lame squilibrate	– Equilibrare la lama o sostituire la lama se danneggiata
– Fissaggi allentati	– Verificare e serrare le viti di fissaggio della lama, del motore e del telaio

LA MACCHINA NON MANTIENE LA POSIZIONE DI STOP
Registrare il dispositivo (fig. 11, rif. A) allentare il controdado e agire sulla vite M8.

FINE LAVORO
Per fermarsi abbandonare le leve di avanzamento (fig. 1,. rif. 1). Per spegnere il motore portare il manettino acceleratore nella posizione di STOP (fig. 2, rif. A).

https://truckmanualshub.com/ 23

RIMESSAGGIO E INATTIVITÀ PROLUNGATA

Riporre la macchina in un ambiente asciutto, al riparo dalle intemperie e, possibilmente, ricoprirla con un telo. Seguire le indicazioni contenute nel libretto di istruzioni del motore. Se la macchina non viene utilizzata per più di 30 giorni occorre svuotare del carburante il motore onde prevenire la formazione di depositi gommosi nel sistema di alimentazione o in parti vitali del carburatore.
Nel caso si volesse evitare questa operazione, è' possibile prolungare la conservazione del carburante in rimessaggio fino a 12 mesi aggiungendo uno stabilizzante per benzina adatto allo scopo. Miscelare l'additivo al carburante nel serbatoio o nel recipiente del carburante. Accendere il motore per far circolare l'additivo nel sistema di alimentazione. Nota: se il motore utilizza benzina contenente alcol, svuotare il serbatoio facendo funzionare il motore fino ad esaurire il carburante.

AVVERTENZE PER IL TRASPORTO

Se la macchina viene trasportata a bordo di un camion o un rimorchio, abbassare il piatto di taglio, inserire il freno di stazionamento ed assicurarla al mezzo di trasporto mediante funi o cavi.

BROYEUSES HYDROSTATIQUES GRILLO CL 62 & CL62M

Cher Client,
Nous vous remercions pour la confiance et la préférence que vous avez bien voulu accorder à notre Grillo CL62/CL62M. Nous sommes certains que l'utilisation de votre nouvelle machine répondra entièrement à vos exigences. Pour un emploi optimal et pour son entretien au fil du temps, nous vous demandons de lire attentivement et de respecter scrupuleusement les indications de cette brochure; cela vous permettra d'obtenir d'excellents résultats et de sauvegarder votre investissement. Nous vous demandons de conserver ce Manuel qui doit toujours accompagner la machine.

DESCRIPTION GENERALE ET USAGE PREVU

La machine Grillo CL62 est une broyeuse à conducteur marchant, conçu pour la coupe de l'herbe en zone rustiques aussi et même dans les pentes (max. 25°).
La machine Grillo CL62M est une broyeuse à conducteur marchant, conçu pour la coupe de l'herbe et la copue mulching en zone rustiques aussi et même dans les pentes (max. 30°).
N'utiliser que de pièces détachées et d'accessoires originaux Grillo qui garantissent sécurité et efficacité.
Tout usage impropre du broyeuse hydrostatique ne sera pas couvert par la garantie. Le fabricant décline toute responsabilité en cas de mauvaise utilisation et en cas de modifications arbitraires effectuées sur l'accessoire.

ATTENTION! Avant de mettre le moteur en marche lire attentivement le mode d'emploi. Les précautions suivantes sont importantes pour votre sécurité!

CONSIGNES DE SECURITE

La prudence est la meilleure arme pour la prévention des accidents. Nous vous demandons de lire attentivement les normes suivantes avant même de commencer le travail. L'utilisation inadéquate de la broyeuse hydrostatique et de son équipement peut être dangereuse. Pour réduire ces éventualités de danger, veuillez respecter les précautions nécessaires décrites ci- après:
1) Lire entièrement ce manuel avant d'allumer et de mettre en mouvement la machine. Se familiariser avec les commandes et l'utilisation correcte de la machine.
2) Suivre avec une attention particulière les mises en garde et les étiquettes de sécurité placées autour de la machine.
3) La rotation de la lame est extrêmement dangereuse, **ne jamais mettre les mains ou les pieds sous la broyeuse.**
4) Avant de confier votre broyeuse hydrostatique à d'autres personnes, il faut leur illustrer aussi bien les normes de sécurité que le mode d'emploi.
5) Tenir toute autre personne éloignée (15 mètres min) de la zone de travail. N'utiliser ou démarrer en aucun cas la broyeuse hydrostatique lorsque des animaux ou des personnes se tiennent dans la zone de danger.
6) Ne pas utiliser la broyeuse hydrostatique en cas de fatigue. Il est interdit d'utiliser l'appareil après avoir absorbé des drogues, alcool, médicaments etc.., risquant de diminuer les capacités physiques et cognitives de l'opérateur.
7) Contrôler le terrain avant d'utiliser la broyeuse, vérifier qu'il n'y a pas de pierres, de bâtons ou de corps étrangers qui pourraient endommager les couteaux (p.e. une pierre) ou être lancés au loin et donc être très dangereux.
8) **Lors de l'utilisation de l'appareil, porter des vêtements fonctionnels et ajustés. Porter des chaussures solides, lunettes ou visière de protection, casque ou protections auditives, gants robustes et pantalons longues. Ne pas porter des vêtements amples (par exemple d'écharpes) qui peuvent être pris dans les pièces en rotation.**
9) Toujours traiter les pentes dans le sens transversal, jamais dans le sens de la longueur. Faire particulière attention en cas de changement de direction et éviter d'utiliser l'appareil sur des pentes très raides.
10) Ne jamais laisser des jeunes de moins de 16 ans utiliser l'appareil.

11) Faire attention quand on enclenche la marche arrière. Le terrain derrière l'appareil doit être libre. En cas de danger relâcher le guidon. L'appareil va s'arrêter immédiatement.
12) Il est dangereux d'actionner brusquement les leviers, avec le moteur à plein régime.
13) Pour éviter le danger d'exhalaisons toxiques, ne pas faire tourner le moteur dans un local fermé.
14) **ATTENTION! L'essence est une substance très inflammable.** Ne conserver l'essence que dans des réservoirs prévus à cet effet. Ne faire le plein de l'appareil qu'à l'air libre et à l'abri d'étincelles, de flammes, de sources de chaleur et autres sources d'étincelles. Ne pas fumer au cours de cette opération. Faire le plein d'essence avant de démarrer le moteur. Ne pas ouvrir le bouchon du réservoir ou ne pas faire le plein d'essence lorsque le moteur tourne ou qu'il est encore chaud. Si le réservoir a débordé, ne démarrer le moteur qu'après avoir nettoyé soigneusement les zones souillées d'essence et éviter de démarrer le broyeuse hydrostatique tant que les vapeurs d'essence ne se sont pas dissipées.
15) Éviter les fuites de combustible; après avoir rempli le réservoir, nettoyer soigneusement les fuites avant d'activer le moteur.
16) Stocker le carburant dans des contenants spécifiquement prévus à cet effet.
17) Utiliser le broyeuse hydrostatique uniquement en plein jour ou avec un bon éclairage artificiel.
18) L'appareil ne doit en aucun cas servir à briser ou écraser de matériaux de construction, plastiques, métalliques ou des racines, des troncs ou tout type de déchet en général.
19) Ne pas utiliser la machine pour transporter personnes ou animaux.
20) Ne pas altérer ou désactiver les dispositifs de sécurité.
21) N'effectuer aucun réglage ou nettoyage avec le moteur en marche.
22) Ne pas faire contrôler la machine lorsque le conducteur est au guidon avec le moteur en marche.
23) L'utilisateur est toujours responsable des dommages occasionnés aux tiers et des accidents ou des dangers qui peuvent se produire.
24) Les couteaux déformés ou endommagés doivent être remplacés, jamais réparés.
25) Utiliser toujours des pièces détachées Grillo d'origine.
26) Avant de commencer tout travail avec la machine, vérifier que tous les systèmes contre les accidents dont la machine est équipée fonctionnent parfaitement. Il est formellement interdit de les exclure ou de les modifier.
27) Avant de commencer le travail, contrôler que les vis et écrous de blocage de la fraise et des couteaux sont bien serrés.
28) Les équipements de protection (capots, garde-boue, etc) doivent être maintenus durant le travail.
29) Ne pas nettoyer les couteaux lorsque le moteur est allumé.
30) Ne pas utiliser la machine nu-pieds.
31) Ne pas modifier les réglages du moteur, en particulier le nombre de tours maximal.
32) Laisser refroidir le moteur avant de garer la machine dans des locaux fermés.
33) **ATTENTION: pour réduire tout danger d'incendie, éliminer les herbes, les feuilles et la poussière qui pourraient obstruer le moteur, le pot et les collecteurs d'échappement.**
34) Effectuer l'éventuelle vidange du réservoir du carburant en plein air.
35) Marcher, ne jamais courir pendant l'utilisation.
36) Veiller à ne pas mettre les pieds trop près de la fraise.
37) Ne pas soulever ou transporter la machine avec le moteur en marche.
38) **Ne jamais ranger la machine avec du combustible dans le réservoir dans un bâtiment fermé. Les vapeurs du combustible pourraient entrer en contact avec des flammes ou des étincelles.**
39) Les broyeuse hydrostatiques Grillo ont été conçus uniquement pour être utilisés avec des accessoires originaux Grillo ou avec des accessoires de constructeurs agréés Grillo. Ne jamais brancher des outils qui ne sont pas d'origine Grillo, qui ne sont pas produits par de constructeurs agréés Grillo ou qui ont été modifiés sans autorisation Grillo. En cas de doute, veuillez vous adresser au concessionnaire agréé Grillo le plus proche ou bien directement au Service Assistance Grillo.
40) Faire attention quand on travaille en pente, l'opérateur pourrait tomber et faire reculer la machine, ce qui est très dangereux.
41) Prêter attention sur les pentes quand l'herbe est mouillée.
42) Travailler à vitesse réduite sur les terrains irréguliers.
43) Ne pas utiliser la broyeuse sur le gravier, il pourrait être aspiré et devenir dangereux.

Tout usage impropre du broyeuse hydrostatique ne sera pas couvert par la garantie. Le fabricant décline toute responsabilité en cas de mauvaise utilisation.

ATTENTION!

Lors d'une utilisation prolongée de la machine, il est recommandé l'emploi de systèmes de protection auditive. Veuillez utiliser bouchons d'oreilles ou casques conformes aux normes en vigueur (fig. A).

Fig. A

IDENTIFICATION ET ASSISTANCE

Le Grillo CL62/CL62M est muni d'une plaquette qui se trouve sur le châssis de la machine.

SERVICE ASSISTANCE

Ce manuel fournit toutes les indications utiles sur l'emploi de la tondeuse et sur un entretien de base correct, qui peut être effectué par l'opérateur. Pour les interventions non décrites sur cette brochure, interpeller le Revendeur responsable de la Zone.

PIECES DETACHEES

Nous recommandons d'utiliser exclusivement des pièces de rechange d'origine, les seules qui offrent des caractéristiques de sécurité et d'interchangeabilité. Toute demande doit indiquer le numéro de matricule de la machine et le numéro de code de la pièce à remplacer. Pour les pièces de rechange relatives au moteur, respecter les indications contenues dans le livret spécifique.

GARANTIE

La garantie est assurée selon les modes et les limites indiquées par la loi en vigueur. Le revendeur devra remettre au client final une copie de la carte de garantie de la machine, qui pourra être téléchargée du site Grillo après avoir enregistré la machine même. En ce qui concerne le moteur, seulement les conditions prévues par le Fabricant concerné sont valables.

PIECES DE RECHANGE QUE NOUS CONSEILLONS D'AVOIR EN RESERVE

* 1 lame
* 1 vis de lame
* 1 rondelle sphérique
* 1 rondelle moletée

CARACTERISTIQUES TECHNIQUES

MOTEUR: CL62 - BRIGGS & STRATTON **INTEK 950E SERIES** OHV 223cc 5,6 CV mono-cylindrique 4-temps à essence.

CL62M - KAWASAKI **FJ 180V KAI**, 179cc, 4,5 HP, (puissance nette SAE J 1349 kW 3,4), mono-cylindre, 4-temps à essence, lubrification forcée avec pompe à huile.

DEMARRAGE: par lanceur à rappel automatique avec dispositif Ready-Start.

RESERVOIR: 1,1 litres (CL62) . 1,6 litres (CL62M)

TRANSMISSION: hydrostatique.

TRACTION: deux roues motrices.

VITESSE: avec variation continue de 0 à 6km/h et arrière de 0 à 3,5km/h (CL62) - avec variation continue de 0 à 4,7 km/h et arrière de 0 à 3 km/h (CL62M).

ROUES MOTRICES: avec pneus TRACTOR 4.00-8

ROUE AVANT: pneu anti-crevaison.

FREIN DE STATIONNEMENT: par commande à levier.

MANCHERON: avec réglage rapide verticale et latérale par le guidon.

PLATEAU DE COUPE: à éjection arrière et porte antérieure basculante.

SYSTEME DE COUPE: rotatif à une lame (CL62) - rotatif à une lame mulching (CL62M).

HAUTEUR DE COUPE: de 50 à 110 mm, avec régulation continue rapide par manivelle.

LARGEUR DE COUPE: 620 mm.

VITESSE PERIPHERIQUE DE LA LAME: 74m/s.

CAPACITE HORAIRE: 2000 m²/h.

DIMENSIONS: Longueur: 1969 mm - Largeur: 707 mm - Hauteur: 1000 mm

POIDS: 99 kg (CL62) – 98 kg (CL62M).

MISE EN SERVICE DE LA MACHINE

1) Contrôler que la machine est intacte et qu'elle n'ait pas été endommagée pendant le transport.
2) Vérifier les niveaux d'huile du moteur et de la transmission hydrostatique.
3) Vérifier la pression des pneus: 1,5 BAR roues 4.00 – 8.
4) Tourner le guidon.
5) Monter le support de la roue avant (fig. 5).
6) Serrer très bien les vis de serrage et de réglage du support de la roue avant. La bague à l'intérieur du support doit se bloquer.

RODAGE - ATTENTION!!
Remplacer l'huile moteur et le filtre après les premières 5 heures de fonctionnement, utiliser de l'huile SAE 30. Contrôler qu'il n'y a aucune fuite d'huile ni des vis desserrées, en particulier celles de fixation de la lame. Après les premières heures de fonctionnement régler soit la tension courroie du plateau de coupe soit le frein (fig. 6 – fig. 7).

MODE D'EMPLOI

Avant de démarrer le moteur contrôler toujours:
– que l'huile dans le moteur soit au niveau souhaité (fig. 8, réf. A) - (voir le manuel);
– que les grilles d'aspiration pour le refroidissement du moteur soient propres (fig. 10, réf. B);
– que le filtre à air soit bien propre (fig. 10, réf. A) - (voir le manuel);
– que le disque de la tondeuse soit bien propre;
– que les ailettes du moteur hydraulique soient bien propres (fig. 9, réf. B);
– que les lames soient bien affûtées et solidement fixées;
– que la vis centrale du moyeu lame soit bien serrée (fig. 13).
Remplir le réservoir avec de l'essence fraîche en utilisant un entonnoir muni d'un filtre très fin (fig. 1, n. 11).

DEMARRAGE DU MOTEUR

– Pousser la manette de l'accélérateur (fig. 1, n. 4).
– Si le moteur est froid, actionner le dispositif de starter (fig. 1, n. 4). Mettre le moteur en marche, en tirant avec force la poignée du lanceur (fig. 1 n. 7).
– Attendre quelques minutes pour réchauffer le moteur. **Important**: pendant les transferts, actionnez seulement le levier d' AVACEMENT/STOP (fig.1, n. 1 – fig. 2).

DEBUT DES TRAVAUX

– Choisir la hauteur de coupe à l'aide du levier (fig. 1 n. 10), accélérer convenablement le moteur; enclencher le levier embrayage – PTO (fig. 2, réf. B), actionner doucement le levier d'avancement (fig. 2, réf. C) et commencer le travail. Pour s'arrêter laisser les deux leviers sur le guidon (fig. 2, réf. D).
– Le levier (fig. 2, réf. C) sert pour choisir la vitesse de travail et également pour la marche arrière (fig. 2, réf. C): si l'on déplace en avant, on choisit la vitesse en avant, si l'on déplace en vers l'arrière, on choisit la marche arrière – actionnez-le doucement. En laissant les deux leviers sur le guidon, le levier retour automatiquement de la position d'avancement dans la position STOP.
- Pour insérer la marche arrière il faut maintenir le levier (fig. 2, réf. C) tiré.

BLOCAGE ROUE AVANT

Pour travailler en pente il est possible de bloquer la roue avant en baissant la pièce (fig. 4, réf. A)

FREIN DE STATIONNEMENT

Pour stationner la machine de façon correcte, il faut enclencher le levier du frein. Dans la position (fig. 8, réf. B) le frein n'est pas enclenché. Enclencher toujours le frein se stationnement surtout quand on laisse la machine on pentes.

REGLAGE DE LA MACHINE

La machine est équipée avec un embrayage à sec sur l'essieu hydrostatique pour tenir la position. Si on doit modifier le charge sur l'embrayage, serrer l'écrou (fig. 12, réf. B). Pour régler la tension de la courroie sur la transmission de la lame, utiliser la vis de réglage (fig. 7, réf. A) et tenir une expansion du ressort de compensation de 2 mm. Le frein de lame est composé de matériel de freinage (fig. 7, réf. D) placé sur un ressort (fig. 6, réf. A). Le détachement de la poulie pendant le travail doit être minimum et doit passer seulement pendant la phase finale de l'excursion du tendeur de la prise de force.

REGLES UTILES POUR UN BON USAGE

1) Ne jamais forcer le moteur: lorsque le tuyau d'échappement fume, le moteur est sous effort. Ralentir.
2) Ne pas laisser la machine sous la pluie.
3) Affûter fréquemment les lames; la coupe sera meilleure et le moteur forcera moins.
4) Pendant la tonte le moteur doit tourner à plein régime; régler la vitesse en fonction de la hauteur de l'herbe.
5) Faire bien attention que les grilles au-dessus du moteur et les ailettes de refroidissement du moteur hydraulique soient toujours propres (fig. 10).

POSITIONS DE COUPE
Pour régler la hauteur de coupe utiliser sur le levier (fig. 1 n. 10). Le plateau peut être régler dans plusieurs positions de coupe de 50 à 110 mm. En présence d'un terrain accidenté ou de dos-d'âne, il convient d'utiliser la machine avec le plateau dans la position de coupe la plus haute pour éviter les chocs de la lame.

ENTRETIEN ET LUBRIFICATION

ATTENTION!
- Débrancher la bougie d'allumage avant de procéder à toute opération de nettoyage, de maintenance ou de réparation. Porter des vêtements appropriés et des gants de travail.
- Quand on relève la machine ou une partie de la machine, utiliser toujours des instruments appropriés comme des support des sécurité.
- Ne pas laisser la machine relevée et sans supports de sécurité non gardée, surtout dans des lieux où personnes inexpertes et enfants peuvent avoir accès à la machine.
- Ne jamais jeter dans la nature les huiles usées, l'essence et tout autre produit polluant!
- Une maintenance fiable et une lubrification correcte contribuent à maintenir la tondeuse en parfait état de marche.

ATTENTION!
Pour rejoindre la transmission hydrostatique, il suffit d'enlever le carénage en dévissant les deux vis M8 placées en haute.

MOTEUR
Respecter les normes contenues dans le manuel du moteur en ce qui concerne les intervalles de lubrification; **il est toutefois indispensable de remplacer l'huile après les 50 premières heures de travail**, à travers un aspirateur d'huile. Utiliser de l'huile SAE 30. Première précaution à prendre: le moteur doit être correctement entretenu avec un filtre à air, des ailettes de refroidissement, une culasse propre et l'huile moteur au niveau souhaité. Contrôler le filtre à air toutes les 4 heures ou même plus fréquemment si l'environnement est très poussiéreux (fig. 10, réf. A). Contrôler la grille d'aspiration du refroidissement du moteur (fig. 10, réf. B).

ESSIEU HYDROSTATIQUE
L'essieu hydrostatique n'a pas besoin de maintenance spéciale. A l'intérieur se trouve de l'huile 20W50. Le bouchon de remplissage huile se trouve dans la coté supérieure (fig. 9, réf. B).

POINTS DE GRAISSAGE
Lubrifier avec graisse toutes les 50 heures le pivot de la roue avant (fig. 5, réf. A) et graisser les articulations du guidon et les câbles.

CONTROLE DES LAMES ET DU PLATEAU
Une lame non affûtée arrache le gazon et enlaidit le cadre général. Il faut que l'affûtage des lames soit toujours effectué sur les tranchants des deux lames. Affûter les deux tranchants avec une meule à grain moyen. Si la machine vibre de façon anormale, il faut vérifier l'équilibrage de la lame en la soutenant avec un fer rond enfilé dans le trou central. Pour démonter une lame, la saisir avec force en utilisant des gants de travail et dévisser la vis centrale. Attention! Il s'agit de la vis à droite (fig. 13).

ATTENTION!
Serrer bien à fond la vis de serrage (fig. 13). **UTILISER TOUJOURS DES COUTEAUX D'ORIGINE!**

COURROIE MOTEUR – LAME
Régler la tension en agissant sur le registre (fig. 6, réf. D), qui se trouve près de la poulie sur l'essieu de la lame. Pendant le travail le ressort doit s' allonger de 2 mm. Si l'on constate l'entortillement ou la sortie de la courroie contrôler l'alignement des poulies. **Attention:** Lorsqu'on place les guide-courroie, il faut les rapprocher de la courroie. Quand la courroie est en tension elle ne doit pas toucher les guides sous le moteur.

COURROIE DU MOTEUR – ESSIEU HYDROSTATIQUE
Contrôler la tension du ressort. Pour le remplacement, décrocher le ressort de tension (fig. 7, réf. A).

ROTATION DE LA LAME
Pour activer et désactiver la rotation de la lame, utiliser le levier (fig. 2, réf. B). Pendant l'activation le moteur doit être à mi-régime et la machine doit se trouver hors du gazon à couper. La lame se désactive en laissant le levier (fig. 2, réf. D). La lame doit s'arrêter en 5 secondes: si cela ne se passe pas ainsi, il faut enregistrer le frein en intervenant sur le ressort de charge (fig. 6, réf. A), et en remplaçant éventuellement le corps freinant (fig. 6, réf. B).
N.B. Cette opération doit être effectuée dans un Centre d'Assistance autorisé.

SUBSTITUTION DES COURROIES
La transmission du mouvement du moteur à la transmission hydraulique et à la lame est assurée par deux courroies trapézoïdales. **Remplacer les courroies dès qu'elles manifestent des signes d'usure!** Leur substitution et les réglages successifs sont assez complexes. Il faut donc confier ces opérations à un Centre d'Assistance autorisé. Pour la courroie du moteur du plateau de coupe, il faut démonter le guide-courroie sur l' essieu de la poulie du moteur. (**Note**: il faut réinsérer le ressort le dans l'anneau). **UTILISER TOUJOURS DES COURROIES D'ORIGINE!**

DISPOSITIF DE DEBLOCAGE DE LA TRACTION
Le dispositif de déblocage de la traction est placé latéralement sous le carénage arrière de la machine (fig. 12, réf. A). En cas d'avarie, placer le levier en point mort pour pouvoir déplacer la machine manuellement. Dans la position interne la machine est en point mort.

TABLEAU RECAPITUALTIF DE MAINTENANCE

OPERATION		A CHAQUE USAGE	APRES LES PREMIERES 5 HEURES	TOUTES LES 50 HEURES	TOUTES LES 100 HEURES	TOUTES LES 200 HEURES
Huile moteur	contrôler le niveau	●				
	remplacer		●	●		
Filtre à air	contrôler	●				
	remplacer					*
Bougie d'allumage	contrôler/régler				●	
	remplacer					●
Courroie – Prise de force	contrôler la tension		●		●	
	remplacer					*
Contrôler que: -la grille d'aspiration du moteur soit propre -les ailettes du moteur hydraulique soient propres		●				
Contrôler fixation et affûtage de la lame.			●	●		
Lubrifier avec graisse			●	●		

● opération recommandée
* **à effectuer si nécessaire**

IDENTIFICATION DES INCONVENIENTS

INCONVENIENT

CAUSE	SOLUTION
Démarrage défectueux ou fonctionnement irrégulier du moteur	
- Problèmes de carburation	- Nettoyer ou remplacer le filtre à air. - Régler le carburateur (respecter les indications du manuel relatif au moteur).
- Dépôts ou impuretés dans le carburant	- Vider le réservoir et utiliser une nouvelle essence. - Contrôler et remplacer éventuellement le filtre à essence. - Contrôler que l'orifice de purge sur le bouchon du réservoir ne soit pas obstrué.
- Le groupe allumage est insuffisant	- Contrôler la fixation du capuchon de la bougie. - Vérifier le nettoyage et la distance correcte entre les électrodes.
Baisse de rendement du moteur pendant la coupe	
- Vitesse d'avancement élevée par rapport à la hauteur de coupe.	- Réduire la vitesse. - Élever de quelques crans le plateau de coupe.
Coupe irrégulière	
- Plateau de coupe non parallèle au terrain	- Contrôler la pression des pneus
- Inefficacité des lames	- Contrôler que le montage des lames est correct. - Affûter ou remplacer les lames. - Contrôler la tension de la courroie moteur - plateau de coupe.
Vibrations pendant le fonctionnement	
- Lames déséquilibrées	– Équilibrer la lame ou remplacer les lames si endommagées.
- Fixations desserrées	- Vérifier et serrer les vis de fixation des lames, du moteur et du châssis.

LA MACHINE NE TIENT PAS LE POINT MORT
Régler le dispositif (fig. 11, réf. A) desserrer le contre-écrou et intervenir sur la vis M8.

FIN DU TRAVAIL
Pour s'arrêter laisser le levier d'avancement (fig. 1, n. 1). Afin d'arrêter le moteur conduire l'accélérateur dans la position de STOP (fig. 2, réf. A).

MISE EN DEPOT ET INACTIVITE PROLONGEE

Placer la machine dans un milieu sec, à l'abri des intempéries et, si possible, la recouvrir d'une bâche. Respecter les indications contenues dans le livret d'instructions du moteur. Si la machine ne sera pas utilisé pour plus de 30 jours il faut vidanger l' essence pour prévenir les dépôts de gomme dans le système d'alimentation ou sur des pièces vitales du carburateur. Afin d'éviter cette opération, il est possible de prolonger le temps du stockage du carburant dans le réservoir jusqu'à 12 mois en utilisant un additif pour essence approprié. Ajouter l'additif au réservoir de carburant ou dans un réservoir de stockage. Faire tourner quelques instants le moteur pour faire circuler l'additif dans le carburateur. Note: Si Vous utilisez de l'essence à l'alcool, vidanger toute l'essence du réservoir et faire tourner le moteur jusqu'à ce qu'il s'arrête, en panne de carburant.

MISE EN GARDE POUR LE TRANSPORT

Si la machine doit être transportée avec un camion ou remorque, baisser le plateau de coupe, insérer le frein de stationnement et fixer la machine au véhicule avec des câbles ou cordes.

HYDROSTATISCHER WIESENMÄHER GRILLO CL62 und CL62M

Sehr geehrter Kunde,
Wir danken Ihnen für Ihr Vertrauen, und beglückwünschen Sie zu Ihrem neuen Grillo CL62. Damit Sie lange Freude an Ihrem Mäher haben und dieser immer einwandfrei funktioniert, bitten wir Sie, dieses Handbuch aufmerksam durchzulesen und die darin enthaltenen Hinweise genau zu befolgen. Denn eine einwandfreie Wartung und eine korrekte Benutzung sind unabdingbare Voraussetzungen für einen problemlosen Betrieb und ein schönes Schnittbild. Bewahren Sie das Handbuch sorgfältig auf. Es ist ein wichtiger Bestandteil der Maschinenausstattung.

ALLGEMEINE BESCHREIBUNG UND VORGESEHENER GEBRAUCH

Der Grillo CL62 ist eine Maschine für das Mähen von Naturwiesen und Brachflächen entworfen, auch in Hanglagen (max. 25°).
Der Grillo CL62M ist eine Maschine für das Mähen und Mulching von Naturwiesen und Brachflächen entworfen, auch in Hanglagen (max. 30°).
Halten Sie sich immer an die vom Hersteller vorgeschriebenen Bedingungen in Hinblick auf Betrieb, Wartung und Reparatur.
Benutzen Sie ausschließlich Original Grillo Zubehör und Ersatzteile, die Sicherheit und Effizienz garantieren.
Der Hersteller lehnt jegliche Verantwortung für Schäden ab, die durch unsachgemäßen Gebrauch oder durch jegliche willkürlich am Zubehör ausgeführte Änderung verursacht wurde.

ACHTUNG! Lesen Sie vor dem Anlassen des Motors die folgenden Hinweise zum Schutz Ihrer persönlichen Sicherheit genau durch!

SICHEREHITSRELEVANTE HINWEISE

Vorsicht ist immer die beste Maßnahme, um Unfälle zu vermeiden. Lesen Sie die folgenden Hinweise aufmerksam durch, bevor Sie mit der Arbeit beginnen. Ein unsachgemäßer Gebrauch der Maschine und ihrer Ausrüstung kann Personen- oder Sachschäden zur Folge haben. Um alle eventuellen Risiken auf ein Minimum zu reduzieren, sind die folgenden Hinweise genauestens zu beachten:
1) Lesen Sie die vorliegende Bedienungsanleitung vor der ersten Benutzung der Maschine aufmerksam und komplett durch.
2) Die auf der Maschine angebrachten Hinweise bzw. Plaketten beachten.
3) Hände und Füße von der rotierenden Fräse fernhalten - Verletzungsgefahr!
4) Die Verwendung der Maschine darf nur den Personen gewährt werden, die vorher die vorliegende Anleitung gelesen haben oder vorher genau im sachgemäßen und sicheren Umgang mit der Maschine unterwiesen worden sind.
5) Vergewissern Sie sich vor dem Einschalten der Maschine, dass Kinder oder Tiere mindestens 15 Meter von der zu bearbeitenden Fläche entfernt sind. Auf keinen Fall darf das Annähern von dritten Personen oder Tieren beim Anlassen oder Gebrauch der Maschine erlaubt werden.
6) Das Gerät auf keinen Fall benutzen, wenn Sie unter Alkoholeinfluss, Drogeneinfluss oder Medikamenteneinfluss stehen und/oder müde sind.
7) Vor dem Fräsen die zu bearbeitende Fläche kontrollieren; Steine, Stöcke oder andere Gegenstände können von der Fräse weggeschleudert werden oder die Maschine beschädigen, und müssen daher entfernt werden.
8) **Beim Arbeiten immer geeignete Arbeitskleidung tragen. Es wird empfohlen, Arbeitsschuhe, Schutzbrillen, Gehörschutzstöpsel oder Kapselgehörschutz, Arbeitshandschuhe und lange Hosen zu tragen. Vermeiden Sie das Tragen von Kleidung oder Accessoires, die sich in den Steuervorrichtungen oder in der Fräse verfangen könnten (z.B. keine breiten Hosen, Schals etc. tragen).**
9) Bei Arbeiten an Hängen stets mit Vorsicht vorgehen, niemals bergauf oder bergab arbeiten, sondern senkrecht im Verhältnis zum Hang arbeiten. Besonders vorsichtig bei Richtungsänderungen sein. Die Maschine nicht auf allzu steilen Hängen einsetzen.

10) Das vorgeschriebene Mindestalter für die Benutzung der Maschine beträgt 16 (sechzehn) Jahre.
11) Im Rückwärtsgang nur langsam fahren. Stellen Sie sicher, dass der Boden hinter Ihnen frei von Hindernissen ist. Bei Gefahr den Lenkholm loslassen. Die Maschine hält sofort an.
12) Bei hohen Motordrehzahlen müssen die Bedienungshebel “mit Gefühl” benutzt werden.
13) Den Motor nicht in geschlossenen Räumen laufen lassen (Vergiftungsgefahr - gefährliche Abgase).
14) **VORSICHT! Der Treibstoff ist leicht entzündlich.** Den Treibstoff in speziell zu diesem Zweck hergestellten Kanistern aufbewahren. Stets im Freien und niemals bei angelassenem Motor nachtanken. Den Tankdeckel niemals bei angelassenem Motor öffnen oder wenn es heiß ist. Beim Austreten von Treibstoff auf keinen Fall versuchen, den Motor anzulassen sondern versuchen, die Maschine aus dem Gefahrenbereich zu entfernen unter Vermeidung von Zündquellen, bis die Abgase völlig verdampft sind.
15) Keinen Treibstoff verschütten, und beim Tanken ausgetretenen/verschütteten Treibstoff vor dem Anlassen des Motors entfernen.
16) Den Treibstoff in speziell zu diesem Zweck hergestellten Behältern aufbewahren.
17) Nur bei Tageslicht oder guter Beleuchtung arbeiten.
18) Den Einachsschlepper auf keinen Fall benutzen zur Zertrümmerung oder Zerquetschung von Baumaterial, Plastikmaterial, Metallteilen, Wurzeln, Stämmen oder Abfall im Allgemeinen.
19) Die Maschine nicht benutzen, um Personen, Tieren oder Dinge zu befördern. .
20) Die Sicherheitsvorrichtungen auf der Maschine niemals außer Funktion setzen bzw. entfernen!
21) Niemals bei laufendem Motor Reinigungsarbeiten bzw. Einstellungen durchführen.
22) Die Maschine niemals von einer anderen Person kontrollieren lassen, während Sie selbst auf dieser sitzen und der Motor läuft.
23) Der Benutzer ist immer für anderen Personen zugefügte Schäden oder den Gefahren, die gelaufen werden könnten, verantwortlich!
24) Beschädigte bzw. verformte Hacken nicht reparieren, sondern immer auswechseln.
25) Ausschließlich Original Grillo Ersatzteile verwenden.
26)Vor jeder Benutzung der Maschine sicherstellen, dass alle Sicherheitseinrichtungen funktionieren. Es ist strengstens untersagt, die Sicherheitseinrichtungen außer Betrieb zu setzen oder zu entfernen.
27) Vor jeder Benutzung der Maschine sicherstellen, dass alle Schrauben und Befestigungsmuttern der Fräs- bzw. der Hackeinrichtung gut angezogen sind.
28) Die Schutzverkleidung (Gehäuse, Kotbleche, usw.) darf nicht abmontiert werden.
29) Die Fräse niemals mit laufendem Motor reinigen.
30) Niemals barfuß arbeiten.
31) Die Einstellung des Motors, insbesondere die maximale Drehzahl, nicht verstellen.
32) Bevor die Maschine in einem eingeschlossenen Raum abgestellt wird, muss der Motor abgekühlt sein.
33) ACHTUNG: Um die Brandgefahr zu reduzieren, müssen der Motor, der Auspufftopf, die Auspuffkrümmer immer frei von Gras, Blättern, Staub usw. gehalten werden.
34) Den Treibstofftank immer nur im Freien entleeren.
35) Nicht laufen, sondern die Maschine stets im Gehschritt begleiten.
36) Den Motor mit einem angemessenen Abstand der Füße von der Fräse anlassen.
37) Die Maschine auf keinen Fall bei angelassenem Motor anheben oder transportieren.
38) **Die Maschine niemals mit Treibstoff im Tank an Stellen lagern, wo die Gase mit evtl. offenen Flammen oder Funken in Verbindung kommen könnten.**
39) Die Grillo Einachsschlepper wurden einzig zum Einsatz mit Grillo Original Zubehör entwickelt oder mit von Zubehör anderer Hersteller, das von Grillo genehmigt wurde. Auf keinen Fall darf Zubehör eingesetzt werden, das nicht Original Grillo ist oder von Herstellern produziert wurde, die nicht von Grillo genehmigt wurden. Bei Fragen wenden Sie sich immer an den zugelassenen Grillo Fachhändler oder an den Grillo Service.
40) Besondere Vorsicht ist bei Arbeiten an Steigungen geboten. In dieser Situation könnte der Bediener fallen und das Zurückfahren der Maschine verursachen, was eine große Gefahr darstellen könnte.
41) Höchste Vorsicht ist bei Arbeiten in Hanglage mit feuchtem Gras geboten.

42) Bei Arbeiten auf unebenen Böden immer langsam vorgehen.
43) Mit dem Wiesenmäher niemals auf Schotter arbeiten, da dieser angesaugt und weggeschleudert werden könnte.

Jeder unsachgemäße Gebrauch hat den Verfall des Garantieanspruches und der Haftung des Herstellers zur Folge.

ACHTUNG!

Bei andauerndem Einsatz der Maschine stets den Normen konformem Gehörschutz (Gehörschutzstöpsel oder Kapselgehörschutz) tragen.

ABB. A

IDENTIFIKATION DER MASCHINE UND KUNDENDIENST

Auf dem Rahmens befindet sich eine Plakette mit der Seriennummer der Maschine.

KUNDENDIENST
In diesem Handbuch finden Sie Anleitungen für den korrekten Gebrauch Ihrer Maschine und die vom Benutzer allein durchführbaren Wartungsarbeiten. Für alle nicht in diesem Handbuch beschriebenen Eingriffen und Arbeiten wenden Sie sich bitte an Ihren Grillo-Händler.

ERSATZTEILE
Verwenden Sie ausschließlich Original-Ersatzteile, da diese unter sicherheitsrelevantem und montagetechnischem Standpunkt keine Probleme bereiten. Bei der Ersatzteilebestellung immer die Seriennummer der Maschine und die Ersatzteilnummer angeben.
Für die Ersatzteile des Motors die Hinweise im Motor-Handbuch beachten.

GARANTIE
Es gelten die gesetzlichen Garantiebedingungen. Der Händler muss eine Kopie der Garantie-Karte der Maschine dem Kunden geben. Die Kopie kann von der Grillo Webseite heruntergeladen werden.
Für den Motor gelten die vom jeweiligen Hersteller vorgesehenen Garantiebedingungen.

ERSATZTEILE, DIE SIE IMMER ZUR HAND HABEN SOLLTEN
1 Messer
1 Schrauben für den Messer
1 Spannscheibe
1 Rändelscheibe

TECHNISCHE DATEN

MOTOR: **CL62**- BRIGGS&STRATTON **INTEK 950E Series** OHV 223cc 5,6 PS Einzelzylinder 4-Takt Benzin.

CL62M - KAWASAKI FJ 180V KAI, 179cc, 4,5 PS (Kw 3,4) Einzelzylinder, 4-Takt Benzin, mit Ölpumpe ausgerüstet.

ANLASSER: mit Reversierstarter und Ready-Start Vorrichtung.

KRAFTSTOFFBEHÄLTER: 1,1 Liter (CL62) – 1,6 Liter (CL62M)

GETRIEBE: hydrostatischer Antrieb.

M)ANTRIEB: zwei Antriebsräder.

GESCHWINDIGKEIT: stufenlos verstellbar - vorwärts von 0 bis 6km/h und rückwärts von 0 bis 3,5km/h (CL62) - stufenlos verstellbar - vorwärts von 0 bis 4,7 km/h und rückwärts von 0 bis 3 km/h (CL62M)

ANTRIEBSRÄDER: mit TRACTOR Rädern 4.00-8.

VORDERRAD: Vollgummi mit Anti-Pannen-Behandlung.

PARKIERBREMSE: durch Hebel aktivierbar.

LENKHOLM: einfach vom Lenker aus vertikal und seitlich verstellbar.

MÄHDECK: mit Heckauswurf und kippbarer Frontöffnung.

MÄHDECK-TYP: mit einem rotierenden Messer (CL62) - mit einem rotierenden Mulch-Messer (CL62M).

SCHNITTHÖHE: 50 –110 mm progressiv und schnell per Kurbel einstellbar.

SCHNITTBREITE: 620 mm.

MESSERUMLAUFGESCHWINDIGKEIT: 74m/sec.

LEISTUNG PRO STUNDE: 2000 m²/h.

ABMESSUNGEN: Länge: 1969 mm - Breite: 707 mm - Höhe: 1000 mm

GEWICHT: 99 kg (CL62) – 98 kg (CL62M)

INBETRIEBNAHME DER MASCHINE

1) Die Maschine auf Transportschäden untersuchen.
2) Ölstand von Motor und hydrostatischen Getriebe überprüfen.
3) Reifendruck kontrollieren: 1,5 bar Reifen 4.00 – 8.
4) Drehen Sie den Lenkholm in Arbeitsposition.
5) Bauen Sie die Stütze des Vorderrades an (Abb. 5).
6) Die Befestigungsschrauben und Einstellschraube des Frontrad-Halters sehr gut befestigen. Die Buchse im Halter muss sich blockieren.
7) In der Version mit elektrischem Starter die Kabel an Batterie anschließen (fig. 19)

EINFAHREN - VORSICHT!
Nach den ersten 5 Betriebsstunden das Motoröl auswechseln. Das Öl SAE 30 benutzen. Vergewissern Sie sich, dass es kein Ölverlust gibt, und alle Schrauben, vor allem die Befestigungsschrauben des Messers gut angezogen sind. Nach den ersten Betriebsstunden, stellen Sie sowohl den Motor-Riemen des Mähwerks als auch der Messerbremse ein (Abb. 6 - Abb. 7).

BETRIEBSANLEITUNG

Vor dem Anlassen des Motors immer die folgenden Kontrollen durchführen:
– Motorölstand kontrollieren (Abb. 8, A) – (siehe Motorhandbuch).
– Die Luftgitter für die Motorkühlung müssen sauber sein (Abb. 10, B).
– Der Luftfilter muss sauber sein (Abb. 10, A) – (siehe Handbuch).
– Das Mähdeck muss sauber sein.
– Die Kühlungs-Flügel des hydraulischen Motors müssen sauber sein (Abb. 9, A).
– Die Messer müssen scharf und gut befestigt sein.
Zum Einfüllen des Treibstoffs benutzen Sie einen Trichter mit einem sehr feinen Filter und frisches Benzin (Abb. 1 Nr. 11).

ANLASSEN VOM MOTOREN

– Den Gashebel drücken (Abb. 1, Nr. 4).
– Bei kaltem Motor den Starter benutzen (Abb. 1, Nr. 4). Ziehen Sie den Reversierstarter mit Kraft, um den Motor anzulassen (Abb. 1, Nr. 7).
– Den Motor einige Minuten lang warmlaufen lassen. Hinweis: Während der Transportfahrt nur den Vorwärtshebel/Stopphebel einschalten (Abb. 1, Nr. 1 – Abb. 2).

BEGINN DER ARBEIT

– Die Schnitthöhe mit Hilfe des Hebels (Abb. 1 Nr. 10) einstellen. Den Hangriff für die Zapfwellenkupplung betätigen (Abb. 2, B) und den Motor aufdrehen. Den Fahrthebel sanft betätigen (Abb. 2, C) und mit dem Mähen beginnen. Zum Anhalten die beiden Hebel loslassen (Abb. 2, D).
– Der Hebel (Abb. 2, C) dient dazu, die Arbeitsgeschwindigkeit zu wählen und auch den Rückwärtsgang zu wählen (Abb. 2, C). Wenn der Hebel nach vorne verschoben wird, wählt man die Vorwärtsgeschwindigkeit, wenn der Hebel nach hinten verschieben wird, wählt man den Rückwärtsgang**.** Wenn beide Hebel losgelassen werden, kommt der Hebel automatisch von der Vorwärtsposition zur Position STOP zurück.
- Um den Rückwärtsgang einzulegen, muss der Hebel gezogen gehalten werden (Abb. 2, C).

FRONTRAD-SPERRE

Wenn man an Hängen arbeitet, muss das Frontrad blockiert werden, indem das angezeigte Teil herunter-gestellt wird (Abb. 4, A).

PARKIERBREMSE

Um die Maschine korrekt abzustellen, benutzen Sie den Bremshebel. Auf der Position A (Abb. 8, B) ist die Bremse nicht aktiviert. Die Parkierbremse immer aktivieren, vor allem wenn die Maschine auf Neigungen stehen gelassen wird.

EINSTELLUNG DER MASCHINE

Die Maschine verfügt über eine Trockenkupplung auf dem Hydrostat, die beim Probelauf im Werk eingestellt wird. Die Vorspannung der Kupplung kann entsprechend den Erfordernissen verändert werden: die Mutter befestigen (Abb. 12, B). Um die Keilriemenspannung des Messerantriebs einzustellen, benutzen Sie die Einstellschraube (Abb. 6, D) und beschränken Sie die Entspannung der Ausgleichsfeder auf 2 mm. Die Messerbremse besteht aus einem Bremsblock (Abb. 6, B) und ist auf einem Federsattel befestigt (Abb. 6, A). Das Abkoppeln von der Riemenscheibe während der Arbeit muss minimal sein und darf erst nur vor dem Moment erfolgen,wenn der Keilriemen über der Leitrolle des Zapfwellenantriebs kraftschlüssig wird.

HINWEISE ZUM GEBRAUCH DER MASCHINE

1) Den Motor niemals überanstrengen. Wenn Rauch aus dem Auspufftopf austritt, wird der Motor zu stark beansprucht und es muss unbedingt langsamer gefahren werden.
2) Die Maschine nicht im Regen stehen lassen.
3) Die Klingen regelmäßig nachschleifen. Dadurch wird den Schnitt besser und der Motor geschont.

4) Beim Mähen den Motor auf maximaler Drehzahl halten, und die Geschwindigkeit der Grashöhe entsprechend anpassen.
5) **Die Gitter über dem Motor und die Kühlrippen des hydraulischen Motors sauber halten (Abb. 10).**

SCHNITTHÖHEINSTELLUNG
Die Schnitthöhe wird mit Hilfe des Hebels (Abb. 1, Nr. 10) eingestellt. Das Mähdeck kann auf verschiedenen Schnitthöhen von 50 bis 110 mm eingestellt werden. Auf unebenem Gelände sollte das Mähdeck auf die höchste Position eingestellt werden, damit das Messer nicht den Boden streift.

WARTUNG UND SCHMIERUNG

ACHTUNG!
- Vor jedem Reinigungs-, Wartungs- oder Reparatureingriff das Zündkabel von der Zündkerze trennen. Zweckmäßige Arbeitskleidung und Arbeitshandschuhe tragen.
- Wenn die Maschine oder ein Teil der Maschine angehoben wird, benutzen Sie immer geeignete Arbeitsmittel wie z.B Hubtische oder Radkeile.
- Wenn Sie Wartungsoperationen an der Maschine durchführen, lassen Sie die angehobene Maschine nie in ungesicherten Zustand (ohne Radkeile) und unbewacht, vor allem an einem Ort, wo unerfahrene Personen oder Kinder leichten Zugang zur Maschine haben können.
- Altöl, Benzin und andere umweltverschmutzende Produkte ordnungsgemäß entsorgen!
- Eine gute Wartung und eine korrekte Schmierung halten den Mäher stets funktionstüchtig und einsatzbereit.

VORSICHT!
Um zum hydrostatischen Antrieb zu gelangen, nehmen Sie die Haube weg, indem Sie die zwei hinteren und oberen M6-Schrauben lösen.

MOTOR
Für die Schmierung die im Motor-Handbuch aufgeführten zeitlichen Angaben beachten. Das Öl muss auf jeden Fall **nach den ersten 5 Arbeitsstunden** gewechselt werden mit einem Auslaufrohr für Öl. SAE 30 Öl benutzen. Besonders wichtig ist, dass der Motor korrekt gewartet wird: Luftfilter, Kühlrippen und Kopf müssen sauber gehalten werden, der Motorölstand muss stimmen. Den Luftfilter mindestens alle 4 Stunden kontrollieren, in staubigen Umgebungen auch häufiger (Abb. 10, A). Das Ansauggitter für die Motorkühlung überprüfen (Abb. 10, B).

HYDROSTATISCHE ACHSE
Die Achse benötigt keine spezielle Wartung. Es ist mit 20W50 Öl befüllt. Der Öleinflusshahn befindet sich auf dem oberen Teil der Achse (Abb. 9, B).

SCHMIERPUNKTE
Nach jeweils 50 Arbeitsstunden den Zapfen des vorderen Rades (Abb. 5, A) und die Gelenke des Lenkholms und die Kabel einfetten.

ÜBERPRÜFUNG VON MÄHDECK UND MESSERN
Ein stumpfes Messer schneidet das Gras nicht ab, sondern reißt es ab, was ein unschönes Schnittbild zur Folge hat. Beide Schneiden mit einem Schleifstein mittlerer Korngröße nachschleifen. Sollten Sie ein anormales Zittern der Maschine bemerken, vergewissern Sie sich, dass das Messer ausgewuchtet ist, indem Sie es mit einem im mittleren Loch eingesteckten Rundeisen halten. Zum Ausbauen das Messer mit Schutzhandschuhen festhalten und die mittlere Schraube herausdrehen. Vorsicht, es handelt sich um die rechtsgängige Schraube (Abb. 13).

VORSICHT!
Die Befestigungsschraube fest anziehen (Abb. 13). **AUSSCHLIEßLICH ORIGINAL-MESSER VERWENDEN!**

KEILRIEMEN FÜR DEN MESSERANTRIEB
Die Riemenspannung wird mit Hilfe der Spannvorrichtung eingestellt (Abb. 6, D), die sich neben der Keilriemenscheibe von der Messerachse befindet. Während der Arbeit muss sich die Feder um 2 mm dehnen können. Sollte sich der Keilriemen aufwickeln oder aus der Rille der Keilriemenscheibe herausspringen, ist die Ausrichtung der Keilriemenscheibe zu kontrollieren. **VORSICHT!** Die Riemenführungen müssen derart positioniert werden, dass sie den Keilriemen unter Spannung nie anfassen.

KEILRIEMEN FÜR DIE HYDROSTATISCHE ACHSE
Überprüfen Sie die Spannung der Feder. Zum Auswechseln muss die Spannfeder ausgehängt werden (Abb. 7, A).

ROTATION DES MESSERS
Für das Einschalten/Ausschalten des Messers, benutzen Sie den Hebel (Abb. 2, B). Beim Einschalten muss der Motor mit halber Kraft arbeiten und die Maschine darf nicht auf dem zu schneidenden Gras stehen. Das Ausschalten erfolgt, wenn Sie den Hebel loslassen (Abb. 2, D). Das Messer muss innerhalb von 5 Sekunden stehen bleiben; andernfalls muss die Bremse durch die Lastfeder (Abb. 6, A) eingestellt werden und eventuell der Bremskörper ausgetauscht werden (Abb. 6, B).
NB: Diese Operation muss nur in einem autorisierten Grillo-Kundendienstzentrum vorgenommen werden.

AUSWECHSELN DER KEILRIEMEN
Die Übertragung der Bewegung des Motors auf das Hydraulikgetriebe und auf die Messer erfolgt über zwei Keilriemen. **Diese Keilriemen müssen ausgewechselt werden, sobald deren Abnutzung sichtbar wird.** Das Auswechseln und nachfolgende Einstellen der Keilriemen erfordert Fachkenntnisse und muss daher von einem Grillo-Kundendienstzentrum vorgenommen werden. Für den Keilriemen, der den Motor mit dem Mähdeck verbindet, muss die Riemenführung auf der Achse der Motor-Riemenscheibe weggenommen werden.
IMMER ORIGINAL-ERSATZRIEMEN VERWENDEN!

VORRICHTUNG ZUM AUSKUPPELN DES ANTRIEBS
Der Hebel zum Auskuppeln des Antriebs befindet sich auf einer Seite der Maschine unter der hinteren Verkleidung (Abb. 12, A). Sollte die Maschine eine Panne haben und deshalb von Hand geschoben werden müssen, legen Sie den Leerlauf ein durch Kippen des Hebels. In der internen Stellung ist die Maschine auf Leerlauf.

ZUSAMMENFASSENDE WARTUNGSTABELLE						
ARBEIT		**NACH JEDEM GEBRAUCH**	**NACH DEN ERSTEN 20 STUNDEN**	**JEWEILS NACH 50 STUNDEN**	**JEWEILS NACH 100 STUNDEN**	**ALLE 200 STUNDEN**
Motoröl	das Niveau überprüfen	●				
	wechseln		●	●		
Luftfilter	überprüfen	●				
	wechseln					*
Zündkerze	überprüfen/einstellen				●	
	wechseln					●
Zapfwelle-Riemen	die Spannung überprüfen		●		●	
	wechseln					*
Überprüfen Sie, dass: - das Ansauggitter des Motors sauber ist - die Kühlrippen des hydraulischen Motors sauber sind		●				
Überprüfen Sie, dass die Messer gut geschärft und befestigt sind.			●	●		
Schmieren			●	●		

● empfohlene Operation
* **nur wenn notwendig durchführen**

LISTE DER HÄUFIGSTEN STÖRUNGEN UND DEREN BEHEBUNG

STÖRUNG	
URSACHE	ABHILFE
Der Motor hat Schwierigkeiten beim Starten oder läuft unregelmäßig	
- Vergaserprobleme	- Luftfilter reinigen oder auswechseln
	- Vergaser einstellen (siehe Motorhandbuch)
- Schmutziger Treibstoff	- Tank entleeren und frisches Benzin nachfüllen
	- Benzinfilter kontrollieren und ggf. auswechseln
	- Das Entlüftungsloch im Tankdeckel ist verstopft, und muss gereinigt werden.
- Zündanlage ist defekt	- Befestigung des Zündkerzensteckers kontrollieren
	- Abstand und Zustand der Elektroden kontrollieren
Motorleistung sinkt beim Mähen	
- Für die Schnitthöhe zu hohe Geschwindigkeit	- Langsamer fahren
	- Schnitthöhe höher stellen
Schlechtes, unregelmäßiges Schnittbild	
- Mähdeck liegt nicht parallel zum Boden	- Reifendruck kontrollieren
- Messer schneiden schlecht	- Messer-Montage überprüfen
	- Messer nachschleifen oder auswechseln
	- Spannung des Riemens vom Motor zum Mähdeck überprüfen
Vibrationen beim Arbeiten	
- Messer sind nicht ausgewuchtet	- Messer auswuchten und ggf. beschädigte Messer auswechseln.
- Befestigungsschrauben sind locker	- Befestigungsschrauben von Messern, Motor und Rahmen kontrollieren und ggf. nachziehen.

DIE MASCHINE BLEIBT NICHT IM LEERLAUF
Die Vorrichtung einstellen (Abb. 11, A), die Gegenmutter lockern und die mittlere Schraube drehen.

NACH DER ARBEIT
Zum Anhalten den Vorwärtshebel loslassen (Abb. 1, Nr. 1). Um den Motor auszuschalten, stellen Sie den Gashebel auf die Stopp-Position (Abb. 2, A).

EINLAGERUNG UND LÄNGERE NICHTBENUTZUNG
Die Maschine an einem trockenen, vor Witterungseinflüssen geschützten Ort abstellen und möglichst mit einem Tuch abdecken. Befolgen Sie die im Motorhandbuch enthaltenen Hinweise. Sollte die Maschine für länger als 30 Tage nicht benutzt werden, entleeren Sie den Kraftstoffbehälter, um die Bildung von Ölrückständen in der Kraftstoffanlage oder im Vergaser zu vermeiden. Wenn Sie diese Operation vermeiden möchten, es ist möglich den Kraftstoff im Tank bis zum 12 Monaten aufzubewahren, indem Sie einen geeigneten Kraftstoff-Stabilisator benutzen. Fügen Sie den Kraftstoff-Stabilisator im Benzintank hinzu. Den Motor eine Weile laufen lassen, damit der Stabilisator in die Kraftstoffanlage fließen kann. Wenn das Benzin Alkohol enthält, lassen Sie den Motor laufen, bis den Kraftstoff aufgebraucht ist.

HINWEISE ZUM TRANSPORT DER MASCHINE
Wenn die Maschine auf einem LKW oder Anhänger transportiert wird, stellen Sie das Mähdeck auf die niedrigste Position, aktivieren Sie die Parkierbremse und befestigen Sie die Maschine am Fahrzeug mit Zurrgurten oder Seilen.

https://truckmanualshub.com/ 43

DESBROZADORAS HYDROSTATICAS
GRILLO CL62 y CL62M

Estimado cliente,
le agradecemos por la confianza y la preferencia que ha mostrado por nuestro Grillo CL62/CL62M y confiamos que el uso de su nueva máquina responda plenamente a sus exigencias. Para un empleo óptimo y un perfecto mantenimiento, le rogamos lea atentamente las indicaciones de este manual y procure seguirlas escrupulosamente, ello le permitirá obtener los máximos resultados y salvaguardar su compra.
Le rogamos conserve siempre este manual junto con la máquina.

DESCRIPCIÓN GENERAL Y USO PREVISTO
La máquina Grillo CL62 es un cortacesped con operador a pié construido para cortar la hierba y malezas, en terrenos pendientes e irregulares (max. 25°).
La máquina Grillo CL62M es un cortacesped con operador a pié construido para cortar la hierba y malezas y por el mulching, en terrenos pendientes e irregulares (max. 30°).
Respetar siempre las condiciones de funcionamiento, mantenimiento y reparación indicadas por el fabricante.
Usar sólo accesorios y recambios originales Grillo, los únicos que aseguran el mantenimiento de seguridad y eficiencia. Cualquier uso diferente o más allá de lo anteriormente mencionado se considerará como uso impropio.
El fabricante no se hará cargo de ningún daño causado por un uso incorrecto o impropio o por cualquier modificación no autorizada.

¡ATENCIÓN! Antes de encender el motor, lea atentamente.
¡Las siguientes advertencias son importantes para su incolumidad física

NORMAS DE PREVENCIÓN DE ACCIDENTES

La prudencia es el arma principal en la prevención de los accidentes. Le rogamos vivamente que lea con atención las advertencias siguientes sobre el uso de la máquina, antes de empezar el trabajo. El uso incorrecto del motocultor y de su equipamiento puede ser perjudicial; para reducir estas posibilidades adoptar las precauciones necesarias que se indican a continuación:

1) Lea este manual en su totalidad, antes de encender y poner en marcha el motocultor. Familiarícese con los comandos y con el correcto uso del motocultor.
2) Preste una atención especial a las prohibiciones y a las etiquetas de seguridad alrededor de la máquina.
3) La rotación de la fresa es muy peligrosa, **no poner nunca las manos o los piés debajo de la fresa.**
4) La máquina sólo debe ser utilizada por personas que hayan leído el manual de instrucciones y que hayan recibido indicaciones técnicas y prácticas para un uso seguro y apropiado del motocultor.
5) Mantener niños, animales y espectadores en general a una distancia de al menos 15 metros y no permitir que se acerquen durante el trabajo.
6) No usar el motocultor cuando esté cansado, si se han tomado alcohol, drogas o medicamentos que afecten a la capacidad de reacción.
7) Revisar siempre integramente el terreno en el que se va a utilizar el motocultor: retirar todos los objetos extraños que pudieran dañar a las cuchillas (p.e. piedras) o ser proyectados hacia arriba por la fresa (p.e. piedras, ramos etc...).
8) **Antes de comenzar el trabajo, ponerse prendas apropiadas de trabajo. Es altamente recomendable llevar calzados de seguridad, gafas o visera de protección, auriculares antiruido o tapones, guantes y pantalones largos. Durante el trabajo, no se debe llevar ropa que se pueda enganchar en los comandos o en la fresa (p.e. pantalones anchos, bufandas etc...).**
9) Las pendientes debe cortarse siempre en sentido transversal y nunca en sentido longitudinal. Hay que prestar especial atención al cambiar el sentido de marcha. Evitar trabajar en pendientes excesivamentes inclinadas.
10) Nunca permita que el motocultor sea utilizado por niños o por menores de 16 años.

https://truckmanualshub.com/ 44

11) En marcha atrás, el usuario debe prestar atención a la existencia de obstáculos detrás de él. En caso de peligro, abandonar el manillar: la máquina se parará inmediatamente.
12) Es peligroso accionar las palancas bruscamente, con el motor al régimen máximo.
13) Para evitar el peligro de exhalaciones venenosas, el motor de combustión nunca debe ponerse en marcha en recintos cerrados o mal ventilados.
14) **¡Cuidado! La gasolina es altamente inflamable**. Almacenar el combustible en recipientes fabricados específicamente con dicha finalidad. Llene el depósito siempre al aire libre y manteniendose alejado de chispas o llamas. No fume nunca durante el repostaje. La gasolina debe repostarse antes de arrancar el motor de combustión. No abrir el tapón del depósito ni repostar gasolina con el motor de combustión en marcha o con la máquina caliente. Si se ha derramado gasolina, alejar la máquina del área del derrame hasta que se hayan disipado los vapores de gasolina.
15) Evitar derrames de combustible y tras haber llenado el depósito limpiar cualquier derrame antes de arrancar el motor.
16) Almacenar el combustible en recipientes fabricados específicamente con dicha finalidad.
17) Trabaje sólo con la luz natural o con luz artificial muy buena.
18) Nunca utlizar el motocultor Grillo para aplastar o triturar materiales de construcción, material plástico, metálico, raíces, troncos o residuos en general.
19) Nunca utilizar la máquina para transportar personas o animales.
20) **No manipular o desactivar los dispositivos de seguridad.**
21) **No hacer ningún tipo de regulación o limpieza con el motor en marcha.**
22) **No hacer controlar la máquina por nadie mientras esté conduciendo con el motor en marcha.**
23) El usuario es siempre responsable de los daños sufridos por terceros, de los accidentes y de los peligros potenciales.
24) Las azadas deformadas o dañadas deberán sustituirse siempre, no repararlas nunca.
25) Se recomienda utilizar exclusivamente repuestos originales Grillo.
26) Antes de comenzar cualquier trabajo con la máquina, comprobar que todos los sistemas contra accidentes, de los cuales la máquina va dotada, funcionan perfectamente. Está rigurosamente prohibido desactivarlos o manipularlos sin autorización.
27) Antes de comenzar a trabajar, controlar que los tornillos y las tuercas de bloqueo de la fresa y de las azadas están bien apretados.
28) El equipamiento de protección (capós, guardabarros, etc.) se mantiene siempre durante el trabajo.
29) No limpiar la fresa con el motor encendido.
30) No usar la máquina con los pies descalzos.
31) No modificar las regulaciones del motor, especialmente la cantidad máxima de revoluciones.
32) Dejar enfriar el motor antes de guardar la máquina en ambientes cerrados.
33) ATENCION: Para reducir el peligro de incendio, mantener el motor, el silenciador del escape y los tubos de escape libres de hierba, hojas, polvo, etc..
34) Si fuera necesario vaciar el tanque de combustible, efectuar la operación al aire libre.
35) No correr, sino acompañar a la máquina siempre andando.
36) Al arrancar la máquina, hay que prestar atención a que haya suficiente distancia entre los piés y la fresa.
37) No levantar ni transportar la máquina con el motor de combustión en marcha.
38) **No guarde nunca una máquina con gasolina en el depósito en un lugar cerrado. Los vapores de gasolina que se forman se pueden inflamar al entrar en contacto con fuego o chispas.**
39) Los motocultores Grillo han sido diseñados únicamente para ser utilizados con accesorios originales Grillo o con accesorios de productores autorizados por Grillo S.p.A. No montar accesorios no originales o producidos por constructores no autorizados o modificados sin autorización de Grillo. Para cualquier duda ponerse siempre en contacto con un revendedor autorizado Grillo o directamente con el Servicio Asistencia Grillo.
40) Prestar atención al trabajar en las subidas: el riesgo de caída del usuario podría causar el retroceder de la máquina y crear una situación de peligro.
41) Prestar atención en las pendientes, sobre todo si la hierba es mojada
42) Cuando se trabaje en terrenos accidentados, moderar siempre la velocidad.
43) No trabajar sobre la grava por que podría ser aspirada y arrojada por las cuchillas.

https://truckmanualshub.com/ 45

Cualquier uso impropio supone la anulación de la garantía y la exoneración de cualquier responsabilidad del fabricante.

¡ATENCIÓN!

En caso de uso continuativo del accesorio, se recomienda el empleo de protecciones contra el ruido. Utilizar tapones o auriculares anti ruido conformes a la normativa vigente (fig. A).

FIG. A

IDENTIFICACIÓN Y ASISTENCIA

IDENTIFICACIÓN

La desbrozadora CL62/CL62M está equipado de una placa con el número de bastidor, posicionada en el chasis.

SERVICIO Y ASISTENCIA

Este manual proporciona las instrucciones para el uso y un correcto mantenimiento de base de la desbrozadora. Para obtener información acerca de las intervenciones no descritas en este manual, se ruega ponerse en contacto con el Revendedor local.

REPUESTOS

Se recomienda utilizar exclusivamente repuestos originales, los únicos que ofrecen características de seguridad y posibilidad de intercambio. Cada pedido debe ser acompañado por el número de bastidor de la máquina y la referencia de la pieza a sustituir. Para los repuestos del motor, atenerse a las indicaciones del manual correspondiente.

GARANTÍA

La garantía es ofrecida en los modos y dentro de los límites previstos por la ley en vigor. El revendedor tiene que entregar el certificado de garantía de la máquina al cliente final, imprimiendo una copia de la registración del sitio Internet Grillo. Por lo que respecta el motor, valen las condiciones previstas por los respectivos fabricantes.

RECAMBIOS QUE SE RECOMIENDA TENER

N. 1 cuchilla
N. 1 tornillo de cuchilla
N. 1 arandela esférica
N. 1 arandela estriada

https://truckmanualshub.com/ 46

CARACTERÍSTICAS TECNICAS

MOTOR: CL62 - BRIGGS & STRATTON **INTEK 950E Series** OHV 223 cc,5,6 HP mono-cilíndrico a 4 tiempos gasolina.

CL62M KAWASAKJ FJ 180V KAI, 179 cc, 4,5 HP (Kw 3,4) monocilíndrico a 4 tiempos gasolina, con sistema de lubricación forzada.

ARRANQUE: de tiro con autoenvolvente y dispositivo Ready-Start.

CAPACIDAD DEPÓSITO CARBURANTE: 1,1 Litros (CL62) – 1,6 Litros (CL62M)

TRANSMISIÓN: hidrostática.

TRACCIÓN: 2 ruedas motrices.

VELOCIDAD: de 0 a 6 km/h con variación continua y marcha atrás de 0 a 3,5 km/h (CL62) - de 0 a 4,7 km/h con variación continua y marcha atrás de 0 a 3 km/h (CL62M).

RUEDAS MOTRICES: con neumáticos tipo Tractor 4.00-8

RUEDA delantera: rueda maciza y a prueba de pinchazos.

FRENO DE ESTACIONAMIENTO: por mando de palanca.

MANCERAS: con regulación rápida en altura y lateralmente.

PLATO DE CORTE: con descarga posterior y apertura anterior basculante**.**

SISTEMA DE CORTE: 1 cuchilla rotativa de 62 cm (CL62) - 1 cuchilla rotativa mulching de 62 cm (CL62M).

ALTURA DE CORTE: de 50 a 110 continúa con regulación rápida a manivela

ANCHO DE CORTE: 620 mm

VELOCIDAD PERIFÉRICA CUCHILLA: 74 m/s.

CAPACIDAD HORARIA: 2000 m²/h (aproxim.)

DIMENSIONES: Largo: 1969 mm - **Ancho:** 707 mm - **Alto:** 1000 mm

PESO: 99 kg (CL62) – 98 kg (CL62M)

PUESTA EN SERVICIO DE LA MÁQUINA

1) Compruebe que la máquina esté íntegra y que no haya sufrido daños durante el transporte.
2) Verifique los niveles de aceite en el motor y en la transmisión hidrostática.
3) Verifique la presión de los neumáticos 1,5 BAR ruedas 4.00-8.
4) Girar las manceras.
5) Montar el soporte de la rueda delantera (fig. 5).
6) Atornillar bien los tornillos de fijación y de registro del soporte rueda anterior. El casquillo interior tiene que bloquearse.

RODAJE - ¡ATENCIÓN!
Cambie el aceite motor la primera vez después de 5 horas de trabajo. Utilizar aceite SAE 30. Verifiquen que no se produzcan derrames de aceite y que los tornillos no estén aflojados, especialmente los tornillos que aseguran la cuchilla. Después de las primeras horas de funcionamiento, regule el freno cuchilla y la tensión de la correa motor – plato de corte (fig. 6 – fig. 7).

https://truckmanualshub.com/ 47

INSTRUCCIONES DE USO

Antes de poner en marcha el motor, controlar siempre que:
- el aceite del motor esté a nivel (fig. 8, rif. A) - (atenerse a las indicaciones del manual correspondiente);
- las rejillas de aspiración para la refrigeración del motor estén limpias (fig.10, rif. B)
- el filtro de aire esté bien limpio, (fig. 10, rif. A) - (atenerse a las indicaciones del manual correspondiente);
- el plato de corte esté bien limpio;
- las aletas del motor hidráulico estén limpias (fig. 9, rif. A);
- las cuchillas estén bien afiladas y fuertemente aseguradas;

Llenar el depósito de combustible sirviéndose de un embudo dotado de un filtro muy fino y utilizando gasolina fresca (fig. 1 n°. 11).

PUESTA EN MARCHA DEL MOTOR
- Empujar la manija del acelerador (fig. 1, n°4)
- Si el motor está frío, accionar el starter (fig.1, n. 4). Poner en marcha el motor, tirando con fuerza la manecilla del auto-envolvente (fig.1, n. 7).
- Esperar algunos minutos para calentar el motor.

Nota: durante los desplazamientos, es oportuno inserir la manija roja de solo AVANCE/STOP (fig. 1, n. 1 – fig. 2).

INICIO DEL TRABAJO
- Seleccionar la altura de corte mediante el volante de mano (fig.1, n°10), acelerar el motor cuanto sea necesario e inserir la PTO-embrague (fig. 2, rif. B). Activar la palanca de avance (fig. 2, rif. C) y empezar el trabajo. Para detenerse, soltar las dos manijas rojas situadas sobre las manceras (fig. 2, rif. D).
- La palanca (fig. 2, rif. C) sirve para seleccionar la velocidad de trabajo y también para seleccionar la marcha atrás (fig.3, rif.B). Moviéndola hacia adelante se selecciona la marcha de avance, moviéndola hacia atrás la marcha atrás. Se recomienda accionarla moderadamente. Soltando las dos manijas rojas, la palanca vuelve automáticamente de la posición de avance en la posición de STOP.
- Para activar la marcha atrás, hay que mantener la palanca tirada (fig. 2, rif. C).

BLOQUEO RUEDA DELANTERA
Para trabajar en terrenos pendientes, es posible bloquear la rueda delantera bajando el particular (fig. 4, rif. A).

FRENO DE ESTACIONAMIENTO
Para estacionar correctamente la máquina hay que insertar la palanca del freno. En la posición (fig. 8, rif. B) el freno está desactivado. Se recomienda injertar siempre el freno de estacionamiento, especialmente si se deja la máquina en terreno pendiente.

REGISTRACIÓN MÁQUINA
La máquina está equipada de un embrague en seco para mantener registrada la posición. Si se tuviera que presentar la necesidad de modificar el cargo sobre el embrague, se aconseja de serrar el tornillo (fig. 12, rif. B). Para registrar la tensión de la correa de transmisión de la cuchilla hay que intervenir sobre el tornillo de regulación (fig. 6, rif. D) y mantener una extensión del resorte de compensación de 2 mm. El freno cuchilla se compone de un órgano en material de fricción frenante (fig. 6, rif. B) cargado por un muelle situado debajo de eso (fig. 6, rif. A). La distancia de la polea en fase de trabajo tiene que ser mínima y debe ser presente sólo en la fase final de la carrera del rodillo tensor de la toma de fuerza.

REGLAS ÚTILES DE BUEN USO
1) Nunca forzar el motor: si sale humo del escape, la máquina se está esforzando; es necesario desacelerar.
2) No dejar la máquina a la intemperie.
3) Afilar las cuchillas frecuentemente; la calidad del corte serà mejor y el motor se esforzará mucho menos.
4) Durante el corte, mantener el motor en régimen máximo, regular la velocidad en base a la altura del césped.
5) Mantener limpias las rejillas situadas sobre el motor y las aletas de enfriamiento del motor hidráulico (fig.10).

https://truckmanualshub.com/ 48

POSICIONES DE CORTE
Para regular la altura de corte, se utiliza el volante de mano (fig. 1, n. 10). La altura de corte puede variar de 50 a 110 mm. En presencia de terreno accidentado, cunetas o badenes, es oportuno trabajar con el plato en la posición de corte más alta para evitar choques por parte de la cuchilla.

MANTENIMIENTO Y LUBRICACIÓN

¡ATENCIÓN!
- Desconectar la bujía antes de iniciar cualquier operación de limpieza, mantenimiento o reparación. Llevar indumentaria apropiada y guantes de trabajo.
- Si fuera necesario levantar la máquina o parte de esa, utilizar siempre herramienta adecuada como soportes o ganchos de seguridad.
- No dejar la máquina en mantenimiento, sin dispositivos de seguridad o levantada en lugares accesibles a personas inexpertas, especialmente niños.
- Nunca desechar en el medio ambiente el aceite usado, la gasolina o cualquier otro producto contaminante.
- Un mantenimiento eficaz y una correcta lubricación contribuyen a mantener la máquina en perfectas condiciones.

¡ATENCIÓN! Para acceder a la transmisión hidrostática es suficiente quitar la carena posterior, destornillando los cuatro tornillos M6 situados detrás en la parte superior.

MOTOR
Para las operaciones de lubricación, seguir las normas incluidas en el manual del motor; de todos modos, es **indispensable sustituir el aceite tras las primeras 5 horas de trabajo,** utilizar un aspirador para cambiar el aceite (SAE30). La primera precaución consiste en que el motor esté correctamente mantenido con filtro de aire, aletas de enfriamiento y la culata motor limpias y aceite del motor a nivel. Controlar el filtro aire cada 4 horas o aún más frecuentemente si el medio ambiente es muy polvoriento (fig. 10, rif. A). Controlar la rejilla de aspiración del enfriamiento del motor (fig. 10, rif. B).

EJE HIDROSTÁTICO
El eje hidrostático no necesita mantenimiento. Contiene aceite 20W50. El tapón de llenado se encuentra en la parte superior (fig. 9, rif. B)

PUNTOS DE LUBRICACIÓN CON GRASA
Lubricar con grasa cada 50 horas el eje de la rueda delantera (fig. 5, rif. A) y las articulaciones de las manceras y los cables.

CONTROL CUCHILLA Y PLATO DE CORTE
Una cuchilla desafilada arranca el césped, dándole un aspecto desagradable. Es necesario que el afilado sea realizado siempre en los filos de las dos cuchillas. Afilar ambos filos mediante una muela de grano mediano. En caso de vibraciones anómalas, es necesario controlar el equilibrado de la cuchilla sosteniéndola con un eje introducido en el orificio central. Para desmontar una cuchilla, aferrarla fuertemente, utilizando guantes de trabajo y destornillar el tornillo central. ¡ATENCIÓN! El tornillo gira a la derecha (fig.13).

ATENCIÓN!
Ajustar a fondo el tornillo de fijación (fig.13) ¡USAR SIEMPRE CUCHILLAS ORIGINALES!

CORREA MOTOR - CUCHILLA
La tensión se regula através del registro (fig. 6, rif. D) situado cerca de la polea del eje cuchilla. Durante el funcionamiento, el muelle tiene que alargarse hasta 2 mm. En caso de enroscamiento o de salida de la correa, es necesario controlar el alineado de las poleas. **Atención:** cuando se posicionen las guías de la correa hay que acercarlas a la correa, de manera que, cuando la correa está en tensión, no las debe tocar.

https://truckmanualshub.com/ 49

CORREAS MOTOR – EJE HIDROSTÁTICO
Controlar la tensión del muelle. Para su sustitución es necesario desenganchar el muelle de tensión (fig.7, rif. A).

ROTACIÓN CUCHILLA
Para embragar y desembragar la rotación de la cuchilla, se utiliza la palanca (fig. 2, rif. B). Durante el embrague, el motor debe estar a régimen medio y la máquina no debe estar sobre el césped para cortar. El desembrague se produce soltando la palanca (fig. 2, rif. D). La cuchilla debe parar en cinco segundos; si ello no es así, registrar el freno intervenendo sobre el muelle de carga (fig. 6, rif. A). Si necesario, remplazar el freno (fig. 6, rif. B).
Nota: esta operación debe ser efectuada por un Centro de Asistencia Autorizado.

SUSTITUCIÓN CORREAS
La transmisión del movimiento del motor a la transmisión hidráulica y a las cuchillas se obtiene mediante dos correas trapezoidales. **¡Sustituir las correas en cuanto se detecten signos de deterioramento!** Su sustitución y las regulaciones sucesivas son bastante complejas y es indispensable que sean realizadas por un Centro Asistencia Autorizado. Para la correa motor-plato de corte, es necesario desmontar las guías en el eje de la polea motor.
¡USAR SIEMPRE CORREAS ORIGINALES!

DISPOSITIVO DE DESBLOQUEO DE LA TRACCIÓN
El dispositivo de desbloqueo de la tracción está posicionado en la parte lateral de la máquina, debajo del carenado posterior (fig.12, rif. A). Si se verificase una avería en la máquina o para poder desplazarla a mano, traslarla hacia el interior de la máquina, poniéndola así en posición neutral.

TABLA RECAPITULATIVA MANTENIMIENTO						
INTERVENTOS		**CADA UTILIZO**	**PRIMERAS 5 HORAS**	**CADA 50 HORAS**	**CADA 100 HORAS**	**CADA 200 HORAS**
Aceite motor	Controlar el nivel	●				
	Sustituir		●	●		
Filtro aire	Controlar	●				
	Sustituir					*
Bujía	Controlar/registrar				●	
	Sustituir					●
Correa PTO	Controlar tensión		●		●	
	Sustituir					*
Controlen que: - la rejilla de aspiración motor - las aletas del motor hidráulico sean limpias		●				
Controlar afilado y fijación cuchillas			●	●		
Lubricar con grasa			●	●		

● intervención recomendada
* intervenir si necessario

https://truckmanualshub.com/ 50

GUÍA A LA IDENTIFICACIÓN DE LOS INCONVENIENTES

INCONVENIENTE	
CAUSA	**SOLUCIÓN**
Puesta en marcha difícil o funcionamiento irregular del motor	
Problemas de carburación	- Limpie o sustituya el filtro de aire - Regle el carburador (siga las instrucciones del manual del motor) - Vacíe el tanque y emplee gasolina fresca
Depósitos o impurezas en el combustible	- Controle y, de ser necesario, cambie el filtro de gasolina - Controle que el agujero de purga del tapón del tanque no esté obstruido
Insuficiencia en el sistema de encendido	- Controle el fijado de los capuchones de las bujías Controle la limpieza y la correcta distancia entre los electrodos
Calo del rendimiento del motor durante el corte	
Velocidad de avance elevada en relación con la altura de corte	- Aminorar la velocidad - Aumentar la altura de corte
Corte irregular	
Plato de corte no paralelo al terreno	- Controle la presión de los neumáticos - Controle que la cuchilla esté bien montada
Ineficacia de la cuchilla	- Afilado sustituya la cuchilla - Controle la tensión de la correa motor-plato
Vibraciones durante el funcionamiento	
Cuchillas desequilibradas	- Equilibre o cambie las cuchillas averiadas
Fijaciones flojas	- Controle y ajuste los tornillos de fijación de las cuchillas, así como los del motor y del bastidor

LA MÁQUINA NO MANTIENE EL STOP
Registrar el dispositivo (fig. 11, rif. A), aflojar la contra tuerca e intervenir en el tornillo central.

FIN DEL TRABAJO
Para detenerse, soltar la palanca de avance (fig. 1, n. 1). Para apagar el motor, llevar la manecilla del acelerador en la posición de STOP (fig. 2, rif. A).

https://truckmanualshub.com/ 51

ALMACENAMIENTO E INACTIVIDAD PROLONGADA

Guardar la máquina en un ambiente seco, al reparo de la intemperie, cubriéndola si posible con una lona. Atenerse a las indicaciones del manual del motor. Si se prevé un periodo prolongado de inactividad (superior a un mes), es necesario vaciar el motor del combustible para prevenir la formación de depósitos gomosos en el sistema de alimentación o en partes vitales del carburador. Si se quiere evitar esta operación, es posible prolongar la conservación del combustible en almacenamiento hasta 12 meses añadiendo el aditivo estabilizante para gasolina. Mezcle el aditivo al carburante en el depósito o en el recipiente del carburante. Ponga en marcha el motor por un tiempo para hacer circular el aditivo en el sistema de alimentación. Nota: si el motor lleva gasolina con alcohol, vacíe el depósito haciendo funcionar el motor hasta que se vacíe por completo.

ADVERTENCIAS POR EL TRANSPORTE

Si la máquina se transporta con un camión o un remolque, baje el plato de corte, accione el freno de estacionamiento y asegúrala al medio de transporte mediante cuerdas, cables o cadenas.

NO. 1 ON CL62 ONLY – SOLO SU CL62

Fig. 1

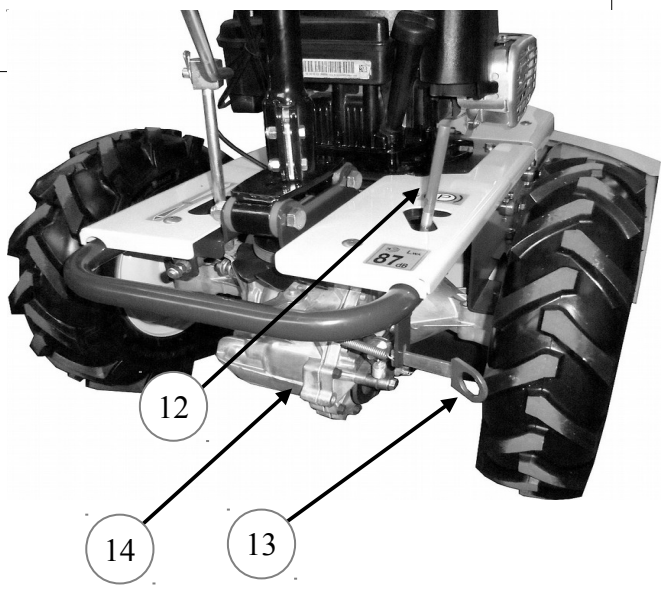

LEGEND - LEGENDA - LEGENDE - ZEICHENERKLÄRUNG - LEYENDA

1- Clutch levers
2- Engaging blade lever
3- Forward and reverse gear lever
4- Throttle lever
5- Handlebar horizontal adjustment device
6- Wheel block
7- Recoil starter
8- Handlebar height adjustment device
9- Air filter
10- Cutting height adjustment device
11- Fuel tank cap
12- Parking brake lever
13- Traction release lever
14- Hydrosatic axle

1- Leve comando frizione avanzamenti
2- Leva comando inserimento lama
3- Leva comando marcia avanti e retromarcia
4- Manettino acceleratore e stop
5- Leva regolazione orizzontale stegola
6- Bloccaggio ruota anteriore
7- Maniglia autoavvolgente
8- Leva di regolazione altezza manubrio
9- Filtro aria
10- Dispositivo di regolazione altezza di taglio
11- Tappo carburante
12- Leva freno di parcheggio
13- Leva sblocco trazione
14- Assale idrostatico

1- Leviers embrayage
2- Levier enclenchement de lame
3- Levier marche avant et marche arrière
4- Levier accélérateur moteur
5- Commande réglage horizontale du mancheron
6- Blocage de la roue
7- Démarrage à rappel automatique
8- Dispositif de réglage hauter du mancheron
9- Filtre à air
10- Dispositif réglage hauteur de coupe
11- Bouchon du réservoir
12- Levier frein de parking
13- Levier déblocage traction
14- Essieu hydrostatique

1- Kupplungshebel
2- Hebel zur Messereinschaltung
3- Vorwärts-und Rückwärtshebel
4- Gashebel
5- Bedienung zur waagerechten Einstellung des Lenkholms
6- Radsperre
7- Reversiertstarter
8- Bedienung sur Höheneinstellung des Lenkholms
9- Luftfilter
10- Schnitthöheneinstellung
11- Tankverschluss
12- Parkierbremshebel
13- Hebel zum Auskuppeln des Antriebs
14- Hydrostatische Achse

1- Palanca embrague
2- Palanca PTO - embrague
3- Palanca de avance
4- Acelerador motor
5- Palanca regulación horizontal manceras
6- Palanca bloqueo diferencial
7- Registro palanca bloqueo diferencial
8- Dispositivo de seguridad arranque accidental PTO
9- Registro palanca PTO – embrague
10 – Dispositivo de regulación altura de corte
11- Arranque autoenvolvente
12- Depósito combustible
13- Filtro aire
14- Eje hidrostatico

https://truckmanualshub.com/ 54

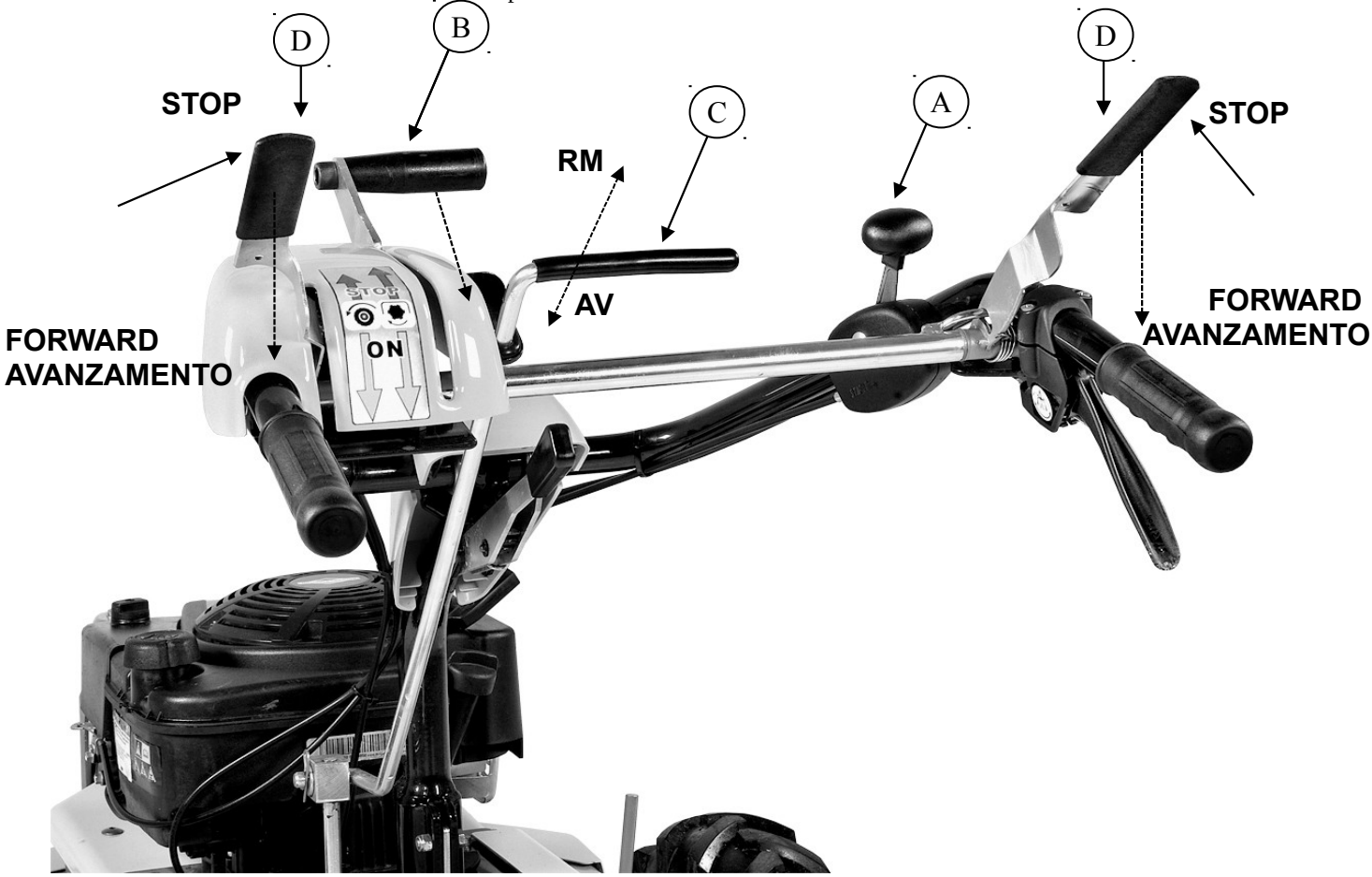

Fig. 2

Fig. 3

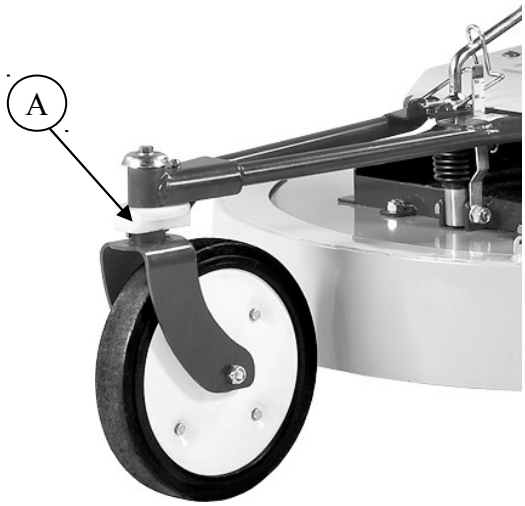

Fig. 4

Fig. 5

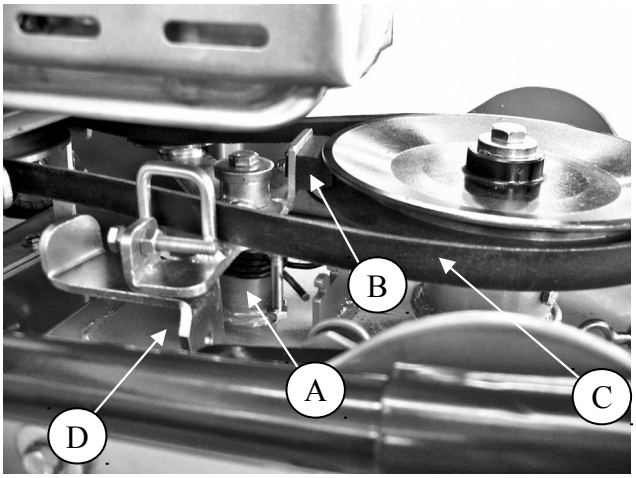

Fig. 6

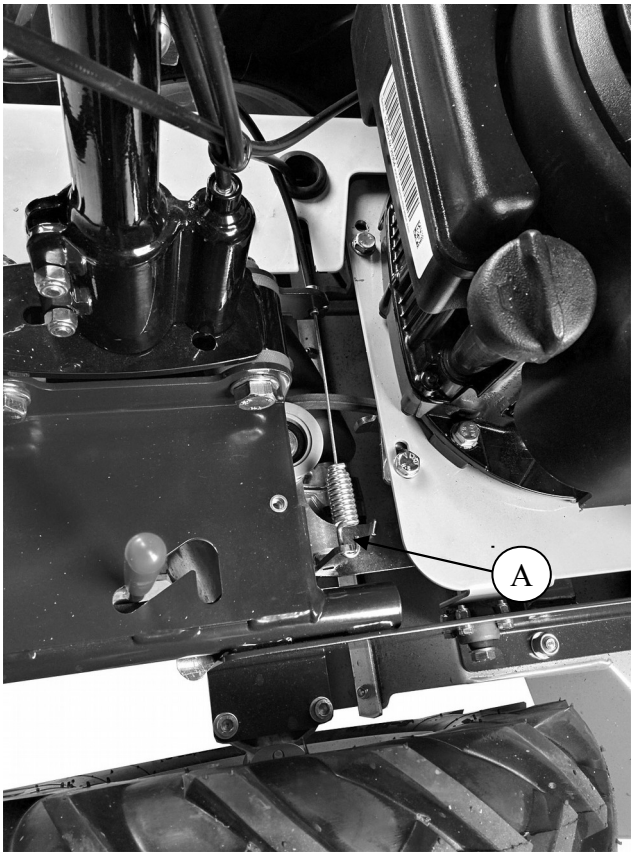

Fig. 7

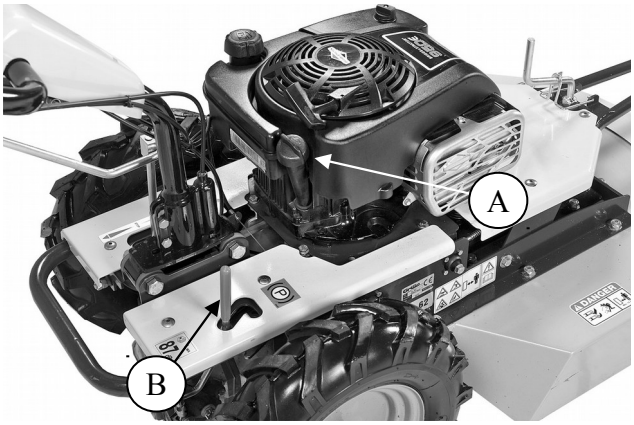

Fig. 8

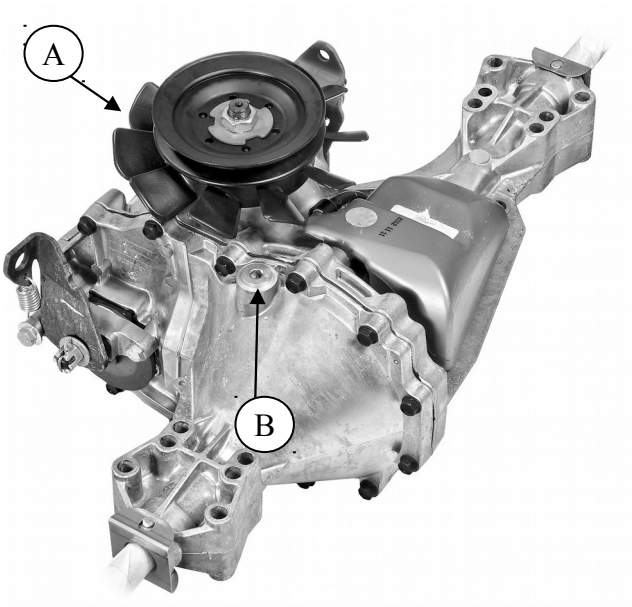

Fig. 9

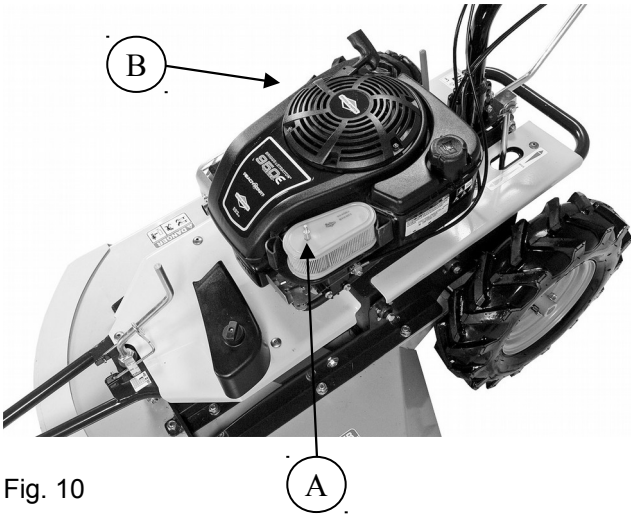

Fig. 10

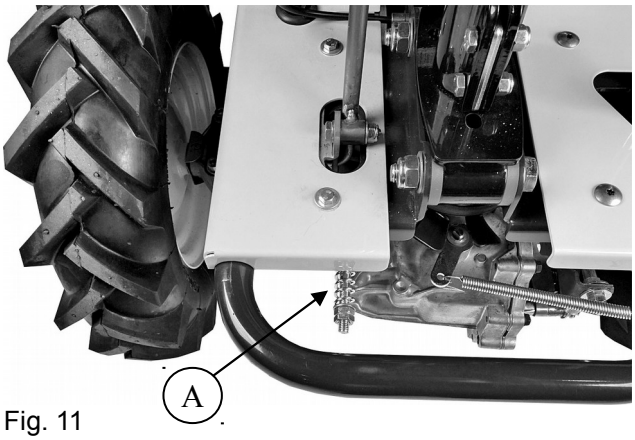

Fig. 11

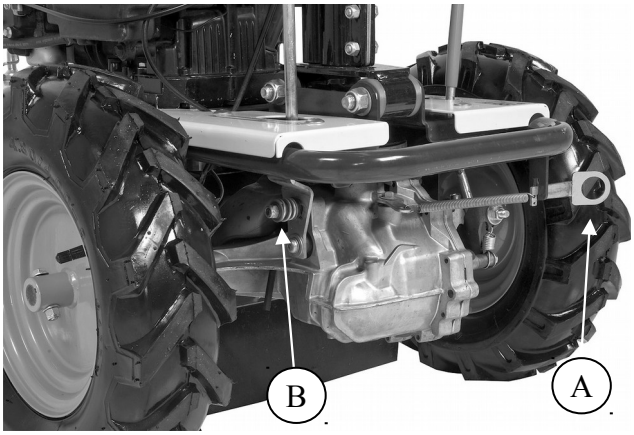

Fig. 12

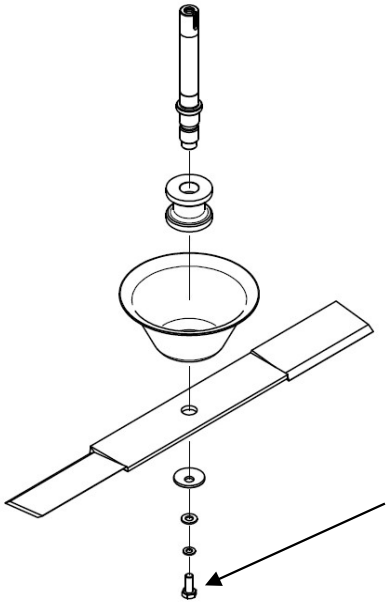

Fig. 13

Grillo S.p.A.

Grillo S.p.A.
47521 CESENA (ITALY) – Via Cervese 1701
Tel: +39 0547 633111
Fax: +39 0547 632011
Website: www.grillospa.it
E-mail: grillo@grillospa.it

GRILLO DEUTSCHLAND GmbH
Pilsener Strasse, 9 - D-86199 Augsburg
Tel: + 49 082126879910
Faxnr.: + 49 01733132860
Webseite: www.grillodeutschland.de
E-Mail: grillo@grillodeutschland.de

Grillo Agrigarden LTD
Dove fields Uttoexeter - ST148HU Staffordshire
Tel: + 44 01889569149
Fax no.: + 44 01889592666
Website: www.grilloagrigarden.co.uk
E-mail: info@grilloagrigarden.co.uk