https://truckmanualshub.com/

EUROMACH

New R25

EUROMACH

https://truckmanualshub.com/

Creata nel 1977, la Euromach Srl garantisce ai clienti (50% dei quali all'estero) 35 anni di esperienza nella costruzione di escavatori ragno (oltre 2500 in tutto il mondo) destinati non solamente alle aree montane, ma anche a quelle paludose e ai canali. L'azienda è certificata ISO 9001 e collabora con i principali produttori mondiali di componenti tecnologici per il miglioramento costante e la ricerca continua di nuove soluzioni per accrescere l'efficienza e la sicurezza delle macchine, alla base del successo dell'azienda. Gli escavatori "ragno" Euromach si distinguono per la loro capacità di lavorare in terreni molto ripidi e difficili, dove l'accesso ai normali mezzi è proibito.

Set up in 1977, Euromach S.r.l grants to their customer (50% of which in foreign countries) 35 years of experience in the construction of walking excavators (more than 2500 all around the world), that are destined to work not only in mountain areas, but also in swamps and channels. The company obtained also the certification ISO 9001 and cooperates with the main world producers of technological components for constant improvement and machines' security, which are the reasons behind the company success. Euromach excavators are ideally suited to work on very steep or rough-terrain sites, where access is severely restricted.

Crée en 1977, Euromach Srl garantie aux clients (dont 50% à l'étranger) 35 années d'expérience dans la construction des pelles araignées (plus de 2500 dans le monde entier) aux terrains de montagne, mais aussi térins maraicageux et aux cours d'eau. L'entreprise est certifiée ISO 9001 et collabore avec les principaux producteurs mondiales de composants technologiques pour une amélioration constante et une recherche continue des nouvelles solutions dans le but d'augmenter l'efficacité et la sécurité des machines, qui sont à la base du succès de l'entreprise. Les pelles araignées Euromach se distinguent pour leur capacité à travailler dans des terrains très raides et difficiles, ou l'accès aux moyens traditionnels est interdit.

Die Firma Euromach Srl, wurde im Jahr 1977 gegründet und bringt somit ihren Kunden, welche sich zu 50% im Ausland befindet, eine Erfahrung von über 35 Jahren in der Herstellung von Schreitbaggern entgegen und bürgt daher für technologisch innovative Produkte. Diese Schreitbagger sind für Einsätze konstruiert, welche für andere Maschinen nicht oder nur schwer durchführbar sind. Diese Einsätze beschränken sich nicht nur auf Bergland, Euromach Schreitbagger eignen sich auch besonders gut für Einsätze in sumpfigen Gebieten und Kanälen.
Die ISO 9001 Zertifikat gewährleistet die Verwendung von technologischen Komponenten marktführender namhafter Hersteller und eine stetige Forschung und Weiterentwicklung um die Leistung, Standhaftigkeit und Sicherheit der Maschinen zu erhöhen, was nicht zuletzt den Erfolg der Firma begründet.

TIGROTTO

1300 SUPER JOLLY

3500 MOBILE

5500 MOBILE

6500 MOBILE

8500 MOBILE

R25

L' R25 2WD è un escavatore di peso ridotto studiato per essere trasportato interamente con un elicottero senza bisogno di dividere i vari componenti.
Inoltre la particolarità del brandeggio del braccio permette a questo escavatore di lavorare anche in spazi molto ristretti.

The excavator R25 2WD is a small weight machine designed to be transported entirely with a helicopter without the need to divide his components.
In addition, the special boom slewing allows this excavator to work in very restricted spaces.

La pelle araignée R25 2WD Mobile a été étudié, grâce à son poids réduit, pour être héliportée entièrement sans être démontée.
De plus, l'orientation particulière du bras permet à cette machine de travailler dans des milieux d'accès difficiles.

Der Schreitbagger R25 2WD Mobile ist eine Maschine mit einem reduzierten Gewicht, welcher vollständig mit einem Hubschrauber befördert werde kann, ohne in seine Komponenten aufteilen zu müssen.
Darüber ermöglicht die Armschwenkung des Baggers auch in engen und geschlossenen Räumen zu arbeiten.

Escavatori Euromach / Euromach excavators
Pelles Euromach / Bagger Euromach

1500 MOBILE

R455

R555

R755

R955

R1055

R1255

R1455

https://truckmanualshub.com/

Motore / Engine / Moteur / Motor

https://truckmanualshub.com/

Modello: Kubota 1305 B Stage V
Tipo: Diesel 4 tempi raffreddato ad acqua
Numero cilindri: 3
Cilindrata: 1305 cm3
Potenza massima: 25 Hp (18,5 kW)
Tensione alimentazione: 12V
Alternatore: 40 A/h

Model: Kubota 1305 B Stage V
Type: 4 strokes water-cooled turbo Diesel
Cylinders number: 3
Displacement: 1305 cm3
Max power: 25 Hp (18,5 kW)
Electric system: 12V
Generator: 40 A/h

Modèle: Kubota 1305 B Stage V
Type: Turbo Diesel 4 temps refroidissement par liquide
Nombre de cylindres: 3
Cylindrée: 1305 cm3
Puissance maximum: 25 Hp (18,5 kW)
Tension du moteur: 12V
Générateur: 40 A/h

Modell: Kubota 1305 B Stage V
Typ: Viertakt– Turbodieselmotor mit Flussigkeitskühlung
Zylinderanzahl: 3
Hubraum: 1305 cm3
Höchstleistung: 25 Hp (18,5 kW)
Speisespannung: 12V
Wechselstromgenerator: 40 A/h

Rated Power

18.5 kW @ 2600 rpm

Kubota®

Performance Curves

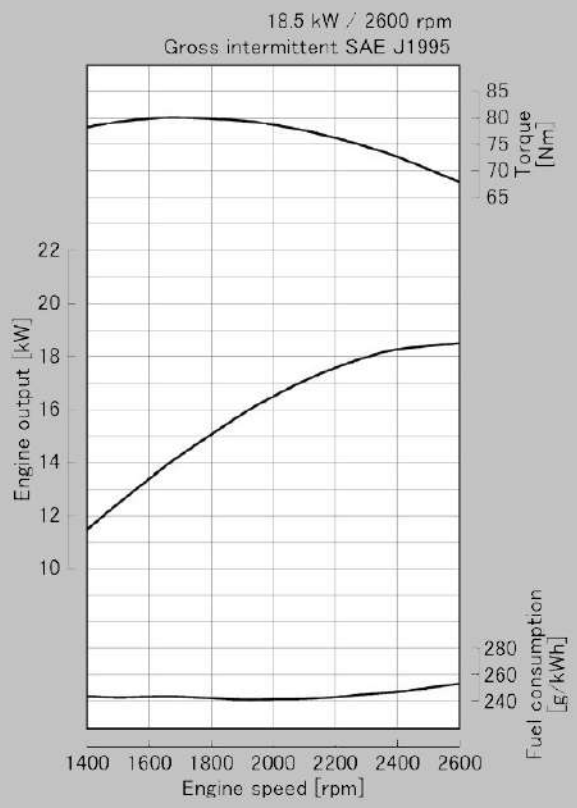

R25 2WD & R24 4WD

https://truckmanualshub.com/

Massa operativa 2WD = 2.300 Kg
Massa operativa 4WD = 2.500 Kg
Sfilo idraulico del braccio = 0,60 Mt
Forza di strappo = 20 kN
Forza di penetrazione = 13 kN
Rotazione continua su 360°
Velocità di rotazione = 9 giri/min
Velocità di marcia 2WD = 2,0 / 3,5 Km/h
Velocità di marcia 4WD = 2,0 / 3,5Km/h
Funzionamento con gasolio per autotrazione
Capacità serbatoio gasolio = 18 Lt
Capacità serbatoio olio idraulico = 35 Lit

n. 3 pompe totali di cui n°2 a pistoni e n°1 ad ingranaggi (portata complessiva 24+24+9 = 57 Lt/min).
Impianto principale con valvola distributrice a 7 sezioni componibili pilotata idraulicamente.
Pressione circuito principale = 230 bar
Cilindri con ammortizzatori a fine corsa.
Valvole di blocco su tutti i cilindri parte bassa (zampe) e sui 2 cilindri del braccio principale.
Rotazione torretta con motore idraulico e riduttore epicicloidale con freno lamellare negativo e valvola ammortizzatrice di frenata.
Trazione posteriore mediante 2 riduttori ruota, completi di freno negativo con possibilità di sgancio meccanico.
Pressione circuito di posizionamento = 200 bar.
Brandeggio braccio 50°/90°

Cabina antiribaltamento ROPS insonorizzata, fornita di cristalli temprati e colorati, tergicristallo elettrico, faro di lavoro, avvisatore acustico e riscaldamento.
Sedile meccanico.
Manipolatori con 2 minijoystick.
OPZIONE: manipolatori con 3 mini-joystick.

Operating mass 2WD = 2.300 Kg
Operating mass 4WD = 2,500 Kg
Hydraulic extension of the arm = 0.60 Mt
Breakout force = 20 kN
Penetration force = 13 kN
Continuous 360 ° rotation
Rotation speed = 9 rpm
2WD driving speed = 2.0 / 3.5 Km / h
4WD travel speed = 2.0 / 3.5Km / h
Operation with diesel fuel for motor vehicles
Diesel tank capacity = 18 Lt
Hydraulic oil tank capacity = 35 Lit

n. 3 total pumps of which 2 are piston and 1 gear (total flow rate 24 + 24 + 9 = 57 Lt / min).
Main system with hydraulically piloted 7-section modular distribution valve.
Main circuit pressure = 230 bar
Cylinders with end-of-stroke shock absorbers.
Block valves on all cylinders in the lower part (legs) and on the 2 cylinders of the main boom.
Turret rotation with hydraulic motor and planetary reduction gear with negative lamellar brake and damping valve for braking.
Rear drive by means of 2 wheel reducers, complete with negative brake with the possibility of mechanical release.
Positioning circuit pressure = 200 bar.
Arm swing 50 ° / 90 °

ROPS soundproofed rollover cab, equipped with tempered and colored glass, electric wiper, working light, horn and heating.
Mechanical seat.
Manipulators with 2 mini-joysticks.
OPTION: manipulators with 3 mini-joysticks.

Masse opérationnelle 2WD = 2.300 Kg
Masse opérationnelle 4WD = 2 500 Kg
Extension hydraulique du bras = 0,60 Mt
Force d'arrachement = 20 kN
Force de pénétration = 13 kN
Rotation continue à 360°
Vitesse de rotation = 9 tr/min
Vitesse de conduite 2WD = 2,0 / 3,5 Km / h
Vitesse de déplacement 4WD = 2,0 / 3,5Km / h
Fonctionnement avec du carburant diesel pour véhicules à moteur
Capacité du réservoir de gasoil = 18 Lt
Capacité du réservoir d'huile hydraulique = 35 Lit

n.m. 3 pompes au total dont 2 à piston et 1 à engrenage (débit total 24 + 24 + 9 = 57 Lt/min).
Système principal avec vanne de distribution modulaire à 7 sections pilotée hydrauliquement.
Pression du circuit principal = 230 bar
Vérins avec amortisseurs de fin de course.
Bloquer les vannes sur tous les vérins en partie basse (jambes) et sur les 2 vérins de la flèche principale.
Rotation tourelle avec moteur hydraulique et réducteur planétaire avec frein lamellaire négatif et soupape d'amortissement.
Entraînement arrière au moyen de 2 réducteurs de roue, complet de frein négatif avec possibilité de déblocage mécanique.
Pression du circuit de positionnement = 200 bar.
Balancement des bras 50°/90°

Cabine de retournement insonorisée ROPS, équipée de verre trempé et coloré, essuie-glace électrique, phare de travail, klaxon et chauffage.
Siège mécanique.
Manipulateurs avec 2 mini-joysticks.
OPTION : manipulateurs avec 3 mini-joysticks.

Betriebsmasse 2WD = 2.300 Kg
Betriebsmasse 4WD = 2.500 kg
Hydraulische Verlängerung des Arms = 0,60 Mt
Losbrechkraft = 20 kN
Eindringkraft = 13 kN
Kontinuierliche 360°-Drehung
Drehzahl = 9 U/min
2WD Fahrgeschwindigkeit = 2,0 / 3,5 Km / h
4WD-Fahrgeschwindigkeit = 2,0 / 3,5 km / h
Betrieb mit Dieselkraftstoff für Kraftfahrzeuge
Dieseltankinhalt = 18 Lt
Fassungsvermögen des Hydrauliköltanks = 35 Liter

n. 3 Gesamtpumpen, davon 2 Kolben- und 1 Zahnradpumpe (Gesamtdurchfluss 24 + 24 + 9 = 57 Lt / min).
Hauptsystem mit hydraulisch vorgesteuertem modularem Verteilerventil mit 7 Abschnitten.
Hauptkreisdruck = 230 bar
Zylinder mit Stoßdämpfer am Hubende.
Sperrventile an allen Zylindern im unteren Teil (Beine) und an den 2 Zylindern des Hauptauslegers.
Revolverdrehung mit Hydraulikmotor und Planetenuntersetzungsgetriebe mit negativer Lamellenbremse und Dämpfungsventil.
Hinterradantrieb über 2 Untersetzungsgetriebe, komplett mit Negativbremse mit der Möglichkeit der mechanischen Freigabe.
Druck des Stellkreises = 200 bar.
Armschwenk 50° / 90°

Schallgedämmte ROPS-Rollover-Kabine, ausgestattet mit gehärtetem und farbigem Glas, elektrischem Scheibenwischer, Arbeitsscheinwerfer, Hupe und Heizung.
Mechanischer Sitz.
Manipulatoren mit 2 Mini-Joysticks.
OPTION: Manipulatoren mit 3 Mini-Joysticks.

EQUIPAGGIAMENTO STANDARD / STANDARD EQUIPMENT / ÉQUIPEMENT STANDARD / STANDARD AUSRÜSTUNG

https://truckmanualshub.com/

CABINA / CABIN / CABINE / KABINE

MINIJOYSTICK / MINIJOYSTICK / MINIJOYSTICK / MINIJOYSTICK

SFILO IDRAULICO ZAMPE ANTERIORI / HYDRAULIC RELEASE OF THE FRONT LEGS / LIBÉRATION HYDRAULIQUE DES JAMBES AVANT / HYDRAULISCHE FREIGABE DER VORDERBEINE

OPZIONI / OPTION / OPTIONS / OPTIONEN

https://truckmanualshub.com/

4 RUOTE MOTRICI / 4 DRIVE WHEELS / 4 ROUES MOTRICES / 4 ANTRIEBSRÄDER

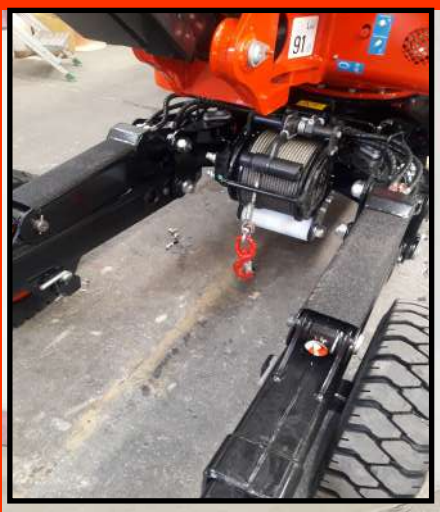

ARGANO SU TELAIO / WINCH ON FRAME / TREUIL SUR CADRE / WINDE AUF RAHMEN

OPZIONI / OPTION / OPTIONS / OPTIONEN

https://truckmanualshub.com/

ARGANO SU BRACCIO / WINCH ON ARM / TREUIL SUR BRAS / WINDE AUF ARM

PREDISPOSIZIONE IDRAULICA PER NUMEROSI ACCESSORI / HYDRAULIC PREPARATION FOR MANY ACCESSORIES / PRÉPARATION HYDRAULIQUE POUR DE NOMBREUX ACCESSOIRES / HYDRAULISCHE VORBEREITUNG FÜR VIELE ZUBEHÖR

https://truckmanualshub.com/

https://truckmanualshub.com/

EUROMACH

2WD

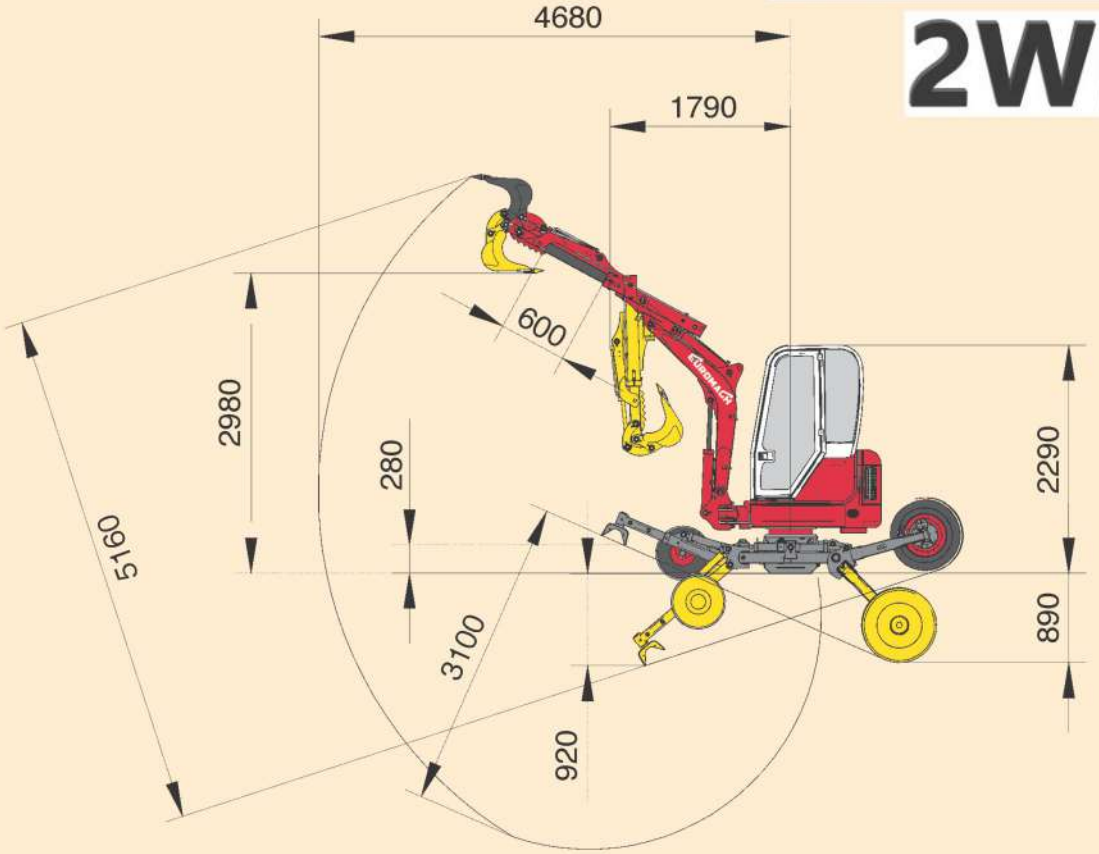

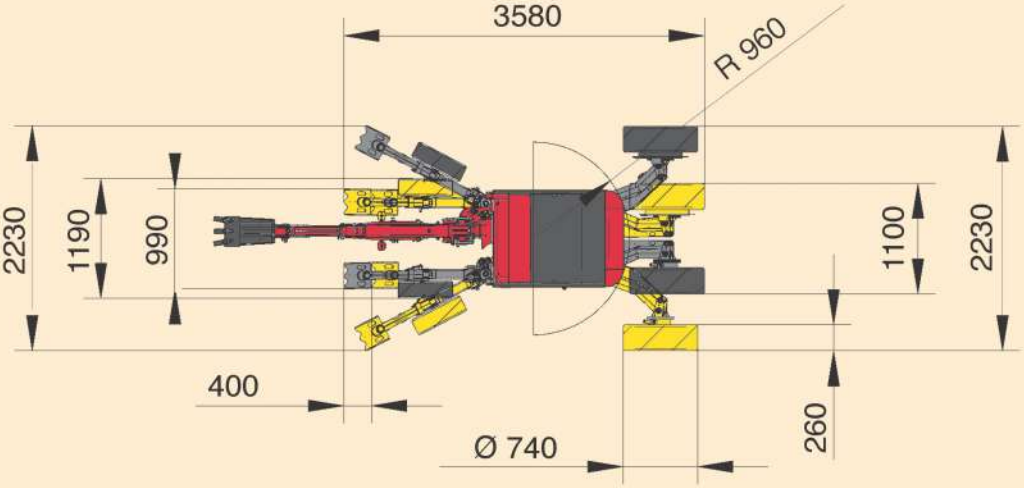

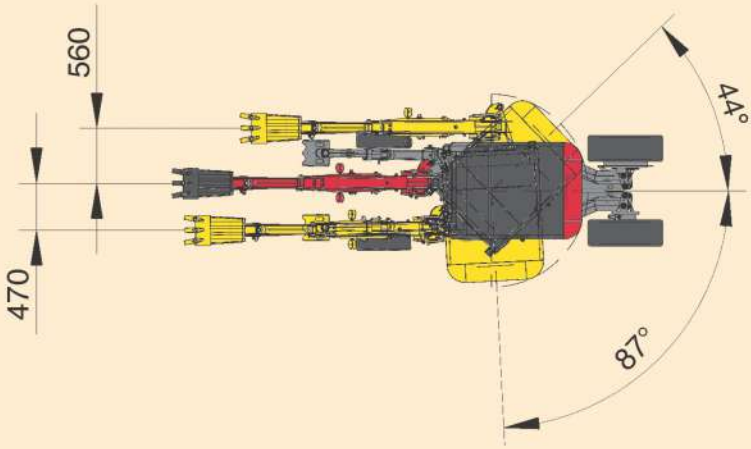

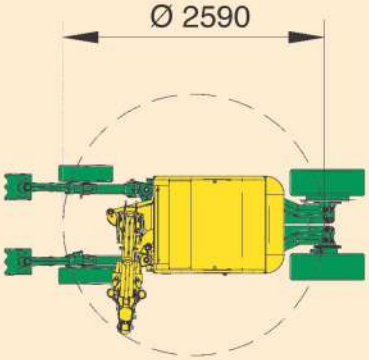

https://truckmanualshub.com/

EUROMACH

4WD

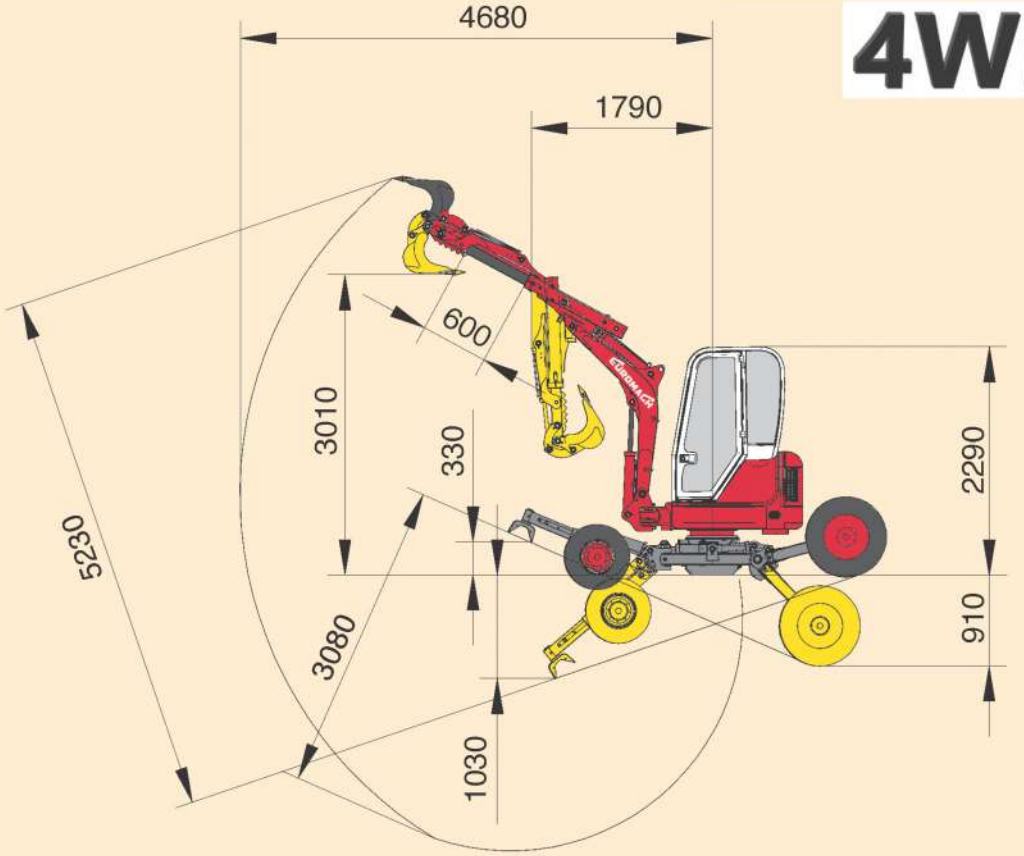

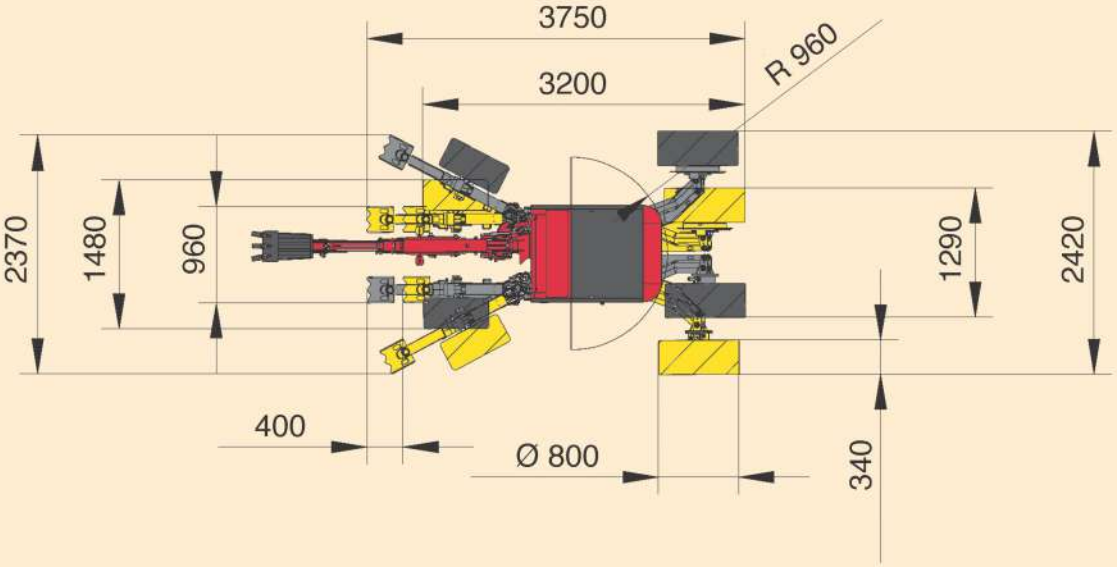

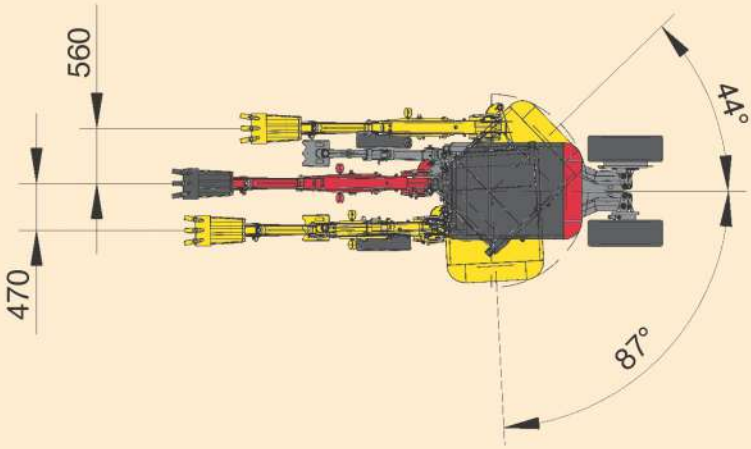

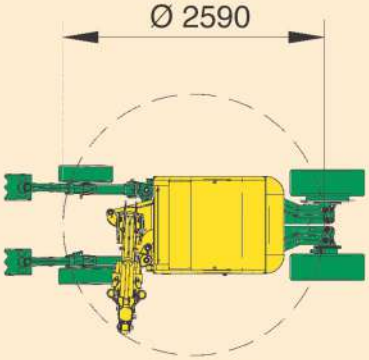

https://truckmanualshub.com/

EUROMACH

New R25

EUROMACH S.R.L.
25018 MONTICHIARI (Brescia) – Italy
Via Gabriele D'Annunzio, 28/30
Phone 0039 (0)-30 - 9960527
Fax 0039 (0)-30 – 9960363
www.euromach.com
e-mail address:
euromach@euromach.com

- A fronte di una continua ricerca tecnologica, i dati possono cambiare senza preavviso. Contattare il nostro Ufficio Commerciale per ulteriori informazioni.
- Because of continuous technology research data can change without notice. Please, contact our Commercial Dept. for further information.
- Vue la recherche technologique continue, les données peuvent changer sans préavis. Contacter notre Bureau Commercial pour des autres informations.
- Wegen technischer Forschung, können die Daten fristlos ändern. Unser Vertrieb erteilt Ihnen gerne weitere Auskünfte, bitte rufen Sie an.

Ed01/21 - Rev 0