https://truckmanualshub.com/

부품카다로그 발행이력

엔진 **(EURO-IV)**

순	발행 년도	구 분	카다로그 번호	적용 MODEL	비 고
1	2008년 5월	신 규	***ENG-EURO4-D01-0805***	**DL06S** **DL08S** **DV11S**	

본 카다로그의 부품정보는 품질향상을 위하여 사전에 통보없이 변경될 수 있으며 새로운 부품정보는
향후 필요시 부품회보에 의하여 배포 예정입니다.

2008년 5월

대우버스(주)
제 품 기 술 팀

https://truckmanualshub.com/

목 차
CONTENTS

	일 러 두 기 **INTRODUCTION**	
	색 인 (그림/품명/품번) **INDEX**(ILLUSTRATION PART NO. / PART NAME)	
A	**DL06S** 엔 진 **ENGINE**	
B	**DL08S** 엔 진 **ENGINE**	
C	**DV11S** 엔 진 **ENGINE**	

https://truckmanualshub.com/

■ 일러두기

■ 카다로그 사용법

부품정보를 신속히 찾아보기 위하여, 본 카다로그에는 그룹번호, 그림, 품번, 품명 색인이 있으므로 활용하시기 바랍니다.

1)	부품이 속한 그룹을 알면	⇒	그룹 번호 색인 에서 그룹 번호 확인	⇒	부품정보확인
2)	부품의 위치를 알면	⇒	그림 색인 에서 그룹 번호/페이지 확인	⇒	
3)	품명을 알면 (영문/한글)	⇒	품명 색인 에서 그룹 번호 확인	⇒	
4)	품번을 알면	⇒	품번 색인 에서 그룹 번호 확인	⇒	

■ 카다로그 구성

Fig. 1011 실린더 블록 CYLINDER BLOCK

Fig. 0110

⑥ 호환성	[지시번호] KEY NO	품 명 PARTS NAME	⑧ 좌우	⑨ 수량	⑩ 비고 REMARKS
	품 번 PART NO.	⑪ SUFFIX A B			AS ⑦
		사용 조건 EXCLUSIVE			
⑤	[01] 블록-실린더 65.01101-6092A	X X	1		BLOCK-CYLINDER
③ ④	[02] 블록-실린더 65.01101-0056A	X X	1		BLOCK-CYLINDER D
	[03] 캡-베어링 65.01105-6005B	X X	1		CAP-BEARING B

① 그룹번호

첫번째의 한자리 숫자는 주 그룹을 나타내고 다음의 세자리는 보조 그룹을 나타냅니다.

예) 1 011

- 011 — 실린더 블록
- 1 — 블록 그룹

② 그 룹 명

주 그룹에 속해 있는 보조 그룹의 그룹명칭을 나타냅니다.

③ 지시번호

지시번호는 카타로그 그림에 표시된 각각의 부품에 부여한 고유번호입니다.

https://truckmanualshub.com/

④ 품　　번

그림의 지시번호에 해당하는 부품의 고유 번호입니다.

⑤ 품　　명

부품의 명칭과 용도를 나타내며 한글과 영문으로 표기됩니다.

⑥ 호환성

품번이 변경되었을 때 변경전의 부품과 변경후의 부품과의 호환성 여부를 표시하며 호환성 기호는 신 부품에 표기합니다.

※호환성 기호

Y : 신.구 부품은 서로 호환성 있음.
N : 신.구 부품은 서로 호환성 없음.
O : 신 부품은 구 부품대신 사용 가능하나 구부품은 신 부품대신 사용할수 없음.

⑦ 서비스

서비스 기호에 따라 해당부품의 서비스 조치를 참조하여 주십시오.

B : 그부품을 취부시키기 위해 현지 가공작업이 필요하므로 당사로.연락하여 주십시오.

D : 단품 교환불가 부품으로 그 부품을 포함하여 조립품으로 교환하여 주십시오.

R : 조정용 쉼 등으로 사용하는 수량이 매호기마다 상이한 것을 표시합니다.

S : 공장 출하시 조립되는 부품이 아닌 수리, 서비스용으로 공급되는 부품을 표시합니다.

G : 이부품은 등급 관리가 필요한 부품입니다. 따라서 조립되어지는 상대 부품의 등급과 같은 등급으로 신청하여 주십시오.

N : 서비스 공급이 불가능한 부품을 표시합니다.

OP: 옵션 파트 부품으로 표시합니다.

EX: 특별한 형상부품을 표시합니다.

OS: 오버사이즈 부품을 표시합니다.

US: 언더 사이즈 부품을 표시합니다.

*: 서비스 공급이 불가능한 부품입니다.

⑧ 좌/우

부품의 장착위치를 나타냅니다.

L : 차량진행 방향의 왼쪽에
R : 차량진행 방향의 오른쪽에
B : 차량진행 방향의 좌.우양쪽에

⑨ 수　량

보조그룹 내에서 소요되는 수량을 나타냅니다.
수량은 일반적으로 숫자로 나타내며 혹은 아래의 기호에 의하여 공급 단위가 표시됩니다.

AR : 주문 수량에 따라 공급함
MT : 미터(METER) 단위로 공급함

⑩ 비　고

특수사항이나 관련 정보들을 보충 하는 란입니다.

⑪ SUFFIX (적용 기종)

지시번호에 해당하는 부품이 어느 기종에 적용 되는 지를 표시합니다.

※적용여부표시

X : 해당기종에 적용
- : 해당기종에 미적용

https://truckmanualshub.com/

■ SUFFIX(엔진 기종)구분

엔진 명	기 종		적 용 차 종
DL0S6	EQTBA	배기 브레이크	BS090(250PS)
	EQTBB		BH090(270PS)
DL0S8	EQPBA	제이크 브레이크	BH115E/BH116(340PS)
	EQPBB		BS106(300PS)
	EQPBC	배기 브레이크	BH115E/BH116(340PS)
	EQPBD		BS106(300PS)
	EQPBE	제이크 브레이크	FX115/FX116(340PS)
	EQPBF	배기 브레이크	FX115/FX116(340PS)
	EQPBG	BS120CN(TAIWAN EXPORT)	
	EQPBH	BS120CN(DOMESTIC)	
DV11S	EQJBA	제이크 브레이크	BH120(400PS)
	EQJBB	라타더 브레이크	BH120(400PS)
	EQJBC	배기 브레이크	BH120(400PS)
	EQJBD	제이크 브레이크	FX212/FX120(400PS)
	EQJBE	라타더 브레이크	FX212/FX120(400PS)
	EQJBF	배기 브레이크	FX212/FX120(400PS)
	EQJBG	제이크 브레이크	BX212(430PS)
	EQJBH	라타더 브레이크	BX212(430PS)
	EQJBI	라타더 브레이크	BX212(430PS,ZF ASTRONIC T/M)
	EQJBJ	배기 브레이크	BX212(430PS)

https://truckmanualshub.com/

INTRODUCTION

HOW TO USE THIS CATALOG

For rapid finding of parts information, this parts catalog is provided with main group, illustrations, parts number, parts name index, utilize these fully.

1. There is the actual parts include **main group** is known.
   - ⇒ Check the **group number index** to find out group number of any particular illustration.
   - ⇒ Check the parts information
2. There is the actual parts **mounting position** is known.
   - ⇒ Check the **illustration index** to find out group number or pages of any particular illustration.
   - ⇒ Check the parts information.
3. **Parts number** is known.
   - ⇒ Check the **parts number index** to find out group number or any particular parts number.
   - ⇒ Check the parts information.
4. **Parts name** is known.
   - ⇒ Check the **parts name index** to find out group number of any particular parts name.
   - ⇒ Check the parts information.

CATALOG COMPOSITION

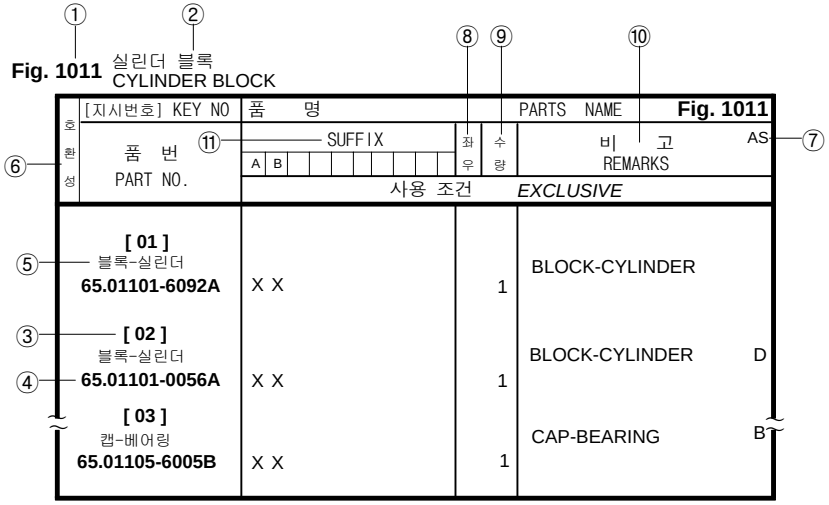

① GROUP NO.

The first one digit indicates "MAIN GROUP NO." and next three digits indicates "SUB GROUP NO."

EX) 1 011

- 011 — CYLINDER BLOCK (Sub Group)
- 1 — ENGINE GROUP (Main Group)

② SUB GROUP NAME

This indicates the name of sub group within the main group.

③ KEY NUMBER

Key number correspond with the reference number on the illustration.

Key number are not always sequence.

https://truckmanualshub.com/

④ PART NUMBER

Part number is it's own number.

⑤ PART NAME

Parts name. There is printed information such as size, specification with the part name or not.

⑥ ITC(INTERCHANGEABILITY)

When any parts number has been changed due to a design modification this indicates whether or not there is an interchangeability between the part prior to the change and the parts after the change.

※ Interchangeability symbols.

Y : The old and new parts mutually interchangeable.

N : The old and new parts are not mutually interchangeable.

O : The new parts can be used for the old parts but the reverse is not possible.

⑦ SERVICE

Abbreviation is service code of parts has it's own meaning as shown below.

B : The parts with this abbreviation show that they require some work on them before installing in the machine.

D : The part with this abbreviation is a component of an assembling part and is not available independently. The assembling part containing this part should be orderd.

R : The part with this abbreviation shows that the quantity of the part is changed depending on the machine, such as an adjusting shim rtc.

S : The part is specially provided as a service part, which was not provided in the machine before shipping from the factory.

G : The part needs special care(grade contril) to perform the maintenance job. Before order, the grade of the part should be confirmed(It should be same with the grade of machine part.)

OP: Optional parts.

EX: Specific design parts.

OS: Over-sized parts.

US: Under-sized parts.
(Part with abbreviation "OS" or "US" is described on the line below the standard sized part).

***** : The part with this abbreviation is not supplied for A/S.

⑧ L/R

This column indicates mounting position of parts.

L : Left hand side
R : Right hand side
B : Both side

⑨ Q'TY

"Q'ty" shows the quantity used for one machine, however "Q'ty" of component parts shows the quantity used for one assembling part.

⑩ REMARK

This column is used for detail explaination of specific type or any further information.

⑪ SUFFIX

This column indicates the expression of applicable engine suffix

※ Symbol of application

X : Applied
– : Not applied

https://truckmanualshub.com/

SUFFIX LIST

ENGINE	SUFFIX		SUFFIX NAME
DL06S	EQTBA	EXHAUST BRAKE	BS090(250PS)
	EQTBB		BH090(270PS)
DL08S	EQPBA	JAKE BRAKE	BH115E/BH116(340PS)
	EQPBB		BS106(300PS)
	EQPBC	EXHAUST BRAKE	BH115E/BH116(340PS)
	EQPBD		BS106(300PS)
	EQPBE	JAKE BRAKE	FX115/FX116(340PS)
	EQPBF	EXHAUST BRAKE	FX115/FX116(340PS)
	EQPBG	BS120CN(TAIWAN EXPORT)	
	EQPBH	BS120CN(DOMESTIC)	
DV11S	EQJBA	JAKE BRAKE	BH120(400PS)
	EQJBB	RETARDER BRAKE	BH120(400PS)
	EQJBC	EXHAUST BRAKE	BH120(400PS)
	EQJBD	JAKE BRAKE	FX212/FX120(400PS)
	EQJBE	RETARDER BRAKE	FX212/FX120(400PS)
	EQJBF	EXHAUST BRAKE	FX212/FX120(400PS)
	EQJBG	JAKE BRAKE	BX212(430PS)
	EQJBH	RETARDER BRAKE	BX212(430PS)
	EQJBI	RETARDER BRAKE	BX212(430PS,ZF ASTRONIC T/M)
	EQJBJ	EXHAUST BRAKE	BX212(430PS)

https://truckmanualshub.com/

그림 색인

ILLUSTRATION INDEX

A.DL06S

1011 실린더 블록
CYLINDER BLOCK

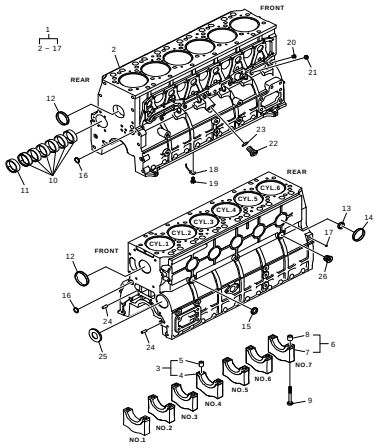

1012 실린더 라이너
CYLINDER LINER

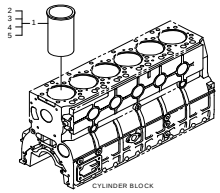

1013 타이밍 기어 케이스
TIMING GEAR CASE

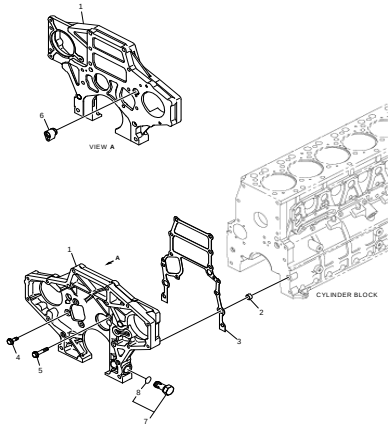

1014 플라이휠 하우징
FLYWHEEL HOUSING

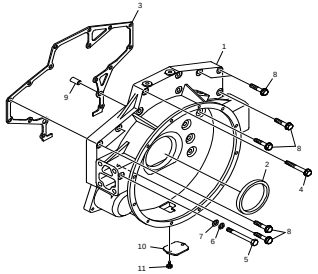

https://truckmanualshub.com/

A.DL06S

1015 오일 시일
OIL SEAL

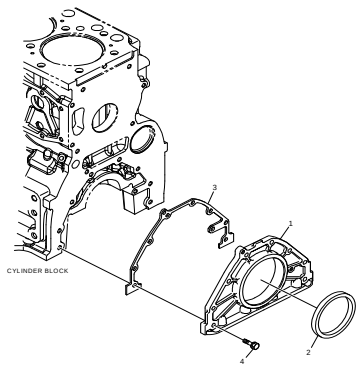

1018 브리더
BREATHER

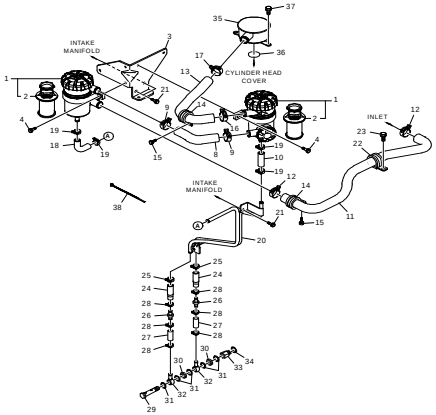

1021 크랭크 샤프트
CRANK SHAFT

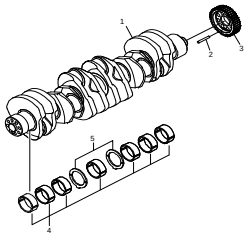

1022 바이브레인션 댐퍼
VIBRATION DAMPER

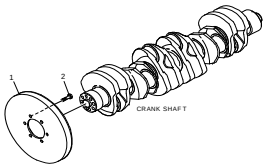

1023 플라이휠
FLYWHEEL

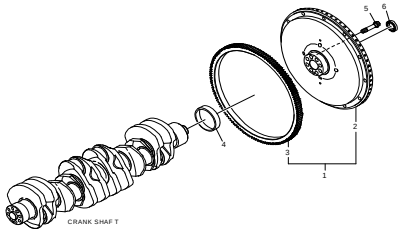

1024 컨넥팅 로드
CONNECTION ROD

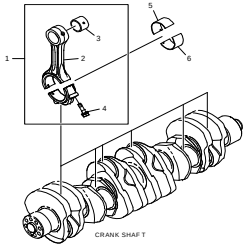

1025 피스톤
PISTON

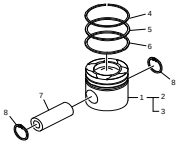

1026 클랭크 샤프트 풀리
CRANK SHAFT PULLEY

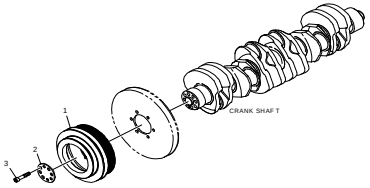

https://truckmanualshub.com/

A.DL06S

1031 실린더 헤드
CYLINDER HEAD

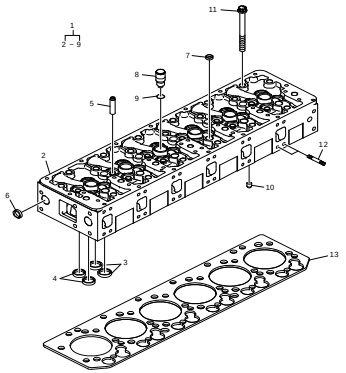

1034 실린더 헤드 커버
CYLINDER HEAD COVER

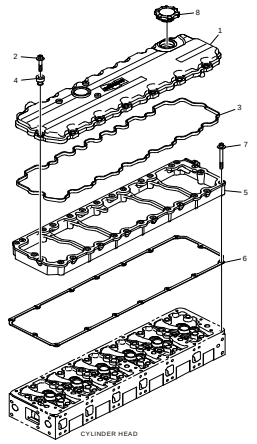

1041 밸브
VALVE

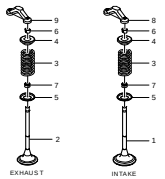

1042 록커 암
ROCKER ARM

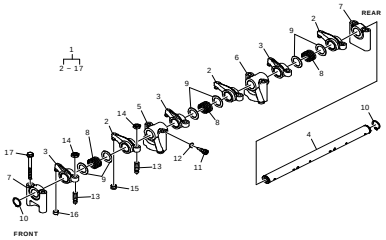

1043 밸브 탑퍼 &푸쉬 로드
VALVE TAPPER & PUSH ROD

1044 캠 샤프트
CAM SHAFT

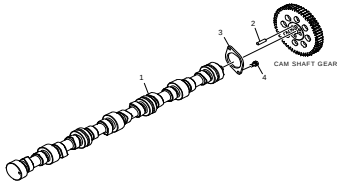

1045 캠 샤프트 기어
CAM SHAFT GEAR

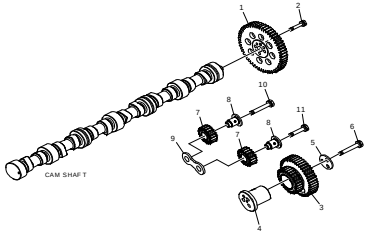

1051 오일 펌프
OIL PUMP

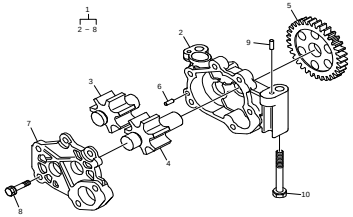

https://truckmanualshub.com/

A.DL06S

1055 오일 필터
OIL FILTER

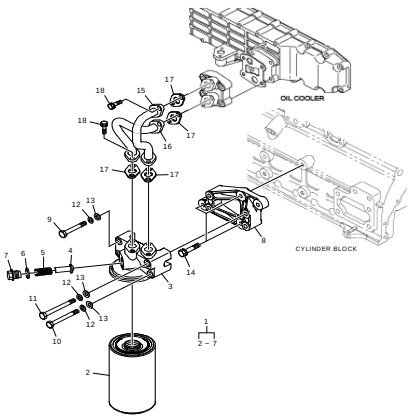

1056 오일 쿨러
OIL COOLER

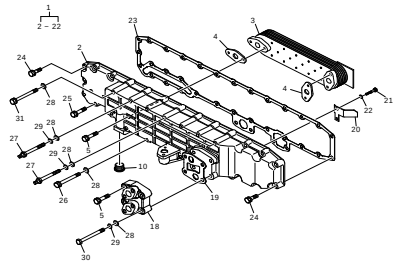

1058 오일 팬
OIL PAN

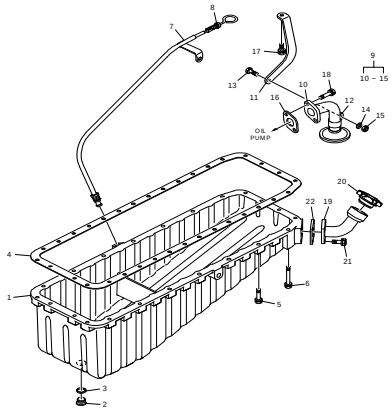

1064 서모스텟
THERMOSTAT

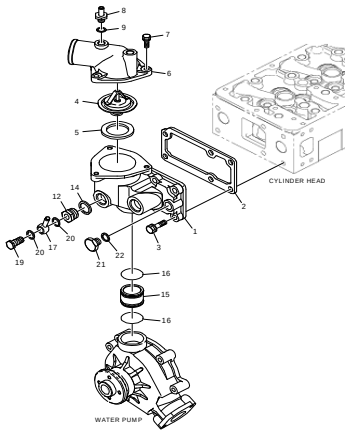

1065 워터 펌프
WATER PUMP

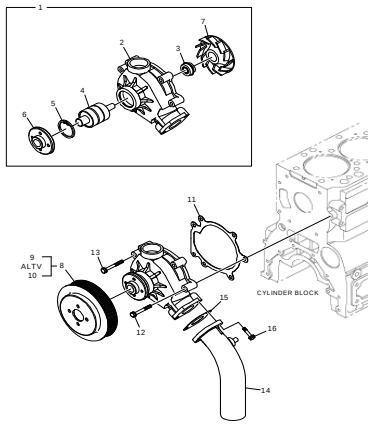

1081 배기 매니홀드
EXHAUST MANIFOLD

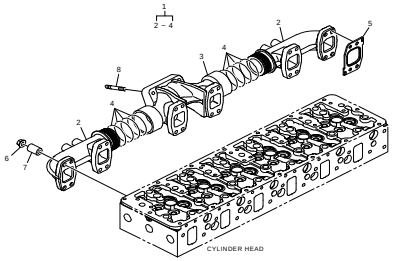

1082 흡기 매니홀드
INTAKE MANIFOLD

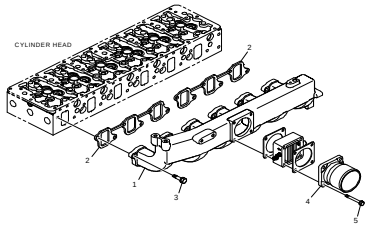

1091 터보 차져
TURBO CHARGER

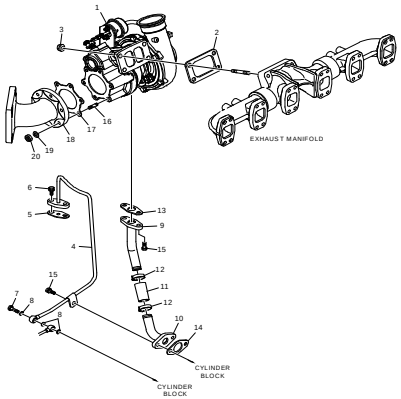

https://truckmanualshub.com/

A.DL06S

1094 흡기관
INTAKE STAKE

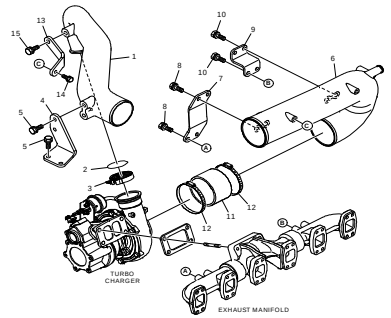

1101 인젝터 너즐
INJECTION NOZZLE

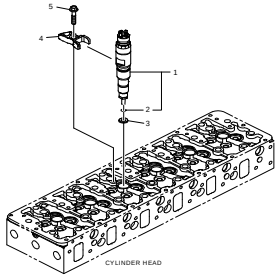

1103 인젝션 파이프
INJECTION PIPE

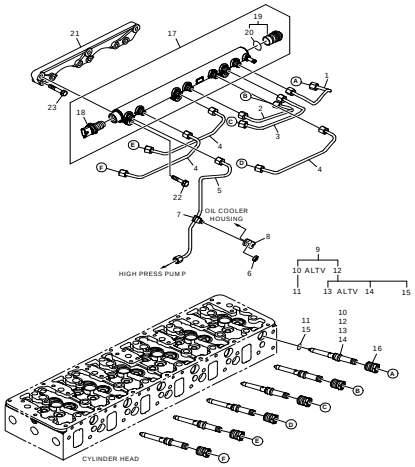

1111 인젝션 펌프
INJECTION PUMP

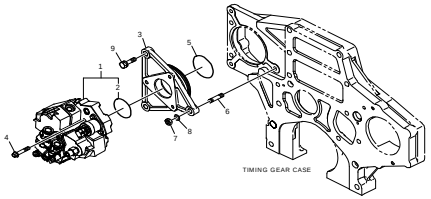

1113 인젝션 펌프 드라이브
INJECTION PUMP DRIVE GEAR

1116 엔진 컨트롤
ENGINE CONTROL

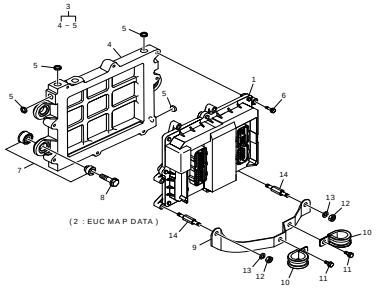

1123 연료 파이프
FUEL PIPE

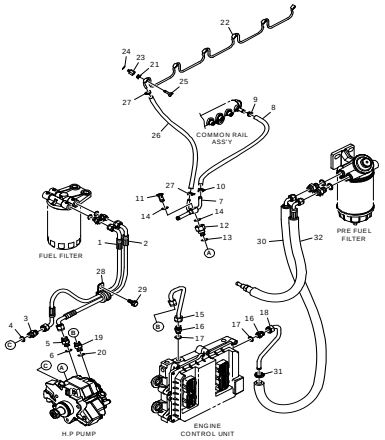

1125 연료 필터
FUEL FILTER

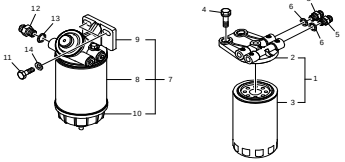

https://truckmanualshub.com/

A.DL06S

1151 머플러 MUFFLER

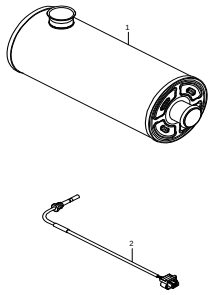

1153 도싱 모듈 DOSING MODULE

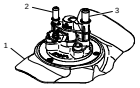

1154 서플라이 모듈 SUPPLY MODULE

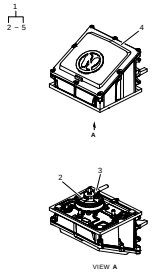

(5 : UREA DOSING HEX A FILE)

1191 알터네이터 마운팅 ALTERNATOR MOUNTING

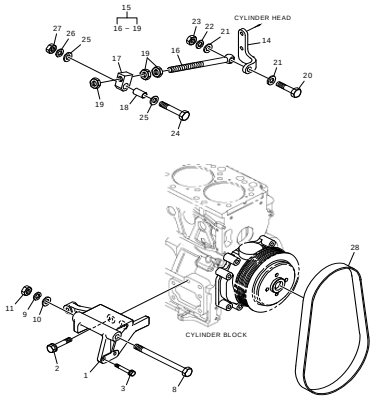

1192 리프팅 훅크 LIFTING HOOK

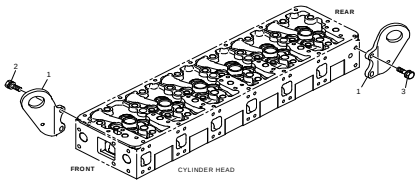

1262 스타터 STARTER

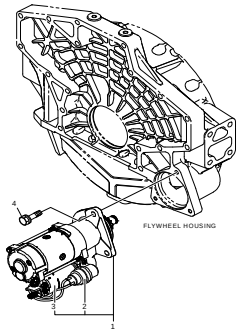

1268 프리히터 PREHEATER

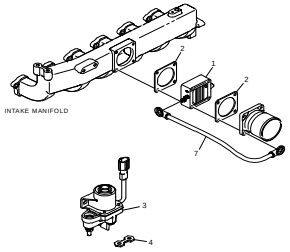

1274 센서&스위치 SENSOR & SWITCH

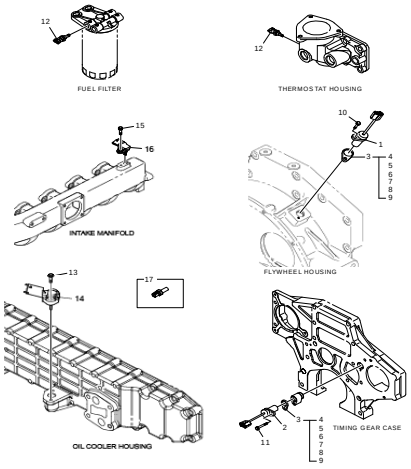

https://truckmanualshub.com/

A.DL06S

1291 와이어링 하네스
WIRE HARNESS

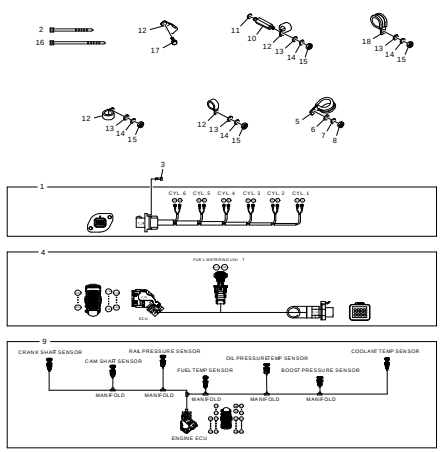

1415 엔진 마운팅
ENGINE MOUNTING

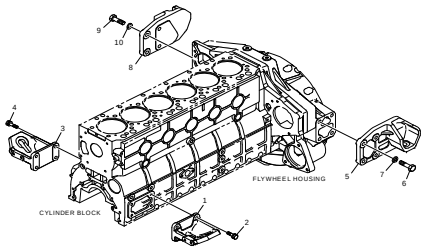

1471 파워 스티어링 펌프
POWER STEERING PUMP

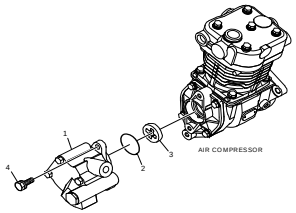

1541 에어 콤프레셔
AIR COMPRESSOR

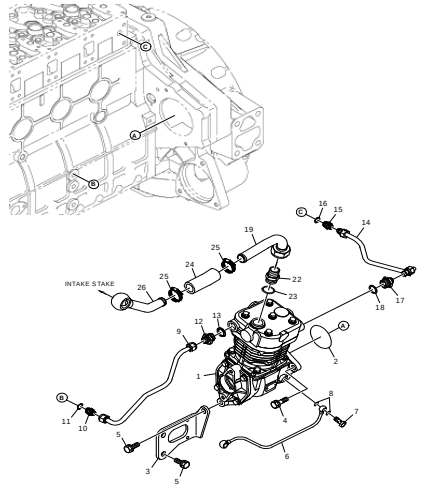

B.DL08

1996 키트
KIT

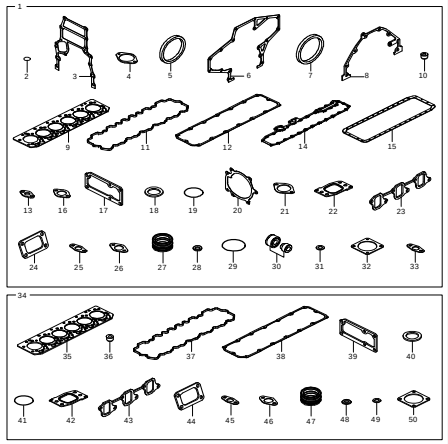

1011 실린더 블록
CYLINDER BLOCK

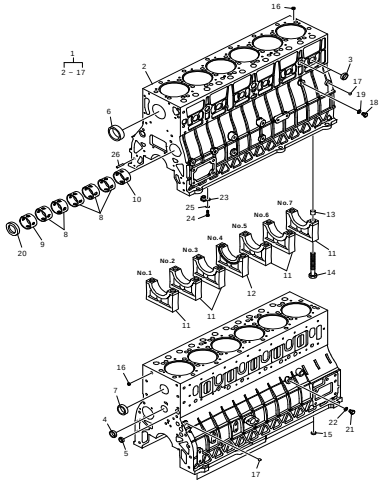

1012 실린더 라이너
CYLINDER LINER

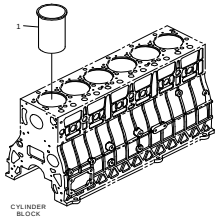

1013 타이밍 기어 케이스
TIMING GEAR CASE

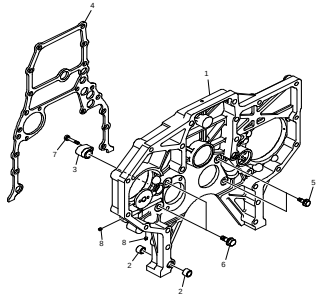

https://truckmanualshub.com/

B.DL08S

1014 플라이휠 하우징
FLYWHEEL HOUSING

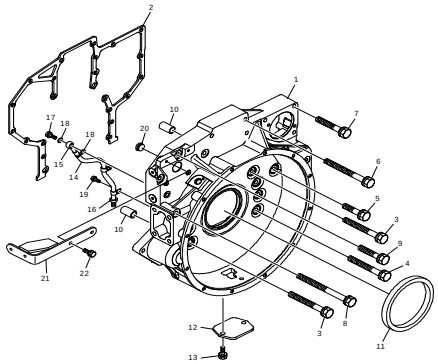

1015 오일 시일
OIL SEAL

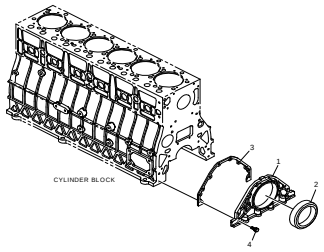

1016 오일 스프라이 노즐
OIL SPRAY NOZZLE

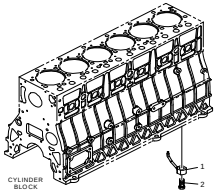

1018 브리더(I)
BREATHER(I)

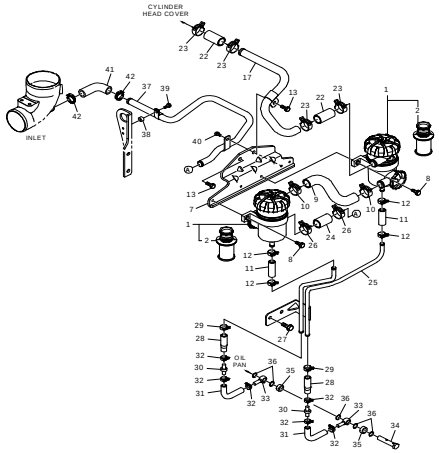

1019 브리더(II)
BREATHER(II)

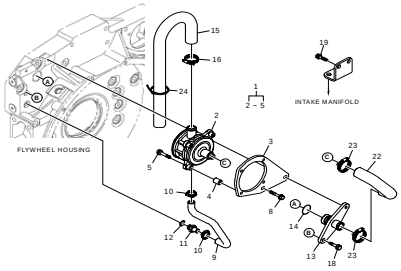

1021 클랭크 샤프트
CRANK SHAFT

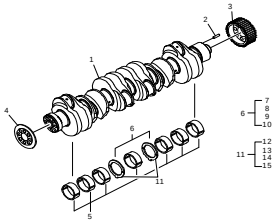

1022 바이브레인션 댐퍼
VIBRATION DAMPER

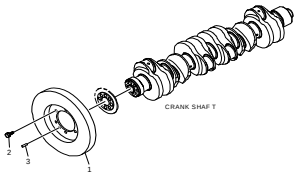

1023 플라이휠
FLYWHEEL

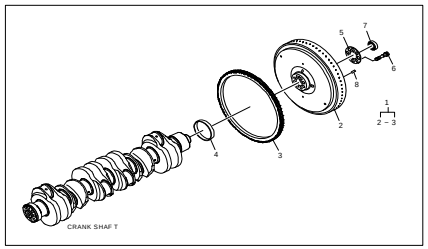

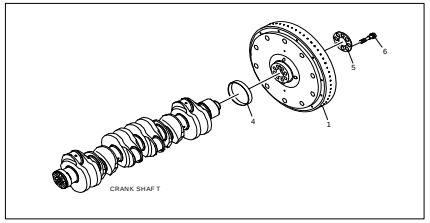

https://truckmanualshub.com/

B.DL08S

1024 컨넥팅 로드
CONNECTION ROD

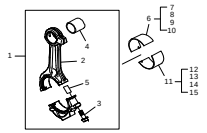

1025 피스톤
PISTON

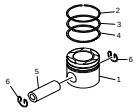

1026 클랭크 샤프트 풀리
CRANK SHAFT PULLEY

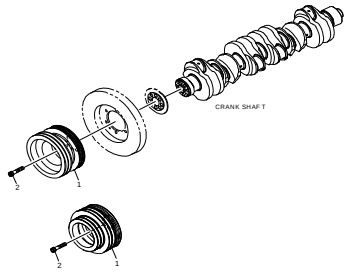

1031 실린더 헤드
CYLINDER HEAD

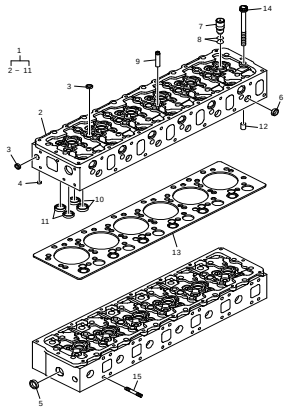

1034 실린더 헤드 커버
CYLINDER HEAD COVER

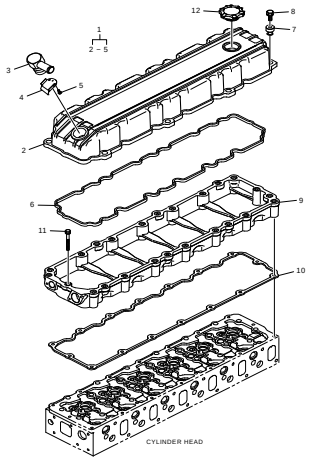

1041 밸브
VALVE

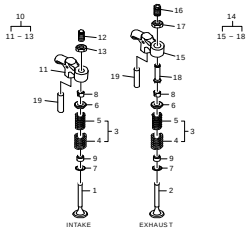

1042 록커 암
ROCKER ARM

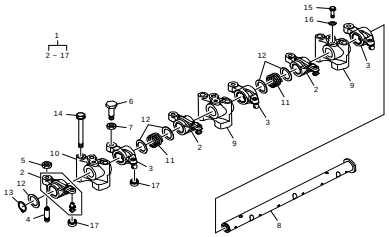

1043 밸브 탑퍼 &푸쉬 로드
VALVE TAPPER & PUSH ROD

https://truckmanualshub.com/

B.DL80S

1044 캠 샤프트
CAM SHAFT

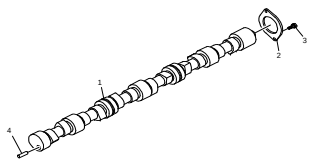

1045 캠 샤프트 기어
CAM SHAFT GEAR

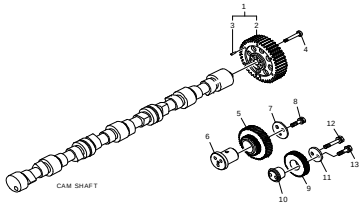

1051 오일 펌프
OIL PUMP

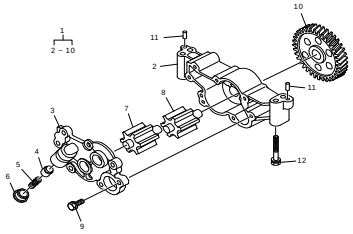

1056 오일 쿨러
OIL COOLER

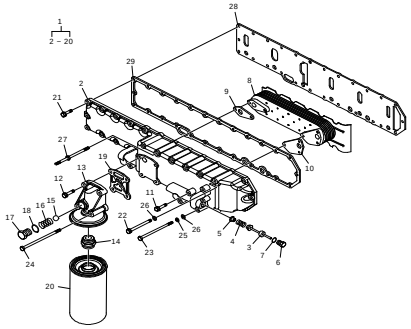

1058 오일 팬
OIL PAN

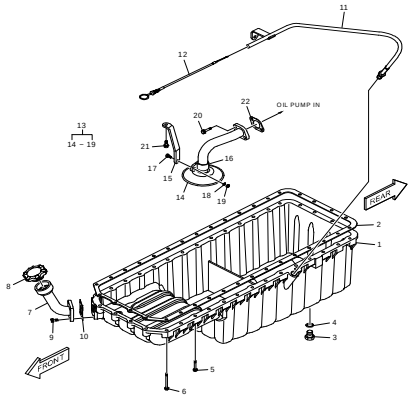

1063 쿨링 워터 파이프
COOLING WATER PIPE

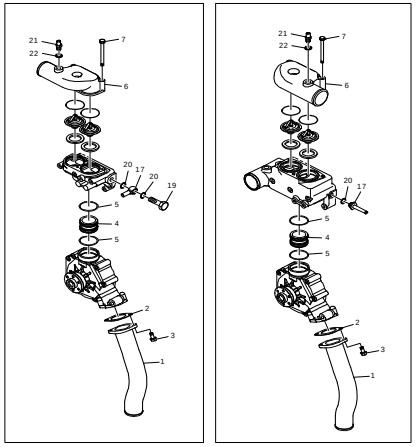

1064 서모스텟(I)
THERMOSTAT(I)

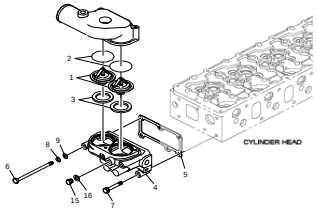

1065 서모스텟(II)
THERMOSTAT(II)

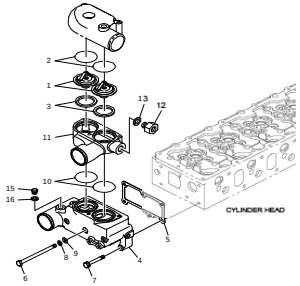

https://truckmanualshub.com/

B.DL08S

1066 워터 펌프
WATER PUMP

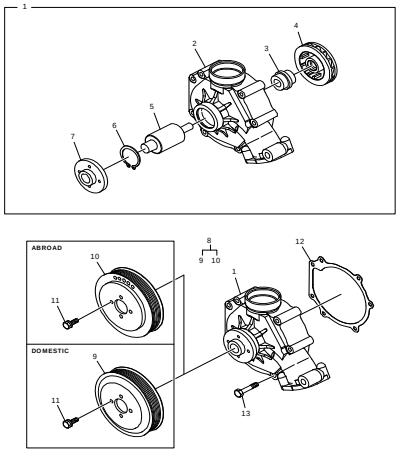

1081 배기 매니홀드
EXHAUST MANIFOLD

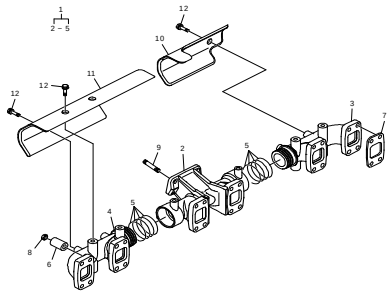

1082 흡기 매니홀드(I)
INTAKE MANIFOLD(I)

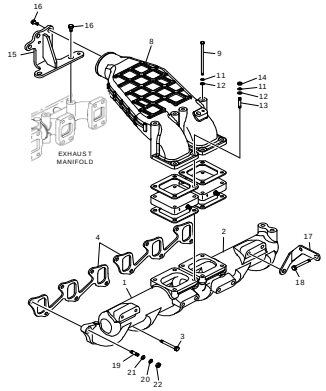

1083 흡기 매니홀드(II)
INTAKE MANIFOLD(II)

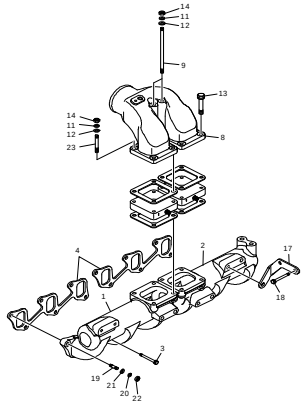

1091 터보 차져
TURBO CHARGER

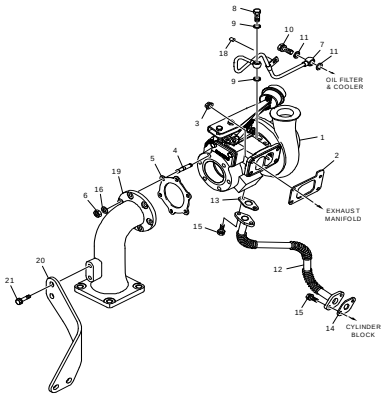

1094 흡기관(I)
INTAKE STAKE(I)

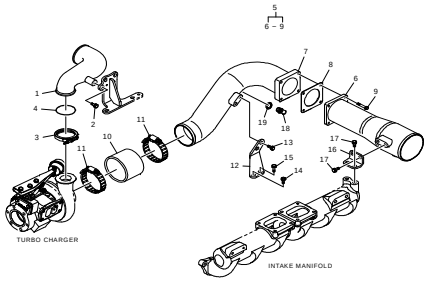

1095 흡기관(II)
INTAKE STAKE(II)

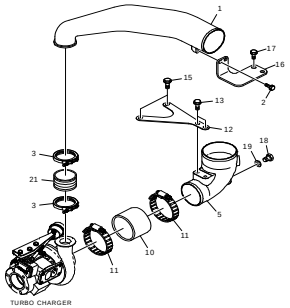

1101 인젝터 너즐
INJECTION NOZZLE

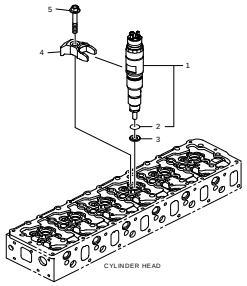

https://truckmanualshub.com/

B.DL08S

1103 인젝션 파이프
INJECTION PIPE

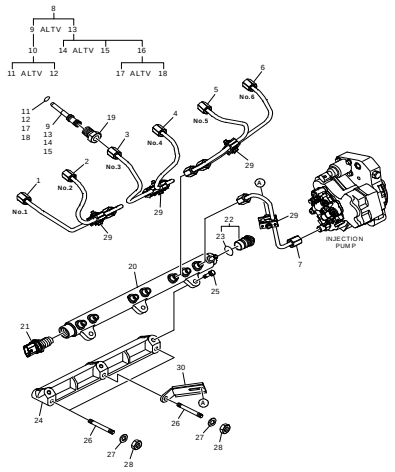

1111 인젝션 펌프
INJECTION PUMP

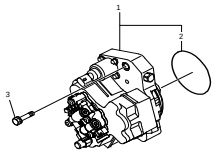

1113 인젝션 펌프 드라이브
INJECTION PUMP DRIVE GEAR

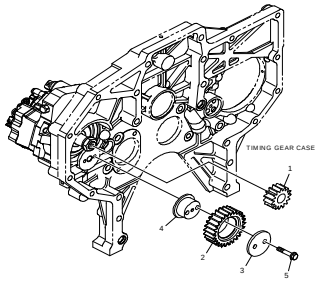

1116 엔진 컨트롤
ENGINE CONTROL

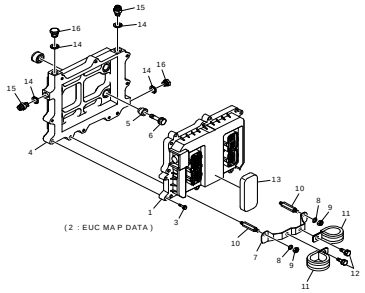

1123 연료 파이프
FUEL PIPE

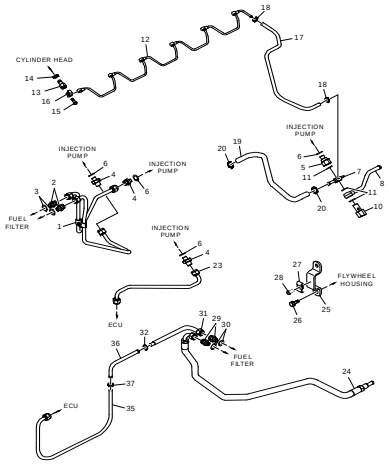

1125 연료 필터
FUEL FILTER

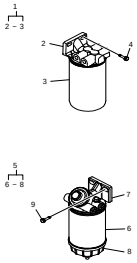

1151 머플러(I)
MUFFLER(I)

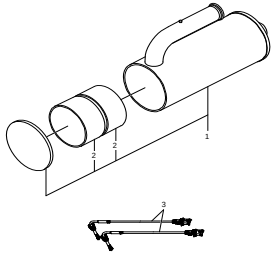

1152 머플러(II)
MUFFLER(II)

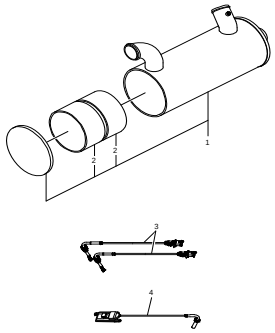

https://truckmanualshub.com/

B.DL08S

1153 도싱 모듈
DOSING MODULE

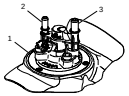

1154 서플라이 모듈
SUPPLY MODULE

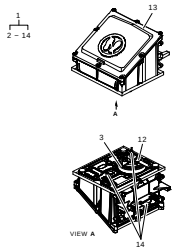

(2 : URE A DOSING (HEX A FILE))

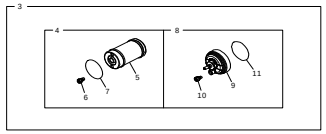

1191 알터네이터 마운팅
ALTERNATOR MOUNTING

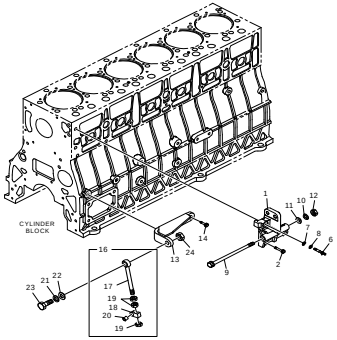

1192 리프팅 훅크
LIFTING HOOK

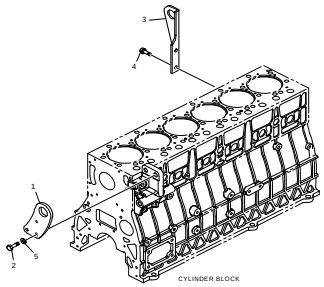

1262 스타터
STARTER

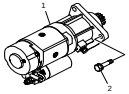

1268 프리히터
PREHEATER

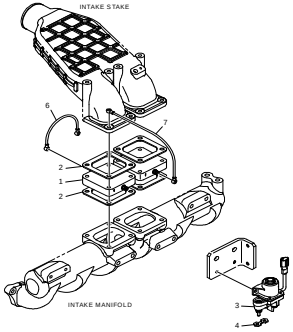

1274 센서&스위치
SENSOR & SWITCH

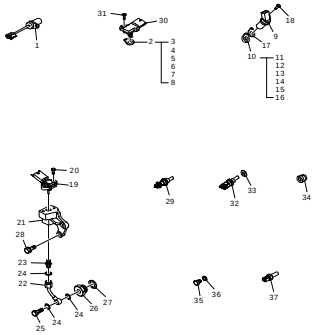

1291 와이어링 하네스(I)
WIRE HARNESS(I)

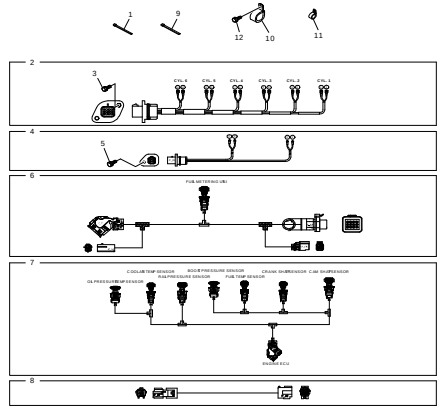

https://truckmanualshub.com/

B.DL08S

1292 와이어링 하네스(II)
WIRE HARNESS(II)

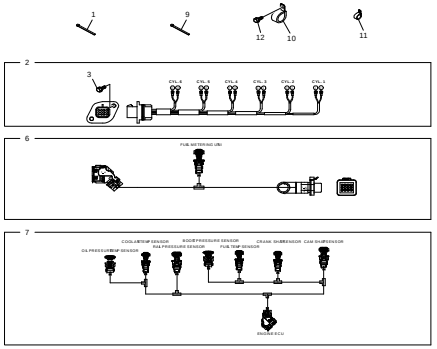

1415 엔진 마운팅
ENGINE MOUNTING

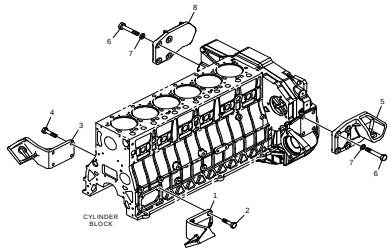

1471 파워 스티어링 펌프
POWER STEERING PUMP

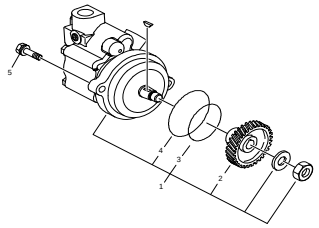

1541 에어 콤프레셔(I)
AIR COMPRESSOR(I)

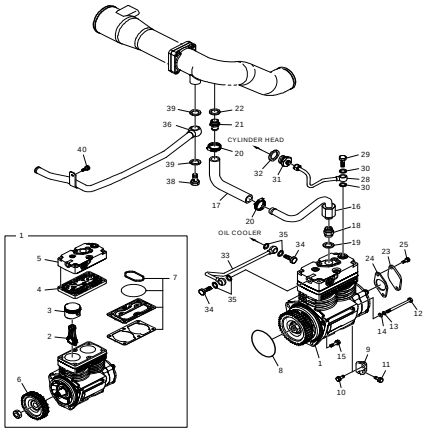

1542 에어 콤프레셔(II)
AIR COMPRESSOR(II)

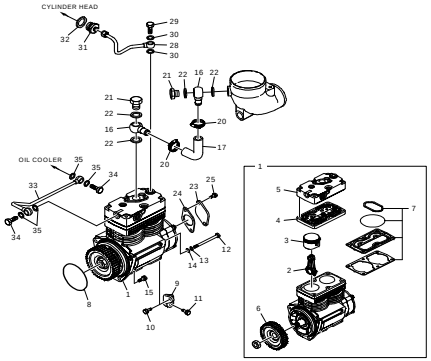

1561 브레이크 시스템
BRAKE SYSTEM

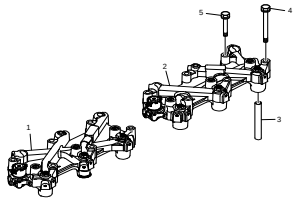

1958 아이들 풀리
IDLE PULLEY

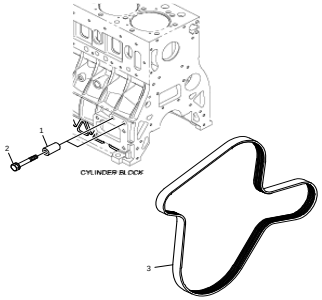

1996 키트
KIT

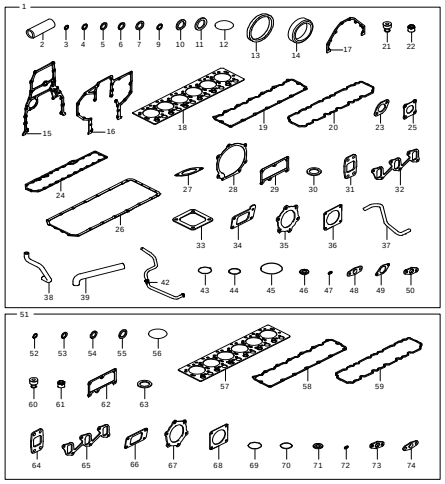

https://truckmanualshub.com/

C.DV11S

1011 실린더 블록
CYLINDER BLOCK

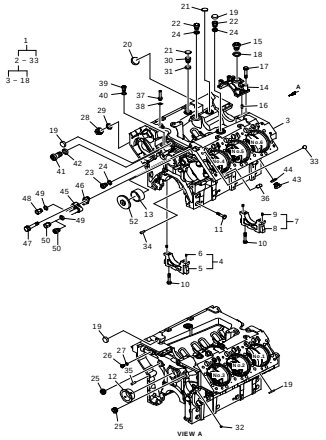

1012 실린더 라이너
CYLINDER LINER

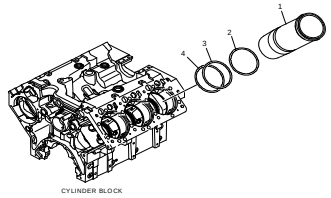

1014 플라이휠 하우징
FLYWHEEL HOUSING

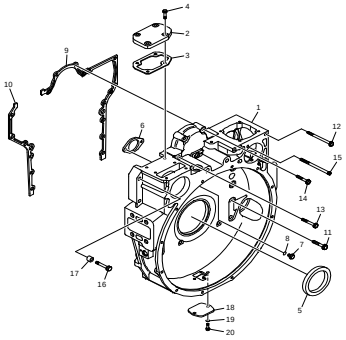

1015 오일 시일
OIL SEAL

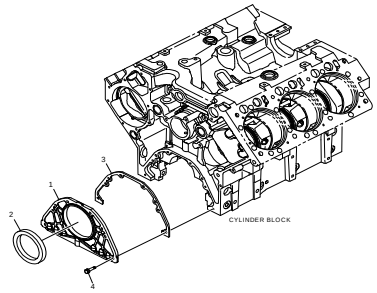

1016 오일 스프라이 노즐
OIL SPRAY NOZZLE

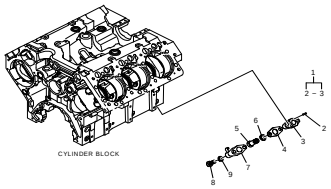

1018 브리더
BREATHER

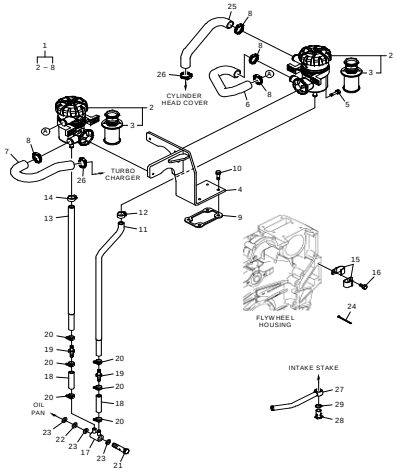

1021 드라이빙 시스템
DRIVING SYSTEM

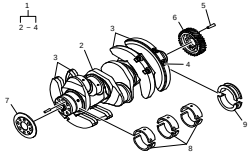

1022 바이브레이션 댐퍼
VIBRATION DAMPER

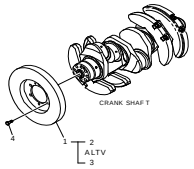

https://truckmanualshub.com/

C.DV11S

1023 플라이휠
FLYWHEEL

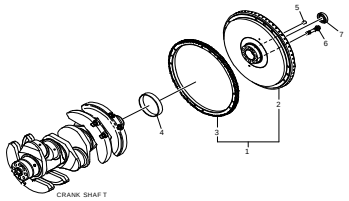

1024 컨넥션 로드
CONNECTION ROD

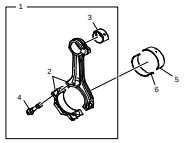

1025 피스톤
PISTON

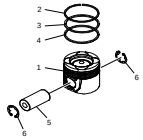

1026 크랭크 샤프트 풀리
CRANK SHAFT PULLEY

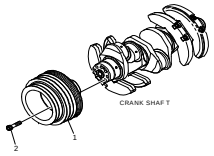

1031 실린더 헤드
CYLINDER HEAD

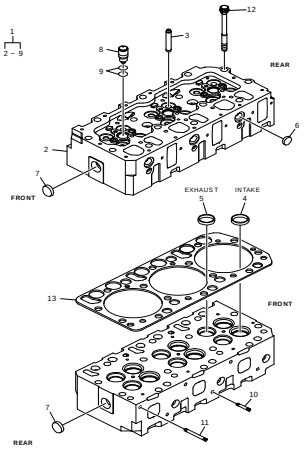

1034 실린더 헤드 커버
CYLINDER HEAD COVER

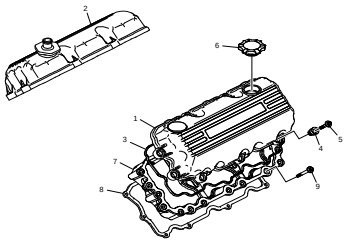

1041 밸브
VALVE

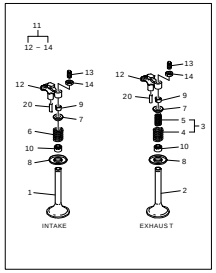

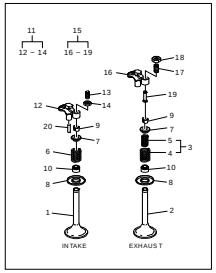

1042 록커 암
ROCKER ARM

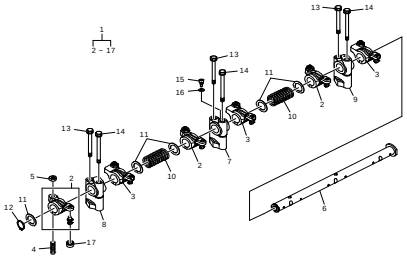

https://truckmanualshub.com/

C.DV11S

1043 밸브 타펫 & 푸쉬 로드
VALVE TAPPET & PUSH ROD

1044 캠 샤프트
CAM SHAFT

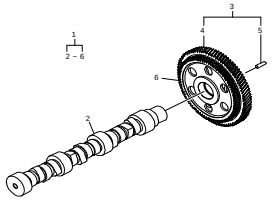

1051 오일 펌프
OIL PUMP

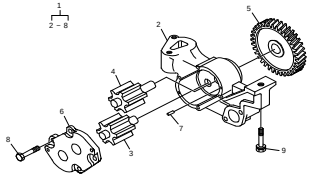

1054 릴리프 밸브
RELIEF VALVE

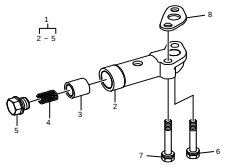

1055 오일 필터
OIL FILTER

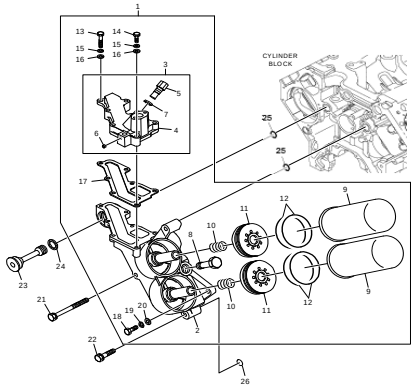

1056 오일 쿨러
OIL COOLER

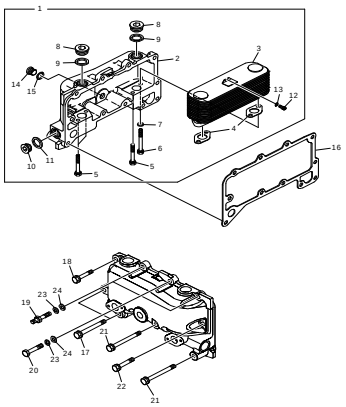

1058 오일 팬
OIL PAN

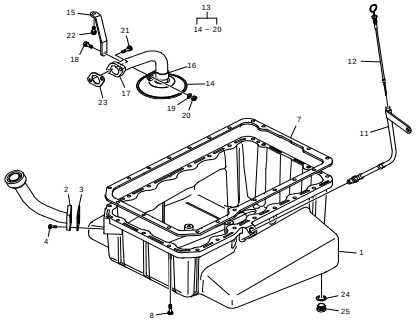

1063 쿨링 워터 파이프
COOLING WATER PIPE

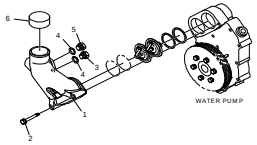

https://truckmanualshub.com/

C.DV11S

1064 서모스탯
THERMOSTAT

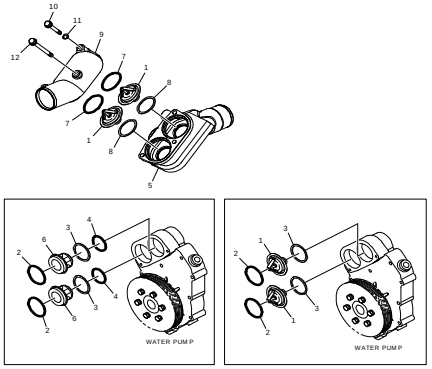

1065 워터 펌프
WATER PUMP

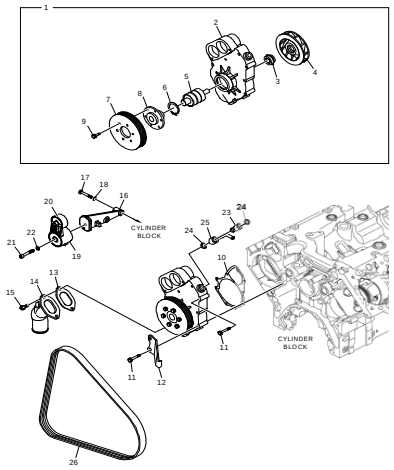

1081 배기 매니홀드
EXHAUST MANIFOLD

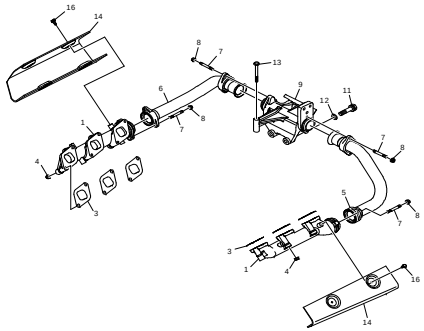

1082 인테크 매니홀드
INTAKE MANIFOLD

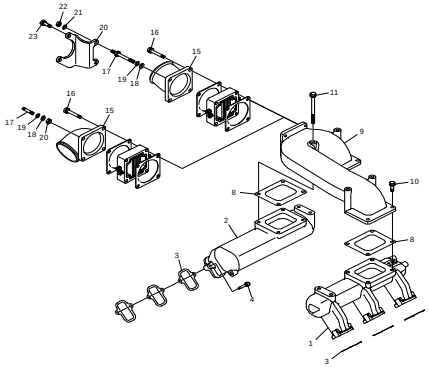

1091 터보 차져
TURBO CHARGER

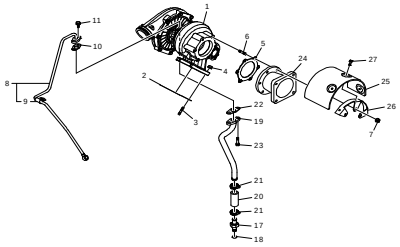

1094 흡기관
INTAKE STAKE

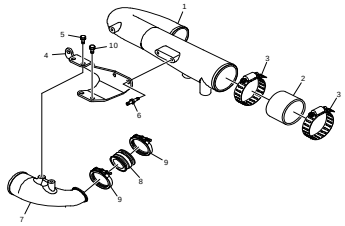

1101 인젝션 노즐
INJECTION NOZZLE

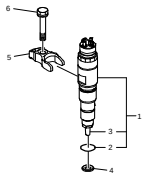

1103 인젝션 파이프
INJECTION PIPE

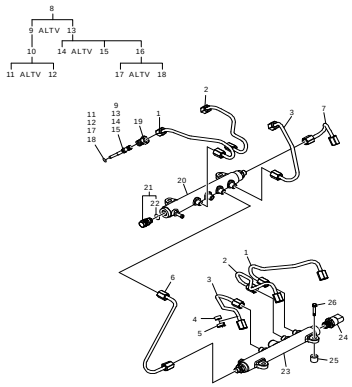

https://truckmanualshub.com/

C.DV11S

1111 인젝션 펌프
INJECTION PUMP

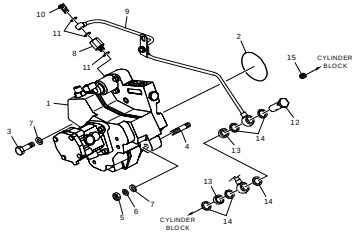

1113 인젝션 펌프 드라이브
INJECTION PUMP DRIVE GEAR

1116 엔진 컨트롤
ENGINE CONTROL

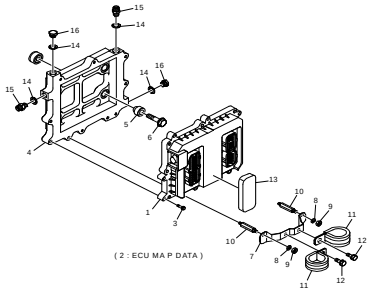

1123 연료 파이프
FUEL PIPE

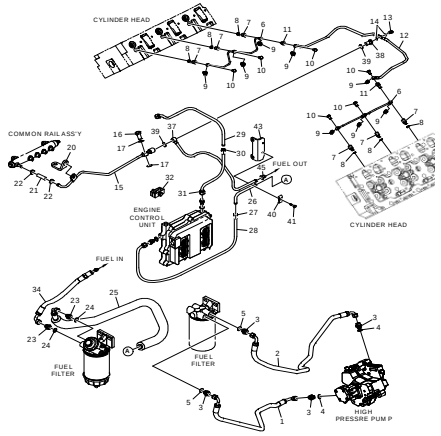

1250 연료 필터
FUEL FILTER

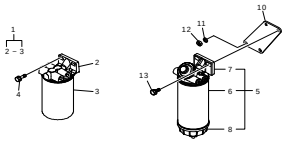

1151 머플러
MUFFLER

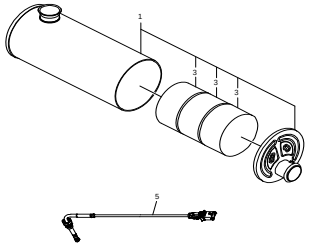

1153 도싱 모듈
DOSING MODULE

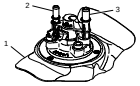

1154 서플아이 모듈
SUPPLY MODULE

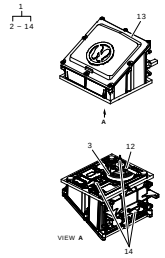

(2 : URE A DOSING (HEX A FILE))

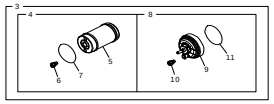

https://truckmanualshub.com/

C.DV11S

1191 알터네이터 마운팅
ALTERNATOR MOUNTING

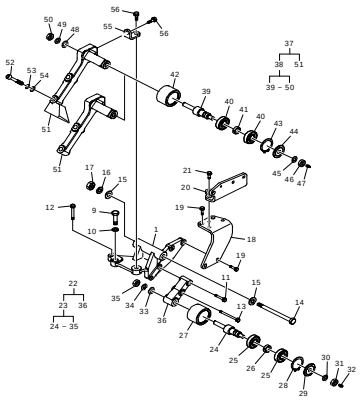

1192 리프팅 훅크
LIFTING HOOK

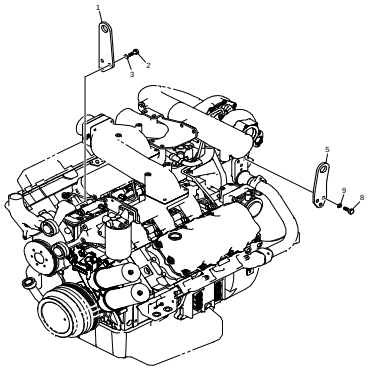

1262 스타터
STARTER

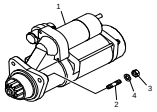

1268 프리히터
PREHEATER

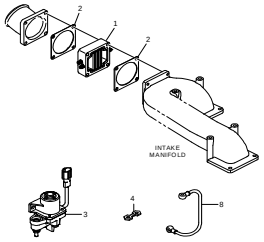

1274 센서 & 스위치
SENSOR & SWITCH

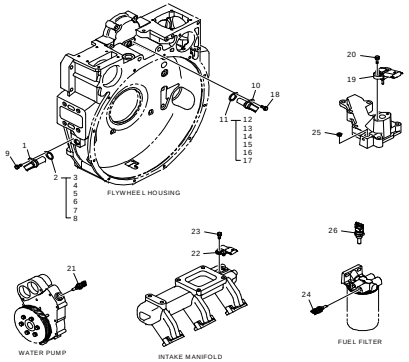

1291 와이어링 하네스(I)
WIRE HARNESS(I)

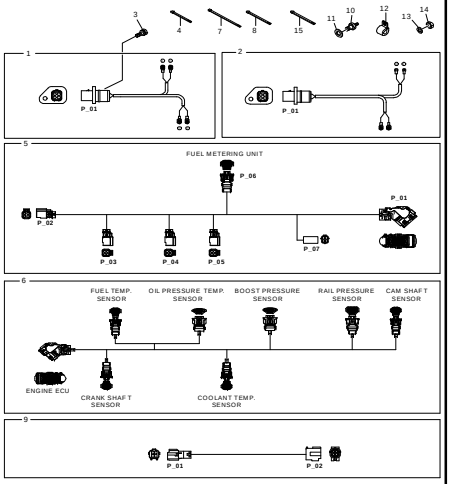

1292 와이어링 하네스(II)
WIRE HARNESS(II)

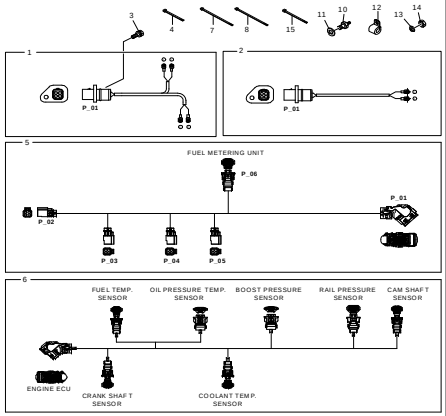

1415 엔진 마운팅
ENGINE MOUNTING

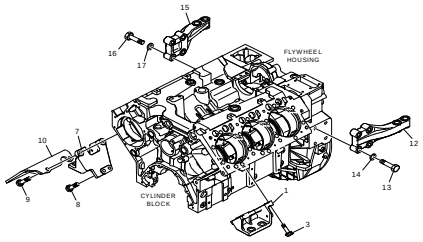

https://truckmanualshub.com/

C.DV11S

1471 파워 스티어링 펌프(I)
POWER STEERING PUMP(I)

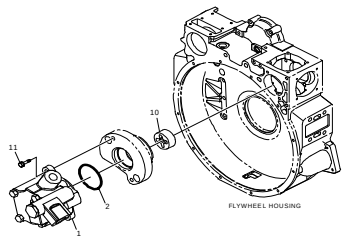

1472 파워 스티어링 펌프(II)
POWER STEERING PUMP(II)

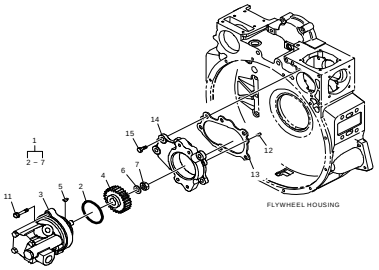

1541 에어 콤프레셔(I)
AIR COMPRESSOR(I)

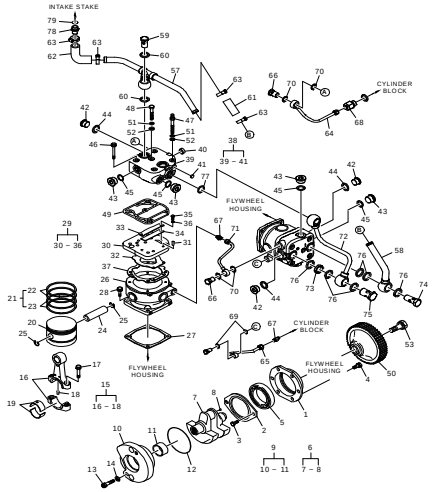

1542 에어 콤프레셔(II)
AIR COMPRESSOR(II)

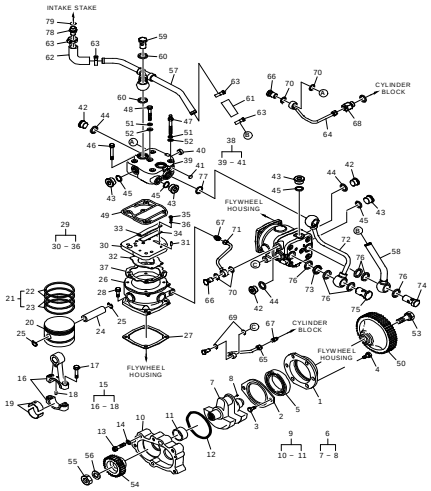

1561 브레이크 시스템
BRAKE SYSTEM

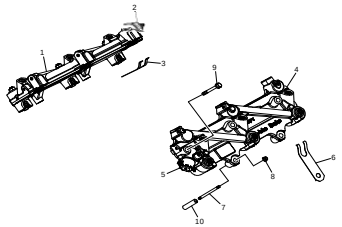

1992 액세서리 파트
ACCESSORY PARTS

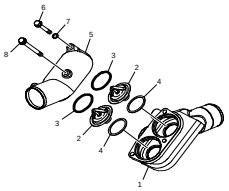

1996 키트
KIT

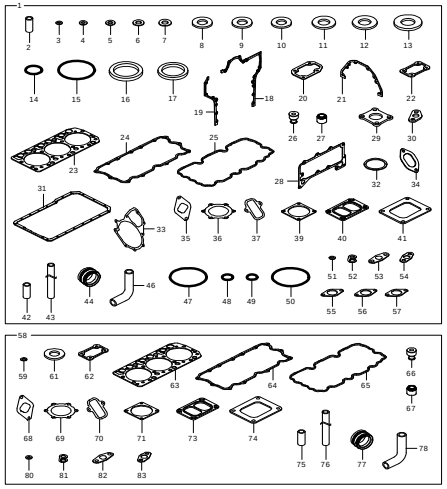

https://truckmanualshub.com/

A : DL06S
B : DL08S
C : DV11S

품번 색인
PART NO. INDEX

04.27405-0220 ~

품 번 PART NO.	지시번호 KEY NO.
04.27405-0220	1996 02C
04.27405-0906	1541 24A
	61C
	1542 61C
04.27405-1108	1996 02B
06.01013-9114	1055 13C
06.01013-9115	1051 08C
06.01013-9127	1056 30A
	1064 06B
	1065 06B
06.01013-9134	1082 09B
06.01013-9224	1081 13C
06.01014-9231	1541 12B
	1542 12B
06.01014-9418	1065 17C
06.01014-9516	1415 06A
	09A
	06B
06.01014-9519	13C
	16C
06.01014-9718	1191 09C
06.01015-9117	1541 48C
	1542 48C
06.01280-6807	1034 05B
06.01283-6915	1123 41C
06.01283-7115	1058 13A
	17B
	1055 14C

품 번 PART NO.	지시번호 KEY NO.
06.01283-7115	1058 18C
06.01283-7218	1055 18C
06.01283-7524	1081 11C
06.01284-6911	1541 35C
	1542 35C
06.01493-4211	1055 09A
06.01493-4214	10A
06.01493-4216	11A
06.01493-4430	1191 14C
06.01493-4431	08A
	09B
06.01494-2326	1014 05A
06.01494-4316	1011 11C
06.01494-4406	1192 02B
	02C
	08C
06.01494-4409	1191 20A
	23B
06.01494-4412	24A
06.01913-2911	1044 04A
	1291 03A
06.01913-3110	1014 13B
	19B
06.01913-3112	1066 11B
06.01913-3113	1058 21B
	22C
06.01913-3114	1051 08A
	1055 18A

품 번 PART NO.	지시번호 KEY NO.
06.01913-3114	1058 21A
	1091 06A
	15A
	1058 09B
	1091 15B
	1058 04C
	1065 09C
	1091 11C
	23C
06.01913-3115	1058 17A
	1018 10C
06.01913-3117	1065 16A
	1103 25B
06.01913-3118	22A
06.01913-3119	1058 18A
	1103 23A
	1058 20B
06.01913-3120	1065 12A
	1191 03A
	1103 26C
06.01913-3121	1065 13A
	1064 10C
	1922 06C
06.01913-3122	1051 09C
	1065 11C
06.01913-3125	1066 13B
06.01913-3126	1054 06C
06.01913-3128	1056 26A

품 번 PART NO.	지시번호 KEY NO.
06.01913-3129	31A
06.01913-3131	22B
06.01913-3215	1094 05A
	1541 25B
	1542 25B
06.01913-3216	1125 11A
	1094 10C
	1472 15C
06.01913-3217	1471 04A
	11C
06.01913-3218	1111 09A
06.01913-3219	1055 14A
	1472 11C
06.01913-3220	1011 47C
	1191 11C
06.01913-3223	12C
06.01913-3228	13C
06.01913-7127	1054 07C
	1056 06C
06.01914-3219	1192 03A
06.01914-3320	1415 03C
	08C
	08C
06.01914-3322	09C
06.01923-2910	1081 12B
	16C
	1091 27C
06.01923-2911	1116 11A

품 번 PART NO.	지시번호 KEY NO.
06.01923-2911	12B
	1291 03B
	05B
	1292 03B
	1116 12C
06.01923-2912	1274 31B
	09C
	18C
	23C
06.01923-2913	10A
	13A
	1123 28B
	1274 20B
	20C
	1291 03C
	1292 03C
06.01923-2915	1274 15A
	18B
06.01923-2917	1116 07A
	03B
	03C
06.01923-2918	1013 07B
06.01923-2919	1274 11A
06.01923-3110	1291 12B
	1292 12B
	1014 20C
06.01923-3111	11A
	1018 15A

품 번 PART NO.	지시번호 KEY NO.
06.01923-3111	23A
	37A
	1123 29A
	1291 17A
	1018 40B
	1541 40B
06.01923-3113	1018 16C
06.01923-3114	21A
	1094 14A
	1095 02B
06.01923-3115	1018 04A
	1064 07A
	1018 08B
	1019 08B
	19B
	1018 05C
06.01923-3116	1015 04A
	04B
	1051 09B
	1015 04C
06.01923-3117	1056 24A
	1018 39B
	1019 18B
	1063 03B
06.01923-3118	1056 21B
	1014 04C
	1058 21C
06.01923-3119	1056 05A

품 번 PART NO.	지시번호 KEY NO.
06.01923-3119	25A
	11B
06.01923-3120	1058 05A
	1019 05B
	1082 04C
06.01923-3122	1064 07B
	1065 07B
06.01923-3123	1083 13B
06.01923-3124	1063 07B
	1056 05C
	1063 02C
06.01923-3125	1082 05A
	1051 12B
	1064 12C
	1922 08C
06.01923-3126	1056 12B
06.01923-3127	1058 06A
06.01923-3132	1063 07B
06.01923-3212	1018 27B
	1094 14B
06.01923-3214	1541 05A
	1082 18B
	1083 18B
06.01923-3215	1094 08A
	10A
	15A
	1014 22B
	1018 13B

품 번 PART NO.	지시번호 KEY NO.
06.01923-3215	1082 16B
	1091 21B
	1094 02B
	13B
	17B
	1095 13B
	15B
	17B
	1123 26B
	1541 11B
	1542 11B
	1065 15C
	1094 05C
	1250 13C
	1191 21C
06.01923-3217	1541 04A
	1094 09B
	1274 28B
	1541 10B
	1542 10B
	1082 23C
	1191 19C
06.01923-3218	1064 03A
	1082 03A
	1094 15B
	1125 04B
	09B
	1541 15B

품 번 PART NO.	지시번호 KEY NO.
06.01923-3218	1542 15B
	1056 18C
	1082 10C
	1250 04C
06.01923-3219	1125 04A
	1082 03B
	1083 03B
	1471 05B
	1056 22C
06.01923-3221	1111 03B
06.01923-3223	1055 22C
06.01923-3226	1082 16C
	16C
	16C
06.01923-3228	1056 21C
06.01923-3235	1055 21C
	1082 11C
06.01924-3217	1192 02A
	1415 02A
	04A
06.01924-3225	1056 17C
06.01928-3127	1058 06B
	1541 46C
	1542 46C
06.01933-3113	1541 04C
	1542 04C
06.01943-3317	1191 14B
	1192 04B

https://truckmanualshub.com/

품 번 PART NO.	지시번호 KEY NO.
06.01943-3317	1191 56C
06.01943-3321	02A
	02B
06.01943-3326	1958 02B
06.01944-3318	1415 02B
	04B
06.01953-3318	1262 04A
	02B
06.01954-3331	1014 16C
06.02090-0307	1011 24B
06.02090-0512	1541 13C
	1542 13C
06.02091-0822	1191 52C
06.02091-0824	52C
06.02097-8306	1056 21A
	12C
06.02101-0624	1065 21C
06.02106-0723	1026 03A
06.02106-0824	02B
	02C
06.06225-0714	1082 13B
	1083 23B
06.06225-0715	1103 26B
06.06225-0808	1111 06A
	1262 02C
06.06225-0810	1082 19B
	1083 19B
	1111 04C
06.06225-0816	1082 17C
06.08040-2214	1011 41C
06.08041-2203	28C
06.08041-2207	1541 43C
	1542 43C
06.08041-2209	1056 17B
	1095 18B
	1541 42C
	1542 42C
06.08041-2214	1011 15C
06.08092-0204	1116 16B
	16C
06.11053-9217	1472 07C
06.11063-8212	1116 12A
	09B
	09C
06.11063-8214	1091 20A
	1103 06A
	1291 08A
	15A
	1082 14B
	1083 14B

품 번 PART NO.	지시번호 KEY NO.
06.11063-8214	1091 06B
	1103 28B
	1291 14C
	1292 14C
06.11063-8215	1111 07A
	1082 22B
	1083 22B
	1082 20C
	22C
	1111 05C
	1250 12C
	1262 03C
06.11063-9217	1191 11A
	23A
	27A
	12B
	24B
	17C
	31C
	46C
06.11063-9218	19A
	19B
	35C
	50C
06.11063-9219	1542 55C
06.15010-2311	1056 28A
	1058 14A
	1291 06A
	13A
	1056 26B
	1058 18B
	1064 09B
	1065 09B
	1082 12B
	1083 12B
	1014 19C
	1055 16C
	1056 07C
	1058 19C
	1064 11C
	1922 07C
06.15010-2312	1125 14A
	1082 21B
	1083 21B
	1541 14B
	1542 14B
	1055 20C
	1082 18C
	18C
	1111 07C

품 번 PART NO.	지시번호 KEY NO.
06.15010-2314	1191 10A
	21A
	25A
	11B
	22B
	15C
06.15010-2316	33C
	48C
06.15010-4312	1056 24C
06.15010-4313	1014 07A
	1191 07B
06.15030-0513	1541 52C
	1542 52C
06.15030-0514	1055 13A
06.15090-2319	1011 21C
06.16044-0208	1016 09C
06.16110-0106	1042 12A
	16B
	16C
06.16110-0107	1541 14C
	1542 14C
06.16110-0108	1065 22C
06.16110-0110	1191 53C
06.16731-2105	1056 22A
	13C
06.16731-2106	1116 13A
	1011 25B
	1116 08B
	08C
06.16731-2107	1056 29A
	1091 19A
	1291 07A
	11A
	14A
	1056 25B
	1064 08B
	1065 08B
	1082 11B
	1083 11B
	1091 16B
	1103 27B
	1055 15C
	1291 13C
	1292 13C
	1541 51C
	1542 51C
06.16731-2108	1055 12A
	1111 08A
	1082 20B
	1083 20B

품 번 PART NO.	지시번호 KEY NO.
06.16731-2108	1541 13B
	1542 13B
	1055 19C
	1056 23C
	1082 19C
	19C
	21C
	1111 06C
	1250 11C
	1262 04C
06.16731-2110	1191 09A
	22A
	26A
	10B
	21B
	1192 05B
	1065 18C
	1191 16C
	30C
	45C
	1192 03C
	09C
	1291 11C
	1292 11C
06.16731-2111	1415 07A
	10A
	07B
	1081 12C
	1191 34C
	49C
	1415 14C
	17C
06.16731-2112	1542 56C
06.16731-2113	1191 10C
06.16731-6109	1014 06A
	1191 08B
06.16741-2105	1541 36C
	1542 36C
06.21190-2721	1541 24C
	1542 24C
06.22022-0606	1541 31C
	1542 31C
06.22022-0907	1051 06A
	11B
	1472 12C
06.22022-0909	1051 09A
	07C
06.22022-1009	1022 03B
06.22022-1016	1044 02A
	04B

품 번 PART NO.	지시번호 KEY NO.
06.22022-1018	1021 02A
	02B
06.22022-1063	1011 24A
	26B
	16C
	34C
06.22022-1112	1023 08B
06.22022-3061	1011 09C
06.22022-3065	1021 05C
06.22022-3563	1011 35C
06.22080-0502	1541 18C
	1542 18C
06.22180-0804	1016 02C
06.29010-0120	1042 10A
	13B
	12C
06.29020-0125	1025 08A
06.29020-0130	06C
06.29020-0132	1065 05A
	1066 06B
	1065 06C
06.29020-0136	1191 28C
	43C
06.29141-0207	1472 05C
06.29200-0105	1541 25C
	1542 25C
06.31440-4713	1023 07C
06.31641-0433	1056 15B
06.31641-0615	1011 32C
06.31641-0618	17A
	17B
06.31641-0624	33C
06.38013-0101	1191 32C
	47C
06.56020-0115	1111 05A
	1996 29A
	1055 12C
06.56021-0102	1011 23A
	1996 02A
06.56180-0712	1123 24A
	1996 31A
	49A
	1123 14B
	1996 03B
	52B
	1123 08C
	14C
	1996 03C
	59C
06.56180-0714	1541 08A

품 번 PART NO.	지시번호 KEY NO.
06.56180-0714	1111 11C
	1996 04C
06.56180-0716	1274 24B
06.56190-0704	1091 08A
	1123 04A
	1011 19B
	1091 09B
	1123 06B
	1996 04B
	53B
	05C
06.56190-0705	1541 11A
	16A
	1091 11B
	1996 05B
	54B
06.56190-0706	1018 31A
	34A
	1064 09A
	1123 06A
	14A
	20A
	1125 13A
	1011 22B
	1014 18B
	1018 36B
	1019 12B
	1063 22B
	1123 30B
	1996 06B
	1011 29C
	38C
	44C
	1016 06C
	1018 23C
	1111 14C
	1123 04C
	17C
	24C
	39C
	1541 69C
	1542 69C
	1996 06C
06.56190-0708	1541 30B
	35B
	1542 30B
	35B
	1996 07B
	55B

품 번 PART NO.	지시번호 KEY NO.
06.56190-0708	1065 24C
	1996 07C
06.56190-0709	1064 20A
	1063 20B
	20B
06.56190-0713	1011 27C
	1056 15C
06.56190-0718	1541 13A
	18A
	1056 07B
	1065 13B
	1274 27B
	36B
	1011 31C
	49C
	1541 45C
	70C
	1542 45C
	70C
	1996 09C
06.56190-0719	09B
06.56190-0724	1064 14A
06.56190-0726	1055 06A
	1056 18B
	1011 24C
	40C
	1055 07C
	1056 11C
	1541 44C
	1542 44C
	1996 08C
06.56190-0727	1541 60C
	76C
	77C
	79C
	1542 60C
	76C
	77C
	79C
06.56190-0728	1541 23A
	1094 19B
	1095 19B
	1541 19B
	22B
	39B
	1542 22B
	1996 10B
	1018 29C
	1091 18C
	1996 10C

품 번 PART NO.	지시번호 KEY NO.
06.56190-0728	61C
06.56190-0732	1058 03A
	04B
	1541 32B
	1542 32B
	1996 11B
	1056 09C
	1058 24C
	1996 11C
06.56190-0734	1055 24C
	1996 12C
06.56190-0739	1011 18C
	42C
	1996 13C
06.56342-1208	1064 02B
	1065 02B
	10B
	1996 12B
	56B
	1064 02C
	07C
	1922 03C
	1996 14C
06.67020-0101	1123 31A
	1019 10B
	1123 32B
	37B
06.67020-0102	1103 05C
06.67020-0104	1091 12A
	1541 20B
	1542 20B
06.67020-0105	1541 25A
	1018 42B
	1019 16B
	23B
	1018 08C
	26C
06.67020-0106	1091 21C
	1541 63C
	1542 63C
06.67020-0116	1094 12A
	11B
	1095 11B
	1094 03C
06.78140-2408	1541 38B
	1542 21B
	1018 28C
	1541 59C
	75C
	1542 59C

품 번 PART NO.	지시번호 KEY NO.
06.78140-2408	75C
06.78144-2204	1123 11A
	1014 17B
	1091 10B
06.78144-2205	1063 19B
	1541 29B
	34B
	1542 29B
	34B
06.78144-2403	1091 08B
06.78144-8404	1123 16C
06.78190-0206	1541 10A
	15A
	67C
	1542 67C
06.78190-2204	1274 23B
06.78200-4706	1541 12A
	17A
51.06402-0061	1064 01B
	01C
	01C
	1922 02C
51.06402-0062	1065 01B
65.01101-0056	1011 02A
65.01101-0108	02B
65.01101-0111	03C
65.01101-6092	01A
65.01101-6108	01B
65.01101-6111	02C
65.01101-6128	01C
65.01105-1049	11B
65.01105-1050	12B
65.01105-1051	04A
65.01105-1052	07A
65.01105-1162	05C
	08C
65.01105-6005	03A
65.01105-6006	06A
65.01105-6013	07C
65.01105-6014	04C
65.01110-6120	1021 05B
65.01110-6140	04A
65.01110-6529	08C
65.01111-6539	09C
65.01113-1008	1011 14C
65.01150-0015	1021 06B
65.01150-0016	11B
65.01150-0019	07B
65.01150-0020	08B
65.01150-0021	09B

https://truckmanualshub.com/

품 번 PART NO.	지시번호 KEY NO.
65.01150-0022	10B
65.01150-0023	12B
65.01150-0024	13B
65.01150-0025	14B
65.01150-0026	15B
65.01150-6008	05A
65.01201-0073 1012	01C
65.01201-0074	01B
65.01201-0075	01A
65.01201-0076	02A
65.01201-0077	03A
65.01201-0078	04A
65.01201-0079	05A
65.01304-0034 1013	01B
65.01304-0036	01A
65.01401-0240 1014	01C
65.01401-0241	01B
65.01401-0269	01A
65.01401-0270	01B
65.01401-0273	01B
65.01402-0010	02C
65.01414-0004	10A
	12B
	18C
65.01501-5002 1015	01B
65.01501-5003	01A
65.01501-5017	01C
65.01505-0007 1021	04B
	07C
65.01510-0040 1014	02A
1996	05A
65.01510-0041 1015	02B
1996	14B
1015	02C
65.01510-0141 1014	11B
1996	13B
1014	05C
1996	16C
65.01510-0153	17C
65.01510-0157 1015	02A
1996	07A
65.01601-0007 1016	03C
65.01601-0010 1541	08C
1542	08C
65.01601-2016 1016	01C
65.01601-5020 1011	18A
65.01601-5021 1016	01B
65.01601-5080	07C
65.01801-5040 1019	02B
65.01801-5043 1018	35A

품 번 PART NO.	지시번호 KEY NO.
65.01801-5045	01A
	01B
	02C
65.01801-6030	01C
65.01801-7002 1019	01B
65.01802-5033 1018	27C
65.01802-5039	17B
65.01802-5040	25B
65.01802-5041 1541	36B
65.01802-5047 1018	32A
	33B
65.01802-5048	20A
65.01802-5051	17C
65.01802-6001 1014	14B
65.01802-6002 1018	37B
65.01804-7005	02A
	02B
	03C
65.01810-5009 1034	03B
65.01810-5011	08A
1058	20A
1034	12B
1058	08B
1034	06C
65.01813-5019 1058	07B
65.01813-5020	02C
65.01813-5025	19A
65.01816-5002 1018	26A
1014	16B
1018	30B
	19C
65.01840-0018 1019	03B
65.01840-0023 1018	03A
65.01840-0026	07B
65.01840-0028	04C
65.01840-5001 1019	13B
65.01903-0012 1013	04B
1996	15B
65.01903-0034 1013	03A
1996	03A
65.01904-0027 1014	02B
1996	16B
65.01904-0029 1014	03C
1996	20C
65.01904-0032 1014	03A
1996	06A
65.01904-0037 1014	10C
1996	19C
65.01904-0038 1014	09C
1996	18C

품 번 PART NO.	지시번호 KEY NO.
65.01905-0008 1015	03B
1996	17B
65.01905-0009 1015	03A
1996	08A
65.01905-0032 1015	03C
1996	21C
65.01908-0013 1018	09C
1996	22C
	62C
65.02101-0064 1021	01B
65.02101-0069	01A
65.02101-0072	02C
65.02101-7033	01C
65.02110-0010	03C
65.02115-0014	03B
65.02115-0016	03A
65.02115-0066	06C
65.02130-0002 1023	04C
65.02130-0003	04B
65.02130-0004	04A
65.02201-0002 1022	01A
65.02201-0005	01B
65.02201-7032	01C
65.02201-7033	02C
65.02201-7034	03C
65.02301-0277 1023	02B
65.02301-0278	02C
65.02301-0328	02A
65.02301-5132	01B
65.02301-5139	01B
65.02301-5177	01C
65.02301-5326	01A
65.02310-0013	03A
65.02310-0015	03C
65.02310-0073	03B
65.02401-0019 1024	02A
65.02401-0033	02C
65.02401-0034	02B
65.02401-6033	01C
65.02401-6034	01B
65.02401-6035	01A
65.02405-0012	04B
65.02405-0013	03A
65.02405-0033	03C
65.02410-0040	05A
65.02410-0050	06A
65.02410-0070	06B
65.02410-0071	07B
65.02410-0072	08B
65.02410-0073	09B

품 번 PART NO.	지시번호 KEY NO.
65.02410-0074	10B
65.02410-0078	06C
65.02410-0080	11B
65.02410-0081	12B
65.02410-0082	13B
65.02410-0083	14B
65.02410-0084	15B
65.02410-0130	05C
65.02411-0009	04A
65.02411-0010	04C
65.02501-0425 1025	01A
65.02501-0426	02A
65.02501-0427	03A
65.02501-0506	01B
65.02501-0711	01C
65.02502-0017	07A
65.02502-0018	05B
65.02502-0033	05C
65.02503-0127	02B
65.02503-0129	04B
65.02503-0130	02C
65.02503-0132	04A
65.02503-0133	05A
65.02503-0134	06A
65.02503-0139	03B
65.02503-0200	03C
65.02503-0637 1541	23C
1542	23C
65.02503-0638 1541	22C
1542	22C
65.02503-0678 1025	04C
65.02601-0207 1026	01C
65.02601-0213	01B
65.02601-0244	01A
65.02601-0252	01B
65.03101-1054 1031	02C
65.03101-1056	02B
65.03101-1068	02A
65.03101-6074	01C
65.03101-6075	01B
65.03101-6090	01A
65.03201-1015	03C
65.03201-1016	05A
65.03201-1052	09B
65.03203-1055	10B
65.03203-1056	11B
65.03203-1057	04C
65.03203-1058	05C
65.03203-1062	03A
65.03203-1063	04A

품 번 PART NO.	지시번호 KEY NO.
65.03205-0006	08A
65.03205-0006	07B
	08C
65.03401-0068 1034	02B
65.03401-0085	02B
65.03401-0088	01C
65.03401-5008	01B
65.03401-5010	01A
65.03401-5015	02C
65.03402-0003	07C
65.03402-0004	09B
65.03402-0007	09B
65.03402-0009	05A
65.03440-0015	04B
65.03901-0067 1031	13C
1996	23C
	63C
65.03901-0071 1031	13A
1996	09A
	35A
65.03901-0074 1031	13B
1996	18B
	57B
65.03905-0028	19B
	58B
65.03905-0032 1034	06B
1996	20B
	59B
65.03905-0033 1034	03C
1996	25C
	65C
65.03905-0037 1034	03A
1996	11A
	37A
65.03905-0041 1034	06A
1996	12A
	38A
65.03905-0045 1034	10B
65.03905-0046	08C
1996	24C
	64C
65.03905-5002 1034	04A
1996	10A
	36A
1034	07B
1996	21B
	60B
1034	04C
1996	26C
	66C

품 번 PART NO.	지시번호 KEY NO.
65.04101-0059 1041	01B
65.04101-0060	02B
65.04101-0061	01C
65.04101-0062	02C
65.04101-0065	01A
65.04101-0066	02A
65.04102-0020	04B
65.04102-0021	05B
65.04102-0022	04C
	06C
65.04102-0023	05C
65.04102-0024	03A
65.04102-6011	03B
65.04102-6012	03C
65.04103-0016	06B
65.04103-0017	07C
65.04103-0018	04A
65.04104-0008	08B
	09C
65.04104-0009	06A
65.04130-0001	11B
65.04130-0003	12C
65.04130-0005	15B
65.04130-0006	16C
65.04130-0009	08A
65.04130-0011	09A
65.04130-6001	10B
65.04130-6003	11C
	11C
65.04130-6005	14B
65.04130-6006	15C
65.04135-0002	20C
65.04135-0003	19B
65.04200-6030 1042	01B
65.04200-6031	01B
65.04200-6032	01C
65.04200-6038	01A
65.04200-6040	01C
65.04201-5025	02B
65.04201-5026	03B
65.04201-5027	03B
65.04201-5028	02C
65.04201-5029	03C
65.04201-5030	03C
65.04201-5042	02A
65.04201-5043	03A
65.04202-0026	09B
65.04202-0027	10B
65.04202-0028	08C
65.04202-0029	10B

품 번 PART NO.	지시번호 KEY NO.
65.04202-0030	07C
65.04202-0031	08C
65.04202-0033	05A
65.04202-0034	06A
65.04202-0035	07A
65.04202-0039	09C
65.04203-5017	08B
65.04203-5018	06C
65.04203-5020	04A
65.04205-0007 1041	12B
	13C
65.04205-0009	16B
	17C
65.04205-0011 1042	06B
65.04205-0012	04B
	04B
	04C
65.04205-0014	13A
65.04209-0002	17B
	17C
65.04209-0006	16A
65.04209-5002	15A
65.04301-5002 1043	01B
65.04301-5003	01A
65.04301-5004	01C
65.04302-0001	02B
65.04302-5013	02C
65.04302-5015	02A
65.04401-0043 1044	02C
65.04401-0046	01A
65.04401-0048	01B
65.04401-6280	01C
65.04410-0017 1011	08B
65.04410-0018	12C
65.04410-0019	09B
65.04410-0020	10B
65.04410-0021	10A
65.04410-0022	11A
65.04410-0078	13C
65.04501-0013 1044	04C
65.04501-0014 1045	02B
65.04501-0017	01A
65.04501-6001 1044	03C
65.04501-6002 1045	01B
65.04505-5003	05B
65.04505-5018	03A
65.04506-0012	06B
65.04506-0013 1113	04B
65.04506-0015 1045	08A
65.04506-0016	04A

품 번 PART NO.	지시번호 KEY NO.
65.04902-0014 1996	22B
	61B
	27C
	67C
65.04902-0016 1041	07A
65.04902-0020	09B
	10C
65.05100-6052 1051	01B
65.05100-6063	01A
65.05100-6188	01C
65.05102-0027	02B
65.05102-0030	02A
65.05102-0053	02C
65.05103-0032	03B
65.05103-0034	07A
65.05103-0110	06C
65.05104-0005	08B
	03C
65.05104-0006	07B
	04C
65.05104-0022	04A
65.05104-0023	03A
65.05201-0014	10B
65.05201-0016	05A
65.05201-0063	05C
65.05401-5002 1011	22A
65.05401-5014 1054	01C
65.05401-5030 1055	08C
65.05401-5031 1011	19A
65.05401-5032 1013	07A
65.05401-6001 1055	05C
65.05406-0008 1054	02C
65.05410-0006	03C
65.05410-0007 1051	04B
65.05410-0008 1056	03B
65.05500-6011	01B
65.05501-7089 1055	01A
65.05501-7097	01C
65.05503-0025 1056	02C
65.05503-0036	13B
65.05503-5056 1055	03A
65.05503-5057	02C
65.05505-0011	04C
65.05505-6009	03C
65.05510-5026 1056	20B
65.05510-5032 1055	02A
65.05510-5033	09C
65.05518-0006	04A
65.05540-0022	08A
65.05540-0023	11C

품 번 PART NO.	지시번호 KEY NO.
65.05550-0008 1056	14B
65.05580-0001 1055	23C
65.05601-7079 1056	01A
65.05601-7081	03C
65.05601-7100	01C
65.05604-0026	02B
65.05604-0030	02A
65.05606-5030	08B
65.05606-5032	03A
65.05607-5003	18A
65.05610-0006	28B
65.05610-0007	20A
65.05701-5506 1091	07B
65.05701-5512	12B
65.05701-5566 1541	06A
65.05701-5589 1091	08C
65.05701-5685 1274	22B
65.05701-5710 1091	09A
65.05701-5711	10A
65.05701-5712	04A
65.05701-5713 1055	16A
65.05701-5714	15A
65.05701-5715 1058	10A
65.05701-5717 1091	19C
65.05701-6098 1058	13B
65.05701-6099	13C
65.05701-6101 1111	09C
65.05701-6125 1058	09A
65.05707-5004	14B
	14C
65.05710-0001 1011	23B
65.05740-0035 1058	15B
65.05740-0036	15C
65.05740-0044	11A
65.05801-5258	01A
65.05801-5260	01B
65.05801-5261	01C
65.05801-5262	01B
65.05805-5292	08A
65.05805-5296	12C
65.05805-5302	12B
65.05806-5107	11B
65.05806-5114	11C
65.05806-5129	07A
65.05901-0026 1056	19B
65.05901-0027 1996	16A
1058	22B
1996	23B
65.05901-0031 1056	19A
65.05901-0032 1058	16A

https://truckmanualshub.com/

품 번 PART NO.	지시번호 KEY NO.
65.05901B001	1055 17C
65.05901B001	1056 16C
	1996 28C
65.05902-0017	1056 09B
65.05902-0018	10B
65.05902-0019	29B
	1996 24B
65.05902-0022	1056 04A
65.05902-0023	23A
	1996 14A
65.05903-0029	1058 22A
	10B
	1996 25B
	1058 03C
	1996 29C
65.05903A000	1055 17A
	1996 13A
65.05903A001	1054 08C
	1996 30C
65.05904-0035	1058 04A
	1996 15A
65.05904-0037	1058 07C
	1996 31C
65.05904-0038	1058 02B
	1996 26B
65.06301-0219	1063 04B
65.06301-0234	01C
65.06301-0257	1064 15A
65.06301-0296	1065 14A
65.06301-0297	1063 01B
65.06301-5286	1541 64C
	1542 64C
65.06301-5288	1541 65C
	1542 65C
65.06301-5347	1541 09A
65.06301-5351	33B
	1542 33B
65.06301-5352	1541 28B
	1542 28B
65.06301-5378	1065 04B
65.06301-5385	25C
65.06301-5392	1541 71C
	1542 71C
65.06301-5393	1065 14C
65.06301-5398	1541 14A
65.06312-0001	1011 45C
65.06340-0004	1014 21B
65.06402-0045	1064 06C
65.06402-5004	04A
65.06404-0037	05C

품 번 PART NO.	지시번호 KEY NO.
65.06404-0037	1922 01C
65.06404-0039	1064 01A
65.06404-5027	04B
65.06404-5029	1065 11B
65.06405-0035	1064 09C
	1922 05C
65.06405-0041	1063 06B
65.06405-0042	06B
65.06405-0044	1064 06A
65.06500-6171	1066 01B
65.06500-6173	1065 01C
65.06500-6271	01A
65.06501-0021	02C
65.06501-0091	1066 02B
65.06501-0300	1065 02A
65.06503-0106	1066 09B
65.06503-0113	1065 09A
65.06503-0116	08A
65.06503-0117	10A
65.06503-0118	1066 08B
65.06503-0119	10B
65.06503-0171	1065 07C
65.06504-0014	08C
65.06504-0033	06A
	1066 07B
65.06506-0011	1065 04C
65.06506-0032	07A
65.06506-0063	1066 04B
65.06520-6008	1065 03A
	1066 03B
	1065 03C
65.06901-0037	1063 02B
	1996 27B
65.06901-0039	1066 12B
	1996 28B
65.06901-0040	1064 05B
	1065 05B
	1996 29B
	62B
65.06901-0042	1065 11A
	1996 20A
65.06901A006	1064 03B
	1065 03B
	1996 30B
	63B
	1064 03C
	08C
	1922 04C
	1996 32C
65.06901A007	1065 10C

품 번 PART NO.	지시번호 KEY NO.
65.06901A007	1996 33C
65.06903-0029	1065 15A
	1996 21A
65.06903A000	1065 13C
	1996 34C
65.06904-0003	1064 05A
	1996 18A
	40A
65.06904-0021	1064 02A
	1996 17A
	39A
65.08100-6096	1081 01A
65.08100-6106	01B
65.08101-0279	02A
65.08101-0288	03A
65.08101-0289	02B
65.08101-0290	03B
65.08101-0291	04B
65.08101-0293	01C
65.08110-0005	09C
65.08112-0041	1091 19B
65.08112-0046	24C
65.08112-0057	18A
65.08112-6009	1081 05C
65.08112-6010	06C
65.08115-0018	1091 20B
65.08120-5040	1081 10B
65.08120-5041	11B
65.08120-5103	14C
65.08201-0060	1082 02C
65.08201-0065	01C
65.08201-0072	02B
	1083 02B
65.08201-0077	1082 01B
	1083 01B
65.08201-5077	1082 01A
65.08202-0209	1083 08B
65.08202-5254	1082 08B
65.08240-0109	1094 09A
65.08240-0110	07A
65.08901-0032	1081 07B
	1996 31B
	64B
65.08901-0043	1081 03C
	1996 35C
	68C
65.08901-0045	1081 05A
	1996 22A
	42A
65.08901-0063	1091 05C

품 번 PART NO.	지시번호 KEY NO.
65.08901-0063	1996 36C
	69C
65.08902-0028	1082 03C
	1996 37C
	70C
65.08902-0030	1082 02A
	1996 23A
	43A
65.08902-0035	1082 04B
	1083 04B
	1996 32B
	65B
65.08902A001	1268 02C
	1996 39C
	71C
65.08904-0002	1268 02B
	1996 33B
65.09100-7139	1091 01B
65.09100-7158	01A
65.09100-7209	01C
65.09140-0004	26C
65.09141-5001	25C
65.09411-0138	1082 09C
65.09411-0175	1094 07C
65.09411-0176	01A
65.09411-0177	1082 04A
65.09411-0179	15C
65.09411-0181	15C
65.09411-0183	1094 01B
65.09411-0191	06A
65.09411-0198	1095 01B
65.09411-5071	1094 01C
65.09411-5101	07B
65.09411-5112	06B
65.09411-5124	1095 05B
65.09411-7016	1094 05B
65.09440-0026	04C
65.09440-0038	12B
65.09440-0067	16B
65.09440-0072	1095 12B
65.09440-0075	1094 04A
65.09440-0076	1082 15B
65.09440-0078	1094 13A
65.09440-0083	1095 16B
65.09901-0018	1091 02A
	1996 24A
	44A
	66B
65.09901-0030	1091 05B
	1996 35B

품 번 PART NO.	지시번호 KEY NO.
65.09901-0030	67B
65.09901-0033	1091 02C
	1996 40C
	73C
65.09901-0035	1091 17A
65.09901-0036	02B
	1996 34B
65.09904-0008	1268 02A
	1996 32A
	50A
65.09904-0009	1094 08B
	1996 36B
	68B
65.09904-0013	1082 08C
	1996 41C
	74C
65.10205-0006	1101 04A
65.10205-0007	04B
	05C
65.10301-6066	1103 05A
65.10301-6094	01B
65.10301-6095	02B
65.10301-6096	03B
65.10301-6097	04B
65.10301-6098	05B
65.10301-6099	06B
65.10301-6104	07B
65.10301-6105	01C
65.10301-6106	02C
65.10301-6107	03C
65.10301-6108	06C
65.10301-6109	07C
65.10301-6191	01A
65.10301-6192	02A
65.10301-6193	03A
65.10301-6194	04A
65.10401-0002	1101 03C
65.10401-7004	01A
65.10401-7005	01B
65.10401-7006	01C
65.10410-1001	1103 14B
	14C
65.10410-1002	14A
	15B
	15C
65.10410-1003	13A
65.10410-6001	09B
	09C
65.10410-6003	10A
65.10410-6004	13B

품 번 PART NO.	지시번호 KEY NO.
65.10410-6004	13C
65.10410-6005	08B
	08C
65.10410-6006	12A
65.10410-6007	09A
65.10415-0001	16A
	19B
	19C
65.10501-7001	1111 01B
65.10501-7002	01C
65.10501-7005	01A
65.10601-6007	1103 17A
65.10601-6008	20B
65.10601-6009	20C
65.10601-6010	23C
65.10610-0002	24B
65.10610-0003	21A
65.11201-7022	1116 01A
	01B
	01C
65.11210-0004	04B
	04C
65.11210-0005	05A
65.11210-6007	04A
65.11301-0030	1113 01B
65.11301-0039	01C
65.11301-0040	1044 06C
65.11301-0042	1113 01A
65.11301-5002	1045 07A
65.11304-0002	1111 03A
65.11306-5001	1113 02B
65.11308-0005	1274 04A
	03B
	11B
	03C
	12C
65.11308-0006	05A
	04B
	12B
	04C
	13C
65.11308-0007	06A
	05B
	13B
	05C
	14C
65.11308-0008	07A
	06B
	06C

품 번 PART NO.	지시번호 KEY NO.
65.11308-0008	15C
65.11308-0009	08A
	07B
	15B
	07C
	16C
65.11308-0018	09A
	08B
	16B
	08C
	17C
65.11308-8003	03A
	02B
	10B
	02C
	11C
65.12301-0026	1123 36B
	26C
65.12301-5022	1014 15B
65.12301-5239	1123 06C
65.12301-5241	37C
65.12301-5244	07B
65.12301-5253	08B
65.12301-5261	12B
65.12301-5271	15C
65.12301-5288	22A
65.12301-5310	18A
65.12301-5316	15A
65.12301-5317	07A
65.12301-5322	29C
65.12301-6018	01B
65.12303-0002	20C
65.12303-0005	25B
65.12303-0006	43C
65.12501-7042	1125 01A
65.12501-7043	01B
	1250 01C
65.12501-7100	05C
65.12501-7101	1125 07A
	05B
65.12502-5003	09A
	07B
	1250 07C
65.12503-5026	1125 03A
65.12503-5033	03B
	1250 03C
65.12503-5100	06C
65.12503-5101	1125 08A
	06B
65.12504-5023	02B

품 번 PART NO.	지시번호 KEY NO.
65.12504-5023	1250 02C
65.12504-5028	1125 02A
65.12531-6001	10A
	08B
	1250 08C
65.12540-0051	10C
65.12540-0055	1082 17B
	1083 17B
65.15102-5008	1151 01C
65.15102-5009	01B
65.15102-5010	01A
65.15102-5014	1152 01B
65.15110-5003	1151 02B
	1152 02B
	1151 03C
65.15301-7001	1153 01A
	01B
	01C
65.15311-0001	02A
	02B
	02C
65.15312-0001	03A
	03B
	03C
65.15401-7001	1154 01A
	01B
	01C
65.15420-7001	02A
	03B
	03C
65.15421-6001	04B
	04C
65.15421-7001	05B
	05C
65.15422-6001	08B
	08C
65.15422-7001	09B
	09C
65.15424-7001	03A
	12B
	12C
65.15440-7001	04A
	13B
	13C
65.15441-7001	14B
	14C
65.19102-0091	1191 01C
65.19102-0092	01B
65.19102-0105	01A
65.19103-0107	20C

품 번 PART NO.	지시번호 KEY NO.
65.19103-0108	18C
65.19103-0112	14A
65.19103-0114	13B
65.19107-0002	17A
	18B
65.19202-0041	1192 03B
65.19202-0042	01C
65.19202-0043	05C
65.19202-0048	01B
65.19202-0054	03B
65.19202-0057	01A
65.25502-6011	1268 04A
	04B
	04C
65.25900-6014	1561 02C
	05C
65.26201-7077	1262 01B
65.26201-7089	01C
65.26201-7093	01A
65.26212-0006	02A
65.26214-0004	03A
65.26803-7021	1268 01C
65.26803-7024	01B
65.26803-7028	01A
65.26805-0007	07A
	07B
65.26805-0013	08C
65.26805-0026	06B
65.27103-7008	1274 09B
	01C
	10C
65.27103-7014	01A
	02A
	01B
65.27114-5003	1103 18A
	21B
	24C
65.27405-6008	1274 17A
	37B
	26C
65.27423-7003	12A
	29B
	32B
	21C
	24C
65.27427-7001	14A
	19B
	19C
65.27428-7002	1151 02A
	03B

https://truckmanualshub.com/

품 번 PART NO.	지시번호 KEY NO.
65.27428-7002	1152 03B
	1151 05C
65.27444-7001	1274 16A
	30B
	22C
65.27449-7001	1152 04B
65.29101-6132	1291 01C
	1292 01C
65.29101-6133	1291 02C
65.29101-6137	02B
	1292 02B
65.29101-6138	1291 04B
65.29101-6139	08B
	09C
65.29101-6161	1292 02C
65.29101-6184	1291 01A
65.29101-6191	09A
65.29101-6192	06C
	1292 06C
65.29101-6201	1291 04A
	1292 06B
65.29101-6226	1291 06B
65.29101-6229	1292 05C
65.29101-6271	1291 07B
	1292 07B
65.29101-6272	1291 05C
65.29150-5001	1116 07B
	07C
65.29150-5006	10A
65.38502-0017	1542 54C
65.38504-0008	1472 14C
65.38507-0009	1542 10C
65.38507-6001	09C
65.38901-0018	1996 04A
65.38901-0019	1472 13C
65.41510-0029	1415 12C
65.41510-0030	15C
65.41510-0031	08B
65.41510-0032	05B
65.41510-0033	08A
65.41510-0034	05A
65.41530-0170	03B
65.41530-0171	01B
65.41530-0177	07C
65.41530-0178	01C
65.41530-0190	01A
65.41530-0191	03A
65.47101-6007	1472 03C
65.47101-7019	1471 01A
65.47101-7040	01B

품 번 PART NO.	지시번호 KEY NO.
65.47101-7045	01C
65.47101-7048	1472 01C
65.47107-0002	1471 02B
65.47107-0003	1472 04C
65.47110-0001	1471 03A
	10C
65.52122-6003	1103 19A
	22B
	21C
65.54101-7071	1541 01B
	1542 01B
65.54101-7074	1541 01A
65.54103-6003	21C
	1542 21C
65.54105-0018	1541 26C
	1542 26C
65.54106-0005	1541 16C
	1542 16C
65.54106-6003	1541 15C
	1542 15C
65.54106-6005	1541 02B
	1542 02B
65.54107-0004	1541 32C
	1542 32C
65.54107-0005	1541 34C
	1542 34C
65.54108-0003	1541 30C
	1542 30C
65.54108-5003	1541 29C
	1542 29C
65.54108-5005	1541 04B
	1542 04B
65.54109-0005	1056 10A
	06B
65.54109-0006	1541 33C
	1542 33C
65.54111-0011	1541 23B
	1542 23B
65.54113-0011	1541 07C
65.54113-0012	1542 07C
65.54113-5003	1541 06C
65.54113-5004	1542 06C
65.54114-0005	1541 39C
	1542 39C
65.54114-6007	1541 38C
	1542 38C
65.54114-6010	1541 05B
	1542 05B
65.54119-0010	1541 20C
	1542 20C

품 번 PART NO.	지시번호 KEY NO.
65.54119-6016	1541 03B
	1542 03B
65.54120-5019	16B
65.54120-5066	1541 58C
	1542 58C
65.54120-5075	1541 57C
	1542 57C
65.54120-5076	1541 72C
	1542 72C
65.54120-5082	1541 16B
65.54120-5088	26A
65.54120-5093	19A
65.54121-0004	11C
	1542 11C
65.54121-0007	1541 19C
	1542 19C
65.54130-0003	1541 06B
	1542 06B
65.54130-5001	1045 09B
65.54131-0001	10B
65.54206-0009	1541 10C
65.54206-5006	09C
65.54210-0002	50C
	1542 50C
65.54301-0016	1541 09B
	1542 09B
65.54301-0020	1541 03A
65.54901-0022	27C
	1542 27C
65.54901-0027	1541 37C
	1542 37C
65.54901A001	1541 49C
	1542 49C
65.56101-7003	1561 01B
65.56101-7004	02B
65.56101-7005	01C
65.56101-7006	04C
65.56140-0001	03C
	06C
65.90001-0091	1056 24B
65.90001-0094	1111 03C
65.90001-0100	1094 06C
65.90001-0129	1016 08C
65.90001-0130	1056 20C
65.90001-0139	23B
65.90001-0148	1058 08C
65.90001-0152	1541 47C
	1542 47C
65.90020-0009	1024 03B
65.90020-0062	1022 02A

품 번 PART NO.	지시번호 KEY NO.
65.90020-0062	02B
	04C
65.90020-0063	1013 04A
65.90020-0066	1011 09A
65.90020-0080	1013 05A
65.90020-0084	06B
65.90020-0085	1051 10A
	1045 08B
65.90020-0086	04B
65.90020-0088	1113 05B
65.90020-0090	1045 12B
65.90020-0091	13B
65.90020-0092	1044 03B
65.90020-0093	1042 14B
65.90020-0094	1011 17C
65.90020-0095	1116 09A
	06B
	06C
65.90020-0096	1011 14B
65.90020-0099	1014 03B
65.90020-0100	04A
	04B
65.90020-0101	05B
65.90020-0102	06B
65.90020-0103	07B
65.90020-0104	08B
65.90020-0105	08A
	09B
65.90020-0108	1023 06B
65.90020-0109	1034 02A
	08B
	05C
65.90020-0110	11B
	09C
65.90020-0111	1561 04B
65.90020-0112	05B
65.90020-0113	09C
65.90020-0117	1045 02A
65.90020-0118	06A
	10A
65.90020-0119	11A
65.90020-0120	1042 17A
65.90020-0121	1111 04A
65.90020-0124	1042 13C
65.90020-0125	14C
65.90020-0127	1023 06C
65.90020-0130	1014 14C
65.90020-0131	1541 53C
	1542 53C
65.90020-0133	1014 13C

품 번 PART NO.	지시번호 KEY NO.
65.90020-0136	1101 05A
65.90020-0138	1034 07A
65.90020-0140	1023 05A
65.90020-0141	1101 05B
	06C
65.90020-0143	1058 05B
65.90020-0145	1013 05B
65.90020-0146	1014 07C
65.90020-0159	1541 03C
	1542 03C
65.90020-0183	1014 12C
	12C
65.90020-0220	1541 28C
	1542 28C
65.90020-0223	1014 11C
65.90020-0293	1011 10C
65.90020-0300	1541 17C
	1542 17C
65.90021-0005	1031 14B
65.90021-0009	11A
65.90021-0012	12C
65.90030-0018	1042 11A
	15C
65.90030-0020	15B
65.90030-0021	1014 15C
65.90030-0048	1021 04C
65.90201-0073	1081 08A
	09B
65.90201-0076	1091 03C
	06C
65.90201-0096	16A
65.90201-0112	1031 10C
65.90201-0113	15B
65.90201-0114	11C
65.90201-0115	1191 06B
65.90201-0119	1291 10C
	1292 10C
65.90201-0120	1056 19C
65.90201-0127	1091 04B
65.90201-0128	1291 10A
65.90201-0130	1082 17C
65.90201-0133	1561 07C
65.90201-0134	1031 12A
65.90201-0135	1056 27A
65.90201-0171	1083 09B
65.90201-0190	1081 07C
65.90302-0009	1011 12A
65.90302-0017	1116 06A
65.90302-0026	1011 07B
65.90302-0027	1031 04B

품 번 PART NO.	지시번호 KEY NO.
65.90302-0027	1541 41C
	1542 41C
65.90302-0029	1031 07A
65.90302-0034	1011 14A
65.90302-0041	15A
65.90302-0042	13A
	03B
	04B
	1031 05B
	07C
65.90302-0045	03B
	1541 40C
	1542 40C
65.90302-0048	1031 06A
	06B
	06C
65.90302-0059	1011 06B
65.90310-0065	1055 07A
65.90310-0091	1011 18B
65.90310-0104	1051 06B
65.90310-0119	1054 05C
65.90310-0131	1011 26C
	1056 14C
65.90310-0132	1274 35B
	1011 30C
	50C
65.90310-0133	39C
	1056 10C
65.90310-0134	1011 26A
	1056 08C
65.90310-0135	1011 21B
	43C
65.90310-0140	1064 21A
	15B
	1065 15B
	1063 03C
	05C
65.90310-0144	1058 02A
	03B
	25C
65.90310-0147	1011 25C
65.90310-0148	15B
65.90310-0149	23C
65.90310-0149	22C
65.90310-0155	1154 06B
	10B
	06C
	10C
65.90320-0022	1011 20A
	1013 08B

품 번 PART NO.	지시번호 KEY NO.
65.90320-0022	1274 34B
	25C
65.90320-0023	1055 06C
65.90435-6009	1191 15A
65.90435-6010	16B
65.90441-0016	1056 27B
65.90441-0023	1191 17B
65.90441-0050	1116 10B
	10C
65.90441-0057	1191 16A
65.90441-0066	1116 14A
65.90501-0003	1042 14A
65.90501-0031	1041 13B
	1042 05B
	05B
	1041 14C
	1042 05C
65.90501-0032	07B
65.90501-0033	1041 17B
	18C
65.90510-0012	1058 15A
	19B
	20C
65.90535-0001	1091 03A
	1081 08B
	1091 03B
	1081 04C
	08C
	1091 04C
	07C
65.90535-0002	1561 08C
65.90535-0003	1081 06A
65.90701-0093	1041 08C
65.90701-0095	1056 05B
65.90701-0096	1023 05B
65.90701-0097	1041 07B
65.90701-0098	05A
65.90701-0099	1026 02A
65.90701-0136	1042 09A
	12B
	11C
65.90701-0138	1191 54C
65.90710-0230	1541 73C
	1542 73C
65.90710-0250	1018 30A
	35B
	1111 13C
65.90720-0027	1044 02B
65.90720-0028	1045 07B
65.90720-0029	11B

품 번 PART NO.	지시번호 KEY NO.
65.90720-0030	1113 03B
65.90720-0032	1044 03A
65.90720-0033	1045 09A
65.90720-0034	05A
65.90720-0109	1014 06C
65.90801-0015	1472 06C
65.90815-0026	1025 06B
65.90910-0003	1111 15C
65.91001-0013	1011 21A
	16B
65.91010-0005	1045 03B
	1044 05C
65.91020-0024	1191 24C
	39C
65.91020-0025	1041 18B
	19C
65.91030-0005	1031 10A
	12B
	1011 36C
65.91301-0010	1024 05B
65.91301-0071	1011 06C
65.91303-0005	1023 05C
65.91605-0002	1011 25A
	20B
65.91605-0013	52C
65.91606-0037	20C
65.91606-0039	19C
65.91606-0041	16A
	05B
65.91701-0007	1958 01B
65.91701-0030	1019 04B
65.91701-0086	1081 07A
65.91701-0098	1018 38B
65.91701-0123	1191 29C
	44C
65.91701-0212	1103 25C
65.91701-0213	1091 18B
65.91701-0222	1561 10C
65.91701-0229	1274 17B
65.91701-0230	1191 26C
	41C
65.91701-0241	1081 06B
65.91701-0256	1018 22C
65.91701-0276	1561 03B
65.91701-0468	1014 17C
65.91710-0001	1011 05A
	08A
65.91710-0009	1014 09A
	10B
65.91710-0016	1013 02A

품 번 PART NO.	지시번호 KEY NO.
65.91710-0016	02B
65.91710-0035	1011 13B
65.93001-0053	1541 01C
	1542 01C
65.93020-0025	1191 18A
	20B
65.93410-0027	1065 04A
	1066 05B
	1065 05C
65.93410-0041	1023 07B
65.93410-0043	1191 25C
	40C
65.93410-0047	1541 05C
	1542 05C
65.93410-0048	1023 06A
65.95800-6040	1191 22C
65.95800-6041	37C
65.95800-6045	37C
65.95800-6047	23C
	38C
65.95804-6002	1065 19C
65.95810-5002	20C
65.95820-0031	1191 27C
	42C
65.95840-0090	36C
65.95840-0091	51C
65.95840-0092	55C
65.95840-0097	1065 16C
65.95840-0102	1191 51C
65.95840-0103	1415 10C
65.96001-0012	1116 13B
	13C
65.96210-0004	1103 04C
65.96210-6001	1116 08A
	1996 30A
	1116 05B
	05C
65.96301-0035	1094 11A
	10B
	1095 10B
65.96301-0243	1123 19B
	1996 37B
65.96301-0299	1094 02C
65.96301-0327	1091 11A
65.96301-0340	1018 41B
65.96301-0382	1091 20C
	1996 42C
	75C
65.96301-0399	38B
65.96301-0402	1095 21B

https://truckmanualshub.com/

품 번 PART NO.	지시번호 KEY NO.
65.96301-0402	1996 44C
	77C
65.96301-0415	1541 62C
	1542 62C
65.96301-0419	1996 46C
	78C
65.96301-0424	1019 09B
65.96301-0426	22B
65.96301-0427	1541 17B
65.96301-0429	1996 39B
65.96301-0458	1019 15B
65.96301-0462	1123 26A
65.96301-0493	1996 43C
	76C
65.96301-0521	1542 17B
65.96301-0532	1018 13A
65.96301-0533	08A
65.96301-0534	11A
65.96301-0535	27A
65.96301-0536	18A
65.96301-0537	24A
	28B
65.96301-0549	22B
	24B
65.96301-0550	09B
65.96301-0551	10A
	11B
65.96301-0555	31B
65.96301-0558	18C
65.96301-0560	13C
65.96301-0561	11C
65.96301-0562	06C
65.96301-0563	07C
65.96301-0564	25C
65.96301-0581	1123 17B
65.96301-6003	1996 27A
	47A
	1094 08C
65.96301-7002	1996 42B
65.96330-0014	1123 21C
65.96330-0018	08A
65.96330-7001	12C
65.96340-5052	01C
65.96340-5053	02C
65.96340-5069	23B
65.96340-5079	01A
65.96340-5080	02A
65.96341-5013	32A
	24B
	34C

품 번 PART NO.	지시번호 KEY NO.
65.96341-5018	25C
65.96341-5027	30A
65.96341-5028	31C
65.96341-5029	28C
65.96341-5030	35B
65.96341-5031	31B
65.96341-5032	24B
65.96341-5033	31B
65.96401-0014	1014 20B
65.96501-0032	1064 04C
65.96501-0033	1018 36A
65.96501-0059	1012 02C
	1996 47C
65.96501-0068	1541 02A
65.96501-0072	1055 25C
	1996 48C
65.96501-0073	1055 26C
	1996 49C
65.96501-0074	1013 08A
65.96501-0078	1012 04C
	1996 50C
65.96501-0079	1094 02A
	04B
	1996 43B
	69B
65.96501-0082	1012 03C
	1996 15C
65.96501-0088	1031 09A
	08B
	09C
65.96501-0089	1063 05B
	1996 44B
	70B
65.96501-0090	1541 08B
	1542 08B
	1996 45B
65.96501-0099	1064 16A
	1996 19A
	41A
65.96501-0107	1014 08C
65.96501-0108	1154 07B
	11B
	07C
	11C
65.96501-0260	1472 02C
	1541 12C
	1542 12C
65.96501-0427	1019 14B
65.96501-0428	1111 02B
	02C

품 번 PART NO.	지시번호 KEY NO.
65.96501-0429	1103 15A
	11B
	17B
	11C
	17C
65.96501-0431	20A
	23B
	22C
65.96501-0433	12B
	18B
	12C
	18C
65.96501-0434	10B
	16B
	10C
	16C
65.96501-0437	1101 02A
	02B
	02C
65.96501-0438	1103 11A
65.96501-0439	1111 02A
65.96501-0443	1471 02A
	02C
65.96501-0445	03B
65.96501-0446	04B
65.96507-0010	1064 22A
	16B
	1065 16B
	1274 33B
	1063 04C
65.96507-0043	1123 17A
	1125 06A
	1116 14B
	1123 03B
	11B
	1116 14C
	1123 05C
65.96507-0053	1101 03A
	1996 28A
	48A
	1101 03B
	1996 46B
	71B
	1101 04C
	1996 51C
	80C
65.96507-0055	1123 21A
	16B
	1996 47B
	72B

품 번 PART NO.	지시번호 KEY NO.
65.96507-0055	1123 09C
	1996 52C
	81C
65.96507-0059	1081 04A
65.96507-0059	05B
65.96601-0046	1091 05A
	10C
	1996 54C
	83C
65.96601-0052	1091 14A
	1996 26A
	46A
	1091 14B
	1996 49B
	74B
65.96601-0054	1011 46C
	1996 55C
65.96601-0055	1058 23C
	1996 56C
65.96601-0065	1541 24B
	1542 24B
	1996 50B
65.96601-0067	1091 13A
	1996 25A
	33A
	45A
	1091 13B
	1996 48B
	73B
	1091 22C
	1996 53C
	82C
65.96601-0221	1056 04C
65.96601A023	1016 04C
	1996 57C
65.96801-0203	1065 26C
65.96801-0212	1958 03B
65.96801-0216	1191 28A
65.96903-0022	1063 06C
65.96903-0038	1123 45C
65.97401-0080	1058 16B
	16C
65.97401-0110	1091 09C
65.97401-0137	1058 12A
65.97401-0183	1291 10B
	1292 10B
65.97401-0188	1116 10A
	1291 05A
	1116 11B
	11C

품 번 PART NO.	지시번호 KEY NO.
65.97401-0188	1291 12C
	1292 12C
65.97401-0196	1291 12A
65.97401-0197	11B
	1292 11B
65.97401-5004	1123 27B
65.97401-5017	1018 15C
65.97401-5019	14A
	22A
	1123 28A
65.97401-5024	1291 18A
65.97401-5025	1123 40C
65.97401-6019	32C
65.97401-6036	1103 29B
65.97401-6039	07A
65.97402-0002	1123 27A
65.97402-0003	18B
65.97402-0010	10A
65.97402-0015	1018 28A
	32B
	20C
65.97402-0023	25A
	29B
65.97402-0025	19A
	12B
65.97402-0042	09A
	12A
	16A
	10B
	23B
	26B
65.97402-0043	17A
65.97402-0045	1123 09A
65.97440-0005	1018 12C
	14C
	1123 27C
	30C
65.97440-0045	20B
	22C
65.97450-5001	1094 03A
	03B
65.97450-5003	1095 03B
	1094 09C
65.97460-0002	1019 24B
	1018 24C
65.97460-0004	1291 04C
	1292 04C
65.97460-0005	1291 16A
	09B
	1292 09B

품 번 PART NO.	지시번호 KEY NO.
65.97460-0005	1291 08C
	15C
	1292 15C
65.97460-0008	1018 38A
	1291 02A
	01B
	1292 01B
	1291 07C
	1292 07C
	08C
65.97480-0206	1103 30B
65.97480-0215	1082 20C
65.97480-0220	1103 08A
65.97601-0075	1055 05A
	1056 16B
65.97601-0102	1054 04C
65.97601-0105	1051 05B
65.97601-0118	1042 11B
65.97601-0119	10C
65.97601-0120	1056 04B
65.97601-0124	1042 08A
65.97601-0129	1055 10C
65.97908-0003	1065 12C
65.98103-5008	1064 17A
	1063 17B
65.98112-0101	1541 02C
	1542 02C
65.98112-2002	1058 17C
65.98130-0049	1065 12B
	1011 48C
	50C
65.98130-0145	1013 03B
65.98130-0148	1111 08C
65.98130-0154	1123 23A
	13B
	07C
65.98130-0155	11C
65.98130-0159	12A
	05B
65.98130-0189	1541 22A
65.98130-0202	1018 33A
65.98130-0211	1123 03A
65.98130-0219	1274 26B
65.98130-0229	1123 05A
	16A
	19A
	1125 05A
	12A
	1116 15B
	1123 02B

품 번 PART NO.	지시번호 KEY NO.
65.98130-0229	29B
	1116 15C
	1123 03C
	23C
65.98130-0235	04B
65.98130-0241	1013 06A
65.98130-0243	1274 21B
65.98130-0248	1064 12A
65.98130-0251	1065 23C
65.98131-0060	1064 08A
	1063 21B
65.98131-0071	1094 18B
	1541 21B
	1091 17C
	1541 78C
	1542 78C
65.98131-0072	1095 18B
65.98131-0097	1019 11B
65.98131-0099	1541 68C
	1542 68C
65.98131-0100	1541 31B
	1542 31B
65.98131-0102	1541 18B
65.98131-0130	1011 37C
65.98131-0131	1063 17B
65.98150-0015	1123 13C
65.98150-0026	1274 25B
65.98150-0029	1123 38C
65.98150-0031	1091 07A
65.98150-0042	1123 25A
	15B
	10C
65.98150-0049	1064 19A
65.98150-0051	1016 05C
65.98150-0052	1541 07A
	1111 10C
65.98150-0054	1018 29A
	34B
65.98150-0070	1541 66C
	1542 66C
65.98150-0071	1123 10B
	1111 12C
65.98150-0085	1541 74C
65.98150-0087	1542 74C
65.98150-0089	1016 02B
65.98150-0090	1018 21C
65.98814-7011	1268 03A
	03B
	03C
65.99441-0175	1116 02A

품 번 PART NO.	지시번호 KEY NO.
65.99441-0176	02B
65.99441-0181	02C
65.99441-0185	02B
65.99441-0186	03A
65.99441-0187	02C
65.99441-0188	02B
65.99441-0189	02B
65.99441-0190	02C
65.99441-0192	02C
65.99441-0193	02B
65.99441-0194	02B
65.99441-0195	02C
65.99441-0196	02C
65.99441-0201	02C
65.99441-0202	02C
65.99441-0203	02C
65.99441-0204	02C
65.99441-0246	02B
65.99441-0248	02B
65.99443-7002	1154 02C
65.99443-7010	02B
65.99443-7011	02B
65.99443-7013	05A
65.99443-7014	05A
65.99601-8071	1996 01A
65.99601-8077	1541 07B
	1542 07B
65.99601-8079	1996 01B
65.99601-8083	01C
65.99605-8036	51B
65.99605-8042	34A
65.99605-8085	58C

https://truckmanualshub.com/

A : DL06S
B : DL08S
C : DV11S

품명 색인
PART NAME INDEX

품 명 PART NAME	지시번호 KEY NO.
ADAPTER	1013 06 A
	1018 33 A
	1064 12 A
	1123 03 A
	1123 05 A
	1123 12 A
	1123 16 A
	1123 19 A
	1123 23 A
	1125 05 A
	1125 12 A
	1541 12 A
	1541 17 A
	1541 22 A
	1013 03 B
	1065 12 B
	1116 15 B
	1123 02 B
	1123 04 B
	1123 05 B
	1123 13 B
	1123 29 B
	1274 21 B
	1274 26 B
	1011 48 C
	1011 50 C
	1065 23 C
	1111 08 C

품 명 PART NAME	지시번호 KEY NO.
ADAPTER	1116 15 C
	1123 03 C
	1123 07 C
	1123 11 C
	1123 23 C
AIR COMPRESSOR ASS'Y	1541 01 A
	1541 01 B
	1542 01 B
AIR HEATER ASS'Y	1268 01 A
	1268 01 B
	1268 01 C
AIR PIPE ASS'Y	1542 16 B
ALL OVERHAUL GASKET KIT	1996 01 A
	1541 07 B
	1542 07 B
	1996 01 B
	1996 51 B
	1996 01 C
	1996 58 C
AUTO TENSIONER	1065 19 C
AV-SEAL	1011 21 A
BALL-STEEL	1011 17 A
	1011 17 B
	1056 15 B
	1011 32 C
	1011 33 C
BAND-TENSION	1018 38 A
	1291 02 A

품 명 PART NAME	지시번호 KEY NO.
BAND-TENSION	1291 16 A
	1291 01 B
	1291 09 B
	1292 01 B
	1292 09 B
	1291 04 C
	1291 07 C
	1291 08 C
	1291 15 C
	1292 04 C
	1292 07 C
	1292 08 C
	1292 15 C
BEARING CAP ASS'Y	1011 04 C
	1011 07 C
BEARING-BALL	1023 06 A
	1065 04 A
	1023 07 B
	1066 05 B
	1023 07 C
	1065 05 C
	1191 25 C
	1191 40 C
	1541 05 C
	1542 05 C
BEARING-CONNECTING ROD	1024 05 A
	1024 06 A
	1024 06 B

품 명 PART NAME	지시번호 KEY NO.
BEARING-CONNECTING ROD	1024 07 B
	1024 08 B
	1024 09 B
	1024 10 B
	1024 11 B
	1024 12 B
	1024 13 B
	1024 14 B
	1024 15 B
	1024 05 C
	1024 06 C
BEARING-MAIN	1021 04 A
	1021 05 B
	1021 08 C
BEARING-THRUST	1021 05 A
BEARING-THRUST(LOWER)	1021 12 B
BEARING-THRUST(LOWER)	1021 13 B
BEARING-THRUST(LOWER)	1021 14 B
BEARING-THRUST(LOWER)	1021 15 B
BEARING-THRUST(UPPER)	1021 06 B
BEARING-THRUST(UPPER)	1021 07 B
BEARING-THRUST(UPPER)	1021 08 B
BEARING-THRUST(UPPER)	1021 09 B
BEARING-THRUST(UPPER)	1021 10 B
BLOCK-CYLINDER	1011 01 A
	1011 02 A
	1011 02 B
	1011 03 C

품 명 PART NAME	지시번호 KEY NO.
BOLT	1026 02 B
	1026 02 C
	1055 23 C
BOLT A'SSY M10x40	1055 14 A
BOLT A'SSY M12X1.5X35	1262 04 A
BOLT ASS'Y	1103 26 C
BOLT ASS'Y M10X30	1471 11 C
BOLT ASS'Y M10x140	1055 21 C
	1082 11 C
BOLT ASS'Y M10x18	1018 27 B
	1094 14 B
BOLT ASS'Y M10x22	1541 05 A
	1082 18 B
	1083 18 B
BOLT ASS'Y M10x25	1094 05 A
	1094 08 A
	1094 10 A
	1094 15 A
	1014 22 B
	1018 13 B
	1082 16 B
	1091 21 B
	1094 02 B
	1094 13 B
	1094 17 B
	1095 13 B
	1095 15 B
	1095 17 B

https://truckmanualshub.com/

품 명 PART NAME	지시번호 KEY NO.
BOLT ASS'Y M10x25	1123 26 B
	1541 11 B
	1541 25 B
	1542 11 B
	1542 25 B
	1065 15 C
	1094 05 C
	1250 13 C
	1191 21 C
BOLT ASS'Y M10x30	1192 02 A
	1415 02 A
	1415 04 A
	1471 04 A
	1541 04 A
	1094 09 B
	1274 28 B
	1541 10 B
	1542 10 B
	1082 23 C
	1191 19 C
BOLT ASS'Y M10x35	1064 03 A
	1082 03 A
	1094 15 B
	1125 04 B
	1125 09 B
	1541 15 B
	1542 15 B
	1056 18 C
	1082 10 C
	1250 04 C
BOLT ASS'Y M10x40	1125 04 A
	1192 03 A
	1082 03 B
	1083 03 B
	1471 05 B
	1056 22 C
	1472 11 C
BOLT ASS'Y M10x45	1011 47 C
	1191 11 C
BOLT ASS'Y M10x50	1111 03 B
BOLT ASS'Y M10x60	1055 22 C
	1191 12 C
BOLT ASS'Y M10x70	1056 17 C
BOLT ASS'Y M10x75	1082 16 C
	1082 16 C
	1082 16 C
BOLT ASS'Y M10x85	1056 21 C
	1191 13 C
BOLT ASS'Y M12x1.5x100	1014 16 C

품 명 PART NAME	지시번호 KEY NO.
BOLT ASS'Y M12x1.5x30	1191 14 B
	1192 04 B
	1191 56 C
BOLT ASS'Y M12x1.5x35	1262 02 B
BOLT ASS'Y M12x1.5x50	1191 02 B
BOLT ASS'Y M12x1.5x75	1958 02 B
BOLT ASS'Y M12x45	1415 03 C
	1415 08 C
	1415 08 C
BOLT ASS'Y M12x50	1191 02 A
BOLT ASS'Y M12x55	1415 09 C
BOLT ASS'Y M6X16	1116 12 B
	1291 03 B
	1291 05 B
	1292 03 B
	1116 12 C
BOLT ASS'Y M6x12	1081 12 B
	1081 16 C
	1091 27 C
BOLT ASS'Y M6x16	1044 04 A
	1116 11 A
	1291 03 A
BOLT ASS'Y M6x18	1274 31 B
	1274 09 C
	1274 18 C
	1274 23 C
BOLT ASS'Y M6x20	1274 10 A
	1274 13 A
	1123 28 B
	1274 20 B
	1274 20 C
	1291 03 C
	1292 03 C
BOLT ASS'Y M6x25	1274 15 A
	1274 18 B
BOLT ASS'Y M6x30	1116 07 A
	1116 03 B
	1116 03 C
BOLT ASS'Y M6x35	1013 07 B
BOLT ASS'Y M6x40	1274 11 A
BOLT ASS'Y M8X20	1018 16 C
BOLT ASS'Y M8X30	1018 39 B
	1019 18 B
	1063 03 B
BOLT ASS'Y M8X35	1056 21 B
	1014 04 C
	1058 21 C
BOLT ASS'Y M8x100	1056 22 B
BOLT ASS'Y M8x110	1063 07 B

품 명 PART NAME	지시번호 KEY NO.
BOLT ASS'Y M8x12	1014 13 B
	1014 19 B
	1291 12 B
	1292 12 B
	1014 20 C
BOLT ASS'Y M8x16	1014 11 A
	1018 15 A
	1018 23 A
	1018 37 A
	1123 29 A
	1291 17 A
	1018 40 B
	1541 40 B
BOLT ASS'Y M8x18	1066 11 B
BOLT ASS'Y M8x20	1058 21 B
	1058 22 C
	1541 04 C
	1542 04 C
BOLT ASS'Y M8x22	1018 21 A
	1051 08 A
	1055 18 A
	1058 21 A
	1091 06 A
	1091 15 A
	1094 14 A
	1058 09 B
	1091 15 B
	1095 02 B
	1058 04 C
	1065 09 C
	1091 11 C
	1091 23 C
BOLT ASS'Y M8x25	1058 17 A
	1018 08 B
	1019 08 B
	1019 19 B
	1018 05 C
	1018 10 C
BOLT ASS'Y M8x28	1015 04 A
	1015 04 B
	1051 09 B
	1015 04 C
BOLT ASS'Y M8x30	1056 24 A
	1065 16 A
	1103 25 B
BOLT ASS'Y M8x35	1103 22 A
BOLT ASS'Y M8x40	1056 05 A
	1056 25 A
	1058 18 A

품 명 PART NAME	지시번호 KEY NO.
BOLT ASS'Y M8x40	1103 23 A
	1056 11 B
	1058 20 B
BOLT ASS'Y M8x45	1058 05 A
	1065 12 A
	1191 03 A
	1019 05 B
	1082 04 C
BOLT ASS'Y M8x50	1064 10 C
	1922 06 C
BOLT ASS'Y M8x55	1064 07 B
	1065 07 B
	1051 09 C
	1065 11 C
BOLT ASS'Y M8x60	1083 13 B
BOLT ASS'Y M8x65	1063 07 B
	1056 05 C
	1063 02 C
BOLT ASS'Y M8x70	1082 05 A
	1051 12 B
	1066 13 B
	1064 12 C
	1922 08 C
BOLT ASS'Y M8x75	1056 12 B
	1054 06 C
BOLT ASS'Y M8x80	1058 06 A
	1058 06 B
	1054 07 C
	1056 06 C
	1541 46 C
	1542 46 C
BOLT ASS'Y M8x90	1056 31 A
BOLT-BEARING CAP	1011 10 C
BOLT-COLLARED DUO.	1031 11 A
	1031 14 B
	1031 12 C
BOLT-COLLARED HEX.	1011 09 A
	1013 05 A
	1014 04 A
	1014 08 A
	1023 05 A
	1034 02 A
	1034 07 A
	1042 17 A
	1045 02 A
	1045 06 A
	1045 10 A
	1045 11 A
	1051 10 A

품 명 PART NAME	지시번호 KEY NO.
BOLT-COLLARED HEX.	1101 05 A
	1111 04 A
	1116 09 A
	1011 14 B
	1013 05 B
	1013 06 B
	1014 03 B
	1014 04 B
	1014 05 B
	1014 06 B
	1014 07 B
	1014 08 B
	1014 09 B
	1023 06 B
	1034 08 B
	1034 11 B
	1042 14 B
	1044 03 B
	1045 04 B
	1045 08 B
	1045 12 B
	1045 13 B
	1058 05 B
	1101 05 B
	1113 05 B
	1116 06 B
	1561 04 B
	1561 05 B
	1011 17 C
	1014 07 C
	1014 11 C
	1014 12 C
	1014 12 C
	1014 13 C
	1014 14 C
	1023 06 C
	1034 05 C
	1034 09 C
	1042 13 C
	1042 14 C
	1101 06 C
	1116 06 C
	1541 03 C
	1541 28 C
	1541 53 C
	1542 03 C
	1542 28 C
	1542 53 C
	1561 09 C

https://truckmanualshub.com/

품 명 PART NAME	지시번호 KEY NO.
BOLT-CONNECTING ROD	1024 04 A
	1024 03 B
	1024 04 C
BOLT-EYE	1191 16 A
BOLT-HEX.	1014 05 A
	1056 23 B
	1056 24 B
	1415 02 B
	1415 04 B
	1541 12 B
	1542 12 B
	1094 06 C
	1111 03 C
	1191 09 C
	1541 17 C
	1541 35 C
	1542 17 C
	1542 35 C
BOLT-HEX. M10x20	1022 02 A
	1022 04 C
BOLT-HEX. M10x25	1013 04 A
	1022 02 B
BOLT-HEX. M10x28	1125 11 A
	1094 10 C
	1472 15 C
BOLT-HEX. M10x35	1055 18 C
	1056 20 C
BOLT-HEX. M10x60	1055 09 A
BOLT-HEX. M10x75	1055 10 A
BOLT-HEX. M10x85	1055 11 A
BOLT-HEX. M10x95	1081 13 C
BOLT-HEX. M12x1.5x85	1011 11 C
BOLT-HEX. M14x1.5x210	1191 14 C
BOLT-HEX. M14x1.5x220	1191 08 A
	1191 09 B
BOLT-HEX. M14x1.5x35	1192 02 B
	1192 02 C
	1192 08 C
BOLT-HEX. M14x1.5x50	1191 20 A
	1191 23 B
BOLT-HEX. M14x1.5x65	1191 24 A
BOLT-HEX. M14x65	1065 17 C
BOLT-HEX. M16x2.0x55	1415 06 B
BOLT-HEX. M16x2.0x70	1415 13 C
	1415 16 C
BOLT-HEX. M16x2x65	1081 11 C
BOLT-HEX. M16x55	1415 06 A
	1415 09 A
BOLT-HEX. M18x80x18.5	1541 47 C

품 명 PART NAME	지시번호 KEY NO.
BOLT-HEX. M18x80x18.5	1542 47 C
BOLT-HEX. M5x8	1034 05 B
BOLT-HEX. M6x25	1123 41 C
BOLT-HEX. M8	1016 08 C
BOLT-HEX. M8X35	1058 08 C
BOLT-HEX. M8x120	1056 30 A
	1064 06 B
	1065 06 B
BOLT-HEX. M8x190	1082 09 B
BOLT-HEX. M8x25	1058 13 A
	1058 17 B
	1055 14 C
	1058 18 C
BOLT-HEX. M8x45	1055 13 C
BOLT-HEX. M8x50	1051 08 C
BOLT-HEX. M8x60	1541 48 C
	1542 48 C
BOLT-HEX. M8x85	1056 26 A
BOLT-SOCKET HEAD	1042 11 A
	1056 21 A
	1042 15 B
	1014 15 C
	1021 04 C
	1042 15 C
	1056 12 C
	1065 21 C
BOLT-SOCKET HEAD M10x25	1541 13 C
	1542 13 C
BOLT-SOCKET HEAD M14x70	1026 03 A
BOLT-SOCKET HEAD M16x65	1191 52 C
BOLT-SOCKET HEAD M16x75	1191 52 C
BOLT-SOCKET HEAD M6x14	1011 24 B
BOLT-SPACER	1116 14 A
	1056 27 B
	1116 10 B
	1191 17 B
	1116 10 C
BOLT-STUD	1031 12 A
	1056 27 A
	1081 08 A
	1091 16 A
	1291 10 A
	1031 15 B
	1081 09 B
	1083 09 B
	1091 04 B
	1191 06 B
	1031 10 C
	1031 11 C

품 명 PART NAME	지시번호 KEY NO.
BOLT-STUD	1056 19 C
	1081 07 C
	1082 17 C
	1291 10 C
	1292 10 C
	1561 07 C
BOLT-STUD M10x1.25x30	1091 03 C
	1091 06 C
BOLT-STUD M10x30	1111 06 A
	1262 02 C
BOLT-STUD M10x40	1082 19 B
	1083 19 B
	1111 04 C
BOLT-STUD M10x70	1082 17 C
BOLT-STUD M8x60	1082 13 B
	1083 23 B
BOLT-STUD M8x65	1103 26 B
BRACKET	1094 04 A
	1094 13 A
	1034 04 B
	1082 15 B
	1091 20 B
	1094 12 B
	1094 16 B
	1095 12 B
	1095 16 B
	1091 26 C
	1094 04 C
BRACKET-AIR COMPRESSOR	1541 03 A
	1541 09 B
	1542 09 B
BRACKET-ALTERNATOR	1191 01 A
	1191 01 B
	1191 01 C
BRACKET-BREATHER PIPE	1018 03 A
	1018 07 B
	1019 03 B
	1019 13 B
	1018 04 C
BRACKET-FRONT MOUNTING	1415 01 A
	1415 03 A
	1415 01 B
	1415 03 B
	1415 01 C
	1415 07 C
BRACKET-FUEL FILTER	1082 17 B
	1083 17 B
	1250 10 C
BRACKET-FUEL PIPE	1123 25 B

품 명 PART NAME	지시번호 KEY NO.
BRACKET-FUEL PIPE	1123 20 C
	1123 43 C
BRACKET-HARNESS	1116 10 A
	1116 07 B
	1116 07 C
BRACKET-IDLE PULLEY	1065 16 C
	1191 36 C
	1191 51 C
	1191 51 C
	1191 55 C
	1415 10 C
BRACKET-INTAKE STAKE	1094 07 A
	1094 09 A
BRACKET-MOUNTING	1014 21 B
BRACKET-OIL FILTER	1055 08 A
	1055 11 C
BRACKET-OIL PIPE	1058 11 A
	1058 15 B
	1058 15 C
BRACKET-RAIL MOUNTING	1103 21 A
	1103 24 B
BRACKET-REAR MOUNTING	1415 05 A
	1415 08 A
	1415 05 B
	1415 08 B
	1415 12 C
	1415 15 C
BRACKET-ROCKER ARM	1042 05 A
	1042 06 A
	1042 07 A
	1042 09 B
	1042 10 B
	1042 10 B
	1042 07 C
	1042 08 C
	1042 08 C
	1042 09 C
BREATHER ASS'Y	1019 01 B
	1018 01 C
BUSH	1541 01 C
	1541 11 C
	1542 01 C
	1542 11 C
BUSH-CAM SHAFT	1011 10 A
	1011 11 A
	1011 08 B
	1011 09 B
	1011 10 B
	1011 12 C

품 명 PART NAME	지시번호 KEY NO.
BUSH-CAM SHAFT	1011 13 C
	1044 04 C
BUSH-CONNECTING ROD	1024 03 A
	1024 04 B
	1024 03 C
	1541 19 C
	1542 19 C
BUSH-SCREW	1056 14 B
CABLE	1268 06 B
CABLE-EARTH	1268 07 A
	1268 07 B
CABLE-HARNESS	1268 08 C
CALIPER	1041 08 A
	1041 09 A
	1041 10 B
	1041 11 B
	1041 14 B
	1041 15 B
	1041 11 C
	1041 11 C
	1041 12 C
	1041 15 C
	1041 16 C
CAM SHAFT ASS'Y	1044 01 C
CAP-ADJUST SCREW	1042 15 A
	1042 16 A
	1042 17 B
	1042 17 C
CAP-BEARING	1011 03 A
	1011 04 A
	1011 06 A
	1011 07 A
	1011 11 B
	1011 12 B
	1011 05 C
	1011 08 C
CAP-CP PUMP	1011 14 C
CAP-FILLER	1034 12 B
	1058 08 B
	1034 06 C
CAP-RUBBER	1014 20 B
	1116 13 B
	1063 06 C
	1116 13 C
	1123 45 C
CARRIER	1471 03 A
CARTRIDGE-OIL FILTER	1055 02 A
CASE-TIMING GEAR	1013 01 A
	1013 01 B

https://truckmanualshub.com/

품 명 PART NAME	지시번호 KEY NO.
CATALYST-SCR	1151 02 B
	1152 02 B
	1151 03 C
CATCHER-PRESSURE	1541 33 C
	1542 33 C
CLAMP-HOSE	1091 12 A
	1094 12 A
	1123 31 A
	1541 25 A
	1018 42 B
	1019 10 B
	1019 16 B
	1019 23 B
	1094 11 B
	1095 11 B
	1123 20 B
	1123 32 B
	1123 37 B
	1541 20 B
	1542 20 B
	1018 08 C
	1018 26 C
	1091 21 C
	1094 03 C
	1103 05 C
	1123 22 C
	1541 63 C
	1542 63 C
CLAMP-HOSE(BAND TYPE)	1018 12 C
	1018 14 C
	1123 27 C
	1123 30 C
CLAMP-V TYPE	1094 03 A
	1094 03 B
	1095 03 B
	1094 09 C
CLIP-HOSE	1018 09 A
	1018 12 A
	1018 16 A
	1018 17 A
	1018 19 A
	1018 25 A
	1018 28 A
	1123 09 A
	1123 10 A
	1123 27 A
	1018 10 B
	1018 12 B
	1018 23 B

품 명 PART NAME	지시번호 KEY NO.
CLIP-HOSE	1018 26 B
	1018 29 B
	1018 32 B
	1123 18 B
	1018 20 C
CLIP-PIPE	1018 14 A
	1018 22 A
	1058 12 A
	1103 07 A
	1116 10 A
	1123 28 A
	1291 05 A
	1291 12 A
	1291 18 A
	1058 16 B
	1103 29 B
	1116 11 B
	1123 27 B
	1291 10 B
	1291 11 B
	1292 10 B
	1292 11 B
	1018 15 C
	1058 16 C
	1091 09 C
	1116 11 C
	1123 40 C
	1291 12 C
	1292 12 C
CONNECTING ROD ASS'Y	1024 01 B
	1541 02 B
	1542 02 B
	1024 01 C
	1541 15 C
	1542 15 C
CONNECTION FLANGE	1011 23 B
CONNECTOR-HIGH	1103 09 A
	1103 10 A
	1103 12 A
	1103 13 A
	1103 14 A
	1103 08 B
	1103 09 B
	1103 13 B
	1103 14 B
	1103 15 B
	1103 08 C
	1103 09 C
	1103 13 C

품 명 PART NAME	지시번호 KEY NO.
CONNECTOR-HIGH	1103 14 C
	1103 15 C
COTTER-VALVE	1041 06 A
	1041 08 B
	1041 09 C
COUPLING-AIR	1541 09 C
	1541 10 C
COVER	1011 52 C
COVER SET-SUPPLY	1154 04 A
	1154 13 B
	1154 13 C
COVER-AIR COMPRESSOR	1541 23 B
	1542 23 B
COVER-CORE HOLE	1011 25 A
	1011 20 B
COVER-CYLINDER HEAD	1034 01 A
	1034 01 B
	1034 02 B
	1034 02 B
	1034 01 C
	1034 02 C
COVER-FLYWHEEL HOUSING	1014 02 C
COVER-FUEL FILTER	1125 02 A
	1125 02 B
	1250 02 C
COVER-INTERMEDIATE	1034 05 A
	1034 09 B
	1034 09 B
	1034 07 C
COVER-OIL FILTER	1055 03 C
	1055 04 C
COVER-OIL PUMP	1051 07 A
COVER-TIMING POINT HOLE	1014 10 A
	1014 12 B
	1014 18 C
CRANK SHAFT ASS'Y	1021 01 C
	1541 06 C
	1542 06 C
CUSHION-RUBBER	1116 08 A
	1996 30 A
	1116 05 B
	1103 04 C
	1116 05 C
CYLINDER BLOCK ASS'Y	1011 01 B
	1011 01 C
	1011 02 C
CYLINDER HEAD ASS'Y	1031 01 B
	1031 01 C
	1541 38 C

품 명 PART NAME	지시번호 KEY NO.
CYLINDER HEAD ASS'Y	1542 38 C
CYLINDER-AIR COMPRESSOR	1541 26 C
	1542 26 C
DAMPER-VIBRATION	1022 01 A
	1022 01 B
DAMPER-VISCOUS	1022 01 C
	1022 02 C
	1022 03 C
DISC-DELIVERY	1541 34 C
	1542 34 C
DISC-SUCTION	1541 32 C
	1542 32 C
DOG-DRIVING	1471 10 C
DOSING PRE-FILTER INLET	1153 02 A
	1153 02 B
	1153 02 C
DOSING PRE-FILTER OUTLET	1153 03 A
	1153 03 B
	1153 03 C
DUMY-INSERT	1064 06 C
ECU MAP DATA	1116 02 A
	1116 03 A
	1116 02 B
	1116 02 B
	1116 02 B
	1116 02 B
	1116 02 B
	1116 02 B
	1116 02 B
	1116 02 B
	1116 02 C
	1116 02 C
	1116 02 C
	1116 02 C
	1116 02 C
	1116 02 C
	1116 02 C
	1116 02 C
	1116 02 C
	1116 02 C
ELEMENT-FUEL FILTER	1125 03 A
	1125 08 A
	1125 03 B
	1125 06 B
	1250 03 C
	1250 06 C
ELEMENT-OIL COOLER	1056 03 A
	1056 08 B
ELEMENT-OIL FILTER	1056 20 B

품 명 PART NAME	지시번호 KEY NO.
ELEMENT-OIL FILTER	1055 09 C
ENGINE CONTROL UNIT(ECU)	1116 01 A
	1116 01 B
	1116 01 C
EXHAUST MANIFOLD ASS'Y	1081 01 A
	1081 01 B
EYE BOLT ASS'Y	1191 15 A
	1191 16 B
FILTER COVER-UREA	1154 09 B
	1154 09 C
FILTER ELEMENT-UREA	1154 05 B
	1154 05 C
FILTER-BREATHER	1018 02 A
	1018 02 B
	1018 03 C
FILTER-NOXCLEAN	1154 02 A
FILTER-OIL	1055 01 A
FILTER-UREA	1154 03 B
	1154 03 C
FIXTURE-INJECTOR	1101 04 A
	1101 04 B
	1101 05 C
FLANGE	1056 18 A
	1111 03 A
	1011 45 C
	1058 17 C
	1472 14 C
	1541 02 C
	1542 02 C
FLANGE ASS'Y	1016 01 C
FLANGE-OIL SPRAY NOZZLE	1016 03 C
FLYWHEEL	1023 01 A
	1023 02 A
	1023 02 B
	1023 02 C
FLYWHEEL ASS'Y	1023 01 B
	1023 01 B
	1023 01 C
FUEL FILTER ASS'Y	1125 01 A
	1125 07 A
	1125 01 B
	1125 05 B
	1250 01 C
	1250 05 C
FUEL HOSE ASS'Y	1123 23 B
FUEL INJECTION PIPE ASS'Y	1103 01 B
	1103 02 B
	1103 03 B
	1103 04 B

https://truckmanualshub.com/

품 명 PART NAME	지시번호 KEY NO.
FUEL INJECTION PIPE ASS'Y	1103 05 B
	1103 06 B
	1103 07 B
	1103 01 C
	1103 02 C
	1103 03 C
	1103 06 C
	1103 07 C
FUSE	1268 04 A
FUSE-AIR HEATER	1268 04 B
	1268 04 C
GASKET	1013 03 A
	1014 03 A
	1015 03 A
	1055 17 A
	1091 14 A
	1996 03 A
	1996 06 A
	1996 08 A
	1996 13 A
	1996 26 A
	1996 46 A
	1013 04 B
	1014 02 B
	1015 03 B
	1091 14 B
	1996 15 B
	1996 16 B
	1996 17 B
	1996 49 B
	1996 66 B
	1996 74 B
	1011 46 C
	1014 03 C
	1014 09 C
	1014 10 C
	1015 03 C
	1016 04 C
	1018 09 C
	1054 08 C
	1058 23 C
	1541 27 C
	1541 37 C
	1541 49 C
	1542 27 C
	1542 37 C
	1542 49 C
	1996 18 C
	1996 19 C

품 명 PART NAME	지시번호 KEY NO.
GASKET	1996 20 C
	1996 21 C
	1996 22 C
	1996 30 C
	1996 55 C
	1996 56 C
	1996 57 C
	1996 62 C
GASKET-AIR HEATER	1268 02 B
	1996 33 B
GASKET-AIR PIPE	1268 02 A
	1996 32 A
	1996 50 A
	1091 02 B
	1094 08 B
	1996 34 B
	1996 36 B
	1996 68 B
	1082 08 C
	1996 41 C
	1996 74 C
GASKET-CYLINDER HEAD	1031 13 A
	1996 09 A
	1996 35 A
	1031 13 B
	1034 07 B
	1996 18 B
	1996 21 B
	1996 57 B
	1996 60 B
	1031 13 C
	1034 04 C
	1034 08 C
	1996 23 C
	1996 24 C
	1996 26 C
	1996 63 C
	1996 64 C
	1996 66 C
GASKET-CYLINDER HEAD	1034 03 A
	1034 04 A
	1034 06 A
	1996 10 A
	1996 11 A
	1996 12 A
	1996 36 A
	1996 37 A
	1996 38 A
	1034 06 B

품 명 PART NAME	지시번호 KEY NO.
GASKET-CYLINDER HEAD	1034 10 B
	1996 19 B
	1996 20 B
	1996 58 B
	1996 59 B
	1034 03 C
	1996 25 C
	1996 65 C
GASKET-EXHAUST	1081 05 A
	1996 22 A
	1996 42 A
	1081 07 B
	1996 31 B
	1996 64 B
	1081 03 C
	1091 05 C
	1996 35 C
	1996 36 C
	1996 68 C
	1996 69 C
GASKET-FLANGE	1091 05 A
	1091 13 A
	1996 25 A
	1996 33 A
	1996 45 A
	1091 13 B
	1541 24 B
	1542 24 B
	1996 48 B
	1996 50 B
	1996 73 B
	1056 04 C
	1091 10 C
	1091 22 C
	1996 53 C
	1996 54 C
	1996 82 C
	1996 83 C
GASKET-INTAKE MANIFOLD	1082 02 A
	1996 23 A
	1996 43 A
	1082 04 B
	1083 04 B
	1996 32 B
	1996 65 B
	1082 03 C
	1268 02 C
	1996 37 C
	1996 39 C

품 명 PART NAME	지시번호 KEY NO.
GASKET-INTAKE MANIFOLD	1996 70 C
	1996 71 C
GASKET-OIL COOLER	1056 04 A
	1056 23 A
	1996 14 A
	1056 09 B
	1056 10 B
	1056 29 B
	1996 24 B
	1056 16 C
	1996 28 C
GASKET-OIL FILLER PIPE	1058 22 A
	1058 10 B
	1996 25 B
	1058 03 C
	1996 29 C
GASKET-OIL FILTER	1056 19 A
	1058 16 A
	1996 16 A
	1056 19 B
	1058 22 B
	1996 23 B
	1055 17 C
GASKET-OIL PAN	1058 04 A
	1996 15 A
	1058 02 B
	1996 26 B
	1058 07 C
	1996 31 C
GASKET-PTO	1996 04 A
	1472 13 C
GASKET-THERMOSTAT	1064 02 A
	1064 05 A
	1996 17 A
	1996 18 A
	1996 39 A
	1996 40 A
	1064 03 B
	1065 03 B
	1996 30 B
	1996 63 B
	1064 03 C
	1064 08 C
	1922 04 C
	1996 32 C
GASKET-TURBO CHARGER	1091 02 A
	1091 17 A
	1996 24 A
	1996 44 A

품 명 PART NAME	지시번호 KEY NO.
GASKET-TURBO CHARGER	1091 05 B
	1996 35 B
	1996 67 B
	1091 02 C
	1996 40 C
	1996 73 C
GASKET-WATER PIPE	1065 15 A
	1996 21 A
	1065 13 C
	1996 34 C
GASKET-WATER PUMP	1065 11 A
	1996 20 A
	1063 02 B
	1064 05 B
	1065 05 B
	1066 12 B
	1996 27 B
	1996 28 B
	1996 29 B
	1996 62 B
	1065 10 C
	1996 33 C
GEAR-AIR COMPRESSO	1541 50 C
	1542 50 C
GEAR-CAM SHAFT	1045 01 A
	1045 01 B
	1045 02 B
	1044 03 C
GEAR-CRANK SHAFT	1021 03 A
	1021 03 B
	1021 06 C
GEAR-DRIVE	1472 04 C
GEAR-IDLE	1045 05 B
	1045 09 B
	1113 02 B
	1471 02 B
	1541 06 B
	1542 06 B
	1542 54 C
GEAR-INJECTION PUMP	1045 07 A
	1113 01 A
	1113 01 B
	1044 06 C
	1113 01 C
GEAR-OIL PUMP	1051 03 A
	1051 04 A
	1051 07 B
	1051 08 B
	1051 03 C

https://truckmanualshub.com/

품 명 PART NAME	지시번호 KEY NO.
GEAR-OIL PUMP	1051 04 C
GEAR-OIL PUMP DRIVE	1051 05 A
	1051 10 B
	1051 05 C
GEAR-STARTER RING	1023 03 A
	1023 03 B
	1023 03 C
GUIDE-VALVE	1031 05 A
	1031 09 B
	1031 03 C
GUIDER-WATER FLOW	1056 20 A
	1056 28 B
HEAD-AIR COMPRESSOR	1541 05 B
	1542 05 B
HEAD-CYLINDER	1031 01 A
	1031 02 A
	1031 02 B
	1031 02 C
	1541 39 C
	1542 39 C
HEAD-OIL FILTER	1055 03 A
	1056 13 B
HEATER-NOXCLEAN FILTER	1154 03 A
HEATER-UREA FILTER	1154 12 B
	1154 12 C
HEX. BOLT ASS'Y M10x35	1111 09 A
HEX. BOLT ASS'Y M8x25	1018 04 A
	1064 07 A
HEX. BOLT ASS'Y M8x50	1065 13 A
HOLDER	1103 08 A
	1103 30 B
	1082 20 C
HOLDER-OIL SEAL	1015 01 A
	1015 01 B
	1015 01 C
HOOK-LIFTING	1192 01 A
	1192 01 B
	1192 03 B
	1192 03 B
	1192 01 C
	1192 05 C
HOSE-RING JOINT RUBBER	1123 01 A
	1123 02 A
	1123 01 C
	1123 02 C
HOSE-RUBBER	1018 08 A
	1018 10 A
	1018 11 A
	1018 13 A

품 명 PART NAME	지시번호 KEY NO.
HOSE-RUBBER	1018 18 A
	1018 24 A
	1018 27 A
	1091 11 A
	1094 11 A
	1123 08 A
	1123 26 A
	1541 24 A
	1996 27 A
	1996 47 A
	1018 09 B
	1018 11 B
	1018 22 B
	1018 24 B
	1018 28 B
	1018 31 B
	1018 41 B
	1019 09 B
	1019 15 B
	1019 22 B
	1094 10 B
	1095 10 B
	1095 21 B
	1123 17 B
	1123 19 B
	1541 17 B
	1542 17 B
	1996 02 B
	1996 37 B
	1996 38 B
	1996 39 B
	1996 42 B
	1018 06 C
	1018 07 C
	1018 11 C
	1018 13 C
	1018 18 C
	1018 25 C
	1091 20 C
	1094 02 C
	1094 08 C
	1123 12 C
	1123 21 C
	1541 61 C
	1541 62 C
	1542 61 C
	1542 62 C
	1996 02 C
	1996 42 C

품 명 PART NAME	지시번호 KEY NO.
HOSE-RUBBER	1996 43 C
	1996 44 C
	1996 46 C
	1996 75 C
	1996 76 C
	1996 77 C
	1996 78 C
HOUSING	1125 09 A
HOUSING BEARING	1542 09 C
	1542 10 C
HOUSING-BREATHER	1018 01 A
	1018 35 A
	1018 01 B
	1019 02 B
	1018 02 C
HOUSING-FLYWHEEL	1014 01 A
	1014 01 B
	1014 01 B
	1014 01 B
	1014 01 C
HOUSING-FUEL FILTER	1125 07 B
	1250 07 C
HOUSING-OIL COOLER	1056 02 A
	1056 02 B
HOUSING-OIL PUMP	1051 02 A
	1051 02 B
	1051 03 B
	1051 02 C
	1051 06 C
HOUSING-RELIEF VALVE	1054 02 C
	1054 03 C
HOUSING-THERMOSTAT	1064 01 A
	1064 04 B
	1065 11 B
	1064 05 C
	1922 01 C
HOUSING-WATER PUMP	1065 02 A
	1066 02 B
	1065 02 C
HUB-V BELT PULLEY	1065 06 A
	1066 07 B
	1065 08 C
IDLE GEAR ASS'Y	1045 03 A
IDLE PULLEY ASS'Y	1191 22 C
	1191 23 C
	1191 37 C
	1191 37 C
	1191 38 C
IMPELLER-WATER PUMP	1065 07 A

품 명 PART NAME	지시번호 KEY NO.
IMPELLER-WATER PUMP	1066 04 B
	1065 04 C
INJECTOR ASS'Y	1101 01 A
	1101 01 B
	1101 01 C
	1101 03 C
INLET	1082 04 A
	1094 01 A
	1094 06 A
	1094 01 B
	1094 05 B
	1094 06 B
	1094 07 B
	1095 01 B
	1095 05 B
	1082 09 C
	1082 15 C
	1082 15 C
	1094 01 C
	1094 07 C
JAKE BREAKE ASS'Y	1561 01 B
	1561 02 B
	1561 01 C
	1561 04 C
JOINT ELBOW-EXHAUST	1091 18 A
	1091 19 B
	1081 05 C
	1081 06 C
	1091 24 C
KEY-WOODRUFF 3x13x5	1472 05 C
LINER-CYLINDER	1012 01 A
	1012 02 A
	1012 03 A
	1012 04 A
	1012 05 A
	1012 01 B
	1012 01 C
MANIFOLD-EXHAUST	1081 02 A
	1081 03 A
	1081 02 B
	1081 03 B
	1081 04 B
	1081 01 C
MANIFOLD-INTAKE	1082 01 A
	1082 01 B
	1082 02 B
	1083 01 B
	1083 02 B
	1082 01 C

품 명 PART NAME	지시번호 KEY NO.
MANIFOLD-INTAKE	1082 02 C
MODULE-NOXCLEAN DOSING	1153 01 C
MODULE-UREA DOSING	1153 01 B
NIPPLE	1019 11 B
	1063 17 B
	1274 23 B
	1541 18 B
	1541 31 B
	1542 31 B
	1011 37 C
	1541 68 C
	1542 68 C
NIPPLE-GREASE	1191 32 C
	1191 47 C
NOXCLEAN DOSING HEXA	1154 05 A
	1154 05 A
NOXCLEAN DOSING MODULE	1153 01 A
NOXCLEAN SUPPLY MODULE	1154 01 A
NOZZLE-OIL SPRAY	1541 08 C
	1542 08 C
NUT	1103 16 A
	1103 19 B
	1103 19 C
NUT-CLEVELOC	1058 15 A
	1058 19 B
	1058 20 C
NUT-FLANGE	1081 06 A
	1091 03 A
	1081 08 B
	1091 03 B
	1081 04 C
	1081 08 C
	1091 04 C
	1091 07 C
	1561 08 C
NUT-HEX.	1191 11 A
	1191 23 A
	1191 27 A
	1041 17 B
	1042 07 B
	1191 12 B
	1191 24 B
	1041 18 C
	1191 17 C
	1191 31 C
	1191 46 C
NUT-HEX. M10	1111 07 A
	1082 22 B
	1083 22 B

https://truckmanualshub.com/

품 명 PART NAME	지시번호 KEY NO.
NUT-HEX. M10	1082 20 C
	1082 22 C
	1111 05 C
	1250 12 C
	1262 03 C
NUT-HEX. M10x1.0	1042 14 A
	1041 13 B
	1042 05 B
	1042 05 B
	1041 14 C
	1042 05 C
NUT-HEX. M14x1.5	1472 07 C
NUT-HEX. M16x1.5	1191 19 A
	1191 19 B
	1191 35 C
	1191 50 C
NUT-HEX. M18x1.5	1542 55 C
NUT-HEX. M6	1116 12 A
	1116 09 B
	1116 09 C
NUT-HEX. M8	1091 20 A
	1103 06 A
	1291 08 A
	1291 15 A
	1082 14 B
	1083 14 B
	1091 06 B
	1103 28 B
	1291 14 C
	1292 14 C
O-RING	1011 23 A
	1013 08 A
	1018 36 A
	1031 09 A
	1064 16 A
	1094 02 A
	1101 02 A
	1103 11 A
	1103 15 A
	1103 20 A
	1111 02 A
	1111 05 A
	1471 02 A
	1541 02 A
	1996 02 A
	1996 19 A
	1996 29 A
	1996 41 A
	1019 14 B

품 명 PART NAME	지시번호 KEY NO.
O-RING	1031 08 B
	1063 05 B
	1094 04 B
	1101 02 B
	1103 10 B
	1103 11 B
	1103 12 B
	1103 16 B
	1103 17 B
	1103 18 B
	1103 23 B
	1111 02 B
	1154 07 B
	1154 11 B
	1471 03 B
	1471 04 B
	1541 08 B
	1542 08 B
	1996 43 B
	1996 44 B
	1996 45 B
	1996 69 B
	1996 70 B
	1012 02 C
	1012 03 C
	1012 04 C
	1014 08 C
	1031 09 C
	1055 12 C
	1055 25 C
	1055 26 C
	1064 04 C
	1101 02 C
	1103 10 C
	1103 11 C
	1103 12 C
	1103 16 C
	1103 17 C
	1103 18 C
	1103 22 C
	1111 02 C
	1154 07 C
	1154 11 C
	1471 02 C
	1472 02 C
	1541 12 C
	1542 12 C
	1996 15 C
	1996 47 C

품 명 PART NAME	지시번호 KEY NO.
O-RING	1996 48 C
	1996 49 C
	1996 50 C
O-RING 60x4	1064 02 B
	1065 02 B
	1065 10 B
	1996 12 B
	1996 56 B
	1064 02 C
	1064 07 C
	1922 03 C
	1996 14 C
OIL COOLER & FILTER ASS'Y	1056 01 B
OIL COOLER ASS'Y	1056 01 A
	1056 01 C
	1056 03 C
OIL FILLER CAP ASS'Y	1034 08 A
	1058 20 A
	1034 03 B
OIL FILTER ASS'Y	1055 01 C
	1056 02 C
OIL FILTER HEAD ASS'Y	1055 02 C
OIL LEVEL GAUGE ASS'Y	1058 08 A
	1058 12 B
	1058 12 C
OIL PUMP ASS'Y	1051 01 A
	1051 01 B
	1051 01 C
OIL SPRAY NOZZLE ASS'Y	1011 18 A
	1016 01 B
	1016 07 C
PAN-OIL	1058 01 A
	1058 01 B
	1058 01 B
	1058 01 C
PIECE-GUIDE	1191 17 A
	1191 18 B
PIN	1031 10 A
	1031 12 B
	1011 06 C
	1011 36 C
PIN-CALIPER GUIDE	1041 19 B
	1041 20 C
PIN-CORE	1011 16 B
PIN-DOWEL	1024 05 B
PIN-DOWEL 6M6X10	1051 06 A
PIN-DOWEL 6M6X14	1051 09 A
PIN-DOWEL 8M6X36	1044 02 A
PIN-DOWEL 8M6X45	1021 02 A

품 명 PART NAME	지시번호 KEY NO.
PIN-DOWEL 8M6x24	1011 24 A
PIN-IDLE GEAR	1045 04 A
	1045 08 A
	1045 06 B
	1045 10 B
	1113 04 B
PIN-PARALLEL	1011 35 C
	1021 05 C
	1541 31 C
	1542 31 C
PIN-PARALLEL 10M6x20	1023 08 B
PIN-PARALLEL 6M6x10	1051 11 B
	1472 12 C
PIN-PARALLEL 6M6x14	1051 07 C
PIN-PARALLEL 8H8x18	1011 09 C
PIN-PARALLEL 8M6x14	1022 03 B
PIN-PARALLEL 8M6x24	1011 26 B
	1011 16 C
	1011 34 C
PIN-PARALLEL 8M6x36	1044 04 B
PIN-PARALLEL 8M6x45	1021 02 B
PIN-PISTON	1025 07 A
	1025 05 B
	1025 05 C
	1541 24 C
	1542 24 C
PIN-SLIDING	1041 18 B
	1041 19 C
	1191 24 C
	1191 39 C
PIN-SPRING	1016 02 C
	1541 18 C
	1542 18 C
PIN-STRAIGHT	1045 03 B
	1044 05 C
PIN-TAPER	1023 05 C
PIPE CLIP ASS'Y	1123 32 C
PIPE-AIR	1541 19 A
	1541 26 A
	1541 16 B
	1541 57 C
	1541 58 C
	1541 72 C
	1542 57 C
	1542 58 C
	1542 72 C
PIPE-BREATHER	1018 20 A
	1018 32 A
	1014 14 B

품 명 PART NAME	지시번호 KEY NO.
PIPE-BREATHER	1018 17 B
	1018 25 B
	1018 33 B
	1018 37 B
	1541 36 B
	1018 17 C
	1018 27 C
PIPE-COOLING WATER	1064 15 A
	1065 14 A
	1541 09 A
	1541 14 A
	1063 01 B
	1063 04 B
	1065 04 B
	1541 28 B
	1541 33 B
	1542 28 B
	1542 33 B
	1063 01 C
	1065 14 C
	1065 25 C
	1541 64 C
	1541 65 C
	1541 71 C
	1542 64 C
	1542 65 C
	1542 71 C
PIPE-EXHAUST	1081 09 C
PIPE-FUEL	1123 07 A
	1123 15 A
	1123 18 A
	1123 22 A
	1014 15 B
	1123 01 B
	1123 07 B
	1123 08 B
	1123 12 B
	1123 36 B
	1123 06 C
	1123 15 C
	1123 26 C
	1123 29 C
	1123 37 C
PIPE-INJECTION	1103 01 A
	1103 02 A
	1103 03 A
	1103 04 A
	1103 05 A
PIPE-OIL	1055 15 A

https://truckmanualshub.com/

품 명 PART NAME	지시번호 KEY NO.
PIPE-OIL	1055 16 A
	1058 09 A
	1058 10 A
	1091 04 A
	1091 09 A
	1091 10 A
	1541 06 A
	1058 13 B
	1091 07 B
	1091 12 B
	1274 22 B
	1058 13 C
	1091 08 C
	1091 19 C
	1111 09 C
PIPE-OIL FILLER	1058 19 A
	1058 07 B
	1058 02 C
PIPE-WATER OUTLET	1064 06 A
	1063 06 B
	1063 06 B
	1064 09 C
	1922 05 C
PISTON	1025 01 A
	1025 02 A
	1025 03 A
	1025 01 B
	1541 03 B
	1542 03 B
	1025 01 C
PISTON RING ASS'Y	1541 21 C
	1542 21 C
PISTON-AIR COMPRESSOR C	1541 20 C
	1542 20 C
PLATE-ENGINE CONTROL	1116 04 A
	1116 05 A
	1116 04 B
	1116 04 C
PLATE-SEAT	1541 30 C
	1542 30 C
PLATE-VALVE SPRING	1041 04 A
	1041 06 B
	1041 07 C
PLUG-CORE	1011 12 A
	1011 13 A
	1011 14 A
	1011 15 A
	1011 16 A
	1031 06 A

품 명 PART NAME	지시번호 KEY NO.
PLUG-CORE	1031 07 A
	1116 06 A
	1011 03 B
	1011 04 B
	1011 05 B
	1011 06 B
	1011 07 B
	1031 03 B
	1031 04 B
	1031 05 B
	1031 06 B
	1011 19 C
	1011 20 C
	1011 21 C
	1031 06 C
	1031 07 C
	1541 40 C
	1541 41 C
	1542 40 C
	1542 41 C
PLUNGER-REGULATING	1056 03 B
PLUNGER-VALVE	1051 04 B
POINTER-TIMING	1065 12 C
POWER STEERING PUMP	1471 01 B
	1471 01 C
	1472 01 C
	1472 03 C
PROTECT CAP SET-SUPPLY	1154 14 B
	1154 14 C
PULLEY-IDLE	1191 27 C
	1191 42 C
PULLEY-V BELT	1026 01 A
	1065 08 A
	1065 09 A
	1065 10 A
	1026 01 B
	1026 01 B
	1066 08 B
	1066 09 B
	1066 10 B
	1026 01 C
	1065 07 C
PUMP-HIGH PRESSURE	1111 01 A
	1111 01 B
	1111 01 C
PUMP-POWER STEERING	1471 01 A
RAIL	1103 17 A
RAIL-COMMON	1103 20 B
	1103 20 C

품 명 PART NAME	지시번호 KEY NO.
RAIL-COMMON	1103 23 C
RELAY	1268 03 A
	1268 03 B
	1268 03 C
RELAY MAGNETIC-STARTER	1262 02 A
RELIEF VALVE ASS'Y	1011 19 A
	1011 22 A
	1013 07 A
	1054 01 C
	1055 05 C
	1055 08 C
REPAIR KIT-UREA FILTER	1154 08 B
	1154 08 C
RING-LOCATING	1011 13 B
RING-LOCK	1025 06 B
RING-OIL	1541 23 C
	1542 23 C
RING-OIL THROWER	1021 04 B
	1021 07 C
RING-PISTON	1025 04 A
	1025 05 A
	1025 06 A
	1025 02 B
	1025 03 B
	1025 04 B
	1025 02 C
	1025 03 C
	1025 04 C
	1541 22 C
	1542 22 C
RING-SEAL	1064 22 A
	1081 04 A
	1101 03 A
	1123 17 A
	1123 21 A
	1125 06 A
	1541 13 A
	1541 18 A
	1996 28 A
	1996 48 A
	1056 07 B
	1064 16 B
	1065 13 B
	1065 16 B
	1081 05 B
	1101 03 B
	1116 14 B
	1123 03 B
	1123 11 B

품 명 PART NAME	지시번호 KEY NO.
RING-SEAL	1123 16 B
	1274 27 B
	1274 33 B
	1274 36 B
	1996 09 B
	1996 46 B
	1996 47 B
	1996 71 B
	1996 72 B
	1011 31 C
	1011 49 C
	1063 04 C
	1101 04 C
	1116 14 C
	1123 05 C
	1123 09 C
	1541 45 C
	1541 70 C
	1542 45 C
	1542 70 C
	1996 09 C
	1996 51 C
	1996 52 C
	1996 80 C
	1996 81 C
RING-SEAL A10x15	1541 08 A
	1111 11 C
	1996 04 C
RING-SEAL A10x16	1274 24 B
RING-SEAL A12x18	1091 08 A
	1123 04 A
	1123 13 A
	1011 19 B
	1091 09 B
	1123 06 B
	1996 04 B
	1996 53 B
	1996 05 C
RING-SEAL A14x18	1541 11 A
	1541 16 A
	1091 11 B
	1996 05 B
	1996 54 B
RING-SEAL A14x20	1018 31 A
	1018 34 A
	1064 09 A
	1123 06 A
	1123 14 A
	1123 20 A

품 명 PART NAME	지시번호 KEY NO.
RING-SEAL A14x20	1125 13 A
	1011 22 B
	1014 18 B
	1018 36 B
	1019 12 B
	1063 22 B
	1123 30 B
	1996 06 B
	1011 29 C
	1011 38 C
	1011 44 C
	1016 06 C
	1018 23 C
	1111 14 C
	1123 04 C
	1123 17 C
	1123 24 C
	1123 39 C
	1541 69 C
	1542 69 C
	1996 06 C
RING-SEAL A16x22	1064 20 A
	1063 20 B
	1063 20 B
	1541 30 B
	1541 35 B
	1542 30 B
	1542 35 B
	1996 07 B
	1996 55 B
	1065 24 C
	1996 07 C
RING-SEAL A18x24	1011 27 C
	1056 15 C
RING-SEAL A25x30	1064 14 A
RING-SEAL A26x31	1055 06 A
	1056 18 B
	1011 24 C
	1011 40 C
	1055 07 C
	1056 11 C
	1541 44 C
	1542 44 C
	1996 08 C
RING-SEAL A26x32	1541 23 A
	1094 19 B
	1095 19 B
	1541 19 B
	1541 22 B

https://truckmanualshub.com/

품 명 PART NAME	지시번호 KEY NO.
RING-SEAL A26x32	1541 39 B
	1542 22 B
	1996 10 B
	1018 29 C
	1091 18 C
	1996 10 C
	1996 61 C
RING-SEAL A26x34	1541 60 C
	1541 76 C
	1541 77 C
	1541 79 C
	1542 60 C
	1542 76 C
	1542 77 C
	1542 79 C
RING-SEAL A30x36	1058 03 A
	1058 04 B
	1541 32 B
	1542 32 B
	1996 11 B
	1056 09 C
	1058 24 C
	1996 11 C
RING-SEAL A32x38	1055 24 C
	1996 12 C
RING-SEAL A36x42	1011 18 C
	1011 42 C
	1996 13 C
RING-SEAL A8x14	1123 24 A
	1996 31 A
	1996 49 A
	1123 14 B
	1996 03 B
	1996 52 B
	1123 08 C
	1123 14 C
	1996 03 C
	1996 59 C
RING-SNAP	1042 13 B
	1025 06 C
	1042 12 C
	1541 25 C
	1542 25 C
RING-SNAP 24x1.2	1042 10 A
RING-SNAP 40x1.75	1025 08 A
RING-SNAP 55x2	1065 05 A
	1066 06 B
	1065 06 C
RING-SNAP 62x2	1191 28 C

품 명 PART NAME	지시번호 KEY NO.
RING-SNAP 62x2	1191 43 C
RING-STOPPER	1011 05 A
	1011 08 A
	1013 02 A
	1014 09 A
	1013 02 B
	1014 10 B
RING-VALVE SEAT(EXHAUST)	1031 11 B
RING-VALVE SEAT(INTAKE)	1031 10 B
RING-WEAR	1023 04 A
	1023 04 B
RING-WEAR(FRONT)	1023 04 C
ROCKER ARM & SHAFT ASS'Y	1042 01 A
	1042 01 B
	1042 01 B
	1042 01 C
	1042 01 C
ROCKER ARM ASS'Y	1042 02 A
	1042 03 A
	1042 02 B
	1042 03 B
	1042 03 B
	1042 02 C
	1042 03 C
ROCKER ARM	1042 03 C
ROCKER ARM SHAFT ASS'Y	1042 04 A
	1042 08 B
	1042 06 C
ROD-CONNECTING	1024 01 A
	1024 02 A
	1024 02 B
	1024 02 C
	1541 16 C
	1542 16 C
ROD-PUSH	1043 02 A
	1043 02 B
	1043 02 C
ROLLER	1065 20 C
SCR MUFFLER ASS'Y	1151 01 A
	1151 01 B
	1152 01 B
	1151 01 C
SCREEN-HEAT	1081 10 B
	1081 11 B
	1081 14 C
	1091 25 C
SCREW-ADJUST	1042 13 A
	1041 12 B
	1041 16 B

품 명 PART NAME	지시번호 KEY NO.
SCREW-ADJUST	1042 04 B
	1042 04 B
	1042 06 B
	1041 13 C
	1041 17 C
	1042 04 C
SCREW-CONNECTING	1063 21 B
	1094 18 B
	1541 21 B
	1091 17 C
	1541 78 C
	1542 78 C
SCREW-CONNECTION	1064 08 A
	1541 10 A
	1541 15 A
	1095 18 B
	1541 67 C
	1542 67 C
SCREW-HOLLOW	1018 29 A
	1091 07 A
	1123 11 A
	1541 07 A
	1014 17 B
	1016 02 B
	1018 34 B
	1091 10 B
	1123 10 B
	1123 15 B
	1274 25 B
	1541 38 B
	1542 21 B
	1016 05 C
	1018 21 C
	1018 28 C
	1111 10 C
	1111 12 C
	1123 10 C
	1123 13 C
	1123 16 C
	1123 38 C
	1541 59 C
	1541 66 C
	1541 74 C
	1541 75 C
	1542 59 C
	1542 66 C
	1542 74 C
	1542 75 C
SCREW-HOLLOW M12x1.5	1091 08 B

품 명 PART NAME	지시번호 KEY NO.
SCREW-HOLLOW M16x1.5	1063 19 B
	1541 29 B
	1541 34 B
	1542 29 B
	1542 34 B
SCREW-HOLLOW M16x1.5x36	1064 19 A
SCREW-HOLLOW M8x1	1123 25 A
SCREW-PLUG	1011 26 A
	1055 07 A
	1011 15 B
	1013 08 B
	1051 06 B
	1154 06 B
	1154 10 B
	1274 34 B
	1274 35 B
	1011 25 C
	1011 26 C
	1011 30 C
	1011 39 C
	1011 41 C
	1011 50 C
	1054 05 C
	1055 06 C
	1056 08 C
	1056 10 C
	1056 14 C
	1154 06 C
	1154 10 C
	1274 25 C
	1541 43 C
	1542 43 C
SCREW-PLUG M12x1.5x20	1011 18 B
SCREW-PLUG M14x1.5	1011 21 B
	1116 16 B
	1011 28 C
	1011 43 C
	1116 16 C
SCREW-PLUG M16x1.5	1064 21 A
	1064 15 B
	1065 15 B
	1063 03 C
	1063 05 C
SCREW-PLUG M22x1.5	1056 10 A
	1056 06 B
SCREW-PLUG M26X1.5	1011 22 C
	1011 23 C
SCREW-PLUG M26x1.5	1056 17 B
	1095 18 B

품 명 PART NAME	지시번호 KEY NO.
SCREW-PLUG M26x1.5	1541 42 C
	1542 42 C
SCREW-PLUG M30x1.5	1058 02 A
	1058 03 B
	1058 25 C
SCREW-PLUG M36x1.5	1011 15 C
SCREW-PLUG PT1/8	1011 20 A
SCREW-SET	1111 15 C
SEAL-MECHANICAL	1065 03 A
	1066 03 B
	1065 03 C
SEAL-OIL	1014 02 A
	1015 02 A
	1996 05 A
	1996 07 A
	1014 11 B
	1015 02 B
	1996 13 B
	1996 14 B
	1014 05 C
	1015 02 C
	1996 16 C
	1996 17 C
SEAL-VALVE STEAM	1041 07 A
SEAL-VALVE STEM	1041 09 B
	1996 22 B
	1996 61 B
	1041 10 C
	1996 27 C
	1996 67 C
SEAT PLATE ASS'Y	1541 04 B
	1542 04 B
	1541 29 C
	1542 29 C
SEAT-VALVE	1031 04 C
	1031 05 C
SEAT-VALVE(EXHAUST)	1031 04 A
SEAT-VALVE(INTAKE)	1031 03 A
SENSOR	1274 01 A
	1274 02 A
	1274 01 B
	1274 09 B
	1274 01 C
	1274 10 C
SENSOR, OIL	1274 14 A
SENSOR-BOOST	1274 16 A
	1274 30 B
	1274 22 C
SENSOR-COMMON RAIL	1103 18 A

https://truckmanualshub.com/

품 명 PART NAME	지시번호 KEY NO.
SENSOR-COMMON RAIL	1103 21 B
	1103 24 C
SENSOR-EXHAUST GAS	1151 02 A
	1151 03 B
	1152 03 B
	1151 05 C
SENSOR-OIL	1274 19 B
	1274 19 C
SENSOR-TEMP	1274 17 A
	1274 37 B
	1274 26 C
SENSOR-UREA	1152 04 B
SENSOR-WATER	1274 12 A
	1274 29 B
	1274 32 B
	1274 21 C
	1274 24 C
SEPERATOR-WATER	1125 10 A
SERVICE KIT-UREA FILTER	1154 04 B
	1154 04 C
SHAFT-CAM	1044 01 A
	1044 01 B
	1044 02 C
SHAFT-CRANK	1021 01 A
	1021 01 B
	1021 02 C
	1541 07 C
	1542 07 C
SOLENOID ASS'Y	1561 02 C
	1561 05 C
SPACER	1018 30 A
	1081 07 A
	1191 18 A
	1018 38 B
	1019 04 B
	1081 06 B
	1091 18 B
	1191 20 B
	1274 17 B
	1561 03 B
	1958 01 B
	1014 17 C
	1018 22 C
	1103 25 C
	1191 26 C
	1191 29 C
	1191 41 C
	1191 44 C
	1541 73 C

품 명 PART NAME	지시번호 KEY NO.
SPACER	1542 73 C
	1561 10 C
SPACER-INJECTION PUMP	1274 03 A
	1274 04 A
	1274 05 A
	1274 06 A
	1274 07 A
	1274 08 A
	1274 09 A
	1274 02 B
	1274 03 B
	1274 04 B
	1274 05 B
	1274 06 B
	1274 07 B
	1274 08 B
	1274 10 B
	1274 11 B
	1274 12 B
	1274 13 B
	1274 14 B
	1274 15 B
	1274 16 B
	1274 02 C
	1274 03 C
	1274 04 C
	1274 05 C
	1274 06 C
	1274 07 C
	1274 08 C
	1274 11 C
	1274 12 C
	1274 13 C
	1274 14 C
	1274 15 C
	1274 16 C
	1274 17 C
SPRING	1055 05 A
	1056 16 B
	1054 04 C
SPRING FLAT-JAKE BRAKE	1561 03 C
	1561 06 C
SPRING-COMPRESSION	1051 05 B
SPRING-COMPRESSOR	1042 08 A
	1042 11 B
	1056 04 B
	1042 10 C
	1055 10 C
SPRING-VALVE	1041 03 A

품 명 PART NAME	지시번호 KEY NO.
SPRING-VALVE	1041 04 B
	1041 05 B
	1041 04 C
	1041 05 C
	1041 06 C
STAKE-INTAKE	1082 08 B
	1083 08 B
STARTER	1262 01 A
	1262 01 B
	1262 01 C
STRAINER	1058 14 B
	1058 14 C
SUPPORT-ALTERNATOR	1191 14 A
	1191 13 B
	1191 18 C
	1191 20 C
SWITCH	1262 03 A
TAPPET-VALVE	1043 01 A
	1043 01 B
	1043 01 C
THERMOSTAT	1064 01 B
	1065 01 B
	1064 01 C
	1064 01 C
	1922 02 C
THERMOSTAT ASS'Y	1064 04 A
THRUST-BEARING SET	1021 09 C
TIA-CABLE	1019 24 B
	1018 24 C
TOP OVERHAUL GASKET KIT	1996 34 A
TUBE	1123 30 A
	1123 32 A
	1123 24 B
	1123 24 B
	1123 31 B
	1123 31 B
	1123 35 B
	1123 25 C
	1123 28 C
	1123 31 C
	1123 34 C
TUBE-GUIDE	1058 07 A
	1058 11 B
	1058 11 C
TUBE-INJECTION NOZZLE	1031 08 A
	1031 07 B
	1031 08 C
TURBO CHARGER ASS'Y	1091 01 A
	1091 01 B

품 명 PART NAME	지시번호 KEY NO.
TURBO CHARGER ASS'Y	1091 01 C
UNION-BANJO	1064 17 A
	1063 17 B
UREA DOSING HEXA FILE	1154 02 B
	1154 02 B
	1154 02 C
UREA SUPPLY MODULE	1154 01 B
	1154 01 C
V-BELT	1191 28 A
	1958 03 B
	1065 26 C
VALVE	1041 01 A
	1041 02 A
	1055 04 A
	1041 01 B
	1041 02 B
	1041 01 C
	1041 02 C
VALVE SPRING ASS'Y	1041 03 B
	1041 03 C
VALVE-CHECK	1018 26 A
	1014 16 B
	1018 30 B
	1018 19 C
VALVE-PRESSURE LIMITING	1103 19 A
	1103 22 B
	1103 21 C
WASHER	1026 02 A
	1041 05 A
	1042 09 A
	1018 35 B
	1023 05 B
	1041 07 B
	1042 12 B
	1056 05 B
	1041 08 C
	1042 11 C
	1111 13 C
	1191 54 C
WASHER 8.4	1056 28 A
	1058 14 A
	1291 06 A
	1291 13 A
WASHER-LOCK	1472 06 C
WASHER-PLAIN	1191 10 A
	1191 21 A
	1191 25 A
	1191 11 B
	1191 22 B

품 명 PART NAME	지시번호 KEY NO.
WASHER-PLAIN	1191 15 C
WASHER-PLAIN 10.5	1055 13 A
	1082 21 B
	1083 21 B
	1541 14 B
	1542 14 B
	1055 20 C
	1056 24 C
	1082 18 C
	1082 18 C
	1111 07 C
WASHER-PLAIN 12	1014 07 A
	1191 07 B
WASHER-PLAIN 17	1191 33 C
	1191 48 C
WASHER-PLAIN 8.4	1056 26 B
	1058 18 B
	1064 09 B
	1065 09 B
	1082 12 B
	1083 12 B
	1014 19 C
	1055 16 C
	1056 07 C
	1058 19 C
	1064 11 C
	1541 52 C
	1542 52 C
	1922 07 C
WASHER-PLAIN 10.5	1125 14 A
WASHER-SPRING	1016 09 C
	1065 22 C
	1541 36 C
	1542 36 C
WASHER-SPRING A10	1055 12 A
	1111 08 A
	1082 20 B
	1083 20 B
	1541 13 B
	1542 13 B
	1055 19 C
	1056 23 C
	1082 19 C
	1082 19 C
	1082 21 C
	1111 06 C
	1250 11 C
	1262 04 C
	1541 14 C

https://truckmanualshub.com/

품 명 PART NAME	지시번호 KEY NO.	품 명 PART NAME	지시번호 KEY NO.
WASHER-SPRING A10	1542 14 C	WASHER-SPRING A8	1055 15 C
WASHER-SPRING A12	1014 06 A		1291 13 C
	1191 08 B		1292 13 C
WASHER-SPRING A14	1191 09 A		1541 51 C
	1191 22 A		1542 51 C
	1191 26 A	WASHER-THRUST	1044 03 A
	1191 10 B		1045 05 A
	1191 21 B		1045 09 A
	1192 05 B		1021 11 B
	1065 18 C		1044 02 B
	1191 16 C		1045 07 B
	1191 30 C		1045 11 B
	1191 45 C		1113 03 B
	1192 03 C		1014 06 C
	1192 09 C	WATER PUMP ASS'Y	1065 01 A
	1291 11 C		1066 01 B
	1292 11 C		1065 01 C
WASHER-SPRING A16	1415 07 A	WATER SEPERATOR	1125 08 B
	1415 10 A		1250 08 C
	1415 07 B	WEIGHT-COUNTER	1021 03 C
	1081 12 C	WIRE-ELECTRIC	1291 01 A
	1191 34 C		1291 04 A
	1191 49 C		1291 09 A
	1191 53 C		1291 02 B
	1415 14 C		1291 04 B
	1415 17 C		1291 06 B
WASHER-SPRING A18	1542 56 C		1291 07 B
WASHER-SPRING A20	1191 10 C		1291 08 B
WASHER-SPRING A6	1056 22 A		1292 02 B
	1116 13 A		1292 06 B
	1011 25 B		1292 07 B
	1116 08 B		1291 01 C
	1056 13 C		1291 02 C
	1116 08 C		1291 05 C
WASHER-SPRING A8	1042 12 A		1291 06 C
	1056 29 A		1291 09 C
	1091 19 A		1292 01 C
	1291 07 A		1292 02 C
	1291 11 A		1292 05 C
	1291 14 A		1292 06 C
	1042 16 B		
	1056 25 B		
	1064 08 B		
	1065 08 B		
	1082 11 B		
	1083 11 B		
	1091 16 B		
	1103 27 B		
	1042 16 C		

https://truckmanualshub.com/

A

DL06S

1011	실린더 블록 CYLINDER BLOCK	1031	실린더 헤드 CYLINDER HEAD	1065	워터 펌프 WATER PUMP
1012	실린더 라이너 CYLINDER LINER	1034	실린더 헤드 커버 CYLINDER HEAD COVER	1081	배기 매니홀드 EXHAUST MANIFOLD
1013	타이밍 기어 케이스 TIMING GEAR CASE	1041	밸브 VALVE	1082	흡기 매니홀드 INTAKE MANIFOLD
1014	플라이휠 하우징 FLYWHEEL HOUSING	1042	록커 암 ROCKER ARM	1091	터보 차져 TURBO CHARGER
1015	오일 시일 OIL SEAL	1043	밸브 탑퍼 &푸쉬 로드 VALVE TAPPER & PUSH ROD	1094	흡기관 INTAKE STAKE
1018	브리더 BREATHER	1044	캠 샤프트 CAM SHAFT	1101	인젝터 너즐 INJECTION NOZZLE
1021	크랭크 샤프트 CRANK SHAFT	1045	캠 샤프트 기어 CAM SHAFT GEAR	1103	인젝션 파이프 INJECTION PIPE
1022	바이브레인션 댐퍼 VIBRATION DAMPER	1051	오일 펌프 OIL PUMP	1111	인젝션 펌프 INJECTION PUMP
1023	플라이휠 FLYWHEEL	1055	오일 필터 OIL FILTER	1113	인젝션 펌프 드라이브 INJECTION PUMP DRIVE GEAR
1024	컨넥팅 로드 CONNECTION ROD	1056	오일 쿨러 OIL COOLER	1116	엔진 컨트롤 ENGINE CONTROL
1025	피스톤 PISTON	1058	오일 팬 OIL PAN	1123	연료 파이프 FUEL PIPE
1026	클랭크 샤프트 풀리 CRANK SHAFT PULLEY	1064	서모스텟 THERMOSTAT	1125	연료 필터 FUEL FILTER

https://truckmanualshub.com/

A

DL06S

1151 머플러
MUFFLER

1153 도싱 모듈
DOSING MODULE

1154 서플라이 모듈
SUPPLY MODULE

1191 알터네이터 마운팅
ALTERNATOR MOUNTING

1192 리프팅 훅크
LIFTING HOOK

1262 스타터
STARTER

1268 프리히터
PREHEATER

1274 센서&스위치
SENSOR & SWITCH

1291 와이어링 하네스
WIRE HARNESS

1415 엔진 마운팅
ENGINE MOUNTING

1471 파워 스티어링 펌프
POWER STEERING PUMP

1541 에어 콤프레셔
AIR COMPRESSOR

1996 키트
KIT

https://truckmanualshub.com/

Fig. **1011**
실린더 블록
CYLINDER BLOCK

SUFFIX

A : EQTBA
B : EQTBB

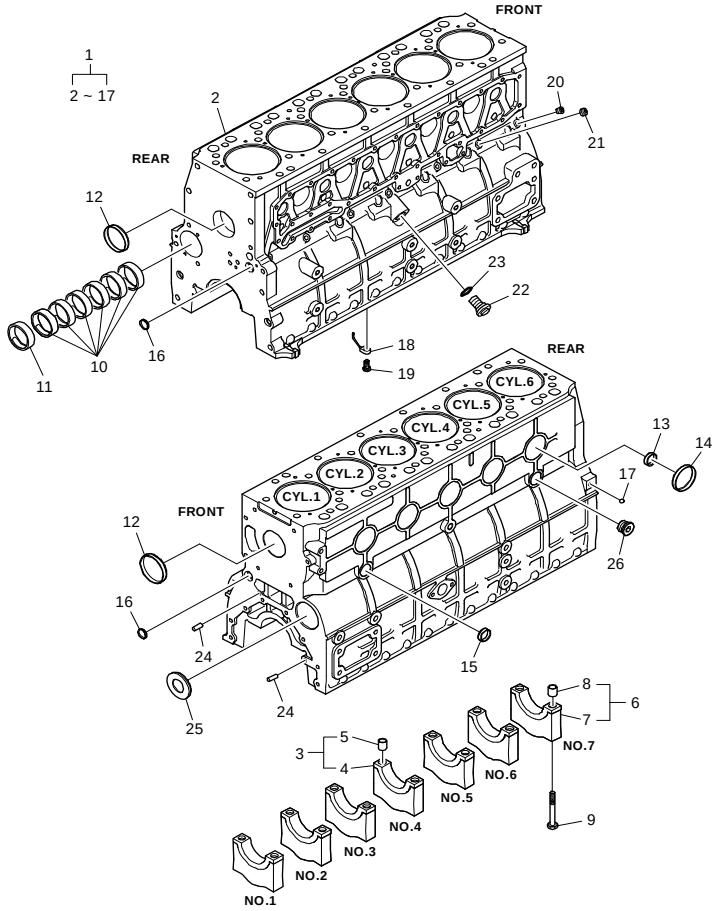

호환성	[지시번호] KEY NO / 품번 PART NO.	품명 PART NAME / SUFFIX A	B	좌우	수량	비고 REMARKS	AS
		사용조건 EXCLUSIVE					
	[01] 블록-실린더 **65.01101-6092A**	X	X		1	BLOCK-CYLINDER	
	[02] 블록-실린더 **65.01101-0056A**	X	X		1	BLOCK-CYLINDER	D
	[03] 캡-베어링 **65.01105-6005B**	X	X		1	CAP-BEARING	B
	[04] 캡-베어링 **65.01105-1051B**	X	X		1	CAP-BEARING	B
	[05] 링-스톱퍼 **65.91710-0001**	X	X		2	RING-STOPPER	
	[06] 캡-베어링 **65.01105-6006B**	X	X		6	CAP-BEARING	B
	[07] 캡-베어링 **65.01105-1052B**	X	X		1	CAP-BEARING	B
	[08] 링-스톱퍼 **65.91710-0001**	X	X		2	RING-STOPPER	
	[09] 육각 볼트-칼러드 **65.90020-0066A**	X	X		14	BOLT-COLLARED HEX.	
	[10] 부쉬-캠 샤프트 **65.04410-0021A**	X	X		6	BUSH-CAM SHAFT	B
	[11] 부쉬-캠 샤프트 **65.04410-0022**	X	X		1	BUSH-CAM SHAFT	B
	[12] 플러그-코어 **65.90302-0009**	X	X		2	PLUG-CORE	
	[13] 플러그-코어 **65.90302-0042**	X	X		8	PLUG-CORE	
	[14] 플러그-코어 **65.90302-0034**	X	X		5	PLUG-CORE	
	[15] 플러그-코어 **65.90302-0041**	X	X		1	PLUG-CORE	

https://truckmanualshub.com/

Fig. **1011**
실린더 블록
CYLINDER BLOCK

SUFFIX
A : EQTBA
B : EQTBB

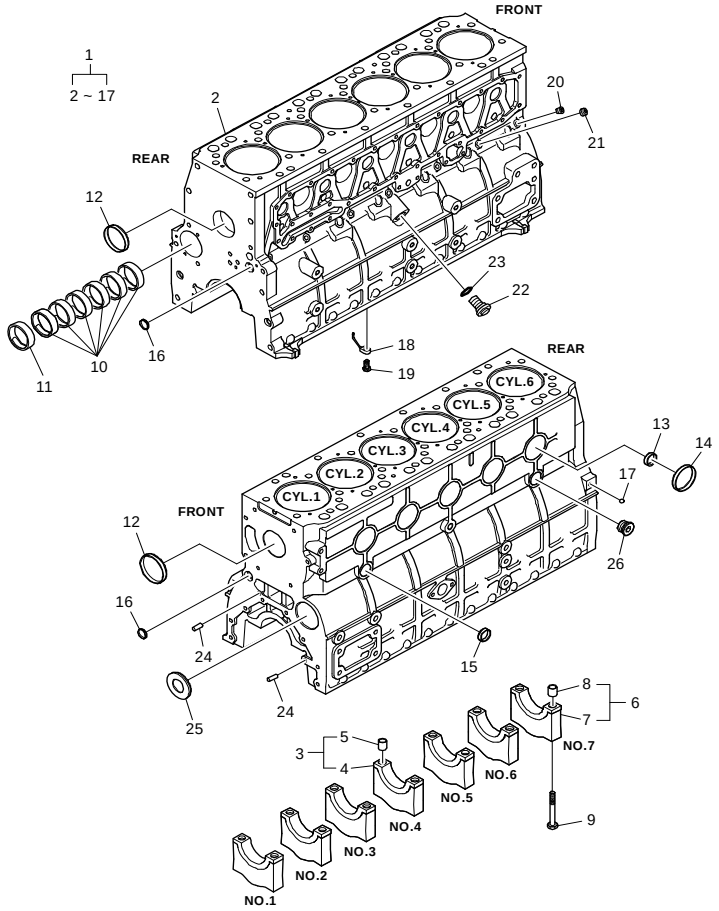

호환성	[지시번호] KEY NO / 품 번 PART NO.	품 명 PART NAME / SUFFIX A B / 사용조건 EXCLUSIVE	좌우	수량	비 고 REMARKS	AS
	[16] 플러그-코어 **65.91606-0041**	X X		2	PLUG-CORE	
	[17] 볼-스틸 **06.31641-0618**	X X		1	BALL-STEEL	
	[18] 오일 스프라이 노즐 어셈블리 **65.01601-5020**	X X		6	OIL SPRAY NOZZLE ASS'Y	
	[19] 릴리프 밸브 어셈블리 **65.05401-5031**	X X		6	RELIEF VALVE ASS'Y	
	[20] 스크류-플러그 **65.90320-0022**	X X		1	SCREW-PLUG PT1/8	
	[21] AV시일 **65.91001-0013**	X X		6	AV-SEAL	B
	[22] 링-로케이팅 **65.05401-5002G**	X X		1	RELIEF VALVE ASS'Y	
	[23] 오 링 **06.56021-0102**	X X		1	O-RING	
	[24] 핀-다우얼 **06.22022-1063**	X X		2	PIN-DOWEL 8M6x24	
	[25] 커버-코어 홀 **65.91605-0002**	X X		1	COVER-CORE HOLE	
	[26] 스크류-플러그 **65.90310-0134**	X X		1	SCREW-PLUG	

https://truckmanualshub.com/

Fig. **1012**
실린더 라이너
CYLINDER LINER

SUFFIX

A : EQTBA

B : EQTBB

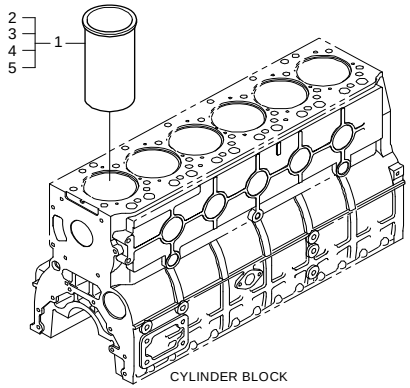

호환성	[지시번호] KEY NO / 품 번 PART NO.	SUFFIX A	SUFFIX B	사용조건 EXCLUSIVE	좌우	수량	품 명 PART NAME / 비 고 REMARKS	AS
	[01] 라이너-실린더 **65.01201-0075A**	X	X			6	LINER-CYLINDER	
	[02] 라이너-실린더 **65.01201-0076**	X	X			1	LINER-CYLINDER	G
	[03] 라이너-실린더 **65.01201-0077**	X	X			1	LINER-CYLINDER	G
	[04] 라이너-실린더 **65.01201-0078**	X	X			1	LINER-CYLINDER	G
	[05] 라이너-실린더 **65.01201-0079**	X	X			1	LINER-CYLINDER	G

Fig. 1012

https://truckmanualshub.com/

Fig. **1013**
타이밍 기어 케이스
TIMING GEAR CASE

SUFFIX

A : EQTBA

B : EQTBB

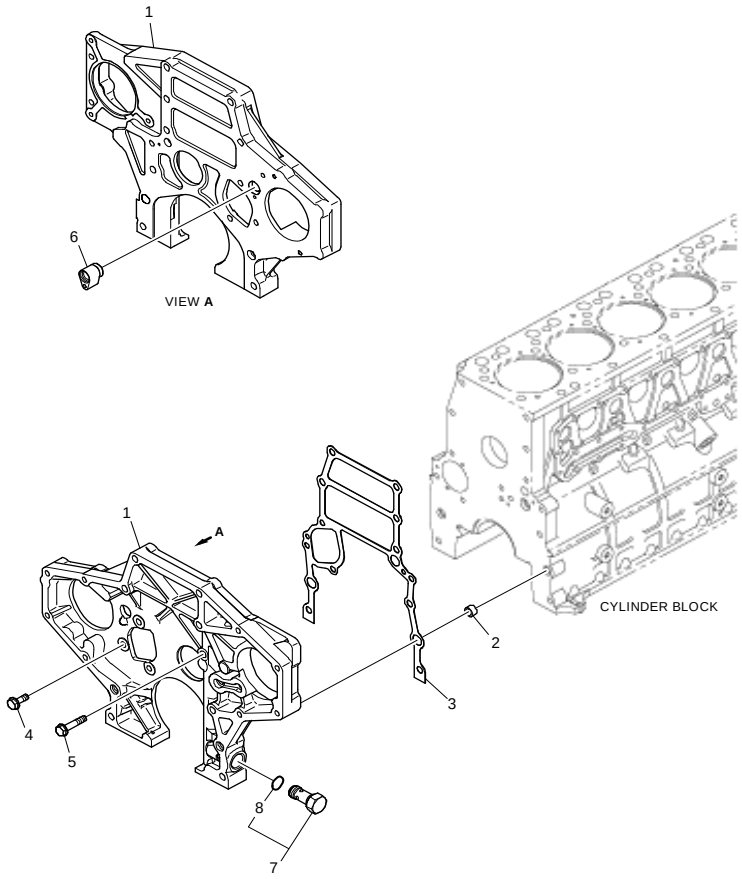

호환성	[지시번호] KEY NO / 품 번 PART NO.	품 명 PART NAME / SUFFIX A B	좌우	수량	비 고 REMARKS (AS)
		사 용 조 건 EXCLUSIVE			
	[01] 케이스-타이밍 기어 **65.01304-0036A**	X X		1	CASE-TIMING GEAR
	[02] 링-스톱퍼 **65.91710-0016**	X X		2	RING-STOPPER
	[03] 가스켓 **65.01903-0034**	X X		1	GASKET
	[04] 육각 볼트 **65.90020-0063B**	X X		3	BOLT-HEX. M10x25
	[05] 육각 볼트-칼러드 **65.90020-0080**	X X		1	BOLT-COLLARED HEX.
	[06] 어댑터 **65.98130-0241**	X X		1	ADAPTER
	[07] 릴리프 밸브 어셈블리 **65.05401-5032A**	X X		1	RELIEF VALVE ASS'Y
	[08] 오 링 **65.96501-0074**	X X		1	O-RING

https://truckmanualshub.com/

Fig. **1014**

플라이휠 하우징
FLYWHEEL HOUSING

SUFFIX

A : EQTBA

B : EQTBB

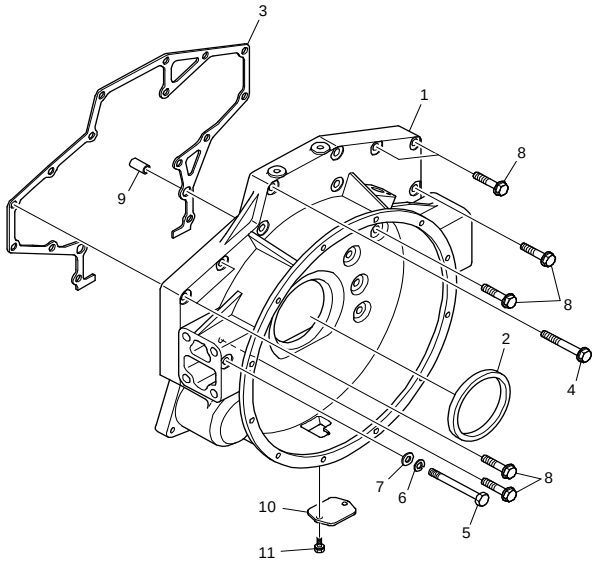

[지시번호] KEY NO	호환성	품 번 PART NO.	품 명 PART NAME	SUFFIX A	SUFFIX B	좌우	수량	비 고 REMARKS	AS
			사 용 조 건 EXCLUSIVE						
[01]		65.01401-0269A	하우징-플아이휠	X	X		1	HOUSING-FLYWHEEL	
[02]		65.01510-0040	시일-오일	X	X		1	SEAL-OIL	
[03]		65.01904-0032	가스켓	X	X		1	GASKET	
[04]		65.90020-0100	육각 볼트-칼러드	X	X		9	BOLT-COLLARED HEX.	
[05]		06.01494-2326	육각 볼트	X	X		1	BOLT-HEX.	
[06]		06.16731-6109	스프링 와셔	X	X		1	WASHER-SPRING A12	
[07]		06.15010-4313	평 와셔	X	X		1	WASHER-PLAIN 12	
[08]		65.90020-0105	육각 볼트-칼러드	X	X		7	BOLT-COLLARED HEX.	
[09]		65.91710-0009	링-스톱퍼	X	X		2	RING-STOPPER	
[10]		65.01414-0004A	커버-타이밍 포인트 홀	X	X		1	COVER-TIMING POINT HOLE	
[11]		06.01923-3111	볼트 어셈블리	X	X		2	BOLT ASS'Y M8x16	

https://truckmanualshub.com/

Fig. **1015**
오일 시일
OIL SEAL

SUFFIX

A : EQTBA

B : EQTBB

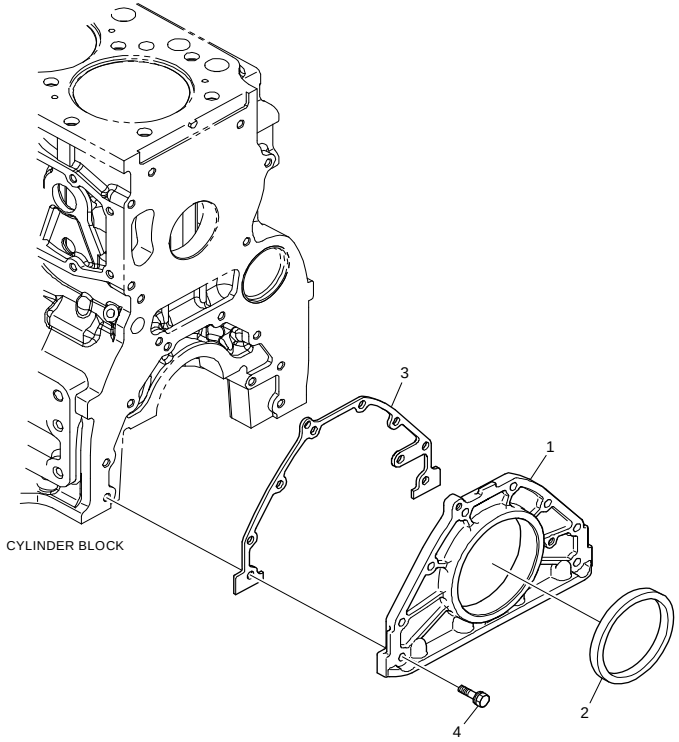

호환성	[지시번호] KEY NO 품 번 PART NO.	SUFFIX A	SUFFIX B	좌우	수량	품 명 PART NAME / 비 고 REMARKS	Fig. 1015 AS
		사 용 조 건 EXCLUSIVE					
	[01] 홀더-오일 시일 **65.01501-5003A**	X	X		1	HOLDER-OIL SEAL	
	[02] 시일-오일 **65.01510-0157**	X	X		1	SEAL-OIL	
	[03] 가스켓 **65.01905-0009**	X	X		1	GASKET	
	[04] 볼트 어셈블리 **06.01923-3116**	X	X		8	BOLT ASS'Y M8x28	

https://truckmanualshub.com/

Fig. **1018**
브리더
BREATHER

SUFFIX

A : EQTBA

B : EQTBB

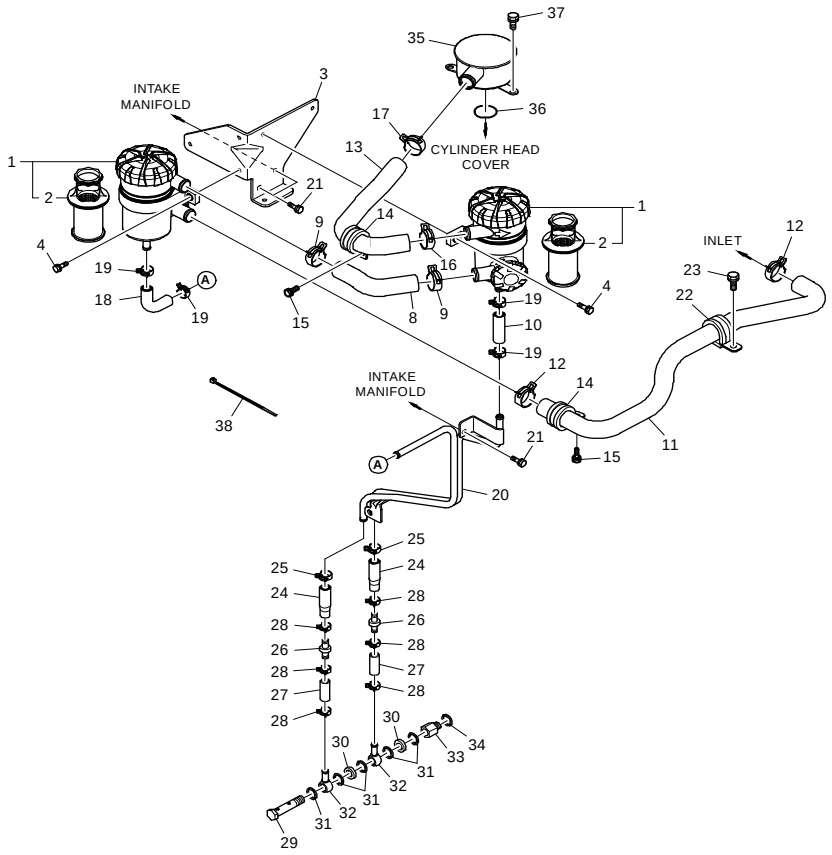

호환성	[지시번호] KEY NO / 품번 PART NO.	품명 PART NAME / SUFFIX A B / 사용조건 EXCLUSIVE	좌우	수량	비고 REMARKS (AS)
	[01] 하우징-브리더 65.01801-5045	X X		2	HOUSING-BREATHER
	[02] 필터-브리더 65.01804-7005	X X		1	FILTER-BREATHER
	[03] 브라켓-브리더 파이프 65.01840-0023	X X		1	BRACKET-BREATHER PIPE
	[04] 육각 볼트 어셈블리 06.01923-3115	X X		4	HEX. BOLT ASS'Y M8x25
	[08] 호스-러버 65.96301-0533	X X		1	HOSE-RUBBER
	[09] 클립-호스 65.97402-0042	X X		2	CLIP-HOSE
	[10] 호스-러버 65.96301-0551	X X		1	HOSE-RUBBER
	[11] 호스-러버 65.96301-0534	X X		1	HOSE-RUBBER
	[12] 클립-호스 65.97402-0042	X X		2	CLIP-HOSE
	[13] 호스-러버 65.96301-0532A	X X		1	HOSE-RUBBER
	[14] 파이프-브러더 65.97401-5019	X X		2	CLIP-PIPE
	[15] 볼트 어셈블리 06.01923-3111	X X		2	BOLT ASS'Y M8x16
	[16] 클립-호스 65.97402-0042	X X		1	CLIP-HOSE
	[17] 클립-호스 65.97402-0043	X X		1	CLIP-HOSE
	[18] 호스-러버 65.96301-0536	X X		1	HOSE-RUBBER

https://truckmanualshub.com/

Fig. **1018**
브리더
BREATHER

SUFFIX

A : EQTBA

B : EQTBB

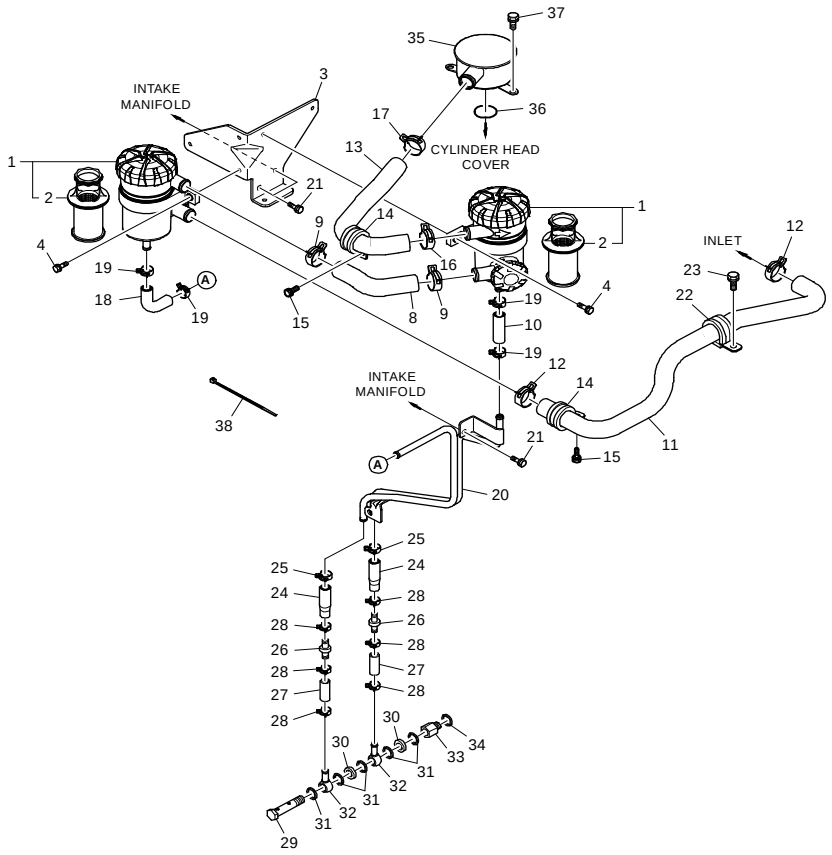

호환성	[지시번호] KEY NO / 품 번 PART NO.	품 명 PART NAME / SUFFIX A B / 사용조건 EXCLUSIVE	좌우	수량	비 고 REMARKS (AS)
	[19] 클립-호스 **65.97402-0025**	X X		4	CLIP-HOSE
	[20] 파이프-브러더 **65.01802-5048**	X X		1	PIPE-BREATHER
	[21] 볼트 어셈블리 **06.01923-3114**	X X		3	BOLT ASS'Y M8x22
	[22] 클립-파이프 **65.97401-5019**	X X		1	CLIP-PIPE
	[23] 볼트 어셈블리 **06.01923-3111**	X X		1	BOLT ASS'Y M8x16
	[24] 호스-러버 **65.96301-0537**	X X		2	HOSE-RUBBER
	[25] 클립-호스 **65.97402-0023**	X X		2	CLIP-HOSE
	[26] 밸브-체크 **65.01816-5002**	X X		2	VALVE-CHECK
	[27] 호스-러버 **65.96301-0535**	X X		2	HOSE-RUBBER
	[28] 클립-호스 **65.97402-0015**	X X		6	CLIP-HOSE
	[29] 스크류-홀로우 **65.98150-0054**	X X		1	SCREW-HOLLOW
	[30] 스페이서 **65.90710-0250A**	X X		2	SPACER
	[31] 링-시일 **06.56190-0706**	X X		5	RING-SEAL A14x20
	[32] 파이프-브러더 **65.01802-5047**	X X		2	PIPE-BREATHER
	[33] 어댑터 **65.98130-0202**	X X		1	ADAPTER

https://truckmanualshub.com/

Fig. **1018**
브리더
BREATHER

SUFFIX

A : EQTBA

B : EQTBB

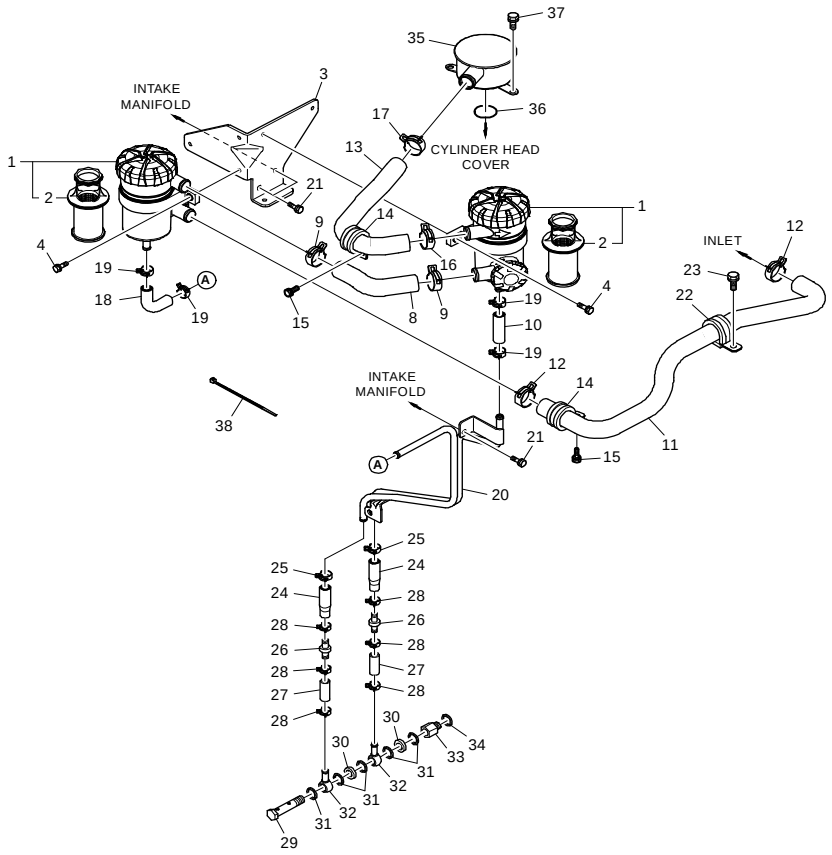

호환성	[지시번호] KEY NO / 품 번 PART NO.	품 명 PART NAME / SUFFIX A B / 사용조건 EXCLUSIVE	좌우	수량	비 고 REMARKS
	[34] 링-시일 **06.56190-0706**	X X		1	RING-SEAL A14x20
	[35] 하우징-브리더 **65.01801-5043A**	X X		1	HOUSING-BREATHER
	[36] 오 링 **65.96501-0033B**	X X		1	O-RING
	[37] 볼트 어셈블리 **06.01923-3111**	X X		3	BOLT ASS'Y M8x16
	[38] 밴드-텐션 **65.97460-0008**	X X		1	BAND-TENSION

Fig. 1018 AS

https://truckmanualshub.com/

Fig. **1021**
크랭크 샤프트
CRANK SHAFT

SUFFIX

A : EQTBA
B : EQTBB

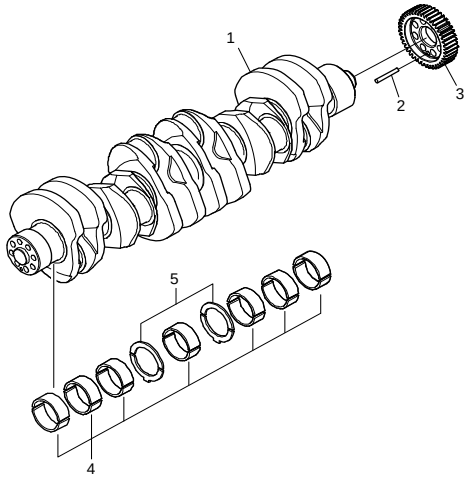

호환성	[지시번호] KEY NO / 품 번 PART NO.	품 명 PART NAME / SUFFIX A	B	좌우	수량	비 고 REMARKS (AS)
		사 용 조 건 EXCLUSIVE				
	[01] 샤프트-크랭크 **65.02101-0069A**	X	X		1	SHAFT-CRANK
	[02] 핀-다우얼 **06.22022-1018**	X	X		1	PIN-DOWEL 8M6X45
	[03] 기어-크랭크 샤프트 **65.02115-0016**	X	X		1	GEAR-CRANK SHAFT
	[04] 베어링-매인 **65.01110-6140A**	X	X		7	BEARING-MAIN
	[05] 베어링-스러스트 **65.01150-6008**	X	X		2	BEARING-THRUST

DL06S

https://truckmanualshub.com/

Fig. **1022**
바이브레인션 댐퍼
VIBRATION DAMPER

SUFFIX

A : EQTBA

B : EQTBB

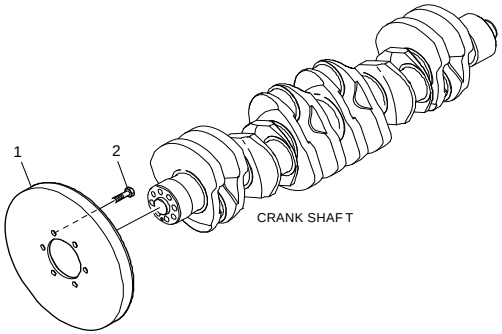

호환성	[지시번호] KEY NO / 품 번 PART NO.	품 명 PART NAME / SUFFIX A B / 사용조건 EXCLUSIVE	좌우	수량	비 고 REMARKS	Fig. 1022 AS
	[01] 댐퍼-바이브레이션 **65.02201-0002**	X X		1	DAMPER-VIBRATION	
	[02] 육각 볼트 **65.90020-0062B**	X X		6	BOLT-HEX. M10x20	

https://truckmanualshub.com/

Fig. **1023**
플라이휠
FLYWHEEL

SUFFIX

A : EQTBA
B : EQTBB

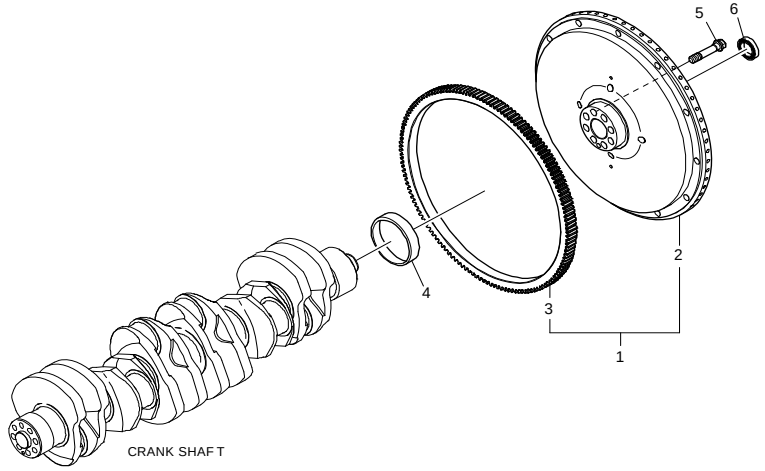

호환성	[지시번호] KEY NO / 품 번 PART NO.	품 명 PART NAME / SUFFIX A	B	좌우	수량	비 고 REMARKS	AS
		사 용 조 건 EXCLUSIVE					
	[01] 플라이휠 **65.02301-5326**	X	X		1	FLYWHEEL	
	[02] 플라이휠 **65.02301-0328**	X	X		1	FLYWHEEL	B
	[03] 기어-스타터 링 **65.02310-0013**	X	X		1	GEAR-STARTER RING	B
	[04] 링 **65.02130-0004**	X	X		1	RING-WEAR	
	[05] 육각 볼트-칼러드 **65.90020-0140A**	X	X		8	BOLT-COLLARED HEX.	
	[06] 베어링-볼 **65.93410-0048**	X	X		1	BEARING-BALL	

Fig. 1023

https://truckmanualshub.com/

Fig. **1024**
컨넥팅 로드
CONNECTION ROD

SUFFIX

A : EQTBA

B : EQTBB

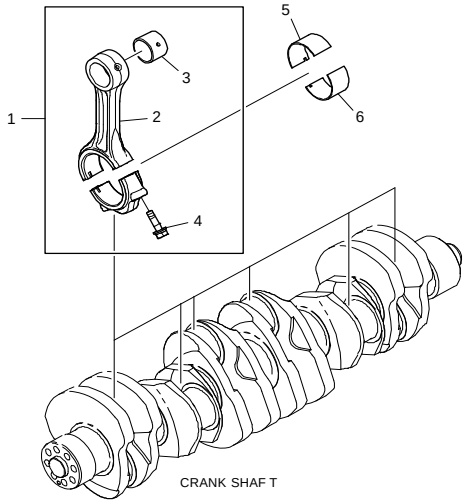

호환성	[지시번호] KEY NO / 품 번 PART NO.	품 명 PART NAME / SUFFIX A B	좌우	수량	비 고 REMARKS / 사용조건 EXCLUSIVE	AS
	[01] 로드-컨넥팅 **65.02401-6035**	X X		6	ROD-CONNECTING	
	[02] 로드-컨넥팅 **65.02401-0019B**	X X		1	ROD-CONNECTING	D
	[03] 부쉬-컨넥팅 로드 **65.02405-0013**	X X		1	BUSH-CONNECTING ROD	B
	[04] 볼트-컨넥팅 로드 **65.02411-0009**	X X		2	BOLT-CONNECTING ROD	
	[05] 베어링-컨넥팅 로드 **65.02410-0040**	X X		6	BEARING-CONNECTING ROD	
	[06] 베어링-컨넥팅 로드 **65.02410-0050**	X X		6	BEARING-CONNECTING ROD	

https://truckmanualshub.com/

Fig. **1025**
피스톤
PISTON

SUFFIX

A : EQTBA

B : EQTBB

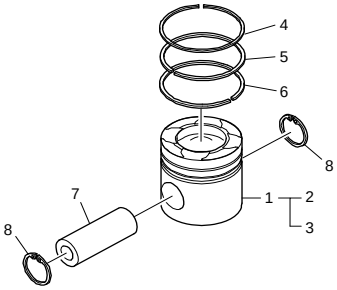

호환성	[지시번호] KEY NO 품 번 PART NO.	SUFFIX A B	좌우	수량	품 명 PART NAME / 비 고 REMARKS	Fig. 1025 AS
		사 용 조 건 EXCLUSIVE				
	[01] 피스톤 **65.02501-0425**	X X		6	PISTON	
	[02] 피스톤 **65.02501-0426**	X X		1	PISTON	
	[03] 피스톤 **65.02501-0427**	X X		1	PISTON	
	[04] 링-피스톤 **65.02503-0132A**	X X		6	RING-PISTON	
	[05] 링-피스톤 **65.02503-0133A**	X X		6	RING-PISTON	
	[06] 링-피스톤 **65.02503-0134**	X X		6	RING-PISTON	
	[07] 핀-피스톤 **65.02502-0017A**	X X		6	PIN-PISTON	
	[08] 링-스냅 **06.29020-0125**	X X		12	RING-SNAP 40x1.75	

https://truckmanualshub.com/

Fig. **1026**
클랭크 샤프트 폴리
CRANK SHAFT PULLEY

SUFFIX

A : EQTBA

B : EQTBB

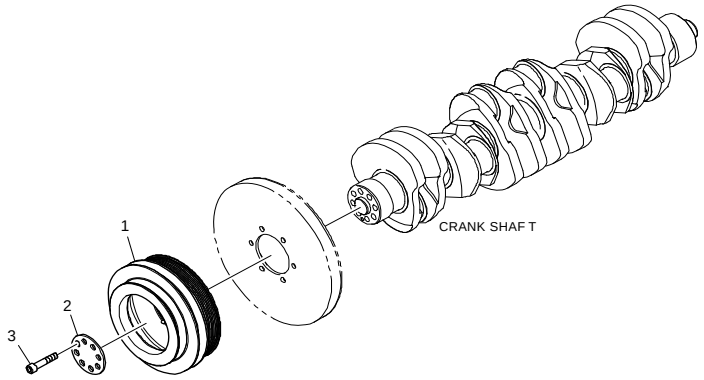

호환성	[지시번호] KEY NO / 품 번 PART NO.	품 명 PART NAME / SUFFIX A B	좌우	수량	비 고 REMARKS / 사용조건 EXCLUSIVE	Fig. 1026 AS
	[01] 풀리-V벨트 **65.02601-0244**	X X		1	PULLEY-V BELT	
	[02] 와셔 **65.90701-0099**	X X		1	WASHER	
	[03] 볼트-소켓 헤드 **06.02106-0723**	X X		8	BOLT-SOCKET HEAD M14x70	

https://truckmanualshub.com/

Fig. **1031**
실린더 헤드
CYLINDER HEAD

SUFFIX

A : EQTBA

B : EQTBB

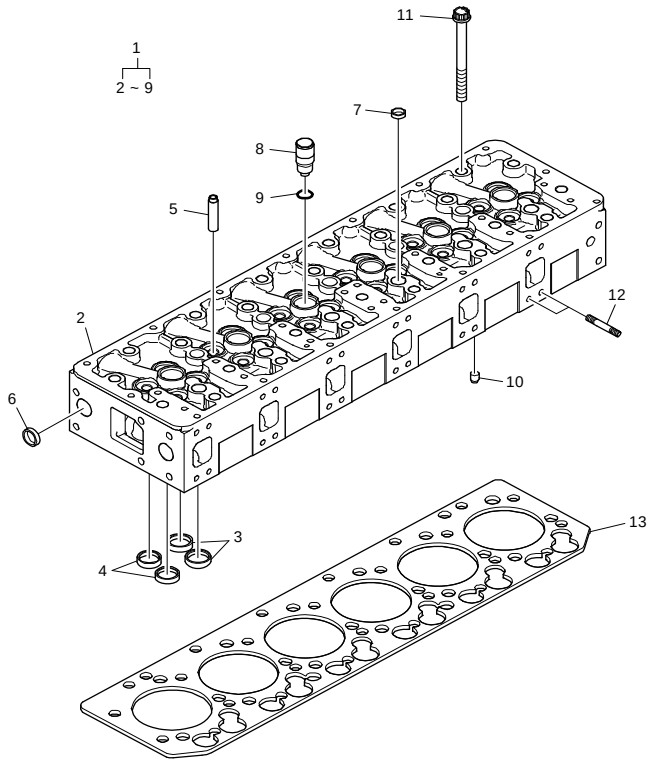

[지시번호] KEY NO	호환성	품 번 PART NO.	품 명 PART NAME	SUFFIX A	SUFFIX B	사용조건 EXCLUSIVE	좌우	수량	비 고 REMARKS	AS
[01]		65.03101-6090F	헤드-실린더	X	X			1	HEAD-CYLINDER	
[02]		65.03101-1068C	헤드-실린더	X	X			1	HEAD-CYLINDER	
[03]		65.03203-1062	시트-밸브(흡기)	X	X			12	SEAT-VALVE(INTAKE)	B
[04]		65.03203-1063	시트-밸브(배기)	X	X			12	SEAT-VALVE(EXHAUST)	B
[05]		65.03201-1016B	가이드-밸브	X	X			24	GUIDE-VALVE	B
[06]		65.90302-0048	플러그-코어	X	X			10	PLUG-CORE	
[07]		65.90302-0029	플러그-코어	X	X			21	PLUG-CORE	
[08]		65.03205-0006A	튜브-인젝션 노즐	X	X			6	TUBE-INJECTION NOZZLE	
[09]		65.96501-0088	오 링	X	X			6	O-RING	
[10]		65.91030-0005	핀	X	X			2	PIN	
[11]		65.90021-0009	듀오 볼트-칼러드	X	X			26	BOLT-COLLARED DUO.	
[12]		65.90201-0134	볼트-스터드	X	X			24	BOLT-STUD	
[13]		65.03901-0071	가스켓-실린더 헤드	X	X			1	GASKET-CYLINDER HEAD	

https://truckmanualshub.com/

Fig. **1034**
실린더 헤드 커버
CYLINDER HEAD COVER

SUFFIX

A : EQTBA

B : EQTBB

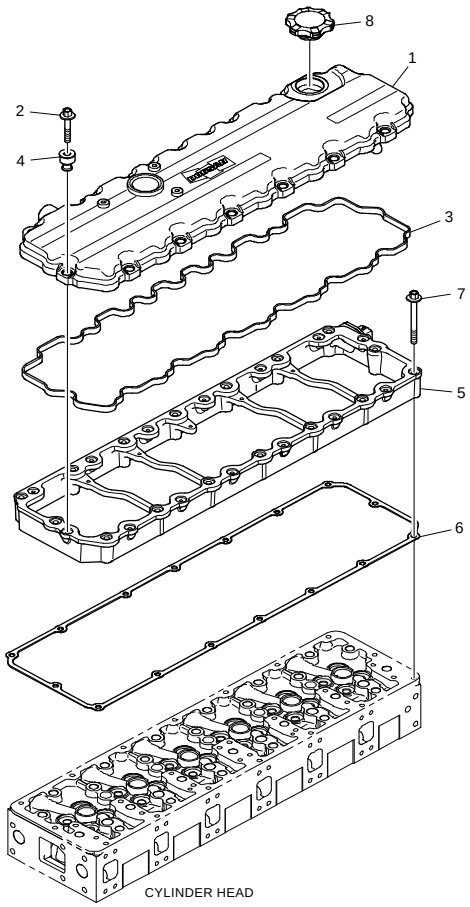

호환성	[지시번호] KEY NO / 품 번 PART NO.	품 명 PART NAME / SUFFIX A B / 사용조건 EXCLUSIVE	좌우	수량	비 고 REMARKS (AS)
	[01] 커버-실린더 헤드 **65.03401-5010B**	X X		1	COVER-CYLINDER HEAD
	[02] 육각 볼트-칼러드 **65.90020-0109**	X X		14	BOLT-COLLARED HEX.
	[03] 가스켓-실린더 헤드 커버 **65.03905-0037A**	X X		1	GASKET-CYLINDER HEAD COVER
	[04] 가스켓-실린더 헤드 커버 **65.03905-5002**	X X		14	GASKET-CYLINDER HEAD COVER
	[05] 커버-인터미디어트 **65.03402-0009**	X X		1	COVER-INTERMEDIATE
	[06] 가스켓-실린더 헤드 커버 **65.03905-0041**	X X		1	GASKET-CYLINDER HEAD COVER
	[07] 육각 볼트-칼러드 **65.90020-0138**	X X		16	BOLT-COLLARED HEX.
	[08] 오일 필러 캡 어셈블리 **65.01810-5011**	X X		1	OIL FILLER CAP ASS'Y

https://truckmanualshub.com/

Fig. **1041**
밸브
VALVE

SUFFIX

A : EQTBA

B : EQTBB

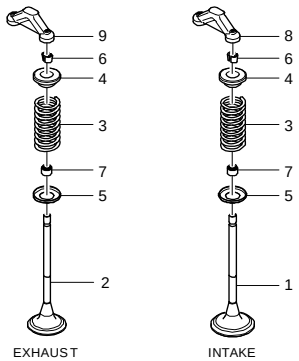

호환성	[지시번호] KEY NO / 품 번 PART NO.	품 명 PART NAME / SUFFIX A B / 사용조건 EXCLUSIVE	좌우	수량	비 고 REMARKS (AS)
	[01] 밸브 **65.04101-0065B**	X X		12	VALVE
	[02] 밸브 **65.04101-0066B**	X X		12	VALVE
	[03] 스프링-밸브 **65.04102-0024**	X X		24	SPRING-VALVE
	[04] 플레이트-밸브 스프링 **65.04103-0018**	X X		24	PLATE-VALVE SPRING
	[05] 와셔 **65.90701-0098**	X X		24	WASHER
	[06] 코터-밸브 **65.04104-0009**	X X		48	COTTER-VALVE
	[07] 시일-밸브 스팀 **65.04902-0016**	X X		24	SEAL-VALVE STEAM
	[08] 캘리퍼 **65.04130-0009A**	X X		6	CALIPER
	[09] 캘리퍼 **65.04130-0011**	X X		6	CALIPER

https://truckmanualshub.com/

Fig. **1042**
록커 암
ROCKER ARM

SUFFIX

A : EQTBA

B : EQTBB

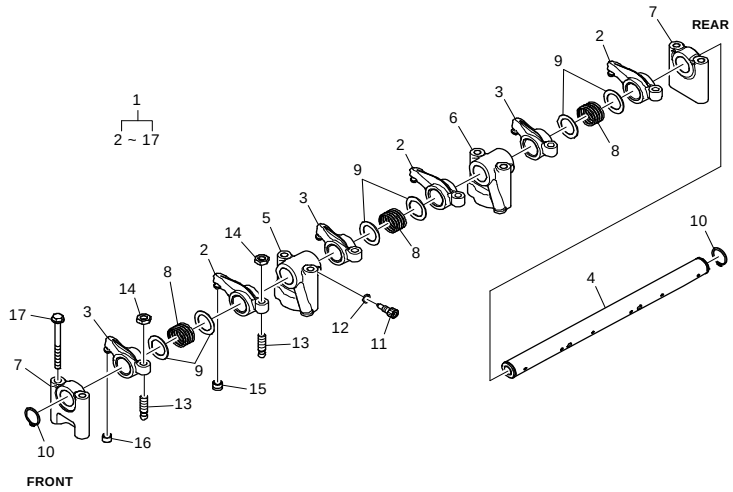

호환성	[지시번호] KEY NO 품 번 PART NO.	SUFFIX A B	좌우	수량	품 명 PART NAME / 비 고 REMARKS	Fig. 1042 AS
		사 용 조 건 EXCLUSIVE				
	[01] 록커 암 & 샤프트 어셈블리 65.04200-6038D	X X		2	ROCKER ARM & SHAFT ASS'Y	
	[02] 록커 암 어셈블리 65.04201-5042C	X X		3	ROCKER ARM ASS'Y	
	[03] 록커 암 어셈블리 65.04201-5043C	X X		3	ROCKER ARM ASS'Y	
	[04] 록커 암 샤프트 어셈블리 65.04203-5020A	X X		1	ROCKER ARM SHAFT ASS'Y	
	[05] 브라켓-록커 암 65.04202-0033	X X		1	BRACKET-ROCKER ARM	
	[06] 브라켓-록커 암 65.04202-0034	X X		1	BRACKET-ROCKER ARM	
	[07] 브라켓-록커 암 65.04202-0035	X X		2	BRACKET-ROCKER ARM	
	[08] 스프링-콤프레션 65.97601-0124	X X		3	SPRING-COMPRESSOR	
	[09] 와셔 65.90701-0136B	X X		6	WASHER	
	[10] 링-스냅 06.29010-0120	X X		2	RING-SNAP 24x1.2	
	[11] 육각 볼트-칼러드 65.90030-0018	X X		1	BOLT-SOCKET HEAD	
	[12] 스프링 와셔 06.16110-0106	X X		1	WASHER-SPRING A8	
	[13] 스크류-어져스트 65.04205-0014	X X		6	SCREW-ADJUST	
	[14] 육각 너트 65.90501-0003	X X		6	NUT-HEX. M10x1.0	
	[15] 캡-어져스트 스크류 65.04209-5002	X X		3	CAP-ADJUST SCREW	

Fig. **1042**
록커 암
ROCKER ARM

SUFFIX

A : EQTBA
B : EQTBB

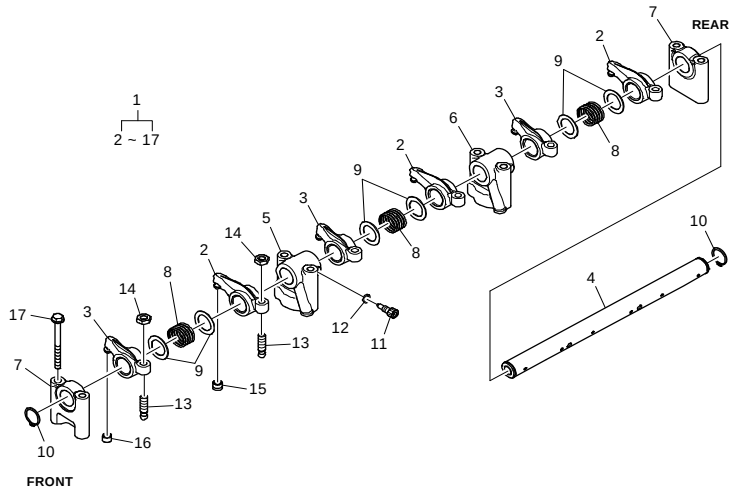

호환성	[지시번호] KEY NO / 품 번 PART NO.	품 명 PART NAME / SUFFIX A B	좌우	수량	비 고 REMARKS / 사용조건 EXCLUSIVE	Fig. 1042 AS
	[16] 캡-어져스트 스크류 **65.04209-0006**	X X		3	CAP-ADJUST SCREW	
	[17] 육각 볼트-칼러드 **65.90020-0120**	X X		8	BOLT-COLLARED HEX.	

https://truckmanualshub.com/

Fig. **1043**

밸브 탑퍼 &푸쉬 로드
VALVE TAPPER & PUSH ROD

SUFFIX

A : EQTBA

B : EQTBB

호환성	[지시번호] KEY NO / 품 번 PART NO.	품 명 PART NAME / SUFFIX A B	좌우	수량	비 고 REMARKS AS / 사용조건 EXCLUSIVE
	[01] 타펫-밸브 **65.04301-5003C**	X X		12	TAPPET-VALVE
	[02] 로드-푸쉬 **65.04302-5015**	X X		12	ROD-PUSH

Fig. 1043

https://truckmanualshub.com/

Fig. **1044**
캠 샤프트
CAM SHAFT

SUFFIX

A : EQTBA

B : EQTBB

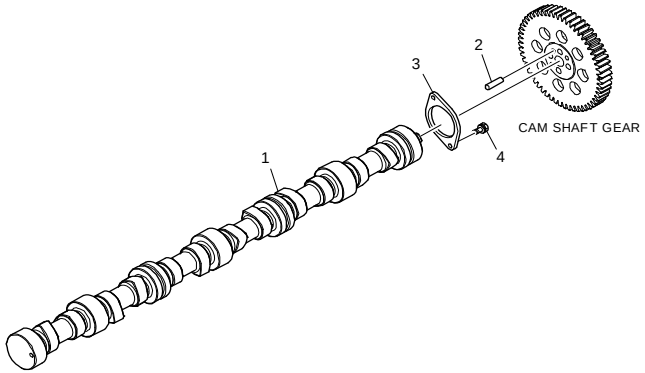

호환성	[지시번호] KEY NO / 품 번 PART NO.	품 명 PART NAME / SUFFIX A B	좌우	수량	비 고 REMARKS / 사용조건 EXCLUSIVE	Fig. 1044 AS
	[01] 샤프트-캠 **65.04401-0046**	X X		1	SHAFT-CAM	
	[02] 핀-다우얼 **06.22022-1016**	X X		1	PIN-DOWEL 8M6X36	
	[03] 와셔-스러스트 **65.90720-0032**	X X		1	WASHER-THRUST	
	[04] 볼트 어셈블리 **06.01913-2911**	X X		2	BOLT ASS'Y M6x16	

https://truckmanualshub.com/

Fig. **1045**
캠 샤프트 기어
CAM SHAFT GEAR

SUFFIX

A : EQTBA

B : EQTBB

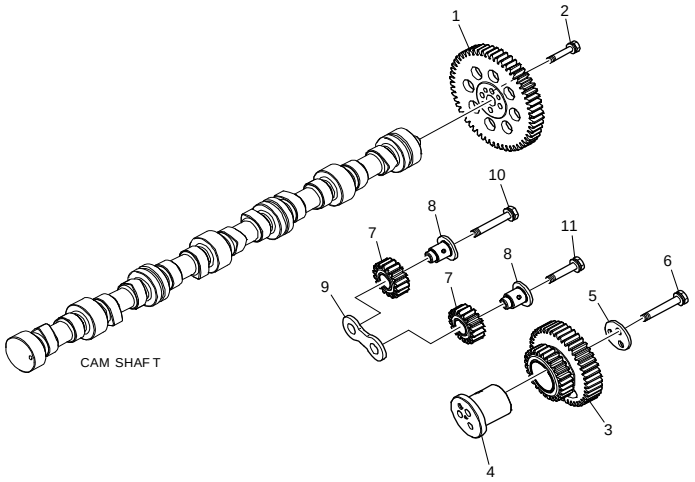

[지시번호] KEY NO 호환성	품 번 PART NO.	품 명 PART NAME — Fig. 1045	SUFFIX A	SUFFIX B	좌우	수량	비 고 REMARKS (AS)
		사 용 조 건 EXCLUSIVE					
[01]	기어-캠 샤프트 65.04501-0017		X	X		1	GEAR-CAM SHAFT
[02]	육각 볼트-칼러드 65.90020-0117		X	X		4	BOLT-COLLARED HEX.
[03]	기어-아이들 65.04505-5018		X	X		1	IDLE GEAR ASS'Y
[04]	핀-아이들 기어 65.04506-0016		X	X		1	PIN-IDLE GEAR
[05]	와셔-스러스트 65.90720-0034B		X	X		1	WASHER-THRUST
[06]	육각 볼트-칼러드 65.90020-0118		X	X		3	BOLT-COLLARED HEX.
[07]	기어-인젝션 펌프 드라이브 65.11301-5002		X	X		2	GEAR-INJECTION PUMP DRIVE
[08]	핀-아이들 기어 65.04506-0015		X	X		2	PIN-IDLE GEAR
[09]	와셔-스러스트 65.90720-0033A		X	X		1	WASHER-THRUST
[10]	육각 볼트-칼러드 65.90020-0118		X	X		1	BOLT-COLLARED HEX.
[11]	육각 볼트-칼러드 65.90020-0119		X	X		1	BOLT-COLLARED HEX.

https://truckmanualshub.com/

Fig. **1051**
오일 펌프
OIL PUMP

SUFFIX
A : EQTBA
B : EQTBB

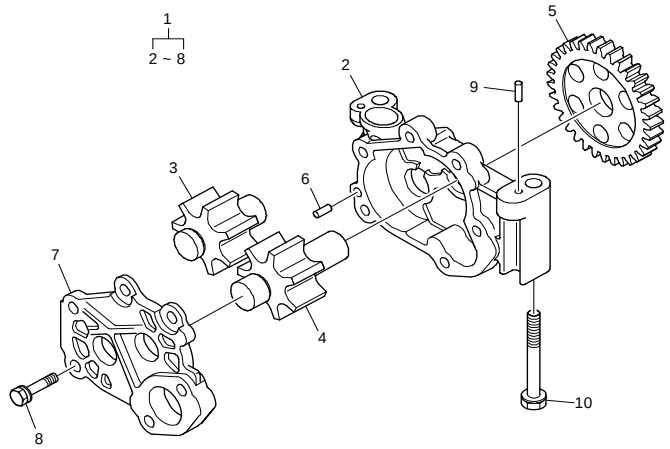

[지시번호] KEY NO	호환성	품 번 PART NO.	품 명 PART NAME	SUFFIX A	SUFFIX B	좌우	수량	비 고 REMARKS	AS
			사 용 조 건 EXCLUSIVE						
[01]		65.05100-6063A	오일 펌프 어셈블리	X	X		1	OIL PUMP ASS'Y	
[02]		65.05102-0030	하우징-오일 펌프	X	X		1	HOUSING-OIL PUMP	
[03]		65.05104-0023	기어-오일 펌프	X	X		1	GEAR-OIL PUMP	
[04]		65.05104-0022	기어-오일 펌프	X	X		1	GEAR-OIL PUMP	
[05]		65.05201-0016	기어-오일 펌프 드라이브	X	X		1	GEAR-OIL PUMP DRIVE	
[06]		06.22022-0907	핀-다우얼	X	X		1	PIN-DOWEL 6M6X10	
[07]		65.05103-0034	커버-오일 펌프	X	X		1	COVER-OIL PUMP	
[08]		06.01913-3114	볼트 어셈블리	X	X		4	BOLT ASS'Y M8x22	
[09]		06.22022-0909	핀-다우얼	X	X		2	PIN-DOWEL 6M6X14	
[10]		65.90020-0085	육각 볼트-칼러드	X	X		2	BOLT-COLLARED HEX.	

Fig. **1055**
오일 필터
OIL FILTER

SUFFIX

A : EQTBA
B : EQTBB

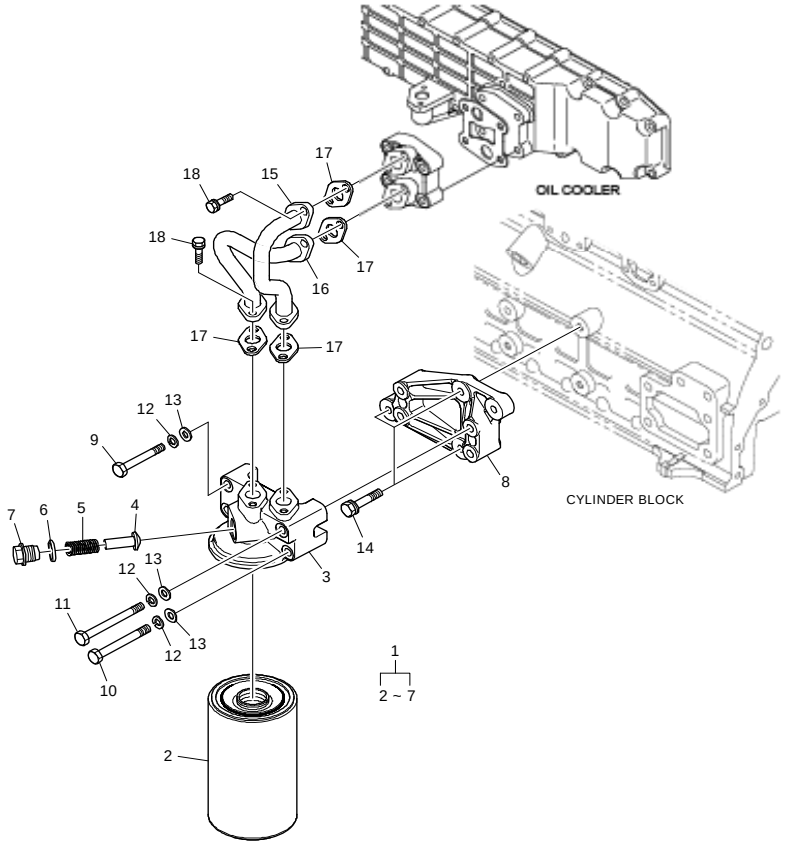

호환성	[지시번호] KEY NO / 품번 PART NO.	품명 PART NAME / SUFFIX A	B	좌우	수량	비고 REMARKS (AS)
		사용조건 EXCLUSIVE				
	[01] 필터-오일 **65.05501-7089A**	X	X		1	FILTER-OIL
	[02] 카트리지-오일 필터 **65.05510-5032A**	X	X		1	CARTRIDGE-OIL FILTER
	[03] 헤드-오일 필터 **65.05503-5056**	X	X		1	HEAD-OIL FILTER
	[04] 밸브 **65.05518-0006**	X	X		1	VALVE
	[05] 스프링 **65.97601-0075**	X	X		1	SPRING
	[06] 링-시일 **06.56190-0726**	X	X		1	RING-SEAL A26x31
	[07] 스크류-플러그 **65.90310-0065**	X	X		1	SCREW-PLUG
	[08] 브라켓-오일 필터 **65.05540-0022**	X	X		1	BRACKET-OIL FILTER
	[09] 육각 볼트 **06.01493-4211**	X	X		2	BOLT-HEX. M10x60
	[10] 육각 볼트 **06.01493-4214**	X	X		1	BOLT-HEX. M10x75
	[11] 육각 볼트 **06.01493-4216**	X	X		1	BOLT-HEX. M10x85
	[12] 스프링 와셔 **06.16731-2108**	X	X		4	WASHER-SPRING A10
	[13] 평 와셔 **06.15030-0514**	X	X		4	WASHER-PLAIN 10.5
	[14] 볼트 어셈블리 **06.01913-3219**	X	X		3	BOLT A'SSY M10x40
	[15] 파이프-오일 **65.05701-5714**	X	X		1	PIPE-OIL

https://truckmanualshub.com/

Fig. **1055**
오일 필터
OIL FILTER

SUFFIX

A : EQTBA

B : EQTBB

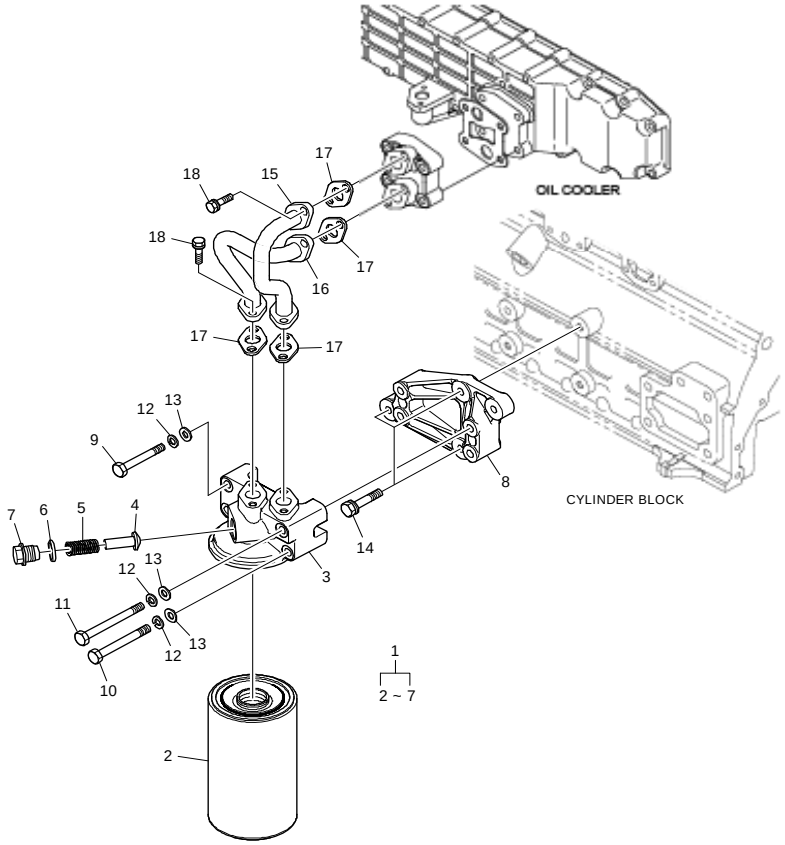

호환성	[지시번호] KEY NO / 품 번 PART NO.	품 명 PART NAME / SUFFIX A B / 사용조건 EXCLUSIVE	좌우	수량	비 고 REMARKS	Fig. 1055 AS
	[16] 파이프-오일 **65.05701-5713**	X X		1	PIPE-OIL	
	[17] 가스켓 **65.05903A0001**	X X		4	GASKET	
	[18] 볼트 어셈블리 **06.01913-3114**	X X		8	BOLT ASS'Y M8x22	

https://truckmanualshub.com/

Fig. **1056**
오일 쿨러
OIL COOLER

SUFFIX

A : EQTBA

B : EQTBB

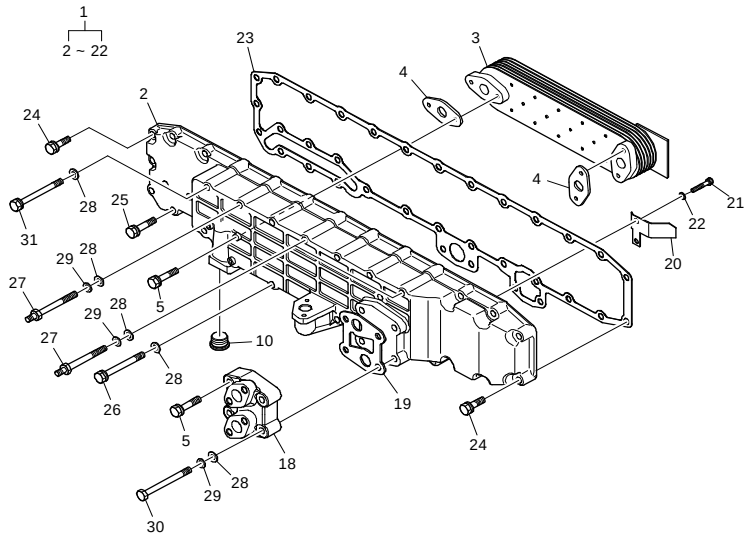

[지시번호] KEY NO	호환성	품 번 PART NO.	품 명 PART NAME	SUFFIX A	SUFFIX B	좌우	수량	비 고 REMARKS	Fig. 1056 AS
			사 용 조 건 EXCLUSIVE						
[01]		65.05601-7079B	오일 쿨러 어셈블리	X	X		1	OIL COOLER ASS'Y	
[02]		65.05604-0030A	하우징-오일 펌프	X	X		1	HOUSING-OIL COOLER	
[03]		65.05606-5032A	엘레멘트-오일 쿨러	X	X		1	ELEMENT-OIL COOLER	
[04]		65.05902-0022	가스켓-오일 쿨러	X	X		2	GASKET-OIL COOLER	
[05]		06.01923-3119	볼트 어셈블리	X	X		6	BOLT ASS'Y M8x40	
[10]		65.54109-0005A	스크류-플러그	X	X		1	SCREW-PLUG M22x1.5	
[18]		65.05607-5003	플렌지	X	X		1	FLANGE	
[19]		65.05901-0031	가스켓-오일 필터	X	X		1	GASKET-OIL FILTER	
[20]		65.05610-0007A	가이드-워터 플로워	X	X		1	GUIDER-WATER FLOW	
[21]		06.02097-8306	볼트-소켓 헤드	X	X		2	BOLT-SOCKET HEAD	
[22]		06.16731-2105	스프링 와셔	X	X		2	WASHER-SPRING A6	
[23]		65.05902-0023	가스켓-오일 쿨러	X	X		1	GASKET-OIL COOLER	
[24]		06.01923-3117	볼트 어셈블리	X	X		12	BOLT ASS'Y M8x30	
[25]		06.01923-3119	볼트 어셈블리	X	X		8	BOLT ASS'Y M8x40	
[26]		06.01913-3128	육각 볼트	X	X		8	BOLT-HEX. M8x85	

https://truckmanualshub.com/

Fig. **1056**
오일 쿨러
OIL COOLER

SUFFIX

A : EQTBA

B : EQTBB

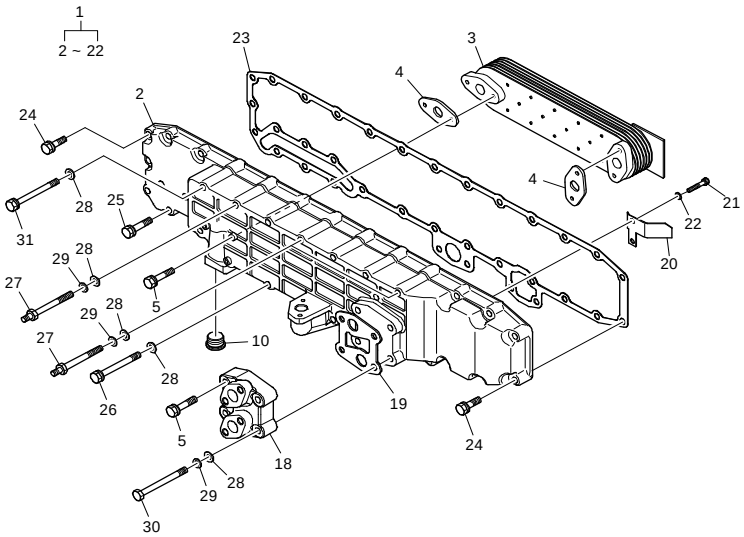

호환성	[지시번호] KEY NO / 품 번 PART NO.	품 명 PART NAME / SUFFIX A B	좌우	수량	비 고 REMARKS	Fig. 1056 AS
		사 용 조 건 EXCLUSIVE				
	[27] 볼트-스터드 **65.90201-0135**	X X		3	BOLT-STUD	
	[28] 와셔 **06.15010-2311**	X X		14	WASHER 8.4	
	[29] 스프링 와셔 **06.16731-2107**	X X		5	WASHER-SPRING A8	
	[30] 육각 볼트 **06.01013-9127**	X X		2	BOLT-HEX. M8x120	
	[31] 볼트 어셈블리 **06.01913-3129**	X X		1	BOLT ASS'Y M8x90	

https://truckmanualshub.com/

Fig. **1058**
오일 팬
OIL PAN

SUFFIX

A : EQTBA
B : EQTBB

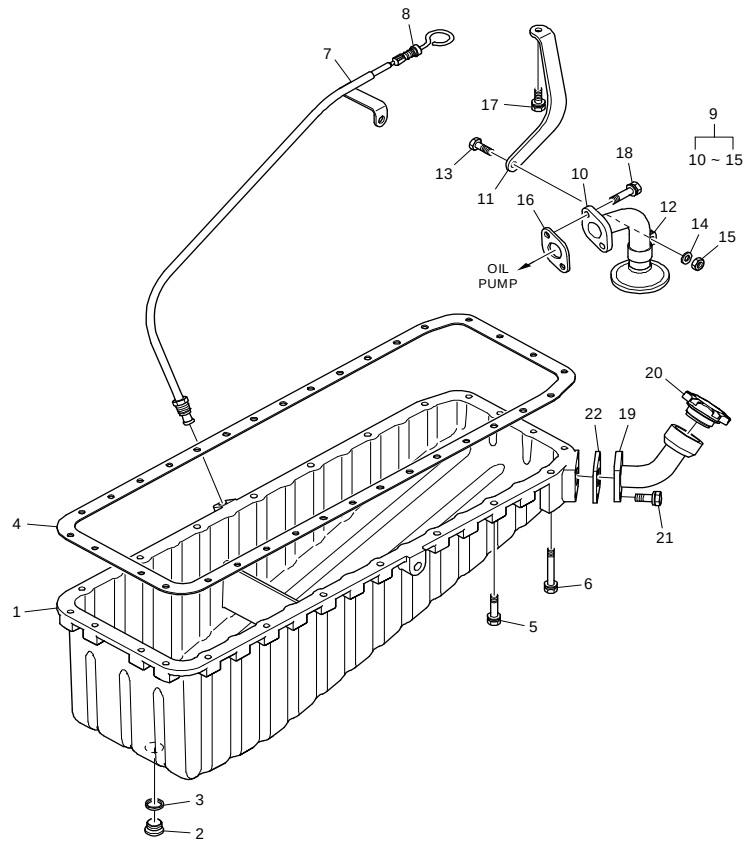

호환성	[지시번호] KEY NO / 품 번 PART NO.	품 명 PART NAME / SUFFIX A B / 사용조건 EXCLUSIVE	좌우	수량	비 고 REMARKS AS
	[01] 팬-오일 **65.05801-5258**	X X		1	PAN-OIL
	[02] 스크류-플러그 **65.90310-0144**	X X		1	SCREW-PLUG M30x1.5
	[03] 링-시일 **06.56190-0732**	X X		1	RING-SEAL A30x36
	[04] 가스켓-오일 팬 **65.05904-0035**	X X		1	GASKET-OIL PAN
	[05] 볼트 어셈블리 **06.01923-3120**	X X		20	BOLT ASS'Y M8x45
	[06] 볼트 어셈블리 **06.01923-3127**	X X		2	BOLT ASS'Y M8x80
	[07] 튜브-가이드 **65.05806-5129**	X X		1	TUBE-GUIDE
	[08] 오일 레벨 게이지 어셈블리 **65.05805-5292**	X X		1	OIL LEVEL GAUGE ASS'Y
	[09] 파이프-오일 **65.05701-6125**	X X		1	PIPE-OIL
	[10] 파이프-오일 **65.05701-5715**	X X		1	PIPE-OIL
	[11] 브라켓-오일 파이프 **65.05740-0044**	X X		1	BRACKET-OIL PIPE
	[12] 클립-파이프 **65.97401-0137**	X X		1	CLIP-PIPE
	[13] 육각 볼트 **06.01283-7115**	X X		1	BOLT-HEX. M8x25
	[14] 와셔 **06.15010-2311**	X X		1	WASHER 8.4
	[15] 너트 **65.90510-0012**	X X		1	NUT-CLEVELOC

https://truckmanualshub.com/

Fig. **1058**
오일 팬
OIL PAN

SUFFIX

A : EQTBA

B : EQTBB

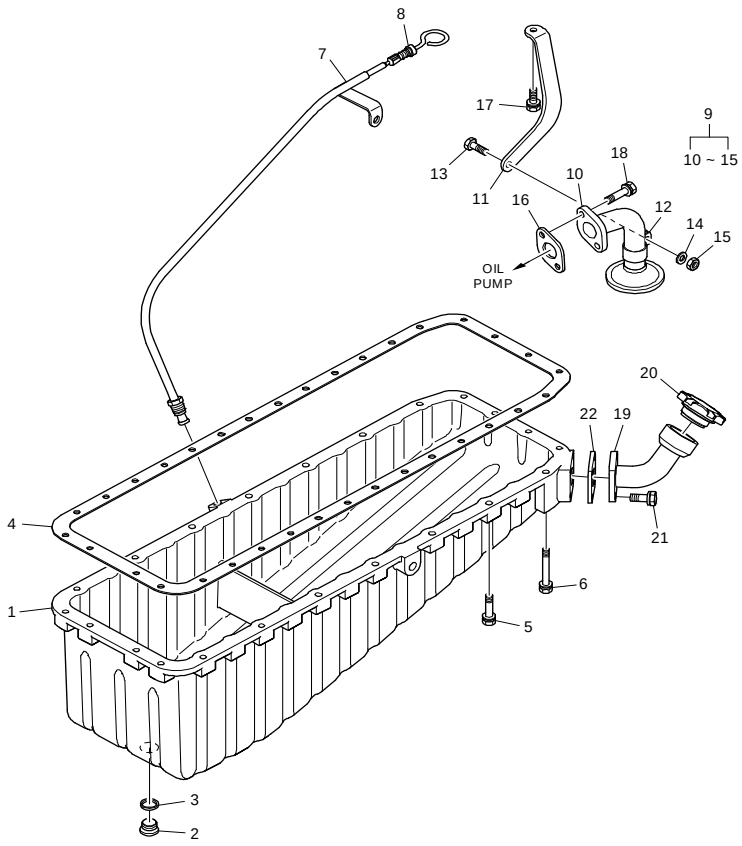

호환성	[지시번호] KEY NO / 품 번 PART NO.	품 명 PART NAME / SUFFIX (A B) / 사용조건 EXCLUSIVE	좌우	수량	비 고 REMARKS (AS)
	[16] 가스켓-오일 필터 **65.05901-0032**	X X		1	GASKET-OIL FILTER
	[17] 볼트 어셈블리 **06.01913-3115**	X X		1	BOLT ASS'Y M8x25
	[18] 볼트 어셈블리 **06.01913-3119**	X X		2	BOLT ASS'Y M8x40
	[19] 파이프-오일 필러 **65.01813-5025**	X X		1	PIPE-OIL FILLER
	[20] 오일 필러 캡 어셈블리 **65.01810-5011**	X X		1	OIL FILLER CAP ASS'Y
	[21] 볼트 어셈블리 **06.01913-3114**	X X		4	BOLT ASS'Y M8x22
	[22] 가스켓-오일 필러 파이프 **65.05903-0029A**	X X		1	GASKET-OIL FILLER PIPE

https://truckmanualshub.com/

Fig. **1064**
서모스탯
THERMOSTAT

SUFFIX

A : EQTBA

B : EQTBB

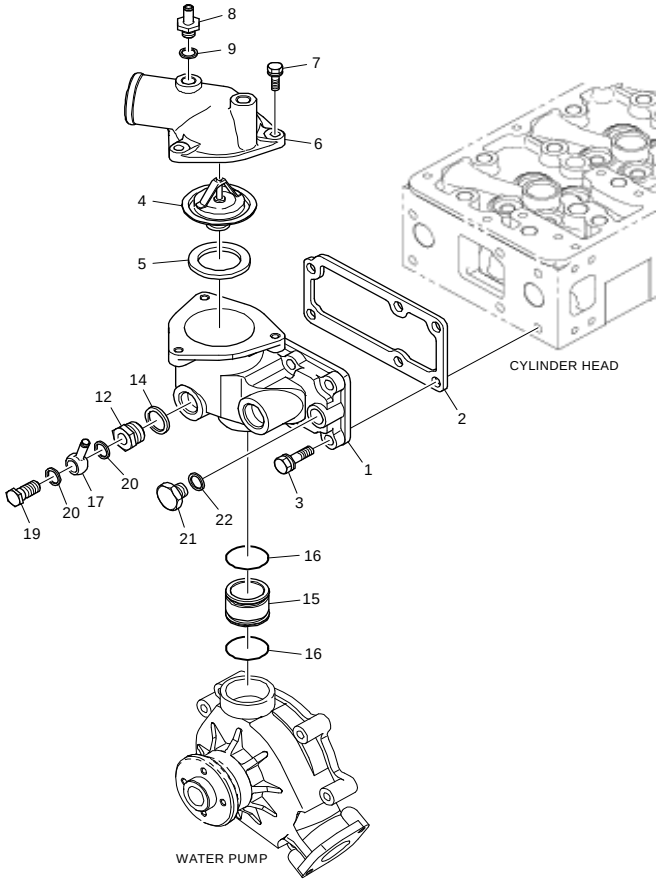

[지시번호] KEY NO	호환성	품 번 PART NO.	품 명 PART NAME	SUFFIX A	SUFFIX B	좌우	수량	비 고 REMARKS	Fig. 1064 AS
			사 용 조 건 EXCLUSIVE						
[01]		65.06404-0039A	하우징-서모스타트	X	X		1	HOUSING-THERMOSTAT	
[02]		65.06904-0021	가스켓-워터 펌프	X	X		1	GASKET-THERMOSTAT	
[03]		06.01923-3218	육각 볼트	X	X		6	BOLT ASS'Y M10x35	
[04]		65.06402-5004	서모스타트 어셈블리	X	X		1	THERMOSTAT ASS'Y	
[05]		65.06904-0003	가스켓-스모스탯	X	X		1	GASKET-THERMOSTAT	
[06]		65.06405-0044	파이프-워터 아웃트	X	X		1	PIPE-WATER OUTLET	
[07]		06.01923-3115	볼트 어셈블리	X	X		3	HEX. BOLT ASS'Y M8x25	
[08]		65.98131-0060	스크류-컨넥션	X	X		1	SCREW-CONNECTION	
[09]		06.56190-0706	링-시일	X	X		1	RING-SEAL A14x20	
[12]		65.98130-0248	어뎁터	X	X		1	ADAPTER	
[14]		06.56190-0724	링-시일	X	X		1	RING-SEAL A25x30	
[15]		65.06301-0257	파이프-쿨링 워터	X	X		1	PIPE-COOLING WATER	
[16]		65.96501-0099A	오 링	X	X		2	O-RING	
[17]		65.98103-5008	유니온-번조	X	X		1	UNION-BANJO	
[19]		65.98150-0049	스크류-홀로우	X	X		1	SCREW-HOLLOW M16x1.5x36	

https://truckmanualshub.com/

Fig. **1064**
서모스탯
THERMOSTAT

SUFFIX

A : EQTBA

B : EQTBB

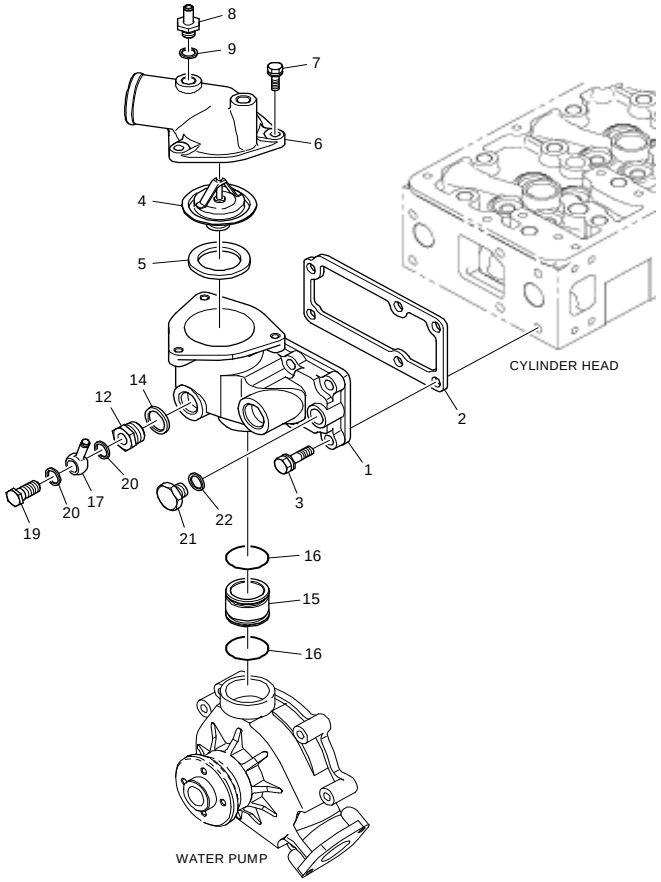

호환성	[지시번호] KEY NO 품 번 PART NO.	SUFFIX A B	좌우	수량	품 명 PART NAME / 비 고 REMARKS	Fig. 1064 AS
		사 용 조 건 EXCLUSIVE				
	[20] 링-시일 **06.56190-0709**	X X		2	RING-SEAL A16x22	
	[21] 스크류-플러그 **65.90310-0140**	X X		1	SCREW-PLUG M16x1.5	
	[22] 링-시일 **65.96507-0010**	X X		1	RING-SEAL	

https://truckmanualshub.com/

Fig. **1065**
워터 펌프
WATER PUMP

SUFFIX

A : EQTBA

B : EQTBB

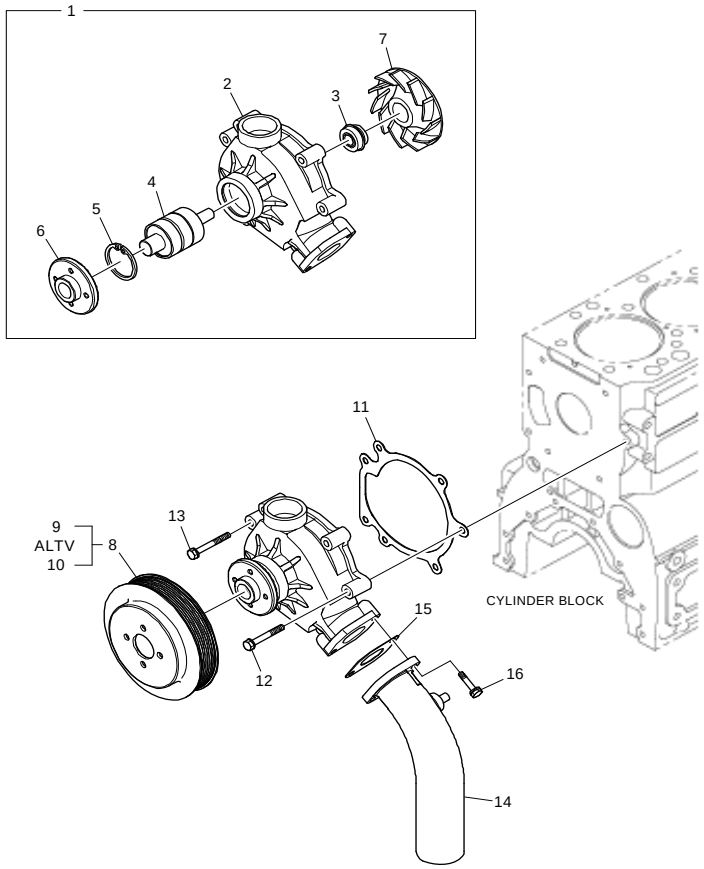

[지시번호] KEY NO	호환성	품 번 PART NO.	품 명 PART NAME	SUFFIX A	SUFFIX B	좌우	수량	비 고 REMARKS	Fig. 1065 AS
			사 용 조 건 EXCLUSIVE						
[01]		65.06500-6271A	워터 펌프 어셈블리	X	X		1	WATER PUMP ASS'Y	
[02]		65.06501-0300	하우징-워터 펌프	X	X		1	HOUSING-WATER PUMP	
[03]		65.06520-6008	메카니컬 실	X	X		1	SEAL-MECHANICAL	
[04]		65.93410-0027	베어링-볼	X	X		1	BEARING-BALL	
[05]		06.29020-0132	링-스냅	X	X		1	RING-SNAP 55x2	
[06]		65.06504-0033	허브-V벨트 풀리	X	X		1	HUB-V BELT PULLEY	
[07]		65.06506-0032	임펠러-워터 펌프	X	X		1	IMPELLER-WATER PUMP	
[08]		65.06503-0116	풀리-V벨트	X	X		1	PULLEY-V BELT	
[09]		65.06503-0113	풀리-V벨트	X	X		1	PULLEY-V BELT	
[10]		65.06503-0117	풀리-V벨트	X	X		1	PULLEY-V BELT	
[11]		65.06901-0042	가스켓-워터 펌프	X	X		1	GASKET-WATER PUMP	
[12]		06.01913-3120	볼트 어셈블리	X	X		5	BOLT ASS'Y M8x45	
[13]		06.01913-3121	육각 볼트 어셈블리	X	X		2	HEX. BOLT ASS'Y M8x50	
[14]		65.06301-0296	파이프-쿨링 워터	X	X		1	PIPE-COOLING WATER	
[15]		65.06903-0029	가스켓-워터 펌프	X	X		1	GASKET-WATER PIPE	

https://truckmanualshub.com/

Fig. **1065**
워터 펌프
WATER PUMP

SUFFIX

A : EQTBA

B : EQTBB

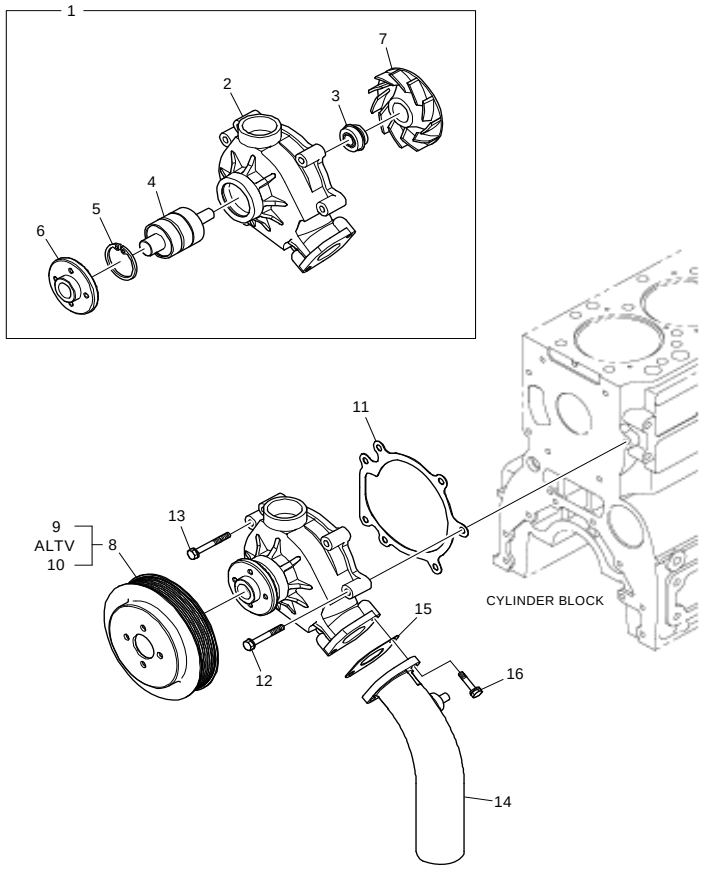

호환성	[지시번호] KEY NO / 품 번 PART NO.	품 명 PART NAME / SUFFIX A B	좌우	수량	비 고 REMARKS / 사용조건 EXCLUSIVE	Fig. 1065 AS
	[16] 볼트 어셈블리 **06.01913-3117**	X X		2	BOLT ASS'Y M8x30	

https://truckmanualshub.com/

Fig. **1081**
배기 매니홀드
EXHAUST MANIFOLD

SUFFIX

A : EQTBA
B : EQTBB

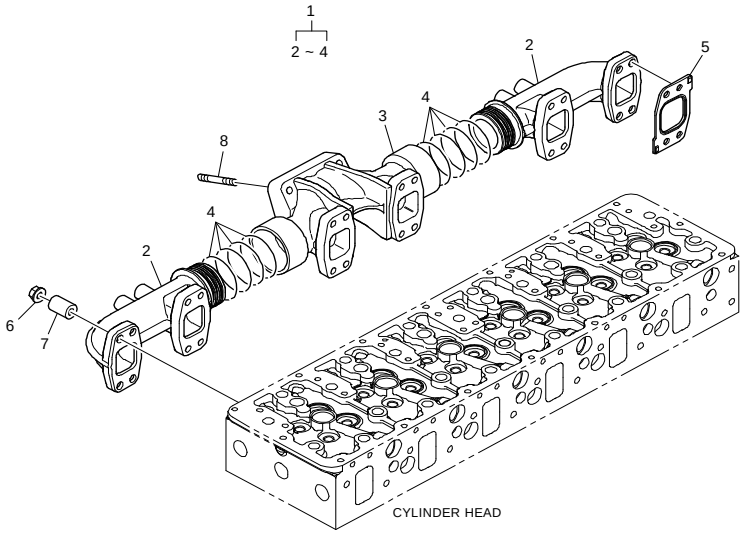

호환성	[지시번호] KEY NO / 품 번 PART NO.	품 명 PART NAME / SUFFIX A B / 사용조건 EXCLUSIVE	좌우	수량	비 고 REMARKS AS
	[01] 배기 매니홀드 어셈블리 **65.08100-6096A**	X X		1	EXHAUST MANIFOLD ASS'Y
	[02] 매니홀드-배기 **65.08101-0279**	X X		2	MANIFOLD-EXHAUST
	[03] 매니홀드-배기 **65.08101-0288**	X X		1	MANIFOLD-EXHAUST
	[04] 링-시일 **65.96507-0059**	X X		8	RING-SEAL
	[05] 가스켓-배기 매니홀드 **65.08901-0045**	X X		6	GASKET-EXHAUST MANIFOLD
	[06] 너트-플랜지 **65.90535-0003**	X X		24	NUT-FLANGE
	[07] 스페이서 **65.91701-0086**	X X		24	SPACER
	[08] 볼트-스터드 **65.90201-0073**	X X		4	BOLT-STUD

https://truckmanualshub.com/

Fig. **1082**
흡기 매니홀드
INTAKE MANIFOLD

SUFFIX

A : EQTBA

B : EQTBB

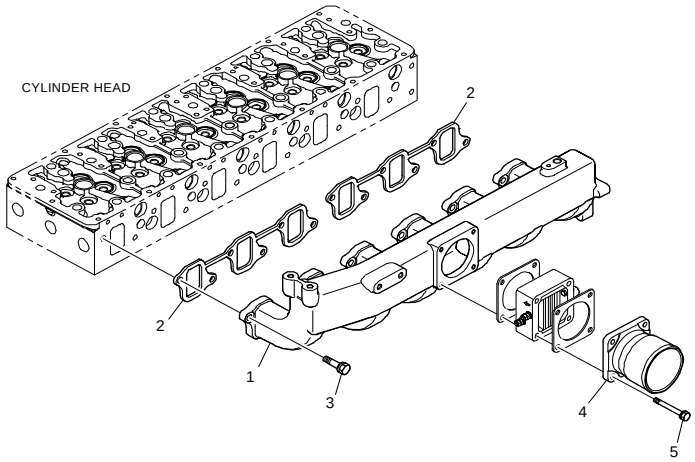

호환성	[지시번호] KEY NO / 품 번 PART NO.	품 명 PART NAME / SUFFIX A B	좌우	수량	비 고 REMARKS (AS)
		사 용 조 건 EXCLUSIVE			
	[01] 매니홀드-흡기 **65.08201-5077**	X X		1	MANIFOLD-INTAKE
	[02] 가스켓-흡기 매니홀드 **65.08902-0030A**	X X		2	GASKET-INTAKE MANIFOLD
	[03] 볼트 어셈블리 **06.01923-3218**	X X		12	BOLT ASS'Y M10x35
	[04] 인렛 **65.09411-0177**	X X		1	INLET
	[05] 볼트 어셈블리 **06.01923-3125**	X X		4	BOLT ASS'Y M8x70

https://truckmanualshub.com/

Fig. **1091**
터보 차져
TURBO CHARGER

SUFFIX

A : EQTBA

B : EQTBB

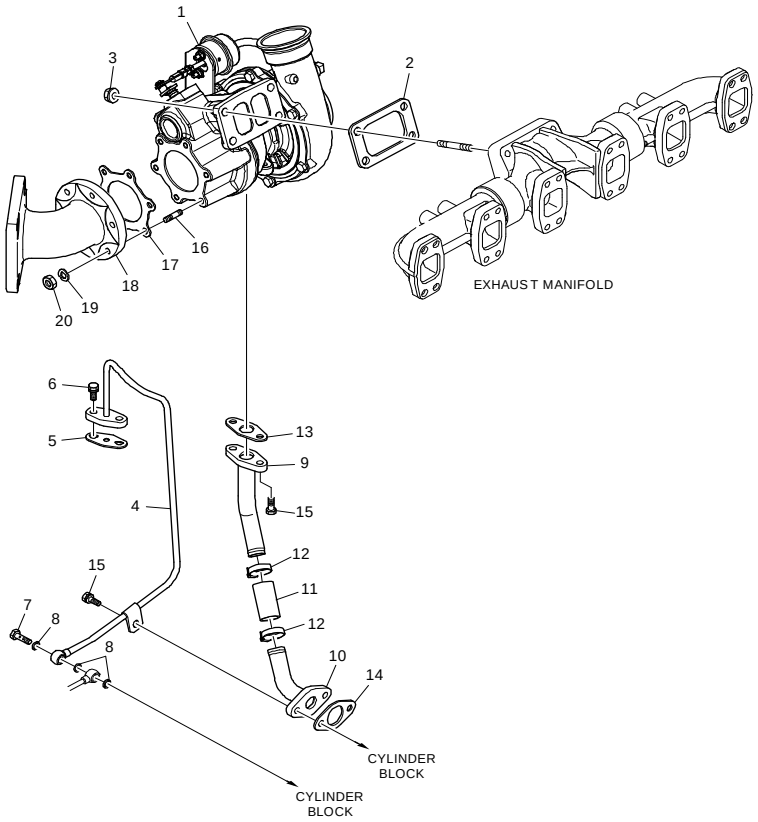

호환성	[지시번호] KEY NO / 품 번 PART NO.	품 명 PART NAME / SUFFIX A B / 사용조건 EXCLUSIVE	좌우	수량	비 고 REMARKS (AS)
	[01] 터보 차져 어셈블리 **65.09100-7158**	X X		1	TURBO CHARGER ASS'Y
	[02] 가스켓-에어 파이프 **65.09901-0018A**	X X		1	GASKET-TURBO CHARGER
	[03] 너트-플랜지 **65.90535-0001**	X X		4	NUT-FLANGE
	[04] 파이프-오일 **65.05701-5712**	X X		1	PIPE-OIL
	[05] 가스켓-플랜지 **65.96601-0046B**	X X		1	GASKET-FLANGE
	[06] 볼트 어셈블리 **06.01913-3114**	X X		2	BOLT ASS'Y M8x22
	[07] 스크류-홀로우 **65.98150-0031**	X X		1	SCREW-HOLLOW
	[08] 링-시일 **06.56190-0704**	X X		3	RING-SEAL A12x18
	[09] 파이프-오일 **65.05701-5710**	X X		1	PIPE-OIL
	[10] 파이프-오일 **65.05701-5711**	X X		1	PIPE-OIL
	[11] 호스-러버 **65.96301-0327A**	X X		1	HOSE-RUBBER
	[12] 클램프-호스 **06.67020-0104**	X X		2	CLAMP-HOSE
	[13] 가스켓-플랜지 **65.96601-0067**	X X		1	GASKET-FLANGE
	[14] 가스켓 **65.96601-0052**	X X		1	GASKET
	[15] 볼트 어셈블리 **06.01913-3114**	X X		4	BOLT ASS'Y M8x22

https://truckmanualshub.com/

Fig. **1091**
터보 차져
TURBO CHARGER

SUFFIX

A : EQTBA

B : EQTBB

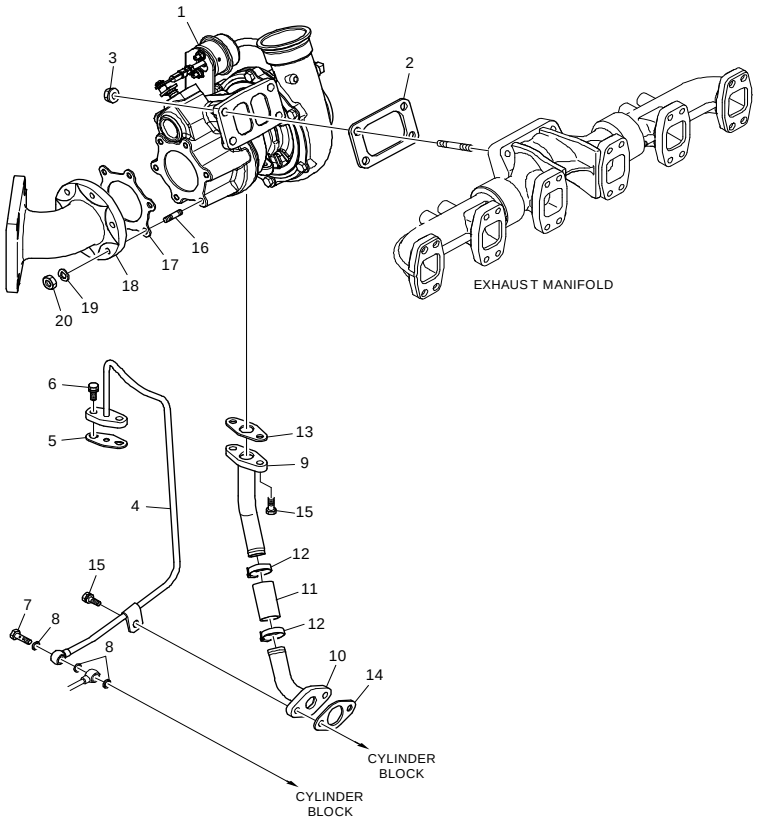

호환성	[지시번호] KEY NO / 품 번 PART NO.	품 명 PART NAME / SUFFIX A B	좌우	수량	비 고 REMARKS (AS)
		사 용 조 건 EXCLUSIVE			
	[16] 볼트-스터드 **65.90201-0096**	X X		6	BOLT-STUD
	[17] 가스켓-터보 차져 **65.09901-0035**	X X		1	GASKET-TURBO CHARGER
	[18] 조인트 엘보우-배기 매니홀 **65.08112-0057**	X X		1	JOINT ELBOW-EXHAUST MANIFOLD
	[19] 스프링 와셔 **06.16731-2107**	X X		6	WASHER-SPRING A8
	[20] 육각 너트 **06.11063-8214**	X X		6	NUT-HEX. M8

https://truckmanualshub.com/

Fig. **1094**
흡기관
INTAKE STAKE

SUFFIX

A : EQTBA

B : EQTBB

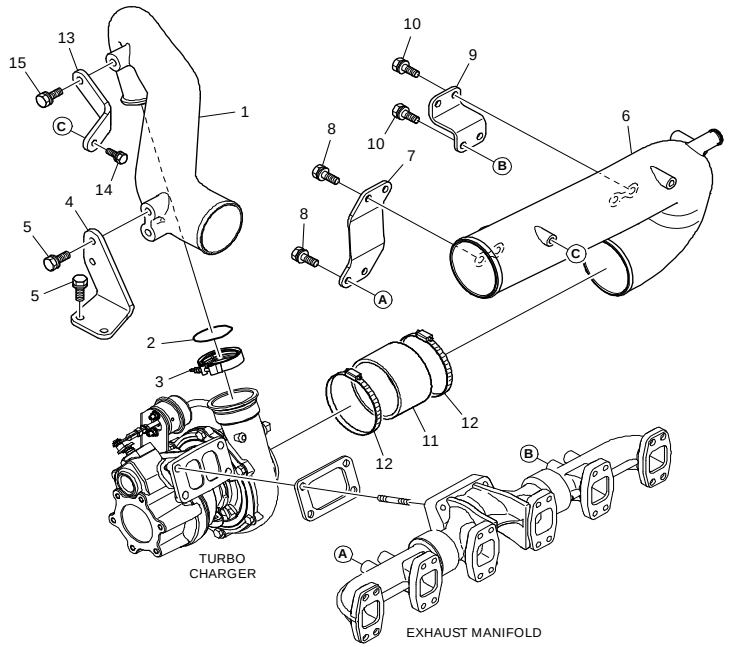

호환성	[지시번호] KEY NO / 품 번 PART NO.	품 명 PART NAME / SUFFIX A B / 사용조건 EXCLUSIVE	좌우	수량	비 고 REMARKS	Fig. 1094 AS
	[01] 인렛 65.09411-0176	X X		1	INLET	
	[02] 링-시일 65.96501-0079	X X		1	O-RING	
	[03] 클램프-V 타입 65.97450-5001A	X X		1	CLAMP-V TYPE	
	[04] 브라켓 65.09440-0075	X X		1	BRACKET	
	[05] 볼트 어셈블리 06.01913-3215	X X		4	BOLT ASS'Y M10x25	
	[06] 인렛 65.09411-0191	X X		1	INLET	
	[07] 브라켓-흡기관 65.08240-0110	X X		1	BRACKET-INTAKE STAKE	
	[08] 볼트 어셈블리 06.01923-3215	X X		4	BOLT ASS'Y M10x25	
	[09] 브라켓-흡기관 65.08240-0109	X X		1	BRACKET-INTAKE STAKE	
	[10] 볼트 어셈블리 06.01923-3215	X X		4	BOLT ASS'Y M10x25	
	[11] 호스-러버 65.96301-0035	X X		1	HOSE-RUBBER	
	[12] 클램프-호스 06.67020-0116	X X		2	CLAMP-HOSE	
	[13] 브라켓 65.09440-0078	X X		1	BRACKET	
	[14] 볼트 어셈블리 06.01923-3114	X X		1	BOLT ASS'Y M8x22	
	[15] 볼트 어셈블리 06.01923-3215	X X		1	BOLT ASS'Y M10x25	

https://truckmanualshub.com/

Fig. **1101**
인젝터 너즐
INJECTION NOZZLE

SUFFIX

A : EQTBA

B : EQTBB

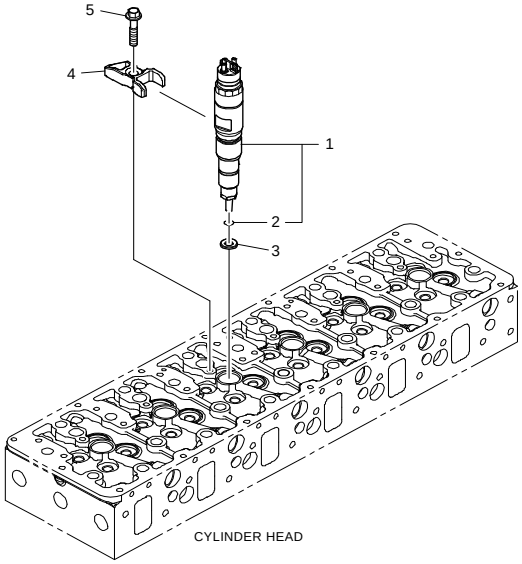

[지시번호] KEY NO	호환성	품 번 PART NO.	SUFFIX A	SUFFIX B	좌우	수량	품 명 PART NAME / 비 고 REMARKS	Fig. 1101 AS
			사 용 조 건 EXCLUSIVE					
[01]		인젝터 어셈블리 65.10401-7004A	X	X		6	INJECTOR ASS'Y	
[02]		오 링 65.96501-0437	X	X		1	O-RING	
[03]		링-시일 65.96507-0053	X	X		6	RING-SEAL	
[04]		픽쳐-인젝터 65.10205-0006A	X	X		6	FIXTURE-INJECTOR	
[05]		육각 볼트-칼러드 65.90020-0136	X	X		6	BOLT-COLLARED HEX.	

https://truckmanualshub.com/

Fig. **1103**
인젝션 파이프
INJECTION PIPE

SUFFIX

A : EQTBA

B : EQTBB

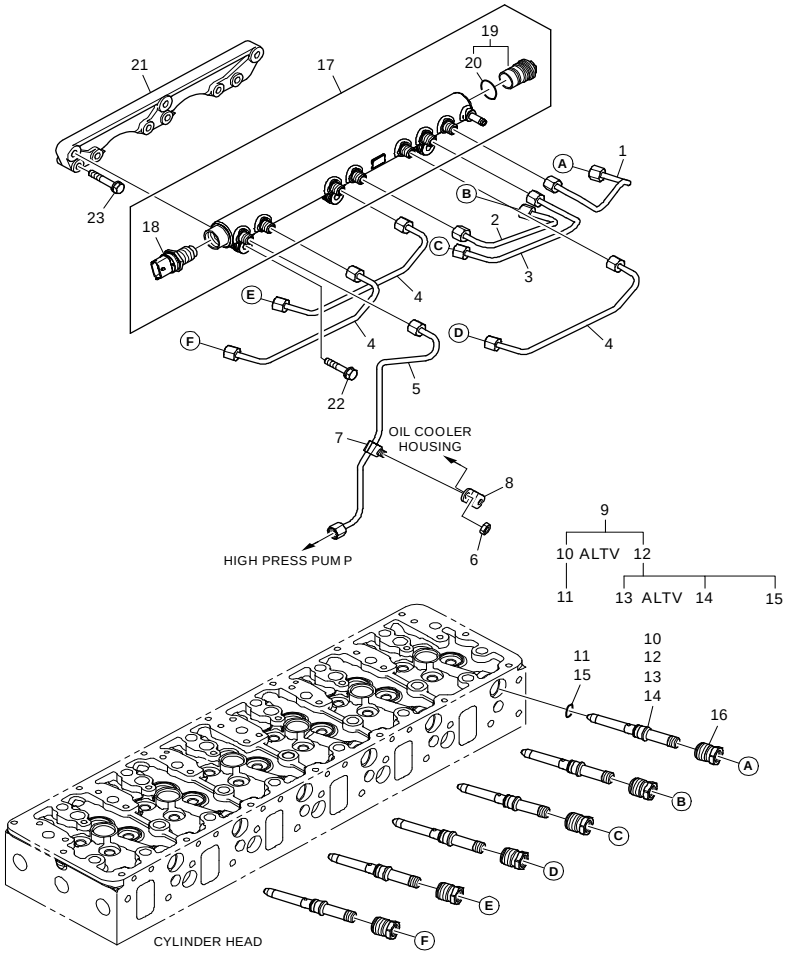

호환성	[지시번호] KEY NO / 품 번 PART NO.	품 명 PART NAME	SUFFIX A	SUFFIX B	좌우	수량	비 고 REMARKS (AS)
		사용조건 EXCLUSIVE					
	[01] 65.10301-6191	파이프-인젝션	X	X		1	PIPE-INJECTION
	[02] 65.10301-6192	파이프-인젝션	X	X		1	PIPE-INJECTION
	[03] 65.10301-6193	파이프-인젝션	X	X		1	PIPE-INJECTION
	[04] 65.10301-6194	파이프-인젝션	X	X		3	PIPE-INJECTION
	[05] 65.10301-6066	파이프-인젝션	X	X		1	PIPE-INJECTION
	[06] 06.11063-8214	육각 너트	X	X		1	NUT-HEX. M8
	[07] 65.97401-6039	클립-파이프	X	X		1	CLIP-PIPE
	[08] 65.97480-0220	홀더	X	X		1	HOLDER
	[09] 65.10410-6007	컨넥터-하이 프레셔	X	X		6	CONNECTOR-HIGH PRESSURE
	[10] 65.10410-6003A	컨넥터-하이 프레셔	X	X		1	CONNECTOR-HIGH PRESSURE
	[11] 65.96501-0438	오 링	X	X		1	O-RING
	[12] 65.10410-6006	컨넥터-하이 프레셔	X	X		1	CONNECTOR-HIGH PRESSURE
	[13] 65.10410-1003	컨넥터-하이 프레셔	X	X		1	CONNECTOR-HIGH PRESSURE
	[14] 65.10410-1002	컨넥터-하이 프레셔	X	X		1	CONNECTOR-HIGH PRESSURE
	[15] 65.96501-0429	오 링	X	X		1	O-RING

https://truckmanualshub.com/

Fig. **1103**
인젝션 파이프
INJECTION PIPE

SUFFIX

A : EQTBA

B : EQTBB

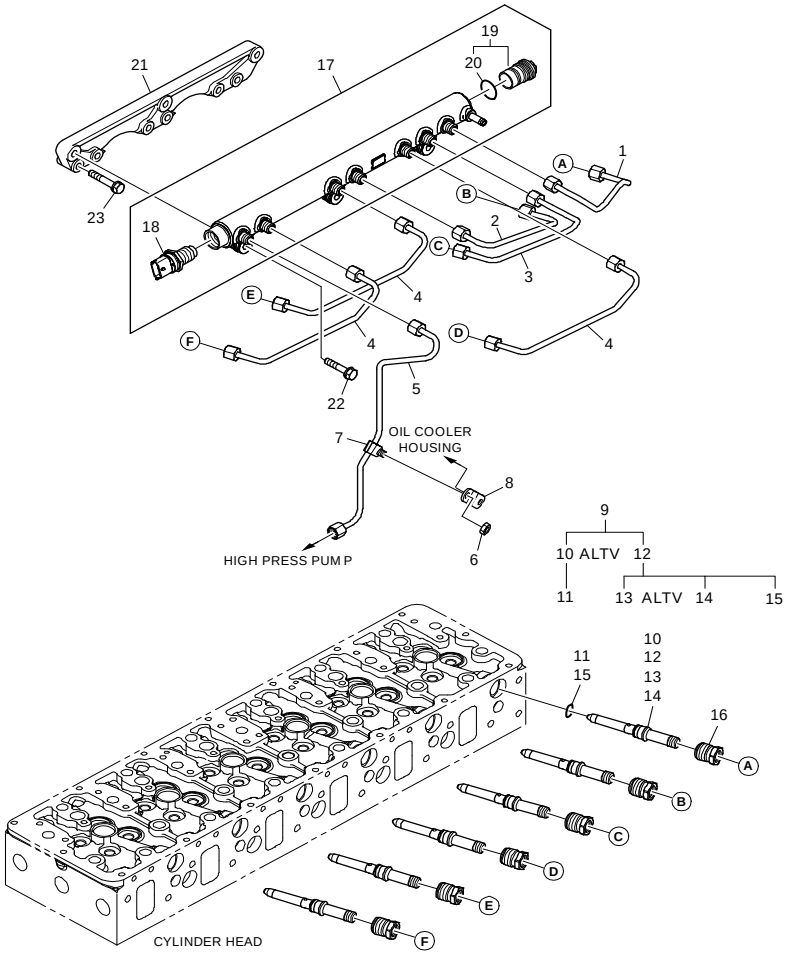

호환성	[지시번호] KEY NO / 품 번 PART NO.	품 명 PART NAME / SUFFIX A B	좌우	수량	비 고 REMARKS / 사용조건 EXCLUSIVE	Fig. 1103 AS
	[16] 너트 **65.10415-0001**	X X		6	NUT	
	[17] 레일 **65.10601-6007**	X X		1	RAIL	
	[18] 센서-레일 프레셔 **65.27114-5003**	X X		1	SENSOR-COMMON RAIL PRESSURE	
	[19] 밸브-프레셔 리미팅 **65.52122-6003**	X X		1	VALVE-PRESSURE LIMITING	
	[20] 오 링 **65.96501-0431**	X X		1	O-RING	
	[21] 브라켓-레일 마운팅 **65.10610-0003**	X X		1	BRACKET-RAIL MOUNTING	
	[22] 볼트 어셈블리 **06.01913-3118**	X X		3	BOLT ASS'Y M8x35	
	[23] 볼트 어셈블리 **06.01913-3119**	X X		6	BOLT ASS'Y M8x40	

https://truckmanualshub.com/

Fig. **1111**
인젝션 펌프
INJECTION PUMP

SUFFIX

A : EQTBA

B : EQTBB

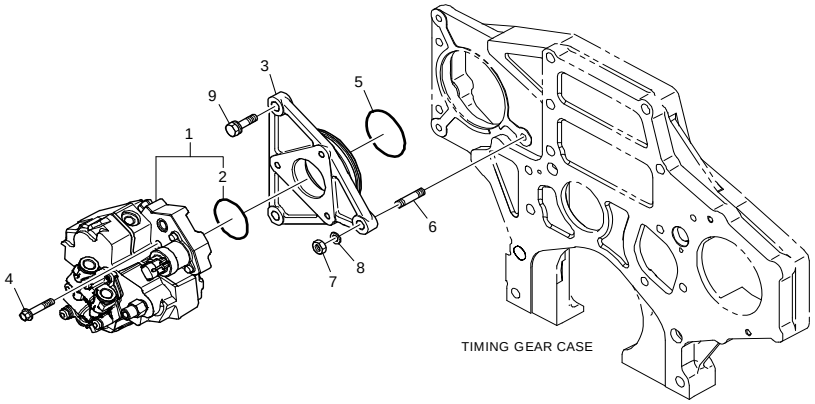

호환성	[지시번호] KEY NO / 품 번 PART NO.	품 명 PART NAME / SUFFIX A B / 사용조건 EXCLUSIVE	좌우	수량	비 고 REMARKS (AS)
	[01] 펌프-하이 프레셔 **65.10501-7005A**	X X		1	PUMP-HIGH PRESSURE
	[02] 오 링 **65.96501-0439**	X X		1	O-RING
	[03] 플랜지 **65.11304-0002**	X X		1	FLANGE
	[04] 육각 볼트-칼러드 **65.90020-0121**	X X		3	BOLT-COLLARED HEX.
	[05] 오 링 **06.56020-0115**	X X		1	O-RING
	[06] 볼트-스터드 **06.06225-0808**	X X		2	BOLT-STUD M10x30
	[07] 육각 너트 **06.11063-8215**	X X		2	NUT-HEX. M10
	[08] 스프링 와셔 **06.16731-2108**	X X		2	WASHER-SPRING A10
	[09] 육각 볼트 어셈블리 **06.01913-3218**	X X		1	HEX. BOLT ASS'Y M10x35

https://truckmanualshub.com/

Fig. **1113**
인젝션 펌프 드라이브
INJECTION PUMP DRIVE GEAR

SUFFIX

A : EQTBA

B : EQTBB

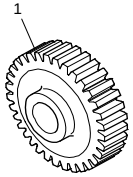

호환성	[지시번호] KEY NO / 품 번 PART NO.	품 명 PART NAME / SUFFIX A B	좌우	수량	비 고 REMARKS / 사용조건 EXCLUSIVE	Fig. 1113 AS
	[01] 기어-인젝션 펌프 드라이브 **65.11301-0042**	X X		1	GEAR-INJECTION PUMP DRIVE	

https://truckmanualshub.com/

Fig. **1116**
엔진 컨트롤
ENGINE CONTROL

SUFFIX

A : EQTBA

B : EQTBB

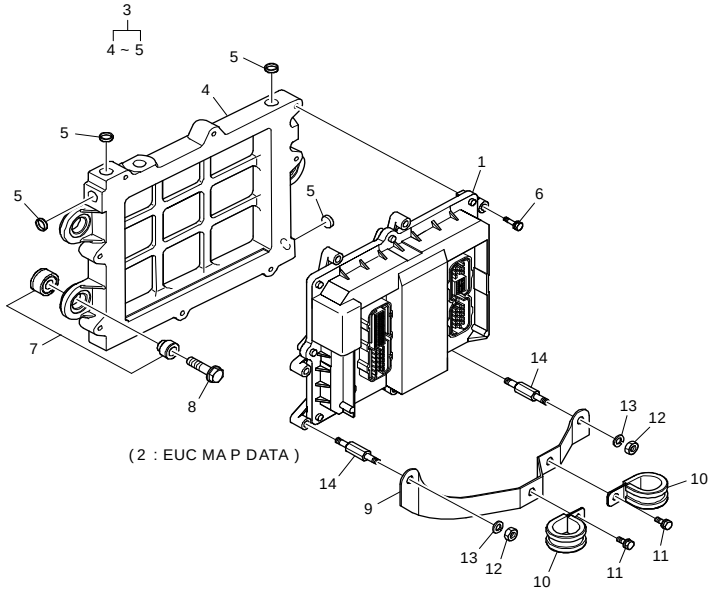

호환성	[지시번호] KEY NO / 품 번 PART NO.	품 명 PART NAME / SUFFIX A B	좌우	수량	비 고 REMARKS	AS
		사 용 조 건 EXCLUSIVE				
	[01] 엔진 컨트롤 유니트 **65.11201-7022**	X X		1	ENGINE CONTROL UNIT(ECU)	
	[02] 엔진 컨트롤 유니트 맵 데이터 **65.99441-0175**	X -		1	ECU MAP DATA	S
	[03] 엔진 컨트롤 유니트 맵 데이터 **65.99441-0186**	- X		1	ECU MAP DATA	S
	[04] 플레이트-엔진 컨트롤 유니 **65.11210-6007**	X X		1	PLATE-ENGINE CONTROL UNIT	
	[05] 플레이트-엔진 컨트롤 유니 **65.11210-0005**	X X		1	PLATE-ENGINE CONTROL UNIT	
	[06] 플러그-코어 **65.90302-0017**	X X		4	PLUG-CORE	
	[07] 볼트 어셈블리 **06.01923-2917**	X X		6	BOLT ASS'Y M6x30	
	[08] 쿠션-러버 **65.96210-6001A**	X X		3	CUSHION-RUBBER	
	[09] 육각 볼트-칼러드 **65.90020-0095**	X X		3	BOLT-COLLARED HEX.	
	[10] 브라켓-하네스 **65.29150-5006**	X X		1	BRACKET-HARNESS	
	클립-파이프 **65.97401-0188**	X X		2	CLIP-PIPE	
	[11] 볼트 어셈블리 **06.01923-2911**	X X		2	BOLT ASS'Y M6x16	
	[12] 육각 너트 **06.11063-8212**	X X		2	NUT-HEX. M6	
	[13] 스프링 와셔 **06.16731-2106**	X X		2	WASHER-SPRING A6	
	[14] 볼트-스페이서 **65.90441-0066**	X X		2	BOLT-SPACER	

https://truckmanualshub.com/

Fig. **1123**
연료 파이프
FUEL PIPE

SUFFIX
A : EQTBA
B : EQTBB

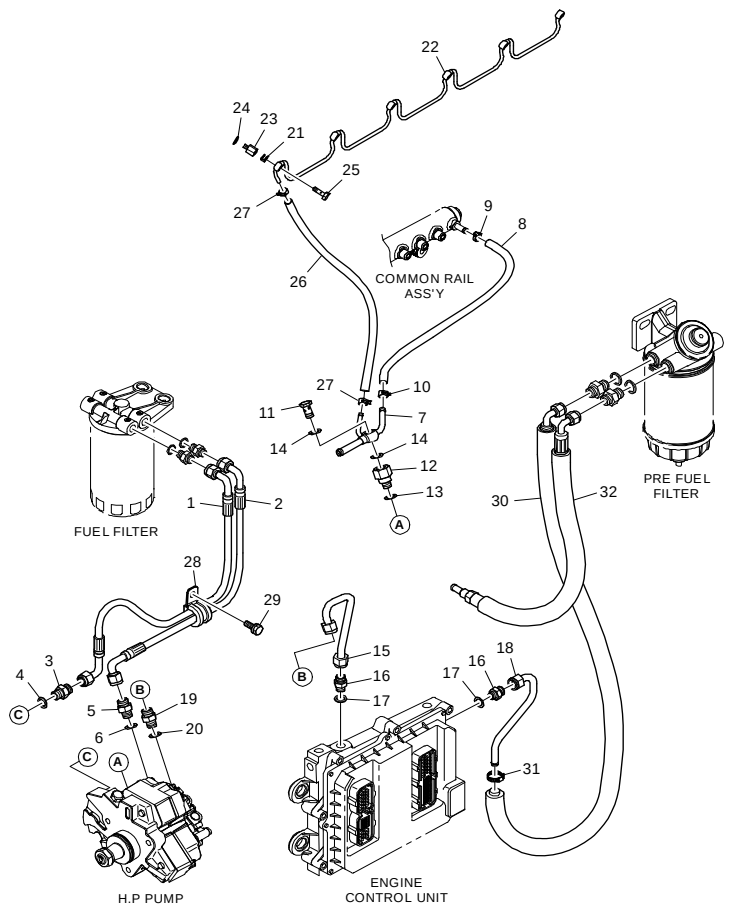

호환성	[지시번호] KEY NO / 품 번 PART NO.	품 명 PART NAME / SUFFIX A B / 사용조건 EXCLUSIVE	좌우	수량	비 고 REMARKS (AS)
	[01] 연료 호수 어셈블리 65.96340-5079	X X		1	HOSE-RING JOINT RUBBER
	[02] 연료 호수 어셈블리 65.96340-5080	X X		1	HOSE-RING JOINT RUBBER
	[03] 어댑터 65.98130-0211	X X		1	ADAPTER
	[04] 링-시일 06.56190-0704	X X		1	RING-SEAL A12x18
	[05] 어댑터 65.98130-0229	X X		1	ADAPTER
	[06] 링-시일 06.56190-0706	X X		1	RING-SEAL A14x20
	[07] 파이프-연료 65.12301-5317	X X		1	PIPE-FUEL
	[08] 호스-러버 65.96330-0018A	X X		1	HOSE-RUBBER
	[09] 클램프-호스 65.97402-0045	X X		1	CLIP-HOSE
	[10] 클램프-호스 65.97402-0010	X X		1	CLIP-HOSE
	[11] 스크류-홀로우 06.78144-2204	X X		1	SCREW-HOLLOW
	[12] 어댑터 65.98130-0159A	X X		1	ADAPTER
	[13] 링-시일 06.56190-0704	X X		1	RING-SEAL A12x18
	[14] 링-시일 06.56190-0706	X X		2	RING-SEAL A14x20
	[15] 파이프-연료 65.12301-5316	X X		1	PIPE-FUEL

Fig. 1123

https://truckmanualshub.com/

Fig. **1123**
연료 파이프
FUEL PIPE

SUFFIX

A : EQTBA
B : EQTBB

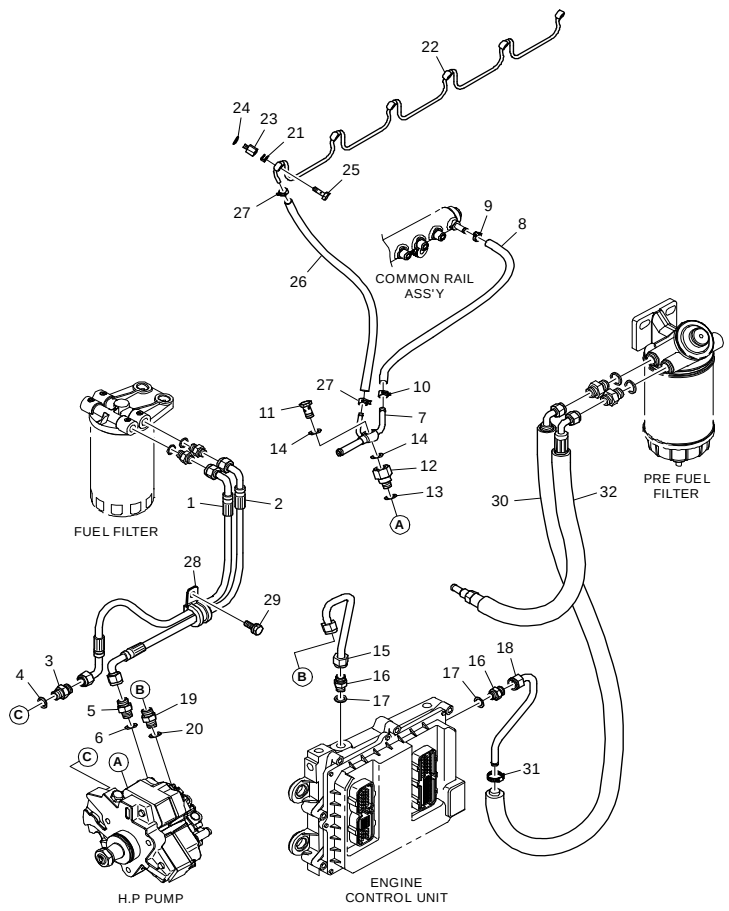

호환성	[지시번호] KEY NO / 품 번 PART NO.	품 명 PART NAME / SUFFIX A B / 사용조건 EXCLUSIVE	좌우	수량	비 고 REMARKS AS
	[16] 어댑터 **65.98130-0229**	X X		2	ADAPTER
	[17] 링-시일 **65.96507-0043**	X X		2	RING-SEAL
	[18] 파이프-연료 **65.12301-5310**	X X		1	PIPE-FUEL
	[19] 어댑터 **65.98130-0229**	X X		1	ADAPTER
	[20] 링-시일 **06.56190-0706**	X X		1	RING-SEAL A14x20
	[21] 링-시일 **65.96507-0055**	X X		6	RING-SEAL
	[22] 파이프-연료 **65.12301-5288B**	X X		1	PIPE-FUEL
	[23] 어댑터 **65.98130-0154**	X X		6	ADAPTER
	[24] 링-시일 **06.56180-0712**	X X		6	RING-SEAL A8x14
	[25] 스크류-홀로우 **65.98150-0042A**	X X		6	SCREW-HOLLOW M8x1
	[26] 호스-러버 **65.96301-0462**	X X		1	HOSE-RUBBER
	[27] 클램프-호스 **65.97402-0002**	X X		2	CLIP-HOSE
	[28] 클립-파이프 **65.97401-5019**	X X		1	CLIP-PIPE
	[29] 볼트 어셈블리 **06.01923-3111**	X X		1	BOLT ASS'Y M8x16
	[30] 튜브 **65.96341-5027**	X X		1	TUBE

https://truckmanualshub.com/

Fig. **1123**
연료 파이프
FUEL PIPE

SUFFIX

A : EQTBA
B : EQTBB

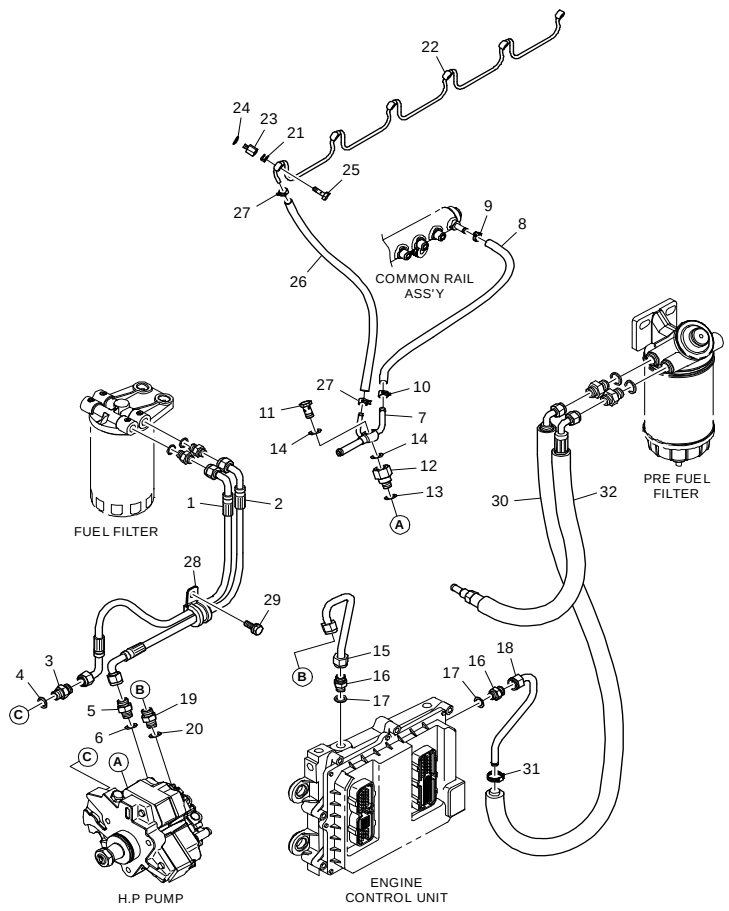

호환성	[지시번호] KEY NO / 품 번 PART NO.	품 명 PART NAME / SUFFIX A B / 사용조건 EXCLUSIVE	좌우	수량	비 고 REMARKS	Fig. 1123 AS
	[31] 클램프-호스 **06.67020-0101**	X X		1	CLAMP-HOSE	
	[32] 튜브 **65.96341-5013**	X X		1	TUBE	

https://truckmanualshub.com/

Fig. **1125**
연료 필터
FUEL FILTER

SUFFIX

A : EQTBA

B : EQTBB

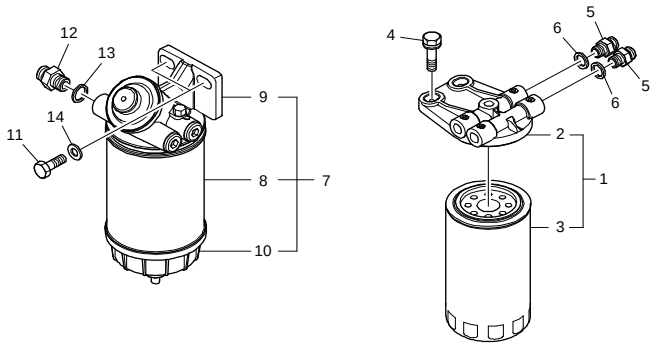

[지시번호] KEY NO	품 번 PART NO.	호환성	품 명 PART NAME	SUFFIX A	SUFFIX B	좌우	수량	비 고 REMARKS	Fig. 1125 AS
			사용조건 EXCLUSIVE						
[01]	65.12501-7042B		연료 필터 어셈블리	X	X		1	FUEL FILTER ASS'Y	
[02]	65.12504-5028		커버-연료 필터	X	X		1	COVER-FUEL FILTER	
[03]	65.12503-5026		엘레멘트-연료 필터	X	X		1	ELEMENT-FUEL FILTER	
[04]	06.01923-3219		볼트 어셈블리	X	X		2	BOLT ASS'Y M10x40	
[05]	65.98130-0229		어댑터	X	X		2	ADAPTER	
[06]	65.96507-0043		링-시일	X	X		2	RING-SEAL	
[07]	65.12501-7101		연료 필터 어셈블리	X	X		1	FUEL FILTER ASS'Y	
[08]	65.12503-5101		엘레멘트-연료 필터	X	X		1	ELEMENT-FUEL FILTER	
[09]	65.12502-5003		하우징	X	X		1	HOUSING	
[10]	65.12531-6001		세퍼레이터-워터	X	X		1	SEPERATOR-WATER	
[11]	06.01913-3216		육각 볼트	X	X		2	BOLT-HEX. M10x28	
[12]	65.98130-0229		어댑터	X	X		2	ADAPTER	
[13]	06.56190-0706		링-시일	X	X		2	RING-SEAL A14x20	
[14]	06.15010-2312		평 와셔	X	X		2	WASHER-PLAIN 10.5	

https://truckmanualshub.com/

Fig. **1151**
머플러
MUFFLER

SUFFIX

A : EQTBA

B : EQTBB

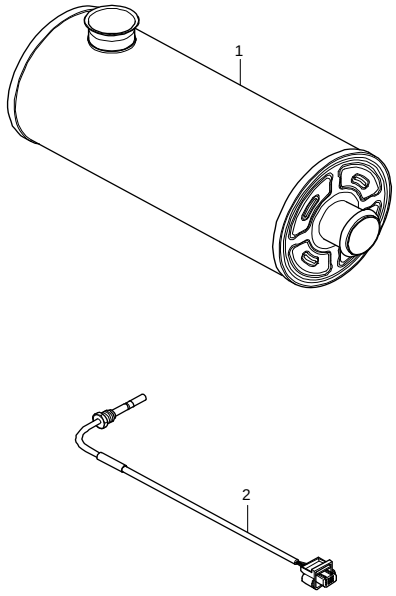

호환성	[지시번호] KEY NO 품 번 PART NO.	품 명 PART NAME	SUFFIX A B	좌우	수량	비 고 REMARKS	Fig. 1151 AS
		사 용 조 건 EXCLUSIVE					
	[01] **65.15102-5010**	에스씨알 머플러 어셈블리	X X		1	SCR MUFFLER ASS'Y	
	[02] **65.27428-7002**	센스-배기 가스 템프	X X		2	SENSOR-EXHAUST GAS TEMPERATURE	

https://truckmanualshub.com/

Fig. **1153**
도싱 모듈
DOSING MODULE

SUFFIX

A : EQTBA

B : EQTBB

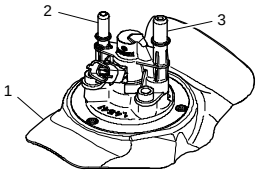

호환성	[지시번호] KEY NO / 품 번 PART NO.	품 명 PART NAME / SUFFIX A B	좌우	수량	비 고 REMARKS / 사용조건 EXCLUSIVE	AS
	[01] 녹클린 도싱 모듈 **65.15301-7001**	X X		1	NOXCLEAN DOSING MODULE	
	[02] 도싱 프레-필터 인렛 **65.15311-0001**	X X		1	DOSING PRE-FILTER INLET	
	[03] 도싱 프레-필터 아웃트 **65.15312-0001**	X X		1	DOSING PRE-FILTER OUTLET	

Fig. 1153