https://truckmanualshub.com/

EUROMACH

VIA G. D'ANNUNZIO, 28/30 - 25018 MONTICHIARI (BS) - ITALY
TEL. (0039)-(0)-30-9960527 - FAX (0039)-(0)-30-9962858
http://www.euromach.com

8500 BIG FOOT

https://truckmanualshub.com/

CIRCUITO LAVORO

Due pompe a pistoni assiali con regolatore di potenza, portata e pressione per almientazione circuito principale. Pompa ad ingranaggi doppia per alimentazione circuito secondario e servocomandi.

Portata resa lt min 275

Valvola distributrice pilotata idraulicamente a sezioni componibili, testata olio intermedia che permette di ottenere il circuito idraulico della rotazione indipendente dal circuito di lavoro; valvola antichoc, anticavitazione e limitatrice di pressione su ogni elemento

Pressione generale taratura circuito di lavoro bar 290

Motore idraulico di rotazione Hydromatik a pistoni assiali accoppiato con un riduttore epicicloidale con la sicurezza di un freno negativo

Velocità di rotazione g/min 9

Cilindri idraulici con steli cementati e freni di fine corsa.

Scambiatore di calore per olio accoppiato con un radiatore acqua

Capacità serbatoio olio idraulico lt. 180

Capacità totale circuito idraulico lt. 230

CIRCUITO DI POSIZIONAMENTO

Servocomandi muniti di pulsanti elettrici permettono di comandare i movimenti degli stabilizzatori.

Il circuito di posizionamento é caratterizzato da una pompa ad ingranaggi autocompensata

Portata resa lt/min. 27

Pressione generale taratura circuito posizionamentobar 230

Cilindri di posizionamento muniti di steli cementati e valvole di sicurezza.

STRUTTURE

Strutture portanti in acciaio ad alta resistenza meccanica. Articolazioni munite di boccole in acciaio temprato e rettificato.

Perni temprati e rettificati. Cuscinetto di base tipo rollix a rulli incrociati con dentatura bonificata e corretta da 31 ton/mt.

ACCESSORI DI SERIE

Cabina antiribaltamento (ROPS) secondo norme ISO 3471/1 e su richiesta griglia protet tiva per protezione caduta oggetti (FOPS) secondo norme ISO 3449; insonorizzata, facil mente ribaltabile idraulicamente, riscaldata con un areotermo, fornita di cristalli temprati e colorati, tergicristallo elettrico, faro di lavoro, avvistatore acustico. Comandi di lavoro: telecomandi idraulici proporzionali raggruppati su due leve e due pedali idraulici, Comandi posizionamento raggruppati su 11 pulsanti elettrici situati sui comandi principali, sfili staffe anteriori idraulici.Sedile molleggiato regolabile con poggiatesta e cintura di sicurezza. Cucchiaio da cm.60, 2 braccio idraulico con sfilo da mt.1.80, predisposizione per martello idraulico, autoradio estraibile stereo, pompa pescaggio gasolio elettrica. Ruote motrici Michelin 17,5Rx25F.

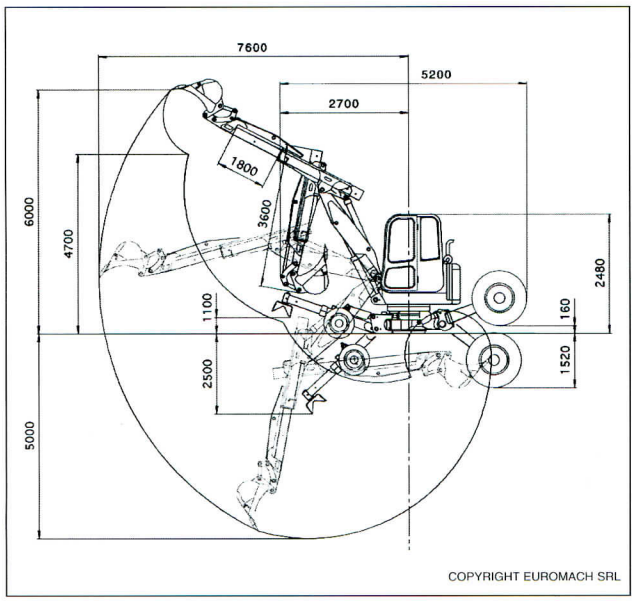

EQUIPAGGIAMENTO ED ACCESSORI A RICHIESTA

Cucchiaio da scavo cm. 30	lt. 60
Cucchiaio da scavo cm. 40	lt. 80
Cucchiaio da scavo cm. 60	lt. 120
Cucchiaio da scavo cm. 80	lt. 160
Cucchiaio pulizia canali cm. 120	lt. 180
Cucchiaio pulizia canali orientabile cm. 120	lt. 180

Cucchiaio a benna mordente

Martello demolitore idraulico

Piedi piatti ferro per palude

Piedi piatti gomma per asfalto

Verricello idraulico da kg. 3000 completo di fune

TRAZIONE

Trazione sulle 4 ruote mediante riduttori ruota, completi di freno negativo a disinnesco meccanico, comandati da un pedale idraulico. La direzione delle due ruote anteriori viene eseguita con un leva idraulica installata accanto al sedile dell'operatore.

Velocità max dell'escavatore km/h 10.

Pendenza max superabile 40%

CARATTERISTICHE TECNICHE

Peso in ordine di lavoro	kg. 9000
Potenza a 2400 g/min	cv. 85
Forza penetrazione	kg. 9000
Forza strappo	kg. 11400
Forza sollevamento a mt. 4,5 centro ralla	kg. 3000
Motore 4 cilindri Turbocompresso Kubota, raffreddamento a liquido, cilindrata	cc. 3318

RUMOROSITA'

Livello acustico secondo norme CEE 86/662

Esterno cabina	LpA 102 dbA
Pressione sonora all'orecchio operatore	LpA 77 dbA

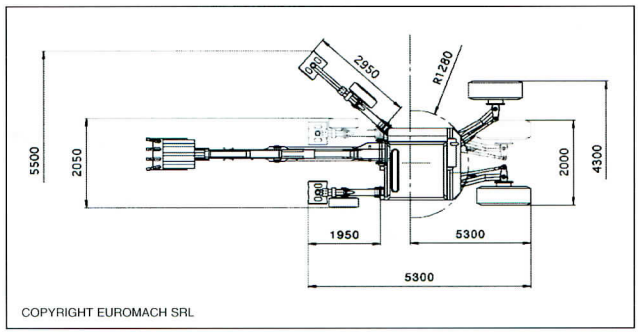

8500
BIG FOOT

EUROMACH SRL - VIA G. D'ANNUNZIO, 28/30 - 25018 MONTICHIARI (BS)
TEL. (0039)-(0)-30-9960527 - FAX (0039)-(0)-30-9962858 - mail to: euromach@odeon.it