https://truckmanualshub.com/

SisuDiesel

SisuDiesel 645 DSBIE

Varaosaluettelo
Reservdelskatalog
Spare Parts Catalogue
Ersatzteilliste

645 60613

Moottorin n:sta
Fr motor nr
From eng. nr **N 3298**
Ab motor nummer

Power Unit Engine

181/2200

04 02

https://truckmanualshub.com/

S1, S2 = osat kuuluvat tiivistesarjaan I/II
parts included in gasket set I/II
das Teil ist im Dichtungssatz I/II
les joints appartiennent aux jeu de joints I/II

K = osat kuuluvat korjaussarjaan sivun lopussa
parts included in repair kit at the end of the page
das Teil ist im Reparatursatz am Ende der Seite
les piéces appartiennent aux kits de réparation

+Ruuvi = osa sisältyy kokoonpanoon
part included in the assembly
Teil gehört zur Baugruppe
une pièce fait partie d'un ensemble

☞ **8**/ ***8** = katso sivu 8
see page 8
siehe Seite 8
voir page 8

12345> = moottorin numerosta
from engine number
ab Motor nummer
a partir du numero de moteur

L = pituus
lenght
Länge
longueur

X = tarpeen mukaan
as needed
nach Wunsch
suivant besoin

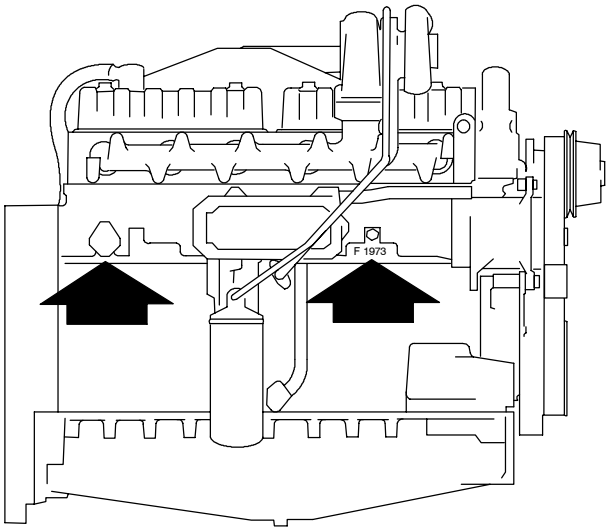

Moottorin nro
Engine number
Motor Nummer
Numéro de moteur

Sisu Diesel Oy
37240 Nokia
Puhelin: (03) 341 7111

Varaosat, dieselmoottorit
Faksi: (03) 341 7333

Sisu Diesel Inc.
FI–37240 Nokia, Finland
Telephone: +358 3 341 7111

Diesel Engines, After Sales
Telefax: +358 3 341 7333

E–mail: info.sisudiesel@sisudiesel.com
www.sisudiesel.com

https://truckmanualshub.com/

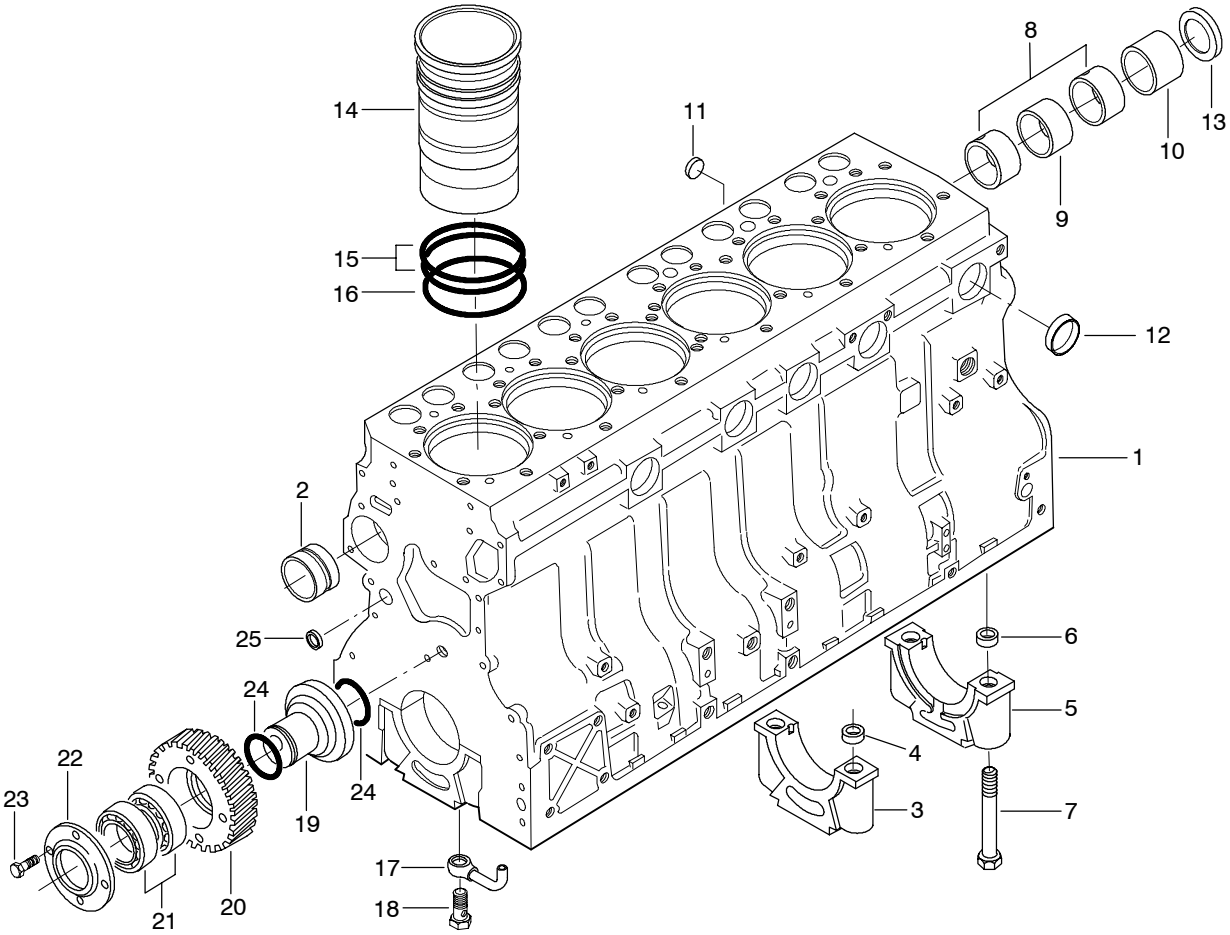

Viite Ref Pos Ref	Tilaus nro Order no Teilnummer Num. de piece	Kpl Qty Anz. Qua	Osan nimi	Description	Teilname	Designation	Huom. Notes Anm. Notes
1	8368 67046	1	Sylinteriryhmä	Cylinderblock	Zylinderblock	Bloc cylindre	
2	8368 66069	1	+Laakeriholkki	Bushing	Buchse	Bague	
3		6	+Laakerinkansi	Bearing cover	Lagerdeckel	Couvercle de roulement	
4	8362 14478	12	++Ohjainholkki	Guide sleeve	Führungshülse	Manchon de guidage	
5		1	+Laakerinkansi	Bearing cover	Lagerdeckel	Couvercle de roulement	
6	8362 14478	2	++Ohjainholkki	Guide sleeve	Führungshülse	Manchon de guidage	
7	5299 03180	14	+Ruuvi	Screw	Schraube	Vis	
8	8368 52460	2	+Laakeriholkki	Bushing	Buchse	Bague	
9	8368 52459	1	+Laakeriholkki	Bushing	Buchse	Bague	
10	8368 52461	1	+Laakeriholkki	Bushing	Buchse	Bague	
11	6400 16018	1	+Tulppa	Plug	Stopfen	Bouchon	
12	6400 16040	5	+Tulppa	Plug	Stopfen	Bouchon	
13	8368 52744	1	Tulppa	Plug	Stopfen	Bouchon	
14	8368 67048	6	Sylinteriputki	Cylinder liner	Zylinderlaufbuchse	Chemise de cylindre	
15	8368 55446	12	O-rengas	O-ring	O-ring	Joint torique	S2
16	8368 55447	6	O-rengas	O-ring	O-ring	Joint torique	S2
17	8368 46231	6	Putki	Pipe	Rohr	Tuyau	
18	8363 38601	6	Venttiili	Valve	Ventil	Soupape	
	8368 59165	1	Hammaspyörä	Gear	Zahnrad	Engrenage	
19	8368 59162	1	+Akseli	Shaft	Achse	Arbre	
20	8368 59163	1	+Hammaspyörä	Gear	Zahnrad	Engrenage	
21	6100 71079	2	+Laakeri	Bearing	Lager	Roulement	
22	8368 59164	1	+Rengas	Ring	Ring	Anneau	
23	5288 01380	4	+Ruuvi	Screw	Schraube	Vis	M8 x 20
24	6146 03024	2	O-rengas	O-ring	O-ring	Joint torique	S2
25	6400 16016	4	Tulppa	Plug	Stopfen	Bouchon	S2

https://truckmanualshub.com/

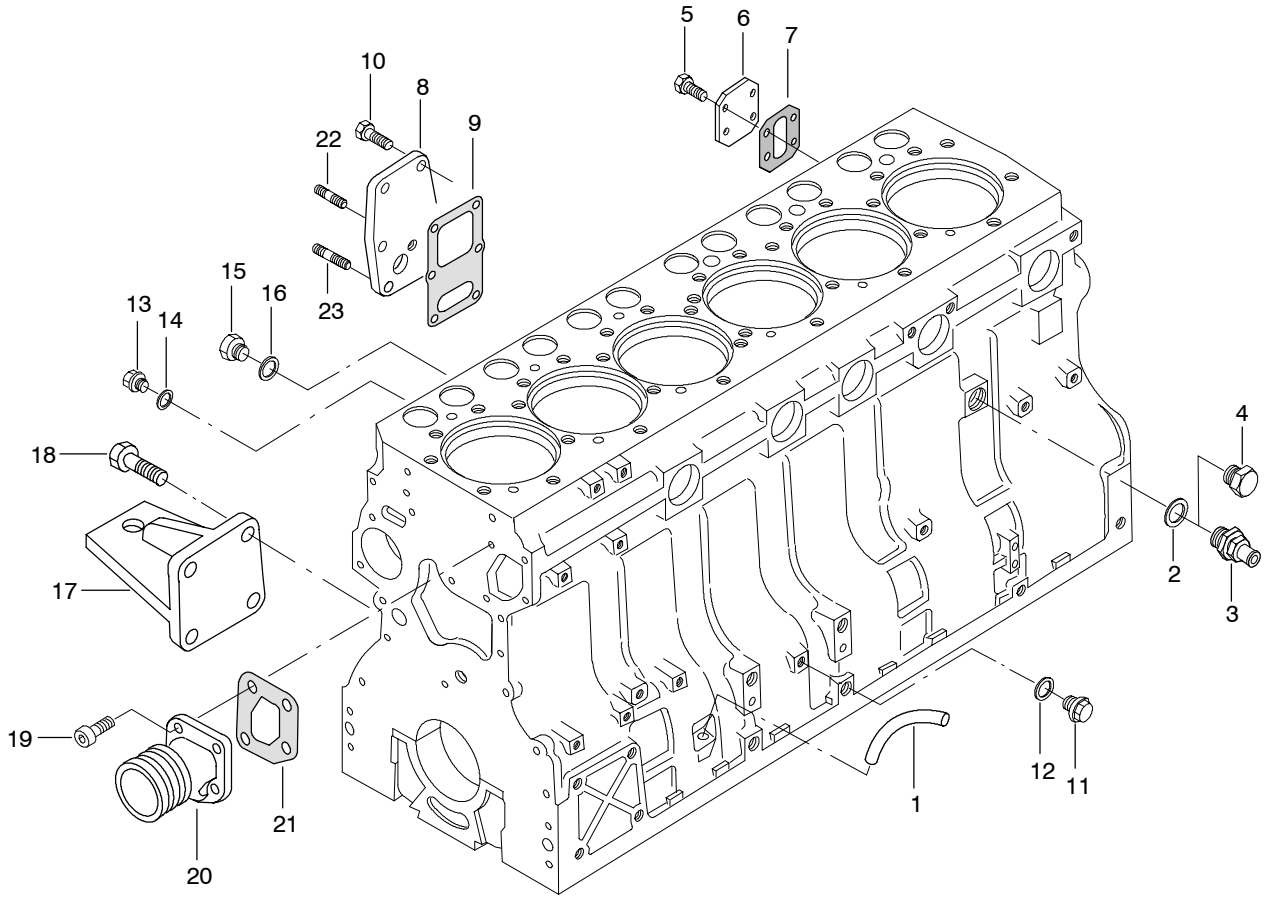

Viite Ref Pos Ref	Tilaus nro Order no Teilnummer Num. de piece	Kpl Qty Anz. Qua	Osan nimi	Description	Teilname	Designation	Huom. Notes Anm. Notes
1	8368 55997	1	Putki	Pipe	Rohr	Tuyau	
2	6158 81824	1	Tiivisterengas	Seal ring	Dichtring	Rondelle de joint	S2
3	8366 64377	1	Hana	Cock	Kran	Robinet	
4	8360 19756	1	Tulppa	Plug	Stopfen	Bouchon	
5	5288 01362	2	Ruuvi	Screw	Schraube	Vis	M8 x 16
6	8368 66957	1	Kansi	Cover	Deckel	Couvercle	
7	8368 66958	1	Tiiviste	Gasket	Dichtung	Joint	S2
8	8368 55678	1	Kansi	Cover	Deckel	Couvercle	
9	8363 22852	1	Tiiviste	Gasket	Dichtung	Joint	S2
10	5288 01380	5	Ruuvi	Screw	Schraube	Vis	M8 x 20
11	6403 25014	1	Tulppa	Plug	Stopfen	Bouchon	
12	6158 81420	1	Tiivisterengas	Seal ring	Dichtring	Rondelle de joint	S2
13	6403 25110	5	Tulppa	Plug	Stopfen	Bouchon	
14	6155 71014	5	Tiivisterengas	Seal ring	Dichtring	Rondelle de joint	S2
15	8361 19079	1	Tulppa	Plug	Stopfen	Bouchon	
16	6158 81620	1	Tiivisterengas	Seal ring	Dichtring	Rondelle de joint	S2
17	8363 38946	2	Kiinnityskorva	Engine bracket	Motorbefestigung	Support du moteur	
18	5289 02210	8	Ruuvi	Screw	Schraube	Vis	M12 x 30
19	5818 04600	4	Ruuvi	Screw	Schraube	Vis	M8 x 20
20	8368 55629	1	Väliputki	Spaser pipe	Zwischenrohr	Tuyau d’espacement	
21	8368 55554	1	Tiiviste	Gasket	Dichtung	Joint	S2
22	5468 01360	1	Vaarnaruuvi	Stud bolt	Stiftschraube	Goujon	M8 x 16
23	5468 01400	1	Vaarnaruuvi	Stud bolt	Stiftschraube	Goujon	M8 x 25

https://truckmanualshub.com/

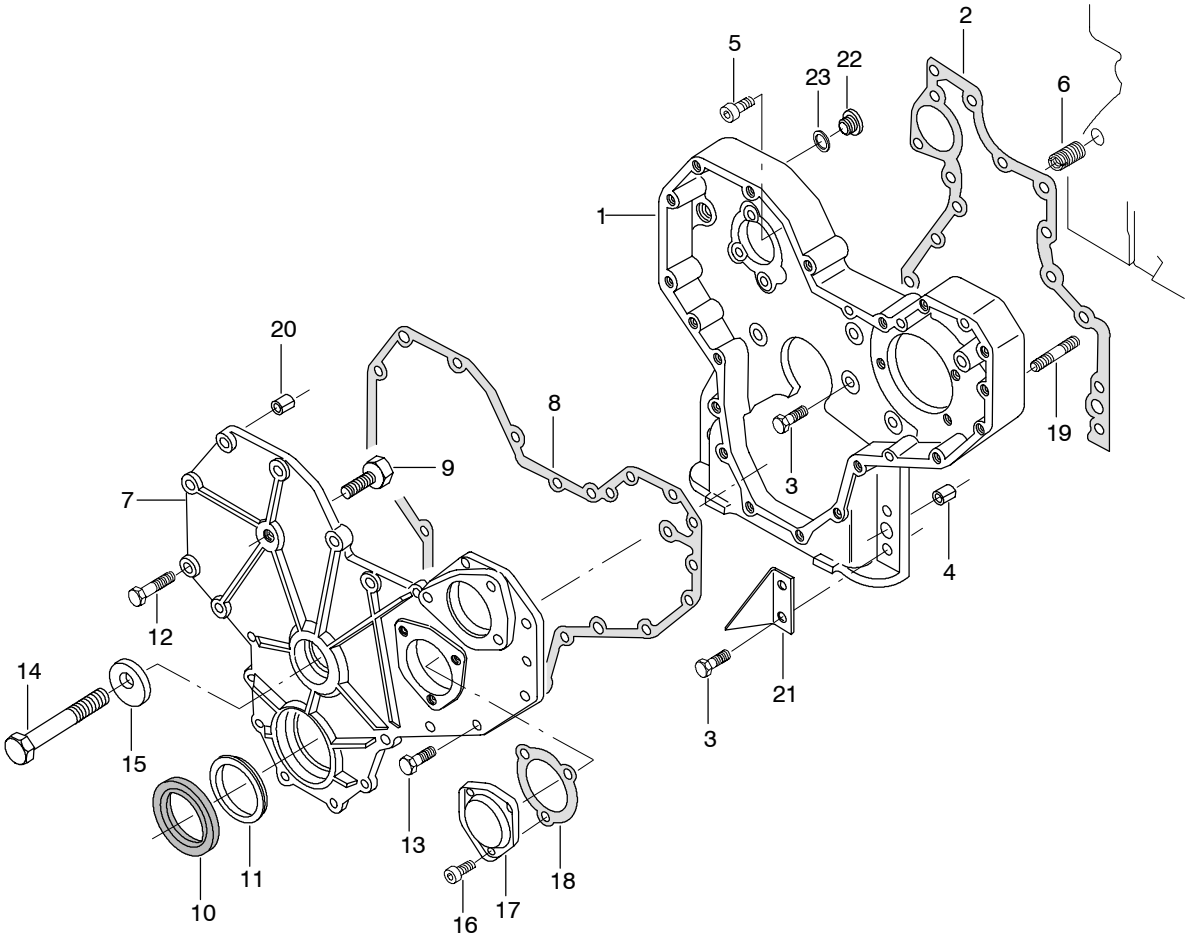

Viite Ref Pos Ref	Tilaus nro Order no Teilnummer Num. de piece	Kpl Qty Anz. Qua	Osan nimi	Description	Teilname	Designation	Huom. Notes Anm. Notes
1	8368 59150	1	Hammaspyöräkotelo	Gear housing	Zahnradgehäuse	Carter d'arbre	
2	8366 47419	1	Tiiviste	Gasket	Dichtung	Joint	S2
3	5288 01400	15	Ruuvi	Screw	Schraube	Vis	M8 x 25
4	5983 59850	2	Sokka	Pin	Splint	Goupille	
5	5818 04620	1	Ruuvi	Screw	Schraube	Vis	M8 x 25
6	8368 59153	1	Kierreliitin	Thereaded nipple	Gedrehte Nippel	Raccord fileté	
7	8368 59151	1	Etukansi	Front cover	Vorderdeckel	Couvercle av.	
8	8368 59152	1	Tiiviste	Gasket	Dichtung	Joint	S2
9	8368 59160	1	Rajoitin	Limiter	Anschlag	Limiteur	
10	8368 40883	1	Akselitiiviste	Oil seal	Öldichtung	Joint d'huile	S2
11	8368 55636	1	Suojalevy	Shield plate	Schutzplatte	Plaque de protection	
12	5298 01430	4	Ruuvi	Screw	Schraube	Vis	M8 x 40
13	5288 01410	13	Ruuvi	Screw	Schraube	Vis	M8 x 30
14	5299 02730	1	Ruuvi	Screw	Schraube	Vis	M14 x 90
15	8368 59161	1	Laippa	Flange	Flansch	Bride	
16	5818 04570	3	Ruuvi	Screw	Schraube	Vis	M8 x 12
17	8361 36717	1	Kansi	Cover	Deckel	Couvercle	
18	8361 29946	1	Tiiviste	Gasket	Dichtung	Joint	S2
19	5468 01860	4	Vaarnaruuvi	Stud bolt	Stiftschraube	Goujon	M10 x 55
20	5983 59860	2	Sokka	Pin	Splint	Goupille	
21	8368 59588	1	Ajoitusmerkki	Timing mark	Einstellmarke	Repère calage distrib.	
22	6403 25018	1	Tulppa	Plug	Stopfen	Bouchon	
23	6158 81822	1	Tiivisterengas	Seal ring	Dichtring	Rondelle de joint	

https://truckmanualshub.com/

B

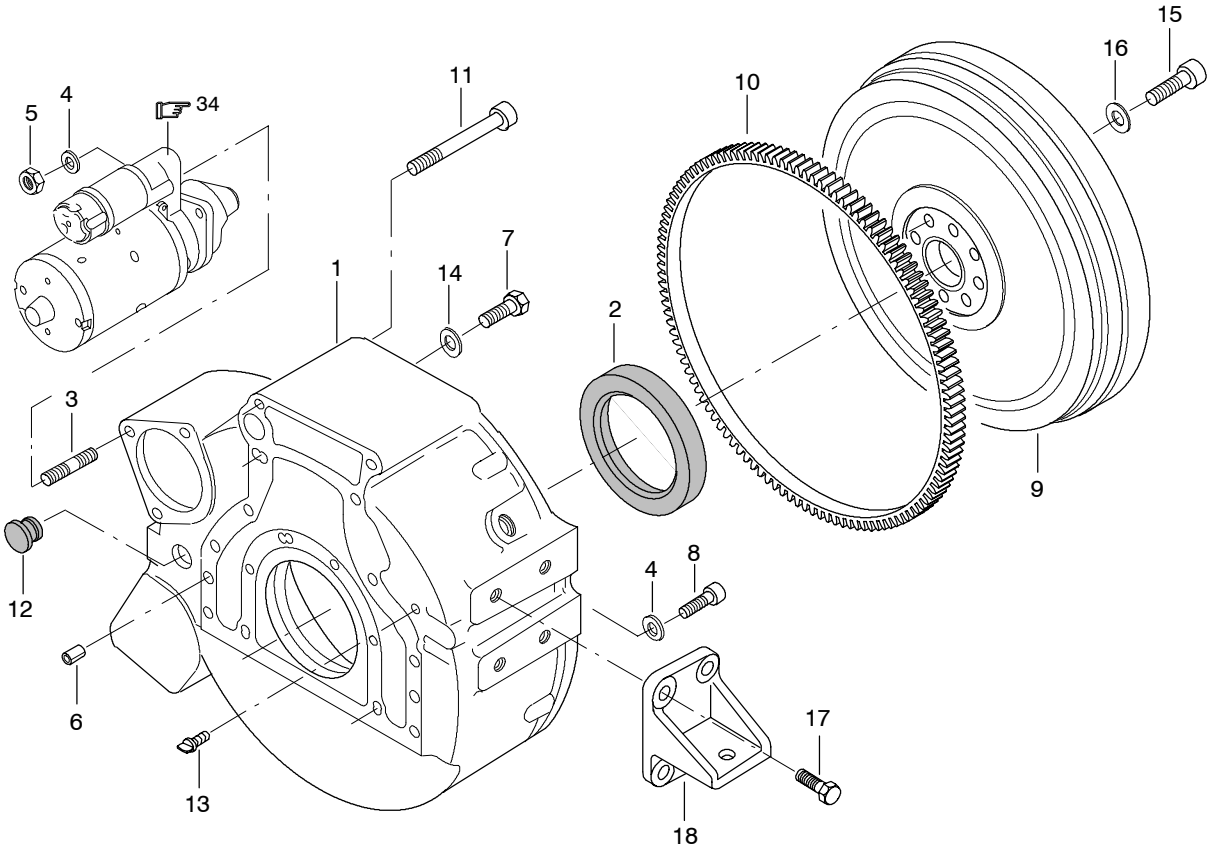

Viite Ref Pos Ref	Tilaus nro Order no Teilnummer Num. de piece	Kpl Qty Anz. Qua	Osan nimi	Description	Teilname	Designation	Huom. Notes Anm. Notes
1	8363 52143	1	Vauhtipyöräkotelo	Flywheel housing	Schw.radsgehäuse	Carter du volant	
2	8368 40884	1	Akselitiiviste	Oil seal	Öldichtung	Joint d'huile	S2
3	5468 01800	3	Vaarnaruuvi	Stud bolt	Stiftschraube	Goujon	M10 x 25
4	5009 51000	6	Aluslevy	Washer	Scheibe	Rondelle	
5	5046 01000	3	Mutteri	Nut	Mutter	Ecrou	M10
6	5983 59850	2	Sokka	Pin	Splint	Goupille	
7	5298 02230	6	Ruuvi	Screw	Schraube	Vis	M12 x 40
8	5817 05030	6	Ruuvi	Screw	Schraube	Vis	M10 x 30
9	8368 59998	1	Vauhtipyörä	Flywheel	Schwungrad	Volant	
10	8361 17058	1	+Hammaskehä	Gear rim	Zahnkreis	Crémaillère	
11	5817 05580	2	Ruuvi	Screw	Schraube	Vis	M12 x 110
12	8364 28065	1	Tulppa	Plug	Stopfen	Bouchon	
13	8368 59311	1	Tulppa	Plug	Stopfen	Bouchon	
14	5009 51200	1	Aluslevy	Washer	Scheibe	Rondelle	
15	5297 02630	8	Ruuvi	Screw	Schraube	Vis	200 Nm
16	5009 51400	8	Aluslevy	Washer	Scheibe	Rondelle	
17	5289 02220	8	Ruuvi	Screw	Schraube	Vis	M12 x 35
18	8353 24292	2	Kiinnityskorva	Engine bracket	Motorbefestigung	Support du moteur	

https://truckmanualshub.com/

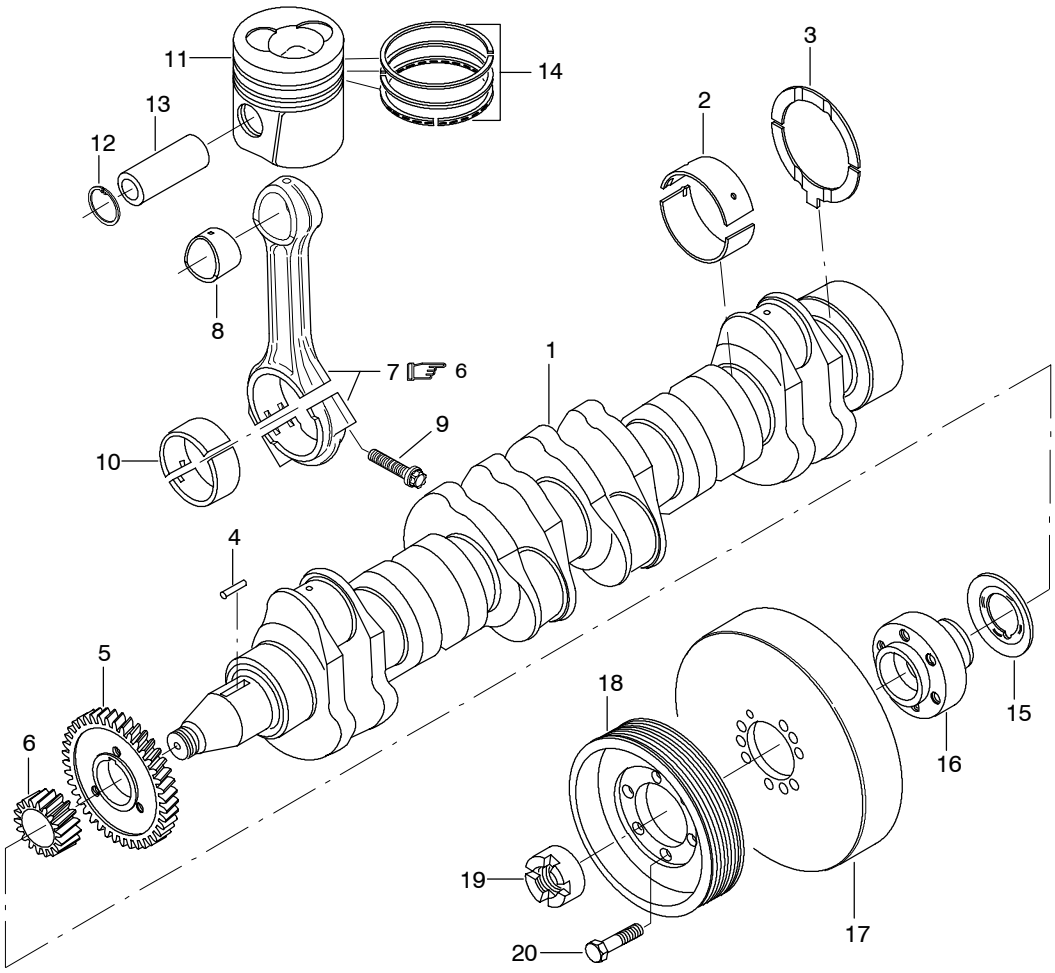

Viite Ref Pos Ref	Tilaus nro Order no Teilnummer Num. de piece	Kpl Qty Anz. Qua	Osan nimi	Description	Teilname	Designation	Huom. Notes Anm. Notes
1	8368 55910	1	Kampiakseli	Crankshaft	Kurbelwelle	Vilebrequin	
2	8368 40944	7	Päälaakeri	Main bearing	Hauptlager	Roulement principal	*6
3	8368 40945	2	Painelevy	Thrust plate	Druckplatte	Plaque de butée	*6
4	8368 55525	1	Kiila	Key	Keil	Clef	
5	8368 55558	1	Hammaspyörä	Gear	Zahnrad	Engrenage	
6	8368 55559	1	Hammaspyörä	Gear	Zahnrad	Engrenage	
7	*6	6	Kiertokanki	Connecting rod	Pleuelstange	Bielle	
8	8368 64288	6	+Laakeriholkki	Bushing	Buchse	Bague	
9	8368 64141	12	+Ruuvi	Screw	Schraube	Vis	Torx E18
10	8363 36302	6	Kiertokangen laakeri	Big–end bearing	Pleuellager	Palier de tête bielle	*6
11	8368 40886	6	Mäntä	Piston	Kolben	Piston	
12		12	+Lukkorengas	Circlip	Sicherungsring	Circlip	
13		6	+Männäntappi	Piston pin	Kolbenbolzen	Traverse de piston	
14	8368 40887	6	+Männänrengassarja	Piston ring set	Kolbenringsatz	Jeu segments piston	
15	8368 55637	1	Rengas	Ring	Ring	Anneau	
16	8368 55641	1	Napa	Hub	Nabe	Moyeu	
17	8368 40882	1	Värinänvaimennin	Vibration damper	Vibrationdämpfer	Amortisseur	
18	8368 55690	1	Kiilahihnapyörä	V–belt pulley	Keilriemenrad	Poulie courroie conique	
19	8363 22221	1	Mutteri	Nut	Mutter	Ecrou	
20	5289 02230	6	Ruuvi	Screw	Schraube	Vis	M12 x 40

https://truckmanualshub.com/

KIERTOKANGEN LAAKERI BIG END BEARING PLEUELSTANGLAGER PALIER DE TÊTE BIELLE

Osan tilaus No Ref.No. Bestell.Nr No de ref.	Alisuuruus mm Under Size mm Untermass mm Sous dimension mm	Kammen tapin ø Crank pin ø ø des Wellenzapfens Maneton ø
8363 36302	std.	72,981...73,000
8363 38650	0,25 mm	72,731...72,750
8363 38651	0,50 mm	72,481...72,500
8363 38652	1,00 mm	71,981...72,000
8363 38653	1,50 mm	71,481...71,500

PÄÄLAAKERI MAIN BEARING KURBELWELLENLAGER ROULEMENT PRINCIPAL

Osan tilaus No Ref.No. Bestell.Nr No de ref.	Alisuuruus mm Under Size mm Untermass mm Sous dimension mm	Kampiakselin tapin ø Diameter of the journal ø ø des Wellenzapfens ø de tourillon
8368 40944	std.	89,985...90,020
8368 40978	0,25 mm	89,735...89,770
8368 40979	0,50 mm	89,485...89,520
8368 40980	1,00 mm	88,985...89,020
8368 40981	1,50 mm	88,485...88,520

PAINELEVY THRUST WASHER DRUCKPLATTE PLAQUE DE BUTÉE

Osan tilaus No Ref.No. Bestell.Nr No de ref.	Alisuuruus mm Under Size mm Untermass mm Sous dimension mm
8368 40945	std.
8368 40982	0,1 mm
8368 40983	0,2 mm

KIERTOKANKI CONNECTING ROD PLEUELSTANGE BIELLE

Tilaus no Order No Bestell.Nr No de ref.	Paino Weight Gewicht Poids	Tunnus Sign Symbol Symbole
8368 64101	2230 – 2249 g	**E**
8368 64102	2250 – 2269 g	**F**
8368 64103	2270 – 2289 g	**G**
8368 64104	2290 – 2309 g	**H**
8368 64105	2310 – 2329 g	**I**
8368 64106	2330 – 2349 g	**J**
8368 64107	2350 – 2369 g	**K**

8363 40948 Kiertokankisarja
Vevstaksserien
Connecting rod kit
Pleuelstangesatz

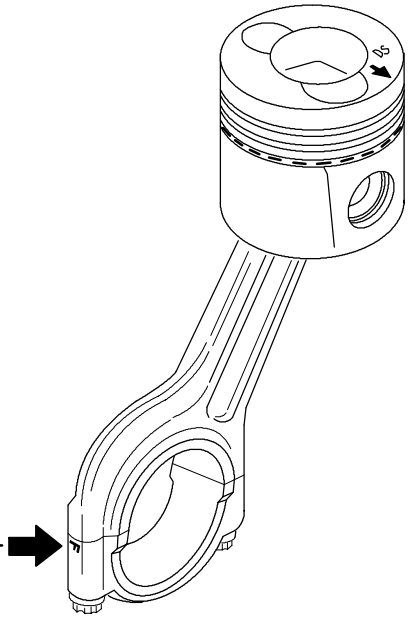

https://truckmanualshub.com/

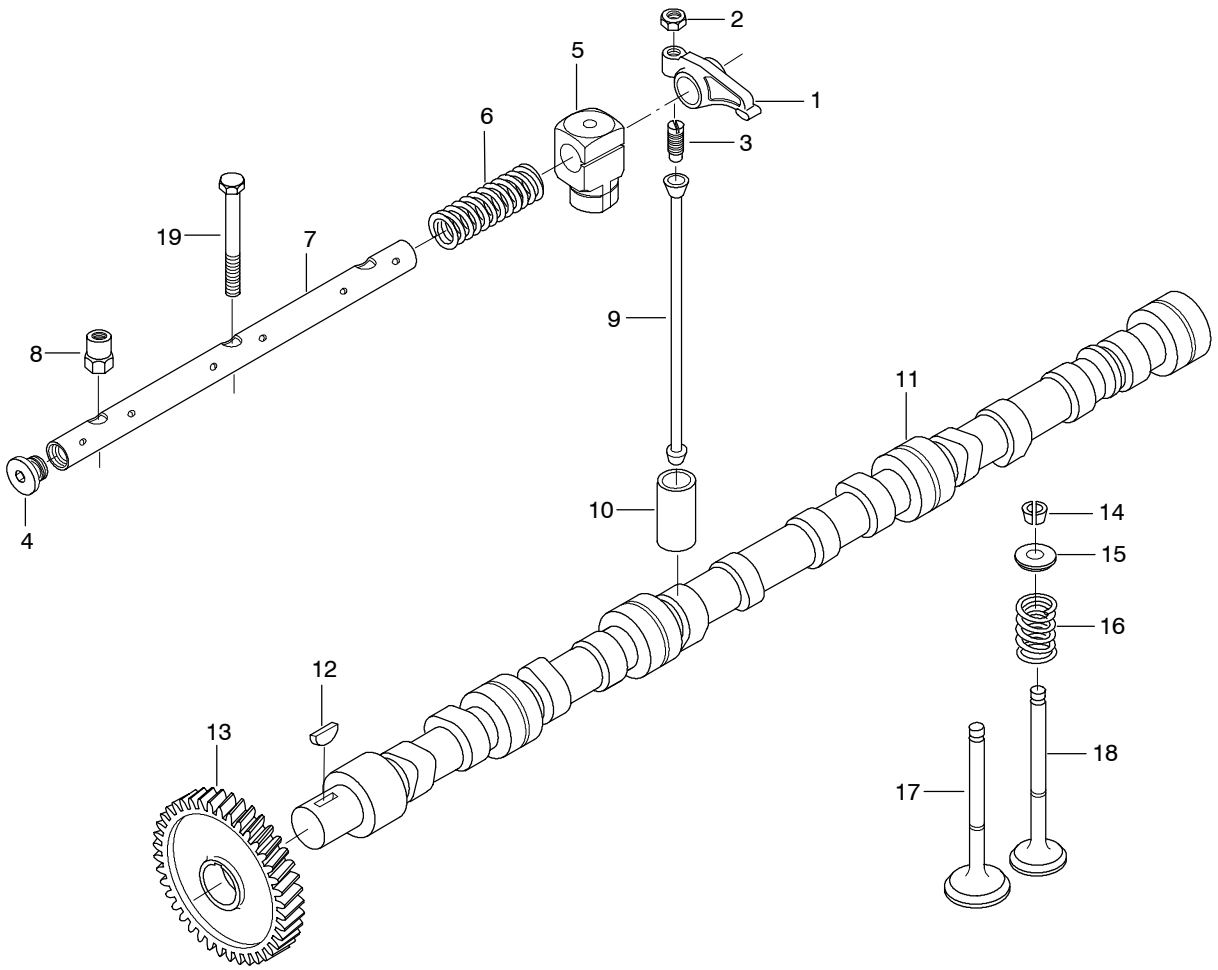

Viite Ref Pos Ref	Tilaus nro Order no Teilnummer Num. de piece	Kpl Qty Anz. Qua	Osan nimi	Description	Teilname	Designation	Huom. Notes Anm. Notes
	8366 67043	2	Venttiilivipusto	Valve mechanism	Ventilgestänge	Mécanisme de soupape	
1	8366 67042	12	+ Venttiilivipu	Valve lever	Ventilhebel	Levier de soupape	
2	5128 61000	12	+ + Mutteri	Nut	Mutter	Ecrou	
3	8366 55866	12	+ + Säätöruuvi	Adjusting screw	Einstell.schraube	Vis de réglage	
4	8366 55899	4	+ Tulppa	Plug	Stopfen	Bouchon	
5	8366 66609	6	+ Teline	Bracket	Gestell	Support	
6	8366 55884	4	+ Jousi	Spring	Feder	Ressort	
7	8366 55870	2	+ Akseli	Shaft	Achse	Arbre	
8	8366 55406	4	Mutteri	Nut	Mutter	Ecrou	
9	8363 55872	12	Työntötanko	Push rod	Stoßstange	Barre	
10	8360 14264	12	Työnnin	Valve tappet	Ventilstoß	Poussoir de soupape	
11	8368 46376	1	Nokka-akseli	Camshaft	Nockenwelle	Arbre à cames	
	8368 66054	1	Nokka-akseli	Camshaft	Nockenwelle	Arbre à cames	**L17941>**
12	6033 05760	1	Kiila	Key	Keil	Clef	
13	8368 55568	1	Hammaspyörä	Gear	Zahnrad	Engrenage	
14	8366 46382	24	Lukkokartio	Valve cotter	Ventilkeil	Blocage de valve	
15	8366 46381	12	Jousilautanen	Spring plate	Federteller	Plaque de ressort	
16	8366 46380	12	Jousi	Spring	Feder	Ressort	
17	8366 46356	6	Imuventtiili	Intake valve	Einlaßventil	Soupape d'admission	
18	8366 46357	6	Poistoventtiili	Exhaust valve	Auspuffventil	Soupape d'échappement	
19	5298 01910	2	Ruuvi	Screw	Schraube	Vis	M10 x 80

https://truckmanualshub.com/

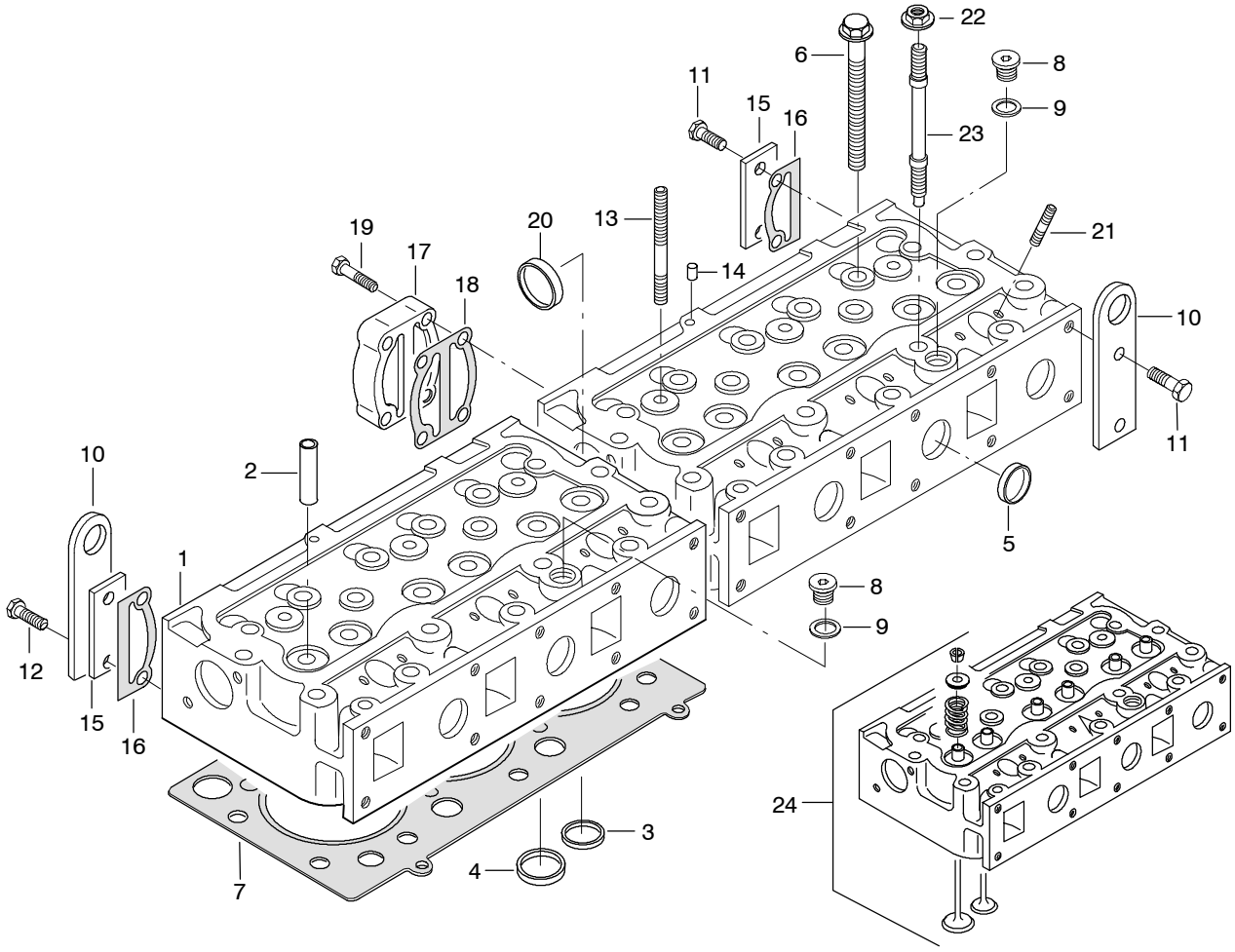

Viite Ref Pos Ref	Tilaus nro Order no Teilnummer Num. de piece	Kpl Qty Anz. Qua	Osan nimi	Description	Teilname	Designation	Huom. Notes Anm. Notes
1	8368 55381	2	Sylinterinkansi	Cylinder head	Zylinderkopf	Culasse	
2	8366 47601	12	+Venttiiliohjain	Valve quide	Ventilsteuer	Guide de soupape	
3	8366 47600	6	+Venttiili-istukka	Valve seat	Ventilsitz	Siège de soupape	Exhaust
4	8366 47936	6	+Venttiili-istukka	Valve seat	Ventilsitz	Siège de soupape	Inlet
5	8366 47942	10	+Tulppa	Plug	Stopfen	Bouchon	
6	8368 59104	32	Ruuvi	Screw	Schraube	Vis	
7	8366 66302	2	Tiiviste	Gasket	Dichtung	Joint	S1
8	6403 25018	2	Tulppa	Plug	Stopfen	Bouchon	
9	6158 81822	2	Tiivisterengas	Seal ring	Dichtring	Rondelle de joint	S1
10	8368 55349	2	Nostokorvake	Lifteye	Hebeauge	Anse de levage	
11	5288 01800	4	Ruuvi	Screw	Schraube	Vis	M10 x 25
12	5288 01820	2	Ruuvi	Screw	Schraube	Vis	M10 x 35
13	5468 01900	4	Vaarnaruuvi	Stud bolt	Stiftschraube	Goujon	M10 x 75
14	5959 59140	2	Sokka	Pin	Splint	Goupille	
15	8368 55350	2	Kansi	Cover	Deckel	Couvercle	
16	8368 67391	2	Tiiviste	Gasket	Dichtung	Joint	S1
17	8368 55348	1	Yhdyskappale	Connecting part	Verbindunsstück	Pièce de connexion	
18	8368 67390	1	Tiiviste	Gasket	Dichtung	Joint	S1
19	5298 01830	4	Ruuvi	Screw	Schraube	Vis	M10 x 40
20	6400 16045	1	Tulppa	Plug	Stopfen	Bouchon	
21	5469 01435	12	Vaarnaruuvi	Stud bolt	Stiftschraube	Goujon	M8 x 40
22	8368 59110	2	Mutteri	Nut	Mutter	Ecrou	
23	8368 59109	2	Vaarnaruuvi	Stud bolt	Stiftschraube	Goujon	
24	**8366 40897**	2	Sylinterinkansi	Cylinder head	Zylinderkopf	Culasse	

https://truckmanualshub.com/

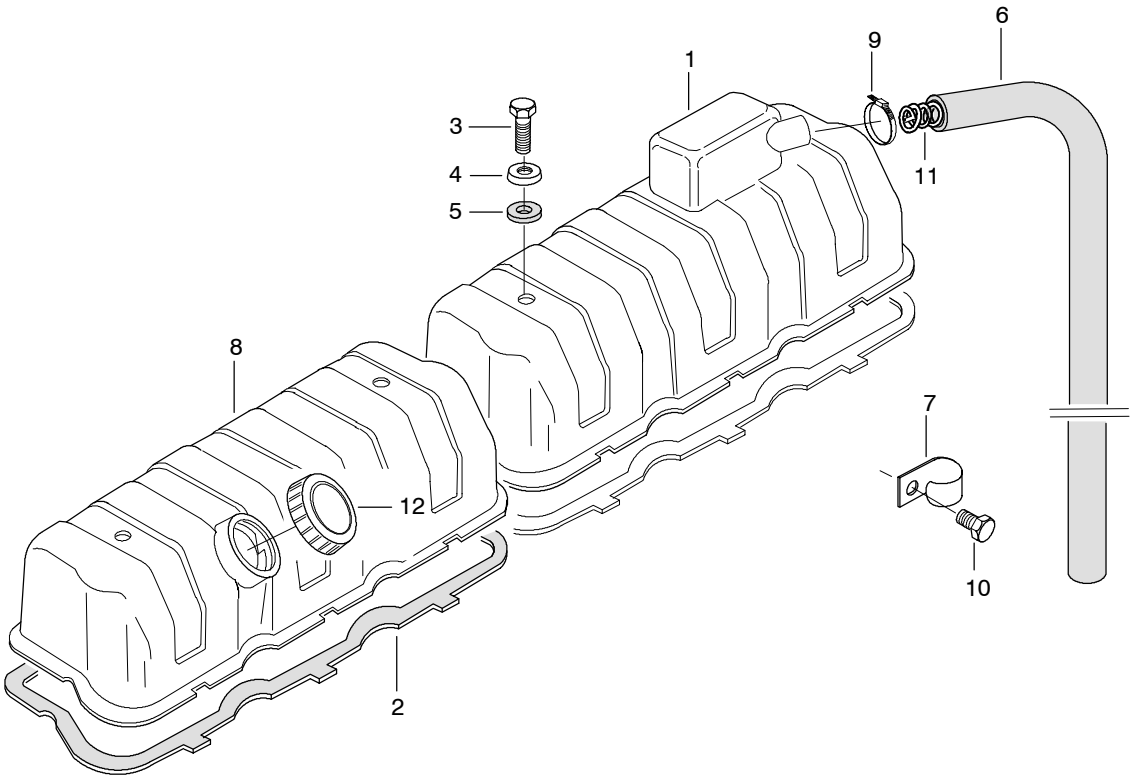

Viite Ref Pos Ref	Tilaus nro Order no Teilnummer Num. de piece	Kpl Qty Anz. Qua	Osan nimi	Description	Teilname	Designation	Huom. Notes Anm. Notes
1	8368 59501	1	Kansi	Cover	Deckel	Couvercle	
2	8366 46360	2	Tiiviste	Gasket	Dichtung	Joint	S1
3	5288 01780	4	Ruuvi	Screw	Schraube	Vis	M10 x 20
4	8361 19855	4	Aluslevy	Washer	Scheibe	Rondelle	
5	8360 12841	4	Kumilaatta	Rubber washer	Gummischeibe	Rondelle de caoutchouc	S1
6	8366 59529	1	Kumiputki	Rubber pipe	Gummirohr	Tuyau de caoutchouc	
7	8366 59539	1	Side	Band	Binde	Bande	
8	8368 66033	1	Kansi	Cover	Deckel	Couvercle	
9	6517 54720	1	Side	Band	Binde	Bande	
10	5288 01740	1	Ruuvi	Screw	Schraube	Vis	M10 x 10
11	8368 59587	1	Jousi	Spring	Feder	Ressort	
12	8366 59697	1	Korkki	Cap	Deckel	Bouchon	

https://truckmanualshub.com/

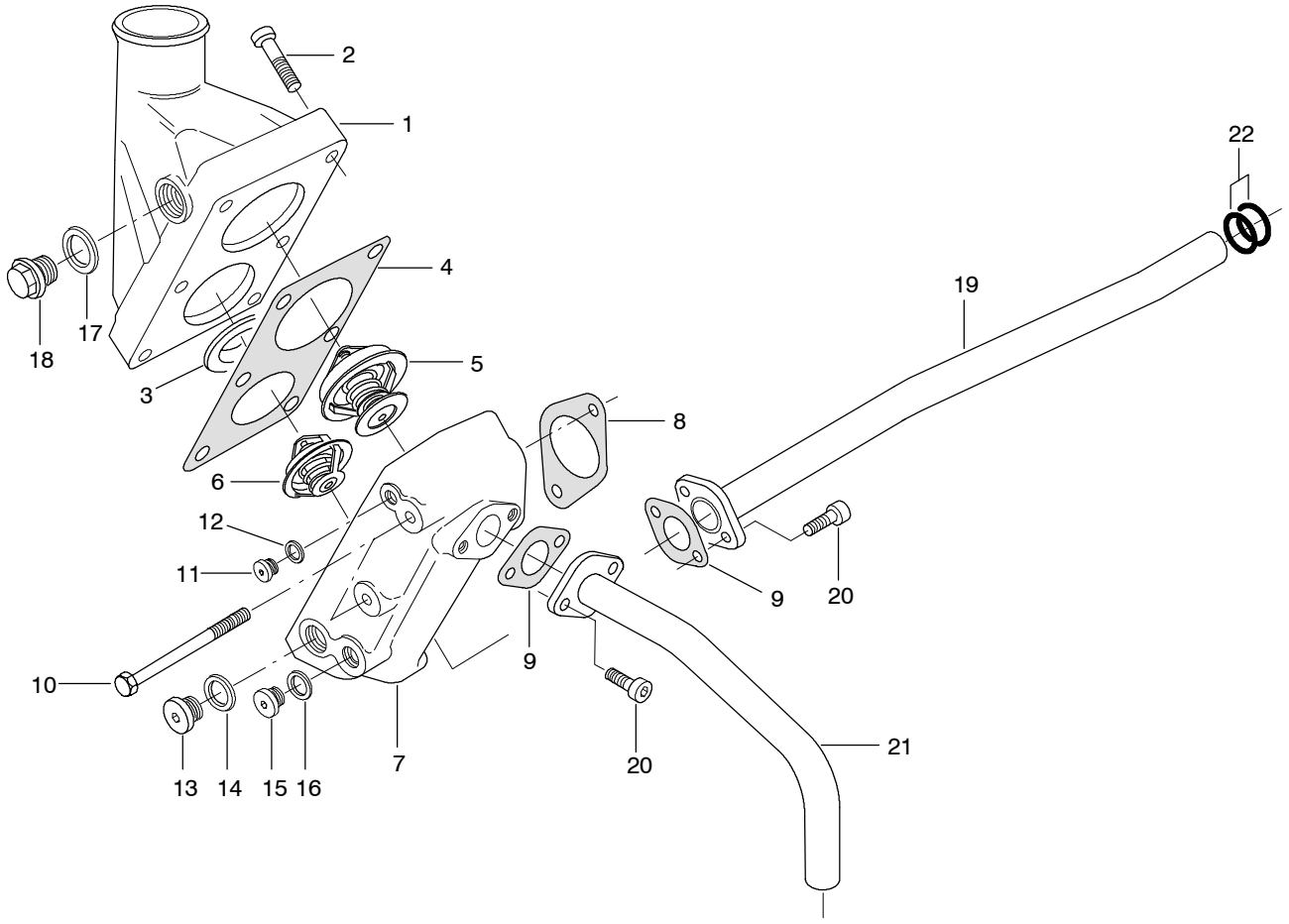

Viite Ref Pos Ref	Tilaus nro Order no Teilnummer Num. de piece	Kpl Qty Anz. Qua	Osan nimi	Description	Teilname	Designation	Huom. Notes Anm. Notes
1	8368 55602	1	Paluuputki	Returning pipe	Rückkehrsrohr	Tuyau de retour	
2	5818 04650	6	Ruuvi	Screw	Schraube	Vis	M8 x 40
3	8363 36425	1	Välirengas	Spacing ring	Zwischenring	Rondelle d'espacement	
4	8368 55603	1	Tiiviste	Gasket	Dichtung	Joint	S1
5	8363 31590	1	Termostaatti	Thermostat	Thermostat	Thermostat	83˚C
6	8360 15156	1	Termostaatti	Thermostat	Thermostat	Thermostat	79˚C
7	8368 55601	1	Pesä	Housing	Gehäuse	Carter	
8	8366 46393	1	Tiiviste	Gasket	Dichtung	Joint	S1
9	8363 22190	2	Tiiviste	Gasket	Dichtung	Joint	S1
10	5298 01550	2	Ruuvi	Screw	Schraube	Vis	M8 x 100
11	6403 25110	1	Tulppa	Plug	Stopfen	Bouchon	
12	6155 71014	1	Tiivisterengas	Seal ring	Dichtring	Rondelle de joint	S1
13	6403 25018	1	Tulppa	Plug	Stopfen	Bouchon	
14	6158 81822	1	Tiivisterengas	Seal ring	Dichtring	Rondelle de joint	S1
15	6403 25014	1	Tulppa	Plug	Stopfen	Bouchon	
16	6158 81418	1	Tiivisterengas	Seal ring	Dichtring	Rondelle de joint	S1
17	6158 82227	1	Tiivisterengas	Seal ring	Dichtring	Rondelle de joint	S1
18	6400 45022	1	Tulppa	Plug	Stopfen	Bouchon	
19	8368 55639	1	Putki	Pipe	Rohr	Tuyau	
20	5818 04600	4	Ruuvi	Screw	Schraube	Vis	M8 x 20
21	8368 55672	1	Putki	Pipe	Rohr	Tuyau	
22	6146 02430	2	O-rengas	O-ring	O-ring	Joint torique	S1

https://truckmanualshub.com/

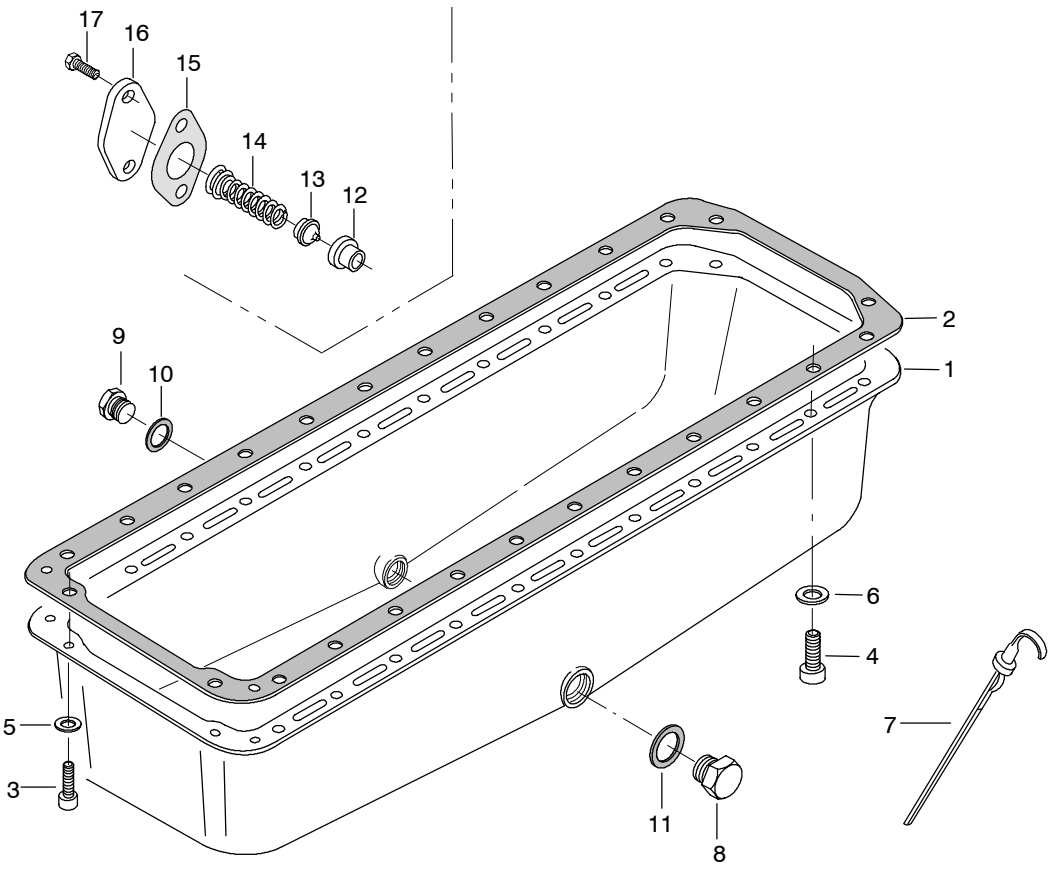

Viite Ref Pos Ref	Tilaus nro Order no Teilnummer Num. de piece	Kpl Qty Anz. Qua	Osan nimi	Description	Teilname	Designation	Huom. Notes Anm. Notes
1	8363 47308	1	Öljypohja	Oil sump	Ölwanne	Carter d'huile	
2	8363 22538	1	Tiiviste	Gasket	Dichtung	Joint	S2
3	5818 04600	4	Ruuvi	Screw	Schraube	Vis	M8 x 20
4	5818 05000	24	Ruuvi	Screw	Schraube	Vis	M10 x 20
5	5009 50800	4	Aluslevy	Washer	Scheibe	Rondelle	
6	5009 51000	24	Aluslevy	Washer	Scheibe	Rondelle	
7	8368 55747	1	Mittatikku	Dipstick	Meßtab	Jauge	
8	6400 45022	1	Tulppa	Plug	Stopfen	Bouchon	
9	8366 55492	1	Tulppa	Plug	Stopfen	Bouchon	
10	6158 81622	1	Tiivisterengas	Seal ring	Dichtring	Rondelle de joint	S2
11	6158 82227	1	Tiivisterengas	Seal ring	Dichtring	Rondelle de joint	S2
	8366 62130	1	Säätöventtiili	Control valve	Regelventil	Soupape de commande	
12	8366 59521	1	+Venttiili-istukka	Valve seat	Ventilsitz	Siège de soupape	
13	8366 59522	1	+Venttiili	Valve	Ventil	Soupape	
14	8368 64056	1	+Jousi	Spring	Feder	Ressort	
15	8363 22190	1	+Tiiviste	Gasket	Dichtung	Joint	S2
16	8366 59524	1	+Kansi	Cover	Deckel	Couvercle	
17	5288 01380	2	+Ruuvi	Screw	Schraube	Vis	M8 x 20

https://truckmanualshub.com/

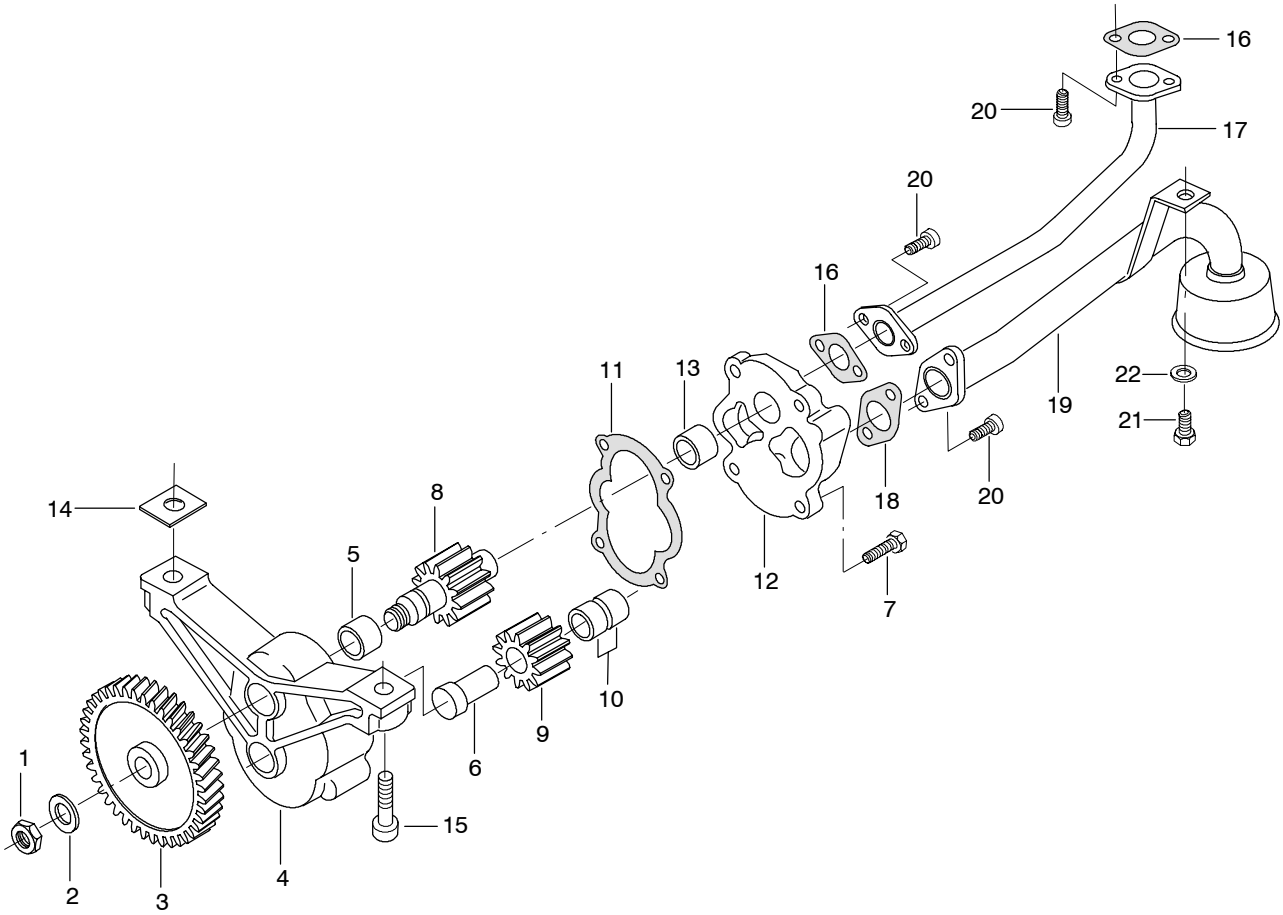

Viite Ref Pos Ref	Tilaus nro Order no Teilnummer Num. de piece	Kpl Qty Anz. Qua	Osan nimi	Description	Teilname	Designation	Huom. Notes Anm. Notes
	8368 55300	1	Öljypumppu	Oil pump	Ölpumpe	Pompe à huile	
1	5048 61000	1	+Mutteri	Nut	Mutter	Ecrou	M10 x 1
2	8361 22910	1	+Aluslevy	Washer	Scheibe	Rondelle	
3	8363 38667	1	+Hammaspyörä	Gear	Zahnrad	Engrenage	
4	8363 38186	1	+Runko	Frame	Rahmen	Châssis	
5	8363 22909	1	++Laakeriholkki	Bushing	Buchse	Bague	
6	8363 22906	1	++Akseli	Shaft	Achse	Arbre	
7	5288 01380	4	+Ruuvi	Screw	Schraube	Vis	M8 x 20
8	8363 38182	1	+Hammaspyörä	Gear	Zahnrad	Engrenage	
9	8363 38180	1	+Hammaspyörä	Gear	Zahnrad	Engrenage	
10	8363 22909	2	++Laakeriholkki	Bushing	Buchse	Bague	
11	8363 38188	1	+Tiiviste	Gasket	Dichtung	Joint	S2
12	8368 55297	1	+Kansi	Cover	Deckel	Couvercle	
13	8363 22909	1	++Laakeriholkki	Bushing	Buchse	Bague	
14	8360 07871	x	Välilevy	Spacing plate	Zwischenplatte	Plaque d'espacement	
15	5818 05050	2	Ruuvi	Screw	Schraube	Vis	M10 x 40
16	8360 08449	2	Tiiviste	Gasket	Dichtung	Joint	S2
17	8368 55673	1	Putki	Pipe	Rohr	Tuyau	
18	8363 38201	1	Tiiviste	Gasket	Dichtung	Joint	S2
19	8368 55674	1	Putki	Pipe	Rohr	Tuyau	
20	5818 04600	6	Ruuvi	Screw	Schraube	Vis	M8 x 20
21	5288 01360	1	Ruuvi	Screw	Schraube	Vis	M8 x 16
22	5001 50840	1	Aluslevy	Washer	Scheibe	Rondelle	

https://truckmanualshub.com/

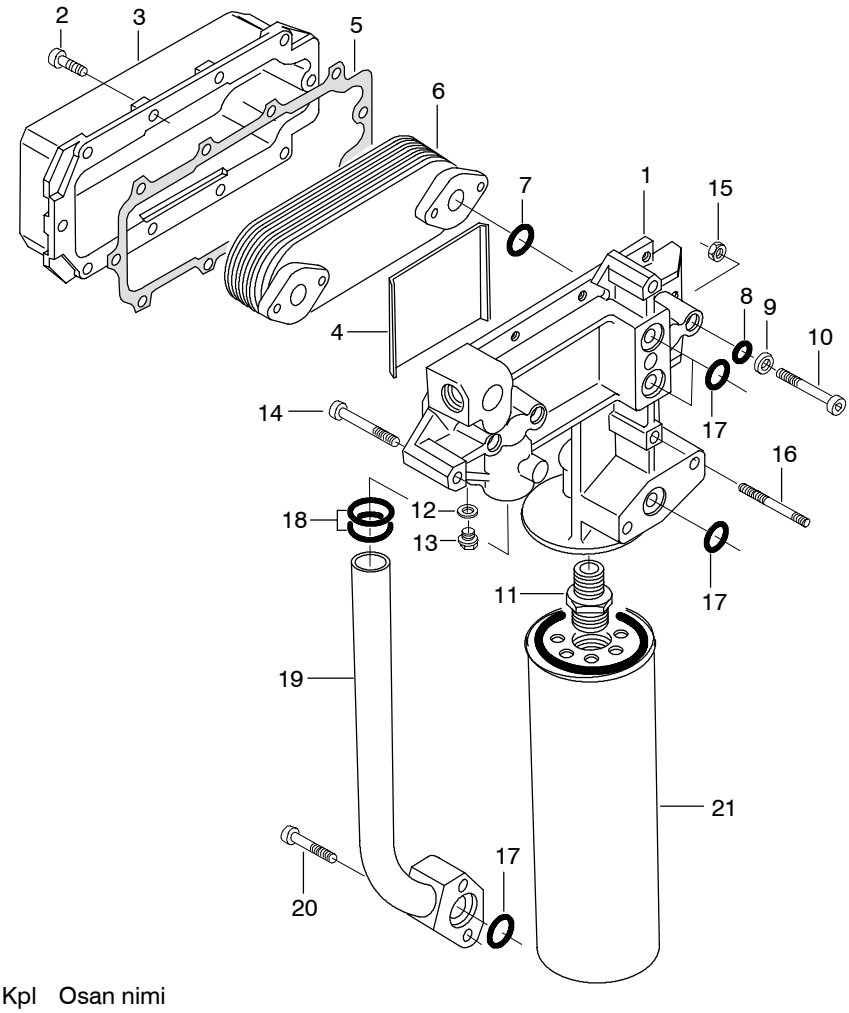

Viite Ref Pos Ref	Tilaus nro Order no Teilnummer Num. de piece	Kpl Qty Anz. Qua	Osan nimi	Description	Teilname	Designation	Huom. Notes Anm. Notes
1	8368 55522	1	Öljynjäähdytin	Oil cooler	Ölkühler	Radiateur huile	
2	5818 04620	10	+Ruuvi	Screw	Schraube	Vis	M8 x 25
3	8368 55519	1	+Kotelo	Housing	Gehäuse	Carter	
4	8368 55521	1	+Ohjauslevy	Guide plate	Steuerplatte	Plaque de guidage	
5	8368 55520	1	+Tiiviste	Gasket	Dichtung	Joint	S2
6	8368 55484	1	+Kenno	Cell	Zelle	Elément	
7	6146 02030	2	+O-rengas	O-ring	O-ring	Joint torique	S2
8	6146 00724	4	+O-rengas	O-ring	O-ring	Joint torique	S2
9	8368 55517	4	+Aluslevy	Washer	Scheibe	Rondelle	
10	5818 04690	4	+Ruuvi	Screw	Schraube	Vis	M8 x 60
11	8363 38512	1	+Kierreliitin	Thereaded nipple	Gedrehte Nippel	Raccord fileté	
12	6158 81216	1	+Tiivisterengas	Seal ring	Dichtring	Rondelle de joint	S2
13	6403 05012	1	+Tulppa	Plug	Stopfen	Bouchon	
14	5818 04690	4	Ruuvi	Screw	Schraube	Vis	M8 x 60
15	5048 00800	1	Mutteri	Nut	Mutter	Ecrou	M8
16	5468 01490	1	Vaarnaruuvi	Stud bolt	Stiftschraube	Goujon	M8 x 70
17	6146 02030	4	O-rengas	O-ring	O-ring	Joint torique	S2
18	6146 02430	2	O-rengas	O-ring	O-ring	Joint torique	S2
19	8368 55523	1	Putki	Pipe	Rohr	Tuyau	
20	5818 04650	2	Ruuvi	Screw	Schraube	Vis	M8 x 40
21	8363 36459	1	Öljynsuodatin	Oil filter	Ölfilter	Filtre à huile	

https://truckmanualshub.com/

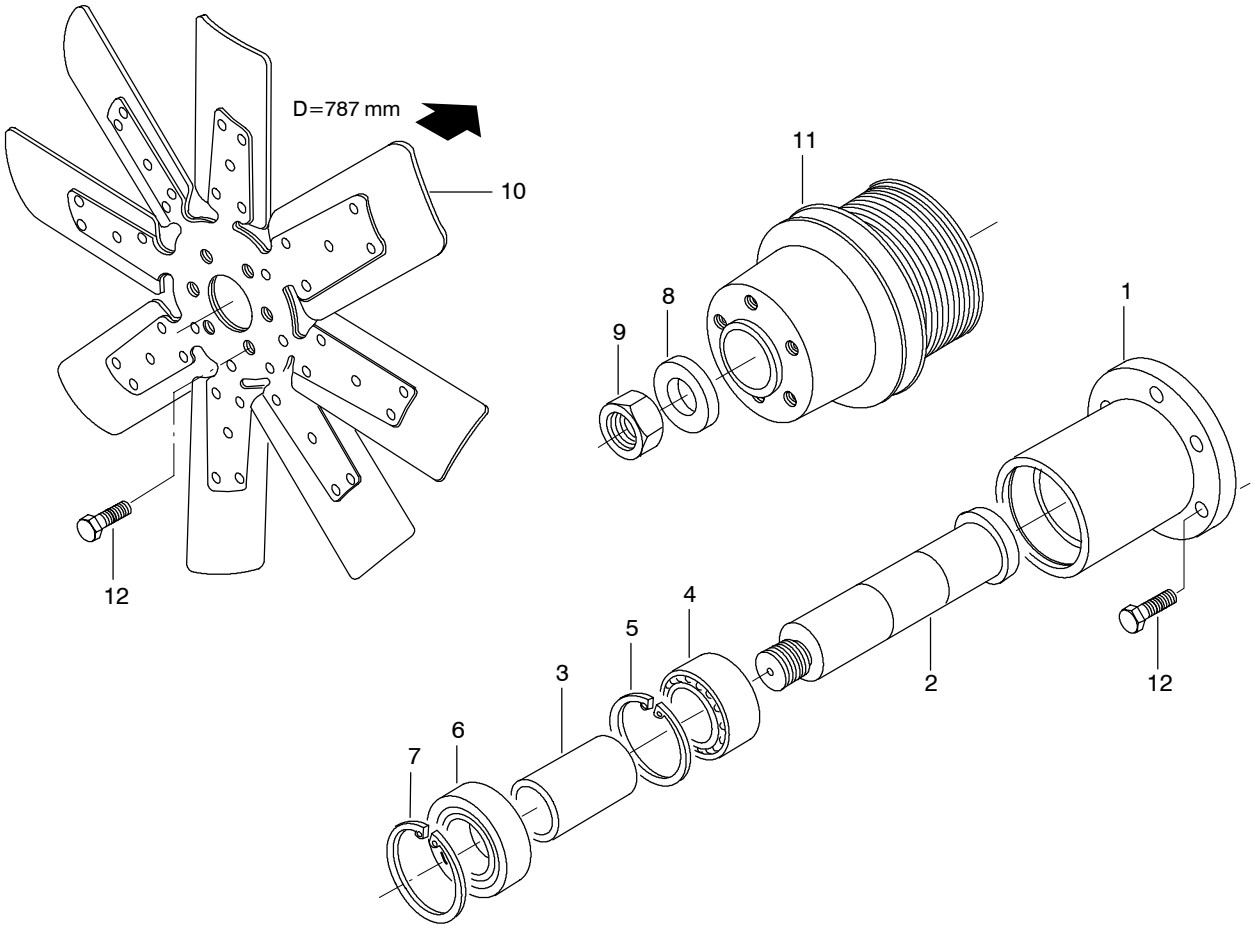

Viite Ref Pos Ref	Tilaus nro Order no Teilnummer Num. de piece	Kpl Qty Anz. Qua	Osan nimi	Description	Teilname	Designation	Huom. Notes Anm. Notes
	8368 55762	1	Käyttölaite	Drive device	Betriebsanlage	Arbre de transmission	
1	8368 55758	1	+Runko	Frame	Rahmen	Châssis	
2	8368 55755	1	+Akseli	Shaft	Achse	Arbre	
3	8368 55757	1	+Holkki	Sleeve	Hülse	Manchon	
4	6100 32060	1	+Laakeri	Bearing	Lager	Roulement	
5	6173 50062	1	+Lukkorengas	Circlip	Sicherungsring	Circlip	
6	6100 63064	1	+Laakeri	Bearing	Lager	Roulement	
7	6173 30072	1	+Lukkorengas	Circlip	Sicherungsring	Circlip	
8	8368 55756	1	+Aluslevy	Washer	Scheibe	Rondelle	
9	5046 02002	1	+Mutteri	Nut	Mutter	Ecrou	M20
10	8368 59665	1	Tuuletin	Fan	Ventilator	Ventilateur	
11	8368 59288	1	Kiilahihnapyörä	V–belt pulley	Keilriemenrad	Poulie courroie conique	
12	5288 01810	12	Ruuvi	Screw	Schraube	Vis	M10 x 30

https://truckmanualshub.com/

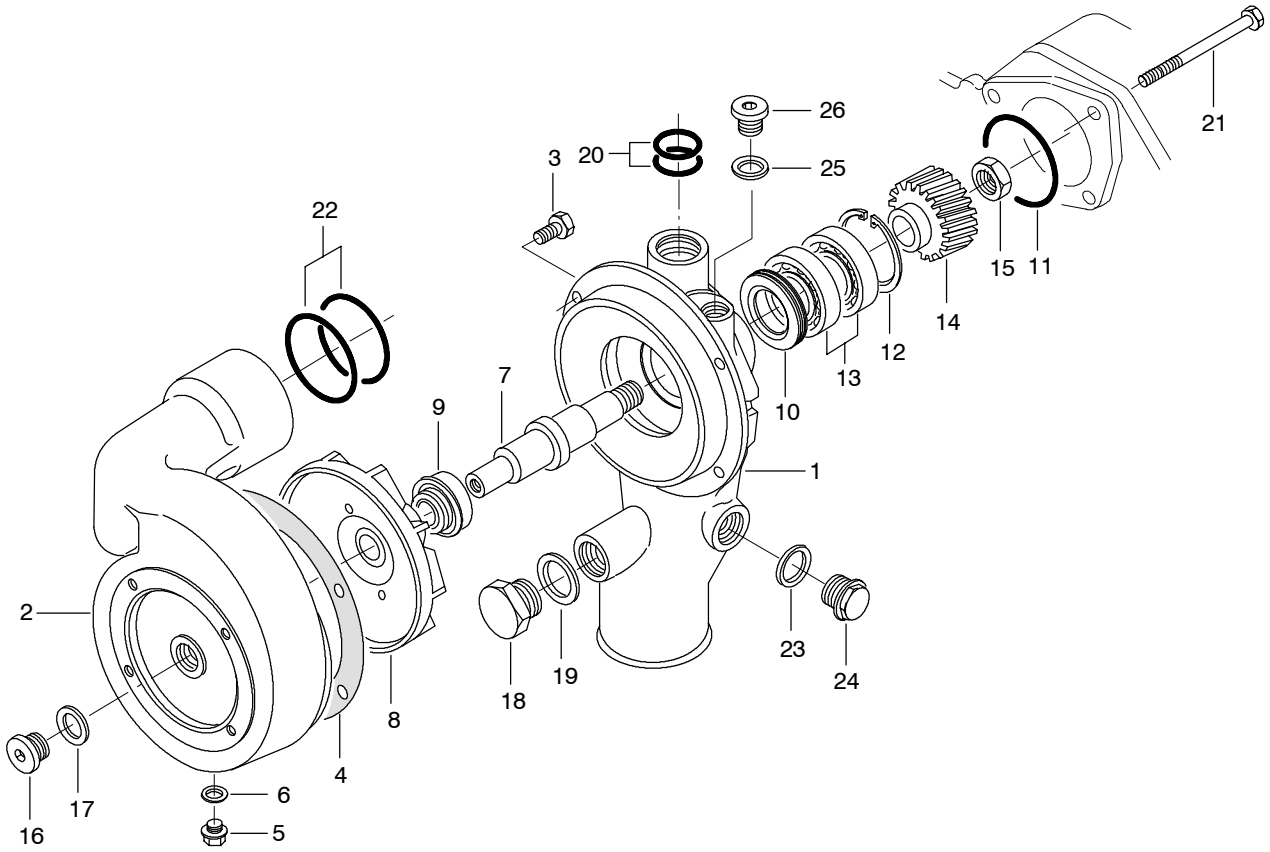

Viite Ref Pos Ref	Tilaus nro Order no Teilnummer Num. de piece	Kpl Qty Anz. Qua	Osan nimi	Description	Teilname	Designation	Huom. Notes Anm. Notes
	8368 59202	1	Jäähdytyspumppu	Coolant pump	Kühlerpumpe	Pompe à eau	
1	8368 59457	1	+Runko	Frame	Rahmen	Châssis	
2	8368 59170	1	+Kotelo	Housing	Gehäuse	Carter	
3	5288 01362	4	+Ruuvi	Screw	Schraube	Vis	M8 x 16
4	8368 55625	1	+Tiiviste	Gasket	Dichtung	Joint	K
5	6403 05012	1	+Tulppa	Plug	Stopfen	Bouchon	
6	6158 81216	1	+Tiivisterengas	Seal ring	Dichtring	Rondelle de joint	K
7	8368 59456	1	+Akseli	Shaft	Achse	Arbre	K
8	8368 66735	1	+Siipipyörä	Blade wheel	Flügelrad	Turbine	K
9	8368 59452	1	+Tiiviste	Gasket	Dichtung	Joint	K
10	6147 03247	1	+Akselitiiviste	Oil seal	Öldichtung	Joint d'huile	K
11	6146 06230	1	+O-rengas	O-ring	O-ring	Joint torique	K,S2
12	6173 30052	1	+Lukkorengas	Circlip	Sicherungsring	Circlip	K
13	6100 72050	2	+Laakeri	Bearing	Lager	Roulement	K
14	8368 55569	1	+Hammaspyörä	Gear	Zahnrad	Engrenage	
15	5046 01600	1	+Mutteri	Nut	Mutter	Ecrou	K
16	6403 25018	1	+Tulppa	Plug	Stopfen	Bouchon	
17	6158 81822	1	+Tiivisterengas	Seal ring	Dichtring	Rondelle de joint	K
18	6400 45126	1	+Tulppa	Plug	Stopfen	Bouchon	
19	6158 92631	1	+Tiivisterengas	Seal ring	Dichtring	Rondelle de joint	K
20	6146 02430	2	O-rengas	O-ring	O-ring	Joint torique	K,S1
21	5298 01530	3	Ruuvi	Screw	Schraube	Vis	M8 x 90
22	6146 04958	2	O-rengas	O-ring	O-ring	Joint torique	K,S2
23	6158 82227	1	Tiivisterengas	Seal ring	Dichtring	Rondelle de joint	S2
24	6400 45022	1	Tulppa	Plug	Stopfen	Bouchon	
25	6158 81822	1	Tiivisterengas	Seal ring	Dichtring	Rondelle de joint	S2
26	6403 25018	1	Tulppa	Plug	Stopfen	Bouchon	
	8368 62271	1	Korjaussarja	Repair kit	Reparatursatz	Kit de réparation	**K**

https://truckmanualshub.com/

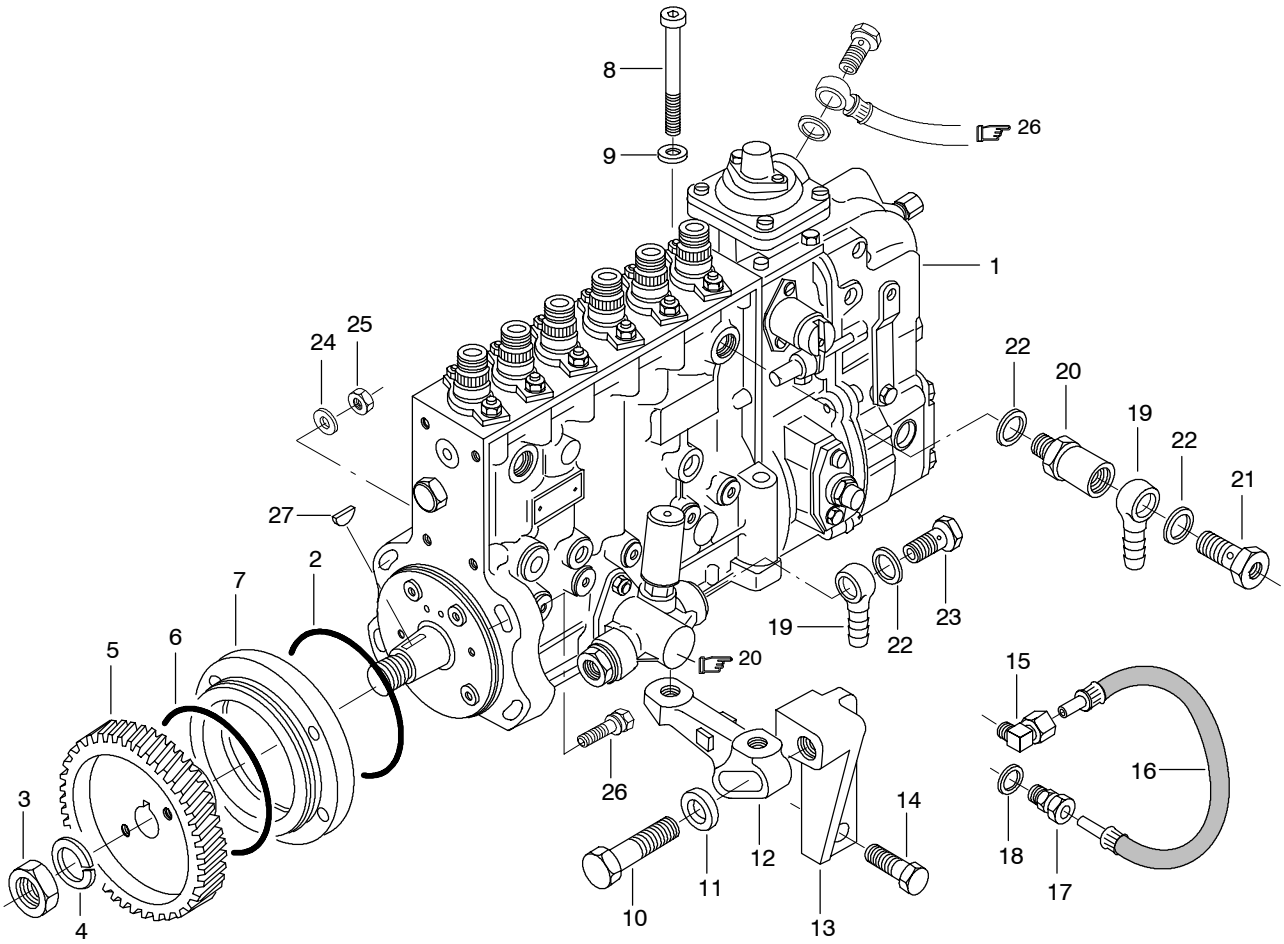

Viite Ref Pos Ref	Tilaus nro Order no Teilnummer Num. de piece	Kpl Qty Anz. Qua	Osan nimi	Description	Teilname	Designation	Huom. Notes Anm. Notes
1	8368 54740	1	Ruiskutuspumppu	Injection pump	Einspritzpumpen	Pompe d'injection	/A
2	6146 09930	1	+O-rengas	O-ring	O-ring	Joint torique	S2
3	5056 12000	1	+Mutteri	Nut	Mutter	Ecrou	
4	5004 52000	1	+Aluslevy	Washer	Scheibe	Rondelle	
5	8368 64196	1	Hammaspyörä	Gear	Zahnrad	Engrenage	
6	6146 09930	1	O-rengas	O-ring	O-ring	Joint torique	S2
7	8368 55996	1	Rengas	Ring	Ring	Anneau	
8	5818 05150	2	Ruuvi	Screw	Schraube	Vis	M10 x 90
9	5001 51050	2	Aluslevy	Washer	Scheibe	Rondelle	
10	5298 03072	1	Ruuvi	Screw	Schraube	Vis	M16 x 60
11	8366 55994	1	Aluslevy	Washer	Scheibe	Rondelle	
12	8368 55987	1	Tuki	Support	Stütze	Support	
13	8368 55993	1	Tuki	Support	Stütze	Support	
14	5288 02640	2	Ruuvi	Screw	Schraube	Vis	M14 x 45
15	6411 66006	1	Liitin	Union	Verbindung	Raccord	
16	8361 20491	1	Putki	Pipe	Rohr	Tuyau	
17	6410 86006	1	Liitin	Union	Verbindung	Raccord	
18	6158 71014	1	Tiivisterengas	Seal ring	Dichtring	Rondelle de joint	S2
19	6402 55210	2	Putki	Pipe	Rohr	Tuyau	
20	8363 30959	1	Ylivuotoventtiili	Overflow valve	Überflußventil	Soupape de trop-plein	
21	8360 07420	1	Ruuvi	Screw	Schraube	Vis	
22	6158 81420	5	Tiivisterengas	Seal ring	Dichtring	Rondelle de joint	S2
23	6404 35010	1	Ruuvi	Screw	Schraube	Vis	
24	5000 51052	3	Aluslevy	Washer	Scheibe	Rondelle	
25	5046 01000	3	Mutteri	Nut	Mutter	Ecrou	M10
26	8366 59346	1	Ruuvi	Screw	Schraube	Vis	
27	6033 05650	1	Kiila	Key	Keil	Clef	

https://truckmanualshub.com/

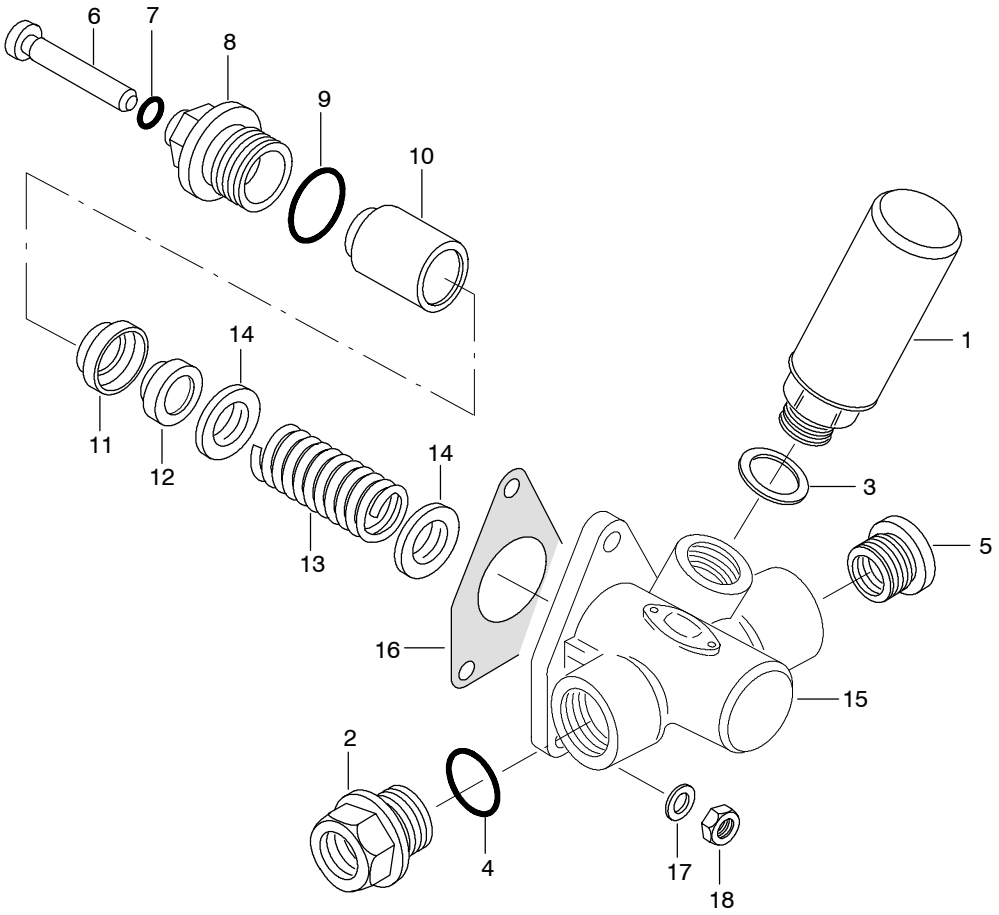

Viite Ref Pos Ref	Tilaus nro Order no Teilnummer Num. de piece	Kpl Qty Anz. Qua	Osan nimi	Description	Teilname	Designation	Huom. Notes Anm. Notes
	8363 40066	1	Siirtopumppu	Feed pump	Förderpumpe	Pompe d'alimentation	
1	8353 39884	1	+Käsipumppu	Hand pump	Handpumpe	Pompe manuelle	
2	8353 40971	1	+Liitin	Union	Verbindung	Raccord	
3	6158 81620	1	+Tiivisterengas	Seal ring	Dichtring	Rondelle de joint	
4	8353 40972	1	+O-rengas	O-ring	O-ring	Joint torique	
5	8363 40067	1	+Kierreliitin	Thereaded nipple	Gedrehte Nippel	Raccord fileté	
6	8363 40068	1	+Nostin	Lifting lever	Hebel	Barre	
7	8361 39015	1	+O-rengas	O-ring	O-ring	Joint torique	
8	8363 40069	1	+Nostinrunko	Tappet housing	Hebergehäuse	Carter	
9	8353 39876	1	+O-rengas	O-ring	O-ring	Joint torique	
10	8353 39877	1	+Mäntä	Piston	Kolben	Piston	
11	8353 39882	1	+Tiivisterengas	Seal ring	Dichtring	Rondelle de joint	
12	8353 39880	1	+Venttiili	Valve	Ventil	Soupape	
13	8353 39878	1	+Jousi	Spring	Feder	Ressort	
14	8353 39879	1	+Jousilautanen	Spring plate	Federteller	Plaque de ressort	
15		1	+Runko	Frame	Rahmen	Châssis	
16	8363 29194	1	Tiiviste	Gasket	Dichtung	Joint	
17	5004 50602	3	Aluslevy	Washer	Scheibe	Rondelle	
18	5046 00602	3	Mutteri	Nut	Mutter	Ecrou	M6

https://truckmanualshub.com/

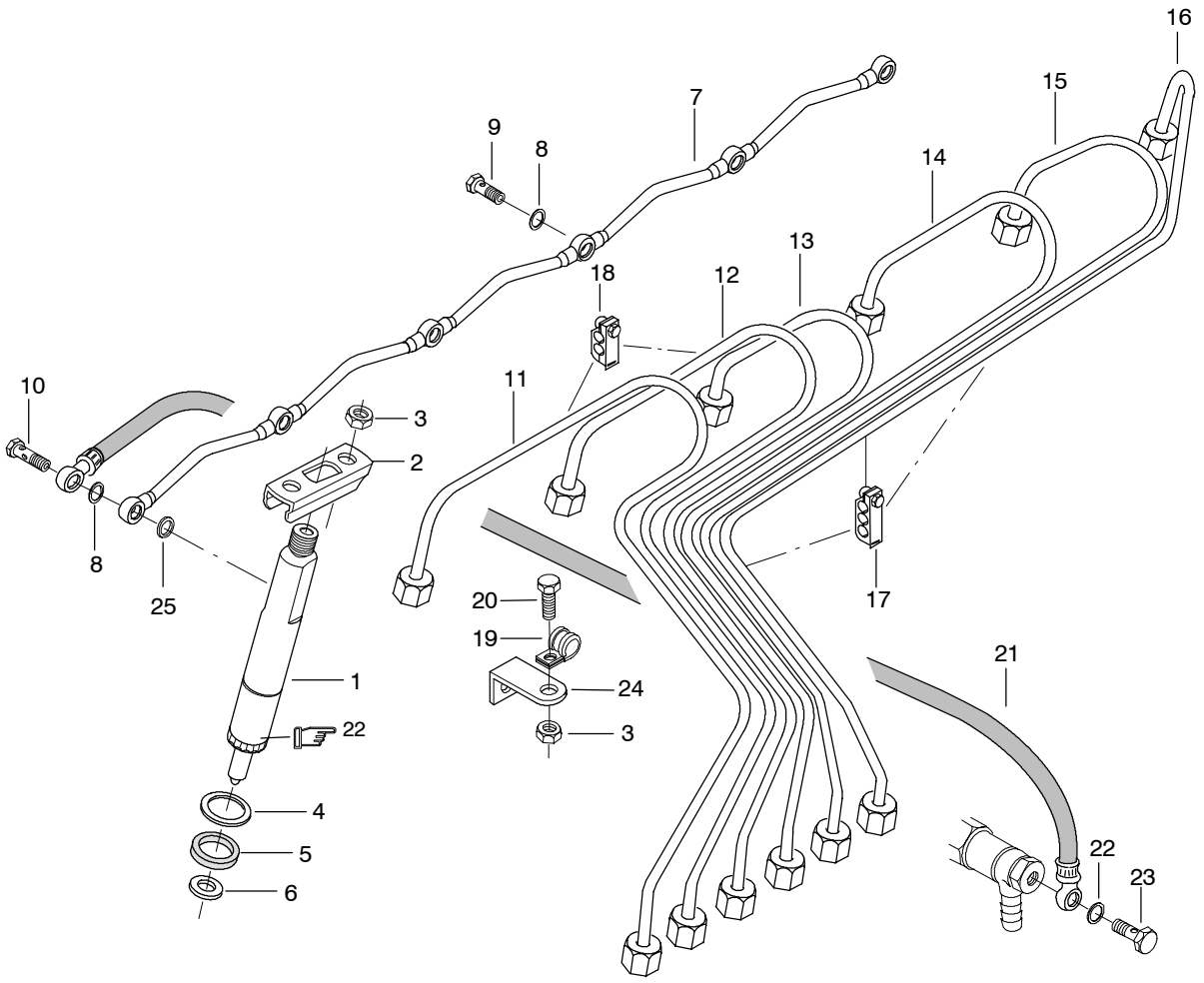

Viite Ref Pos Ref	Tilaus nro Order no Teilnummer Num. de piece	Kpl Qty Anz. Qua	Osan nimi	Description	Teilname	Designation	Huom. Notes Anm. Notes
1	8363 54615	6	Sumutin	Injector	Zerstäuber	Injecteur	*22
2	8353 31103	6	Kiinnitin	Fastener	Halter	Fixation	
3	5048 00800	13	Mutteri	Nut	Mutter	Ecrou	M8
4	8366 52170	6	Aluslevy	Washer	Scheibe	Rondelle	
5	8353 36276	6	Kumirengas	Rubber ring	Gummiring	Anneau de caoutchouc	S1
6	8999 01495	6	Tiivisterengas	Seal ring	Dichtring	Rondelle de joint	S1
7	8363 55330	1	Putki	Pipe	Rohr	Tuyau	
8	6158 70710	7	Tiivisterengas	Seal ring	Dichtring	Rondelle de joint	S1
9	8353 31289	5	Ruuvi	Screw	Schraube	Vis	
10	8353 36943	1	Ruuvi	Screw	Schraube	Vis	
	8368 66606	1	Ruiskutusputkisarja	Delivery pipe assy	Einspritzrohrsatz	Jeu tuyaux d'injection	
11		1	+PA-putki, 1-sylinteri	Delivery pipe, 1-cyl.	Druckrohr, 1-Zylinder	Tuyau, 1 cyl.	
12		1	+PA-putki, 2-sylinteri	Delivery pipe, 2-cyl.	Druckrohr, 2-Zylinder	Tuyau, 2 cyl.	
13		1	+PA-putki, 3-sylinteri	Delivery pipe, 3-cyl.	Druckrohr, 3-Zylinder	Tuyau, 3 cyl.	
14		1	+PA-putki, 4-sylinteri	Delivery pipe, 4-cyl.	Druckrohr, 4-Zylinder	Tuyau, 4 cyl.	
15		1	+PA-putki, 5-sylinteri	Delivery pipe, 5-cyl.	Druckrohr, 5-Zylinder	Tuyau, 5 cyl.	
16		1	+PA-putki, 6-sylinteri	Delivery pipe, 6-cyl.	Druckrohr, 6-Zylinder	Tuyau, 6 cyl.	
17	8366 64518	8	+Side	Band	Binde	Bande	
18	8366 64517	4	+Side	Band	Binde	Bande	
19	6020 60610	1	Side	Band	Binde	Bande	
20	5288 01400	1	Ruuvi	Screw	Schraube	Vis	M8 x 25
21	8366 59057	1	Putki	Pipe	Rohr	Tuyau	
22	6158 70812	2	Tiivisterengas	Seal ring	Dichtring	Rondelle de joint	
23	6404 35005	1	Ruuvi	Screw	Schraube	Vis	
24	8361 24941	1	Tuki	Support	Stütze	Support	
25	8363 55435	6	Tiivisterengas	Seal ring	Dichtring	Rondelle de joint	

https://truckmanualshub.com/

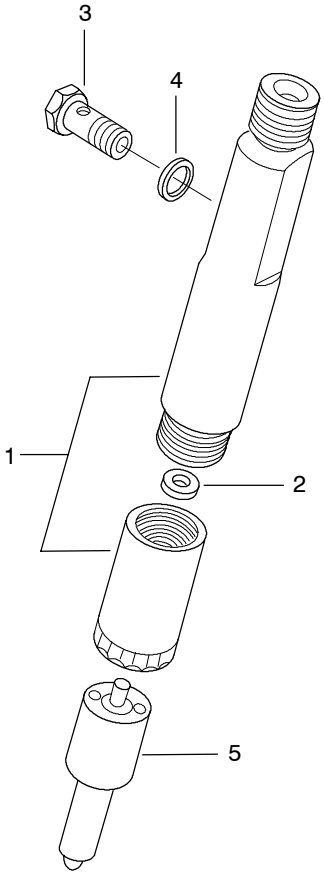

Viite Ref Pos Ref	Tilaus nro Order no Teilnummer Num. de piece	Kpl Qty Anz. Qua	Osan nimi	Description	Teilname	Designation	Huom. Notes Anm. Notes
	8363 54615	1	Sumutin	Injector	Zerstäuber	Injecteur	**250bar**
1		1	+Runko	Frame	Rahmen	Châssis	
2	8363 40907	x	++Asetuslevy	Adjusting plate	Einstellplatte	Plaque de réglage	1,00 mm
	8363 40908	x	++Asetuslevy	Adjusting plate	Einstellplatte	Plaque de réglage	1,02 mm
	8363 40909	x	++Asetuslevy	Adjusting plate	Einstellplatte	Plaque de réglage	1,04 mm
	8363 40910	x	++Asetuslevy	Adjusting plate	Einstellplatte	Plaque de réglage	1,06 mm
	8363 40911	x	++Asetuslevy	Adjusting plate	Einstellplatte	Plaque de réglage	1,08 mm
	8363 40912	x	++Asetuslevy	Adjusting plate	Einstellplatte	Plaque de réglage	1,10 mm
	8363 40913	x	++Asetuslevy	Adjusting plate	Einstellplatte	Plaque de réglage	1,12 mm
	8363 40914	x	++Asetuslevy	Adjusting plate	Einstellplatte	Plaque de réglage	1,14 mm
	8363 40915	x	++Asetuslevy	Adjusting plate	Einstellplatte	Plaque de réglage	1,16 mm
	8363 40916	x	++Asetuslevy	Adjusting plate	Einstellplatte	Plaque de réglage	1,18 mm
	8363 40917	x	++Asetuslevy	Adjusting plate	Einstellplatte	Plaque de réglage	1,20 mm
	8363 40918	x	++Asetuslevy	Adjusting plate	Einstellplatte	Plaque de réglage	1,26 mm
	8363 40919	x	++Asetuslevy	Adjusting plate	Einstellplatte	Plaque de réglage	1,30 mm
	8363 40920	x	++Asetuslevy	Adjusting plate	Einstellplatte	Plaque de réglage	1,40 mm
	8363 40921	x	++Asetuslevy	Adjusting plate	Einstellplatte	Plaque de réglage	1,90 mm
	8363 40922	x	++Asetuslevy	Adjusting plate	Einstellplatte	Plaque de réglage	1,92 mm
	8363 40923	x	++Asetuslevy	Adjusting plate	Einstellplatte	Plaque de réglage	1,94 mm
	8363 40924	x	++Asetuslevy	Adjusting plate	Einstellplatte	Plaque de réglage	1,96 mm
	8363 40925	x	++Asetuslevy	Adjusting plate	Einstellplatte	Plaque de réglage	1,98 mm
3	8353 31289	1	++Ruuvi	Screw	Schraube	Vis	
4	6158 70710	2	++Tiivisterengas	Seal ring	Dichtring	Rondelle de joint	
5	8363 54611	1	+Suutin	Nozzle	Düse	Buse	

https://truckmanualshub.com/

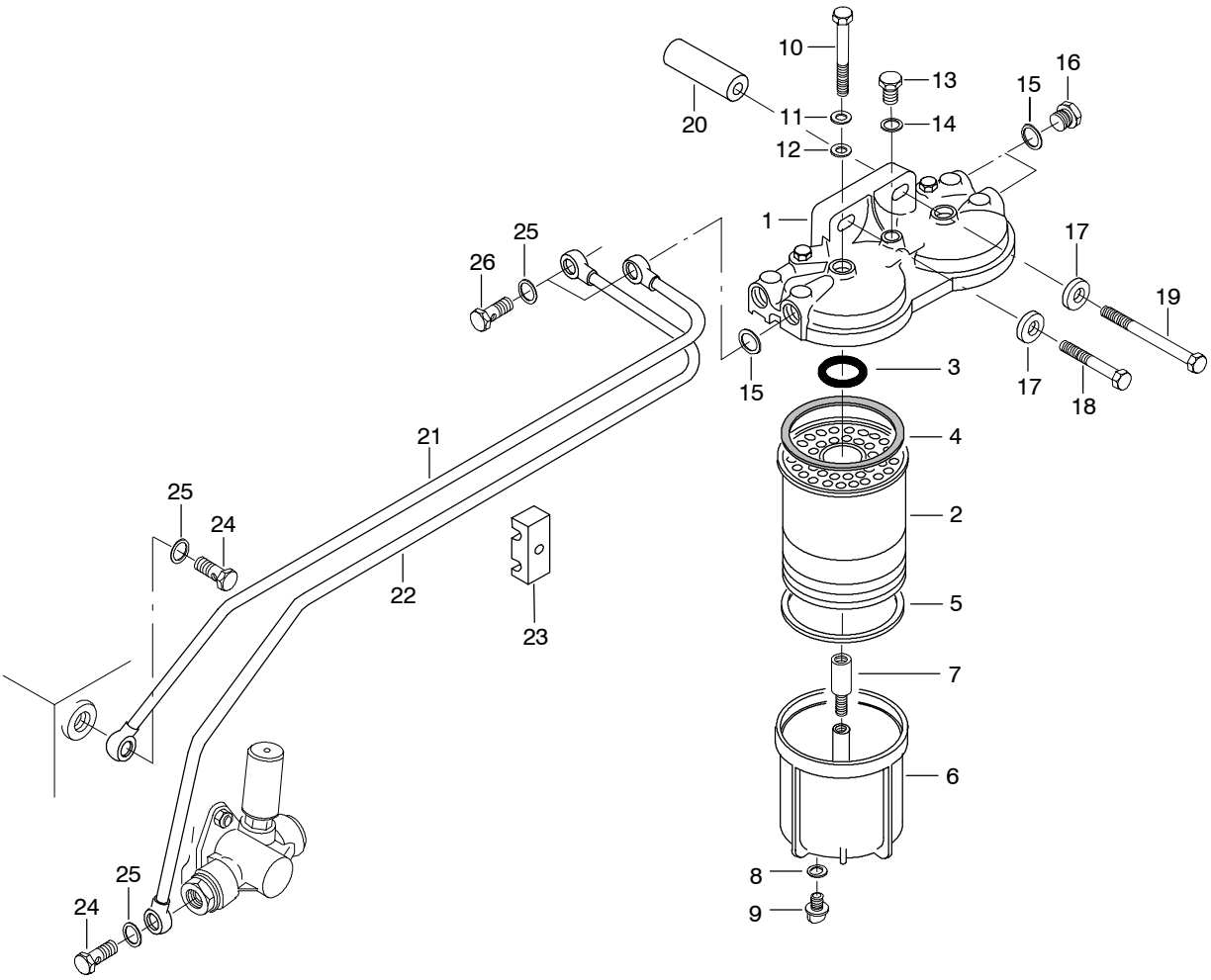

Viite Ref Pos Ref	Tilaus nro Order no Teilnummer Num. de piece	Kpl Qty Anz. Qua	Osan nimi	Description	Teilname	Designation	Huom. Notes Anm. Notes
	8363 39370	1	Polttoainesuodatin	Fuel filter	Kraftstoffilter	Filtre à carburant	
1	8360 15959	1	+Kansi	Cover	Deckel	Couvercle	
2	8363 39371	2	+Suodinkenno	Filter element	Filterelement	Elément de filtre	
3	8360 15142	2	++O-rengas	O-ring	O-ring	Joint torique	
4	8353 30014	2	++Tiivisterengas	Seal ring	Dichtring	Rondelle de joint	
5	8353 30015	2	++Tiivisterengas	Seal ring	Dichtring	Rondelle de joint	
6	8363 40045	2	+Sakkakuppi	Sediment bowl	Schlammraum	Bol de sédiments	
7	8363 39372	2	+Jatkokappale	Extension	Verlängerungsstück	Extension	
8	8360 15147	2	+Tiivisterengas	Seal ring	Dichtring	Rondelle de joint	
9	8360 15148	2	+Tulppa	Plug	Stopfen	Bouchon	
10	8360 15149	2	+Ruuvi	Screw	Schraube	Vis	
11	8360 15918	2	+Aluslevy	Washer	Scheibe	Rondelle	
12	8360 15919	2	+O-rengas	O-ring	O-ring	Joint torique	
13	8360 15958	1	+Ruuvi	Screw	Schraube	Vis	
14	6155 71014	1	+Tiivisterengas	Seal ring	Dichtring	Rondelle de joint	S1
15	6155 81317	4	Tiivisterengas	Seal ring	Dichtring	Rondelle de joint	S1
16	8361 17323	2	Tulppa	Plug	Stopfen	Bouchon	
17	8361 20989	2	Aluslevy	Washer	Scheibe	Rondelle	
18	5288 01420	1	Ruuvi	Screw	Schraube	Vis	M8 x 35
19	5298 01550	1	Ruuvi	Screw	Schraube	Vis	M8 x 100
20	8368 59009	1	Holkki	Sleeve	Hülse	Manchon	
21	8368 55989	1	Putki	Pipe	Rohr	Tuyau	
22	8368 55988	1	Putki	Pipe	Rohr	Tuyau	
23	8366 55527	2	Side	Band	Binde	Bande	
24	6404 35010	2	Ruuvi	Screw	Schraube	Vis	
25	6158 81418	6	Tiivisterengas	Seal ring	Dichtring	Rondelle de joint	S1
26	8364 29560	2	Ruuvi	Screw	Schraube	Vis	

https://truckmanualshub.com/

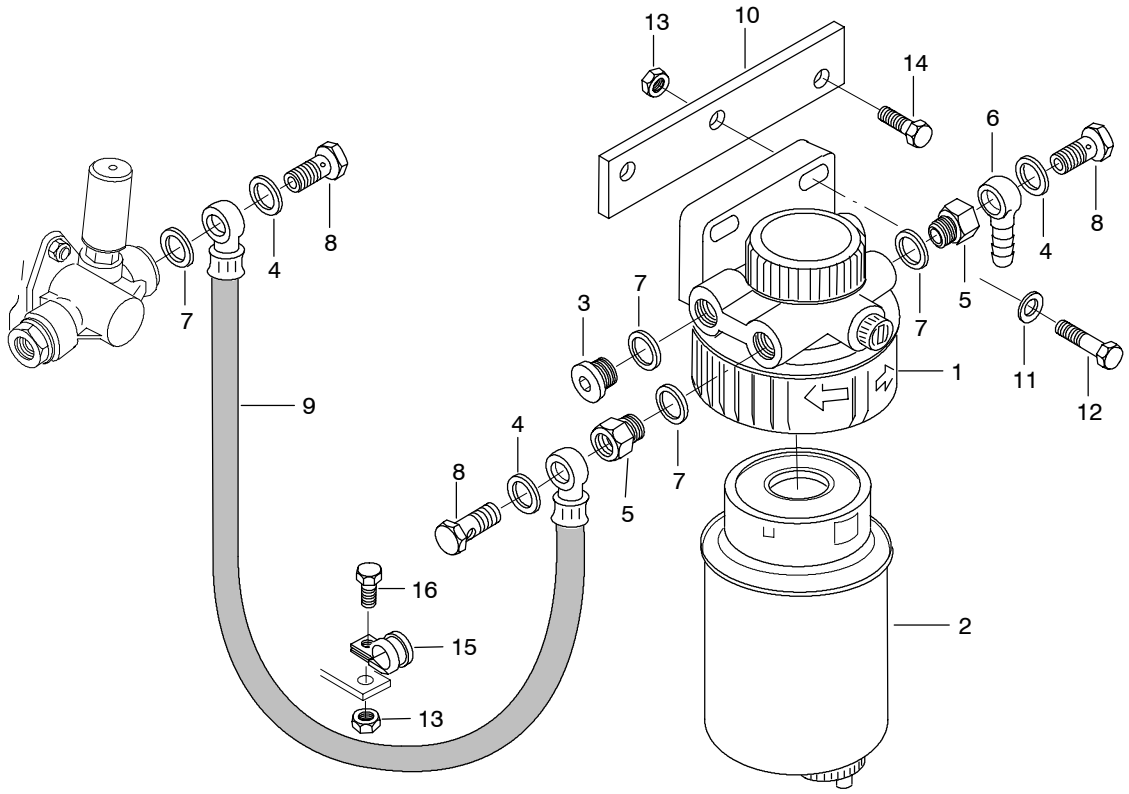

Viite Ref Pos Ref	Tilaus nro Order no Teilnummer Num. de piece	Kpl Qty Anz. Qua	Osan nimi	Description	Teilname	Designation	Huom. Notes Anm. Notes
1	8368 59301	1	Esisuodatin	Prefilter	Vorfilter	Préfiltre	
2	8368 59302	1	+Elementti	Element	Element	Élément	
3	6403 25014	2	Tulppa	Plug	Stopfen	Bouchon	
4	6158 81418	5	Tiivisterengas	Seal ring	Dichtring	Rondelle de joint	S2
5	8363 36934	2	Kierreliitin	Thereaded nipple	Gedrehte Nippel	Raccord fileté	
6	6402 55210	1	Putki	Pipe	Rohr	Tuyau	
7	6158 81420	5	Tiivisterengas	Seal ring	Dichtring	Rondelle de joint	S2
8	6404 35010	3	Ruuvi	Screw	Schraube	Vis	
9	8366 64071	1	Letku	Hose	Schlauch	Tuyau flexible	
10	8368 52232	1	Teline	Bracket	Gestell	Support	
11	5001 50842	2	Aluslevy	Washer	Scheibe	Rondelle	
12	5288 01410	2	Ruuvi	Screw	Schraube	Vis	M8 x 30
13	5048 00800	2	Mutteri	Nut	Mutter	Ecrou	M8
14	5288 01380	1	Ruuvi	Screw	Schraube	Vis	M8 x 20
15	6020 70815	1	Side	Band	Binde	Bande	
16	5288 01360	1	Ruuvi	Screw	Schraube	Vis	M8 x 16

https://truckmanualshub.com/

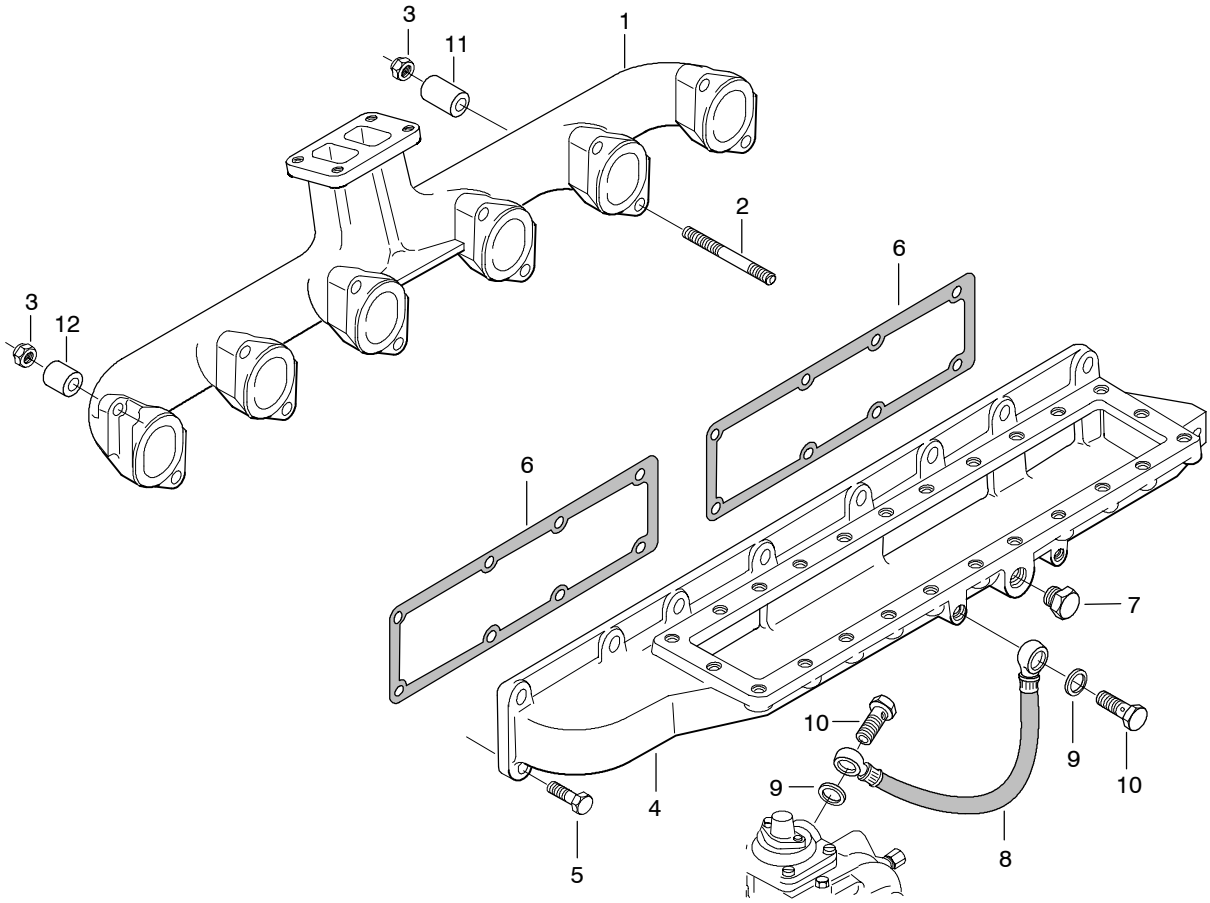

Viite Ref Pos Ref	Tilaus nro Order no Teilnummer Num. de piece	Kpl Qty Anz. Qua	Osan nimi	Description	Teilname	Designation	Huom. Notes Anm. Notes
1	8368 67065	1	Poistosarja	Exhaust manifold	Auspuffkrümmer	Collecteur échappement	
2	8368 59188	12	Vaarnaruuvi	Stud bolt	Stiftschraube	Goujon	
3	5136 01002	12	Mutteri	Nut	Mutter	Ecrou	
4	8368 55552	1	Imusarja	Intake manifold	Saugleitung	Collecteur d'admission	
5	5288 01400	16	Ruuvi	Screw	Schraube	Vis	M8 x 25
6	8368 47496	2	Tiiviste	Gasket	Dichtung	Joint	S1
7	8361 14958	1	Tulppa	Plug	Stopfen	Bouchon	
8	8366 59056	1	Putki	Pipe	Rohr	Tuyau	
9	6158 81216	4	Tiivisterengas	Seal ring	Dichtring	Rondelle de joint	S1
10	6404 35008	2	Ruuvi	Screw	Schraube	Vis	
11	8366 64013	10	Holkki	Sleeve	Hülse	Manchon	L=45
12	8366 64012	2	Holkki	Sleeve	Hülse	Manchon	L=33

https://truckmanualshub.com/

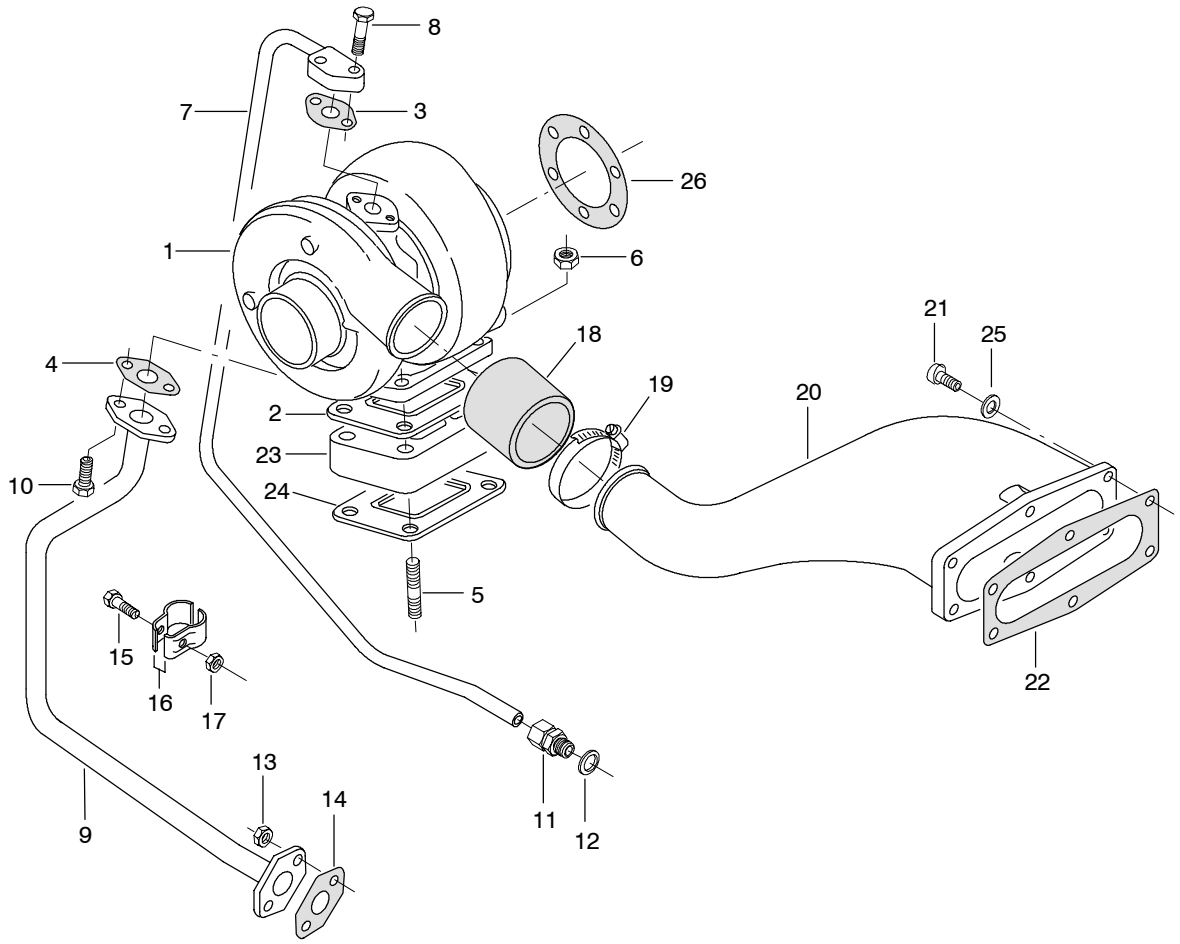

Viite Ref Pos Ref	Tilaus nro Order no Teilnummer Num. de piece	Kpl Qty Anz. Qua	Osan nimi	Description	Teilname	Designation	Huom. Notes Anm. Notes
1	8363 40799	1	Ahdin	Turbocharger	Turbolader	Turbocompresseur	
2	8363 16726	1	+Tiiviste	Gasket	Dichtung	Joint	S1
3	8363 08344	1	+Tiiviste	Gasket	Dichtung	Joint	S1
4	8363 24580	1	+Tiiviste	Gasket	Dichtung	Joint	S1
5	5468 01840	4	Vaarnaruuvi	Stud bolt	Stiftschraube	Goujon	M10 x 45
6	5216 01000	4	Mutteri	Nut	Mutter	Ecrou	M10
7	8368 59621	1	Putki	Pipe	Rohr	Tuyau	
8	5288 01410	2	Ruuvi	Screw	Schraube	Vis	M8 x 30
9	8368 59622	1	Putki	Pipe	Rohr	Tuyau	
10	5288 01380	2	Ruuvi	Screw	Schraube	Vis	M8 x 20
11	6410 86012	1	Liitin	Union	Verbindung	Raccord	
12	6158 81620	1	Tiivisterengas	Seal ring	Dichtring	Rondelle de joint	S1
13	5048 00800	2	Mutteri	Nut	Mutter	Ecrou	
14	8363 24580	1	Tiiviste	Gasket	Dichtung	Joint	S1
15	5298 01112	1	Ruuvi	Screw	Schraube	Vis	M6 x 30
16	8353 24324	2	Side	Band	Binde	Bande	
17	5046 00602	1	Mutteri	Nut	Mutter	Ecrou	M6
18	8361 28181	1	Kumiputki	Rubber pipe	Gummirohr	Tuyau de caoutchouc	
19	6020 83550	2	Kiristysvyö	Clamp	Binder	Agrafe	
20	8368 59211	1	Putki	Pipe	Rohr	Tuyau	
21	5818 04580	6	Ruuvi	Screw	Schraube	Vis	M8 x 16
22	8368 55744	1	Tiiviste	Gasket	Dichtung	Joint	S1
23	8368 55630	1	Laippa	Flange	Flansch	Bride	
24	8363 16726	1	Tiiviste	Gasket	Dichtung	Joint	S1
25	5009 50802	6	Aluslevy	Washer	Scheibe	Rondelle	
26	8363 38985	1	Tiiviste	Gasket	Dichtung	Joint	S1

https://truckmanualshub.com/

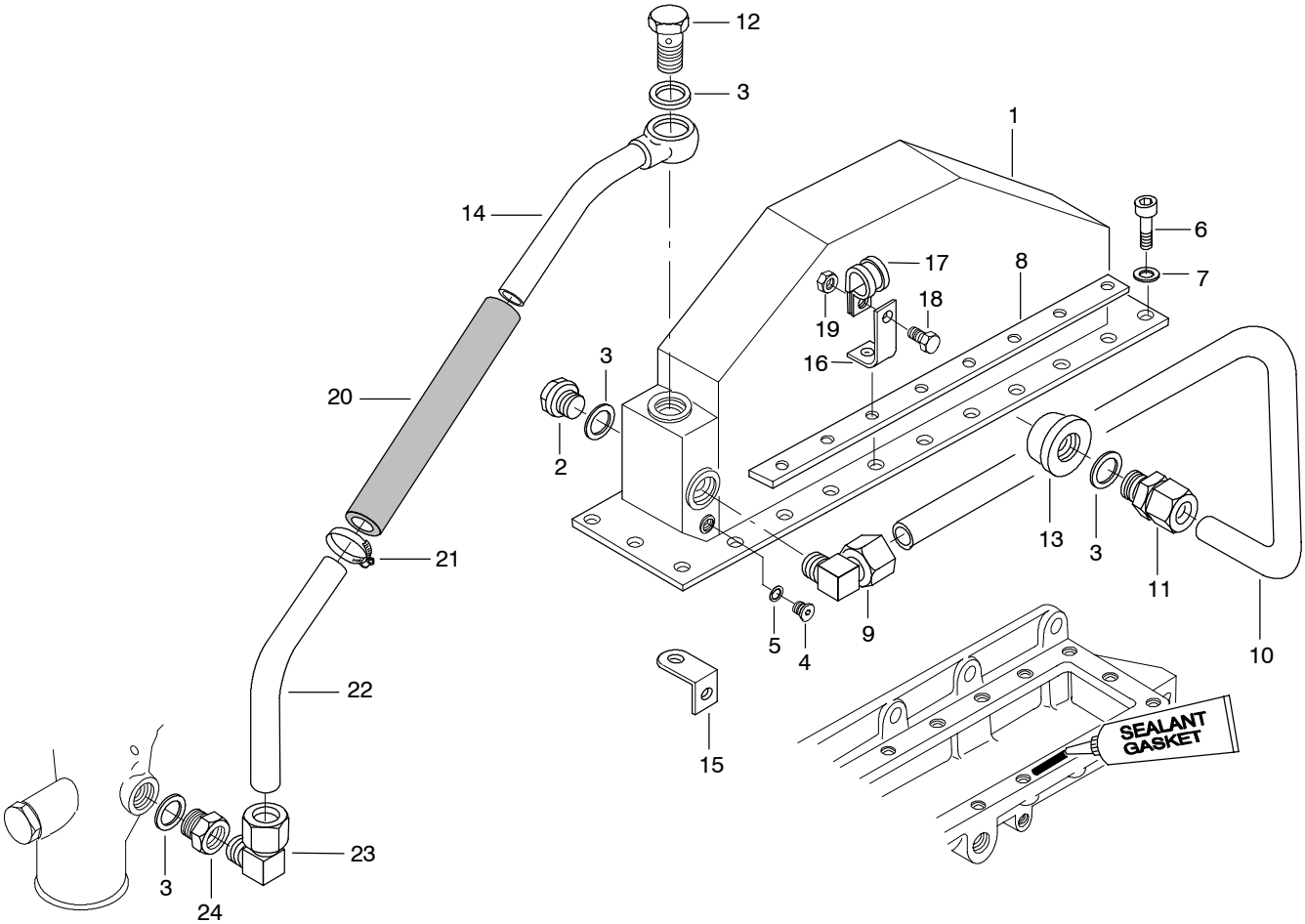

Viite Ref Pos Ref	Tilaus nro Order no Teilnummer Num. de piece	Kpl Qty Anz. Qua	Osan nimi	Description	Teilname	Designation	Huom. Notes Anm. Notes
1	8368 59178	1	Välijäähdytin	Intercooler	Zwischenkühler	Refroidisseur d'admission	
2	6400 45022	1	Tulppa	Plug	Stopfen	Bouchon	
3	6158 82227	5	Tiivisterengas	Seal ring	Dichtring	Rondelle de joint	S1
4	6403 25110	1	Tulppa	Plug	Stopfen	Bouchon	
5	6155 71014	1	Tiivisterengas	Seal ring	Dichtring	Rondelle de joint	
6	5818 04580	24	Ruuvi	Screw	Schraube	Vis	M8 x 16
7	5001 50840	8	Aluslevy	Washer	Scheibe	Rondelle	
8	8368 59427	2	Tuki	Support	Stütze	Support	
9	6411 76018	1	Liitin	Union	Verbindung	Raccord	
10	8368 59712	1	Putki	Pipe	Rohr	Tuyau	
11	6410 86018	1	Liitin	Union	Verbindung	Raccord	
12	6404 35018	1	Ruuvi	Screw	Schraube	Vis	
13	8368 59711	1	Tulppa	Plug	Stopfen	Bouchon	
14	8368 64277	1	Putki	Pipe	Rohr	Tuyau	
15	8361 24941	1	Tuki	Support	Stütze	Support	
16	8366 64124	1	Tuki	Support	Stütze	Support	
17	6020 74618	1	Side	Band	Binde	Bande	
18	5288 01380	1	Ruuvi	Screw	Schraube	Vis	M8 x 20
19	5048 00800	1	Mutteri	Nut	Mutter	Ecrou	M8
20	8361 46020	1	Kumiputki	Rubber pipe	Gummirohr	Tuyau de caoutchouc	
21	6020 88532	2	Kiristysvyö	Clamp	Binder	Agrafe	
22	8368 64278	1	Putki	Pipe	Rohr	Tuyau	
23	6412 06018	1	Liitin	Union	Verbindung	Raccord	
24	8363 28061	1	Liitin	Union	Verbindung	Raccord	

https://truckmanualshub.com/

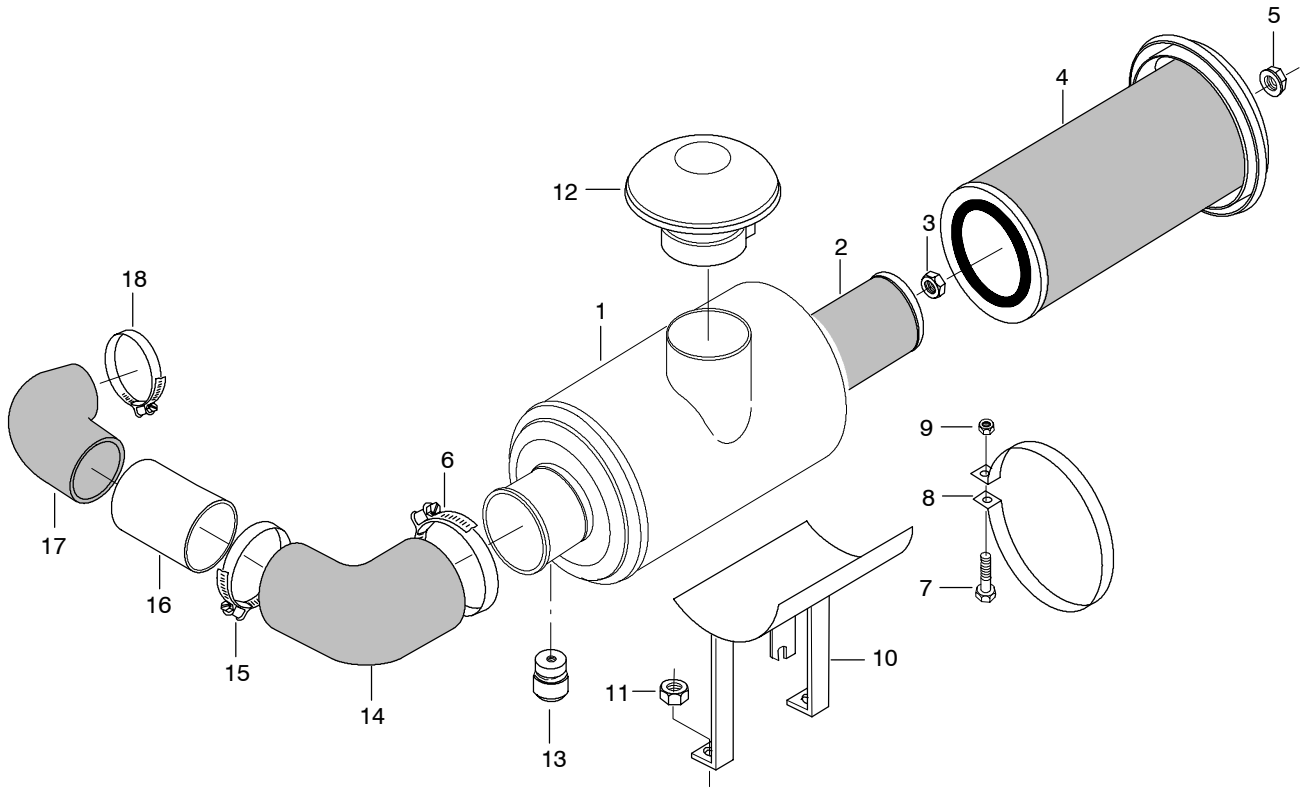

Viite Ref Pos Ref	Tilaus nro Order no Teilnummer Num. de piece	Kpl Qty Anz. Qua	Osan nimi	Description	Teilname	Designation	Huom. Notes Anm. Notes
	8363 31742	1	Ilmansuodatin	Air filter	Luftfilter	Filtre à air	
1		1	+Kotelo	Housing	Gehäuse	Carter	
2	8363 31744	1	+Suodinkenno	Filter element	Filterelement	Elément de filtre	
3	5158 01602	1	+Mutteri	Nut	Mutter	Ecrou	
4	8363 31743	1	+Suodinkenno	Filter element	Filterelement	Elément de filtre	
5	8363 39318	1	+Mutteri	Nut	Mutter	Ecrou	
6	6020 97165	1	Kiristysvyö	Clamp	Binder	Agrafe	
7	5298 01440	2	Ruuvi	Screw	Schraube	Vis	M8 x 45
8	8363 46311	2	Kiinnitysvyö	Strap	Schelle	Bande	
9	5048 00800	2	Mutteri	Nut	Mutter	Ecrou	M8
10	8368 66032	1	Teline	Bracket	Gestell	Support	
11	5046 01200	2	Mutteri	Nut	Mutter	Ecrou	M12
12	8363 31596	1	Sadehattu	Cap	Deckel	Chapeau	
13	8361 15735	1	Huoltoilmaisin	Service indicator	Serviceindikator	Service indicateur	
14	8363 46645	1	Kumikäyrä	Rubber bend	Krümmer aus Gummi	Bande caoutchouc	
15	6020 97138	2	Kiristysvyö	Clamp	Binder	Agrafe	
16	8368 52779	1	Putki	Pipe	Rohr	Tuyau	
17	8368 46646	1	Kumikäyrä	Rubber bend	Krümmer aus Gummi	Bande caoutchouc	
18	6020 95585	1	Kiristysvyö	Clamp	Binder	Agrafe	

https://truckmanualshub.com/

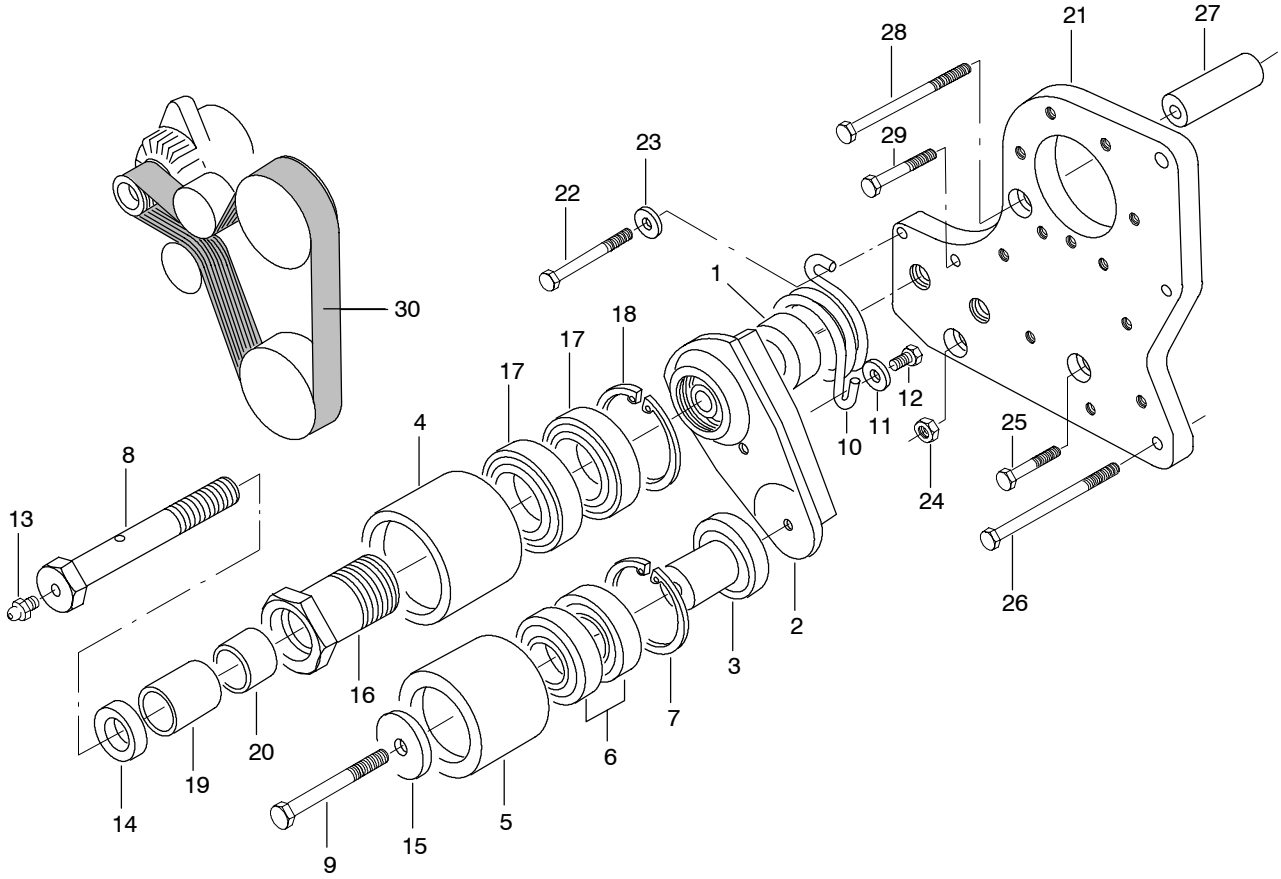

Viite Ref Pos Ref	Tilaus nro Order no Teilnummer Num. de piece	Kpl Qty Anz. Qua	Osan nimi	Description	Teilname	Designation	Huom. Notes Anm. Notes
	8368 64296	1	Hihnankiristin	Belt tightener	Riemenspanner	Tendeur	
1	8368 59348	1	+Akseli	Shaft	Achse	Arbre	
2	8368 59347	1	+Kannatin	Support	Halter	Support	
3	8368 55789	1	+Akseli	Shaft	Achse	Arbre	
4	8368 59683	1	+Rulla	Roller	Rolle	Rouleau	
5	8368 55666	1	+Rulla	Roller	Rolle	Rouleau	
6	6100 62055	2	+Laakeri	Bearing	Lager	Roulement	
7	6173 30052	1	+Lukkorengas	Circlip	Sicherungsring	Circlip	
8	8368 59357	1	+Ruuvi	Screw	Schraube	Vis	
9	5297 01880	1	+Ruuvi	Screw	Schraube	Vis	M10 x 65
10	8368 55689	1	+Jousi	Spring	Feder	Ressort	
11	8361 20989	1	+Aluslevy	Washer	Scheibe	Rondelle	
12	5288 01360	1	+Ruuvi	Screw	Schraube	Vis	M8 x 16
13	6446 11006	1	+Voidenippa	Grease nipple	Schmiernippel	Graisseur	
14	8368 59356	1	+Tukilevy	Support plate	Stützplatte	Plaque de support	
15	8368 55941	1	+Tukilevy	Support plate	Stützplatte	Plaque de support	
16	8368 59684	1	+Akseli	Shaft	Achse	Arbre	
17	6100 60085	2	+Laakeri	Bearing	Lager	Roulement	
18	6173 30068	1	+Lukkorengas	Circlip	Sicherungsring	Circlip	
19	8368 59364	1	+Laakeriholkki	Bushing	Buchse	Bague	
20	8368 59363	1	+Laakeriholkki	Bushing	Buchse	Bague	
21	8368 55935	1	Levy	Plate	Platte	Plaque	
22	5298 01520	1	Ruuvi	Screw	Schraube	Vis	M8 x 85
23	8361 20989	1	Aluslevy	Washer	Scheibe	Rondelle	
24	5046 01000	1	Mutteri	Nut	Mutter	Ecrou	M10

https://truckmanualshub.com/

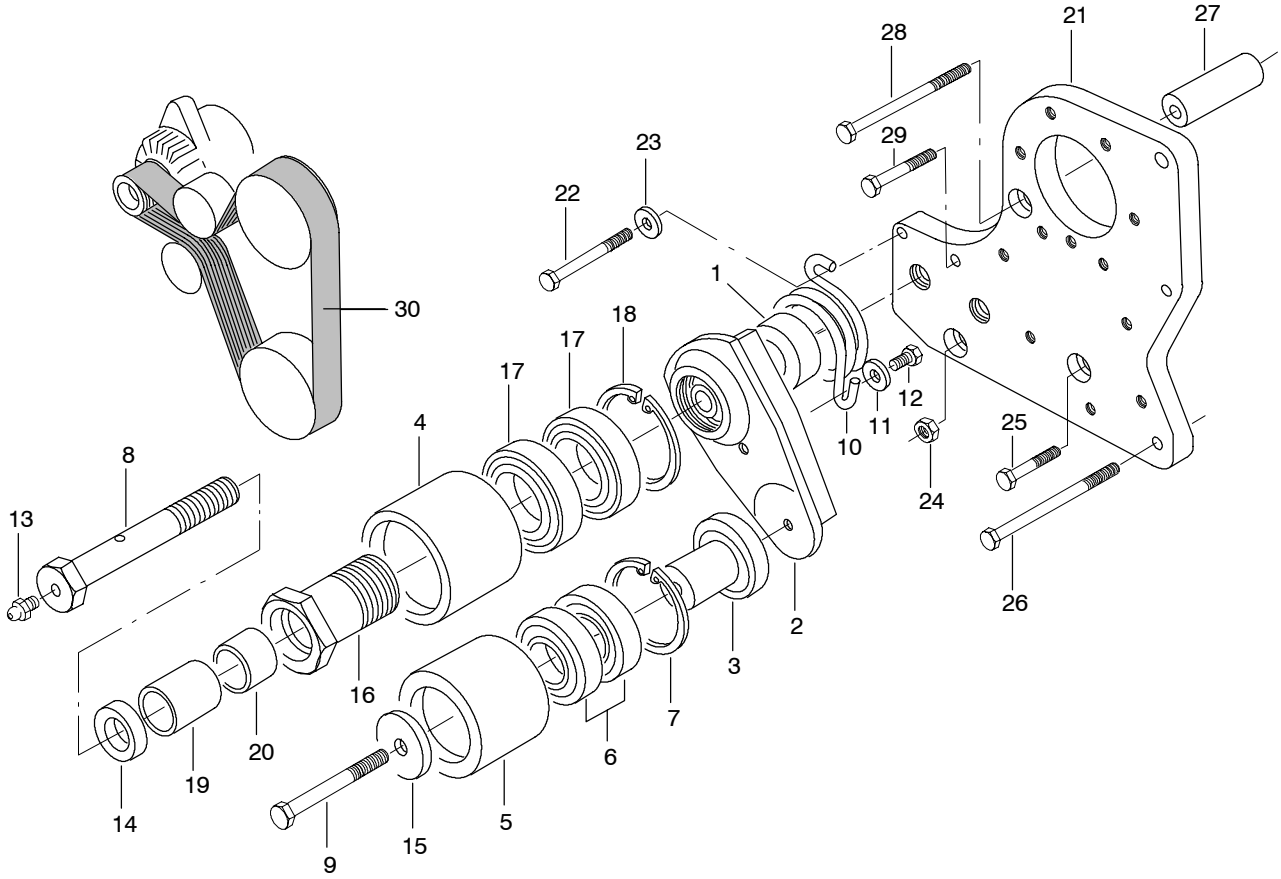

Viite Ref Pos Ref	Tilaus nro Order no Teilnummer Num. de piece	Kpl Qty Anz. Qua	Osan nimi	Description	Teilname	Designation	Huom. Notes Anm. Notes
25	5298 01440	1	Ruuvi	Screw	Schraube	Vis	M8 x 50
26	5298 01562	2	Ruuvi	Screw	Schraube	Vis	M8 x 110
27	8368 55934	2	Holkki	Sleeve	Hülse	Manchon	
28	5298 01550	1	Ruuvi	Screw	Schraube	Vis	M8 x 100
29	5298 01470	1	Ruuvi	Screw	Schraube	Vis	M8 x 60
30	6851 21585	1	Moniurahihna	V-ribbed belt	Poly-V-Riemen	Courroie poly-V	

https://truckmanualshub.com/

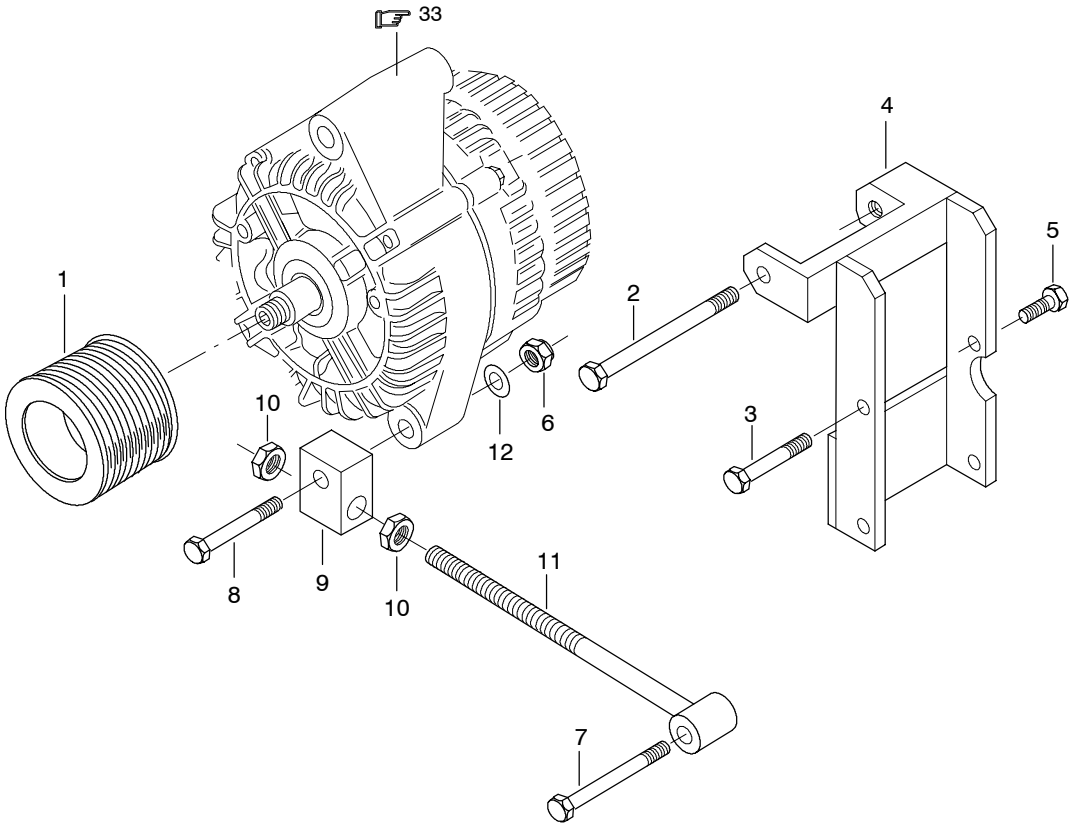

Viite Ref Pos Ref	Tilaus nro Order no Teilnummer Num. de piece	Kpl Qty Anz. Qua	Osan nimi	Description	Teilname	Designation	Huom. Notes Anm. Notes
1	8368 64445	1	Kiilahihnapyörä	V – belt pulley	Keilriemenrad	Poulie courroie conique	
2	5298 01510	2	Ruuvi	Screw	Schraube	Vis	M8 x 80
3	5298 01450	1	Ruuvi	Screw	Schraube	Vis	M8 x 50
4	8368 64444	1	Teline	Bracket	Gestell	Support	
5	5288 01380	2	Ruuvi	Screw	Schraube	Vis	M8 x 20
6	5106 00802	1	Mutteri	Nut	Mutter	Ecrou	M8
7	5298 01500	1	Ruuvi	Screw	Schraube	Vis	M8 x 75
8	5298 01470	1	Ruuvi	Screw	Schraube	Vis	M8 x 60
9	8368 64447	1	Kiinnitin	Fastener	Halter	Fixation	
10	5046 01000	2	Mutteri	Nut	Mutter	Ecrou	M10
11	8368 64446	1	Hihnankiristin	Belt tightener	Riemenspanner	Tendeur	
12	5009 50800	1	Aluslevy	Washer	Scheibe	Rondelle	

https://truckmanualshub.com/

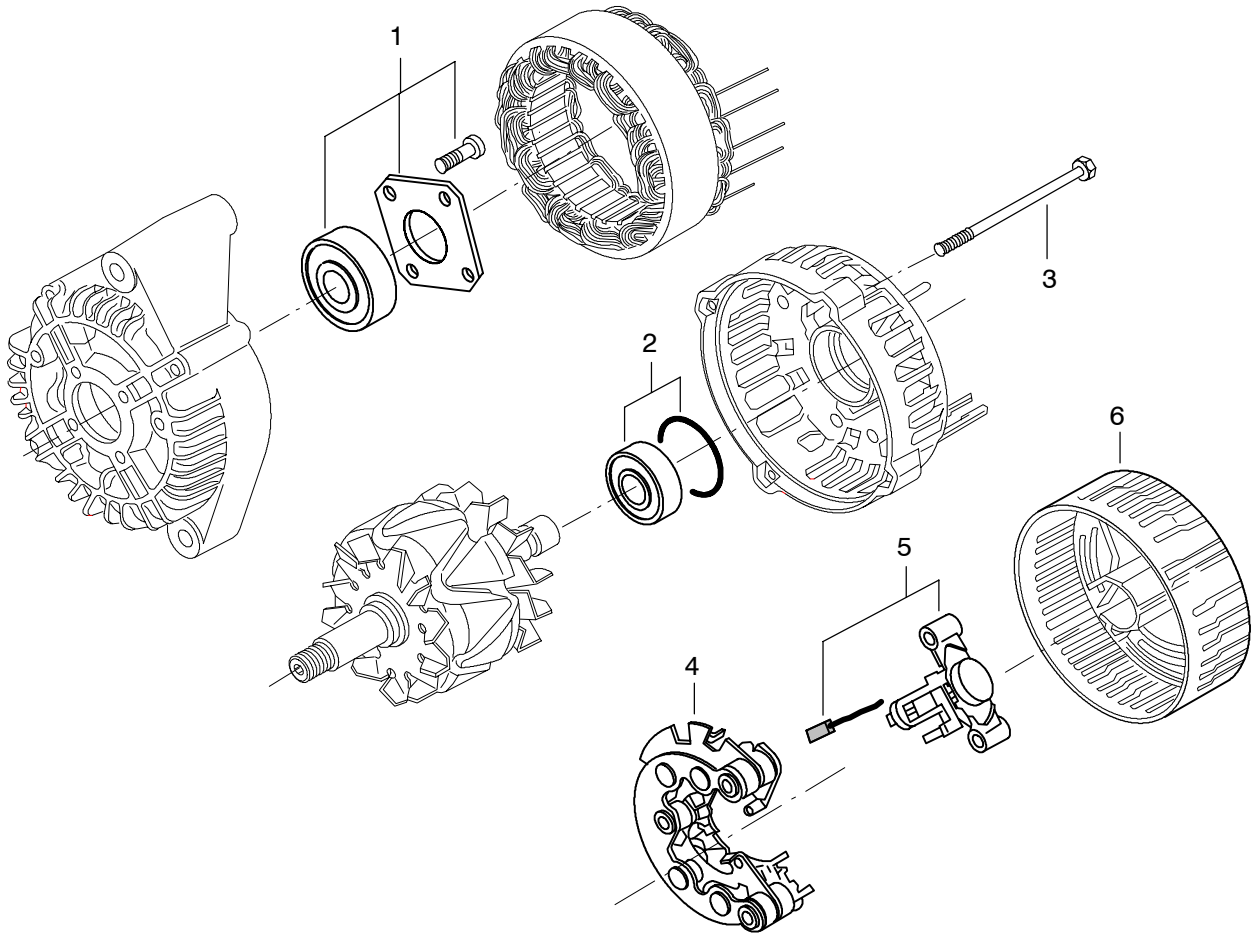

Viite Ref Pos Ref	Tilaus nro Order no Teilnummer Num. de piece	Kpl Qty Anz. Qua	Osan nimi	Description	Teilname	Designation	Huom. Notes Anm. Notes
	8366 66720	1	Laturi	Alternator	Generator	Alternateur	
1	8366 66426	1	+Laakeri	Bearing	Lager	Roulement	
2	8366 40961	1	+Laakeri	Bearing	Lager	Roulement	
3	8366 40962	4	+Ruuvi	Screw	Schraube	Vis	
4	8366 62449	1	+Tasasuuntaaja	Rectifier	Gleichrichter	Rectificateur	
5	8366 62450	1	+Säädin	Regulator	Regler	Régulateur	
6	8366 62343	1	+Kansi	Cover	Deckel	Couvercle	

https://truckmanualshub.com/

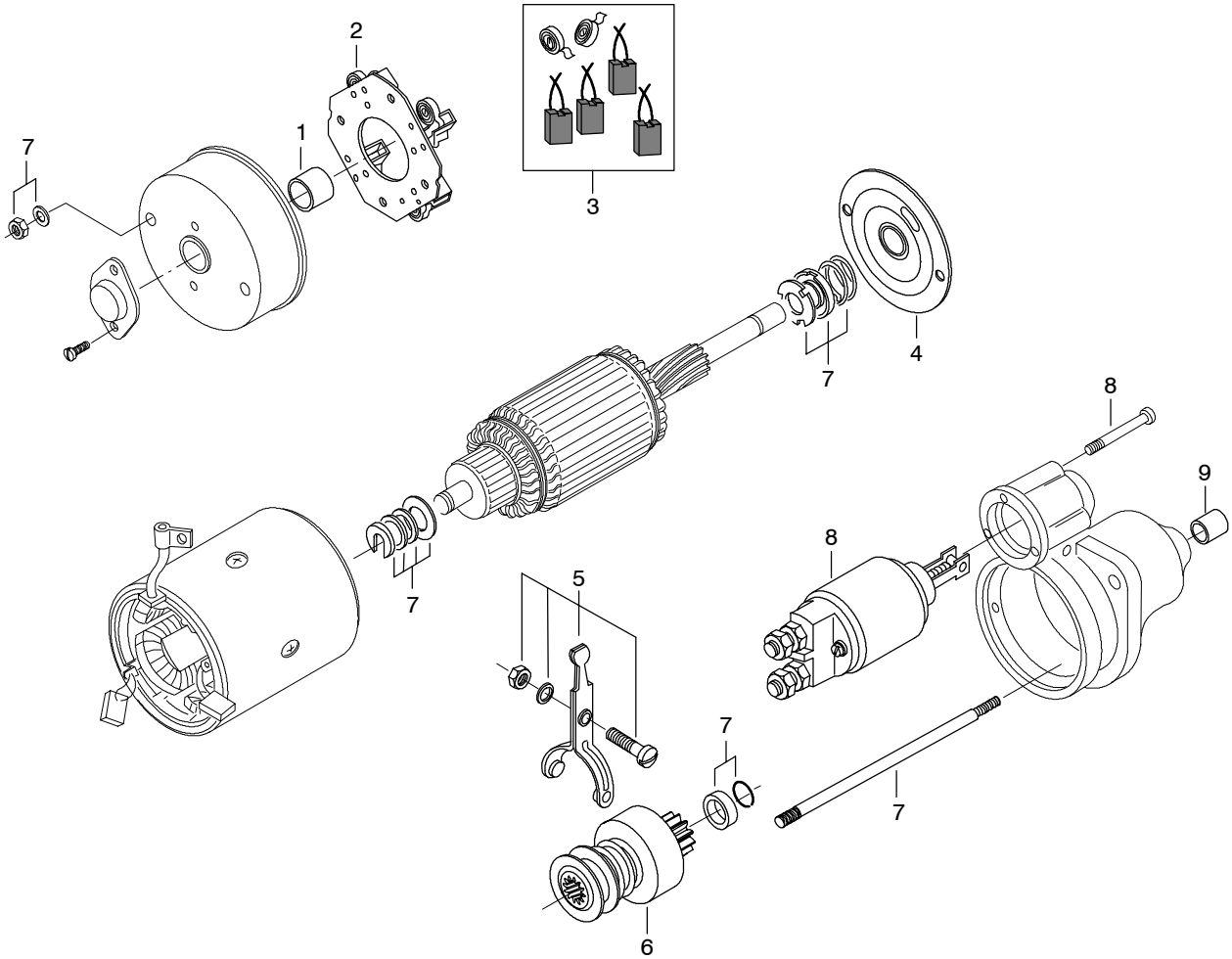

Viite Ref Pos Ref	Tilaus nro Order no Teilnummer Num. de piece	Kpl Qty Anz. Qua	Osan nimi	Description	Teilname	Designation	Huom. Notes Anm. Notes
	8366 62073	1	Käynnistinmoottori	Starter motor	Anlaßmotor	Démarreur	
1	8366 40951	1	+Laakeriholkki	Bushing	Buchse	Bague	
2	8366 62091	1	+Pidin	Clamp	Klammer	Agrafe	
3	8366 62092	1	+Hiiliharjasarja	Carbon brush set	Kohlebürstesatz	Jeu de brosses	
4	8366 40954	1	+Välilevy	Spacing plate	Zwischenplatte	Plaque d'espacement	
5	8366 40955	1	+Siirtovipusarja	Shift lever set	Shalthebelsatz	Jeu de leviers	
6	8366 62093	1	+Siirtohammaspyörä	Drive gear	Schiebezahnrad	Engrenage	
7	8366 62094	1	+Osasarja	Sundry parts kit	Teilsatz	Jeu de pièces	
8	8366 40958	1	+Solenoidi	Solenoid	Magnetspule	Solénoïde	
9	8366 62095	1	+Laakeriholkki	Bushing	Buchse	Bague	

https://truckmanualshub.com/

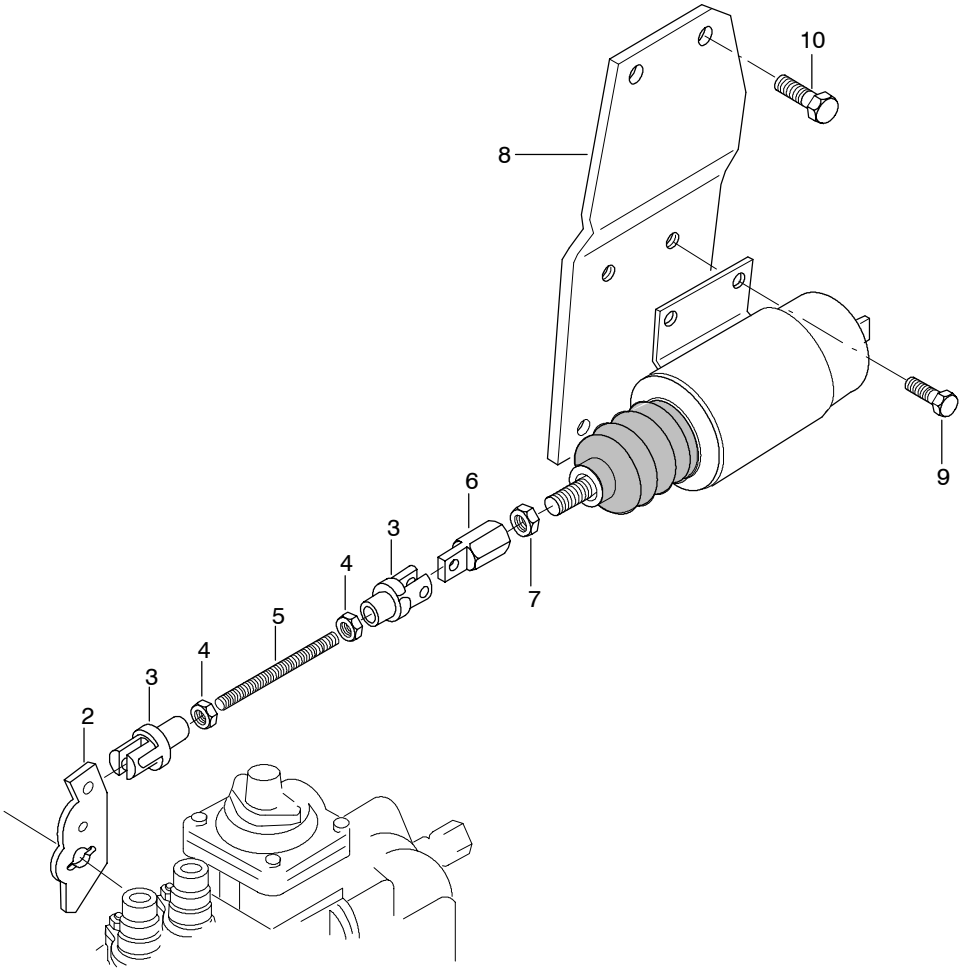

Viite Ref Pos Ref	Tilaus nro Order no Teilnummer Num. de piece	Kpl Qty Anz. Qua	Osan nimi	Description	Teilname	Designation	Huom. Notes Anm. Notes
1	8366 31899	1	Pysäytysmagneetti	Stop magnet	Abstellmagnet	Bobine d'arrêt	12 V
2	8353 47344	1	Vipu	Lever	Hebel	Levier	
3	8353 39319	2	Nivel	Joint	Gelenk	Joint	
4	5046 00502	2	Mutteri	Nut	Mutter	Ecrou	M5
5	8368 59052	1	Tanko	Rod	Stange	Barre	
6	8363 46773	1	Kierreliitin	Thereaded nipple	Gedrehte Nippel	Raccord fileté	
7	5046 00602	1	Mutteri	Nut	Mutter	Ecrou	M6
8	8368 59051	1	Teline	Bracket	Gestell	Support	
9	5288 01052	4	Ruuvi	Screw	Schraube	Vis	M6 x 12
10	5288 01782	2	Ruuvi	Screw	Schraube	Vis	M10 x 20

https://truckmanualshub.com/

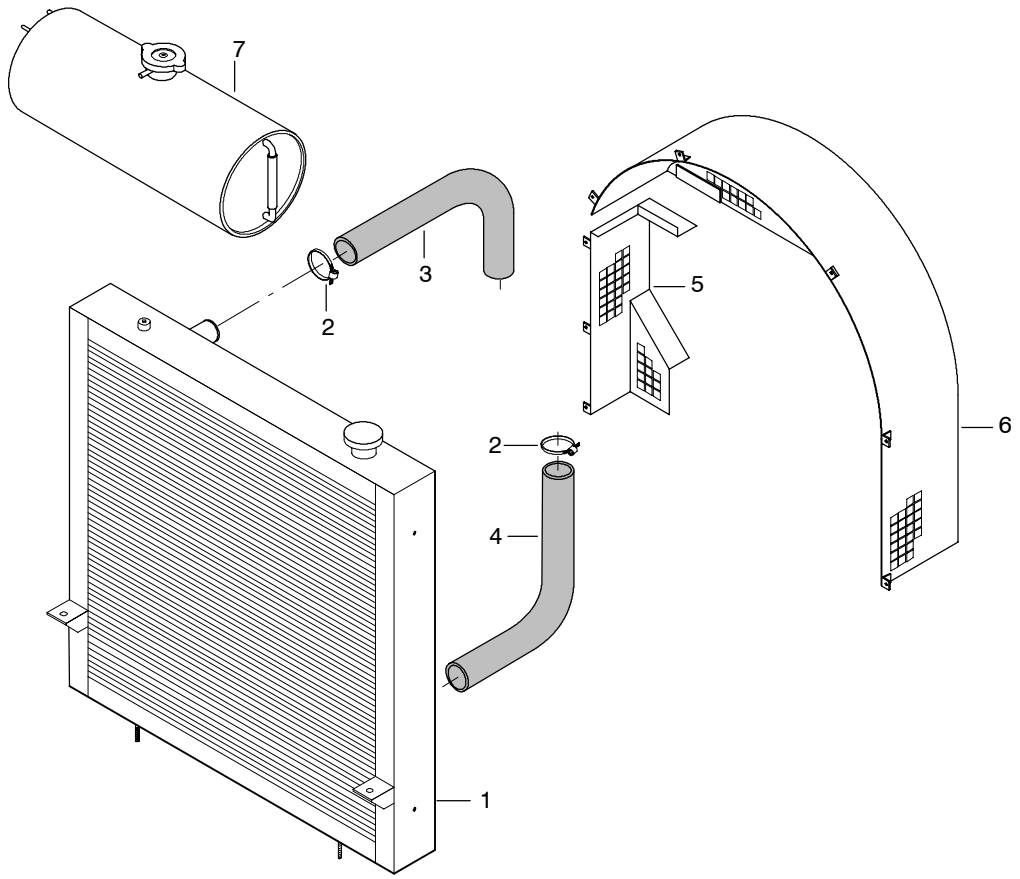

Viite Ref Pos Ref	Tilaus nro Order no Teilnummer Num. de piece	Kpl Qty Anz. Qua	Osan nimi	Description	Teilname	Designation	Huom. Notes Anm. Notes
1	8368 64053	1	Jäähdytin	Radiator	Kühler	Radiateur	
2	6020 83550	4	Kiristysvyö	Clamp	Binder	Agrafe	
3	8368 64084	1	Ylävesiletku	Hose, upper	Schlauch, oben	Tuyau supérieur	Ø55 L=350
4	8368 64084	1	Alavesiletku	Hose, lower	Unt.Waßerschlauch	Tuyau inférieur	Ø55 L=350
5	8368 64099	1	Suoja	Cover	Schutz	Couvercle	
6	8368 64083	1	Suoja	Cover	Schutz	Couvercle	
7	8368 64055	1	Paisuntasäiliö	Expansion tank	Expansionsbehälter	Réservoir d'expansion	

https://truckmanualshub.com/

8368 59581 Sylinteriputki, laipan vahvuus **9,08 mm**
Cylinder liner, flange thickness
Zylinderlaufbuchse, Flanschhöhe

8368 59582 Sylinteriputki, laipan vahvuus **9,13 mm**
Cylinder liner, flange thickness
Zylinderlaufbuchse, Flanschhöhe

8368 59583 Sylinteriputki, laipan vahvuus **9,23 mm**
Cylinder liner, flange thickness
Zylinderaufbuchse, Flanschhöhe

8363 38606 Kiertokangen laakeriholkki, ulko **Ø +0,5 mm**
Connecting rod bearing bush, outer
Lagerbuchse der Pleuelstange, Aussendiam

8360 20054 Kampiakselin takap. tiivisteen siirtorengas, **2 mm**
Crankshaft seal spacer ring, rear
Distanzring für Kurbelwellen dichtung, hinter

8368 66036 Nokka–akselin etummainen laakeriholkki, ulko **Ø +0,4 mm**
Camshaft bearing bush, front, outer
Lagerbuchse der Nockenwelle, vorderst, Aussendiam

★ Nokka–akselin laakeriholkkit 2...5, ulko **Ø +0,2 mm**
Camshaft bearing bushs 2...5, outer
Lagerbuchsen der Nockenwelle 2...5, Aussendiam

★	Qty	Bush number
8368 52460	1	3
8368 52466	2	2, 4
8368 52467	1	5

8366 52269 Poistoventtiilin istukkarengas, 1. ylis. **Ø +0,2 mm**
Exhaust valve seat ring, 1st oversize
Auslassventilsitzring 1. Übermaß

8368 55347 Imuventtiilin istukkarengas, 1. ylis. **Ø +0,2 mm**
Inlet valve seat ring, 1st oversize
Einlassventilsitzring 1. Übermaß

8368 40993 Sylinterikannen tiivistesarja **(S1)**
Gasket set for cylinder head
Dichtungssatz für Zylinderkopf

8368 40994 Moottorin tiivistesarja **(S2 + S1)**
Gasket set for engine
Dichtungssatz für Motor

8368 62186 Tiivistesarja **(S3)**
Gasket set
Dichtungssatz

8368 40995 Moottorin korjauspaketti **645 DSBI** / **645 DSBIM** / **DSBIMG**
Engine repair kit
Reparatursatz für Motor

8368 67048	6	Sylinteriputki	Cylinder liner	Zylinderlaufbuchse
8368 40886	6	Mäntä	Piston	Kolben
8363 36302	6	Kiertokangen laakeri	Big–end bearing	Pleuellager
8368 40944	7	Päälaakeri	Main bearing	Hauptlager
8368 40945	2	Painelevy	Thrust plate	Druckplatte
8368 40994	1	Tiivistesarja	Gasket set	Dichtungssatz
8363 36459	1	Öljynsuodatin	Oil filter	Ölfilter