5t-10t X 系列内燃平衡重式叉车

5t-10t X Series Internal Combustion Counterbalanced Forklift Truck

零 件 目 录

PARTS CATALOG

09/2018

说　明

1、本“零件目录”汇集了 5t-10t X 系列各种叉车的零部件。

2、查询方法：

① 用户可根据目录中各总成图查找所需的零部件的序号，根据序号可查得相应的图号或标准号。

② 本目录中凡各种叉车通用的零件在目录中不加说明，不通用件除了在目录的右上角表示此总成所适用的车型代号和车型外，还在相应的备注予以区别。.

3、订购零件时，须写明所用叉车的型号，出厂编号，所需零部件代号、名称及订购数量。

4、维修更换零部件时，为确保质量，请使用本公司零部件。

5、为提高质量，本公司将对某些零部件进行改进，对改进部分在本目录中不能同时一一修改，请用户谅解，欲了解详细情况可与本公司销售公司及备件处联系。

6、零件变更注明了时间，如“—2016.10”表示该零件用至 2016 年 10 月，“2016.10—”表示该零件从 2016 年 10 月启用。

7、门架另见《5t-10t X 系列内燃平衡重式叉车 **门架零件目录**》。

INFORMATION

Ⅰ.This catalogue collects all of the parts (components)in series of 5-10 ton A fork lift trucks.

Ⅱ.Looking up methods:

Ⅰ) First looking up the series number of the part (component) in the drawings of the assembly, in which the part (component) is in the catalogue and then the codes of the drawing and standard of the part (the component) in terms of the series number.

Ⅱ) No noted are all of the interchangeable parts and components ,non-interchangeable parts and components are noted that which model can be applied, and it will be noted at top righter corner of catalogue and corresponding remark..

Ⅲ. Model, series Number, code Number of drawing and quantity should be given when ordering the spare parts.

Ⅳ. It is recommended to use the parts and components made by us for ideal the service and maintenance.

Ⅴ. We reserve the right of the change of the truck in construction for improving our products without notice. For the details of changes, pleass consult with sales department of Hangzhou Forklift Truck Co., ltd.

VI. Clear indications of time are given about the accessories' change,e.g.,“—2016.10” means this accessory was used until 2016.10；“2016.10—” means this accessory is used from 2016.10 on.

Ⅶ. Mast see “5t-10t X Series Internal Combustion Counterbalanced Forklift Truck **Mast Parts Catalog** ”.

© 2018 年 09 月　杭叉集团股份有限公司　©Sept.2018 HANGCHA GROUP CO., LTD.

缩写及代码：	Abbreviations and codes：
Ⓐ Ⓑ 车型代号 A1,A2,A3 ····· 总成序号 Assy ····· 总成或组件 INC ····· 包含	Ⓐ Ⓑ Model numbers A1,A2,A3 ····· Item,Assy Assy ····· Assembly INC ····· Including

目　录　CONTENTS

第一部分　传动系统　PART Ⅰ　DRIVING SYSTEM ····· 1-A

第二部分　转向系统　PART Ⅱ　STEERING SYSTEM ····· 2-A

第三部分　动力系统　PART Ⅲ　POWER SYSTEM ····· 3-A

第四部分　车身系统　PART Ⅳ　BODY SYSTEM ····· 4-A

第五部分　操纵系统　PART Ⅴ　CONTROLLING SYSTEM ····· 5-A

第六部分　液压系统　PART Ⅵ　HYDRAULIC SYSTEM ····· 6-A

第七部分　电气系统　PART Ⅶ　ELECTRICAL SYSTEM ····· 7-A

第八部分　驾驶室　PART Ⅷ　CAB ····· 8-A

第一部分　传动系统

Part Ⅰ　Driving system

Ⓐ CPCD50/60/70-XRW70　Ⓑ CPCD50/60/70-XRW14　Ⓒ CPCD50/60/70-XRG76　Ⓓ CPCD50/60/70-XRG77　Ⓔ CPCD50/60/70-XRG78
Ⓕ CPQYD50/60/70-XRW57　Ⓖ CPCD85/100-XRW70　Ⓗ CPCD85/100-XRW14　Ⓘ CPCD85/100-XRG77　Ⓙ CPCD85/100-XRG78
Ⓚ CPCD50/60/70-XRW70B　Ⓛ CPCD85/100-XRW70B　Ⓜ CPCD50/60/70-XRW14B　Ⓝ CPCD85/100-XRW14B　Ⓞ CPCD50/60/70-XRG79
Ⓟ CPCD85/100-XRG79　Ⓠ CPCD50/60/70-XRW28　Ⓡ CPCD85/100-XRW28　Ⓢ CPCD50/60/70-XRW28B　Ⓣ CPCD85/100-XRW28B
Ⓤ CPCD50/60/70-XRG77-GW

序号 Item	名称 Description	适用车型 Serial No.	页码 Page
图 1 Fig. 1	传动系统 Driving system	Ⓐ Ⓑ Ⓒ Ⓓ Ⓔ Ⓕ Ⓚ Ⓜ Ⓞ Ⓠ Ⓢ Ⓤ	1-1
图 1-1 Fig. 1-1	传动系统 Driving system	Ⓖ Ⓗ Ⓘ Ⓙ Ⓛ Ⓝ Ⓟ Ⓡ Ⓣ	1-4
图 2 Fig. 2	驱动桥总成 Drive axle assy	Ⓐ Ⓑ Ⓒ Ⓓ Ⓔ Ⓕ Ⓚ Ⓜ Ⓞ Ⓠ Ⓢ Ⓤ	1-8
图 2-1 Fig. 2-1	驱动桥总成 Drive axle assy	Ⓖ Ⓗ Ⓘ Ⓙ Ⓟ Ⓡ	1-9
图 2-1 Fig. 2-1	驱动桥总成 Drive axle assy	Ⓛ Ⓝ Ⓣ	1-10
图 3 Fig. 3	驱动桥 Drive axle	Ⓐ Ⓑ Ⓒ Ⓓ Ⓔ Ⓕ Ⓚ Ⓜ Ⓞ Ⓠ Ⓢ Ⓤ	1-11
图 3-1 Fig. 3-1	驱动桥 Drive axle	Ⓖ Ⓗ Ⓘ Ⓙ Ⓛ Ⓝ Ⓟ Ⓡ Ⓣ	1-13
图 4 Fig. 4	驱动桥轮边减速器总成 Hub drive axle assy	Ⓐ Ⓑ Ⓒ Ⓓ Ⓔ Ⓕ Ⓚ Ⓜ Ⓞ Ⓠ Ⓢ Ⓤ	1-15
图 4-1 Fig. 4-1	驱动桥轮边减速器总成 Hub drive axle assy	Ⓖ Ⓗ Ⓘ Ⓙ Ⓛ Ⓝ Ⓟ Ⓡ Ⓣ	1-18
图 5 Fig.5	主减总成 Final drive assy	Ⓐ Ⓑ Ⓒ Ⓓ Ⓔ Ⓕ Ⓚ Ⓜ Ⓞ Ⓠ Ⓢ Ⓤ	1-21
图 5-1 Fig.5-1	主减总成 Final drive assy	Ⓖ Ⓗ Ⓘ Ⓙ Ⓛ Ⓝ Ⓟ Ⓡ Ⓣ	1-24

序号 Item	名称 Description	适用车型 Serial No.	页码 Page
图 6 Fig. 6	制动器总成 Brake assy	Ⓐ Ⓑ Ⓒ Ⓓ Ⓔ Ⓕ Ⓚ Ⓜ Ⓞ Ⓠ Ⓢ Ⓤ	1-27
图 6-1 Fig. 6-1	制动器总成 Brake assy	Ⓖ Ⓗ Ⓘ Ⓙ Ⓛ Ⓝ Ⓟ Ⓡ Ⓣ	1-28
图 7 Fig. 7	液力传动变速箱（1） Hydraulic transmission gearbox（1）	Ⓐ Ⓑ Ⓒ Ⓓ Ⓔ Ⓕ Ⓖ Ⓗ Ⓘ Ⓙ Ⓞ Ⓟ Ⓠ Ⓡ Ⓤ	1-27
图 8 Fig. 8	液力传动变速箱（2） Hydraulic transmission gearbox（2）	Ⓐ Ⓑ Ⓒ Ⓓ Ⓔ Ⓕ Ⓖ Ⓗ Ⓘ Ⓙ Ⓞ Ⓟ Ⓠ Ⓡ Ⓤ	1-29
图 9 Fig. 9	变速箱（1） Gear box（1）	Ⓐ Ⓑ Ⓒ Ⓓ Ⓔ Ⓕ Ⓖ Ⓗ Ⓘ Ⓙ Ⓞ Ⓟ Ⓠ Ⓡ Ⓤ	1-32
图 10 Fig. 10	变速箱（2） Gear box（2）	Ⓐ Ⓑ Ⓒ Ⓓ Ⓔ Ⓕ Ⓖ Ⓗ Ⓘ Ⓙ Ⓞ Ⓟ Ⓠ Ⓡ Ⓤ	1-34
图 11 Fig. 11	控制阀总成 Control valve assembly	Ⓐ Ⓑ Ⓒ Ⓓ Ⓔ Ⓕ Ⓖ Ⓗ Ⓘ Ⓙ Ⓞ Ⓟ Ⓠ Ⓡ Ⓤ	1-36
图 12 Fig. 12	油泵组合件 Pump assy	Ⓐ Ⓑ Ⓒ Ⓓ Ⓔ Ⓕ Ⓖ Ⓗ Ⓘ Ⓙ Ⓞ Ⓟ Ⓠ Ⓡ Ⓤ	1-39
图 13 Fig.13	离合器（前进、后退） Clutch（Forward、Reverse）	Ⓐ Ⓑ Ⓒ Ⓓ Ⓔ Ⓕ Ⓖ Ⓗ Ⓘ Ⓙ Ⓞ Ⓟ Ⓠ Ⓡ Ⓤ	1-40
图 14 Fig.14	冈村变速箱（1） Okamura gear box(1)	Ⓚ Ⓛ Ⓜ Ⓝ Ⓢ Ⓣ	1-45
图 15 Fig.15	冈村变速箱（2） Okamura gear box(2)	Ⓚ Ⓛ Ⓜ Ⓝ Ⓢ Ⓣ	1-46
图 16 Fig.16	冈村变速箱（3） Okamura gear box(3)	Ⓚ Ⓛ Ⓜ Ⓝ Ⓢ Ⓣ	1-49
图 17 Fig.17	冈村变速箱（4） Okamura gear box(4)	Ⓚ Ⓛ Ⓜ Ⓝ Ⓢ Ⓣ	1-52
图 18 Fig.18	冈村变速箱（5） Okamura gear box(5)	Ⓚ Ⓛ Ⓜ Ⓝ Ⓢ Ⓣ	1-54
图 19 Fig.19	双变冷却油路 Torque converter oil cooling pipe	Ⓐ Ⓓ Ⓔ Ⓞ Ⓠ Ⓤ	1-56
图 19-1 Fig.19-1	双变冷却油路 Torque converter oil cooling pipe	Ⓑ Ⓒ Ⓕ	1-58

序号 Item	名称 Description	适用车型 Serial No.	页码 Page
图 19-2 Fig.19-2	双变冷却油路 Torque converter oil cooling pipe	Ⓚ Ⓜ Ⓢ	1-60
图 19-3 Fig.19-3	双变冷却油路 Torque converter oil cooling pipe	Ⓖ Ⓘ Ⓙ Ⓟ Ⓡ	1-62
图 19-4 Fig.19-4	双变冷却油路 Torque converter oil cooling pipe	Ⓗ Ⓛ Ⓝ Ⓣ	1-64

图 1　传动系统
Fig.1　Driving system

Ⓐ CPCD50/60/70-XRW70 Ⓑ CPCD50/60/70-XRW14 Ⓒ CPCD50/60/70-XRG76 Ⓓ CPCD50/60/70-XRG77
Ⓔ CPCD50/60/70-XRG78 Ⓕ CPQYD50/60/70-XRW57 Ⓚ CPCD50/60/70-XRW70B Ⓜ CPCD50/60/70-XRW14B
Ⓞ CPCD50/60/70-XRG79 Ⓠ CPCD50/60/70-XRW28 Ⓢ CPCD50/60/70-XRW28B Ⓤ CPCD50/60/70-XRG77-GW

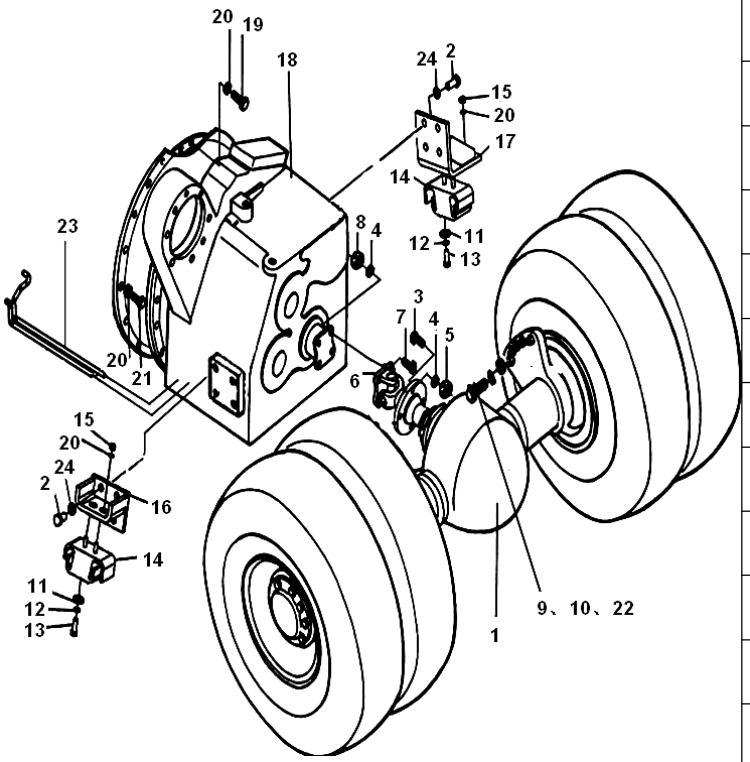

序号 Item	物料码 Code No.	名称 Description	数量 Qty	备注或适用车型 Remarks Or Serial No.
1	201100000397	驱动桥总成 Drive axle assy	1	Ⓐ Ⓒ Ⓓ Ⓔ Ⓞ Ⓤ
	201100000437	驱动桥总成 Drive axle assy	1	Ⓚ
	201100000194	驱动桥 Drive axle	1	Ⓑ Ⓕ Ⓠ
	201100000379	驱动桥总成 Drive axle assy	1	Ⓜ Ⓢ
2	300010060070	螺栓 M16×1.5×35 Bolt M16×1.5×35	8	
3	300010060063	螺栓 M14×1.5×45 Bolt M14×1.5×45	4	Ⓐ Ⓑ Ⓒ Ⓓ Ⓔ Ⓕ Ⓞ Ⓠ Ⓤ
	300010060066	螺栓 M14×1.5×55 Bolt M14×1.5×55	4	Ⓚ Ⓜ Ⓢ
4	300030010003	垫圈 14 Washer 14	8	
5	300020020023	螺母 M14×1.5 Nut M14×1.5	4	
6	201200010067	传动轴总成 Shaft assy	1	Ⓐ Ⓒ Ⓓ Ⓔ Ⓠ Ⓤ
-	201200010023	传动轴总成 Shaft assy	1	Ⓑ Ⓕ Ⓞ
	201200010072	传动轴总成 Shaft assy	1	Ⓚ Ⓢ
	201200010043	传动轴总成 Shaft assy	1	Ⓜ
7	203200100009	螺栓 M14 Bolt M14	4	
8	300020010018	螺母 M14 Nut M14	4	

图 1　传动系统
Fig.1　Driving system

Ⓐ CPCD50/60/70-XRW70 Ⓑ CPCD50/60/70-XRW14 Ⓒ CPCD50/60/70-XRG76 Ⓓ CPCD50/60/70-XRG77
Ⓔ CPCD50/60/70-XRG78 Ⓕ CPQYD50/60/70-XRW57 Ⓚ CPCD50/60/70-XRW70B Ⓜ CPCD50/60/70-XRW14B
Ⓞ CPCD50/60/70-XRG79 Ⓠ CPCD50/60/70-XRW28 Ⓢ CPCD50/60/70-XRW28B Ⓤ CPCD50/60/70-XRG77-GW

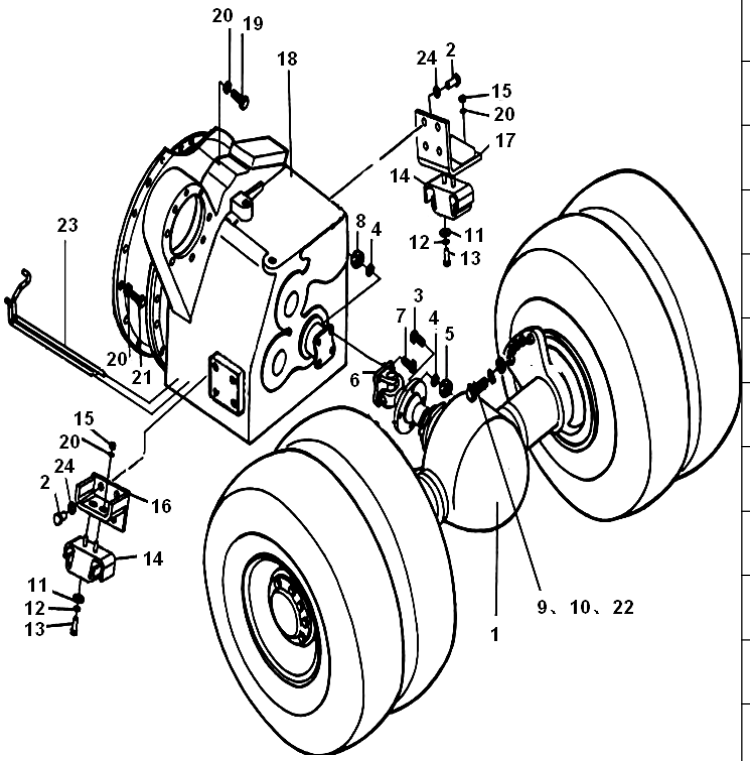

序号 Item	物料码 Code No.	名称 Description	数量 Qty	备注或适用车型 Remarks Or Serial No.
9	310010030047	螺栓 Bolt	10	
10	201100040126	垫圈 Washer	10	
11	203010010141	垫片 Washer	2	
12	201100000437	垫圈 12 Washer 12	2	
13	300010060027	螺栓 M12×1.25×30 Bolt M12×1.25×30	2	
14	203500020014	缓冲垫 Cushion pad	2	
15	300020020003	螺母 M10×1.25 Nut M10×1.25	4	
16	201200080220	双变右支架 Bracket(right)	1	Ⓐ Ⓑ Ⓒ Ⓓ Ⓔ Ⓕ Ⓞ Ⓠ Ⓤ
	201200090021	双变右支架 Bracket(right)	1	Ⓚ Ⓜ Ⓢ
17	201200080228	双变左支架 Bracket(left)	1	Ⓐ Ⓑ Ⓒ Ⓓ Ⓔ Ⓕ Ⓞ Ⓠ Ⓤ
	201200090022	双变左支架 Bracket(left)	1	Ⓚ Ⓜ Ⓢ
18	201200000041	液力传动变速箱 Gear-box	1	Ⓐ Ⓑ Ⓓ Ⓔ Ⓞ Ⓠ Ⓤ
-	201200000354	液力传动变速箱 Gear-box	1	Ⓒ
-	201200000368	液力传动变速箱 Gear-box	1	Ⓕ
	201200000292	液力传动变速箱 Gear-box	1	Ⓚ Ⓜ Ⓢ

图 1　传动系统
Fig.1　Driving system

Ⓐ CPCD50/60/70-XRW70 Ⓑ CPCD50/60/70-XRW14 Ⓒ CPCD50/60/70-XRG76 Ⓓ CPCD50/60/70-XRG77
Ⓔ CPCD50/60/70-XRG78 Ⓕ CPQYD50/60/70-XRW57 Ⓚ CPCD50/60/70-XRW70B Ⓜ CPCD50/60/70-XRW14B
Ⓞ CPCD50/60/70-XRG79 Ⓠ CPCD50/60/70-XRW28 Ⓢ CPCD50/60/70-XRW28B Ⓤ CPCD50/60/70-XRG77-GW

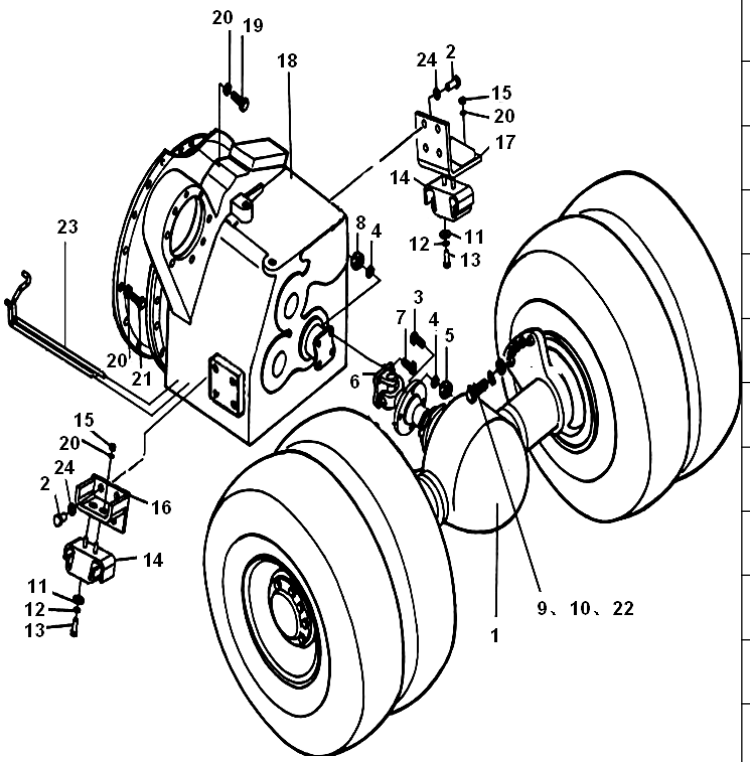

序号 Item	物料码 Code No.	名称 Description	数量 Qty	备注或适用车型 Remarks Or Serial No.
19	300010040011	螺栓 M10×30 Bolt M10×30	12	Ⓐ Ⓑ Ⓒ Ⓓ Ⓔ Ⓕ Ⓞ Ⓠ Ⓤ
	300010040011	螺栓 M10×30 Bolt M10×30	10	Ⓚ Ⓜ Ⓢ
	300040020075	螺钉 M10×30 Screw M10×30	2	Ⓚ Ⓜ Ⓢ
20	201100000437	垫圈 10 Washer 10	26	
21	300010040009	螺栓 M10×25 Bolt M10×25	10	
22	310020010039	螺母 Nut	10	
23	201600060228	双变冷却油路 Cooling pipe	1	Ⓐ Ⓓ Ⓔ Ⓞ Ⓠ Ⓤ
-	201600000024	双变冷却油路 Cooling pipe	1	Ⓑ Ⓒ Ⓕ
	201600000108	双变冷却油路 Cooling pipe	1	Ⓚ Ⓢ
	201600000110	双变冷却油路 Cooling pipe	1	Ⓜ
24	300030010004	垫圈 16 Washer 16	8	

图 1-1　传动系统
Fig.1-1　Driving system

Ⓖ CPCD85/100-XRW70 Ⓗ CPCD85/100-XRW14 Ⓘ CPCD85/100-XRG77 Ⓙ CPCD85/100-XRG78
Ⓛ CPCD85/100-XRW70B Ⓝ CPCD85/100-XRW14B Ⓟ CPCD85/100-XRG79
Ⓡ CPCD85/100-XRW28 Ⓣ CPCD85/100-XRW28B

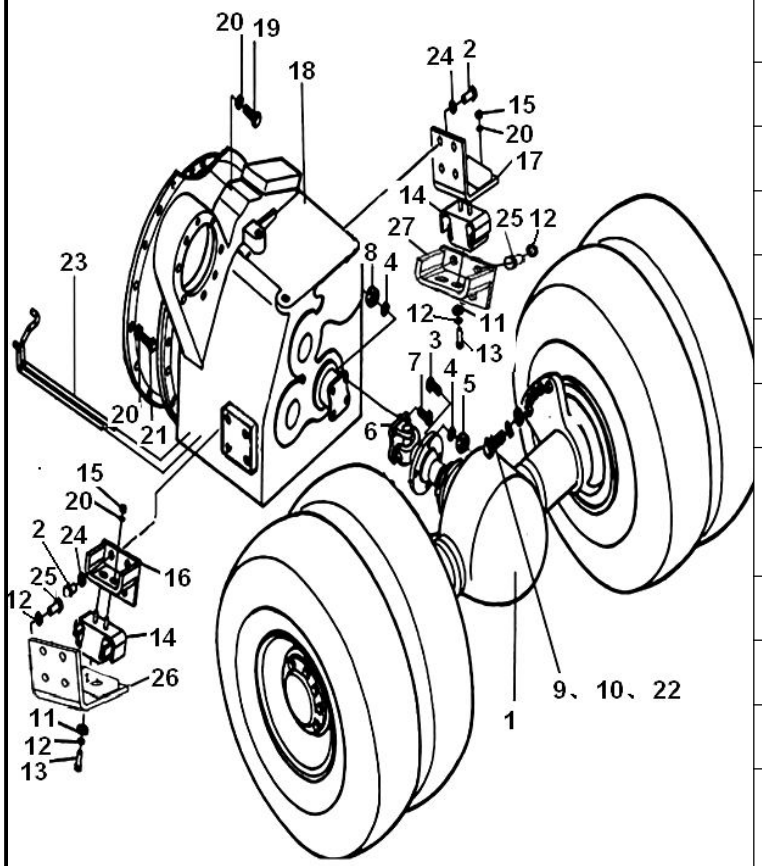

序号 Item	物料码 Code No.	名称 Description	数量 Qty	备注或适用车型 Remarks Or Serial No.
1	201100000232	驱动桥总成 Drive axle assy	1	Ⓖ Ⓗ Ⓘ Ⓙ Ⓟ Ⓡ
	201100000437	驱动桥总成 Drive axle assy	1	Ⓛ Ⓝ Ⓣ
2	300010060070	螺栓 M16×1.5×35 Bolt M16×1.5×35	8	
3	300010060063	螺栓 M14×1.5×45 Bolt M14×1.5×45	4	Ⓖ Ⓗ Ⓘ Ⓙ Ⓟ Ⓡ
	300010060066	螺栓 M14×1.5×55 Bolt M14×1.5×55	4	Ⓛ Ⓝ Ⓣ
4	300030010003	垫圈 14 Washer 14	8	
5	300020020023	螺母 M14×1.5 Nut M14×1.5	4	
6	201200010013	传动轴总成 Shaft assy	1	CPCD85-XRW70 CPCD85-XRG77 CPCD85-XRG78 CPCD85-XRW28
-	201200010026	传动轴总成 Shaft assy	1	CPCD85-XRW14 CPCD85-XRG79
	201200010069	传动轴总成 Shaft assy	1	CPCD85-XRW70B CPCD85-XRW28B
	201200010097	传动轴总成 Shaft assy	1	CPCD85-XRW14B
	201200010046	传动轴总成 Shaft assy	1	CPCD100-XRW70 CPCD100-XRG77 CPCD100-XRG78 CPCD100-XRW28
	201200010081	传动轴总成 Shaft assy	1	CPCD100-XRW14 CPCD100-XRG79

图 1-1　传动系统
Fig.1-1　Driving system

Ⓖ CPCD85/100-XRW70 Ⓗ CPCD85/100-XRW14 Ⓘ CPCD85/100-XRG77 Ⓙ CPCD85/100-XRG78
Ⓛ CPCD85/100-XRW70B Ⓝ CPCD85/100-XRW14B Ⓟ CPCD85/100-XRG79
Ⓡ CPCD85/100-XRW28 Ⓣ CPCD85/100-XRW28B

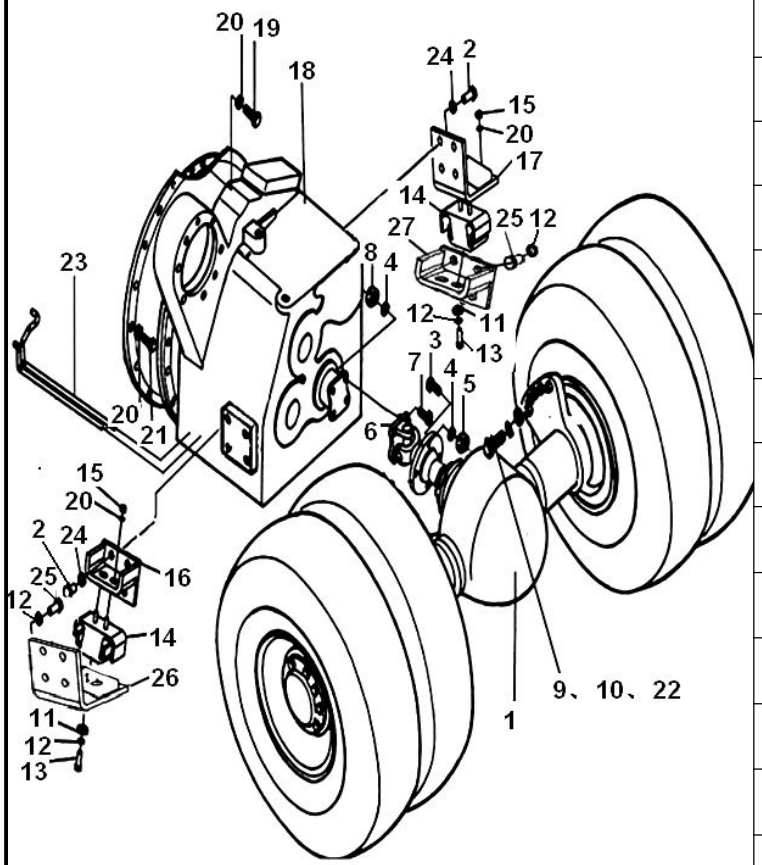

序号 Item	物料码 Code No.	名称 Description	数量 Qty	备注或适用车型 Remarks Or Serial No.
	201200010071	传动轴总成 Shaft assy	1	CPCD100-XRW70B CPCD100-XRW28B
	201100000437	传动轴总成 Shaft assy	1	CPCD100-XRW14B
7	203200100009	螺栓 M14 Bolt M14	4	
8	300020010018	螺母 M14 Nut M14	4	
9	310010030047	螺栓 Bolt	12	
10	201100040126	垫圈 Washer	12	
11	203010010141	垫片 Washer	2	
12	300030010002	垫圈 12 Washer 12	10	Ⓖ Ⓗ Ⓘ Ⓙ Ⓟ Ⓡ
	300030010002	垫圈 12 Washer 12	2	Ⓛ Ⓝ Ⓣ
13	300010060027	螺栓 M12×1.25×30 Bolt M12×1.25×30	2	
14	203500020014	缓冲垫 Cushion pad	2	
15	300020020003	螺母 M10×1.25 Nut M10×1.25	4	
16	201200080220	双变右支架 Bracket(right)	1	
17	201200080228	双变左支架 Bracket(left)	1	Ⓖ Ⓗ Ⓘ Ⓙ Ⓟ Ⓡ
	201200090022	双变左支架 Bracket(left)	1	Ⓛ Ⓝ Ⓣ -2017.12.31

图 1-1　传动系统
Fig.1-1　Driving system

Ⓖ CPCD85/100-XRW70 Ⓗ CPCD85/100-XRW14 Ⓘ CPCD85/100-XRG77 Ⓙ CPCD85/100-XRG78
Ⓛ CPCD85/100-XRW70B Ⓝ CPCD85/100-XRW14B Ⓟ CPCD85/100-XRG79
Ⓡ CPCD85/100-XRW28 Ⓣ CPCD85/100-XRW28B

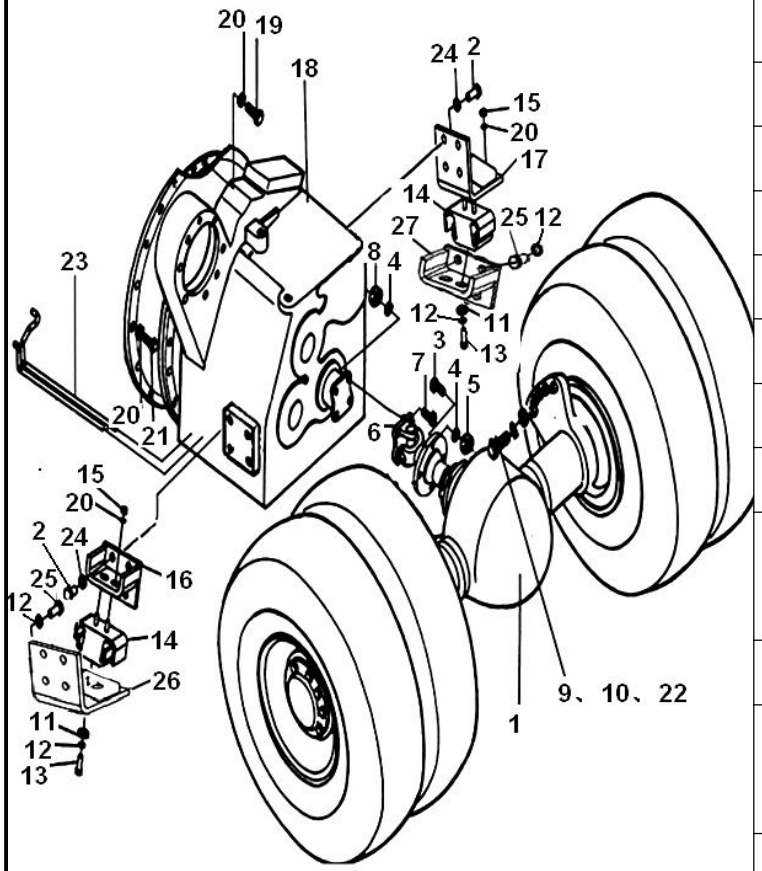

序号 Item	物料码 Code No.	名称 Description	数量 Qty	备注或适用车型 Remarks Or Serial No.
	201200080364	双变左支架 Bracket(left)	1	Ⓝ 2017.12.31-
18	201200000041	液力传动变速箱 Gear-box	1	Ⓖ Ⓗ Ⓘ Ⓙ Ⓟ Ⓡ
	201100000437	液力传动变速箱 Gear-box	1	Ⓛ Ⓝ -2018.06
	201200000292	液力传动变速箱 Gear-box	1	Ⓛ Ⓝ Ⓣ 2018.06-
19	300010040011	螺栓 M10×30 Bolt M10×30	12	
20	300030010001	垫圈 10 Washer 10	26	
21	300010040009	螺栓 M10×25 Bolt M10×25	10	
22	310020010039	螺母 Nut	12	
23	201600060229	双变冷却油路 Cooling pipe	1	CPCD85-XRW70 CPCD85-XRG77 CPCD85-XRG78 CPCD85-XRW28Ⓟ
-	201600000023	双变冷却油路 Cooling pipe	1	Ⓗ
-	201600000106	双变冷却油路 Cooling pipe	1	CPCD100-XRW70 CPCD100-XRG77 CPCD100-XRG78 CPCD100-XRW28
	201600000112	双变冷却油路 Cooling pipe	1	Ⓛ Ⓣ
	201600000110	双变冷却油路 Cooling pipe	1	Ⓝ

图 1-1　传动系统
Fig.1-1　Driving system

Ⓖ CPCD85/100-XRW70 Ⓗ CPCD85/100-XRW14 Ⓘ CPCD85/100-XRG77 Ⓙ CPCD85/100-XRG78
Ⓛ CPCD85/100-XRW70B Ⓝ CPCD85/100-XRW14B Ⓟ CPCD85/100-XRG79
Ⓡ CPCD85/100-XRW28 Ⓣ CPCD85/100-XRW28B

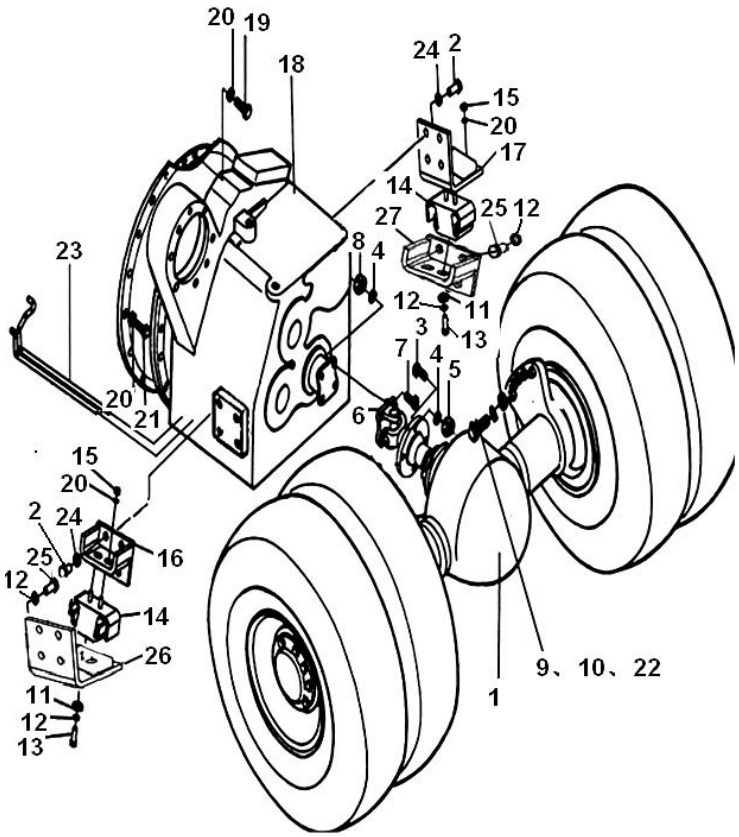

序号 Item	物料码 Code No.	名称 Description	数量 Qty	备注或适用车型 Remarks Or Serial No.
24	300030010004	垫圈 16 Washer 16	8	
25	300010040035	螺栓 M12×35 Bolt M12×35	8	
26	201200080224	双变右支座 Bracket(right)	1	Ⓖ Ⓘ Ⓙ Ⓡ
-	201100000437	双变右支座 Bracket(right)	1	Ⓗ Ⓟ
	201200080298	双变右支座 Bracket(right)	1	Ⓛ Ⓣ
	201200080339	双变右支座 Bracket(right)	1	Ⓝ
27	201200080239	双变左支座 Bracket(left)	1	Ⓖ Ⓘ Ⓙ Ⓡ
-	201200080325	双变左支座 Bracket(left)	1	Ⓗ Ⓝ Ⓟ
	201200080239	双变左支座 Bracket(left)	1	Ⓛ Ⓣ

图 2　驱动桥总成
Fig.2　Drive axle assy

Ⓐ CPCD50/60/70-XRW70 Ⓑ CPCD50/60/70-XRW14 Ⓒ CPCD50/60/70-XRG76 Ⓓ CPCD50/60/70-XRG77
Ⓔ CPCD50/60/70-XRG78 Ⓕ CPQYD50/60/70-XRW57 Ⓚ CPCD50/60/70-XRW70B Ⓜ CPCD50/60/70-XRW14B
Ⓞ CPCD50/60/70-XRG79 Ⓠ CPCD50/60/70-XRW28 Ⓢ CPCD50/60/70-XRW28B Ⓤ CPCD50/60/70-XRG77-GW

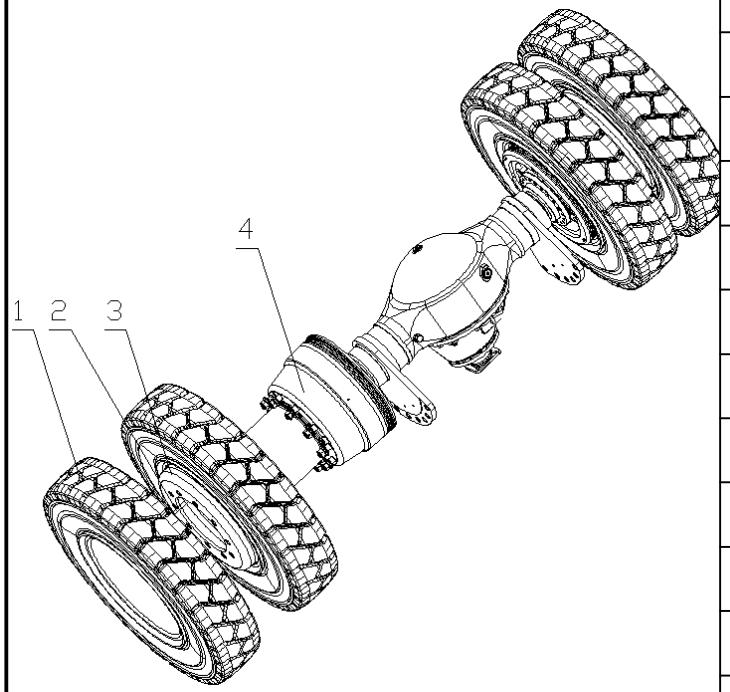

序号 Item	物料码 Code No.	名称 Description	数量 Qty	备注或适用车型 Remarks Or Serial No.
1	300150040059	轮胎 8.25-15-14PR Tyre 8.25-15-14PR	4	
2	201100000437	延伸管 Pipe	2	
3	201500060123	轮辋总成 Hub assy	4	
4	201100000391	驱动桥 Drive axle	1	Ⓐ Ⓒ Ⓓ Ⓔ Ⓞ Ⓤ
	201100000572	驱动桥 Drive axle	1	Ⓑ Ⓕ Ⓠ
-	201100000435	驱动桥 Drive axle	1	Ⓚ
	201100000324	驱动桥 Drive axle	1	Ⓜ Ⓢ
	201100210025	固定架 Fixed plate	2	无插图 Not illustrated

图 2-1　驱动桥总成
Fig.2-1　Drive axle assy

Ⓖ CPCD85/100-XRW70　Ⓗ CPCD85/100-XRW14　Ⓘ CPCD85/100-XRG77　Ⓙ CPCD85/100-XRG78
Ⓟ CPCD85/100-XRG79　Ⓡ CPCD85/100-XRW28

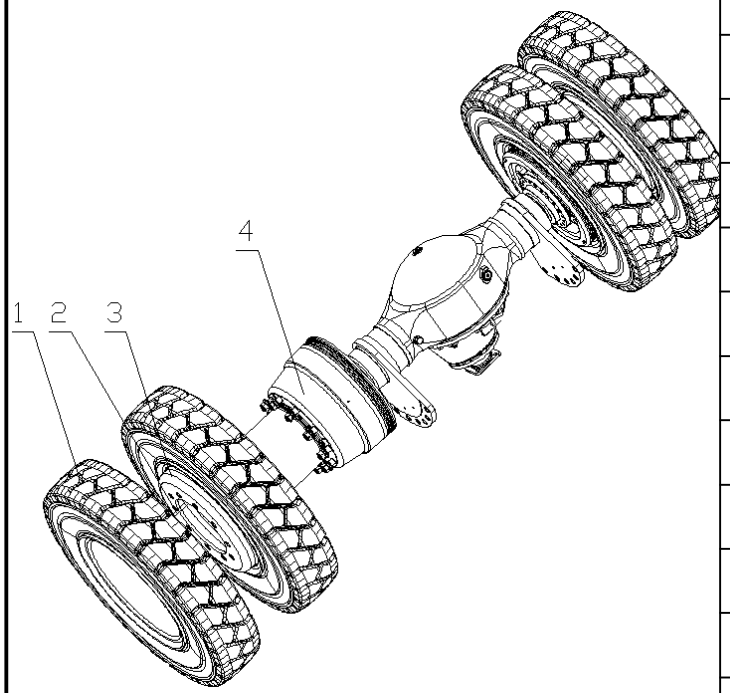

序号 Item	物料码 Code No.	名称 Description	数量 Qty	备注或适用车型 Remarks Or Serial No.
1	300150040035	轮胎 9.00-20-14PR Tyre 9.00-20-14PR	4	
2	201100000437	延伸管 Pipe	2	
3	201500060061	轮辋总成 Hub assy	4	
4	201100000207	驱动桥 Drive axle	1	
	201100210025	固定架 Fixed plate	2	无插图 Not illustrated

图 2-2　驱动桥总成
Fig.2-2　Drive axle assy

Ⓛ CPCD85/100-XRW70B　Ⓝ CPCD85/100-XRW14B　Ⓣ CPCD85/100-XRW28B

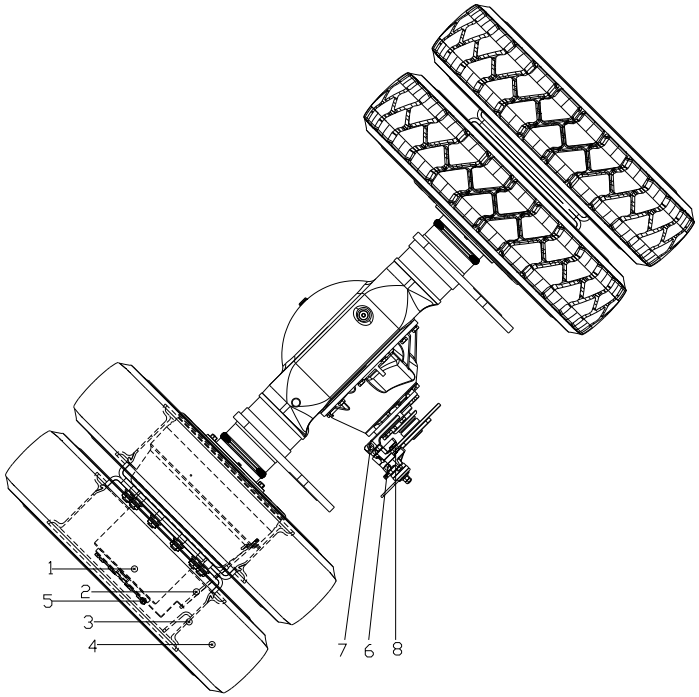

序号 Item	物料码 Code No.	名称 Description	数量 Qty	备注或适用车型 Remarks Or Serial No.
1	201100000207	驱动桥 Drive axle	1	
2	201100000437	延伸管 Extension tube	2	
3	201500060061	轮辋总成 Rim assy	4	
4	300150040035	轮胎 9.00-20-14PR Tire 9.00-20-14PR	4	
5	201100300196	固定架 Fixed plate	2	
6	205500010048	驻车制动器 Parking brake	1	
7	201700040057	制动钳支架 Caliper brake anchor	1	
8	201700040056	制动盘 Brake disc	1	

图 3　驱动桥
Fig.3　Drive axle

Ⓐ CPCD50/60/70-XRW70 Ⓑ CPCD50/60/70-XRW14 Ⓒ CPCD50/60/70-XRG76 Ⓓ CPCD50/60/70-XRG77
Ⓔ CPCD50/60/70-XRG78 Ⓕ CPQYD50/60/70-XRW57 Ⓚ CPCD50/60/70-XRW70B Ⓜ CPCD50/60/70-XRW14B
Ⓞ CPCD50/60/70-XRG79 Ⓠ CPCD50/60/70-XRW28 Ⓢ CPCD50/60/70-XRW28B Ⓤ CPCD50/60/70-XRG77-GW

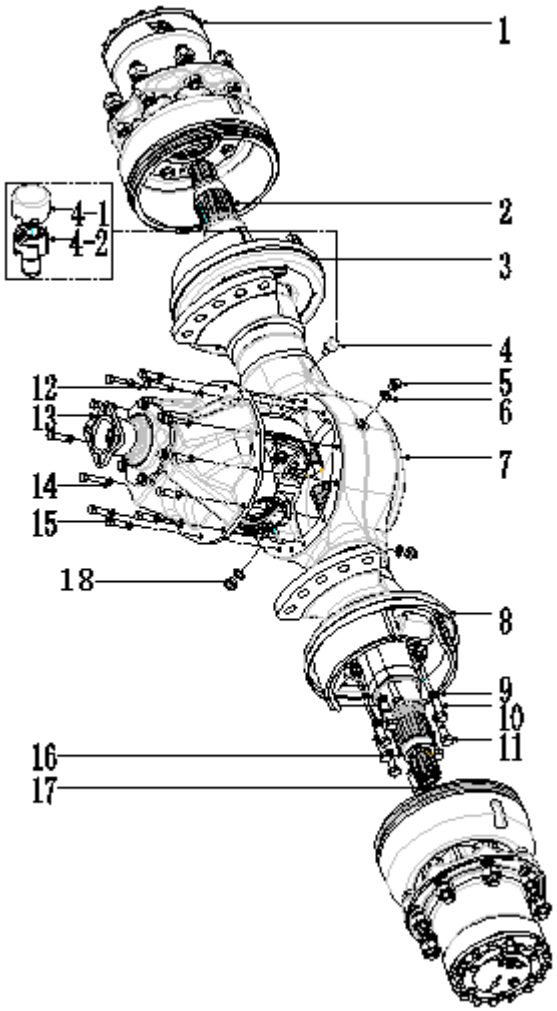

序号 Item	物料码 Code No.	名称 Description	数量 Qty	备注或适用车型 Remarks Or Serial No.
1	201100180005	轮边减速器总成 Hub drive axle assy	2	-2017.10.30
	201100180006	轮边减速器总成 Hub drive axle assy	2	2017.10.30-
2	201100000437	左半轴 Shaft axle,left	1	
3	201700000155	左制动器 Wheel brake,L	1	Ⓐ Ⓒ Ⓓ Ⓔ Ⓚ Ⓞ Ⓤ
	209990023201	左制动器 Wheel brake,L	1	Ⓑ Ⓕ Ⓜ Ⓠ Ⓢ
4	201100050036	透气塞 Breather	1	INC:4-1~4-2
4-1	810120000155	防尘盖 Dust cap	1	
4-2	810120000157	通气塞芯 Ventilation plug	1	
5	300270010005	螺塞 M20×1.5 Plug M20×1.5	3	
6	300030140006	垫圈 20 Washer 20	3	
7	201100100207	桥壳总成 Housing,driving axle	1	
8	201700000147	右制动器 Wheel brake ,R	1	Ⓐ Ⓒ Ⓓ Ⓔ Ⓚ Ⓞ Ⓤ
	209990023220	右制动器 Wheel brake ,R	1	Ⓑ Ⓕ Ⓜ Ⓠ Ⓢ
9	300030010004	垫圈 16 Washer 16	20	
10	300010060079	螺栓 M16×1.5×60 Bolt M16×1.5×60	8	

图 3　驱动桥
Fig.3　Drive axle

Ⓐ CPCD50/60/70-XRW70 Ⓑ CPCD50/60/70-XRW14 Ⓒ CPCD50/60/70-XRG76 Ⓓ CPCD50/60/70-XRG77
Ⓔ CPCD50/60/70-XRG78 Ⓕ CPQYD50/60/70-XRW57 Ⓚ CPCD50/60/70-XRW70B Ⓜ CPCD50/60/70-XRW14B
Ⓞ CPCD50/60/70-XRG79 Ⓠ CPCD50/60/70-XRW28 Ⓢ CPCD50/60/70-XRW28B Ⓤ CPCD50/60/70-XRG77-GW

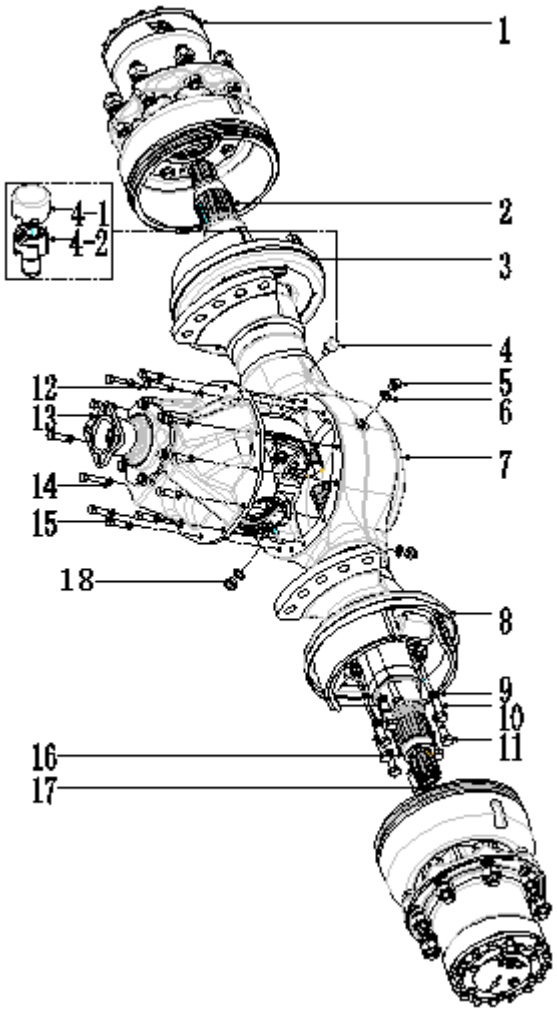

序号 Item	物料码 Code No.	名称 Description	数量 Qty	备注或适用车型 Remarks Or Serial No.
11	300010060073	螺栓 M16×1.5×45 Bolt M16×1.5×45	12	
12	300010040043	螺栓 M12×55 Bolt M12×55	2	
13	201300000038	主减总成 Main reduction assy	1	
14	300030010002	垫圈 12 Washer 12	2	
15	201100000437	螺栓 M12×40 Bolt M12×40	10	
16	201100010086	右半轴 Shaft axle,right	1	
17	201100280001	调整支柱 Strut,thrust	2	
18	300050030014	销 12×30 Pin 12×30	2	

图 3-1　驱动桥
Fig.3-1　Drive axle

Ⓖ CPCD85/100-XRW70 Ⓗ CPCD85/100-XRW14 Ⓘ CPCD85/100-XRG77 Ⓙ CPCD85/100-XRG78
Ⓛ CPCD85/100-XRW70B Ⓝ CPCD85/100-XRW14B Ⓟ CPCD85/100-XRG79
Ⓡ CPCD85/100-XRW28 Ⓣ CPCD85/100-XRW28B

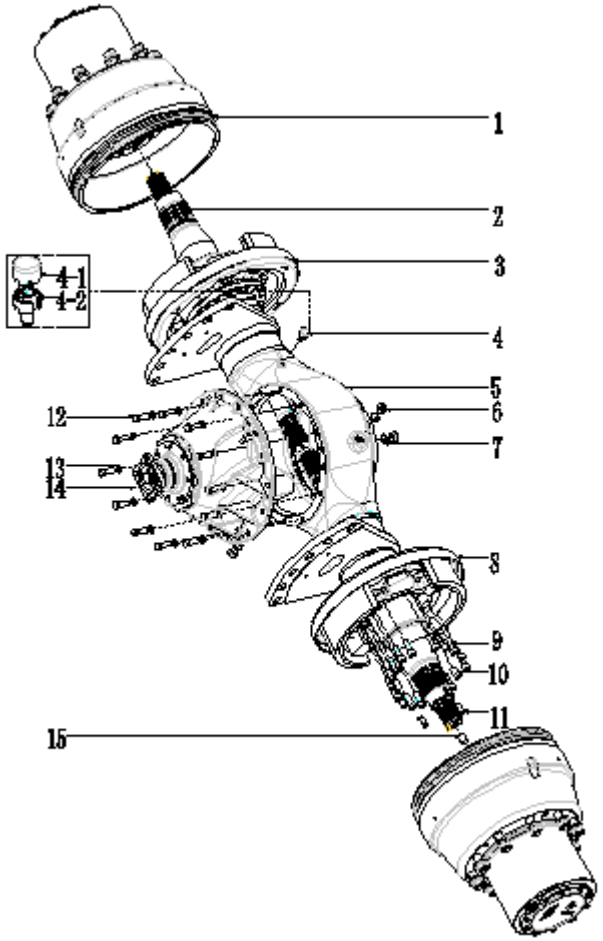

序号 Item	物料码 Code No.	名称 Description	数量 Qty	备注或适用车型 Remarks Or Serial No.
1	209990023070	轮边减速器总成 Hub drive axle assy	2	
2	201100000437	半轴 Shaft axle	2	
3	209990022991	左制动器总成 Wheel brake assy,L	1	
4	201100050036	透气塞 Breather	1	INC:4-1~4-2
4-1	810120000155	防尘盖 Dust cap	1	
4-2	810120000157	通气塞芯 Ventilation plug	1	
5	209990023069	桥壳总成 Housing,driving axle	1	
6	300270020004	内六角螺塞 M22×1.5 Plug M22×1.5	3	
7	300030140016	组合密封垫 22 Combined washer 22	3	
8	209990023071	右制动器总成 Wheel brake assy,R	1	
9	810120000369	螺钉 M14×1.5×40 Screw M14×1.5×40	24	
10	810120000370	螺钉 M14×1.5×25 Screw M14×1.5×25	12	
11	300050090045	弹性圆柱销 14 Pin 14	4	
12	300010060061	螺栓 M14×1.5×40 Bolt M14×1.5×40	12	
13	300030010003	垫圈 14 Spring wash 14	12	

图 3-1　驱动桥
Fig.3-1　Drive axle

Ⓖ CPCD85/100-XRW70 Ⓗ CPCD85/100-XRW14 Ⓘ CPCD85/100-XRG77 Ⓙ CPCD85/100-XRG78
Ⓛ CPCD85/100-XRW70B Ⓝ CPCD85/100-XRW14B Ⓟ CPCD85/100-XRG79
Ⓡ CPCD85/100-XRW28 Ⓣ CPCD85/100-XRW28B

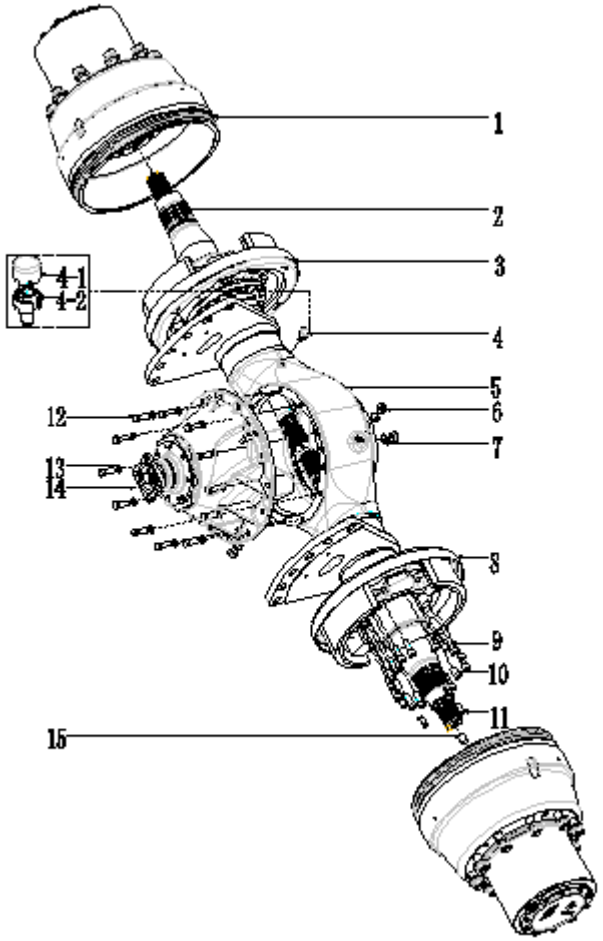

序号 Item	物料码 Code No.	名称 Description	数量 Qty	备注或适用车型 Remarks Or Serial No.
14	201300000036	主减总成 Main reducer assy	1	
15	201100280001	调整支柱 Adjustment pillar	2	

图 4　驱动桥轮边减速器总成
Fig.4　Hub drive axle assy

Ⓐ CPCD50/60/70-XRW70 Ⓑ CPCD50/60/70-XRW14 Ⓒ CPCD50/60/70-XRG76 Ⓓ CPCD50/60/70-XRG77
Ⓔ CPCD50/60/70-XRG78 Ⓕ CPQYD50/60/70-XRW57 Ⓚ CPCD50/60/70-XRW70B Ⓜ CPCD50/60/70-XRW14B
Ⓞ CPCD50/60/70-XRG79 Ⓠ CPCD50/60/70-XRW28 Ⓢ CPCD50/60/70-XRW28B Ⓤ CPCD50/60/70-XRG77-GW

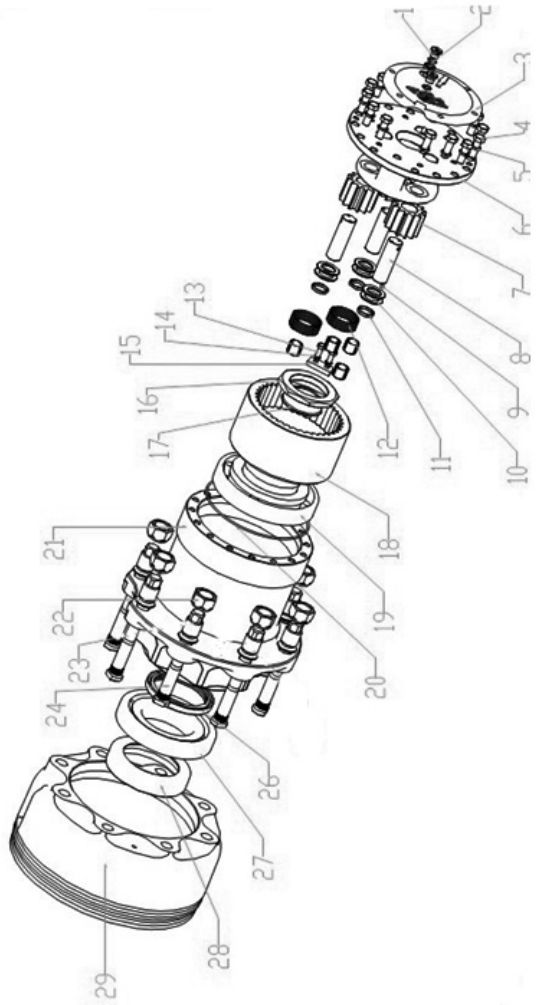

序号 Item	物料码 Code No.	名称 Description	数量 Qty	备注或适用车型 Remarks Or Serial No.	
1	300270010004	螺塞 M14×1.5 Plug M14×1.5	2		J001000-0141P5-00
2	300030140003	垫圈 14 Washer 14	2		J000982-000014-00
3	201100270017	端盖 Cover	1		GR501-121522-000
4	300010040035	螺栓 M12×35 Bolt M12×35	15		G005783-012035-00
-	300010040005	螺栓 M10×20 Bolt M10×20	6		G005783-010020-00
5	300030010002	垫圈 12 Washer 12	15		G000093-000012-00
-	300030010001	垫圈 10 Washer 10	6		G000093-000010-00
6	201100200001	行星架 Carrier planet	1	-2017.10.30	GR501-121511-000
	201100200002	行星架 Carrier planet	1	2017.10.30-	QJ500-112003-000
7	201100210016	行星齿轮 Gear,plant	3	-2017.10.30	GR501-121513-000
	201100210015	行星齿轮 Gear,plant	4	2017.10.30-	QJ500-112006-000
8	201100230004	行星轴 Shaft,planet gear	3	-2017.10.30	GR501-121517-000
	201100230003	行星轴 Shaft,planet gear	3	2017.10.30-	QJ500-112005-000
9	300230010003	钢球 6 Ball,steel 6	3	-2017.10.30	G000308-000006-00
	300230010003	钢球 6 Ball,steel 6	4	2017.10.30-	G000308-000006-00

图 4　驱动桥轮边减速器总成
Fig.4　Hub drive axle assy

Ⓐ CPCD50/60/70-XRW70 Ⓑ CPCD50/60/70-XRW14 Ⓒ CPCD50/60/70-XRG76 Ⓓ CPCD50/60/70-XRG77
Ⓔ CPCD50/60/70-XRG78 Ⓕ CPQYD50/60/70-XRW57 Ⓚ CPCD50/60/70-XRW70B Ⓜ CPCD50/60/70-XRW14B
Ⓞ CPCD50/60/70-XRG79 Ⓠ CPCD50/60/70-XRW28 Ⓢ CPCD50/60/70-XRW28B Ⓤ CPCD50/60/70-XRG77-GW

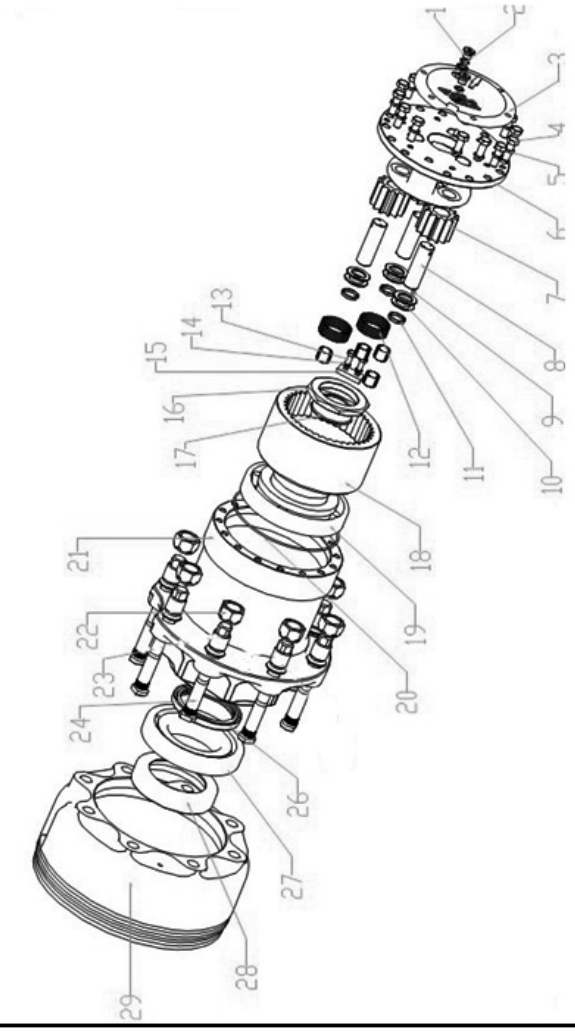

序号 Item	物料码 Code No.	名称 Description	数量 Qty	备注或适用车型 Remarks Or Serial No.	
10	201100220001	行星轮垫 Washer,thrust	6	-2017.10.30	GR501-121514-000
	201100220002	行星轮垫 Washer,thrust	8	2017.10.30-	QJ500-112004-000
11	201100120083	套 Spacer	3	-2017.10.30	GR501-121516-000
	201100120096	隔套 26×30×5 Spacer 26×30×5	4	2017.10.30-	GR501-121516-W01
12	201100130006	滚针 2.5×19.8 Needle roller 2.5×19.8	210	-2017.10.30	GR501-121519-W00
	201100130011	滚针 2×19.8 Needle roller 2×19.8	210	2017.10.30-	GR501-121519-W01
13	300010040177	螺栓 M8×25 Bolt M8×25	2		G005783-008025-00
14	300030010015	垫圈 8 Washer 8	2		G000093-000008-00
15	201100300175	板 Plate	1		GR501-121508-000
16	310020010072	螺母 M75×2 Nut M75×2	1		GR501-121509-000
17	201100070109	隔套 Spacer	1	-2017.10.30	GR501-121510-000
	201100070110	隔套 49×76.3×17 Spacer 49×76.3×17	1	2017.10.30-	QJ500-112002-000
18	201100190001	齿圈 Gear	1	-2017.10.30	GR501-121512-000
	201100190002	齿圈 Gear	1	2017.10.30-	QJ500-112001-000
19	300140020039	轴承 30221 Bearing 30221	1		GT00297-0030221-00

图 4　驱动桥轮边减速器总成
Fig.4　Hub drive axle assy

Ⓐ CPCD50/60/70-XRW70 Ⓑ CPCD50/60/70-XRW14 Ⓒ CPCD50/60/70-XRG76 Ⓓ CPCD50/60/70-XRG77
Ⓔ CPCD50/60/70-XRG78 Ⓕ CPQYD50/60/70-XRW57 Ⓚ CPCD50/60/70-XRW70B Ⓜ CPCD50/60/70-XRW14B
Ⓞ CPCD50/60/70-XRG79 Ⓠ CPCD50/60/70-XRW28 Ⓢ CPCD50/60/70-XRW28B Ⓤ CPCD50/60/70-XRG77-GW

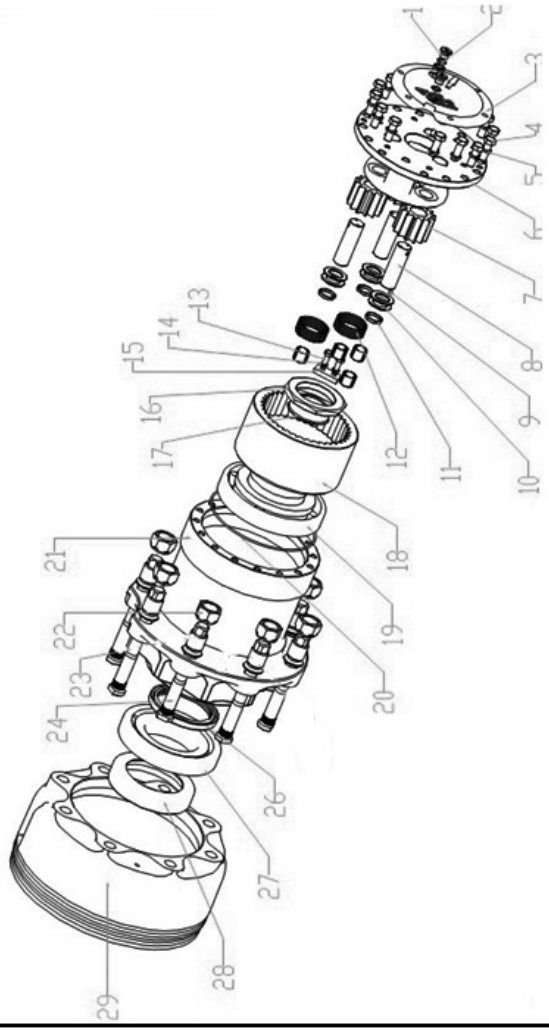

序号 Item	物料码 Code No.	名称 Description	数量 Qty	备注或适用车型 Remarks Or Serial No.	
20	209990010694	O 型密封圈 195×3.1 O-ring195×3.1	1		GR501-121520-W00
-	209990010695	O 型密封圈 136×2.65 O-ring136×2.65	1		GR501-121521-W00
21	201100090058	轮毂 Hub	1		XR700-111303-000
22	310020050008	球形螺母 Nut	8		XR700-111301-000
23	310020010066	螺母 M22×1.5 Nut M22×1.5	8		GR501-121503-000
24	310010100032	双头螺栓 Bolt	8		XR700-111302-000
26	300320010021	油封 FB100×125×12 Oil seal FB100×125×12	1		G9877P1-100012512-01
27	300320010020	油封 FB120×150×12 Oil seal FB120×150×12			G9877P1-120015012-01
28	300140020033	轴承 30220 Bearing 30220	1		GT00297-0030220-00
29	201100170021	制动鼓 Drum	1		GR501-121501-000
-	310010060005	螺栓 Bolt	8		GR501-121518-000

图 4-1　驱动桥轮边减速器总成
Fig.4-1　Hub drive axle assy

Ⓖ CPCD85/100-XRW70 Ⓗ CPCD85/100-XRW14 Ⓘ CPCD85/100-XRG77 Ⓙ CPCD85/100-XRG78
Ⓛ CPCD85/100-XRW70B Ⓝ CPCD85/100-XRW14B Ⓟ CPCD85/100-XRG79 Ⓡ CPCD85/100-XRW28
Ⓣ CPCD85/100-XRW28B

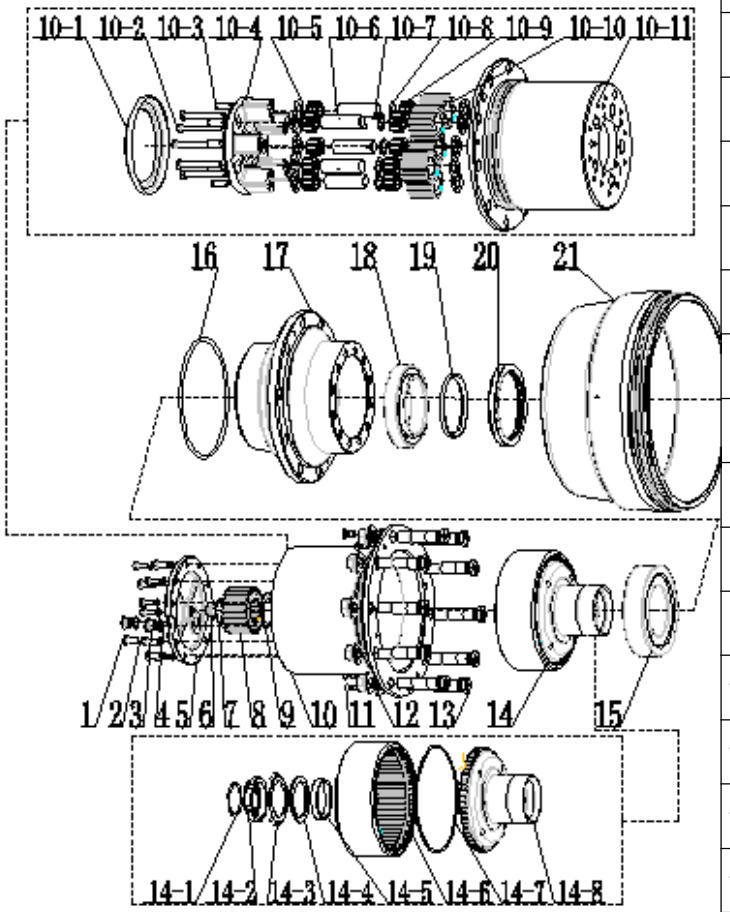

序号 Item	物料码 Code No.	名称 Description	数量 Qty	备注或适用车型 Remarks Or Serial No.
1	300010040009	全螺纹六角头头螺栓 M10×25	10	
2	300030010001	弹簧垫圈 10 Spring washer 10	10	
3	300270020004	内六角螺塞 M22×1.5 Plug M22×1.5	2	
4	300030140016	组合密封垫 22 Seal washer 22	2	
5	201100270018	端盖 Cover	1	
6	201100030019	限位块 Spacing block	1	
7	300060030018	轴用弹性挡圈 A 型 50 Check ring 50	1	
8	201100210028	太阳轮 Gear-sun	1	
9	201100220005	太阳轮垫 Washer	1	
10	201100290065	轮壳和行星轮架组件 Round shell carrier-pinion gear	1	
10-1	201100200003	行星轮架罩 Carrier-pinion gear cover	1	
10-2	300010060051	螺栓 M12×1.5×95 Bolt M12×1.5×95	5	
10-3	201100260002	销 A14×36 Pin A14×36	5	
10-4	201100200006	行星轮架 Carrier-pinion gear	1	
10-5	201100220004	行星轮垫 Washer	10	

图 4-1　驱动桥轮边减速器总成
Fig.4-1　Hub drive axle assy

Ⓖ CPCD85/100-XRW70 Ⓗ CPCD85/100-XRW14 Ⓘ CPCD85/100-XRG77 Ⓙ CPCD85/100-XRG78
Ⓛ CPCD85/100-XRW70B Ⓝ CPCD85/100-XRW14B Ⓟ CPCD85/100-XRG79 Ⓡ CPCD85/100-XRW28
Ⓣ CPCD85/100-XRW28B

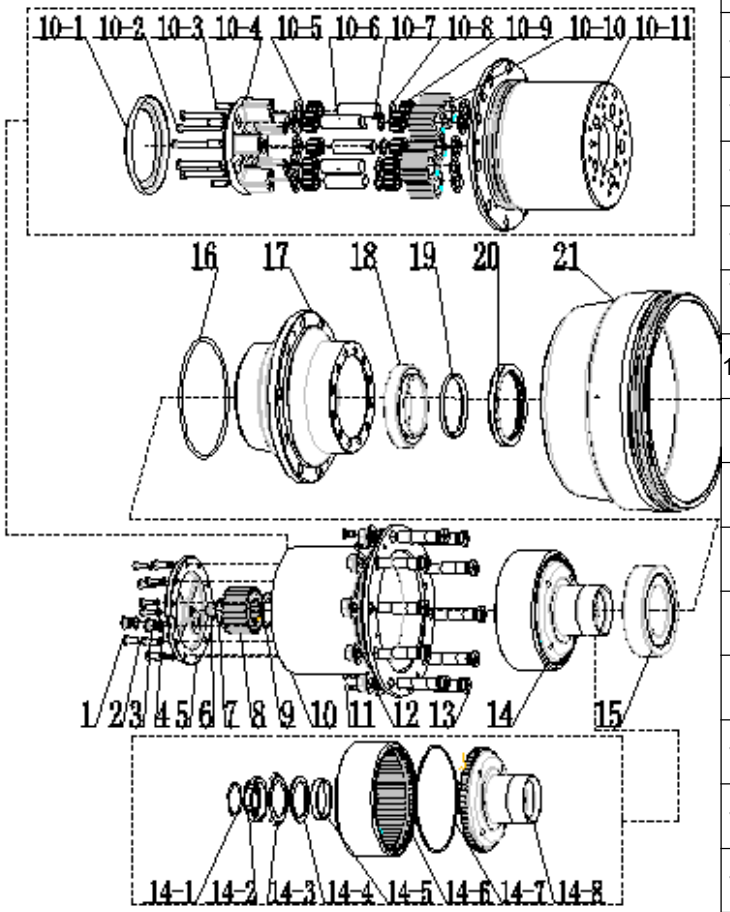

序号 Item	物料码 Code No.	名称 Description	数量 Qty	备注或适用车型 Remarks Or Serial No.
10-6	201100230006	行星轮轴 Gear-panion shaft	5	
10-7	300230010007	钢球 8 Ball 8	5	
10-8	201100070115	隔套 Ipacer	5	
10-9	201100130007	滚针轴承 K28×40×27	10	
10-10	201100210027	行星齿轮 Gear-panion	5	
10-11	201100180010	轮壳 Round shell	1	
以上零件不单独提供，只提供配套轮壳和行星轮架总成				
11	300040280001	沉头螺钉 M10×25 Screw M10×25	4	
12	209990023255	轮辋螺 M22×1.5×105	10	
13	209990022998	轮辋螺 M22×1.5×105	10	
14	209990022989	齿圈支承组件 Gear ring support	1	
14-1	201100040124	调整垫片组 Adjustment washer	1	
14-2	201100080049	槽螺母 Nut	1	
14-3	300030060009	圆螺母用止动垫圈 80 Stop washer 80	1	
14-4	201100040123	垫 Spacer	1	

图 4-1　驱动桥轮边减速器总成
Fig.4-1　Hub drive axle assy

Ⓖ CPCD85/100-XRW70 Ⓗ CPCD85/100-XRW14 Ⓘ CPCD85/100-XRG77 Ⓙ CPCD85/100-XRG78
Ⓛ CPCD85/100-XRW70B Ⓝ CPCD85/100-XRW14B Ⓟ CPCD85/100-XRG79 Ⓡ CPCD85/100-XRW28
Ⓣ CPCD85/100-XRW28B

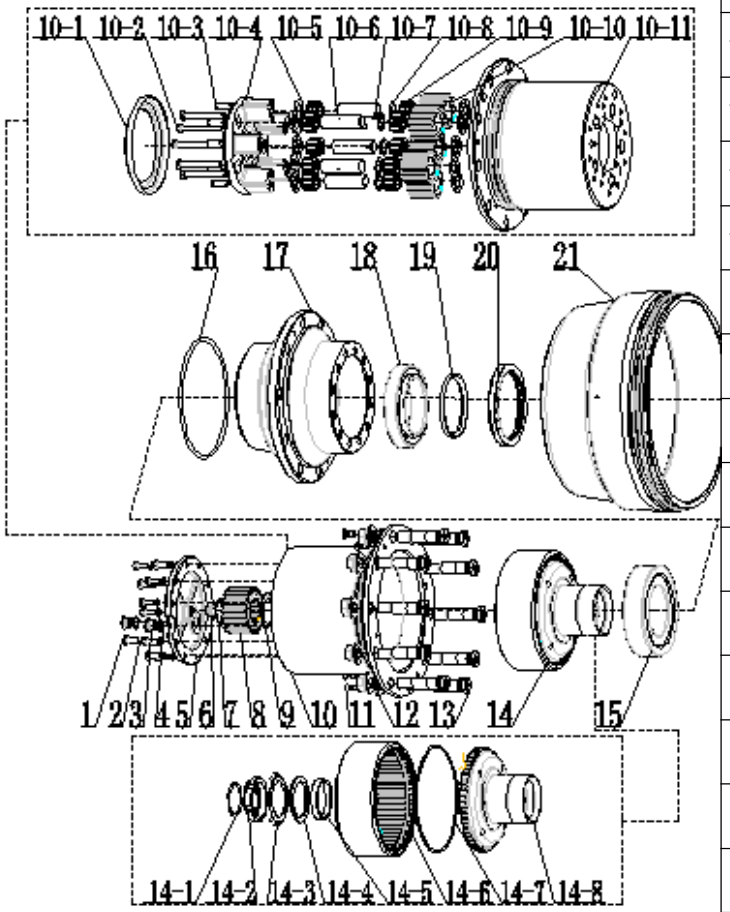

序号 Item	物料码 Code No.	名称 Description	数量 Qty	备注或适用车型 Remarks Or Serial No.
14-5	201100070114	套 Sleeve	1	
14-6	201100190007	齿圈 Gear ring	1	
14-7	201100240008	卡环 Clamping ring	1	
14-8	201100190008	齿圈支承 Gear ring support	1	
齿圈和齿圈支承需配套购买，不单独提供				
15	300140020042	轴承 32222 Bearing 32222	1	
16	300130010007	O 型圈 250×7 O-ring 250×7	1	
17	201100090055	轮毂 Hub	1	
18	300140020057	轴承 32024 Bearing 32024	1	
19	201100070112	隔套 Ipacer	1	
20	300320010028	油封 FB150×180×15 Oil seal FB150×180×15	1	
21	209990022989	制动鼓 Brake drum	1	

图 5　主减总成
Fig. 5　Final drive assy

Ⓐ CPCD50/60/70-XRW70 Ⓑ CPCD50/60/70-XRW14 Ⓒ CPCD50/60/70-XRG76 Ⓓ CPCD50/60/70-XRG77
Ⓔ CPCD50/60/70-XRG78 Ⓕ CPQYD50/60/70-XRW57 Ⓚ CPCD50/60/70-XRW70B Ⓜ CPCD50/60/70-XRW14B
Ⓞ CPCD50/60/70-XRG79 Ⓠ CPCD50/60/70-XRW28 Ⓢ CPCD50/60/70-XRW28B Ⓤ CPCD50/60/70-XRG77-GW

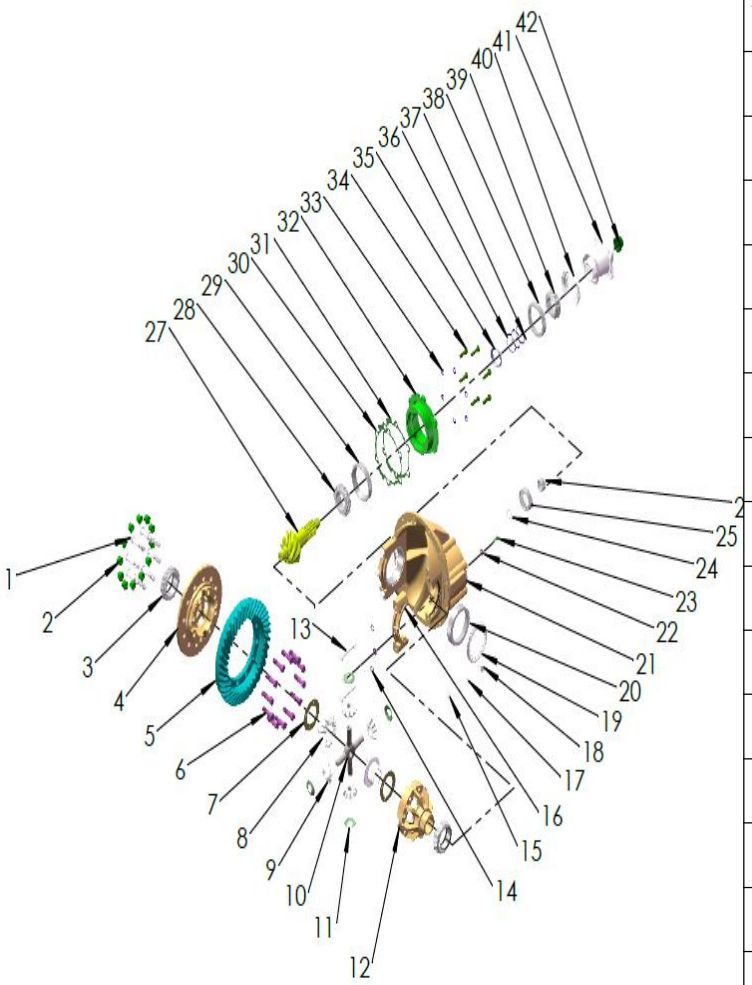

序号 Item	物料码 Code No.	名称 Description	数量 Qty	备注或适用车型 Remarks Or Serial No.
1	810120000162	差壳连接螺栓 M16×1.5 Bolt M16×1.5	8	
2	810120000164	从动齿轮连接螺母 M16×1.5 Nut M16×1.5	12	
3	810120000199	轴承内圈 Inside ring, bearing	2	
4	810120000168	左壳 Shell differential, left	1	不单独供应，需与零件 12 右差壳配套购买
5	810120000169	盆齿 Basin of tooth	1	不单独供应，需与零件 27 主动锥齿轮配套购买
6	810120000172	从动齿轮连接螺母 M16×1.5 Bolt M16×1.5	12	
7	810120000173	半轴垫片 Washer	2	
8	810120000175	半轴齿轮 Gear,shaft	2	
9	810120000177	行星齿轮 Pant gear	4	
10	810120000179	十字轴 Universal joint pin	1	
11	810120000181	行星齿垫片 Washer, plant gear	4	
12	810120000183	右差壳 Shell differential, right	1	不单独供应，需与零件 4 左差壳配套购买
13	810120000184	轴承盖螺栓 Bolt	4	
14	810120000186	轴承盖螺栓垫圈 Washer	4	
15	810120000188	轴承盖锁片螺栓 M8×1.25×35 Bolt M8×1.25×35	2	

图 5　主减总成
Fig. 5　Final drive assy

Ⓐ CPCD50/60/70-XRW70 Ⓑ CPCD50/60/70-XRW14 Ⓒ CPCD50/60/70-XRG76 Ⓓ CPCD50/60/70-XRG77
Ⓔ CPCD50/60/70-XRG78 Ⓕ CPQYD50/60/70-XRW57 Ⓚ CPCD50/60/70-XRW70B Ⓜ CPCD50/60/70-XRW14B
Ⓞ CPCD50/60/70-XRG79 Ⓠ CPCD50/60/70-XRW28 Ⓢ CPCD50/60/70-XRW28B Ⓤ CPCD50/60/70-XRG77-GW

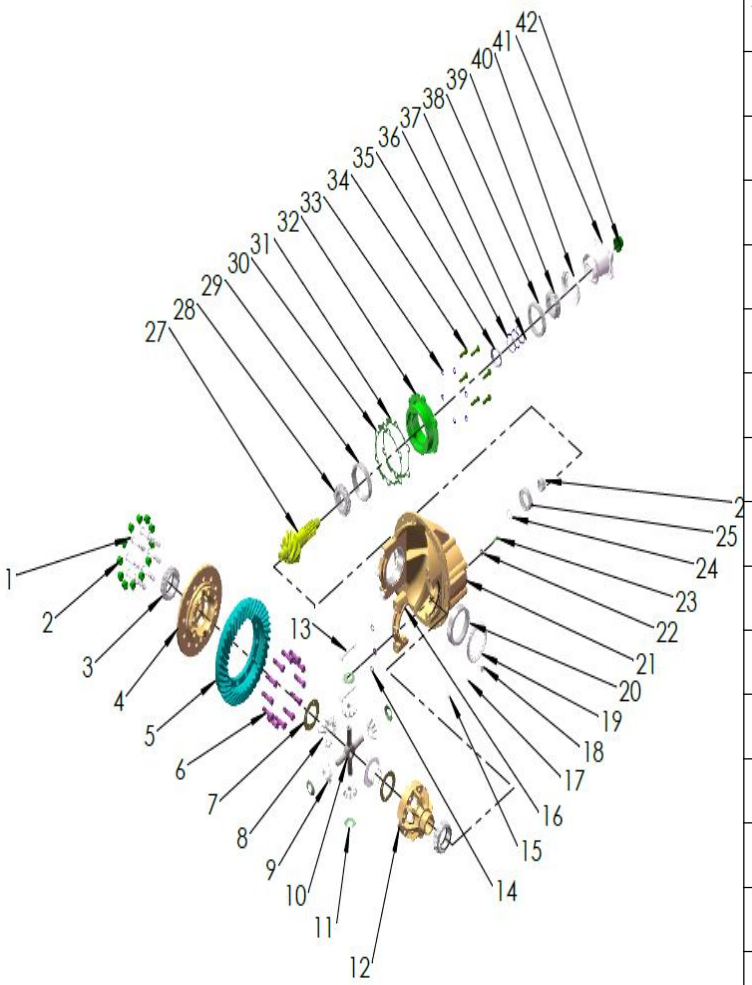

序号 Item	物料码 Code No.	名称 Description	数量 Qty	备注或适用车型 Remarks Or Serial No.
16	810120000190	轴承盖 Bearing cover	2	不单独供应，需与零件21减速器壳配套购买
17	810120000192	轴承盖锁紧螺栓垫圈 Washer	2	
18	810120000194	调整螺母止动片 Locking plate	2	
19	810120000197	调整螺母 Check nut	2	
20	810120000199	轴承外圈 Bearing cover outside	2	
21	810120000201	减速器壳 Shell of reducer	1	不单独供应，需与零件 16 轴承盖配套购买
22	810120000202	导向轴承锁紧螺栓垫片 8	2	
23	810120000203	导向轴承锁紧螺栓 M8×35 Bolt M8×35	1	
24	810120000204	卡簧 Jump ring	1	
25	810120000205	外圈 Ring outside	1	
26	810120000205	内圈 Ring inside	1	
27	810120000207	主动锥齿轮 Axle drive bevel pinion	1	不单独供应，需与零件5盆齿配套购买
28	810120000208	外圈 Ring outside	1	
29	810120000208	内圈 Ring inside	1	
30	810120000210	轴承座调整垫片 Check sheet	按需	

图 5　主减总成
Fig. 5　Final drive assy

Ⓐ CPCD50/60/70-XRW70 Ⓑ CPCD50/60/70-XRW14 Ⓒ CPCD50/60/70-XRG76 Ⓓ CPCD50/60/70-XRG77
Ⓔ CPCD50/60/70-XRG78 Ⓕ CPQYD50/60/70-XRW57 Ⓚ CPCD50/60/70-XRW70B Ⓜ CPCD50/60/70-XRW14B
Ⓞ CPCD50/60/70-XRG79 Ⓠ CPCD50/60/70-XRW28 Ⓢ CPCD50/60/70-XRW28B Ⓤ CPCD50/60/70-XRG77-GW

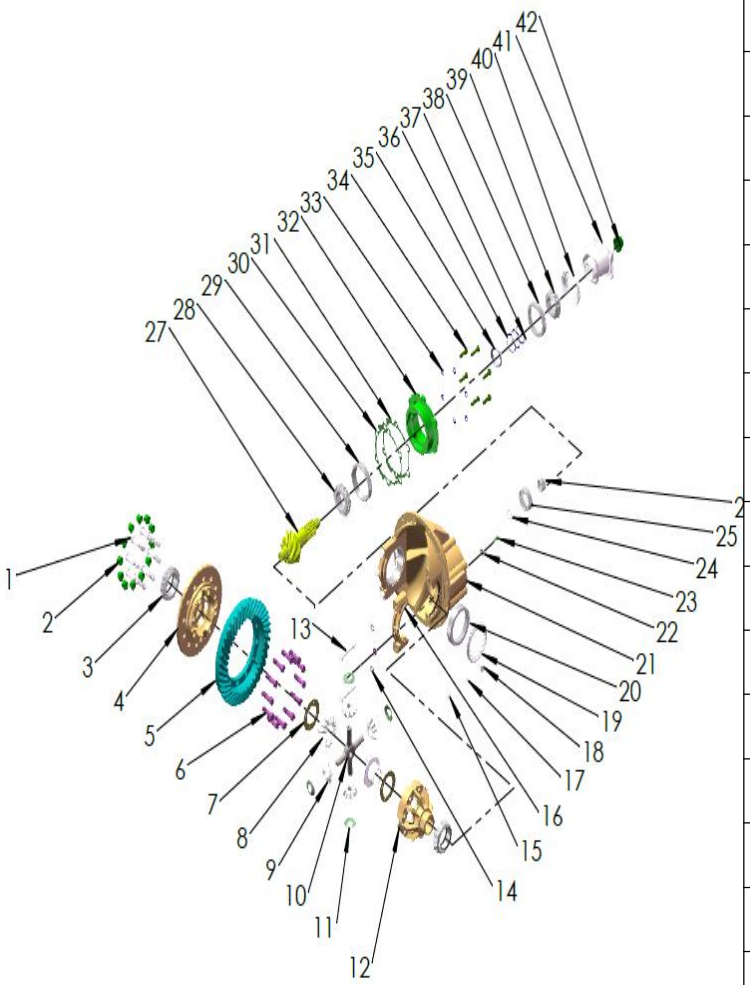

序号 Item	物料码 Code No.	名称 Description	数量 Qty	备注或适用车型 Remarks Or Serial No.
31	810120000210	轴承座调整垫片 0.5mm Check sheet 0.5mm	按需	
32	810120000211	轴承座 Bearing block	1	
33	810120000212	垫圈 12 Washer 12	6	
34	810120000213	连接螺栓 M12×1.5 Bolt M12×1.5	6	
35	810120000214	隔套 Spacer bush	3	
36	810120000215	主锥调整垫片 0.5mm Check sheet 0.5mm	3	
37	810120000215	主锥调整垫片 0.1mm Check sheet 0.1mm	1	
38	810120000216	外圈 Ring outside	1	
39	810120000216	内圈 Ring inside	1	
40	810120000219	骨架油封 Oil seal	1	
41	810120000221	突缘 Flange	1	
42	810120000223	主锥锁紧螺母 M30×1.5 Nut M30×1.5	1	

图 5-1　主减总成
Fig. 5-1　Final drive assy

Ⓖ CPCD85/100-XRW70 Ⓗ CPCD85/100-XRW14 Ⓘ CPCD85/100-XRG77 Ⓙ CPCD85/100-XRG78
Ⓛ CPCD85/100-XRW70B Ⓝ CPCD85/100-XRW14B Ⓟ CPCD85/100-XRG79 Ⓡ CPCD85/100-XRW28
Ⓣ CPCD85/100-XRW28B

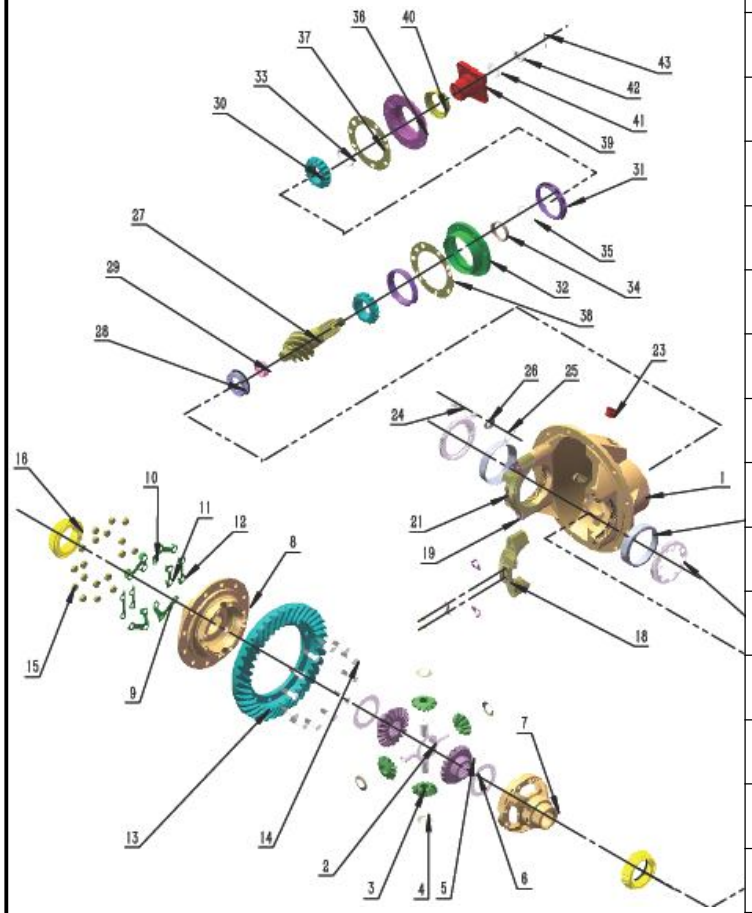

序号 Item	物料码 Code No.	名称 Description	数量 Qty	备注或适用车型 Remarks Or Serial No.
1	810120000234	减速器壳 Shell of differential	1	不单独供应，需与零件18弯弓配套购买
2	810120000235	十字轴 Universal joint pin	1	
3	810120000236	行星齿轮 Plant gear	4	
4	810120000237	行星齿轮垫片 Washer of plant gear	4	
5	810120000238	半轴齿轮 Gear of shaft	2	
6	810120000239	半轴齿轮垫片 Washer	2	
7	810120000240	差速器右壳 Cover of differential, right	1	不单独供应，两个零件需配套购买
8	810120000241	差速器左壳 Cover of differential, left	1	
9	810120000242	140-锁片 3(右) 140-Locking plate	2	
10	810120000243	140-锁片 3 （左） 140-Locking plate	2	
11	810120000244	140-锁片 2 140-Locking plate	2	
12	810120000245	140-锁片-壳-差速器 140-Locking plate	2	
13	810120000246	从动锥齿轮 Driven bevel gear	1	不单独供应，需与零件27主动锥齿轮配套购买
14	810120000247	螺栓 Bolt	12	
15	810120000248	140-螺母 140-Nut	20	

图 5-1　主减总成
Fig. 5-1　Final drive assy

Ⓖ CPCD85/100-XRW70 Ⓗ CPCD85/100-XRW14 Ⓘ CPCD85/100-XRG77 Ⓙ CPCD85/100-XRG78
Ⓛ CPCD85/100-XRW70B Ⓝ CPCD85/100-XRW14B Ⓟ CPCD85/100-XRG79 Ⓡ CPCD85/100-XRW28
Ⓣ CPCD85/100-XRW28B

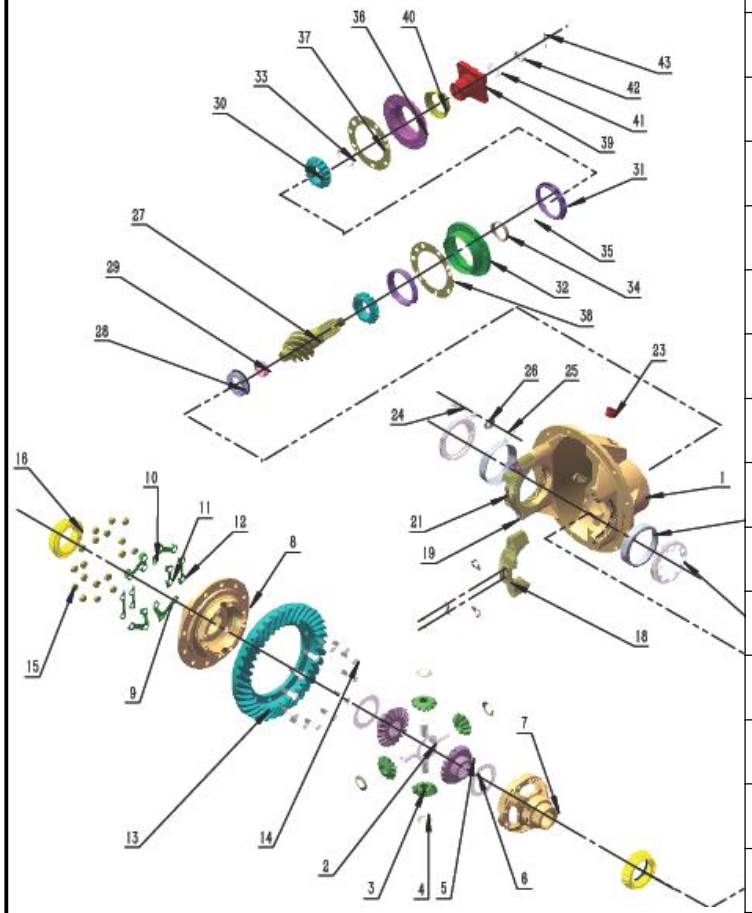

序号 Item	物料码 Code No.	名称 Description	数量 Qty	备注或适用车型 Remarks Or Serial No.
16	810120000249	140-32216 轴承	2	
17	810120000249	140-32216 轴承外圈	2	
18	810120000251	140-弯弓	2	不单独供应，需与零件 1 减速器壳配套购买
19	810120000252	140-锁片 140-Locking plate	**4**	
20	810120000253	调整螺母 Checking nut	2	
21	810120000254	140-锁片 4 140-Locking plate	2	
22	810120000255	螺栓 M8×16 Bolt M8×16	4	
23	810120000256	140-螺塞 140-Plug screw	1	
24	810120000257	140-支撑螺栓 140-Bolt	1	
25	810120000258	140-支撑锁片 140-Locking plate	1	
26	810120000259	140-支撑螺母 140-Nut	1	
27	810120000260	140（638）主动锥齿轮 Axle drive bevel	1	不单独供应，需与零件13从动锥齿轮配套购买
28	810120000261	532307 轴承 Bearing	1	
29	810120000261	532307 轴承内圈 Bearing	1	
30	810120000263	140-31311 轴承外圈	2	

图 5-1　主减总成
Fig. 5-1　Final drive assy

Ⓖ CPCD85/100-XRW70 Ⓗ CPCD85/100-XRW14 Ⓘ CPCD85/100-XRG77 Ⓙ CPCD85/100-XRG78
Ⓛ CPCD85/100-XRW70B Ⓝ CPCD85/100-XRW14B Ⓟ CPCD85/100-XRG79 Ⓡ CPCD85/100-XRW28
Ⓣ CPCD85/100-XRW28B

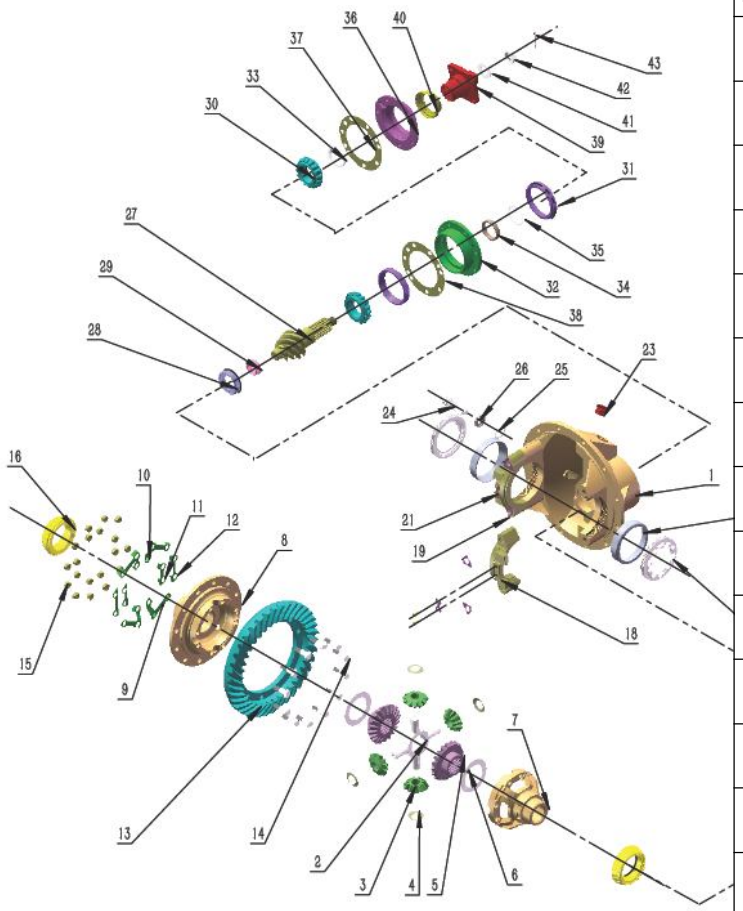

序号 Item	物料码 Code No.	名称 Description	数量 Qty	备注或适用车型 Remarks Or Serial No.
31	810120000264	140-31311 轴承内圈	2	
32	810120000265	轴承座 Bearing block	1	
33	810120000266	140-主锥大平垫	1	
34	810120000267	隔套 Spacer bush	1	
35	810120000268	调整垫片 1.2 Checking plate 1.2	1	
36	810120000269	油封座 Oil seal seat	1	
37	810120000270	油封座衬垫 Pad	1	
38	810120000271	调整垫片 Chcking plate	1	
39	810120000272	突缘 Flange	1	
40	810120000273	骨架油封 Oil seal	1	
41	810120000274	主锥止推垫圈 Chekcing waher	1	
42	810120000275	槽型扁螺母 Nut	1	
43	810120000276	开口销 Cotter	1	

图 6　制动器总成
Fig.6　Brake assy

Ⓐ CPCD50/60/70-XRW70 Ⓑ CPCD50/60/70-XRW14 Ⓒ CPCD50/60/70-XRG76 Ⓓ CPCD50/60/70-XRG77
Ⓔ CPCD50/60/70-XRG78 Ⓕ CPQYD50/60/70-XRW57 Ⓚ CPCD50/60/70-XRW70B Ⓜ CPCD50/60/70-XRW14B
Ⓞ CPCD50/60/70-XRG79 Ⓠ CPCD50/60/70-XRW28 Ⓢ CPCD50/60/70-XRW28B Ⓤ CPCD50/60/70-XRG77-GW

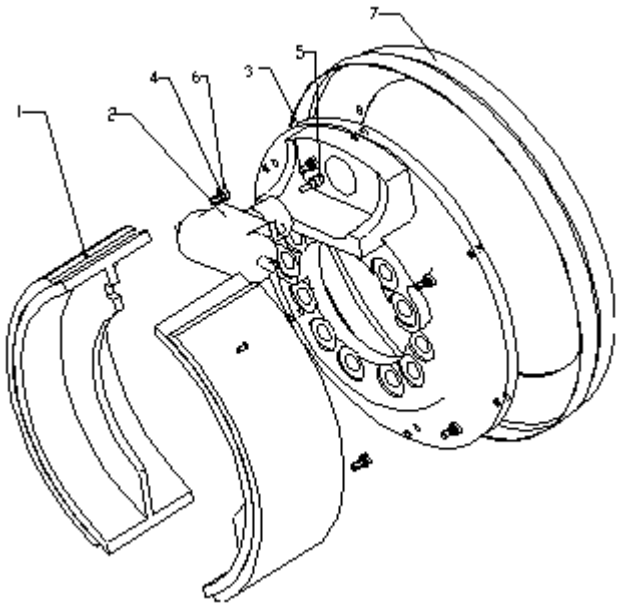

序号 Item	物料码 Code No.	名称 Description	数量 Qty	备注或适用车型 Remarks Or Serial No.
1	810120000227	制动蹄总成 Brake shoe	2	
2	810120000228	制动分泵 Pump	1	Ⓐ Ⓒ Ⓓ Ⓔ Ⓚ Ⓞ Ⓤ
	810120000371	制动分泵 Pump	1	Ⓑ Ⓕ Ⓜ Ⓠ Ⓢ
3	810120000229	制动底板 Brake plate ass'y	1	
4	810120000230	弹簧垫圈 6 Washer 6	6	
5	810120000231	放气嘴 Seat,tube	1	
6	810120000232	螺栓 Bolt	6	
7	810120000233	防尘罩 Cover,dust	1	

图 6-1　制动器总成
Fig.6-1　Brake assy

Ⓖ CPCD85/100-XRW70 Ⓗ CPCD85/100-XRW14 Ⓘ CPCD85/100-XRG77 Ⓙ CPCD85/100-XRG78
Ⓛ CPCD85/100-XRW70B Ⓝ CPCD85/100-XRW14B Ⓟ CPCD85/100-XRG79 Ⓡ CPCD85/100-XRW28
Ⓣ CPCD85/100-XRW28B

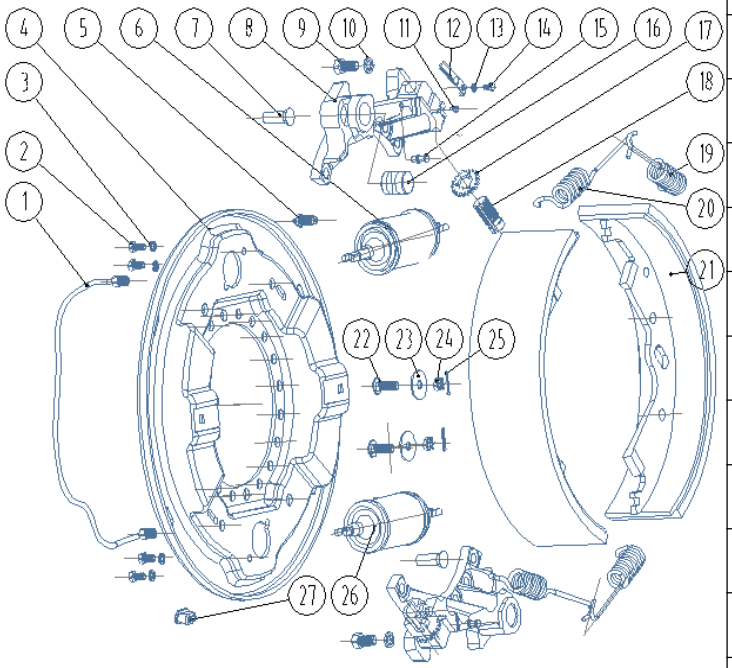

序号 Item	物料码 Code No.	名称 Description	数量 Qty	备注或适用车型 Remarks Or Serial No.
1	810120000152	油管总成 Oil pipe assy	1	
2	810120000153	螺栓 M8×15 Bolt M8×15	4	
3	810120000154	弹簧垫圈 8 Spring washer 8	4	
4	810120000156	制动底板（左/右） Brake plate	1	
5	810120000158	放气螺钉 Screw	1	
6	810120000159	上分泵总成 Pump assy	1	
7	810120000160	沉头铆钉 Rivet	2	
8	810120000161	支架（左/右） Bracket	2	
9	810120000163	螺栓 M12×1.25×22 Bolt M12×1.25×22	2	
10	810120000165	弹簧垫圈 12 Spring washer 12	2	
11	810120000167	开槽螺钉 Screw	2	
12	810120000170	止动爪 Stop claw	2	
13	810120000171	弹簧垫圈 6 Spring washer 6	2	
14	810120000174	螺栓 M6×10 Bolt M6×10	2	
15	810120000176	挂簧销 Pin	2	

图 6-1　制动器总成
Fig.6-1　Brake assy

Ⓖ CPCD85/100-XRW70 Ⓗ CPCD85/100-XRW14 Ⓘ CPCD85/100-XRG77 Ⓙ CPCD85/100-XRG78
Ⓛ CPCD85/100-XRW70B Ⓝ CPCD85/100-XRW14B Ⓟ CPCD85/100-XRG79 Ⓡ CPCD85/100-XRW28
Ⓣ CPCD85/100-XRW28B

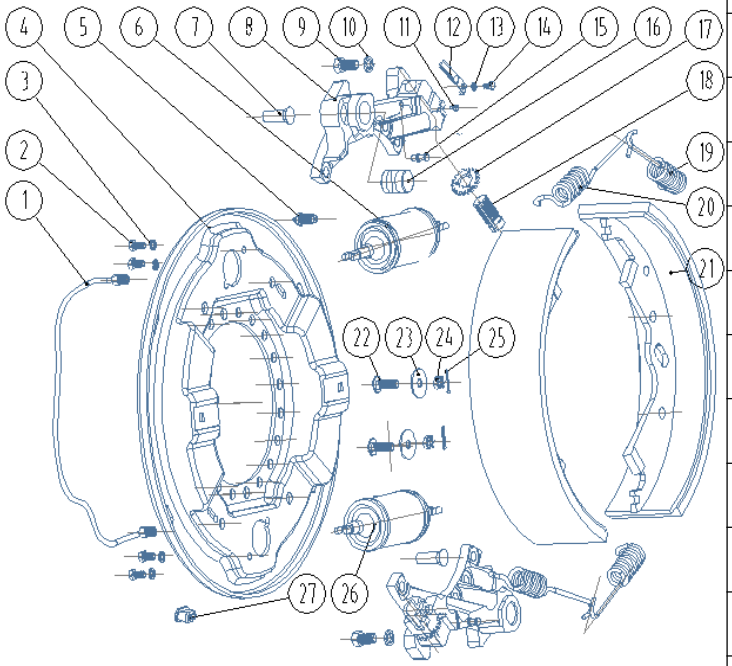

序号 Item	物料码 Code No.	名称 Description	数量 Qty	备注或适用车型 Remarks Or Serial No.
16	810120000178	轴 Shaft	2	
17	810120000180	调整齿轮 Adjustment gear	2	
18	810120000182	调整螺钉 Screw	2	
19	810120000185	回位弹簧 2 Spring 2	2	
20	810120000187	回位弹簧 1 Spring 1	2	
21	810120000189	制动蹄带摩擦片总成 Brake shoe with friction plate	2	
22	810120000191	半圆头方颈螺栓 Bolt	2	
23	810120000193	垫圈 Washer	2	
24	810120000195	六角开槽螺母 Nut	2	
25	810120000196	开口销 ¢2.5×28 Pin ¢2.5×28	2	
26	810120000198	下分泵总成 Pump assy	1	
27	810120000200	胶堵 Rubber plug	6	

图 7　液力传动变速箱(1)
Fig.7　Hydraulic transmission gearbox (1)

Ⓐ CPCD50/60/70-XRW70 Ⓑ CPCD50/60/70-XRW14 Ⓒ CPCD50/60/70-XRG76 Ⓓ CPCD50/60/70-XRG77 Ⓔ CPCD50/60/70-XRG78
Ⓕ CPQYD50/60/70-XRW57 Ⓞ CPCD50/60/70-XRG79 Ⓠ CPCD50/60/70-XRW28 Ⓖ CPCD85/100-XRW70 Ⓗ CPCD85/100-XRW14
Ⓘ CPCD85/100-XRG77 Ⓙ CPCD85/100-XRG78 Ⓟ CPCD85/100-XRG79 Ⓡ CPCD85/100-XRW28 Ⓤ CPCD50/60/70-XRG77-GW

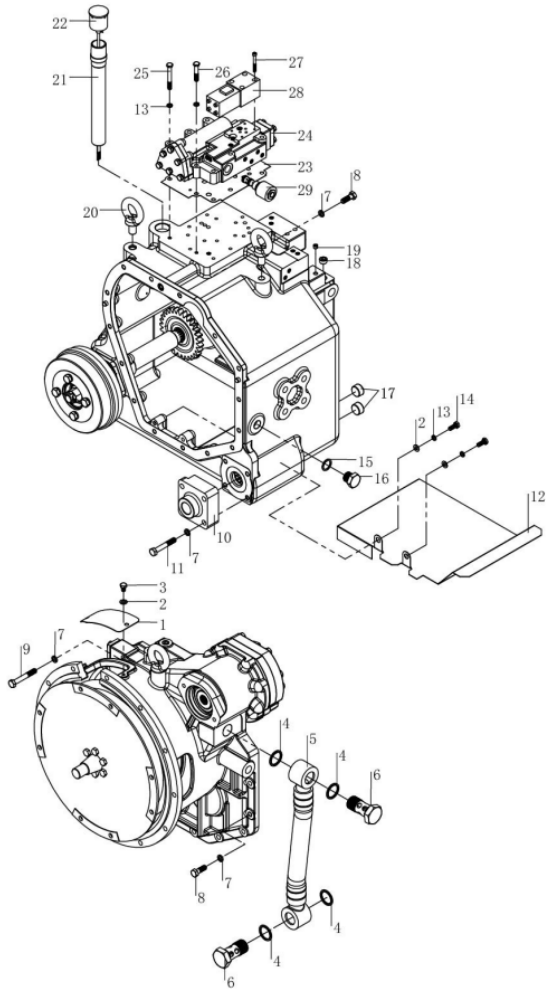

序号 Item	物料码 Code No.	名称 Description	数量 Qty	备注或适用车型 Remarks Or Serial No.
1	810110000660	盖板 Plate	1	
2	810110000661	垫圈 8 Washer 8	4	
3	810110000662	螺栓 M8×12 Bolt M8×12	2	
4	810110000663	组合密封垫圈 30 Sealing washer 30	4	
5	810110000664	吸油管总成 Oil suction pipe	1	
6	810110000665	通油螺栓 Bolt	2	
7	810110000034	弹簧垫圈 10 Washer 10	19	
8	810110000667	螺栓 M10×1.25×30 Bolt M10×1.25×30	14	
9	810110000382	螺栓 M10×1.25×70 Bolt M10×1.25×70	1	
10	810110000669	滤清器盖 Filter cover	1	
11	810110000670	螺栓 M10×1.25×50 Bolt M10×1.25×50	4	
12	810110000671	挡板 Baffle	1	
13	810110000061	弹性垫圈 8 Washer 8	10	
14	810110000062	螺栓 M8×20 Bolt M8×20	2	
15	810110000674	密封垫 22×28×2 A seal 22×28×2	1	

图 7　液力传动变速箱(1)
Fig.7　Hydraulic transmission gearbox (1)

Ⓐ CPCD50/60/70-XRW70 Ⓑ CPCD50/60/70-XRW14 Ⓒ CPCD50/60/70-XRG76 Ⓓ CPCD50/60/70-XRG77 Ⓔ CPCD50/60/70-XRG78
Ⓕ CPQYD50/60/70-XRW57 Ⓞ CPCD50/60/70-XRG79 Ⓠ CPCD50/60/70-XRW28 Ⓖ CPCD85/100-XRW70 Ⓗ CPCD85/100-XRW14
Ⓘ CPCD85/100-XRG77 Ⓙ CPCD85/100-XRG78 Ⓟ CPCD85/100-XRG79 Ⓡ CPCD85/100-XRW28 Ⓤ CPCD50/60/70-XRG77-GW

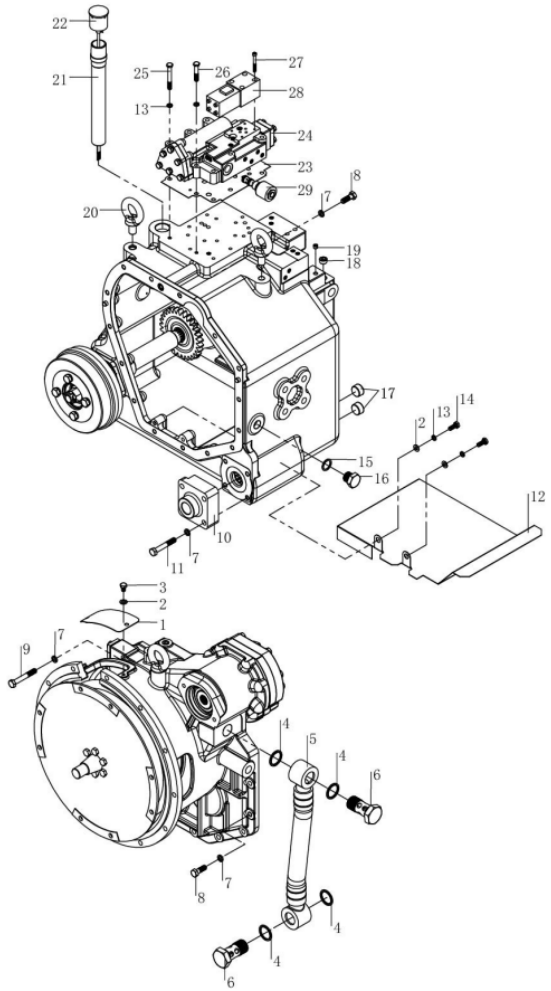

序号 Item	物料码 Code No.	名称 Description	数量 Qty	备注或适用车型 Remarks Or Serial No.
16	810110000348	螺塞 Plug	1	
17	810110000353	螺塞 Plug	2	
18	810110000351	螺塞 Plug	1	
19	810110000352	螺塞 Plug	14	
20	810110000679	吊环螺钉 M16 Screw	2	
21	810110000680	加油管 Gas pipe	1	
22	810110000681	注油口盖 Filler cap	1	
23	810110000682	密封垫 A seal	1	
24	810110000683	控制阀总成 Control valve assembly	1	
25	810110000326	螺栓 M8×65 Bolt M8×65	6	
26	810110000685	螺栓 M8×45 Bolt M8×45	2	
27	810110000686	螺钉 M5×45 Screw M5×45	4	
28	810110000687	电磁换向阀 Solenoid directional valve	1	SWM-G02-C4-D24-30-S006
29	810110000688	电磁档位阀 Solenoid valve	1	SV08-33-0-V-24DL

图 8　液力传动变速箱(2)

Fig. 8　Hydraulic transmission gearbox (2)

Ⓐ CPCD50/60/70-XRW70 Ⓑ CPCD50/60/70-XRW14 Ⓒ CPCD50/60/70-XRG76 Ⓓ CPCD50/60/70-XRG77 Ⓔ CPCD50/60/70-XRG78
Ⓕ CPQYD50/60/70-XRW57 Ⓞ CPCD50/60/70-XRG79 Ⓠ CPCD50/60/70-XRW28 Ⓖ CPCD85/100-XRW70 Ⓗ CPCD85/100-XRW14
Ⓘ CPCD85/100-XRG77 Ⓙ CPCD85/100-XRG78 Ⓟ CPCD85/100-XRG79 Ⓡ CPCD85/100-XRW28 Ⓤ CPCD50/60/70-XRG77-GW

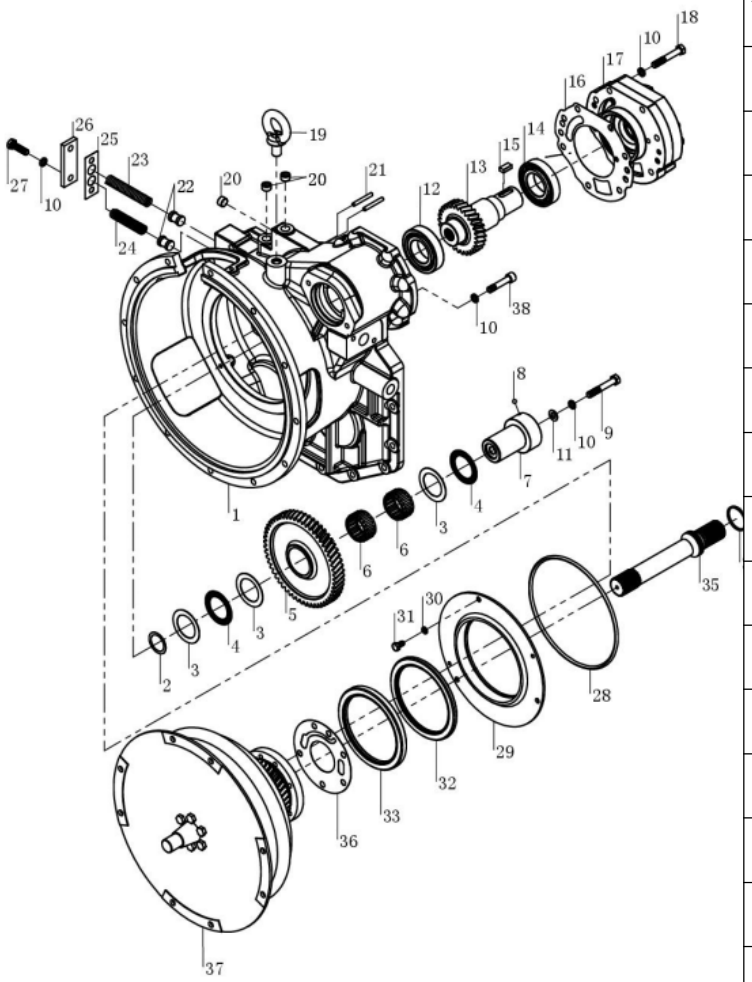

序号 Item	物料码 Code No.	名称 Description	数量 Qty	备注或适用车型 Remarks Or Serial No.
1	810110000689	变矩器壳 Case,tor-con	1	
2	810110000690	调整垫 Adjusting pad	按需	
3	810110000691	止推垫圈 AS456501 Thrust washer　AS456501	3	
4	810110000692	滚针轴承 889109 Needle bearing 889109	2	
5	810110000693	惰轮 Idler	1	
6	810110000694	滚针轴承 K455325 Needle bearing　K455325	2	
7	810110000695	惰轮支架 Idler support	1	
8	810110000696	钢球 8/32 " G400b Steel ball	1	
9	810110000697	螺栓 M10×1.25×108 Bolt M10×1.25×108	1	
10	810110000061	弹簧垫圈 10 Spring washer 10	10	
11	810110000699	垫圈 10-140HV Washer 10-140HV	1	
12	810110000700	深沟球轴承 6209 Deep groove ball bearing	1	
13	810110000701	油泵驱动齿轮 Oil pump drive gear	1	
14	810110000702	球轴承 6209RS Ball bearing	1	
15	810110000703	键 Key	1	

图 8　液力传动变速箱(2)

Fig. 8　Hydraulic transmission gearbox (2)

Ⓐ CPCD50/60/70-XRW70 Ⓑ CPCD50/60/70-XRW14 Ⓒ CPCD50/60/70-XRG76 Ⓓ CPCD50/60/70-XRG77 Ⓔ CPCD50/60/70-XRG78
Ⓕ CPQYD50/60/70-XRW57 Ⓞ CPCD50/60/70-XRG79 Ⓠ CPCD50/60/70-XRW28 Ⓖ CPCD85/100-XRW70 Ⓗ CPCD85/100-XRW14
Ⓘ CPCD85/100-XRG77 Ⓙ CPCD85/100-XRG78 Ⓟ CPCD85/100-XRG79 Ⓡ CPCD85/100-XRW28 Ⓤ CPCD50/60/70-XRG77-GW

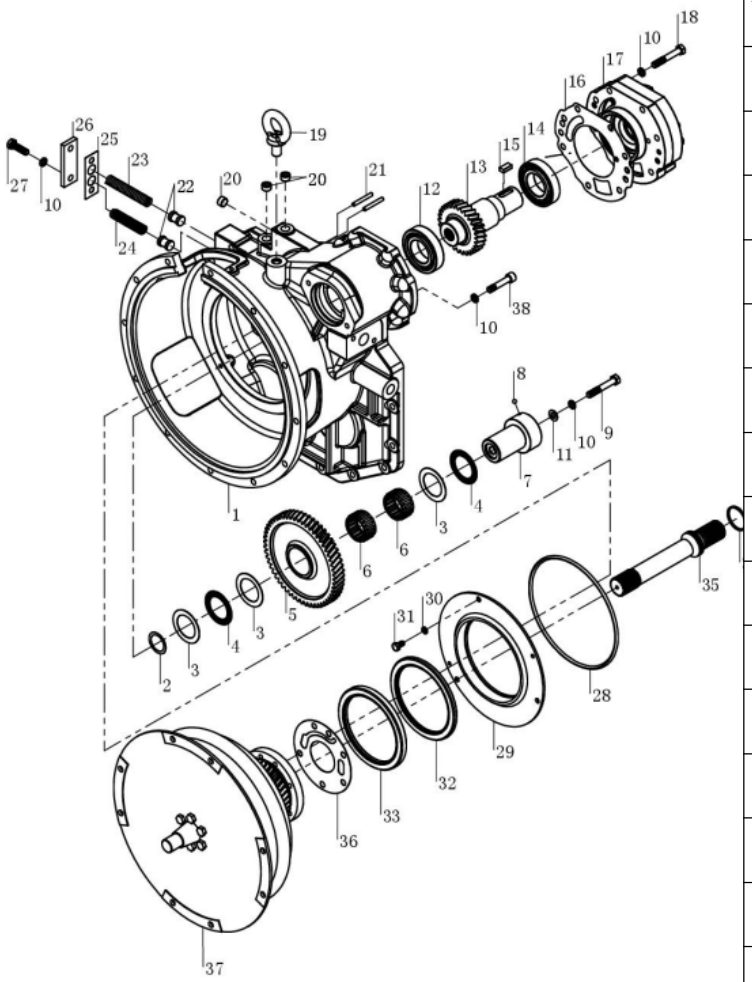

序号 Item	物料码 Code No.	名称 Description	数量 Qty	备注或适用车型 Remarks Or Serial No.
16	810110000704	密封垫 Seal washer	1	
17	810110000705	补油泵总成 Pump assy	1	
18	810110000706	螺栓 M10×1.25×60 Bolt M10×1.25×60	7	
19	810110000679	吊环螺钉 M16 Screw M16	1	
20	810110000351	螺塞 Plug	3	
21	810110000371	销子 Pin	2	
22	810110000372	活塞 Piston	2	
23	810110000374	弹簧 Spring	1	
24	810110000373	弹簧 Spring	1	
25	810110000375	密封垫 Seal washer	1	
26	810110000376	盖 Cover	1	
27	810110000718	螺栓 M10×1.25×35 Bolt M10×1.25×35	2	
28	810110000719	O 形密封圈 O-ring	1	
29	810110000720	支撑板 Plate,support	1	
30	810110000721	弹簧垫圈 8 Spring lock washer 8	3	

图 8　液力传动变速箱(2)
Fig.8　Hydraulic transmission gearbox (2)

Ⓐ CPCD50/60/70-XRW70 Ⓑ CPCD50/60/70-XRW14 Ⓒ CPCD50/60/70-XRG76 Ⓓ CPCD50/60/70-XRG77 Ⓔ CPCD50/60/70-XRG78
Ⓕ CPQYD50/60/70-XRW57 Ⓞ CPCD50/60/70-XRG79 Ⓠ CPCD50/60/70-XRW28 Ⓖ CPCD85/100-XRW70 Ⓗ CPCD85/100-XRW14
Ⓘ CPCD85/100-XRG77 Ⓙ CPCD85/100-XRG78 Ⓟ CPCD85/100-XRG79 Ⓡ CPCD85/100-XRW28 Ⓤ CPCD50/60/70-XRG77-GW

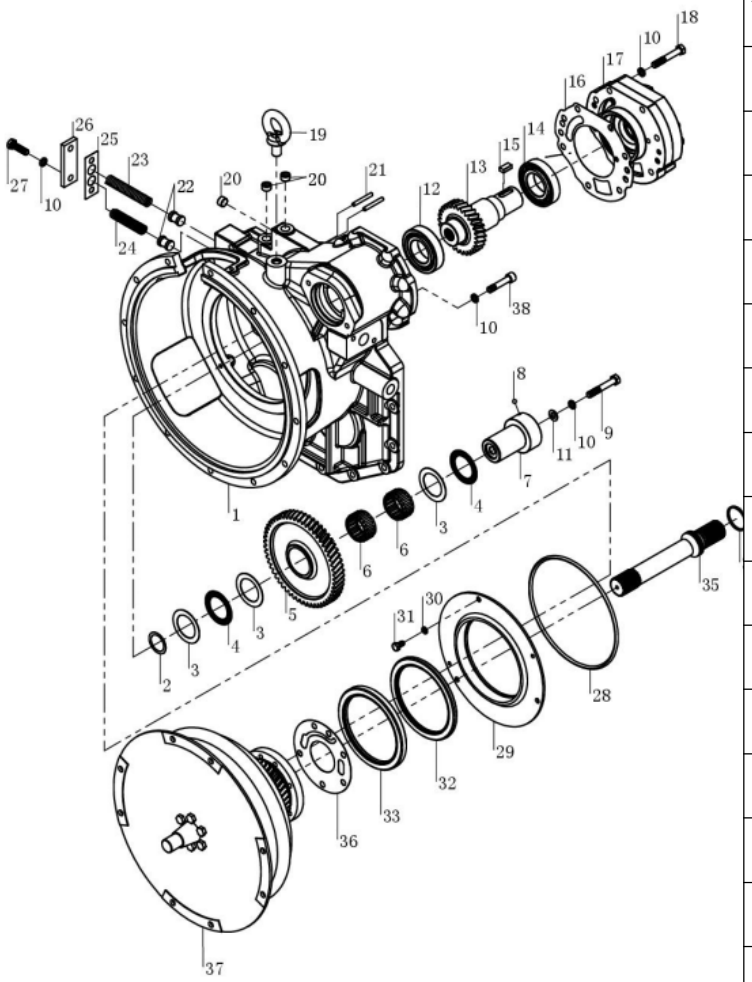

序号 Item	物料码 Code No.	名称 Description	数量 Qty	备注或适用车型 Remarks Or Serial No.
31	810110000722	螺栓 M8×15 Bolt M8×15	3	
32	810110000723	油封 Oil seal	1	
33	810110000724	油封 Oil seal	1	
34	810110000725	密封环 Ring,seal	1	
35	810110000726	涡轮轴 Turbine shaft	1	
36	810110000727	导轮座密封垫 Seal washer	1	
37	810110000728	液力变矩器 YJH315M Torque converter	1	
38	810110000729	内六角螺钉 M10×50 Screw M10×50	6	

图 9　变速箱(1)
Fig.9　Gear box (1)

Ⓐ CPCD50/60/70-XRW70 Ⓑ CPCD50/60/70-XRW14 Ⓒ CPCD50/60/70-XRG76 Ⓓ CPCD50/60/70-XRG77 Ⓔ CPCD50/60/70-XRG78
Ⓕ CPQYD50/60/70-XRW57 Ⓞ CPCD50/60/70-XRG79 Ⓠ CPCD50/60/70-XRW28 Ⓖ CPCD85/100-XRW70 Ⓗ CPCD85/100-XRW14
Ⓘ CPCD85/100-XRG77 Ⓙ CPCD85/100-XRG78 Ⓟ CPCD85/100-XRG79 Ⓡ CPCD85/100-XRW28 Ⓤ CPCD50/60/70-XRG77-GW

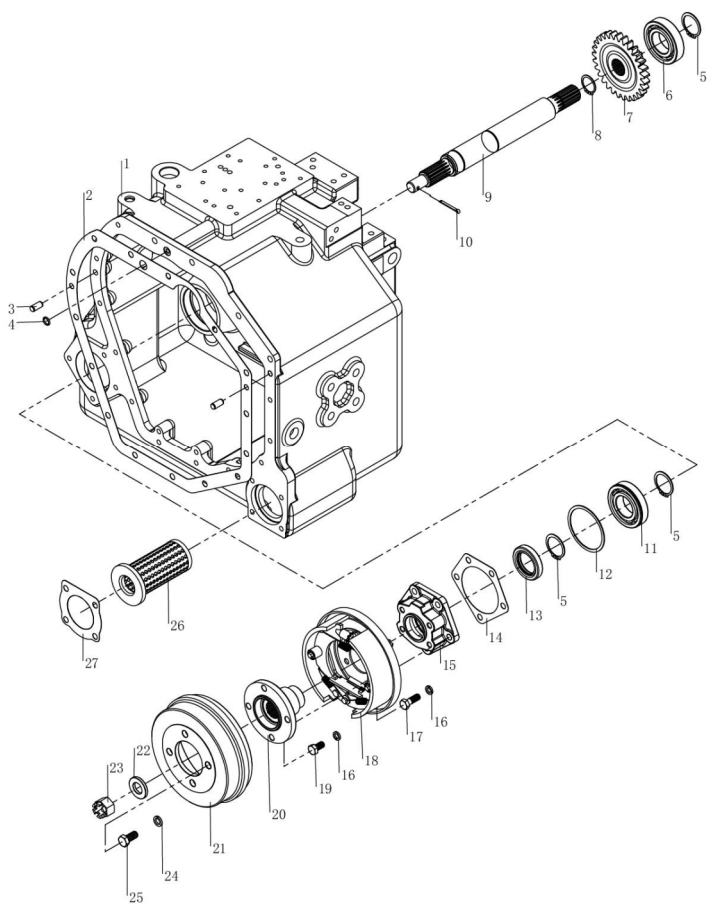

序号 Item	物料码 Code No.	名称 Description	数量 Qty	备注或适用车型 Remarks Or Serial No.
1	810110000730	变速箱壳体组件 Gearbox housing assy	1	
2	810110000731	垫子 Mat	1	
3	810110000732	圆柱销 A10×20 Parallel pin A10×20	2	
4	810110000042	O 形密封圈 15×2.4 O-ring 15×2.4	1	
5	810110000472	轴用弹性挡圈 40 Snap ring,external 40	3	
6	810110000735	深沟球轴承 6208 Deep groove ball bearing	1	
7	810110000736	刹车齿轮 Brake gear	1	
8	810110000253	轴用弹性挡圈 30 Snap ring,external 30	1	
9	810110000738	刹车轴 Brake shaft	1	
10	810110000739	开口销 4×36 Pin 4×36	1	
11	810110000740	带槽球轴承 6208N Bearing 6208N	1	
12	810110000741	止动环 80/86.6 Ring,stopper	1	
13	810110000742	骨架油封 Oil seal	1	
14	810110000743	密封垫 Seal washer	1	
15	810110000744	轴承盖 Bearing cap	1	

图 9　变速箱(1)
Fig.9　Gear box (1)

Ⓐ CPCD50/60/70-XRW70 Ⓑ CPCD50/60/70-XRW14 Ⓒ CPCD50/60/70-XRG76 Ⓓ CPCD50/60/70-XRG77 Ⓔ CPCD50/60/70-XRG78
Ⓕ CPQYD50/60/70-XRW57 Ⓞ CPCD50/60/70-XRG79 Ⓠ CPCD50/60/70-XRW28 Ⓖ CPCD85/100-XRW70 Ⓗ CPCD85/100-XRW14
Ⓘ CPCD85/100-XRG77 Ⓙ CPCD85/100-XRG78 Ⓟ CPCD85/100-XRG79 Ⓡ CPCD85/100-XRW28 Ⓤ CPCD50/60/70-XRG77-GW

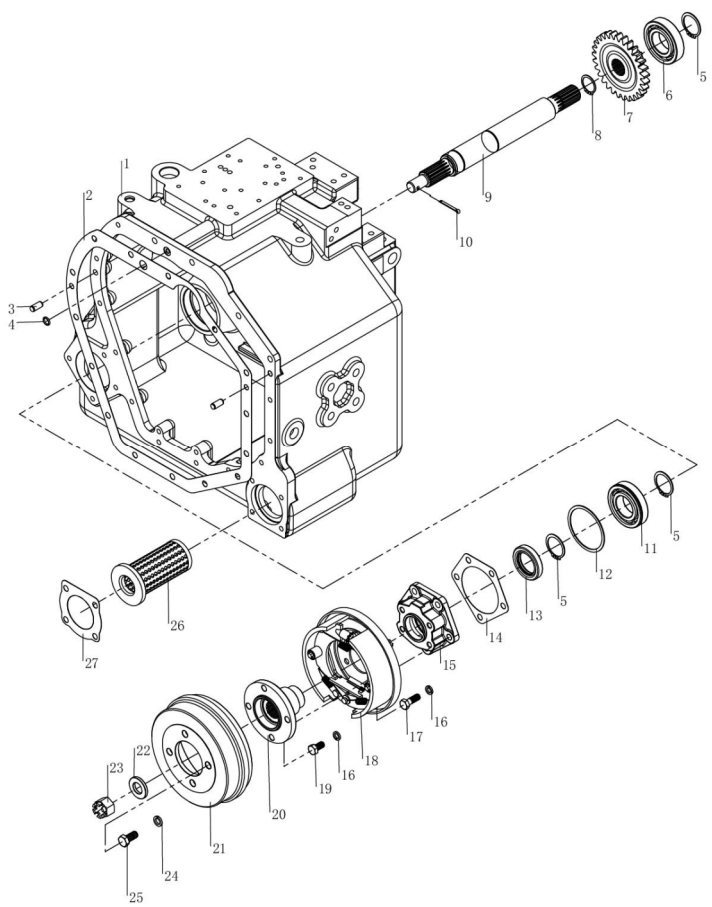

序号 Item	物料码 Code No.	名称 Description	数量 Qty	备注或适用车型 Remarks Or Serial No.
16	810110000034	弹簧垫圈 10 Washer 10	1	
17	810110000667	螺栓 M10×1.25×30 Bolt M10×1.25×30	5	
18	810110000747	刹车芯组件 Brake assy.	1	
19	810110000748	螺栓 M10×1.25×20 Bolt M10×1.25×20	4	
20	810110000749	联接法兰 Flange	1	
21	810110000750	刹车鼓 Drum	1	
22	810110000751	隔垫 Nut	1	
23	810110000752	2 型开槽螺母 M20×1.5 Nut M20×1.5	1	
24	810110000336	弹簧垫圈 12 Washer 12	4	
25	810110000754	螺栓 M12×1.25×25 Bolt M12×1.25×25	4	
26	810110000755	粗滤器 Strainer	1	
27	810110000756	垫子 Gasket	1	

图 10　变速箱(2)
Fig.10　Gear box (2)

Ⓐ CPCD50/60/70-XRW70 Ⓑ CPCD50/60/70-XRW14 Ⓒ CPCD50/60/70-XRG76 Ⓓ CPCD50/60/70-XRG77 Ⓔ CPCD50/60/70-XRG78
Ⓕ CPQYD50/60/70-XRW57 Ⓞ CPCD50/60/70-XRG79 Ⓠ CPCD50/60/70-XRW28 Ⓖ CPCD85/100-XRW70 Ⓗ CPCD85/100-XRW14
Ⓘ CPCD85/100-XRG77 Ⓙ CPCD85/100-XRG78 Ⓟ CPCD85/100-XRG79 Ⓡ CPCD85/100-XRW28 Ⓤ CPCD50/60/70-XRG77-GW

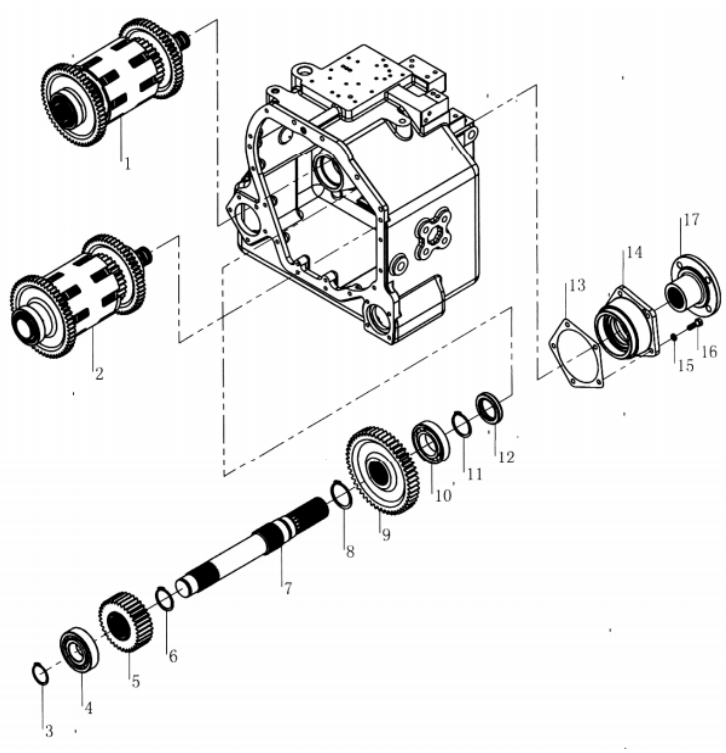

序号 Item	物料码 Code No.	名称 Description	数量 Qty	备注或适用车型 Remarks Or Serial No.
1	810110000757	离合器 F 轴总成 Shaft assy,F	1	
2	810110000758	离合器 R 轴总成 Shaft assy,R	1	
3	810110000759	轴用弹性挡圈 45 Snap ring,external 45	1	
4	810110000834	深沟球轴承 6309 Deep groove ball bearing	1	
5	810110000761	高速齿轮 High-speed gear	1	
6	810110000462	轴用弹性挡圈 50 Snap ring,external 50	1	
7	810110000763	输出轴 Shaft,output	1	
8	810110000764	轴用弹性挡圈 60 Snap ring,external 60	1	
9	810110000765	低速齿轮 Low-speed gear	1	
10	810110000766	深沟球轴承 6211E Deep groove ball	1	
11	810110000767	轴用弹性挡圈 55 Snap ring,external 55	1	
12	810110000768	油封 Oil seal	1	
13	810110000769	垫子 Gasket	1	
14	810110000770	输出轴盖 End cover	1	
15	810110000034	弹簧垫圈 10 Washer 10	5	

图 10　变速箱(2)
Fig.10　Gear box (2)

Ⓐ CPCD50/60/70-XRW70 Ⓑ CPCD50/60/70-XRW14 Ⓒ CPCD50/60/70-XRG76 Ⓓ CPCD50/60/70-XRG77 Ⓔ CPCD50/60/70-XRG78
Ⓕ CPQYD50/60/70-XRW57 Ⓞ CPCD50/60/70-XRG79 Ⓠ CPCD50/60/70-XRW28 Ⓖ CPCD85/100-XRW70 Ⓗ CPCD85/100-XRW14
Ⓘ CPCD85/100-XRG77 Ⓙ CPCD85/100-XRG78 Ⓟ CPCD85/100-XRG79 Ⓡ CPCD85/100-XRW28 Ⓤ CPCD50/60/70-XRG77-GW

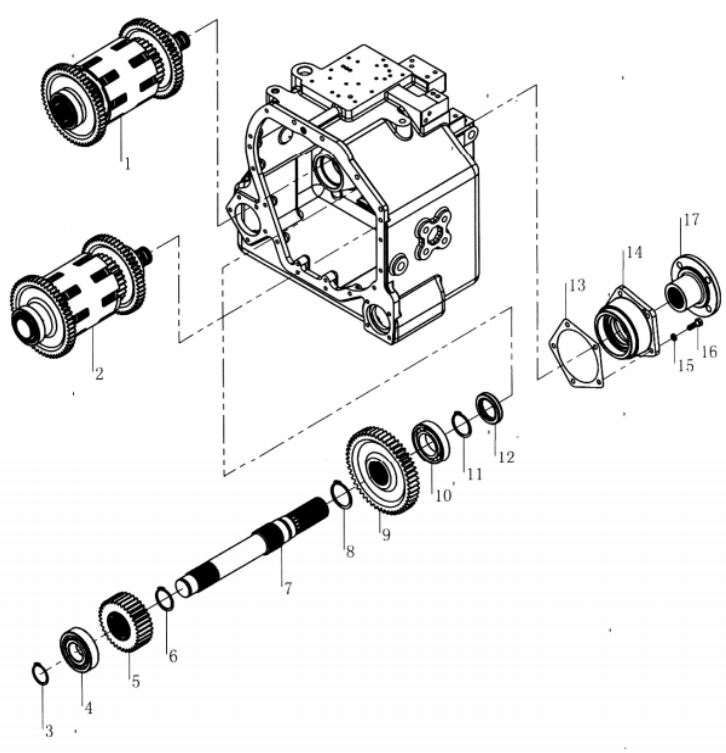

序号 Item	物料码 Code No.	名称 Description	数量 Qty	备注或适用车型 Remarks Or Serial No.
16	810110000667	螺栓 M10×1.25×30 Bolt M10×1.25×30	5	
17	810110000773	法兰组件 Flange assembly	1	

图 11　控制阀总成
Fig.11　Control valve assembly

Ⓐ CPCD50/60/70-XRW70 Ⓑ CPCD50/60/70-XRW14 Ⓒ CPCD50/60/70-XRG76 Ⓓ CPCD50/60/70-XRG77 Ⓔ CPCD50/60/70-XRG78
Ⓕ CPQYD50/60/70-XRW57 Ⓞ CPCD50/60/70-XRG79 Ⓠ CPCD50/60/70-XRW28 Ⓖ CPCD85/100-XRW70 Ⓗ CPCD85/100-XRW14
Ⓘ CPCD85/100-XRG77 Ⓙ CPCD85/100-XRG78 Ⓟ CPCD85/100-XRG79 Ⓡ CPCD85/100-XRW28 Ⓤ CPCD50/60/70-XRG77-GW

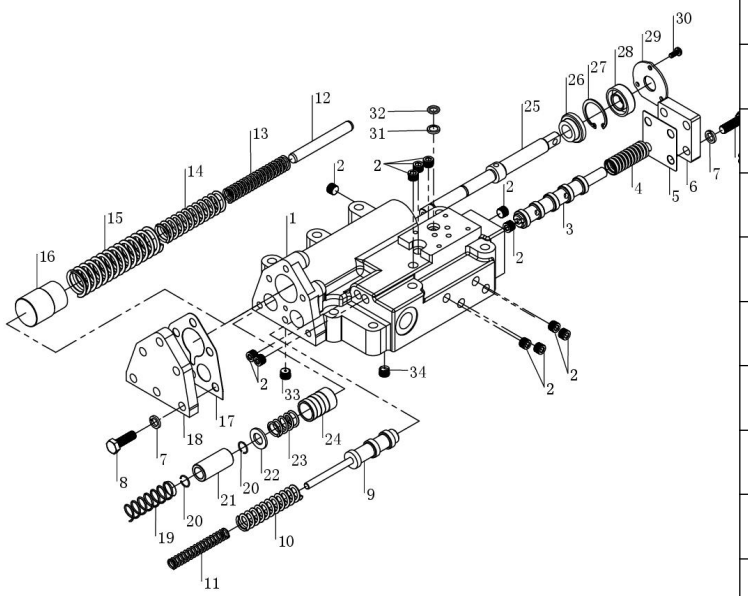

序号 Item	物料码 Code No.	名称 Description	数量 Qty	备注或适用车型 Remarks Or Serial No.
1	810110000774	阀体 Calve body	1	
2	810110000775	螺堵（ZG1/8） Plug	12	
3	810110000776	活塞Ⅱ Piston Ⅱ	1	
4	810110000777	弹簧 Spring	1	
5	810110000427	衬垫Ⅰ Gasket Ⅰ	1	
6	810110000428	盖Ⅰ Cover Ⅰ	1	
7	810110000061	弹簧垫圈 8 Washer 8	10	
8	810110000141	螺栓 M8×25 Bolt M8×25	10	
9	810110000783	微动阀芯 Inching valve core	1	
10	810110000416	弹簧 Spring	1	
11	810110000417	弹簧 Spring	1	
12	810110000785	销 10×80 Pin 10×80	1	
13	810110000402	弹簧 Spring	1	
14	810110000401	弹簧 Spring	1	
15	810110000400	弹簧 Spring	1	

图 11　控制阀总成
Fig.11　Control valve assembly

Ⓐ CPCD50/60/70-XRW70 Ⓑ CPCD50/60/70-XRW14 Ⓒ CPCD50/60/70-XRG76 Ⓓ CPCD50/60/70-XRG77 Ⓔ CPCD50/60/70-XRG78
Ⓕ CPQYD50/60/70-XRW57 Ⓞ CPCD50/60/70-XRG79 Ⓠ CPCD50/60/70-XRW28 Ⓖ CPCD85/100-XRW70 Ⓗ CPCD85/100-XRW14
Ⓘ CPCD85/100-XRG77 Ⓙ CPCD85/100-XRG78 Ⓟ CPCD85/100-XRG79 Ⓡ CPCD85/100-XRW28 Ⓤ CPCD50/60/70-XRG77-GW

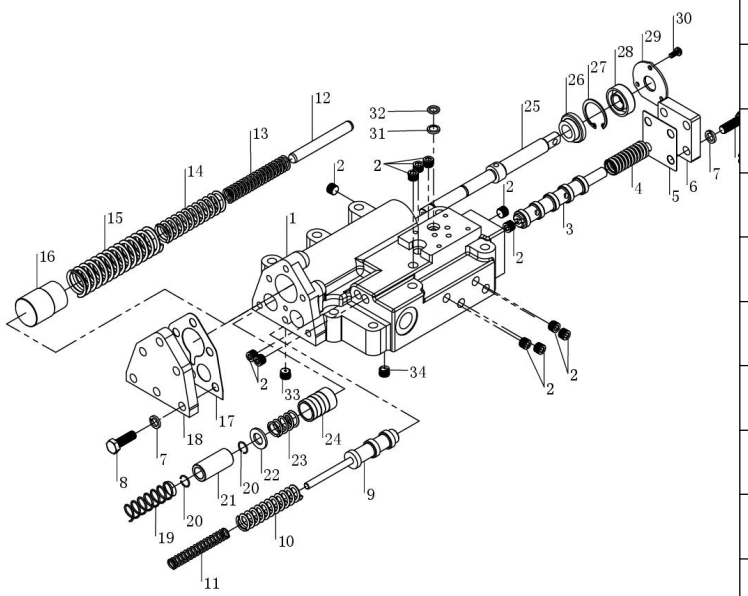

序号 Item	物料码 Code No.	名称 Description	数量 Qty	备注或适用车型 Remarks Or Serial No.
16	810110000399	活塞 Piston	1	
17	810110000790	衬垫Ⅱ Gasket Ⅱ	1	
18	810110000791	盖Ⅱ Cover Ⅱ	1	
19	810110000792	弹簧 Spring	1	
20	810110000793	钢丝挡圈 12 The wire ring 12	2	
21	810110000794	活塞 Piston	1	
22	810110000795	隔垫 Septum	1	
23	810110000796	弹簧 Spring	1	
24	810110000797	柱塞 Plunger	1	
25	810110000798	微动阀杆 Micro valve stem	1	
26	810110000799	垫环 Cushion ring	1	
27	810110000800	挡圈 30 Ring 30	1	
28	810110000801	油封 SD14×30×10 Oil seal	1	
29	810110000802	压盖 Gland	1	
30	810110000803	螺钉 M4×10 Screw M4×10	3	

图 11　控制阀总成
Fig.11　Control valve assembly

Ⓐ CPCD50/60/70-XRW70 Ⓑ CPCD50/60/70-XRW14 Ⓒ CPCD50/60/70-XRG76 Ⓓ CPCD50/60/70-XRG77 Ⓔ CPCD50/60/70-XRG78
Ⓕ CPQYD50/60/70-XRW57 Ⓞ CPCD50/60/70-XRG79 Ⓠ CPCD50/60/70-XRW28 Ⓖ CPCD85/100-XRW70 Ⓗ CPCD85/100-XRW14
Ⓘ CPCD85/100-XRG77 Ⓙ CPCD85/100-XRG78 Ⓟ CPCD85/100-XRG79 Ⓡ CPCD85/100-XRW28 Ⓤ CPCD50/60/70-XRG77-GW

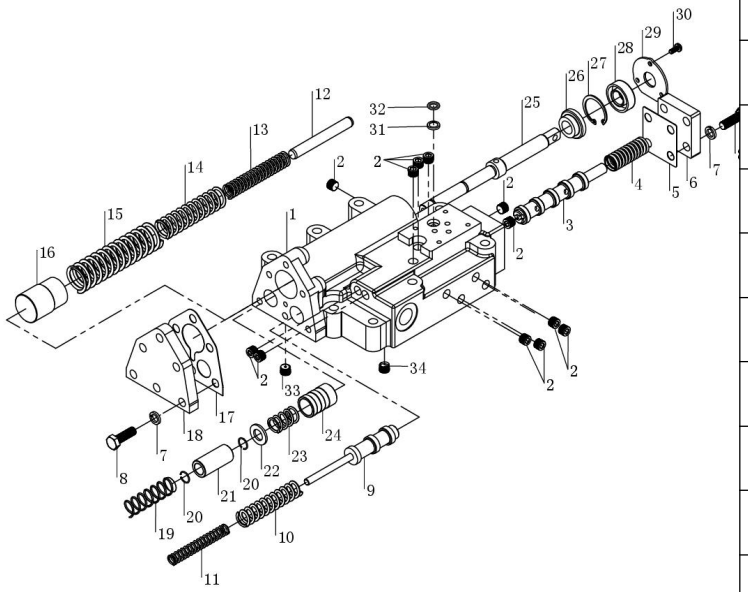

序号 Item	物料码 Code No.	名称 Description	数量 Qty	备注或适用车型 Remarks Or Serial No.
31	810110000804	滤网 Filter net	1	
32	810110000142	O 形密封圈 12×2.4 O-ring 12×2.4	1	
33	810110000806	螺堵Ⅱ Plug Ⅱ	1	
34	810110000807	螺堵Ⅰ Plug Ⅰ	1	

图 12　油泵组合件
Fig.12　Pump assy

Ⓐ CPCD50/60/70-XRW70 Ⓑ CPCD50/60/70-XRW14 Ⓒ CPCD50/60/70-XRG76 Ⓓ CPCD50/60/70-XRG77 Ⓔ CPCD50/60/70-XRG78
Ⓕ CPQYD50/60/70-XRW57 Ⓞ CPCD50/60/70-XRG79 Ⓠ CPCD50/60/70-XRW28 Ⓖ CPCD85/100-XRW70 Ⓗ CPCD85/100-XRW14
Ⓘ CPCD85/100-XRG77 Ⓙ CPCD85/100-XRG78 Ⓟ CPCD85/100-XRG79 Ⓡ CPCD85/100-XRW28 Ⓤ CPCD50/60/70-XRG77-GW

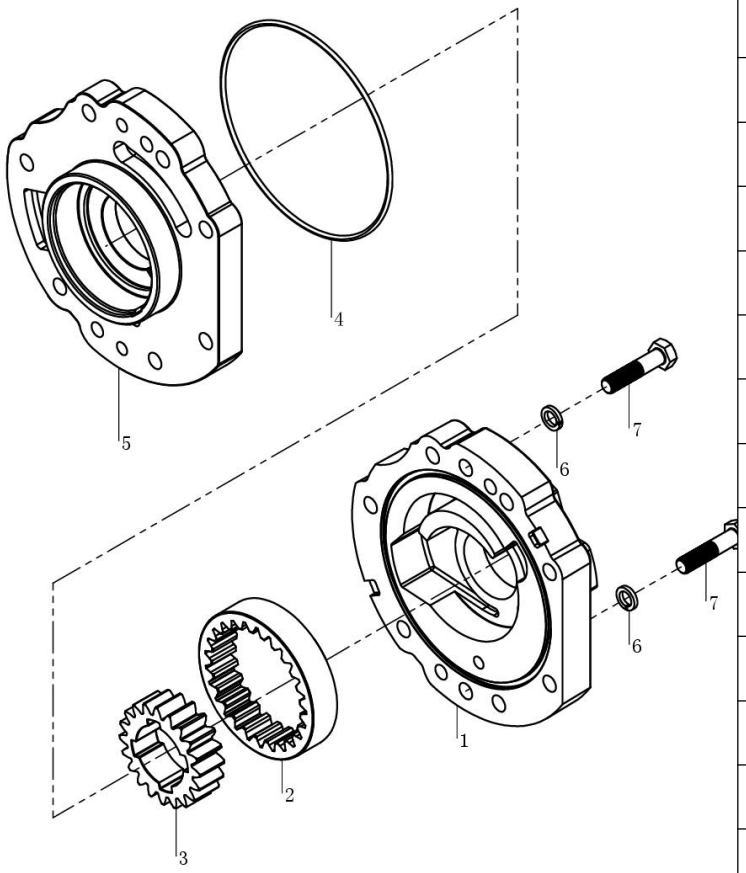

序号 Item	物料码 Code No.	名称 Description	数量 Qty	备注或适用车型 Remarks Or Serial No.
1	810110000808	泵体 Case,pump	1	
2	810110000809	内齿轮 Internal gear	1	
3	810110000811	外齿轮 External gear	1	
4	810110000810	O 形密封圈 O-ring	1	
5	810110000812	泵盖 Pump cover	1	
6	810110000034	弹簧垫圈 10 Spring washer 10	2	
7	810110000814	螺栓 M10×1.25×45 Bolt M10×1.25×45	2	

图 13　离合器（前进、后退）
Fig. 13　Clutch(Forward、Reverse)

Ⓐ CPCD50/60/70-XRW70 Ⓑ CPCD50/60/70-XRW14 Ⓒ CPCD50/60/70-XRG76 Ⓓ CPCD50/60/70-XRG77 Ⓔ CPCD50/60/70-XRG78
Ⓕ CPQYD50/60/70-XRW57 Ⓞ CPCD50/60/70-XRG79 Ⓠ CPCD50/60/70-XRW28 Ⓖ CPCD85/100-XRW70 Ⓗ CPCD85/100-XRW14
Ⓘ CPCD85/100-XRG77 Ⓙ CPCD85/100-XRG78 Ⓟ CPCD85/100-XRG79 Ⓡ CPCD85/100-XRW28 Ⓤ CPCD50/60/70-XRG77-GW

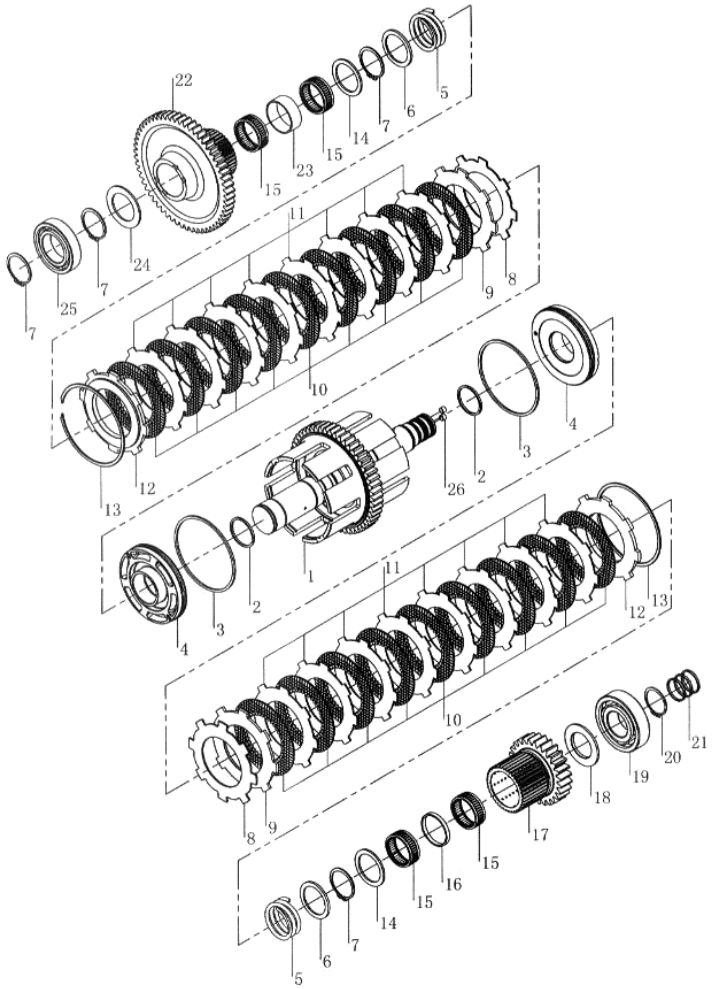

序号 Item	物料码 Code No.	名称 Description	数量 Qty	备注或适用车型 Remarks Or Serial No.
1	810110000815	R 轴总成 Axle assy	1	YQX110-1000
-	810110000816	F 轴总成 Axle assy	1	YQX110-2000
2	810110000452	密封环 A Ring,Seal A	2	
3	810110000453	密封环 B Ring,Seal B	2	
4	810110000819	活塞总成 Piston assy	2	
5	810110000820	弹簧 Spring	2	
6	810110000461	弹簧座 Spring seat	2	
7	810110000462	轴用挡圈 50 Block ring 50	4	
8	810110000823	锥形板 conical plate	2	
9	810110000824	垫板 Backing plate	2	
10	810110000457	摩擦片 Filter pad	18	
11	810110000456	分离片 Separation pad	16	
12	810110000458	挡板 Baffle plate	2	
13	810110000459	弹簧挡圈 Spring washer	2	
14	810110000463	止推环 A Ring,stopper A	2	

图 13　离合器（前进、后退）
Fig. 13　Clutch(Forward、Reverse)

Ⓐ CPCD50/60/70-XRW70 Ⓑ CPCD50/60/70-XRW14 Ⓒ CPCD50/60/70-XRG76 Ⓓ CPCD50/60/70-XRG77 Ⓔ CPCD50/60/70-XRG78
Ⓕ CPQYD50/60/70-XRW57 Ⓞ CPCD50/60/70-XRG79 Ⓠ CPCD50/60/70-XRW28 Ⓖ CPCD85/100-XRW70 Ⓗ CPCD85/100-XRW14
Ⓘ CPCD85/100-XRG77 Ⓙ CPCD85/100-XRG78 Ⓟ CPCD85/100-XRG79 Ⓡ CPCD85/100-XRW28 Ⓤ CPCD50/60/70-XRG77-GW

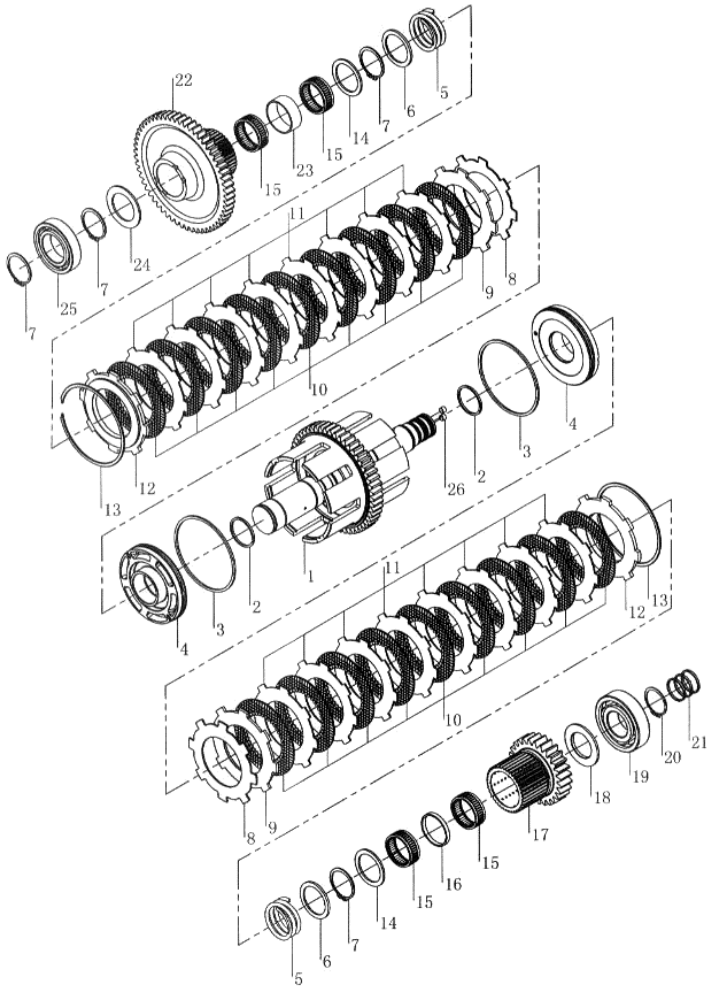

序号 Item	物料码 Code No.	名称 Description	数量 Qty	备注或适用车型 Remarks Or Serial No.
15	810110000830	滚针轴承 K505820 Bearing K505820	4	
16	810110000831	隔套 Spacer sleeve	1	
17	810110000832	离合器一档齿轮 Clutch gear	1	
18	810110000833	止推环 C Ring,stopper	1	
19	810110000834	深沟球轴承 6309 Bearing 6309	1	
20	810110000759	轴用挡圈 45 Block ring 45	1	
21	810110000473	密封环 C Seal ring C	3	
22	810110000837	R2 齿轮 Gear,R2	1	YQX110-1000
	810110000838	前进Ⅱ档齿轮 Gear,F2	1	YQX110-2000
23	810110000839	隔套 Spacer sleeve	1	
24	810110000468	止推环 B Ring,stopper	1	
25	810110000841	轴承 6210 Bearing	1	
26	810110000352	螺塞 Plug	2	

图 14　冈村变速箱（1）
Fig. 14　Okamura gear box (1)

Ⓚ CPCD50/60/70-XRW70B　Ⓛ CPCD85/100-XRW70B　Ⓜ CPCD50/60/70-XRW14B
Ⓝ CPCD85/100-XRW14B　Ⓢ CPCD50/60/70-XRW28B　Ⓣ CPCD85/100-XRW28B

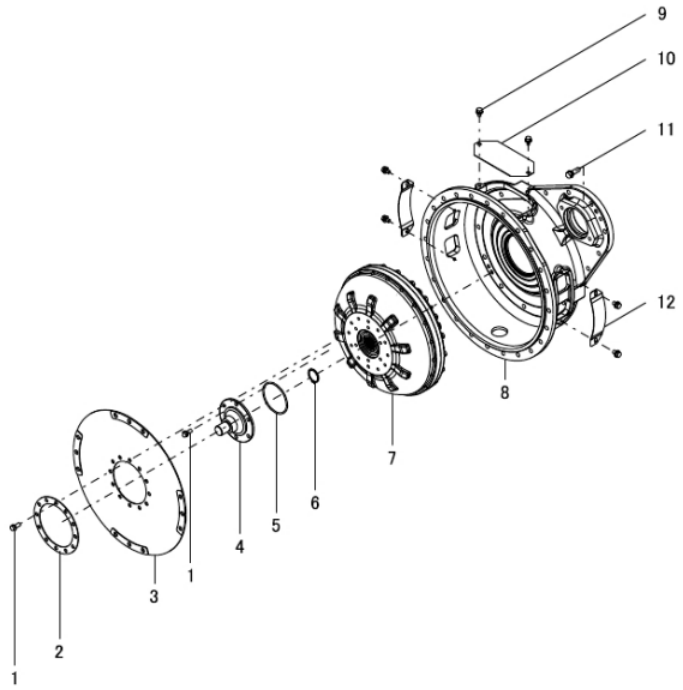

序号 Item	物料码 Code No.	名称 Description	数量 Qty	备注或适用车型 Remarks Or Serial No.
1	810110001463	螺栓组合件 Bolt assy	18	
2	810110001464	垫块 Plate	1	
3	810110001465	挠性板组件 Flexible plate assy	1	
4	810110001466	导杆凸台 Boss，pilot	1	
5	810110001467	O 型圈 O ring	1	
6	810110001468	弹性圈 Ring,snap	1	
7	810110001469	液力变矩器总成 Torqueconverter assy	1	
8	810110001470	变矩器壳总成 TC case assy	1	
9	810110001471	螺栓垫圈组合件 Bolt,washer assy	6	
10	810110001472	变矩器上盖 TC cover	1	
11	810110001473	螺栓垫圈组合件 Bolt,washer assy	16	
12	810110001474	变矩器盖 TC cover	2	

图 15　冈村变速箱（2）
Fig. 15　Okamura gear box (2)

Ⓚ CPCD50/60/70-XRW70B　Ⓛ CPCD85/100-XRW70B　Ⓜ CPCD50/60/70-XRW14B
Ⓝ CPCD85/100-XRW14B　Ⓢ CPCD50/60/70-XRW28B　Ⓣ CPCD85/100-XRW28B

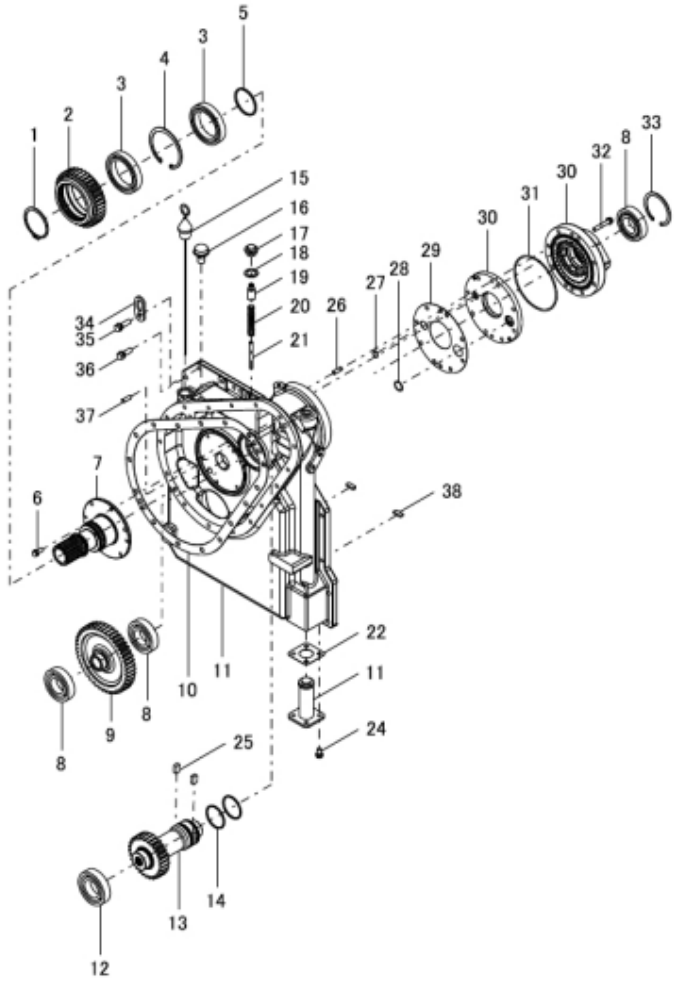

序号 Item	物料码 Code No.	名称 Description	数量 Qty	备注或适用车型 Remarks Or Serial No.
1	810110001475	弹性圈 Ring,snap	1	
2	810110001476	泵齿轮 Gear	1	
3	810110001477	球轴承 Bearing,ball	2	
4	810110001478	弹性圈 Ring,snap	1	
5	810110001479	密封环 Ring,seal	1	
6	810110001480	螺栓垫圈组合件 Bolt,washer assy	6	
7	810110001481	固定轴 Stator shafr	1	
8	810110001482	球轴承 Ball bearing	3	
9	810110001483	惰轮 Idler	1	
10	810110001484	垫子 Gasket	1	
11	810110001485	动力输出壳体组件 Pto case assy	1	
12	810110001486	球轴承 Bearing,ball	1	
13	810110001487	驱动齿轮 Pto drive assy	1	
14	810110001488	密封环 Ring,seal	2	
15	810110001489	液位计 Gauge，level	1	

图 15　冈村变速箱（2）
Fig. 15　Okamura gear box (2)

Ⓚ CPCD50/60/70-XRW70B　Ⓛ CPCD85/100-XRW70B　Ⓜ CPCD50/60/70-XRW14B
Ⓝ CPCD85/100-XRW14B　Ⓢ CPCD50/60/70-XRW28B　Ⓣ CPCD85/100-XRW28B

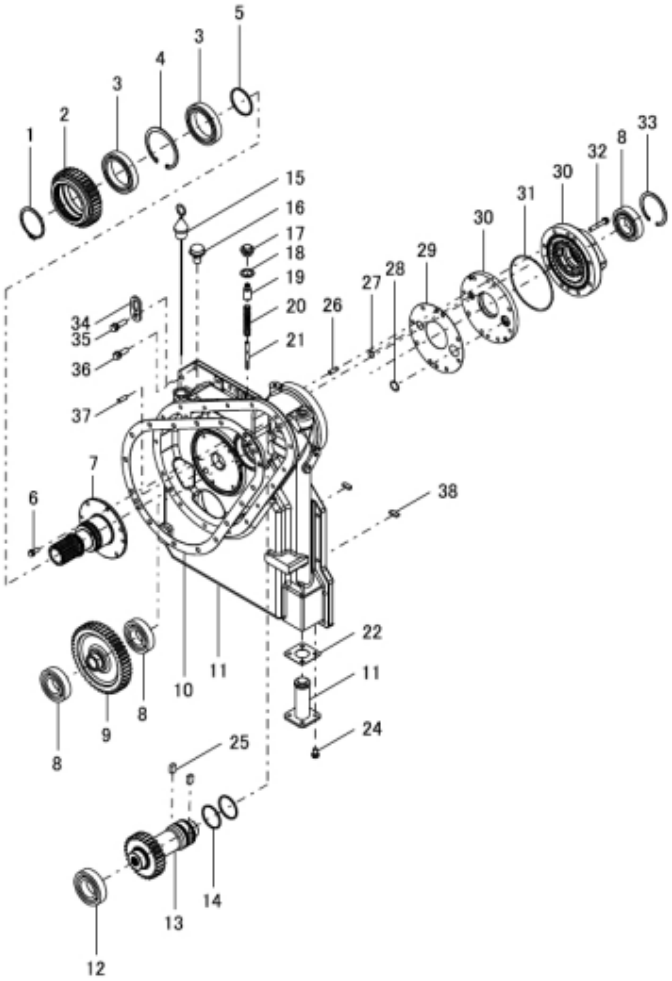

序号 Item	物料码 Code No.	名称 Description	数量 Qty	备注或适用车型 Remarks Or Serial No.
16	810110001490	通气塞 Breather，air	1	
17	810110001491	螺塞 Plug	1	
18	810110001492	密封垫圈 Washer,seal	1	
19	810110001493	塞子 Spool	1	
20	810110001494	弹簧 Spring	1	
21	810110001495	定位销 Stopper	1	
22	810110001496	垫子 Gasket	1	
23	810110001497	粗滤器 strainer	1	
24	810110001498	螺栓组合件 Bolt，washer assy	4	
25	810110001499	键 Key	2	
26	810110001500	销 Pin	2	
27	810110001501	O 型圈 O ring	1	
28	810110001502	O 型圈 O ring	1	
29	810110001503	垫子 Gasket	1	
30	810110001504	油泵总成 Oil pump assy	1	

图 15　冈村变速箱（2）
Fig. 15　Okamura gear box (2)

Ⓚ CPCD50/60/70-XRW70B　Ⓛ CPCD85/100-XRW70B　Ⓜ CPCD50/60/70-XRW14B
Ⓝ CPCD85/100-XRW14B　Ⓢ CPCD50/60/70-XRW28B　Ⓣ CPCD85/100-XRW28B

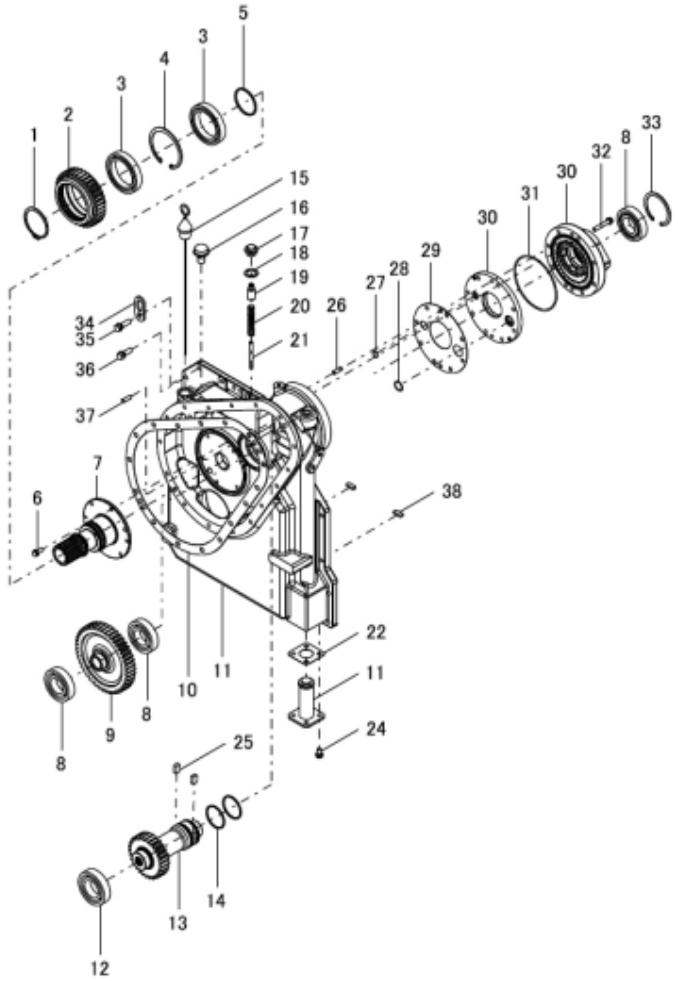

序号 Item	物料码 Code No.	名称 Description	数量 Qty	备注或适用车型 Remarks Or Serial No.
31	810110001505	O 型圈 O ring	1	
32	810110001506	螺栓组合件 Bolt assy	8	
33	810110001507	弹性垫圈 Ring，snap	1	
34	810110001508	板 Plate	1	
35	810110001509	螺栓组合件 Bolt assy	1	
36	810110001473	螺栓组合件 Bolt assy	10	
37	810110001511	销 Pin	2	
38	810110001512	磁铁 Magnet	2	

图 16 冈村变速箱（3）
Fig. 16 Okamura gear box (3)

Ⓚ CPCD50/60/70-XRW70B Ⓛ CPCD85/100-XRW70B Ⓜ CPCD50/60/70-XRW14B
Ⓝ CPCD85/100-XRW14B Ⓢ CPCD50/60/70-XRW28B Ⓣ CPCD85/100-XRW28B

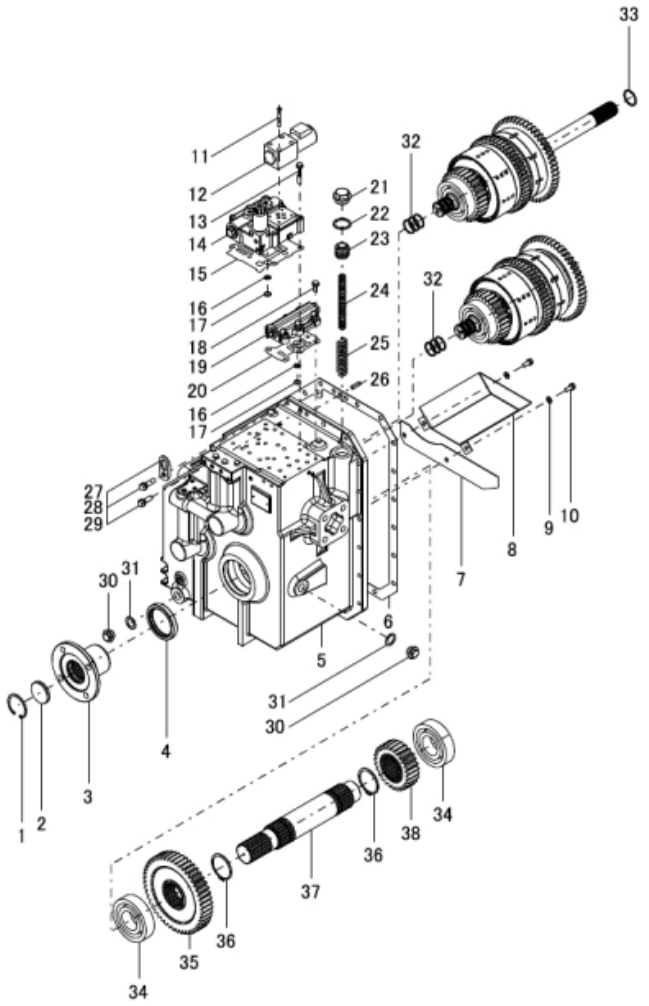

序号 Item	物料码 Code No.	名称 Description	数量 Qty	备注或适用车型 Remarks Or Serial No.
1	810110001513	弹性圈 Snap ring	1	
2	810110001514	密封板 Seal plate	1	
3	810110001515	联轴器 Coupling	1	
4	810110001516	油封 Oil seal	1	
5	810110001517	变速箱壳体总成 TM case assy	1	
6	810110001518	垫子 Gasket	1	
7	810110001519	齿轮盖 Gear cover	1	
8	810110001520	齿轮盖 Gear cover	1	
9	810110001521	垫圈 Washer	2	
10	810110001480	螺栓组合件 Bolt assy	2	
11	810110001523	六角螺栓 Bolt	4	
12	810110001524	电磁阀总成 Solenoid valve assy	1	
13	810110001506	螺栓组合件 Bolt assy	8	
14	810110001526	电磁阀总成 Solenoid valve assy	1	
15	810110001527	垫子 Gasket	1	

图 16 冈村变速箱（3）
Fig. 16 Okamura gear box (3)

Ⓚ CPCD50/60/70-XRW70B Ⓛ CPCD85/100-XRW70B Ⓜ CPCD50/60/70-XRW14B
Ⓝ CPCD85/100-XRW14B Ⓢ CPCD50/60/70-XRW28B Ⓣ CPCD85/100-XRW28B

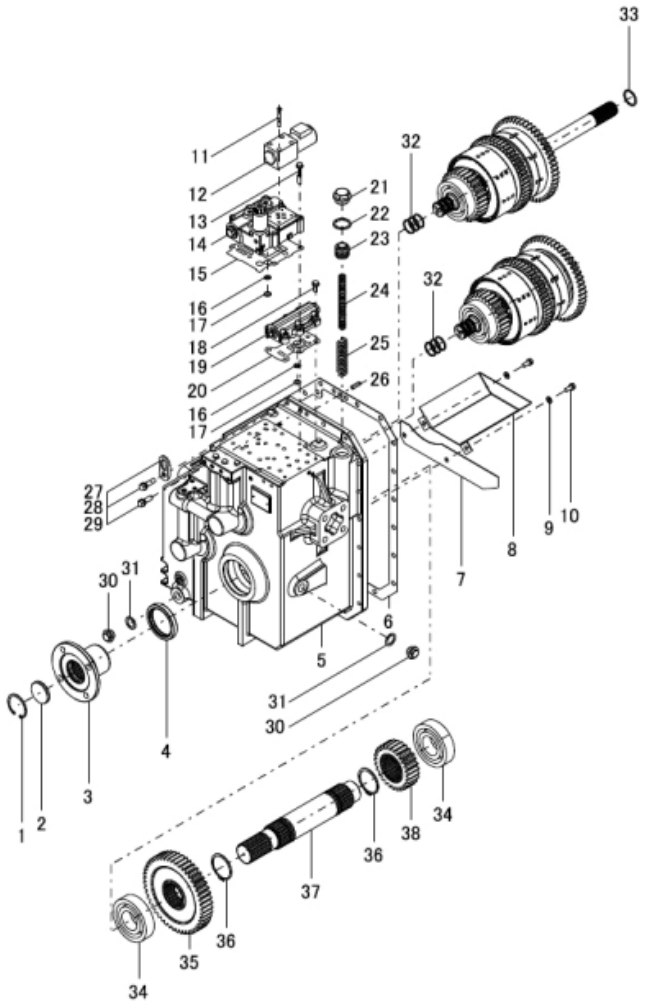

序号 Item	物料码 Code No.	名称 Description	数量 Qty	备注或适用车型 Remarks Or Serial No.
16	810110001528	过滤器 Filter	2	
17	810110001529	O 型圈 O ring	2	
18	810110001530	螺栓组合件 Bolt assy	6	
19	810110001531	微动阀总成 Inchin valve assy	1	
20	810110001532	垫子 Gasket	1	
21	810110001533	螺塞 Plug	1	
22	810110001534	密封垫圈 Seal washer	1	
23	810110001535	活塞 Piston	1	
24	810110001536	内弹簧 Inner spring	1	
25	810110001537	外弹簧 Outer spring	1	
26	810110001511	销 Pin	1	
27	810110001508	安装板 Plate eye	1	
28	810110001509	螺栓组合件 Bolt assy	1	
29	810110001473	螺栓组合件 Bolt assy	10	
30	810110001491	螺塞 Plug	2	

图 16 冈村变速箱（3）
Fig. 16 Okamura gear box (3)

Ⓚ CPCD50/60/70-XRW70B Ⓛ CPCD85/100-XRW70B Ⓜ CPCD50/60/70-XRW14B
Ⓝ CPCD85/100-XRW14B Ⓢ CPCD50/60/70-XRW28B Ⓣ CPCD85/100-XRW28B

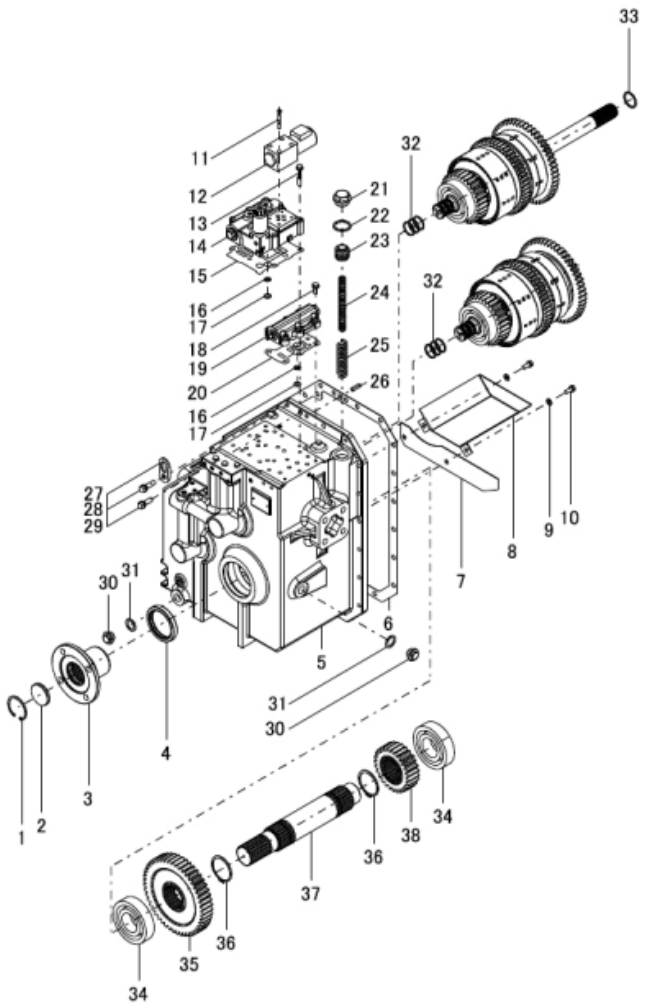

序号 Item	物料码 Code No.	名称 Description	数量 Qty	备注或适用车型 Remarks Or Serial No.
31	810110001492	密封垫圈 Seal washer	2	
32	810110001544	密封圈 Seal ring	6	
33	810110001545	密封圈 Seal ring	1	
34	810110001546	球轴承 Ball bearing	2	
35	810110001547	输出齿轮（F1/R1) Output gear(F1/R1)	1	
36	810110001548	弹性圈 Snap ring	2	
37	810110001549	输出轴 Shaft output	1	
38	810110001550	输出齿轮（F2/R2) Output gear(F2/R2)	1	Ⓚ Ⓜ
	810110001551	输出齿轮（F2/R2) Output gear(F2/R2)	1	Ⓛ Ⓝ -2018.06
	810110001550	输出齿轮（F2/R2) Output gear(F2/R2)	1	Ⓛ Ⓝ Ⓣ 2018.06-

图 17 冈村变速箱（4）
Fig. 17 Okamura gear box (4)

Ⓚ CPCD50/60/70-XRW70B Ⓛ CPCD85/100-XRW70B Ⓜ CPCD50/60/70-XRW14B
Ⓝ CPCD85/100-XRW14B Ⓢ CPCD50/60/70-XRW28B Ⓣ CPCD85/100-XRW28B

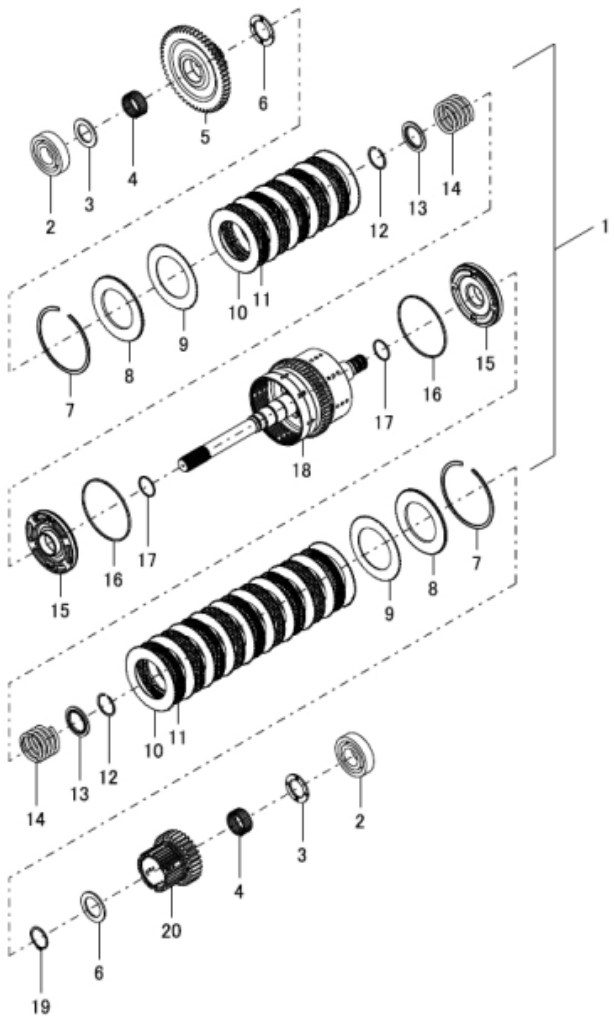

序号 Item	物料码 Code No.	名称 Description	数量 Qty	备注或适用车型 Remarks Or Serial No.
1	810110001552	前进离合器总成 FWD clutch assy	1	
2	810110001553	球轴承 Ball bearing	2	
3	810110001554	推力垫圈 Thrust washer	2	
4	810110001555	滚针轴承 Needle bearing	2	
5	810110001556	离合器齿轮（F2) Clutch gear（F2)	1	Ⓚ Ⓜ
	810110001557	离合器齿轮（F2) Clutch gear（F2)	1	Ⓛ Ⓝ -2018.06
	810110001556	离合器齿轮（F2) Clutch gear（F2)	1	Ⓛ Ⓝ Ⓣ 2018.06-
6	810110001558	推力垫圈 Thrust washer	2	
7	810110001559	弹性圈 Snap ring	2	
8	810110001560	压力板 Pressure plate	2	
9	810110001561	弧形板 Camber plate	2	
10	810110001562	垫板 Mating plate	16	
11	810110001563	摩擦片 Friction plate	14	
12	810110001564	弹性圈 Snap ring	2	
13	810110001565	制动蹄回位弹簧 Retainer spring	2	

图 17 冈村变速箱（4）
Fig. 17 Okamura gear box (4)

Ⓚ CPCD50/60/70-XRW70B Ⓛ CPCD85/100-XRW70B Ⓜ CPCD50/60/70-XRW14B
Ⓝ CPCD85/100-XRW14B Ⓢ CPCD50/60/70-XRW28B Ⓣ CPCD85/100-XRW28B

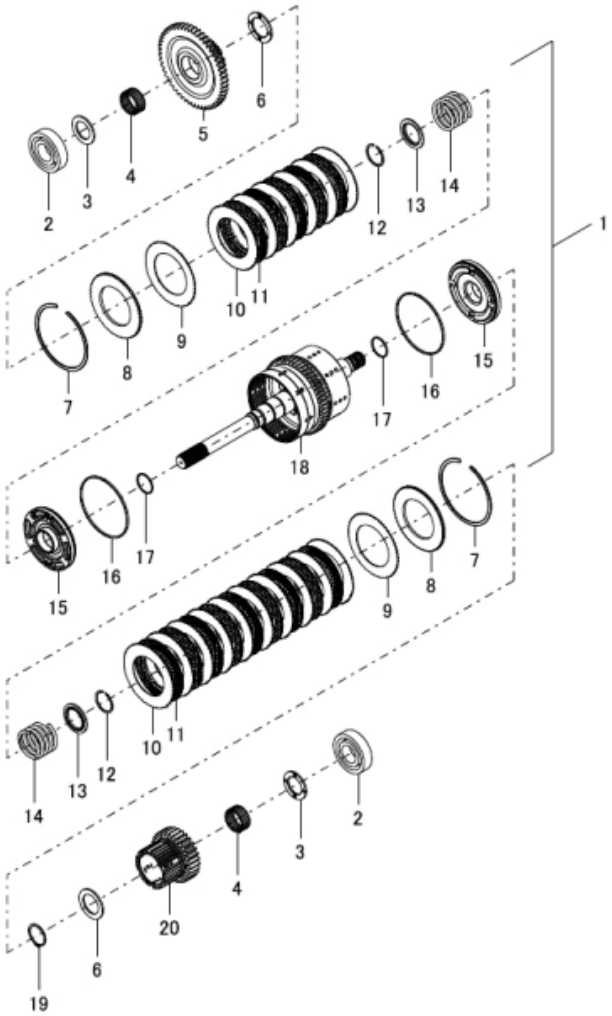

序号 Item	物料码 Code No.	名称 Description	数量 Qty	备注或适用车型 Remarks Or Serial No.
14	810110001566	回位弹簧 Return spring	2	
15	810110001567	离合器活塞 Clutch piston	2	
16	810110001568	外密封圈 Outer seal ring	2	
17	810110001569	内密封圈 Inner seal ring	2	
18	810110001570	主轴与滚筒总成 Main shaft&drum assy F1	1	
19	810110001571	弹性圈 Snap ring	1	
20	810110001572	离合器齿轮（F1) Clutch gear（F1)	1	

图 18 冈村变速箱（5）
Fig. 18 Okamura gear box (5)

Ⓚ CPCD50/60/70-XRW70B Ⓛ CPCD85/100-XRW70B Ⓜ CPCD50/60/70-XRW14B
Ⓝ CPCD85/100-XRW14B Ⓢ CPCD50/60/70-XRW28B Ⓣ CPCD85/100-XRW28B

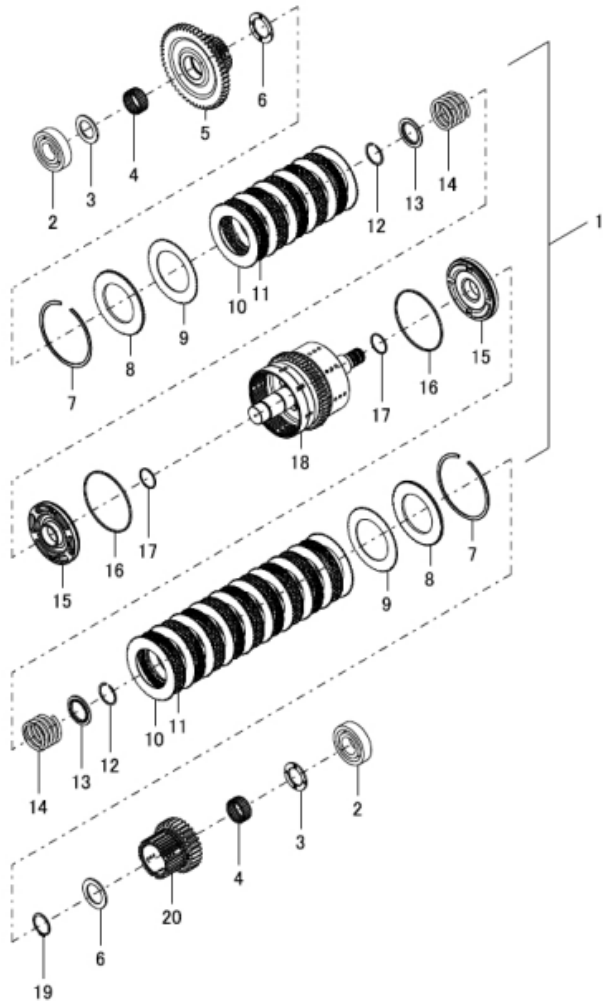

序号 Item	物料码 Code No.	名称 Description	数量 Qty	备注或适用车型 Remarks Or Serial No.
1	810110001573	后退离合器总成 REV clutch assy	1	
2	810110001553	球轴承 Ball bearing	2	
3	810110001554	推力垫圈 Thrust washer	2	
4	810110001555	滚针轴承 Needle bearing	2	
5	810110001556	离合器齿轮（R2) Clutch gear（R2)	1	Ⓚ Ⓜ
	810110001557	离合器齿轮（R2) Clutch gear（R2)	1	Ⓛ Ⓝ -2018.06
	810110001556	离合器齿轮（R2) Clutch gear（R2)	1	Ⓛ Ⓝ Ⓣ 2018.06-
6	810110001558	推力垫圈 Thrust washer	2	
7	810110001559	弹性圈 Snap ring	2	
8	810110001560	压力板 Pressure plate	2	
9	810110001561	弧形板 Camber plate	2	
10	810110001562	垫板 Mating plate	16	
11	810110001563	摩擦片 Friction plate	14	
12	810110001564	弹性圈 Snap ring	2	
13	810110001565	制动蹄回位弹簧 Retainer spring	2	

图 18 冈村变速箱（5）
Fig. 18 Okamura gear box (5)

Ⓚ CPCD50/60/70-XRW70B Ⓛ CPCD85/100-XRW70B Ⓜ CPCD50/60/70-XRW14B
Ⓝ CPCD85/100-XRW14B Ⓢ CPCD50/60/70-XRW28B Ⓣ CPCD85/100-XRW28B

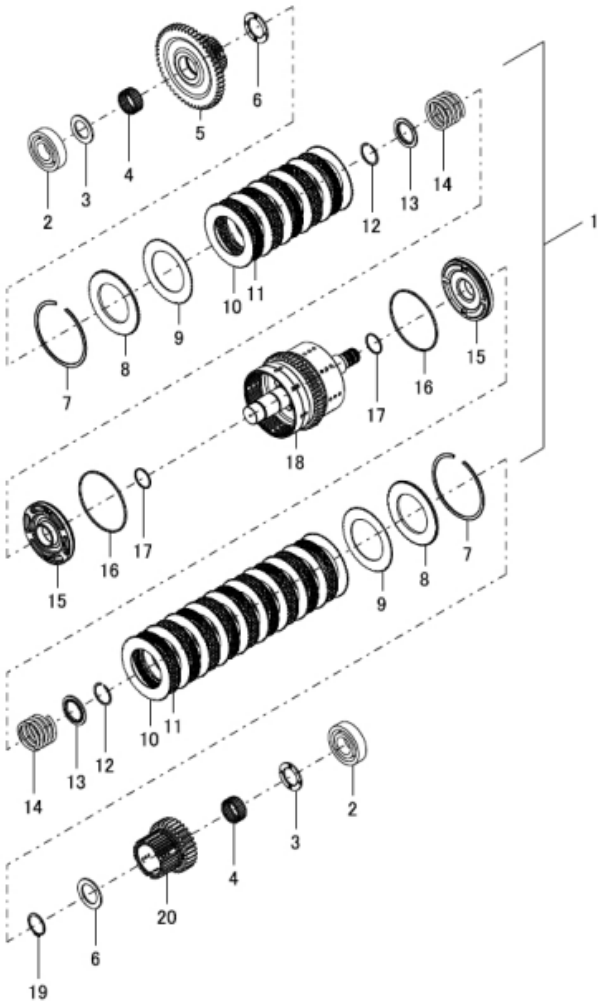

序号 Item	物料码 Code No.	名称 Description	数量 Qty	备注或适用车型 Remarks Or Serial No.
14	810110001566	回位弹簧 Return spring	2	
15	810110001567	离合器活塞 Clutch piston	2	
16	810110001568	外密封圈 Outer seal ring	2	
17	810110001569	内密封圈 Inner seal ring	2	
18	810110001574	主轴与滚筒总成 Main shaft&drum assy R	1	
19	810110001571	弹性圈 Snap ring	1	
20	810110001572	离合器齿轮（F1) Clutch gear（F1)	1	
K1	820010000009	变速箱修理包 Overhaul kit	1	

图 19　双变冷却油路
Fig.19　Torque converter oil cooling pipe

Ⓐ CPCD50/60/70-XRW70　Ⓓ CPCD50/60/70-XRG77　Ⓔ CPCD50/60/70-XRG78
Ⓞ CPCD50/60/70-XRG79　Ⓠ CPCD50/60/70-XRW28　Ⓤ CPCD50/60/70-XRG77-GW

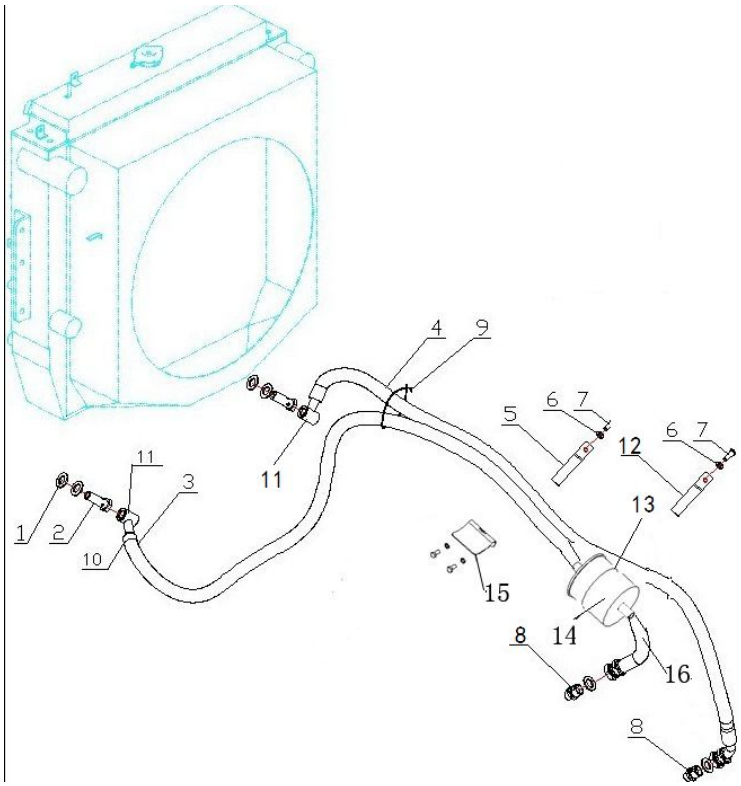

序号 Item	物料码 Code No.	名称 Description	数量 Qty	备注或适用车型 Remarks Or Serial No.
1	300030140006	垫圈 20 Washer 20	6	
2	206300040055	铰接螺栓 Bolt	2	
3	203300091257	低压胶管 Oil delivery hose	1	
4	203300091248	低压胶管 Oil delivery hose	1	
5	310040040021	管夹 Clamp	1	
6	300030010015	垫圈 8 Washer 8	6	
7	300010040169	螺栓 M8×16 Bolt M8×16	6	
8	310050020818	直通管接头 Connector	2	
9	207900080012	捆线带 Wire	1	
10	209990000829	蜗杆传动式软管环 Hoop	6	
11	201600020142	接头体 Joint body	2	
12	310040040061	管夹 Clamp	2	
13	209990000787	蜗杆传动式软管环箍 120 Hoop 120	1	
14	206500010053	回油滤清器 Oil filter	1	
15	201600100008	支架 Bracket	1	

图 19　双变冷却油路
Fig.19　Torque converter oil cooling pipe

Ⓐ CPCD50/60/70-XRW70　Ⓓ CPCD50/60/70-XRG77　Ⓔ CPCD50/60/70-XRG78
Ⓞ CPCD50/60/70-XRG79　Ⓠ CPCD50/60/70-XRW28　Ⓤ CPCD50/60/70-XRG77-GW

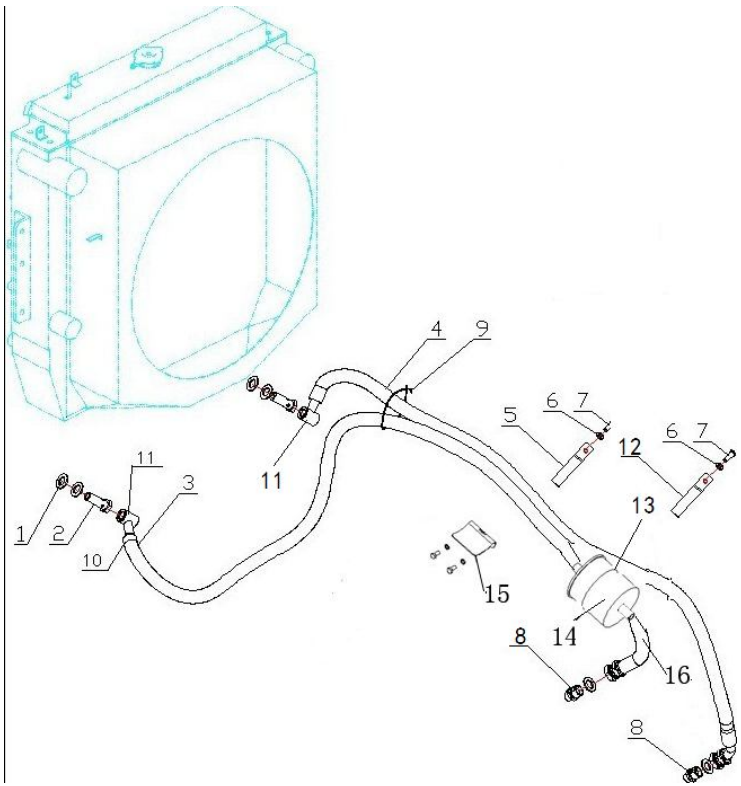

序号 Item	物料码 Code No.	名称 Description	数量 Qty	备注或适用车型 Remarks Or Serial No.
16	203300091264	低压胶管 Oil delivery hose	1	

图 19-1　双变冷却油路 **Fig.19-1　Torque converter oil cooling pipe**	Ⓑ CPCD50/60/70-XRW14　Ⓒ CPCD50/60/70-XRG76　Ⓕ CPQYD50/60/70-XRW57

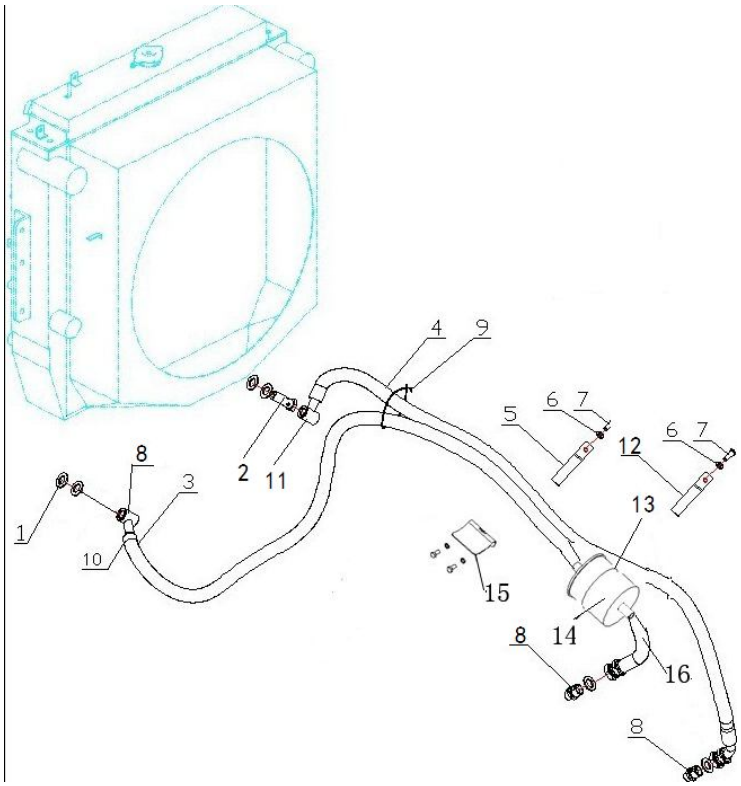

序号 Item	物料码 Code No.	名称 Description	数量 Qty	备注或适用车型 Remarks Or Serial No.
1	300030140006	垫圈 20 Washer 20	7	
2	206300040055	铰接螺栓 Bolt	1	
3	203300091257	低压胶管 Oil delivery hose	1	
4	203300091248	低压胶管 Oil delivery hose	1	
5	310040040021	管夹 Clamp	1	
6	300030010015	垫圈 8 Washer 8	6	
7	300010040169	螺栓 M8×16 Bolt M8×16	6	
8	310050020818	直通管接头 Connector	3	
9	207900080012	捆线带 Wire	1	
10	209990000829	蜗杆传动式软管环箍 Hoop	7	
11	201600020142	接头体 Joint body	1	
12	310040040061	管夹 Clamp	2	
13	209990000787	蜗杆传动式软管环箍 120 Hoop 120	1	
14	206500010053	回油滤清器 Oil filter	1	
15	201600100008	支架 Bracket	1	

图 19-1 双变冷却油路 **Fig.19-1 Torque converter oil cooling pipe**	Ⓑ CPCD50/60/70-XRW14 Ⓒ CPCD50/60/70-XRG76 Ⓕ CPQYD50/60/70-XRW57

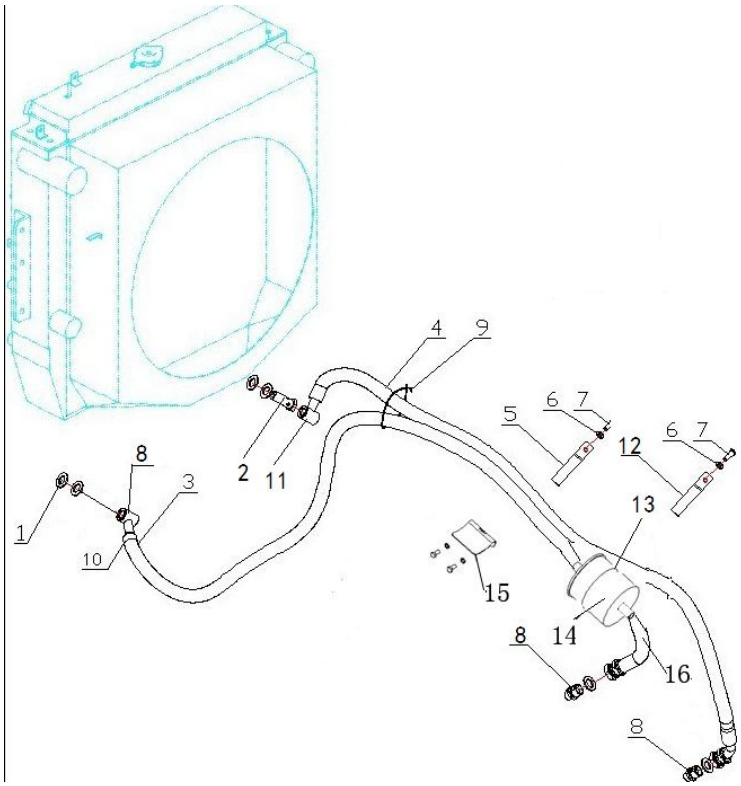

序号 Item	物料码 Code No.	名称 Description	数量 Qty	备注或适用车型 Remarks Or Serial No.
16	203300091264	低压胶管 Oil delivery hose	1	

图 19-2　双变冷却油路
Fig.19-2　Torque converter oil cooling pipe

Ⓚ CPCD50/60/70-XRW70B　Ⓜ CPCD50/60/70-XRW14B　Ⓢ CPCD50/60/70-XRW28B

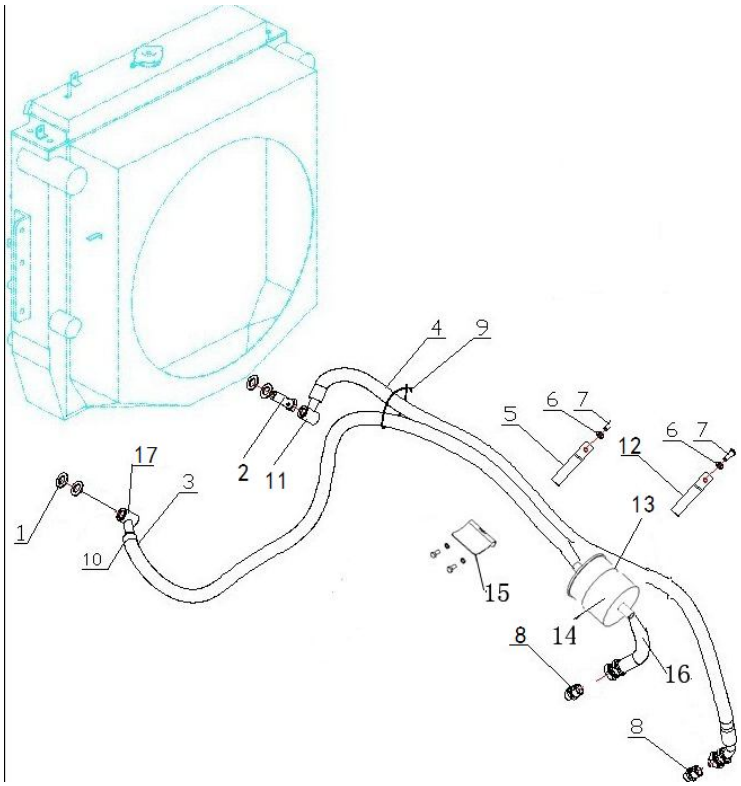

序号 Item	物料码 Code No.	名称 Description	数量 Qty	备注或适用车型 Remarks Or Serial No.
1	300030140006	垫圈 20 Washer 20	4	Ⓚ Ⓢ
	300030140006	垫圈 20 Washer 20	3	Ⓜ
2	206300040055	铰接螺栓 Bolt	2	Ⓚ Ⓢ
	206300040055	铰接螺栓 Bolt	1	Ⓜ
3	203300091257	低压胶管 Oil delivery hose	1	
4	203300091275	低压胶管 Oil delivery hose	1	
5	310040040021	管夹 Clamp	3	
6	300030010015	垫圈 8 Washer 8	7	
7	300010040169	螺栓 M8×16 Bolt M8×16	7	
8	201600020144	直通管接头 Connector	3	
9	207900080012	捆线带 Wire	2	
10	209990000829	蜗杆传动式软管环箍 Hoop	6	
11	201600020142	接头体 Joint body	1	
12	310040040061	管夹 Clamp	2	
13	209990000787	蜗杆传动式软管环箍 120 Hoop 120	1	

图 19-2 双变冷却油路 **Fig.19-2 Torque converter oil cooling pipe**	Ⓚ CPCD50/60/70-XRW70B Ⓜ CPCD50/60/70-XRW14B Ⓢ CPCD50/60/70-XRW28B

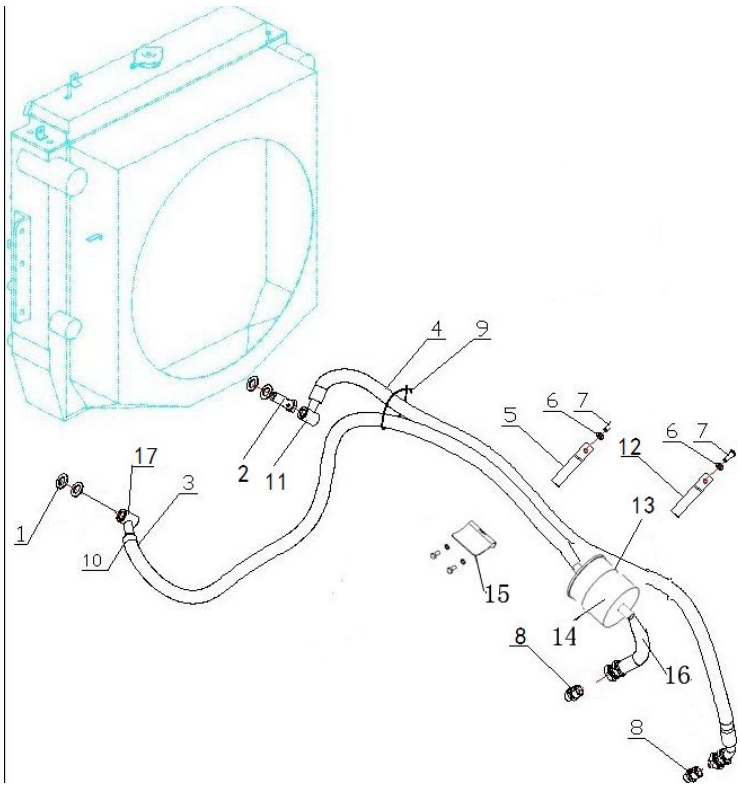

序号 Item	物料码 Code No.	名称 Description	数量 Qty	备注或适用车型 Remarks Or Serial No.
14	206500010053	回油滤清器 Oil filter	1	
15	201600100008	支架 Bracket	1	
16	203300091264	低压胶管 Oil delivery hose	1	
17	201600020142	接头体 Joint body	1	Ⓚ Ⓢ
	310050020818	直通管接头 Connector	1	Ⓜ

图 19-3　双变冷却油路
Fig.19-3　Torque converter oil cooling pipe

Ⓖ CPCD85/100-XRW70　Ⓘ CPCD85/100-XRG77　Ⓙ CPCD85/100-XRG78
Ⓟ CPCD85/100-XRG79　Ⓡ CPCD85/100-XRW28

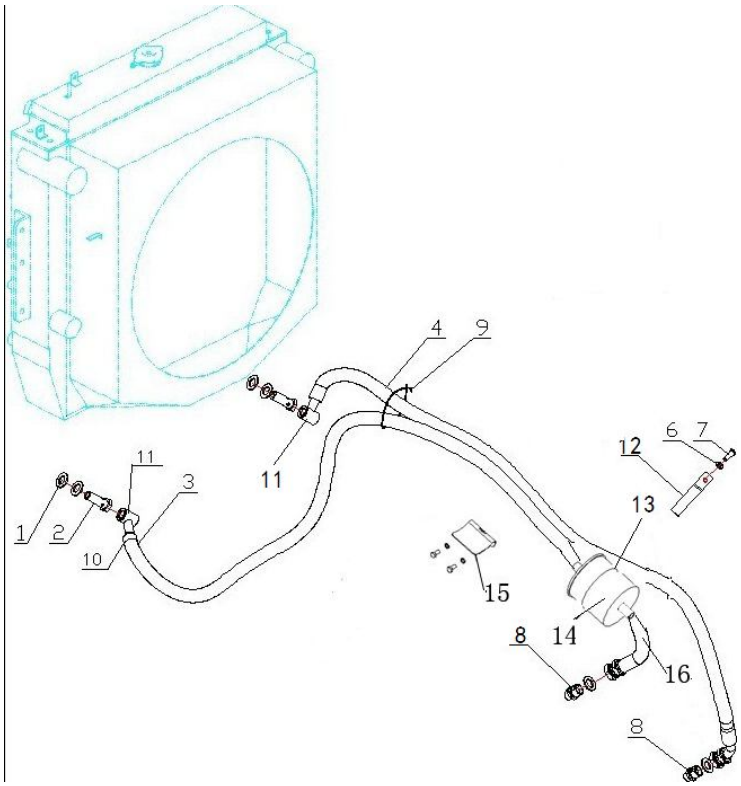

序号 Item	物料码 Code No.	名称 Description	数量 Qty	备注或适用车型 Remarks Or Serial No.
1	300030140006	垫圈 20 Washer 20	4	
2	206300040055	铰接螺栓 Bolt	2	
3	203300091251	低压胶管 Oil delivery hose	1	8.5t
-	203300091258	低压胶管 Oil delivery hose	1	10t
4	203300091252	低压胶管 Oil delivery hose	1	8.5t
-	203300091259	低压胶管 Oil delivery hose	1	10t
6	300030010015	垫圈 8 Washer 8	6	
7	300010040169	螺栓 M8×16 Bolt M8×16	6	
8	310050020818	直通管接头 Connector	2	
9	207900080012	捆线带 Wire	1	
10	209990000829	蜗杆传动式软管环箍 Hoop	6	
11	201600020142	接头体 Joint body	2	
12	310040040061	管夹 Clamp	4	
13	209990000787	蜗杆传动式软管环箍 Hoop	1	
14	206500010053	回油滤清器 Oil filter	1	

图 19-3　双变冷却油路
Fig.19-3　Torque converter oil cooling pipe

Ⓖ CPCD85/100-XRW70　Ⓘ CPCD85/100-XRG77　Ⓙ CPCD85/100-XRG78
Ⓟ CPCD85/100-XRG79　Ⓡ CPCD85/100-XRW28

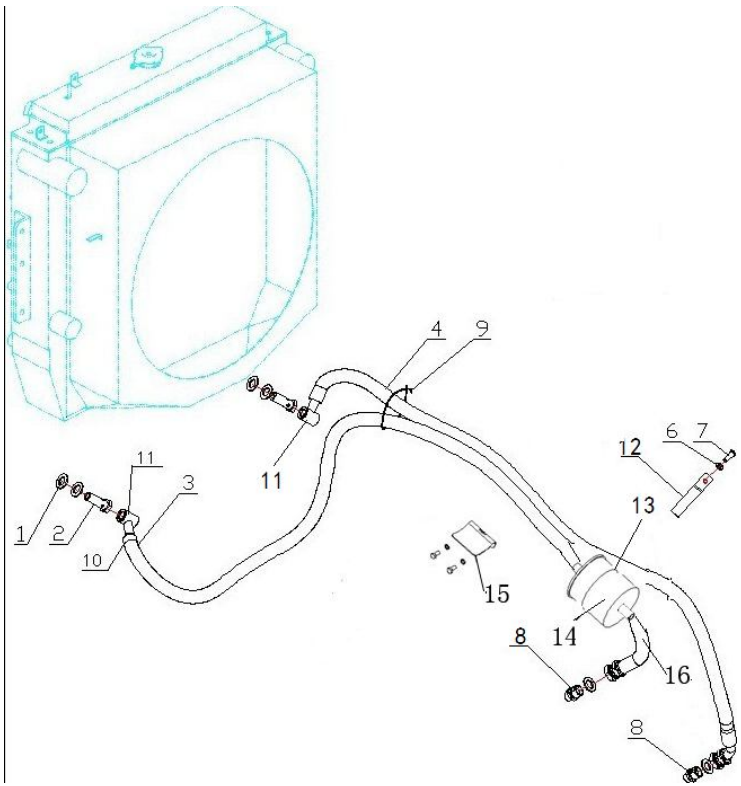

序号 Item	物料码 Code No.	名称 Description	数量 Qty	备注或适用车型 Remarks Or Serial No.
15	201600100008	支架 Bracket	1	
16	203300091264	低压胶管 Oil delivery hose	1	

图 19-4　双变冷却油路
Fig.19-4　Torque converter oil cooling pipe

Ⓗ CPCD85/100-XRW14　Ⓛ CPCD85/100-XRW70B　Ⓝ CPCD85/100-XRW14B
Ⓣ CPCD85/100-XRW28B

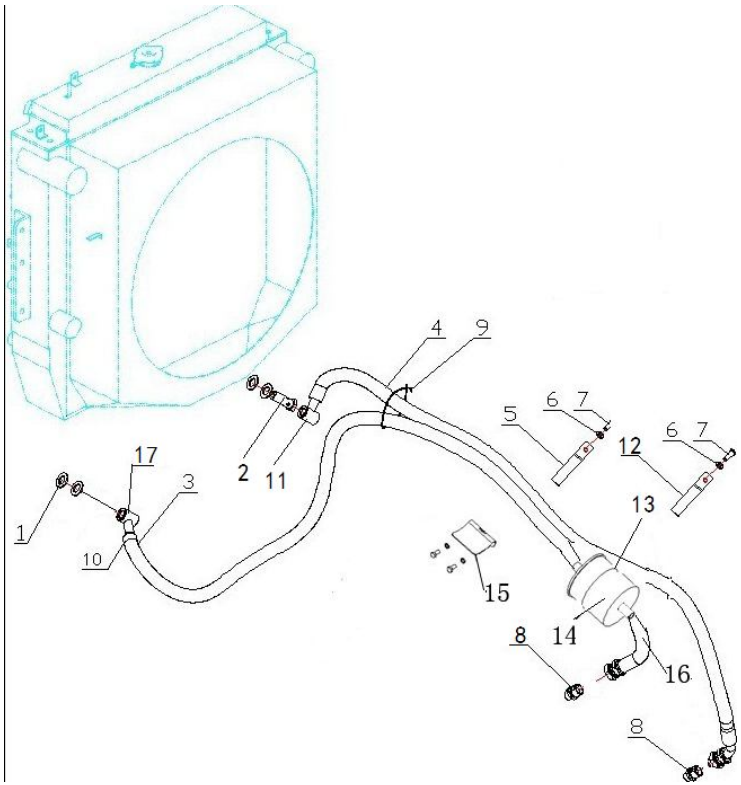

序号 Item	物料码 Code No.	名称 Description	数量 Qty	备注或适用车型 Remarks Or Serial No.
1	300030140006	垫圈 20 Washer 20	5	Ⓗ
-	300030140006	垫圈 20 Washer 20	4	Ⓛ Ⓣ
-	300030140006	垫圈 20 Washer 20	3	Ⓝ
2	206300040055	铰接螺栓 Bolt	1	
3	201600060020	低压胶管 Oil delivery hose	1	Ⓗ
-	203300091257	低压胶管 Oil delivery hose	1	Ⓛ Ⓝ Ⓣ
4	201600060021	低压胶管 Oil delivery hose	1	Ⓗ
-	203300091269	低压胶管 Oil delivery hose	1	Ⓛ Ⓣ
-	203300091275	低压胶管 Oil delivery hose	1	Ⓝ
5	310040040021	管夹 Clamp	1	Ⓗ
	310040040021	管夹 Clamp	3	Ⓛ Ⓝ Ⓣ
6	300030010015	垫圈 8 Washer 8	6	Ⓗ
	300030010015	垫圈 8 Washer 8	8	Ⓛ Ⓣ
	300030010015	垫圈 8 Washer 8	7	Ⓝ
7	300010040169	螺栓 M8×16 Bolt M8×16	6	Ⓗ

图 19-4　双变冷却油路
Fig.19-4　Torque converter oil cooling pipe

Ⓗ CPCD85/100-XRW14　Ⓛ CPCD85/100-XRW70B　Ⓝ CPCD85/100-XRW14B
Ⓣ CPCD85/100-XRW28B

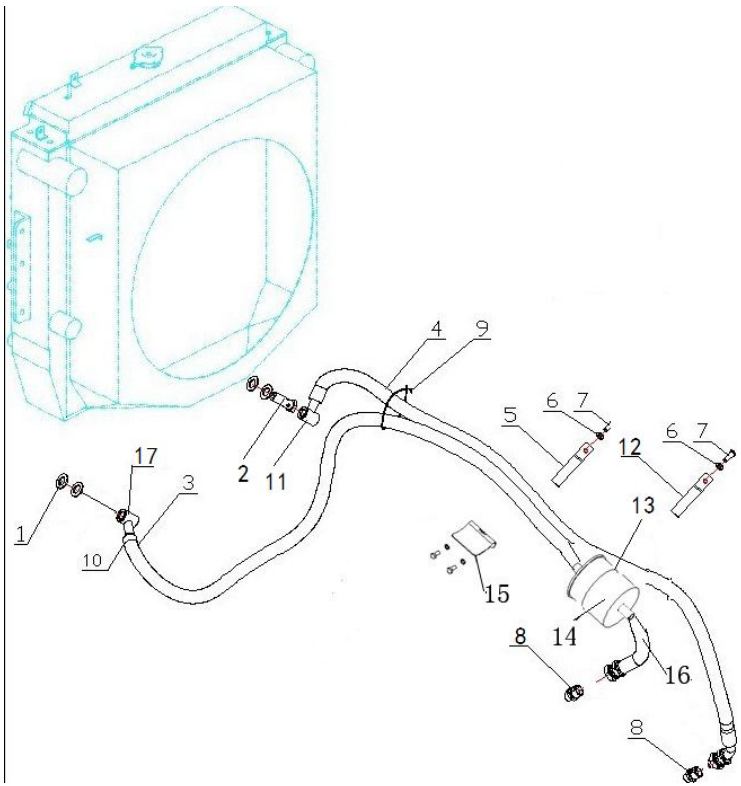

序号 Item	物料码 Code No.	名称 Description	数量 Qty	备注或适用车型 Remarks Or Serial No.
	300010040169	螺栓 M8×16 Bolt M8×16	8	Ⓛ Ⓣ
	300010040169	螺栓 M8×16 Bolt M8×16	7	Ⓝ
8	310050020818	直通管接头 Connector	2	Ⓗ
	201600020144	直通管接头 Connector	2	Ⓛ Ⓝ Ⓣ
9	207900080012	捆线带 Wire	1	Ⓗ
-	207900080012	捆线带 Wire	2	Ⓛ Ⓝ Ⓣ
10	209990000829	蜗杆传动式软管环箍 Hoop	6	
11	310050020818	直通管接头 Connector	1	Ⓗ
-	201600020142	接头体 Joint body	1	Ⓛ Ⓝ Ⓣ
12	310040040061	管夹 Clamp	2	Ⓗ Ⓝ
	310040040061	管夹 Clamp	3	Ⓛ Ⓣ
13	209990000787	蜗杆传动式软管环箍 Hoop	1	
14	206500010053	回油滤清器 Oil filter	1	
15	201600100008	支架 Bracket	1	
16	203300091264	低压胶管 Oil delivery hose	1	

图 19-4 双变冷却油路 **Fig.19-4 Torque converter oil cooling pipe**	Ⓗ CPCD85/100-XRW14 Ⓛ CPCD85/100-XRW70B Ⓝ CPCD85/100-XRW14B Ⓣ CPCD85/100-XRW28B

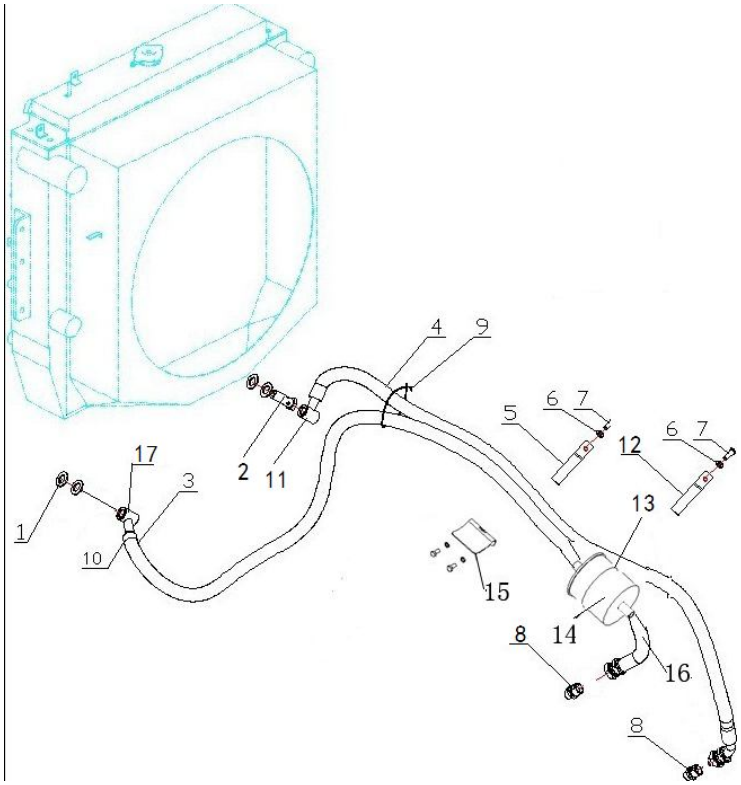

序号 Item	物料码 Code No.	名称 Description	数量 Qty	备注或适用车型 Remarks Or Serial No.
17	201600020142	接头体 Joint body	1	Ⓗ Ⓝ
	310050020818	直通管接头 Connector	1	Ⓛ Ⓣ

第二部分　转向系统

Part II　Steering system

Ⓐ CPCD50/60/70-XRW70　Ⓑ CPCD50/60/70-XRW14　Ⓒ CPCD50/60/70-XRG76　Ⓓ CPCD50/60/70-XRG77　Ⓔ CPCD50/60/70-XRG78
Ⓕ CPQYD50/60/70-XRW57　Ⓖ CPCD85/100-XRW70　Ⓗ CPCD85/100-XRW14　Ⓘ CPCD85/100-XRG77　Ⓙ CPCD85/100-XRG78
Ⓚ CPCD50/60/70-XRW70B　Ⓛ CPCD85/100-XRW70B　Ⓜ CPCD50/60/70-XRW14B　Ⓝ CPCD85/100-XRW14B　Ⓞ CPCD50/60/70-XRG79
Ⓟ CPCD85/100-XRG79　Ⓠ CPCD50/60/70-XRW28　Ⓡ CPCD85/100-XRW28　Ⓢ CPCD50/60/70-XRW28B　Ⓣ CPCD85/100-XRW28B
Ⓤ CPCD50/60/70-XRG77-GW

序号 Item	名称 Description	适用车型 Serial No.	页码 Page
图 1 Fig. 1	转向装置 Steering device	全部车型 All models of truck	2-1
图 2 Fig. 2	转向管装置 Steering pipe device	全部车型 All models of truck	2-3
图 3 Fig. 3	方向盘总成 Steering wheel assembly	全部车型 All models of truck	2-4
图 4 Fig. 4	转向桥 Steering axle	全部车型 All models of truck	2-5
图 5 Fig. 5	转向油缸 Steering cylinder	全部车型 All models of truck	2-9

图 1　转向装置
Fig. 1　Steering device

全部车型
All models of truck

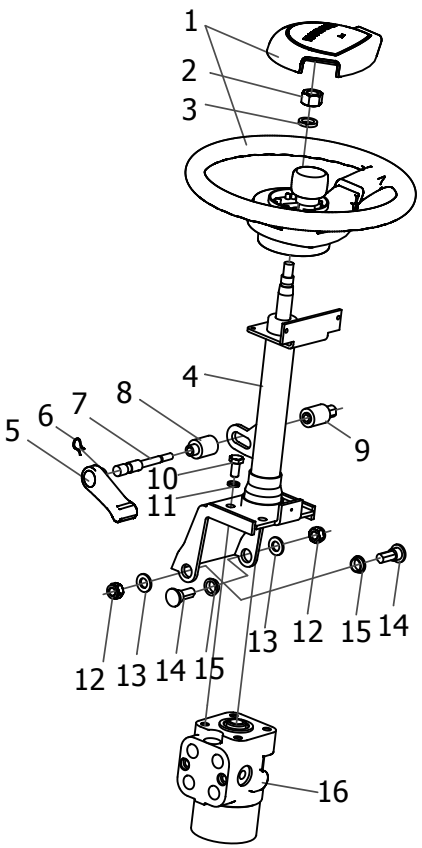

序号 Item	物料码 Code No.	名称 Description	数量 Qty	备注或适用车型 Remarks Or Serial No.
1	202100110038	方向盘总成 Steering wheel assy	1	
2	209990001672	方向盘螺母 Nut	1	
3	300030010004	垫圈 16 Washer 16	1	
4	202100230267	转向管装置 Steering pipe device	1	
5	202100010001	锁紧手柄 Lock handle	1	
6	202100180001	卡簧 Snap ring	1	
7	202100270001	锁紧轴 Lock shaft	1	
8	202100280001	锁紧轴套Ⅰ Lock sleeve Ⅰ	1	
9	202100280002	锁紧轴套Ⅱ Lock sleeve Ⅱ	1	
10	300010040005	螺栓 M10×20 Bolt M10×20	4	
11	300030010001	垫圈 10 Washer 10	4	
12	300020140008	螺母 M12 Nut M12	2	
13	300030040003	垫圈 12 Washer 12	2	
14	310010010034	螺栓 Bolt	2	
15	202100040003	衬套 Spacer	2	

图 1　转向装置
Fig. 1　Steering device

全部车型
All models of truck

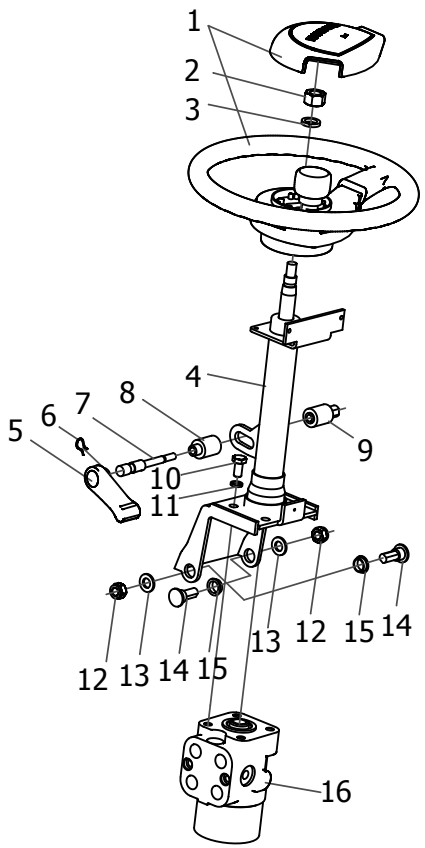

序号 Item	物料码 Code No.	名称 Description	数量 Qty	备注或适用车型 Remarks Or Serial No.
16	202100210061	全液压转向器 Orbitrol	1	

图 2　转向管装置
Fig.2　Steering pipe device

全部车型
All models of truck

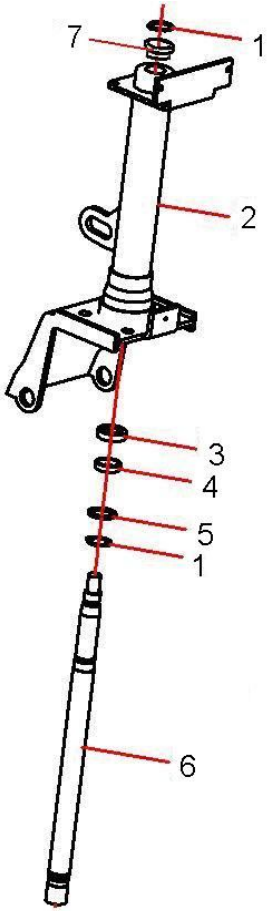

序号 Item	物料码 Code No.	名称 Description	数量 Qty	备注或适用车型 Remarks Or Serial No.
1	300060030011	挡圈 20 Snap ring 20	2	
2	202100230268	转向管总成 Steering pipe	1	
3	202100130005	隔套 Bush	1	
4	202100070006	调整垫圈 Adjusting shim	1	
5	202100070002	垫片 Washer	1	
6	202100240109	转向轴 Steering shaft	1	
7	202100120008	防尘套 Dust cover	1	

图 3　方向盘总成
Fig. 3 Steering wheel assembly

全部车型
All models of truck

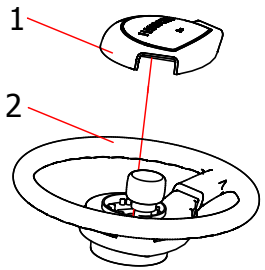

序号 Item	物料码 Code No.	名称 Description	数量 Qty	备注或适用车型 Remarks Or Serial No.
1	202100090001	方向盘盖 Steering wheel pad	1	
2	202100100009	方向盘体 Steering wheel body	1	

图 4　转向桥
Fig.4　Steering axle

全部车型
All models of truck

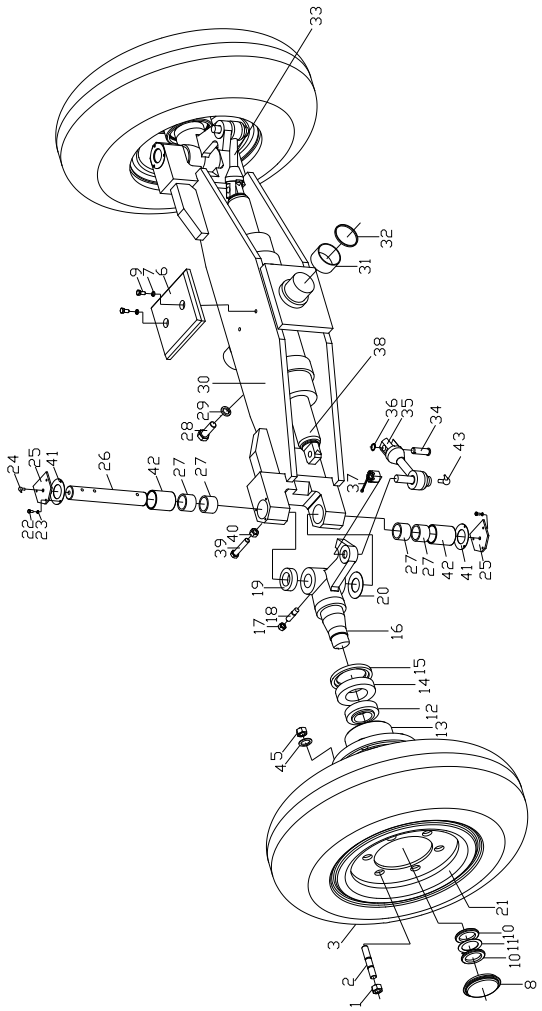

序号 Item	物料码 Code No.	名称 Description	数量 Qty	备注或适用车型 Remarks Or Serial No.
1	202200100001	轮胎螺母 Nut tyre	16	
2	202200260003	轮胎螺栓 Bolt tyre	16	
3	300150040018	轮胎 8.25-15-14PR Steering tyre	2	5t-7t
-	300150040035	轮胎 9.00-20-14PR Steering tyre	2	8t-10t
4	300030010006	垫圈 20 Washer 20	16	
5	300020020010	螺母 M20×2 Nut M20×2	16	
6	300010060005	螺栓 M10×1.25×20 Bolt M10×1.25×20	2	
7	300030010001	垫圈 10 Washer 10	2	
8	202200010019	端盖 End cover	2	
9	202200250014	转向缓冲块 Gasket	1	5t-7t
-	202200250015	转向缓冲块 Gasket	1	8t-10t
10	201200120077	螺母 Nut	4	
11	205100140006	止退垫圈 Snap washer	2	
12	300140020010	轴承 32212 Bearing 32212	2	
13	202200150027	轮毂 Hub	2	5t-7t

图 4　转向桥
Fig.4　Steering axle

全部车型
All models of truck

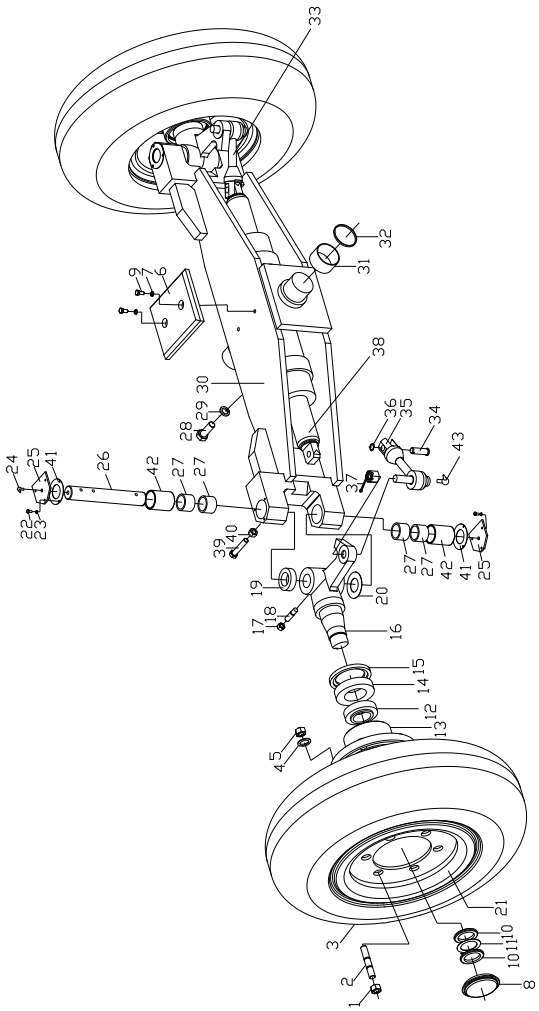

序号 Item	物料码 Code No.	名称 Description	数量 Qty	备注或适用车型 Remarks Or Serial No.
-	202200150030	轮毂 Hub	2	8t-10t
14	300140020009	轴承 32215 Bearing 32215	2	
15	300320040008	油封 SD100×140×12 Oil seal	2	
16	202200180179	左转向节 Left steering knuckle	1	5t-7t
-	202200180151	左转向节 Left steering knuckle	1	8t-10t
17	310100020001	固定螺钉 Screw	2	
18	300020020020	螺母 M14×1.5 Nut M14×1.5	2	
19	202200210011	轴承 Bearing	2	
20	202200080015	调整垫片 Adjust shim	2 组	
21	201500060120	后轮辋 Rear wheel rim	2	5t-7t
-	201500040113	后轮辋 Rear wheel rim	2	8t-10t
22	300010040145	螺栓 M6×12 Bolt M6×12	12	
23	300030010014	垫圈 6 Washer 6	12	
24	205100370003	油杯 Grease cup	6	5t-7t
-	205100370004	油杯 Grease cup	6	8t-10t

图 4　转向桥
Fig.4　Steering　axle

全部车型
All models of truck

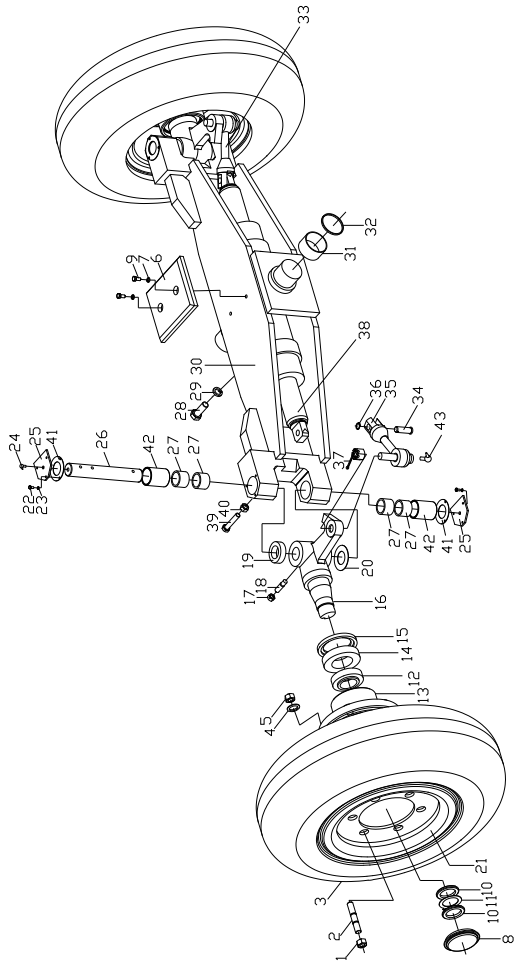

序号 Item	物料码 Code No.	名称 Description	数量 Qty	备注或适用车型 Remarks Or Serial No.
25	202200050028	盖板 Cover plate	4	
26	202200230031	主销 Pin	2	5t-7t
	202200230032	主销 Pin	2	8t-10t
27	300140120013	轴承 K455538 Bearing K455538	8	
28	300010060096	螺栓 M22×1.5×60 Bolt M22×1.5×60	4	
29	300030010007	垫圈 22 Washer 22	4	
30	202200170104	转向桥体 Steering axle	1	5t-7t
-	202200170072	转向桥体 Steering axle	1	8t-10t
31	202300020001	衬套 Bushing	2	
32	202100440437	调整垫片 Adjust shim	2	
33	202200180180	右转向节 Right steering knuckle	1	5t-7t
-	202200180118	右转向节 Right steering knuckle	1	8t-10t
34	202200140017	销轴 Pin shaft	2	
35	202200110086	拉杆装置 Pull-road assembly	2	
36	300060030011	挡圈 20 Snap ring 20	2	

图 4　转向桥
Fig.4　Steering　axle

全部车型
All models of truck

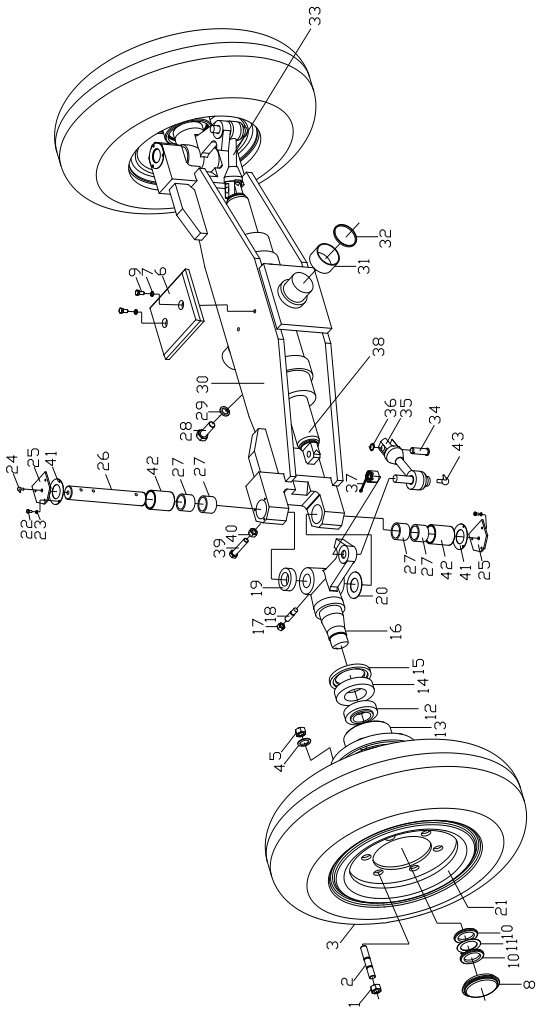

序号 Item	物料码 Code No.	名称 Description	数量 Qty	备注或适用车型 Remarks Or Serial No.
37	300050010056	销 5×40 Pin 5×40	2	
38	202300000096	转向油缸 Steering cylinder	2	5t-7t
-	202300000101	转向油缸 Steering cylinder	2	8t-10t
39	202200090012	限位螺栓 Bolt	2	
40	300020010008	螺母 M16 Nut M16	2	
41	202200080010	衬垫 Gasket	4	
42	202200060018	钢套 Sleeve	4	
43	205100370004	油杯 Oil cup	2	

图 5　转向油缸
Fig.5　Steering cylinder

全部车型
All models of truck

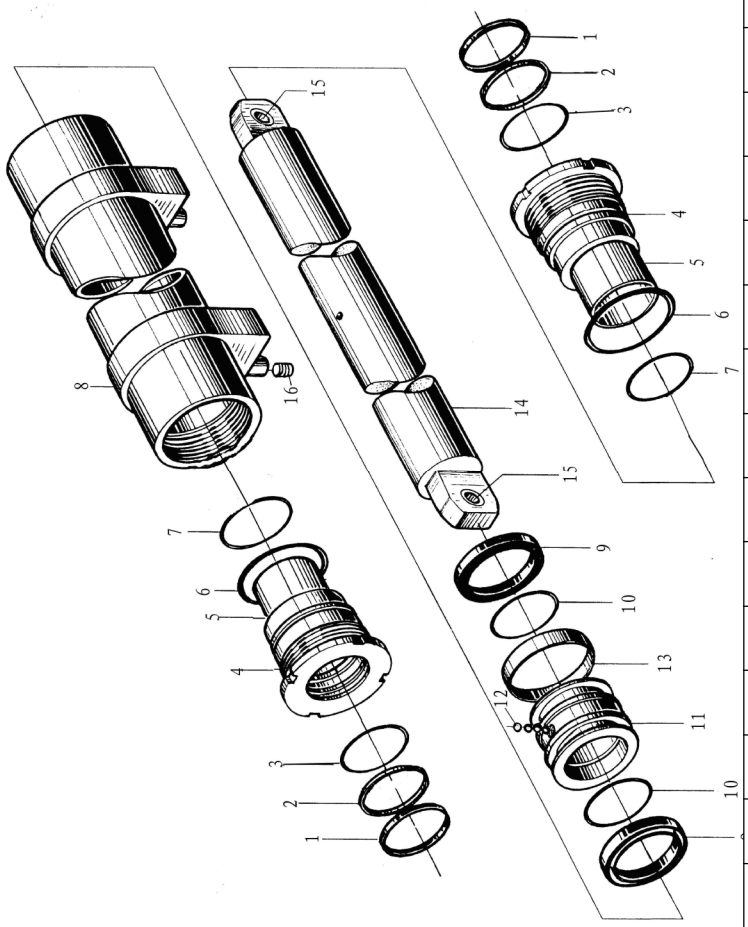

序号 Item	物料码 Code No.	名称 Description	数量 Qty	备注或适用车型 Remarks Or Serial No.
1	810200000004	LBH 防尘圈 d75 LBH dust ring d75	2	
2	810200000005	ISI 密封圈 78×85×6 ISI seal ring 78×85×6	2	
3	810200000006	斯特封 d75 Seal ring d75	2	
4	810200000007	导向套 Guide bush	2	
5	810200000008	复合衬套 7565 Bush 7565	2	
6	810200000018	O 型圈 110×3.1 O-ring 110×3.1	2	
7	810200000019	O 型圈 105×3.1 O-ring 105×3.1	2	
8	810200000010	缸体 Body cylinder	1	
9	810200000011	OSI 密封圈 105×90×9 OSI seal ring 105×90×9	2	
10	810110000055	O 型圈 80×3.1 O-ring 80×3.1	2	
11	810200000012	活塞 Piston	1	
12	810200000021	钢球 6.0000G100 Steel ball 6.0000G100	39	
13	810200000013	支撑环 105×100×19.8 Support ring	1	
14	810200000014	活塞杆 Piston rod	1	5t-7t
-	810200000016	活塞杆 Piston rod	1	8t-10t

图 5　转向油缸
Fig.5　Steering cylinder

全部车型
All models of truck

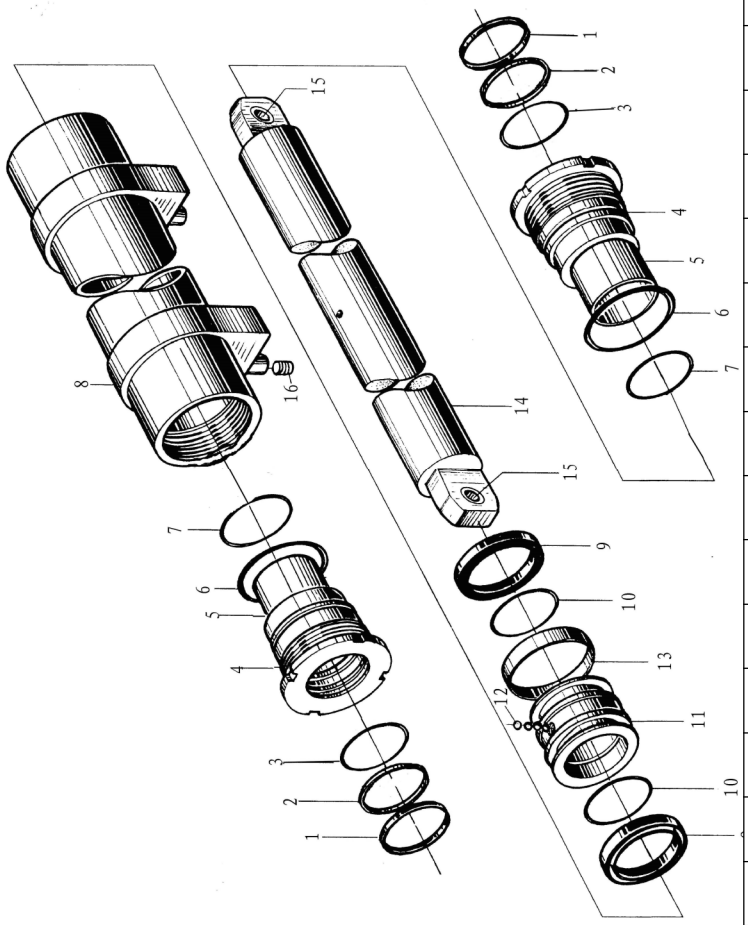

序号 Item	物料码 Code No.	名称 Description	数量 Qty	备注或适用车型 Remarks Or Serial No.
15	810200000015	衬套 Bush	2	
16	208750130003	堵塞 M16×1.5 Plug M16×1.5	2	
	X700-221000-000-KIT	转向油缸修理包 Steering cylinder kit	1	INC:1，2，3，6，7，9，10

第三部分　动力系统
Part Ⅲ　Power system

Ⓐ CPCD50/60/70-XRW70　Ⓑ CPCD50/60/70-XRW14　Ⓒ CPCD50/60/70-XRG76　Ⓓ CPCD50/60/70-XRG77　Ⓔ CPCD50/60/70-XRG78
Ⓕ CPQYD50/60/70-XRW57　Ⓖ CPCD85/100-XRW70　Ⓗ CPCD85/100-XRW14　Ⓘ CPCD85/100-XRG77　Ⓙ CPCD85/100-XRG78
Ⓚ CPCD50/60/70-XRW70B　Ⓛ CPCD85/100-XRW70B　Ⓜ CPCD50/60/70-XRW14B　Ⓝ CPCD85/100-XRW14B　Ⓞ CPCD50/60/70-XRG79
Ⓟ CPCD85/100-XRG79　Ⓠ CPCD50/60/70-XRW28　Ⓡ CPCD85/100-XRW28　Ⓢ CPCD50/60/70-XRW28B　Ⓣ CPCD85/100-XRW28B
Ⓤ CPCD50/60/70-XRG77-GW

序号 Item	名称 Description	适用车型 Serial No.	页码 Page
图 1-1 Fig.1-1	动力系统 Power system	Ⓐ Ⓖ Ⓚ Ⓜ	3-1
图 1-2 Fig.1-2	动力系统 Power system	Ⓑ Ⓗ Ⓛ Ⓝ	3-3
图 1-3 Fig.1-3	动力系统 Power system	Ⓒ	3-4
图 1-4 Fig.1-4	动力系统 Power system	Ⓓ Ⓘ Ⓤ	3-5
图 1-5 Fig.1-5	动力系统 Power system	Ⓔ Ⓙ	3-7
图 1-6 Fig.1-6	动力系统 Power system	Ⓕ	3-9
图 1-7 Fig.1-7	动力系统 Power system	Ⓞ Ⓟ	3-11
图 1-8 Fig.1-8	动力系统 Power system	Ⓠ Ⓡ Ⓢ Ⓣ	3-13
图 2-1 Fig. 2-1	进气系统 Air inlet system	Ⓐ Ⓖ Ⓚ Ⓜ	3-15
图 2-2 Fig. 2-2	进气系统 Air inlet system	Ⓑ Ⓕ Ⓗ Ⓛ Ⓝ Ⓞ Ⓟ	3-17

序号 Item	名称 Description	适用车型 Serial No.	页码 Page
图 2-3 Fig. 2-3	进气系统 Air inlet system	Ⓒ Ⓓ Ⓔ Ⓙ Ⓤ	3-19
图 2-4 Fig. 2-4	进气系统 Air inlet system	Ⓘ	3-21
图 2-5 Fig. 2-5	进气系统 Air inlet system	Ⓠ Ⓡ Ⓢ Ⓣ	3-23
图 3-1 Fig.3-1	排气系统 Exhaust system	Ⓐ Ⓖ Ⓚ Ⓜ	3-25
图 3-2 Fig.3-2	排气系统 Exhaust system	Ⓑ Ⓗ Ⓛ Ⓝ	3-27
图 3-3 Fig.3-3	排气系统 Exhaust system	Ⓒ	3-29
图 3-4 Fig.3-4	排气系统 Exhaust system	Ⓓ Ⓘ	3-31
图 3-5 Fig.3-5	排气系统 Exhaust system	Ⓔ Ⓙ	3-33
图 3-6 Fig.3-6	排气系统 Exhaust system	Ⓕ	3-35
图 3-7 Fig.3-7	排气系统 Exhaust system	Ⓞ Ⓟ	3-37
图 3-8 Fig.3-8	排气系统 Exhaust system	Ⓠ Ⓡ Ⓢ Ⓣ	3-39
图 3-9 Fig.3-9	排气系统 Exhaust system	Ⓤ	3-41
图 4-1 Fig.4-1	冷却系统 Cooling system	Ⓐ Ⓖ Ⓚ Ⓜ	3-43
图 4-2 Fig.4-2	冷却系统 Cooling system	Ⓑ Ⓗ Ⓛ Ⓝ	3-47
图 4-3 Fig.4-3	冷却系统 Cooling system	Ⓒ	3-50

序号 Item	名称 Description	适用车型 Serial No.	页码 Page
图 4-4 Fig.4-4	冷却系统 Cooling system	Ⓓ Ⓘ Ⓤ	3-52
图 4-5 Fig.4-5	冷却系统 Cooling system	Ⓔ	3-55
图 4-6 Fig.4-6	冷却系统 Cooling system	Ⓕ	3-58
图 4-7 Fig.4-7	冷却系统 Cooling system	Ⓙ	3-61
图 4-8 Fig.4-8	冷却系统 Cooling system	Ⓞ	3-64
图 4-9 Fig.4-9	冷却系统 Cooling system	Ⓟ	3-66
图 4-10 Fig.4-10	冷却系统 Cooling system	Ⓠ Ⓢ	3-68
图 4-11 Fig.4-11	冷却系统 Cooling system	Ⓡ Ⓣ	3-71
图 5-1 Fig. 5-1	燃油系统 Fuel system	Ⓐ Ⓖ Ⓚ Ⓜ	3-73
图 5-2 Fig. 5-2	燃油系统 Fuel system	Ⓑ Ⓛ	3-76
图 5-3 Fig. 5-3	燃油系统 Fuel system	Ⓒ Ⓓ Ⓘ Ⓤ	3-78
图 5-4 Fig. 5-4	燃油系统 Fuel system	Ⓔ Ⓞ	3-80
图 5-5 Fig. 5-5	燃油系统 Fuel system	Ⓕ	3-82
图 5-6 Fig. 5-6	燃油系统 Fuel system	Ⓗ Ⓝ	3-84
图 5-7 Fig. 5-7	燃油系统 Fuel system	Ⓙ Ⓟ	3-86

序号 Item	名称 Description	适用车型 Serial No.	页码 Page
图 5-8 Fig. 5-8	燃油系统 Fuel system	Ⓠ Ⓡ Ⓢ Ⓣ	3-88
图 6-1 Fig.6-1	发动机安装 Engine mount	Ⓐ Ⓒ Ⓖ Ⓚ Ⓜ	3-90
图 6-2 Fig.6-2	发动机安装 Engine mount	Ⓑ Ⓗ Ⓛ Ⓝ	3-92
图 6-3 Fig.6-3	发动机安装 Engine mount	Ⓓ Ⓔ Ⓘ Ⓙ Ⓤ	3-93
图 6-4 Fig.6-4	发动机安装 Engine mount	Ⓕ	3-95
图 6-5 Fig.6-5	发动机安装 Engine mount	Ⓞ Ⓟ	3-96
图 6-6 Fig.6-6	发动机安装 Engine mount	Ⓠ Ⓡ Ⓢ Ⓣ	3-97
图 7-1 Fig.7-1	燃油管路系统 Fuel piping system	Ⓕ	3-99
图 8-1 Fig.8-1	储气系统 Gas storage system	Ⓕ	3-101

图 1-1　动力系统
Fig. 1-1　Power system

Ⓐ CPCD50/60/70-XRW70　Ⓖ CPCD85/100-XRW70　Ⓚ CPCD50/60/70-XRW70B
Ⓜ CPCD85/100-XRW70B

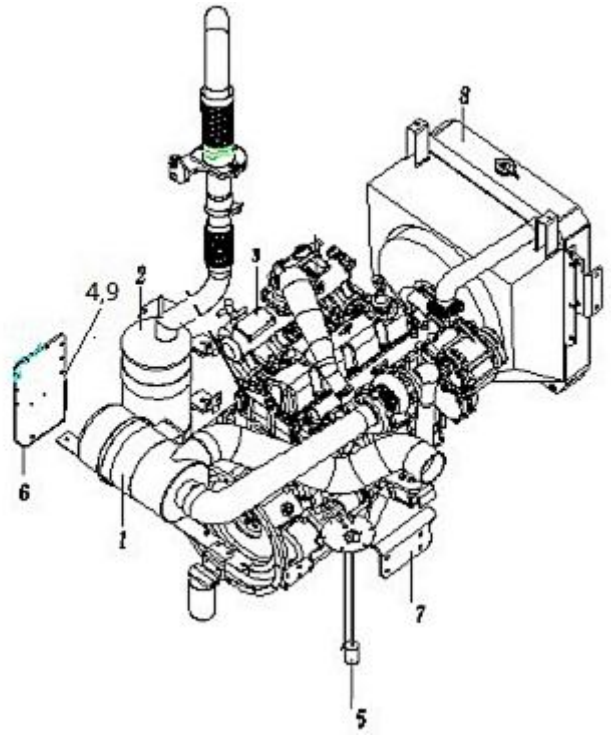

序号 Item	物料码 Part NO.	名称 Description	数量 Qty	备注或适用车型 Remarks or Serial NO.
1	203100000481	进气系统 Air intake system	1	Ⓐ Ⓚ
-	203100000493	进气系统 Air intake system	1	8.5t
-	203100000491	进气系统 Air intake system	1	10t
2	203200000644	排气系统 Exhaust system	1	Ⓐ Ⓚ
-	203200000655	排气系统 Exhaust system	1	8.5t
-	203200000653	排气系统 Exhaust system	1	10t
3	203010000265	发动机 QSF3.8 Diesel engine QSF3.8	1	
4	300010070026	螺栓 M8×25 Bolt M8×25	2	
5	203400000294	燃油系统 Fuel system	1	Ⓐ Ⓚ
-	203400000300	燃油系统 Fuel system	1	Ⓖ Ⓜ
6	203010050089	ECU 支架 ECU Bracket	1	
7	203500000298	发动机安装 Engine mount	1	Ⓐ Ⓚ
-	203500000305	发动机安装 Engine mount	1	Ⓖ Ⓜ
8	203300000658	冷却系统 Cooling system	1	Ⓐ Ⓚ
-	203300000666	冷却系统 Cooling system	1	Ⓖ Ⓜ

图 1-1　动力系统
Fig. 1-1　Power system

Ⓐ CPCD50/60/70-XRW70　Ⓖ CPCD85/100-XRW70　Ⓚ CPCD50/60/70-XRW70B
Ⓜ CPCD85/100-XRW70B

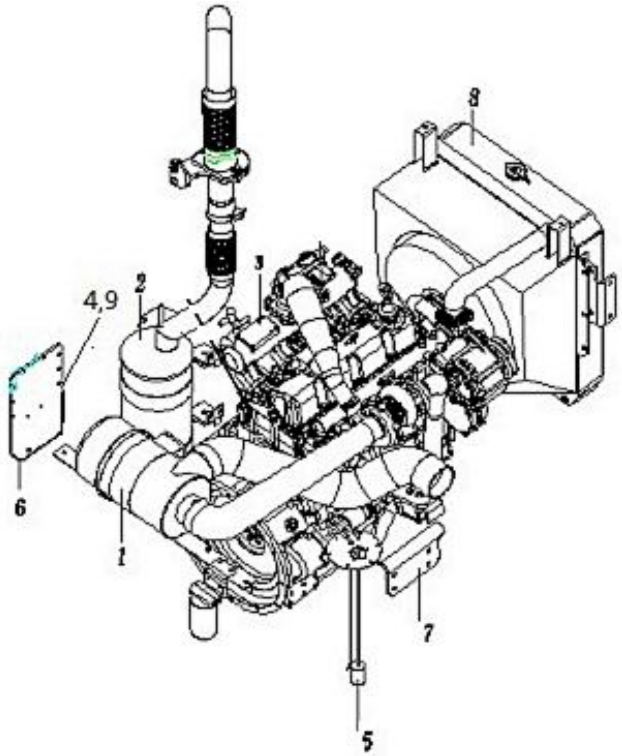

序号 Item	物料码 Part NO.	名称 Description	数量 Qty	备注或适用车型 Remarks or Serial NO.
9	300010070022	螺栓 M6×35 Bolt M6×35	4	

图 1-2　动力系统
Fig. 1-2　Power system

Ⓑ CPCD50/60/70-XRW14　Ⓗ CPCD85/100-XRW14　Ⓛ CPCD50/60/70-XRW14B
Ⓝ CPCD85/100-XRW14B

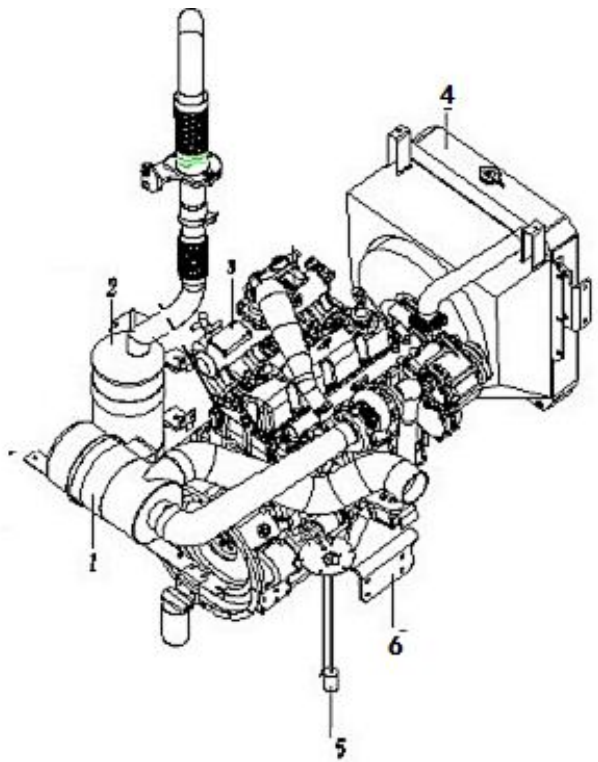

序号 Item	物料码 Part NO.	名称 Description	数量 Qty	备注或适用车型 Remarks or Serial NO.
1	203100000007	进气系统 Air intake system	1	Ⓑ Ⓛ
-	203100000006	进气系统 Air intake system	1	8.5t
-	203100000005	进气系统 Air intake system	1	10t
2	203200000005	排气系统 Exhaust system	1	Ⓑ Ⓛ
-	203200000004	排气系统 Exhaust system	1	8.5t
-	203200000006	排气系统 Exhaust system	1	10t
3	203010000018	柴油机 Diesel engine	1	
4	203300000006	冷却系统 Cooling system	1	Ⓑ Ⓛ
-	203300000005	冷却系统 Cooling system	1	Ⓗ Ⓝ
5	203400000004	燃油系统 Fuel system	1	Ⓑ Ⓛ
-	203400000299	燃油系统 Fuel system	1	Ⓗ Ⓝ
6	203500000004	发动机安装 Engine mount	1	Ⓑ Ⓛ
-	203500000003	发动机安装 Engine mount	1	Ⓗ Ⓝ

图 1-3　动力系统
Fig. 1-3　Power system

Ⓒ CPCD50/60/70-XRG76

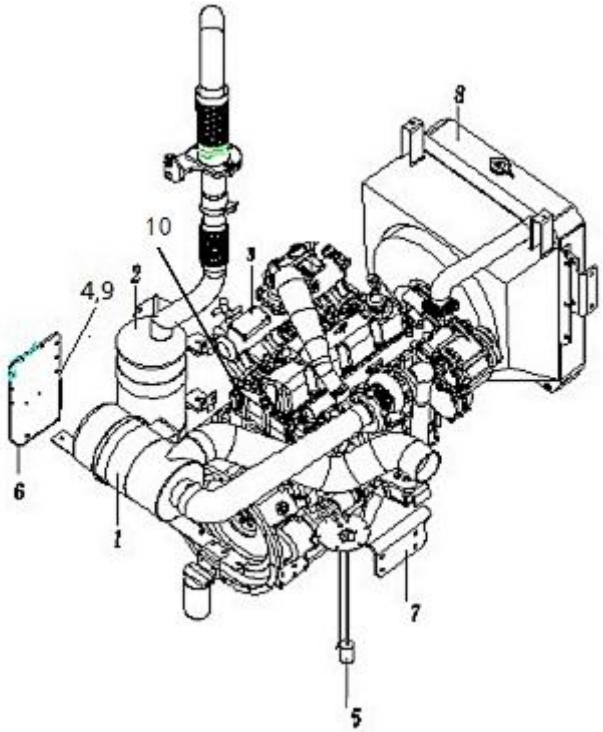

序号 Item	物料码 Part NO.	名称 Description	数量 Qty	备注或适用车型 Remarks or Serial NO.
1	203100000497	进气系统 Air intake system	1	
2	203200000665	排气系统 Exhaust system	1	
3	203010000267	柴油机 Diesel engine	1	
4	300010070026	螺栓 M8×25 Bolt M8×25	2	
5	203400000293	燃油系统 Fuel system	1	
6	203010050086	支架 Bracket	1	
7	203500000307	发动机安装 Engine mount	1	
8	203300000675	冷却系统 Cooling system	1	
9	300010070022	螺栓 M6×35 Bolt M6×35	4	
10	203400190155	线束油管固定板 Harness board	1	

图 1-4　动力系统
Fig. 1-4　Power system

Ⓓ CPCD50/60/70-XRG77　Ⓘ CPCD85/100-XRG77　Ⓤ CPCD50/60/70-XRG77-GW

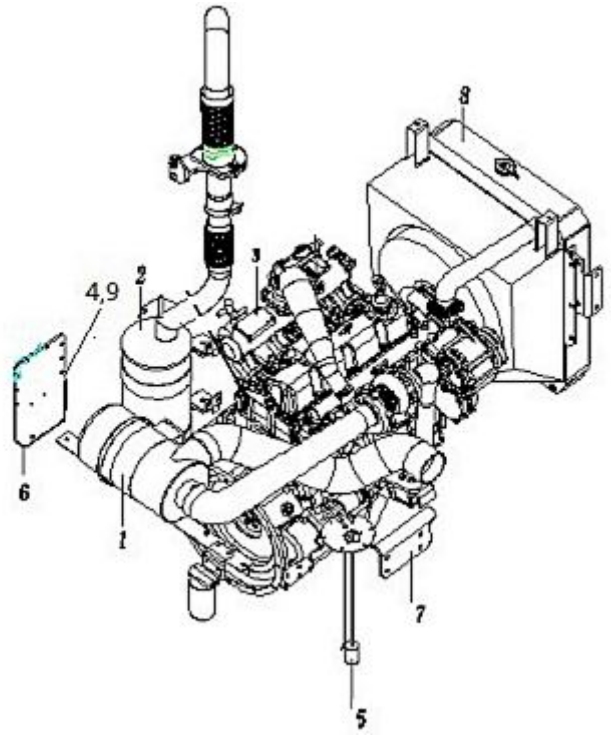

序号 Item	物料码 Part NO.	名称 Description	数量 Qty	备注或适用车型 Remarks or Serial NO.
1	203100000479	进气系统 Air intake system	1	Ⓓ Ⓤ
-	203100000492	进气系统 Air intake system	1	CPCD85-XRG77
-	203100000488	进气系统 Air intake system	1	CPCD100-XRG77
2	203200000640	排气系统 Exhaust system	1	Ⓓ
-	203200000654	排气系统 Exhaust system	1	CPCD85-XRG77
-	203200000649	排气系统 Exhaust system	1	CPCD100-XRG77
	203200000806	排气系统 Exhaust system	1	Ⓤ
3	203010000265	发动机 QSF3.8 Diesel engine QSF3.8	1	
4	300010070026	螺栓 M8×25 Bolt M8×25	2	
5	203400000293	燃油系统 Fuel system	1	Ⓓ Ⓤ
-	203400000298	燃油系统 Fuel system	1	Ⓘ
6	203010050086	支架 Bracket	1	
7	203500000295	发动机安装 Engine mount	1	Ⓓ Ⓤ
-	203500000303	发动机安装 Engine mount	1	Ⓘ
8	203300000655	冷却系统 Cooling system	1	Ⓓ Ⓤ

图 1-4　动力系统
Fig. 1-4　Power system

Ⓓ CPCD50/60/70-XRG77　Ⓘ CPCD85/100-XRG77

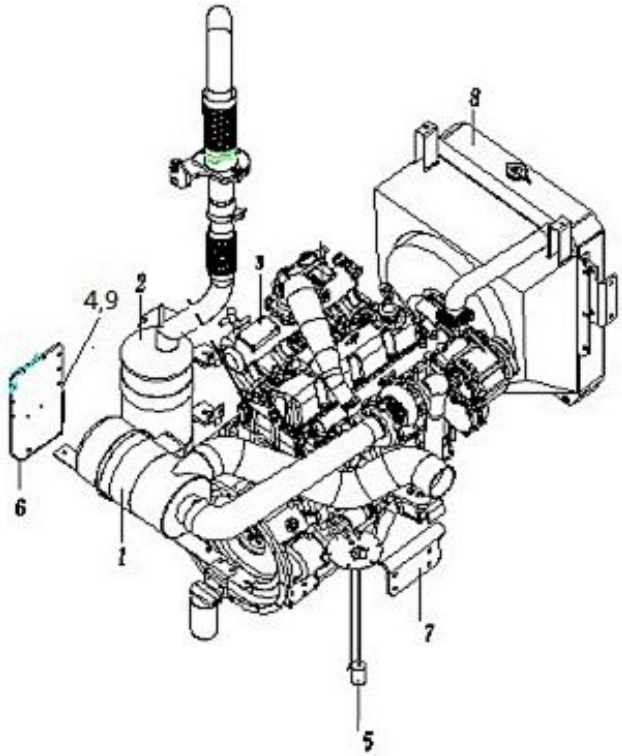

序号 Item	物料码 Part NO.	名称 Description	数量 Qty	备注或适用车型 Remarks or Serial NO.
-	203300000665	冷却系统 Cooling system	1	Ⓘ
9	300010070022	螺栓 M6×35 Bolt M6×35	4	

图 1-5 动力系统
Fig. 1-5 Power system

Ⓔ CPCD50/60/70-XRG78 Ⓙ CPCD85/100-XRG78

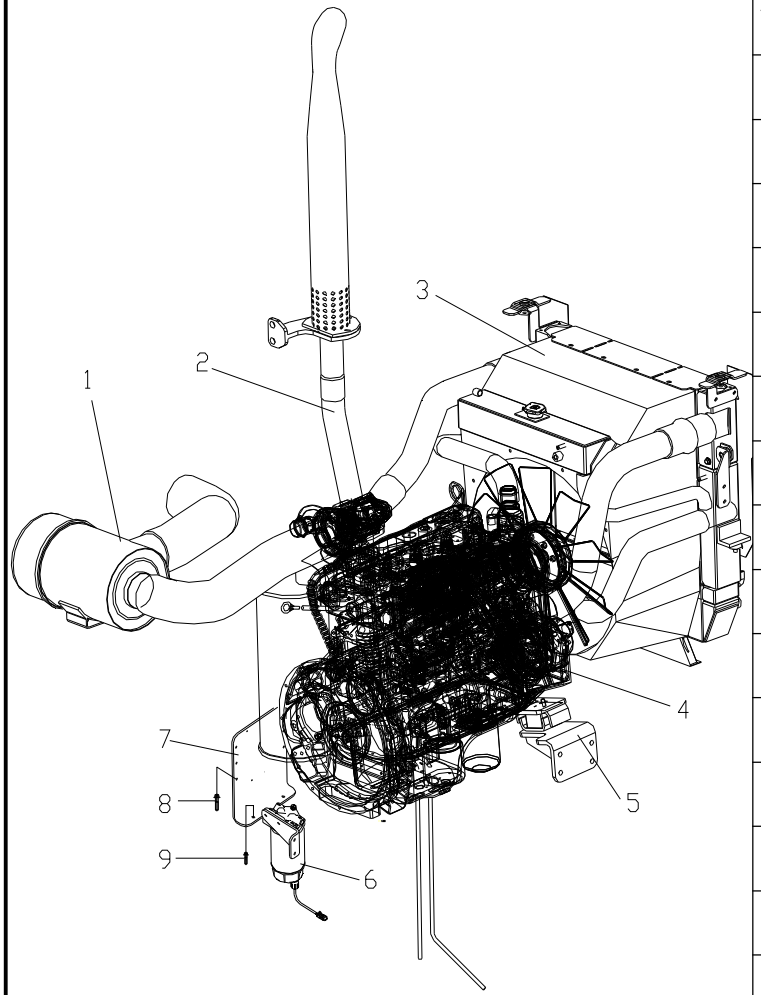

序号 Item	物料码 Part NO.	名称 Description	数量 Qty	备注或适用车型 Remarks or Serial NO.
1	203100000509	进气系统 Air inlet system	1	Ⓔ
-	203100000506	进气系统 Air inlet system	1	CPCD85-XRG78
-	203100000505	进气系统 Air inlet system	1	CPCD100-XRG78
2	203200000680	排气系统 Exhaust system	1	Ⓔ
-	203200000677	排气系统 Exhaust system	1	CPCD85-XRG78
-	203200000676	排气系统 Exhaust system	1	CPCD100-XRG78
3	203300000690	冷却系统 Cooling system	1	Ⓔ
-	203300000683	冷却系统 Cooling system	1	Ⓙ
4	203010000275	发动机 Diesel engine	1	
5	203500000315	发动机安装 Engine mount	1	Ⓔ
-	203500000312	发动机安装 Engine mount	1	Ⓙ
6	203400000307	燃油系统 Engine fuel system	1	Ⓔ
-	203400000305	燃油系统 Engine fuel system	1	Ⓙ
7	203010050086	支架 Support	1	
8	300010070022	螺栓 M6×35 Bolt M6×35	4	

图 1-5 动力系统
Fig. 1-5 Power system

Ⓔ CPCD50/60/70-XRG78 Ⓙ CPCD85/100-XRG78

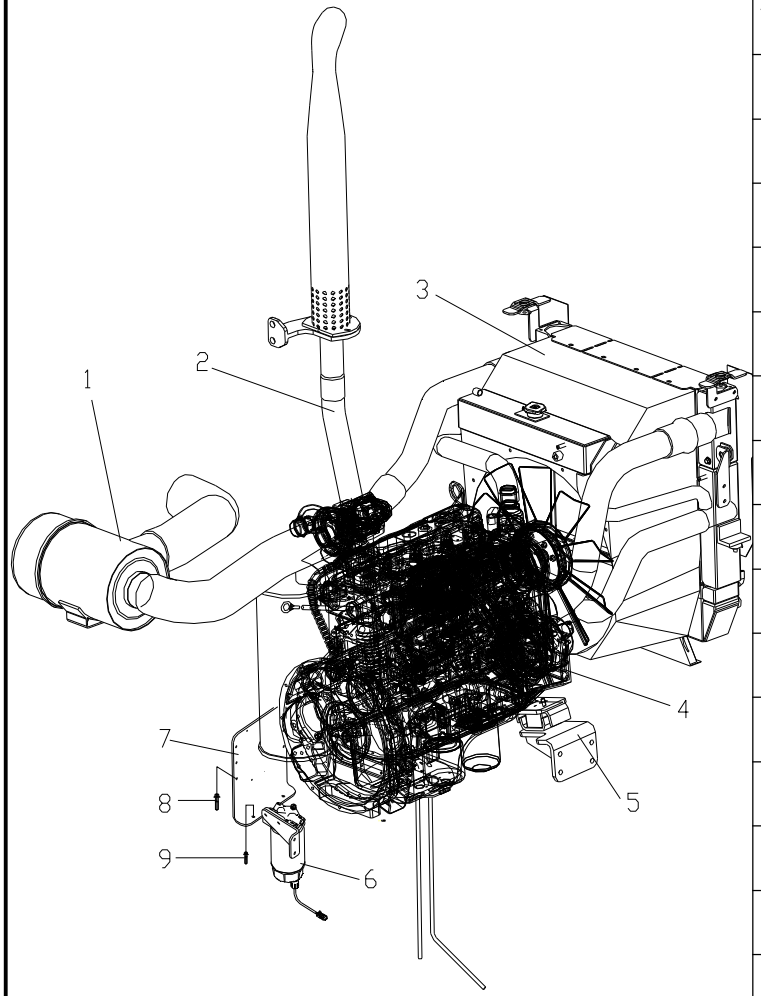

序号 Item	物料码 Part NO.	名称 Description	数量 Qty	备注或适用车型 Remarks or Serial NO.
9	300010070026	螺栓 M8×25 Bolt M8×25	2	

图 1-6　动力系统
Fig.1-6　Drive system

Ⓕ CPQYD50/60/70-XRW57

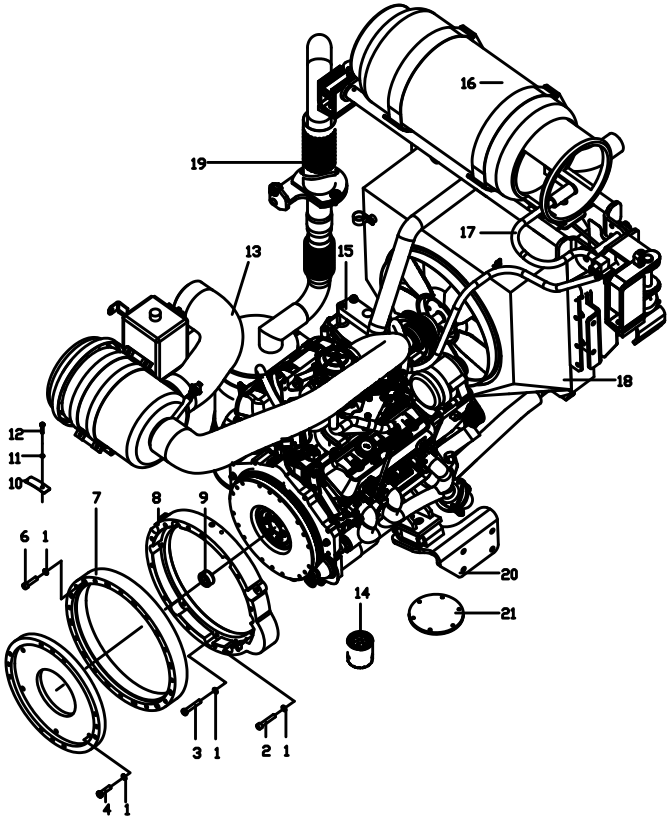

序号 Item	物料码 Code No.	名称 Description	数量 Qty	备注或适用车型 Remarks Or Serial No.
1	300030010001	垫圈 10 Washer 10	27	
2	300040020077	螺钉 M10×45 Screw M10×45	1	
3	300010040018	螺栓 M10×45 Bolt M10×45	9	
4	310010020030	螺栓 Bolt	6	
5	203010010144	飞轮过渡盘 Flywheel connection pad	1	
6	300040020078	螺钉 M10×50 Bolt M10×50	11	
7	203010010203	飞轮壳过渡盘 Flywheel casing connection pad	1	
8	203010040009	飞轮壳 Flywheel casing	1	
9	203010010154	轴承座 Bearing seat	1	
10	203010010149	封板 Plate	1	
11	300030010014	垫圈 6 Washer 6	1	
12	300010040145	螺栓 M6×12 Bolt M6×12	1	
13	203100000526	进气系统 Air inlet system	1	
14	820010000003	机油滤清器 Oil filter	1	
15	203010000276	双燃料发动机 Dual-fuel engine	1	

图 **1-6** 动力系统

Fig.1-6 Drive system

Ⓕ CPQYD50/60/70-XRW57

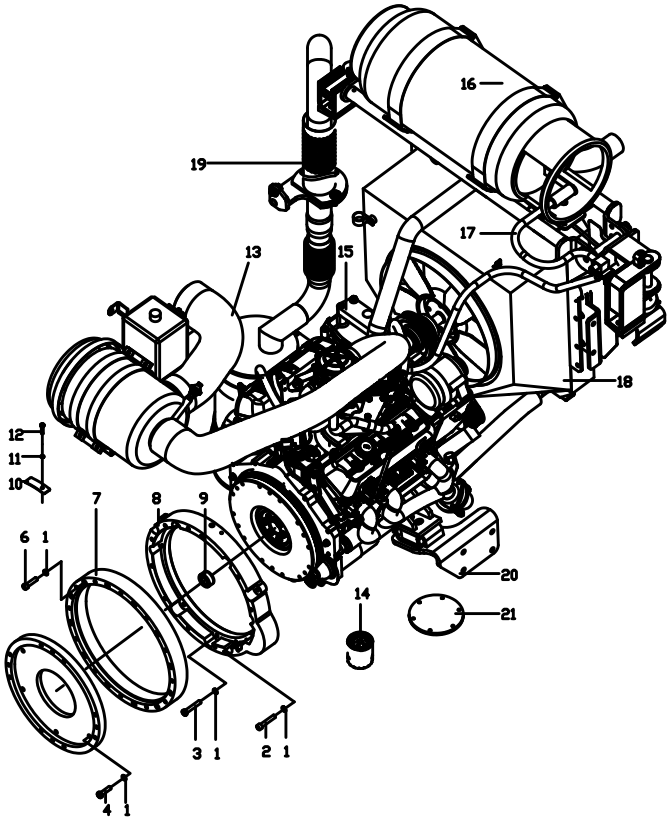

序号 Item	物料码 Code No.	名称 Description	数量 Qty	备注或适用车型 Remarks Or Serial No.
16	203700000005	储气系统 Storage system	1	
17	203600000111	燃料管路系统 Fuel piping system	1	
18	203300000703	冷却系统 Cooling system	1	
19	203200000693	排气系统 Exhaust system	1	
20	203500000319	发动机安装 Engine mount	1	
21	203400000185	燃油系统 Fuel system	1	

图 1-7 动力系统
Fig. 1-7 Power system

Ⓞ CPCD50/60/70-XRG79 Ⓟ CPCD85/100-XRG79

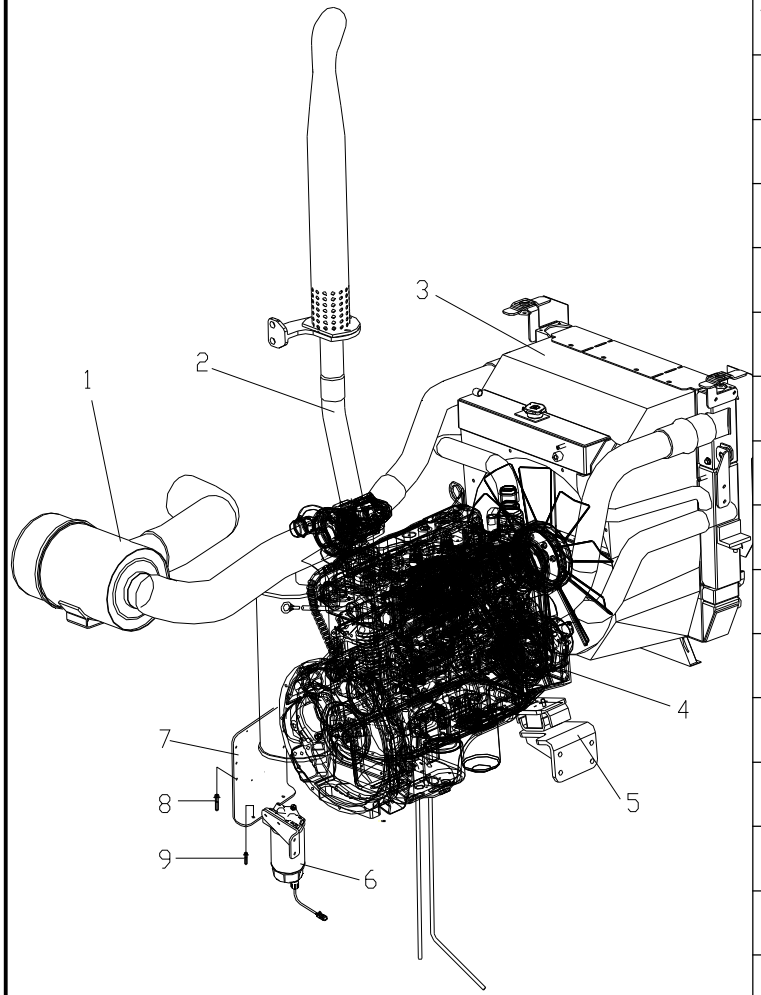

序号 Item	物料码 Part NO.	名称 Description	数量 Qty	备注或适用车型 Remarks or Serial NO.
1	203100000487	进气系统 Air inlet system	1	Ⓞ
-	203100000490	进气系统 Air inlet system	1	CPCD85-XRG79
-	203100000489	进气系统 Air inlet system	1	CPCD100-XRG79
2	203200000648	排气系统 Exhaust system	1	Ⓞ
-	203200000651	排气系统 Exhaust system	1	CPCD85-XRG79
-	203200000650	排气系统 Exhaust system	1	CPCD100-XRG79
3	203300000664	冷却系统 Cooling system	1	Ⓞ
-	203300000667	冷却系统 Cooling system	1	Ⓟ
4	810300000015	6BG331发动机 6BG331 Diesel engine	1	
5	203500000300	发动机安装 Engine mount	1	Ⓞ
-	203500000304	发动机安装 Engine mount	1	Ⓟ
6	203400000352	燃油系统 Engine fuel system	1	Ⓞ
-	203400000353	燃油系统 Engine fuel system	1	Ⓟ
7	203010050086	支架 Support	1	
8	300010070022	螺栓 M6×35 Bolt M6×35	4	

图 1-7 动力系统
Fig. 1-7 Power system

Ⓞ CPCD50/60/70-XRG79 Ⓟ CPCD85/100-XRG79

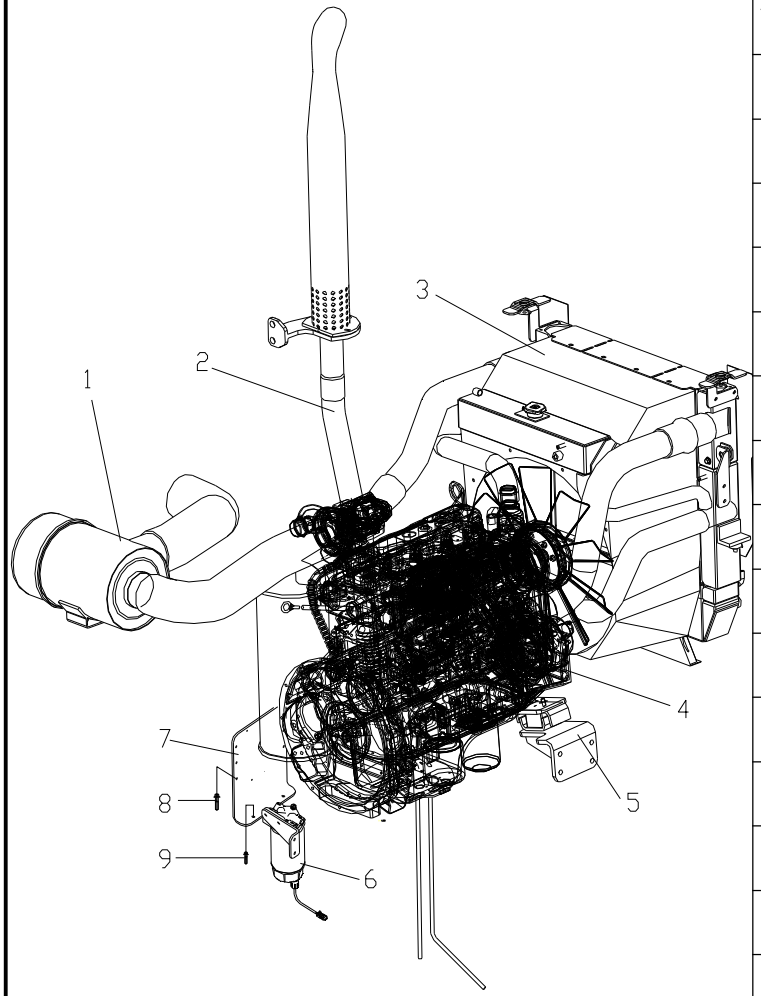

序号 Item	物料码 Part NO.	名称 Description	数量 Qty	备注或适用车型 Remarks or Serial NO.
9	300010070026	螺栓 M8×25 Bolt M8×25	2	

图 1-8　动力系统

Fig.1-8　Driver system

Ⓠ CPCD50/60/70-XRW28　Ⓡ CPCD85/100-XRW28　Ⓢ CPCD50/60/70-XRW28B
Ⓣ CPCD85/100-XRW28B

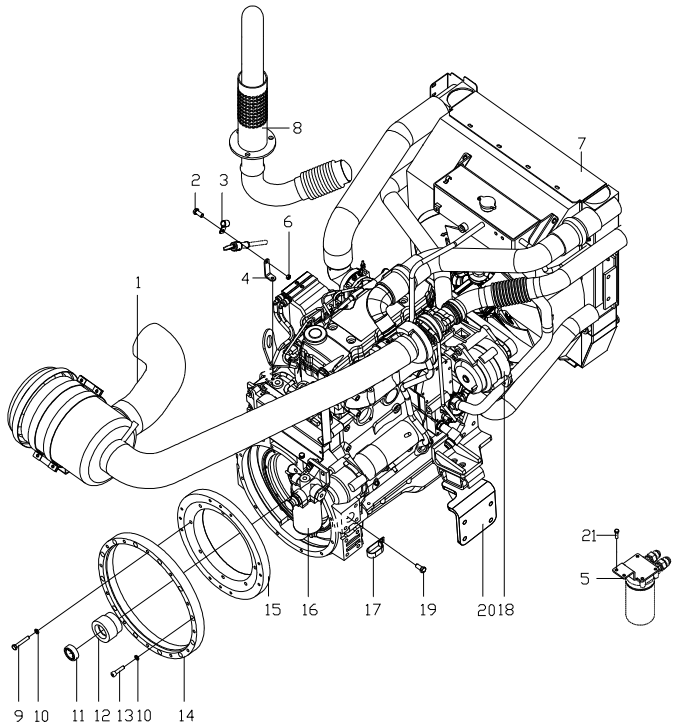

序号 Item	物料码 Code No.	名称 Description	数量 Qty	备注或适用车型 Remarks Or Serial No.
1	203100000596	进气系统 Air inlet system	1	Ⓠ Ⓢ
	203100000599	进气系统 Air inlet system	1	CPCD85-XRW28 CPCD85-XRW28B
	203100000597	进气系统 Air inlet system	1	CPCD100-XRW28 CPCD100-XRW28B
2	300010070025	螺栓 M8×20 Bolt M8×20	3	
3	310060020100	抱箍总成 Clip	1	
4	203010050054	支架 Bracket	1	
5	203100090283	机滤安装板 Mount plate	1	Ⓠ Ⓢ
	203010050044	机油滤清器座 Mount plate	1	Ⓡ Ⓣ
6	300020010016	螺母 M8 Nut M8	1	
7	203300000772	冷却系统 Cooling system	1	Ⓠ Ⓢ
	203300000773	冷却系统 Cooling system	1	Ⓡ Ⓣ
8	203200000789	排气系统 Exhaust system	1	Ⓠ Ⓢ
	203200000793	排气系统 Exhaust system	1	CPCD85-XRW28 CPCD85-XRW28B
	203200000791	排气系统 Exhaust system	1	CPCD100-XRW28 CPCD100-XRW28B
9	310010020030	螺栓 Bolt	12	

图 1-8　动力系统
Fig.1-8　Driver system

Ⓠ CPCD50/60/70-XRW28　Ⓡ CPCD85/100-XRW28　Ⓢ CPCD50/60/70-XRW28B
Ⓣ CPCD85/100-XRW28B

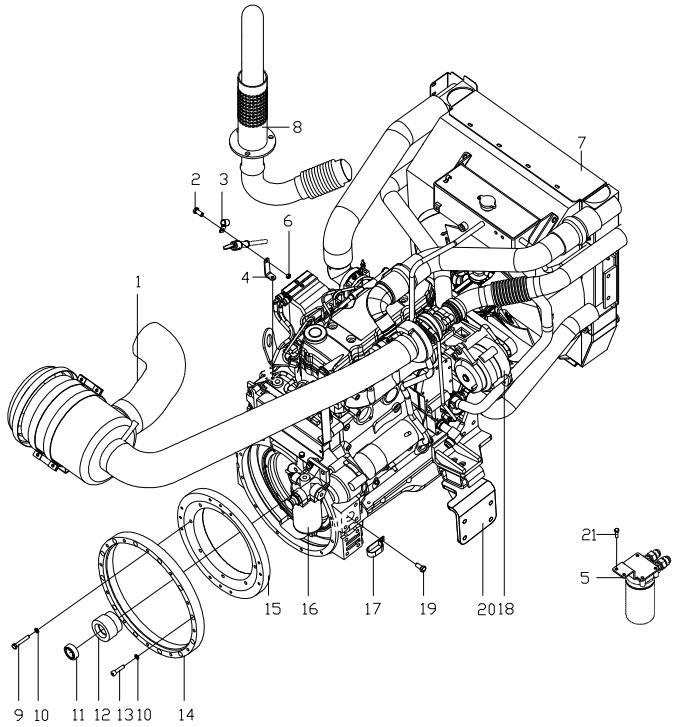

序号 Item	物料码 Code No.	名称 Description	数量 Qty	备注或适用车型 Remarks Or Serial No.
10	300030010001	垫圈 10 Washer 10	24	
11	300140080005	轴承 6205-Z Bearing 6205-Z	1	
12	300140080005	轴承座 Bearing seat	1	
13	300040020155	螺钉 M10×40 Screws M10×40	12	
14	203010010146	飞轮壳连接盘 Flywheel casing connection pad	1	
15	203010010147	飞轮连接盘 Flywheel connection pad	1	
16	203400000349	燃油系统 Engine fuel system	1	Ⓠ Ⓢ
	203400000350	燃油系统 Engine fuel system	1	Ⓡ Ⓣ
17	310060020074	抱箍 Clip	1	
18	203010000062	发动机 Engine	1	
19	300010070009	螺栓 M12×30 Bolt M12×30	1	
20	203500000376	发动机安装 Engine mount	1	Ⓠ Ⓢ
	203500000377	发动机安装 Engine mount	1	Ⓡ Ⓣ
21	300010070004	螺栓 M10×25 Bolt M10×25	2	Ⓠ Ⓢ
	300010070025	螺栓 M8×20 Bolt M8×20	4	Ⓡ Ⓣ

图 2-1 进气系统
Fig.2-1 Air intake system

Ⓐ CPCD50/60/70-XRW70 Ⓖ CPCD85/100-XRW70 Ⓚ CPCD50/60/70-XRW70B
Ⓜ CPCD85/100-XRW70B

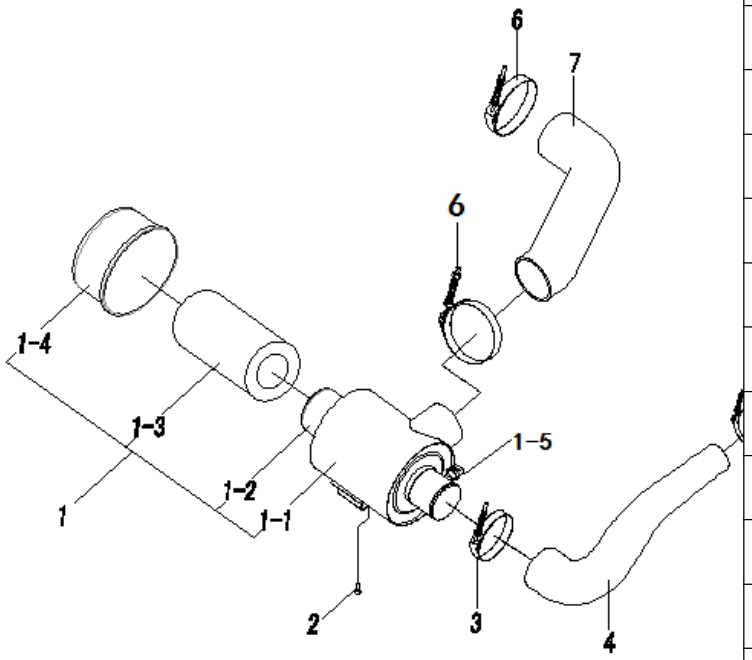

序号 Item	物料码 Part NO.	名称 Description	数量 Qty	备注或适用车型 Remarks or Serial NO.
1	203100050189	空气滤清器 Air cleaner	1	
1-1	NO PART NO.	滤清器壳 Body	1	
1-2	810300000019	安全滤芯 Safety filter	1	
1-3	810300000018	主滤芯 Main filter	1	
1-4	NO PART NO.	滤清器盖 Cover	1	
1-5	820010000002	堵塞传感器 Blocking sensor	1	
2	300010070025	螺栓 M8×20 Bolt M8×20	4	
3	209990000787	蜗杆传动式软管环箍 120 Clamp 120	1	
4	203100010875	发动机进气管 Engine air intake pipe	1	Ⓐ Ⓚ
-	203100010886	发动机进气管 Engine air intake pipe	1	8.5t
-	203100010885	发动机进气管 Engine air intake pipe	1	10t
5	209990000609	蜗杆传动式软管环箍 95 Clamp95	1	Ⓐ Ⓚ
	209990000608	蜗杆传动式软管环箍 92 Clamp92	1	Ⓖ Ⓜ
6	209990000788	蜗杆传动式软管环箍 140 Clamp 140	2	
7	203100010927	空滤器进气管 Air intake pipe	1	Ⓐ Ⓚ

图 2-1 进气系统 Fig.2-1 Air intake system	Ⓐ CPCD50/60/70-XRW70 Ⓖ CPCD85/100-XRW70 Ⓚ CPCD50/60/70-XRW70B Ⓜ CPCD85/100-XRW70B

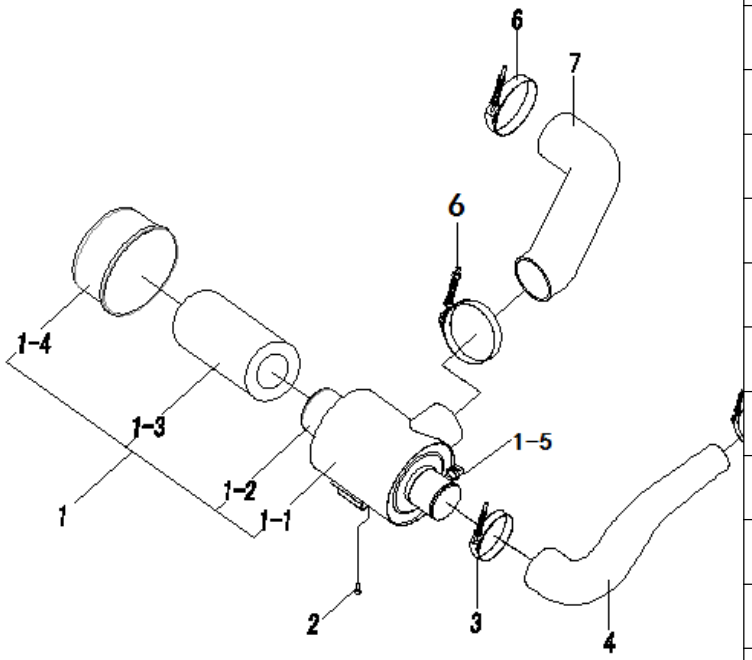

序号 Item	物料码 Part NO.	名称 Description	数量 Qty	备注或适用车型 Remarks or Serial NO.
-	203100010933	空滤器进气管 Air intake pipe	1	Ⓖ Ⓜ

图 2-2 进气系统
Fig.2-2 Air intake system

Ⓑ CPCD50/60/70-XRW14 Ⓕ CPQYD50/60/70-XRW57 Ⓗ CPCD85/100-XRW14
Ⓛ CPCD50/60/70-XRW14B Ⓝ CPCD85/100-XRW14B Ⓞ CPCD50/60/70-XRG79
Ⓟ CPCD85/100-XRG79

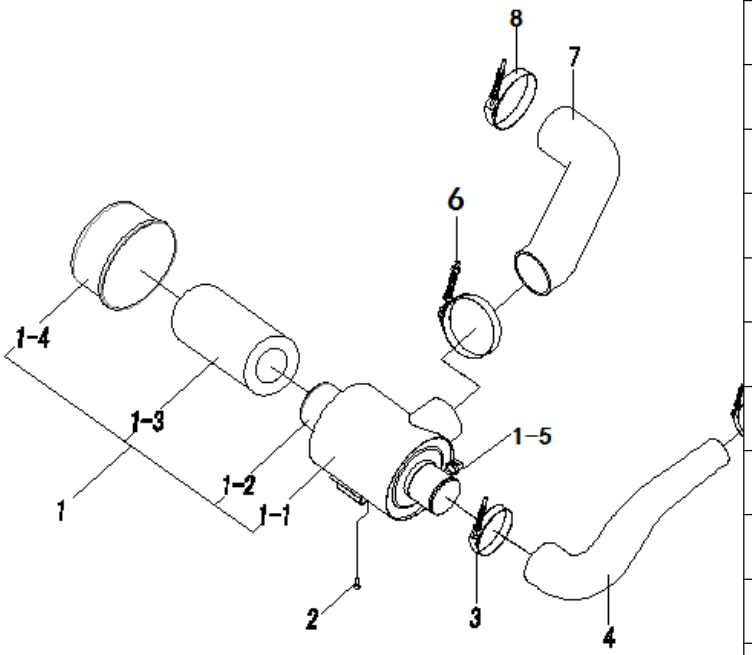

序号 Item	物料码 Part NO.	名称 Description	数量 Qty	备注或适用车型 Remarks or Serial NO.
1	203100050189	空气滤清器 Air cleaner	1	
1-1	NO PART NO.	滤清器壳 Body	1	
1-2	810300000019	安全滤芯 Safety filter	1	
1-3	810300000018	主滤芯 Main filter	1	
1-4	NO PART NO.	滤清器盖 Cover	1	
1-5	820010000002	堵塞传感器 Blocking sensor	1	
2	300010070025	螺栓 M8×20 Bolt M8×20	4	
3	209990000787	蜗杆传动式软管环箍 120 Clamp 120	1	
4	203100010009	发动机进气管 Engine air intake pipe	1	Ⓑ Ⓛ
-	203100010994	发动机进气管 Engine air intake pipe	1	Ⓕ
-	203100010880	发动机进气管 Engine air intake pipe	1	Ⓞ
-	203100010939	发动机进气管 Engine air intake pipe	1	CPCD85-XRW14 CPCD85-XRW14B
-	203100010008	发动机进气管 Engine air intake pipe	1	CPCD100-XRW14 CPCD100-XRW14B
-	203100010883	发动机进气管 Engine air intake pipe	1	CPCD85-XRG79
-	203100010882	发动机进气管 Engine air intake pipe	1	CPCD100-XRG79

图 2-2 进气系统
Fig.2-2 Air intake system

Ⓑ CPCD50/60/70-XRW14 Ⓕ CPQYD50/60/70-XRW57 Ⓗ CPCD85/100-XRW14
Ⓛ CPCD50/60/70-XRW14B Ⓝ CPCD85/100-XRW14B Ⓞ CPCD50/60/70-XRG79
Ⓟ CPCD85/100-XRG79

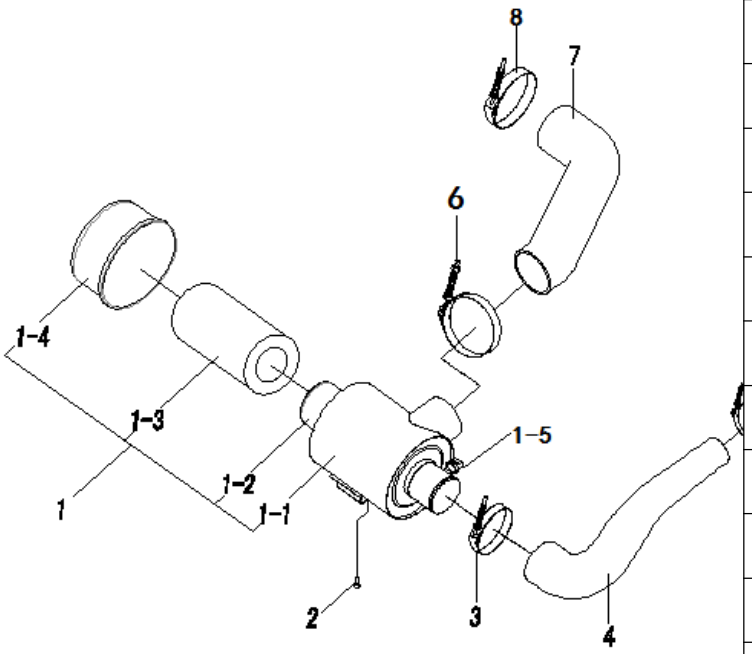

序号 Item	物料码 Part NO.	名称 Description	数量 Qty	备注或适用车型 Remarks or Serial NO.
5	209990000608	蜗杆传动式软管环箍 92 Clamp92	1	
6	209990000598	蜗杆传动式软管环箍 127 Clamp 127	1	Ⓑ Ⓛ Ⓞ
	209990000788	蜗杆传动式软管环箍 140 Clamp 140	1	Ⓕ Ⓗ Ⓝ Ⓟ
7	203100010927	空滤器进气管 Air intake pipe	1	Ⓑ Ⓕ Ⓛ
-	203100010933	空滤器进气管 Air intake pipe	1	Ⓗ Ⓝ Ⓟ
	203100010932	空滤器进气管 Air intake pipe	1	Ⓞ
8	209990000788	蜗杆传动式软管环箍 140 Clamp 140	1	

图 2-3 进气系统
Fig.2-3 Air intake system

Ⓒ CPCD50/60/70-XRG76 Ⓓ CPCD50/60/70-XRG77 Ⓔ CPCD50/60/70-XRG78
Ⓙ CPCD85/100-XRG78 Ⓤ CPCD50/60/70-XRG77-GW

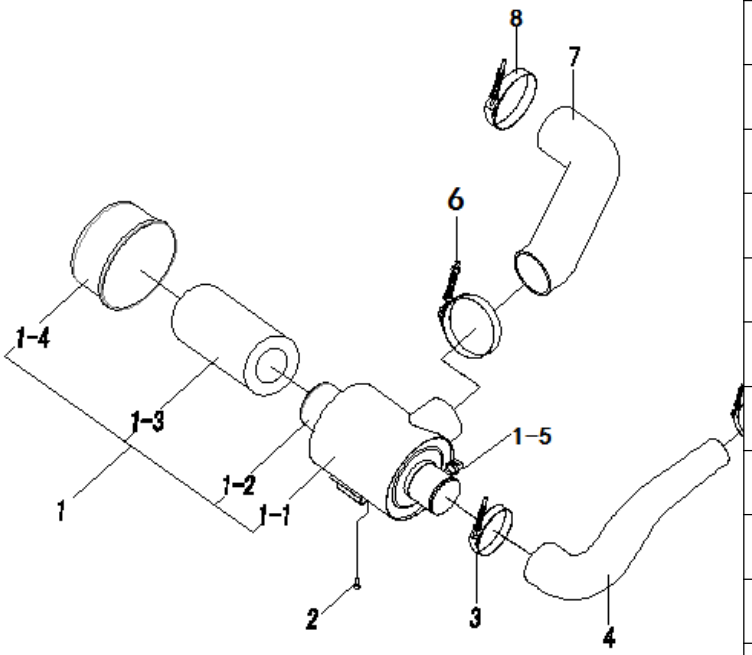

序号 Item	物料码 Part NO.	名称 Description	数量 Qty	备注或适用车型 Remarks or Serial NO.
1	203100050189	空气滤清器 Air cleaner	1	
1-1	NO PART NO.	滤清器壳 Body	1	
1-2	810300000019	安全滤芯 Safety filter	1	
1-3	810300000018	主滤芯 Main filter	1	
1-4	NO PART NO.	滤清器盖 Cover	1	
1-5	820010000002	堵塞传感器 Blocking sensor	1	
2	300010070025	螺栓 M8×20 Bolt M8×20	4	
3	209990000787	蜗杆传动式软管环箍 120 Clamp 120	1	
4	203100010941	发动机进气管 Engine air intake pipe	1	Ⓒ
-	203100010871	发动机进气管 Engine air intake pipe	1	Ⓓ Ⓤ
-	203100011032	发动机进气管 Engine air intake pipe	1	Ⓔ
-	203100010947	发动机进气管 Engine air intake pipe	1	CPCD85-XRG78
-	203100010946	发动机进气管 Engine air intake pipe	1	CPCD100-XRG78
5	209990000604	蜗杆传动式软管环箍 76 Clamp76	1	
6	209990000598	蜗杆传动式软管环箍 127 Clamp 127	1	Ⓒ Ⓔ

图 2-3 进气系统
Fig.2-3 Air intake system

Ⓒ CPCD50/60/70-XRG76 Ⓓ CPCD50/60/70-XRG77 Ⓔ CPCD50/60/70-XRG78
Ⓙ CPCD85/100-XRG78 Ⓤ CPCD50/60/70-XRG77-GW

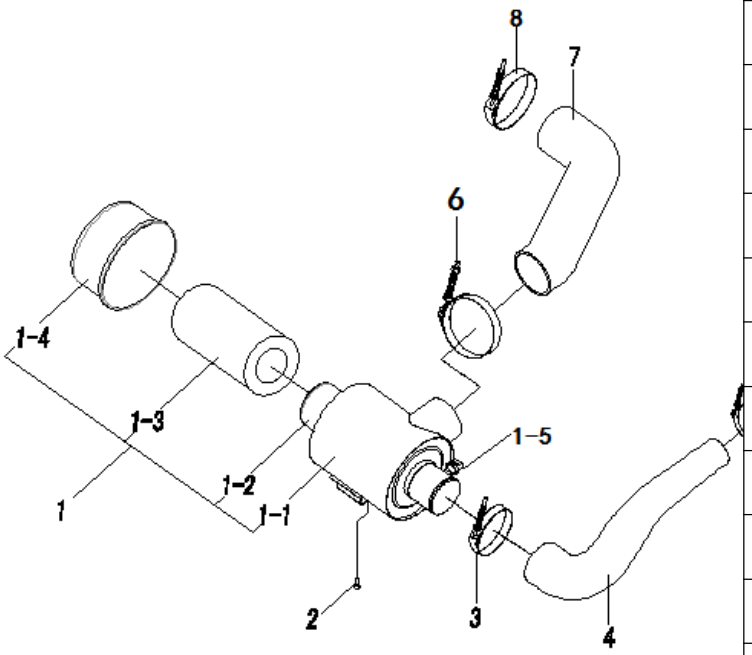

序号 Item	物料码 Part NO.	名称 Description	数量 Qty	备注或适用车型 Remarks or Serial NO.
	209990000788	蜗杆传动式软管环箍 140 Clamp 140	1	Ⓓ Ⓙ
7	203100010927	空滤器进气管 Air intake pipe	1	Ⓒ Ⓓ Ⓔ Ⓤ
-	203100010933	空滤器进气管 Air intake pipe	1	Ⓙ
8	209990000788	蜗杆传动式软管环箍 140 Clamp 140	1	

图 2-4　进气系统
Fig.2-4　Air intake system

Ⓘ CPCD85/100-XRG77

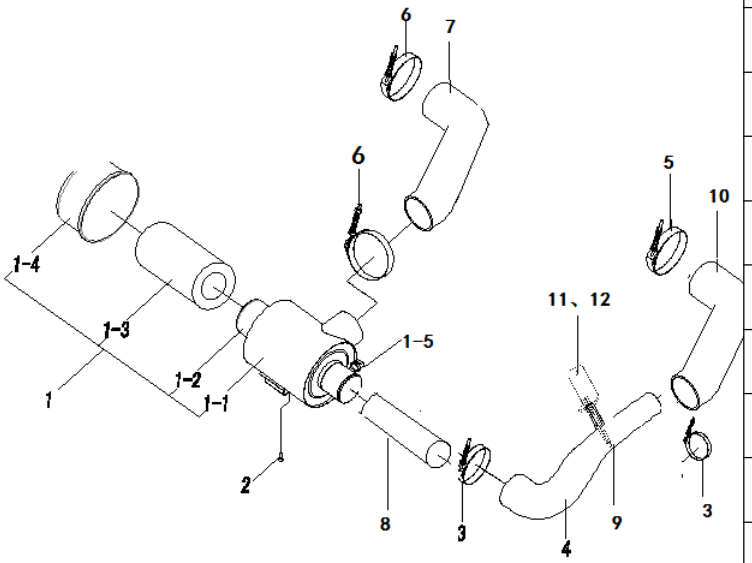

序号 Item	物料码 Part NO.	名称 Description	数量 Qty	备注或适用车型 Remarks or Serial NO.
1	203100050189	空气滤清器 Air cleaner	1	
1-1	NO PART NO.	滤清器壳 Body	1	
1-2	810300000019	安全滤芯 Safety filter	1	
1-3	810300000018	主滤芯 Main filter	1	
1-4	NO PART NO.	滤清器盖 Cover	1	
1-5	820010000002	堵塞传感器 Blocking sensor	1	
2	300010070025	螺栓 M8×20 Bolt M8×20	4	
3	209990000787	蜗杆传动式软管环箍 120 Clamp 120	3	
4	203100010884	发动机进气管 Engine air intake pipe	1	CPCD85-XRG77
-	203100010881	发动机进气管 Engine air intake pipe	1	CPCD100-XRG77
5	209990000604	蜗杆传动式软管环箍 76 Clamp76	1	
6	209990000788	蜗杆传动式软管环箍 140 Clamp 140	2	
7	203100010933	空滤器进气管 Air intake pipe	1	
8	203100010935	变径胶管 Rubber hose	1	CPCD100-XRG77
9	310040040116	管夹 Pipe clamp	1	CPCD100-XRG77

图 2-4 进气系统
Fig.2-4 Air intake system

Ⓘ CPCD85/100-XRG77

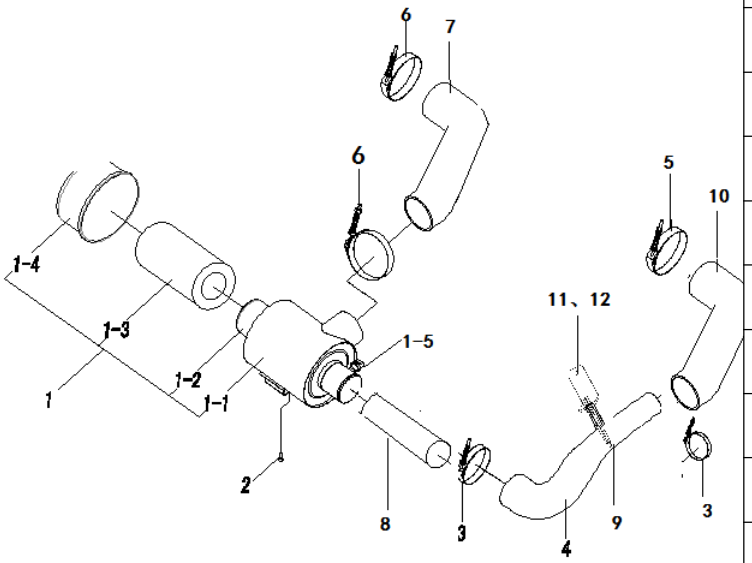

序号 Item	物料码 Part NO.	名称 Description	数量 Qty	备注或适用车型 Remarks or Serial NO.
10	203100010936	变径胶管 Rubber hose	1	CPCD100-XRG77
11	203100100161	进气管支架 Bracket	1	CPCD100-XRG77
12	300010070003	螺栓 M10×20 Bolt M10×20	1	CPCD100-XRG77

图 2-5　进气系统

Fig.2-5　Air intake system

Ⓠ CPCD50/60/70-XRW28　Ⓡ CPCD85/100-XRW28　Ⓢ CPCD50/60/70-XRW28B
Ⓣ CPCD85/100-XRW28B

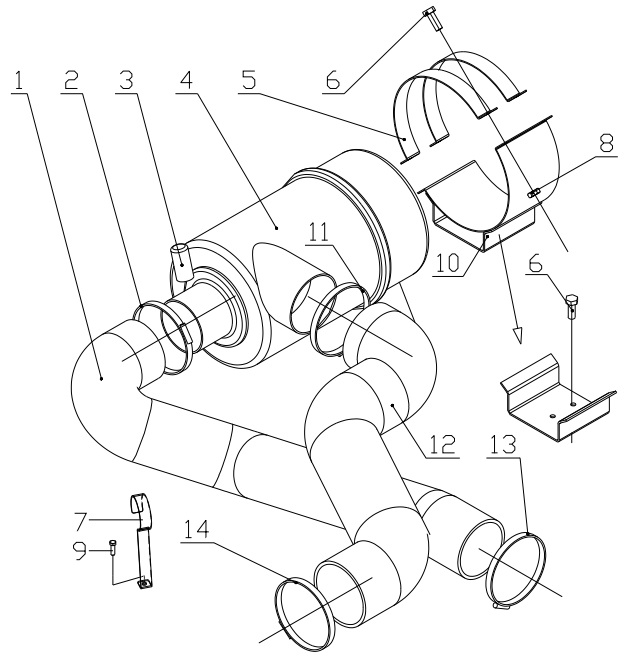

序号 Item	物料码 Code No.	名称 Description	数量 Qty	备注或适用车型 Remarks Or Serial No.
1	203100011115	发动机进气管 Air intake pipe	1	Ⓠ Ⓢ
-	203100011120	发动机进气管 Air intake pipe	1	CPCD85-XRW28 CPCD85-XRW28B
-	203100011118	发动机进气管 Air intake pipe	1	CPCD100-XRW28 CPCD100-XRW28B
2	209990000787	蜗杆传动式软管环箍 120 Clamp 120	1	
3	203100070011	堵塞传感器 Blocking sensor	1	
4	203100050043	空气滤清器 Air cleaner	1	
5	203100100009	抱夹 Clip	2	
6	300010070025	螺栓 M8×20 Bolt M8×20	6	
7	203200120068	发动机进气管支架 Bracket	1	Ⓡ Ⓣ
8	300020010016	螺母M8 Nut M8	4	
9	300010070003	螺栓 M10×20 Bolt M10×20	1	Ⓡ Ⓣ
10	203100040010	空滤器支架 Air filter stent	1	
11	209990000598	蜗杆传动式软管环箍 127 Clamp 127	1	
12	203100011114	空滤器进气管 Air cleaner intake pipe	1	
13	310060010042	T型卡箍 92 T-clamp 92	1	

图 2-5　进气系统
Fig.2-5　Air intake system

Ⓠ CPCD50/60/70-XRW28　Ⓡ CPCD85/100-XRW28　Ⓢ CPCD50/60/70-XRW28B
Ⓣ CPCD85/100-XRW28B

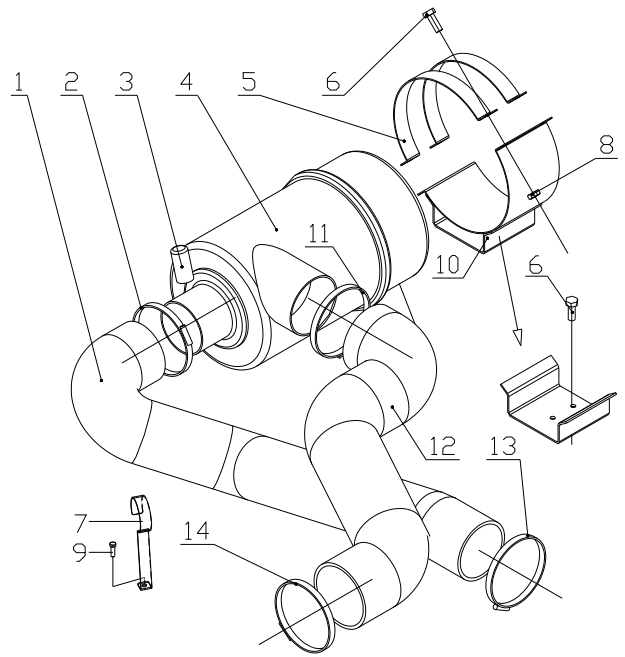

序号 Item	物料码 Code No.	名称 Description	数量 Qty	备注或适用车型 Remarks Or Serial No.
14	209990000788	蜗杆传动式软管环箍 140 Clamp 140	1	

图 3-1　排气系统
Fig.3-1　Exhaust system

Ⓐ CPCD50/60/70-XRW70　Ⓖ CPCD85/100-XRW70　Ⓚ CPCD50/60/70-XRW70B
Ⓜ CPCD85/100-XRW70B

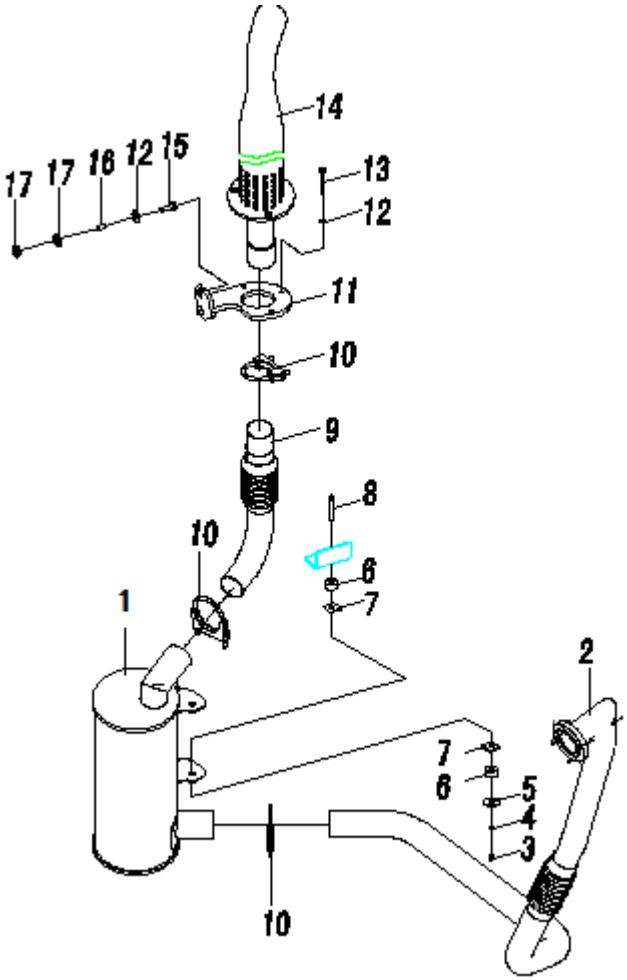

序号 Item	物料码 Part NO.	名称 Description	数量 Qty	备注或适用车型 Remarks or Serial NO.
1	203200180629	消声器总成 Muffler assy	1	Ⓐ Ⓚ 8.5t
-	203200180634	消声器总成 Muffler assy	1	10t
2	203200081688	排气管 Exhaust pipe	1	Ⓐ Ⓚ
-	203200081695	排气管 Exhaust pipe	1	8.5t
-	203200081694	排气管 Exhaust pipe	1	10t
3	300020150004	螺母 M8 Nut M8	2	
4	300030190008	垫圈 8 Washer 8	4	Ⓐ Ⓚ
	300030190008	垫圈 8 Washer 8	2	Ⓖ Ⓜ
5	203200100047	垫圈 Washer	2	
6	203200150006	橡胶垫 Rubber shim	4	
7	203200100044	垫片 Shim	4	Ⓐ Ⓚ
-	203200100044	垫片 Shim	2	Ⓖ Ⓜ
8	300010030190	螺栓 M8×70 Bolt M8×70	2	Ⓐ Ⓚ
-	300010030187	螺栓 M8×60 Bolt M8×60	2	Ⓖ Ⓜ
9	203200081724	排气尾管 Exhaust pipe	1	Ⓐ Ⓚ

图 3-1　排气系统
Fig.3-1　Exhaust system

Ⓐ CPCD50/60/70-XRW70　Ⓖ CPCD85/100-XRW70　Ⓚ CPCD50/60/70-XRW70B
Ⓜ CPCD85/100-XRW70B

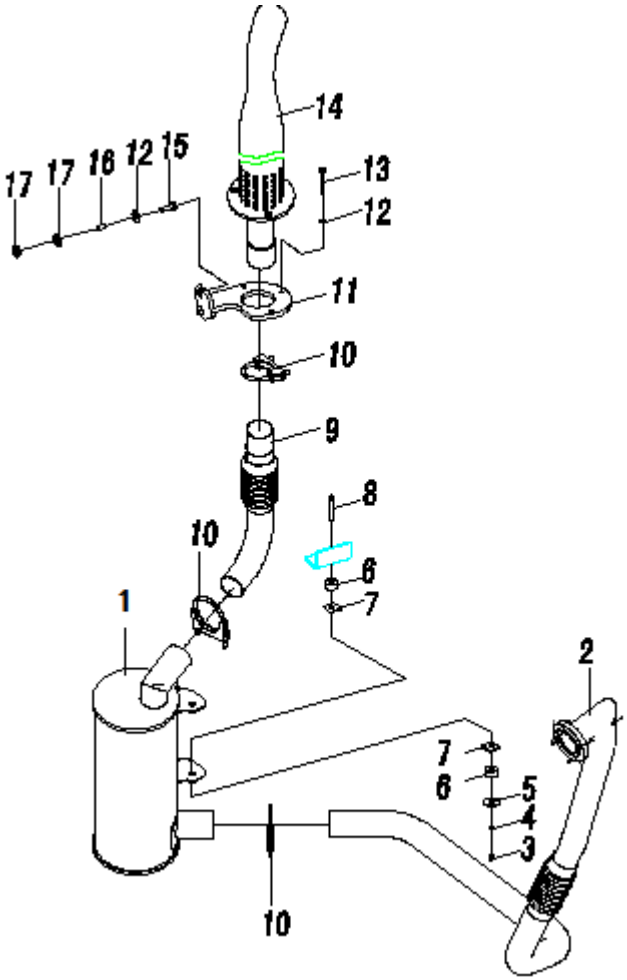

序号 Item	物料码 Part NO.	名称 Description	数量 Qty	备注或适用车型 Remarks or Serial NO.
-	203200081727	排气尾管 Exhaust pipe	1	8.5t
-	203200081726	排气尾管 Exhaust pipe	1	10t
10	203200100042	抱箍 Clamp	3	
11	203200010199	安装支座 Support	1	
12	300030190001	垫圈 10 Washer 10	5	
13	300040020075	螺钉 M10×30 Bolt M10×30	3	
14	203200081663	高位排气管 Exhaust pipe	1	
15	300010070005	螺栓 M10×30 Bolt M10×30	2	
16	203500030024	套管 Pipe	2	
17	203200070002	减振垫 Ring like dampener	4	

图 3-2　排气系统
Fig.3-2　Exhaust system

Ⓑ CPCD50/60/70-XRW14　Ⓗ CPCD85/100-XRW14　Ⓛ CPCD50/60/70-XRW14B
Ⓝ CPCD85/100-XRW14B

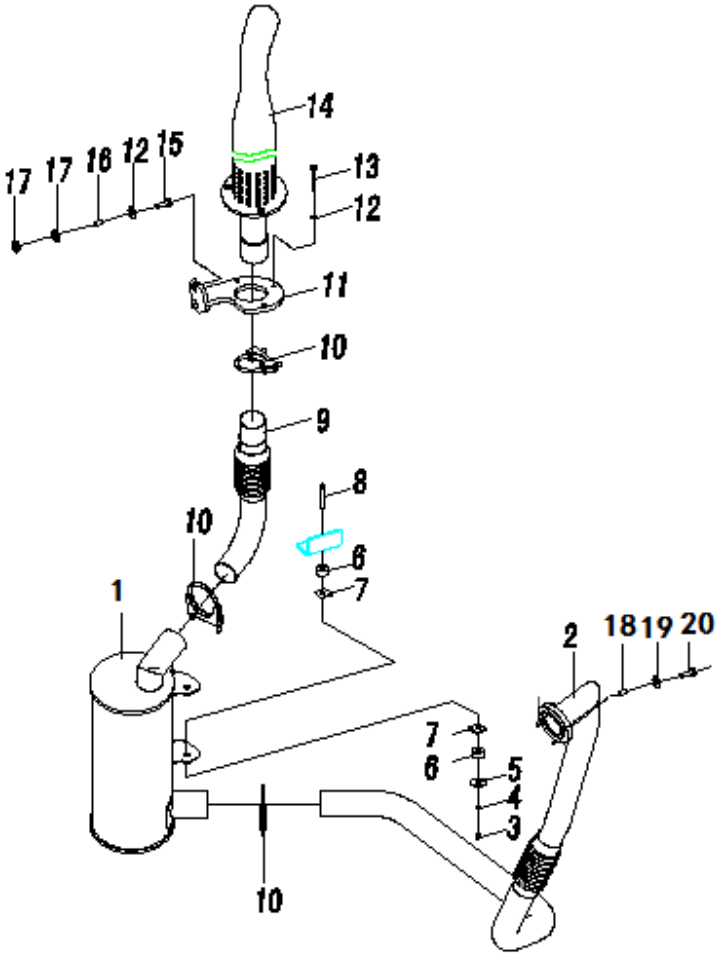

序号 Item	物料码 Part NO.	名称 Description	数量 Qty	备注或适用车型 Remarks or Serial NO.
1	203200180629	消声器总成 Muffler assy	1	Ⓑ Ⓛ 8.5t
-	203200180634	消声器总成 Muffler assy	1	10t
2	203200090006	排气管 Exhaust pipe	1	Ⓑ Ⓛ
-	203200090729	排气管 Exhaust pipe	1	8.5t
-	203200090004	排气管 Exhaust pipe	1	10t
3	300020150004	螺母 M8 Nut M8	2	
4	300030190008	垫圈 8 Washer 8	4	Ⓑ Ⓛ
	300030190008	垫圈 8 Washer 8	2	Ⓗ Ⓝ
5	203200100047	垫圈 Washer	2	
6	203200150006	橡胶垫 Rubber shim	4	
7	203200100044	垫片 Shim	4	Ⓑ Ⓛ
-	203200100044	垫片 Shim	2	Ⓗ Ⓝ
8	300010030190	螺栓 M8×70 Bolt M8×70	2	Ⓑ Ⓛ
-	300010030187	螺栓 M8×60 Bolt M8×60	2	Ⓗ Ⓝ
9	203200081724	排气尾管 Exhaust pipe	1	Ⓑ Ⓛ

图 3-2　排气系统
Fig.3-2　Exhaust system

Ⓑ CPCD50/60/70-XRW14　Ⓗ CPCD85/100-XRW14

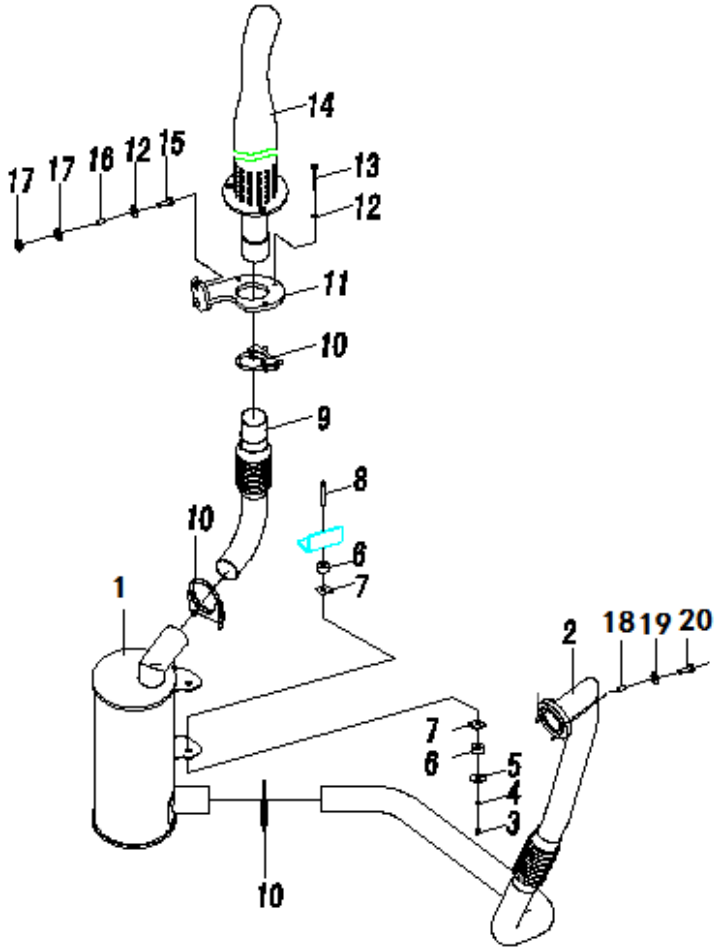

序号 Item	物料码 Part NO.	名称 Description	数量 Qty	备注或适用车型 Remarks or Serial NO.
-	203200081727	排气尾管 Exhaust pipe	1	8.5t
-	203200081726	排气尾管 Exhaust pipe	1	10t
10	203200100042	抱箍 Clamp	3	
11	203200010199	安装支座 Support	1	
12	300030190001	垫圈 10 Washer 10	5	
13	300040020075	螺钉 M10×30 Bolt M10×30	3	
14	203200081663	高位排气管 Exhaust pipe	1	
15	300010070005	螺栓 M10×30 Bolt M10×30	2	
16	203500030024	套管 Pipe	2	
17	203200070002	减振垫 Ring like dampener	4	
18	300020010006	螺母 M10 Nut M10	4	
19	300030010001	垫圈 10 Washer 10	4	
20	300070030002	螺柱 M10×60 Stud M10×60	4	

图 3-3　排气系统
Fig.3-3　Exhaust system

Ⓒ CPCD50/60/70-XRG76

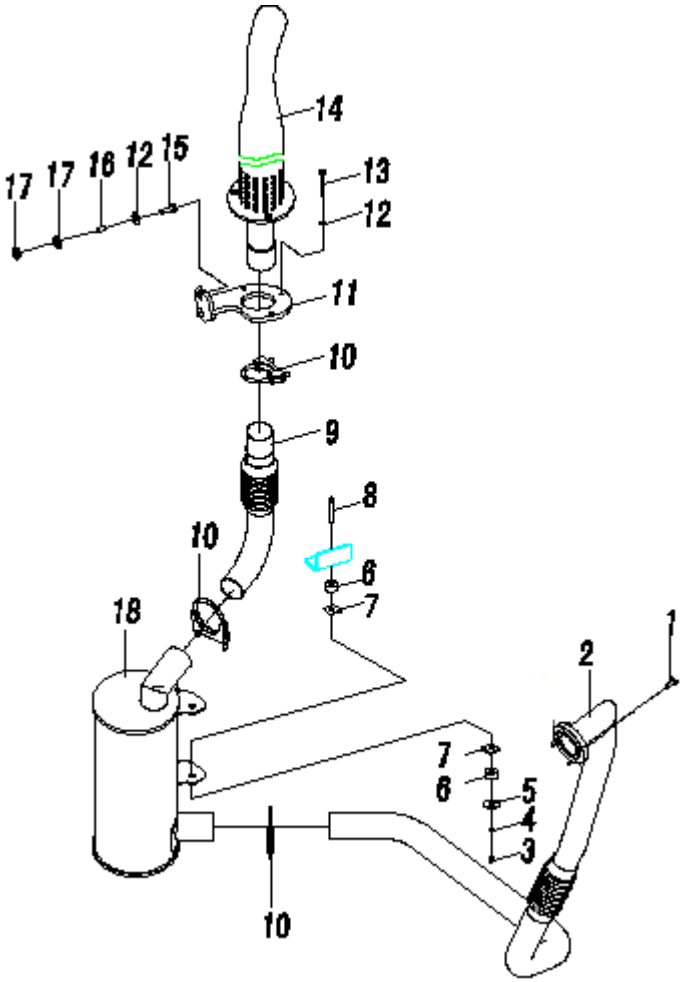

序号 Item	物料码 Part NO.	名称 Description	数量 Qty	备注或适用车型 Remarks or Serial NO.
1	300010070028	螺栓 M8×35 Bolt M8×35	4	
2	203200090734	排气管 Exhaust pipe	1	
3	300020150004	螺母 M8 Nut M8	2	
4	300030190008	垫圈 8 Washer 8	4	
5	203200100047	垫圈 Washer	2	
6	203200150006	橡胶垫 Rubber shim	4	
7	203200100044	垫片 Shim	4	
8	300010070002	螺栓 M8×70 Bolt M8×70	2	
9	203200081724	排气尾管 Exhaust pipe	1	
10	203200100042	抱箍 Clamp	3	
11	203200010199	安装支座 Support	1	
12	300030190001	垫圈 10 Washer 10	5	
13	300040020075	螺钉 M10×30 Bolt M10×30	3	
14	203200081663	高位排气管 Exhaust pipe	1	
15	300010070005	螺栓 M10×30 Bolt M10×30	2	

图 3-3　排气系统
Fig.3-3　Exhaust system

Ⓒ CPCD50/60/70-XRG76

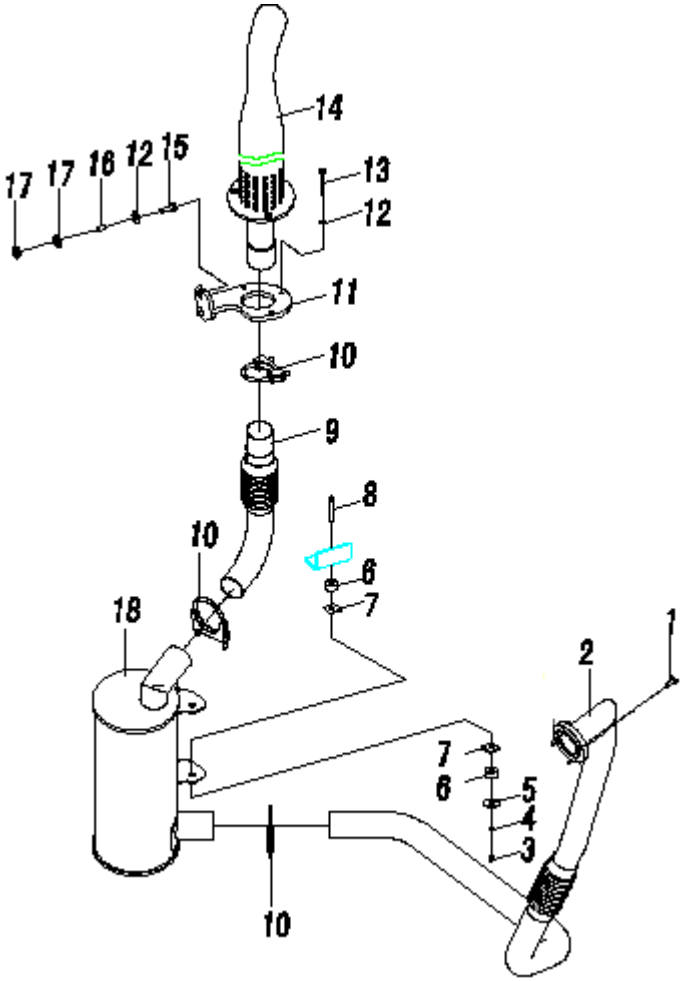

序号 Item	物料码 Part NO.	名称 Description	数量 Qty	备注或适用车型 Remarks or Serial NO.
16	203500030024	套管 Pipe	2	
17	203200070002	减振垫 Ring like dampener	4	
18	203200180629	消声器总成 Muffler assy	1	

图 3-4　排气系统
Fig.3-4　Exhaust system

Ⓓ CPCD50/60/70-XRG77　Ⓘ CPCD85/100-XRG77

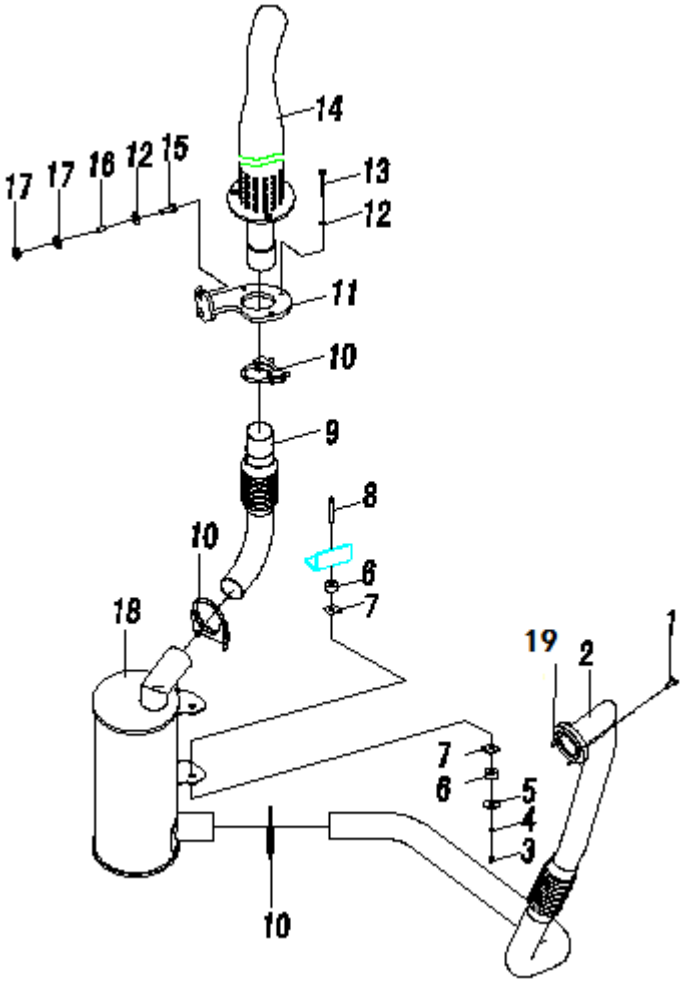

序号 Item	物料码 Part NO.	名称 Description	数量 Qty	备注或适用车型 Remarks or Serial NO.
1	300010070028	螺栓 M8×35 Bolt M8×35	4	
2	203200081687	排气管 Exhaust pipe	1	Ⓓ
-	203200081693	排气管 Exhaust pipe	1	CPCD85-XRG77
-	203200081690	排气管 Exhaust pipe	1	CPCD100-XRG77
3	300020150004	螺母 M8 Nut M8	2	
4	300030190008	垫圈 8 Washer 8	4	Ⓓ
	300030190008	垫圈 8 Washer 8	2	Ⓘ
5	203200100047	垫圈 Washer	2	
6	203200150006	橡胶垫 Rubber shim	4	
7	203200100044	垫片 Shim	4	Ⓓ
	203200100044	垫片 Shim	2	Ⓘ
8	300010030190	螺栓 M8×70 Bolt M8×70	2	Ⓓ
	300010030187	螺栓 M8×60 Bolt M8×60	2	Ⓘ
9	203200081724	排气尾管 Exhaust pipe	1	Ⓓ
	203200081727	排气尾管 Exhaust pipe	1	CPCD85-XRG77

图 3-4　排气系统
Fig.3-4　Exhaust system

Ⓓ CPCD50/60/70-XRG77　Ⓘ CPCD85/100-XRG77

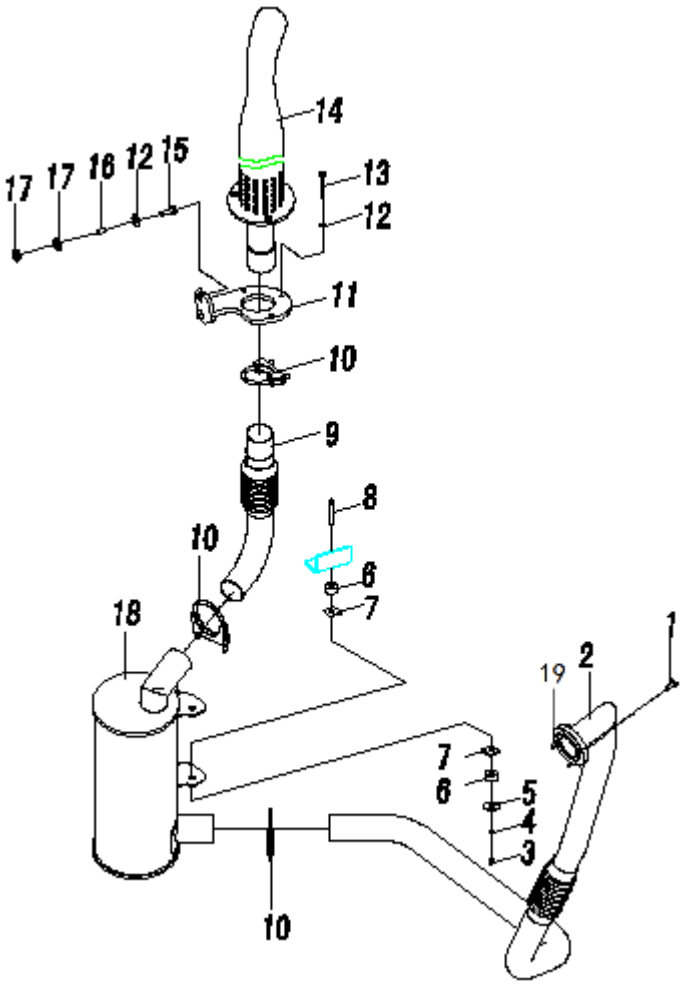

序号 Item	物料码 Part NO.	名称 Description	数量 Qty	备注或适用车型 Remarks or Serial NO.
	203200081726	排气尾管 Exhaust pipe	1	CPCD100-XRG77
10	203200100042	抱箍 Clamp	3	
11	203200010199	安装支座 Support	1	
12	300030190001	垫圈 10 Washer 10	5	
13	300040020075	螺钉 M10×30 Bolt M10×30	3	
14	203200081663	高位排气管 Exhaust pipe	1	
15	300010070005	螺栓 M10×30 Bolt M10×30	2	
16	203500030024	套管 Pipe	2	
17	203200070002	减振垫 Ring like dampener	4	
18	203200180629	消声器总成 Muffler assy	1	Ⓓ CPCD85-XRG77
	203200180634	消声器总成 Muffler assy	1	CPCD100-XRG77
19	203200220047	涡轮出口垫片 Turbine Outlet Gasket	1	

图 3-5 排气系统
Fig. 3-5 Exhaust system

Ⓔ CPCD50/60/70-XRG78　Ⓙ CPCD85/100-XRG78

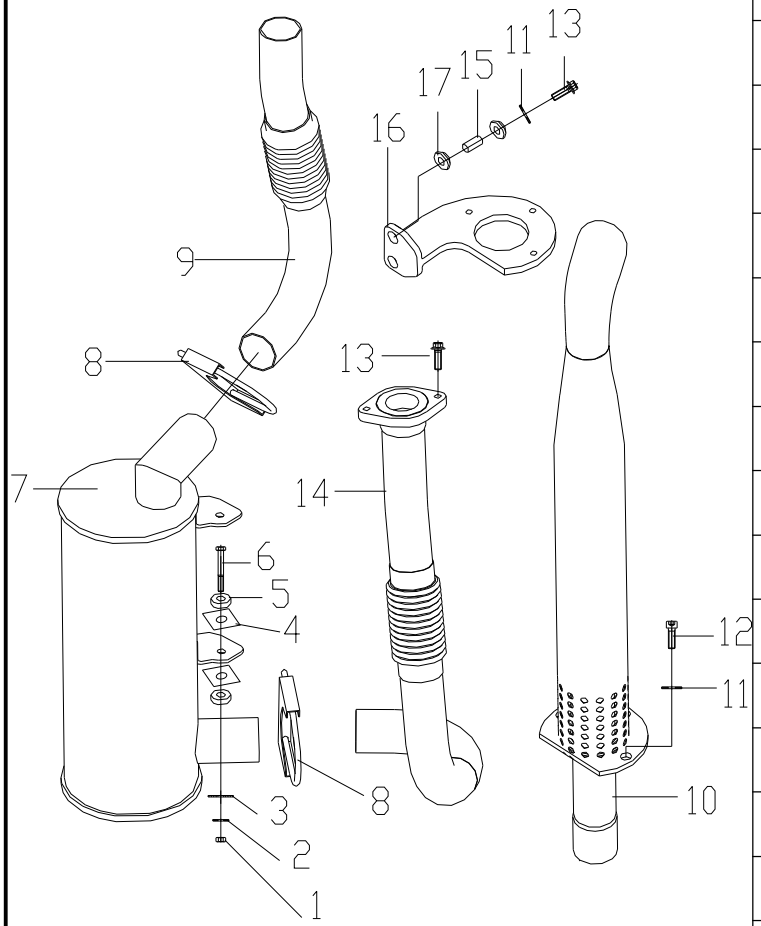

序号 Item	物料码 Part NO.	名称 Description	数量 Qty	备注或适用车型 Remarks or Serial NO.
1	300020150004	螺母 M8 Nut M8	2	
2	300030190008	垫圈 8 Washer 8	4	Ⓔ
	300030190008	垫圈 8 Washer 8	2	Ⓙ
3	203200100047	垫圈 Washer	2	
4	203200100044	垫片 Shim	4	Ⓔ
	203200100044	垫片 Shim	2	Ⓙ
5	203200150006	橡胶垫 Rubber shim	4	
6	300010030190	螺栓 M8×70 Bolt M8×70	4	Ⓔ
	300010030187	螺栓 M8×60 Bolt M8×60	2	Ⓙ
7	203200180629	消声器总成 Muffler assy	1	Ⓔ CPCD85-XRG78
-	203200180634	消声器总成 Muffler assy	1	CPCD100-XRG78
8	203200100042	抱箍 Clamp	3	
9	203200081724	排气尾管 Exhaust pipe	1	Ⓔ
-	203200081727	排气尾管 Exhaust pipe	1	CPCD85-XRG78
	203200081726	排气尾管 Exhaust pipe	1	CPCD100-XRG78

图 3-5 排气系统
Fig. 3-5Exhaust system

Ⓔ CPCD50/60/70-XRG78　Ⓙ CPCD85/100-XRG78

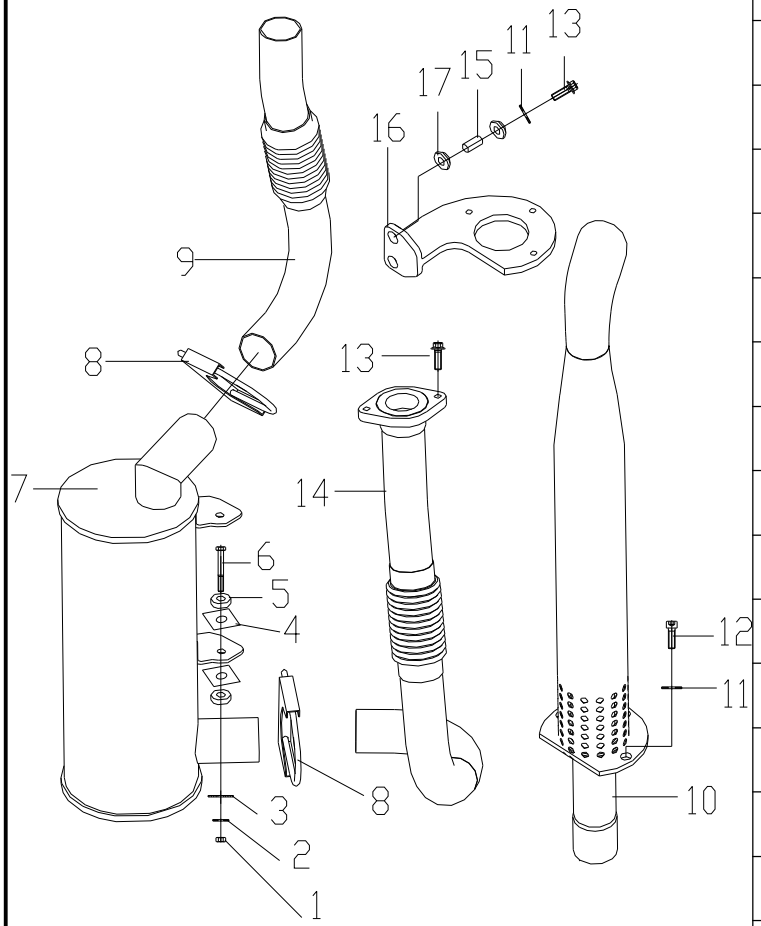

序号 Item	物料码 Part NO.	名称 Description	数量 Qty	备注或适用车型 Remarks or Serial NO.
10	203200081663	高位排气管 Exhaust pipe	1	
11	300030190001	垫圈 10 Washer 10	5	
12	300040020075	螺钉 M10×30 Screw M10×30	3	
13	300010070005	螺栓 M10×30 Bolt M10×30	4	
14	203200081768	排气管 Exhaust pipe	1	Ⓔ
-	203200090748	排气管 Exhaust pipe	1	CPCD85-XRG78
	203200090749	排气管 Exhaust pipe	1	CPCD100-XRG78
15	203500030024	套管 Pipe	2	
16	203200010199	安装支座 Erection support	1	
17	203200070002	橡胶垫 Rubber shim	4	

图 3-6　排气系统
Fig.3-6　Exhaust system

Ⓕ CPQYD50/60/70-XRW57

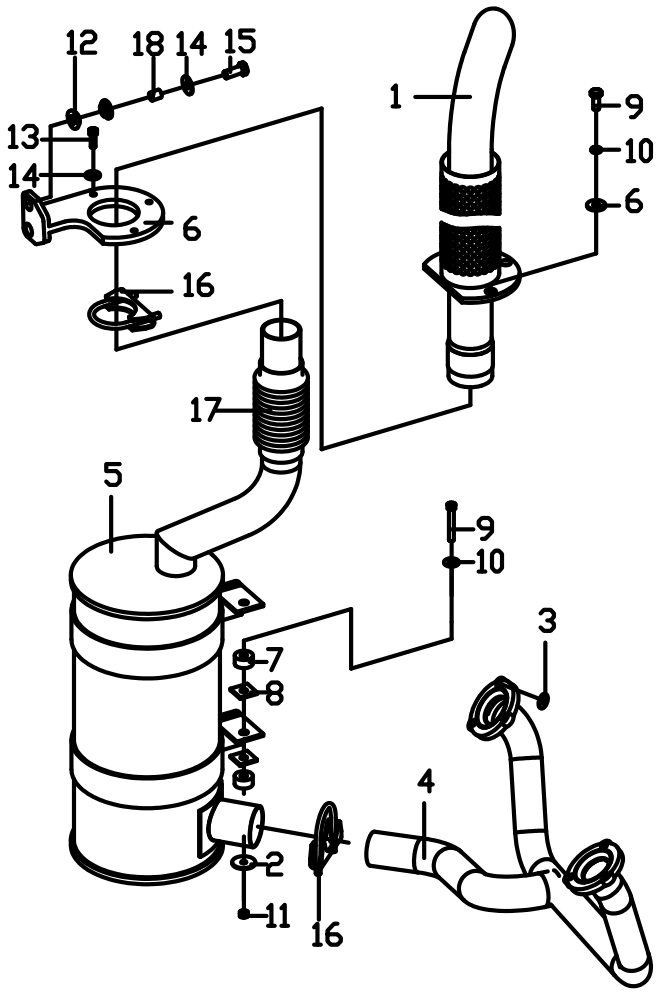

序号 Item	物料码 Code No.	名称 Description	数量 Qty	备注或适用车型 Remarks Or Serial No.
1	203200081663	高位排气管 Exhaust pipe	1	
2	203200100047	垫圈 Washer	2	
3	203200100031	垫圈 Washer	6	
4	203200090785	排气管总成 Exhaust pipe	1	
5	203200180629	消声器总成 Muffler assy	1	
6	203200010199	安装支座 Support	1	
7	203200150006	橡胶垫 Ringlike dampener	4	
8	203200100044	垫片 Washer	4	
9	300010030190	螺栓 M8X70 Bolt M8X70	2	
10	300030190008	垫圈 8 Washer8	4	
11	300020150004	螺母 M8 Nut M8	2	
12	203200070002	减震垫 Ringlike dampener	4	
13	300040020075	螺钉 M10X30 BoltM10X30	3	
14	300030190001	垫圈 10 Washer10	5	
15	300010070005	螺栓 M10X30 BoltM10X30	2	

图 3-6　排气系统

Fig.3-6　Exhaust system

Ⓕ CPQYD50/60/70-XRW57

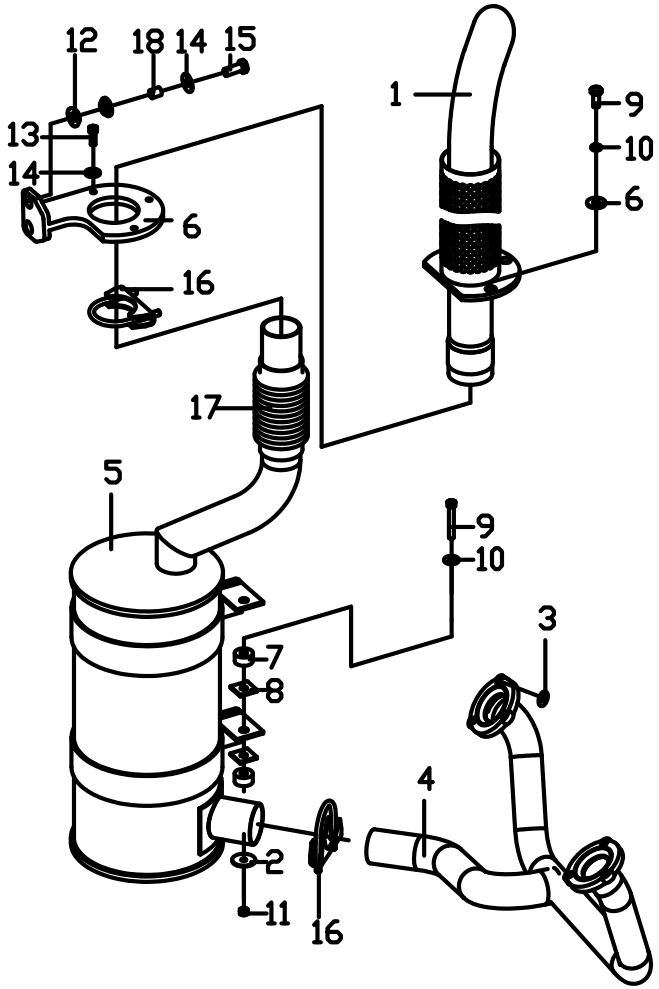

序号 Item	物料码 Code No.	名称 Description	数量 Qty	备注或适用车型 Remarks Or Serial No.
16	203200100042	抱箍 Clamp	3	
17	203200081724	排气尾管 Exhuast pipe	1	
18	203500030024	套管 Pipe	2	

图 3-7 排气系统
Fig. 3-7 Exhaust system

Ⓞ CPCD50/60/70-XRG79　　Ⓟ CPCD85/100-XRG79

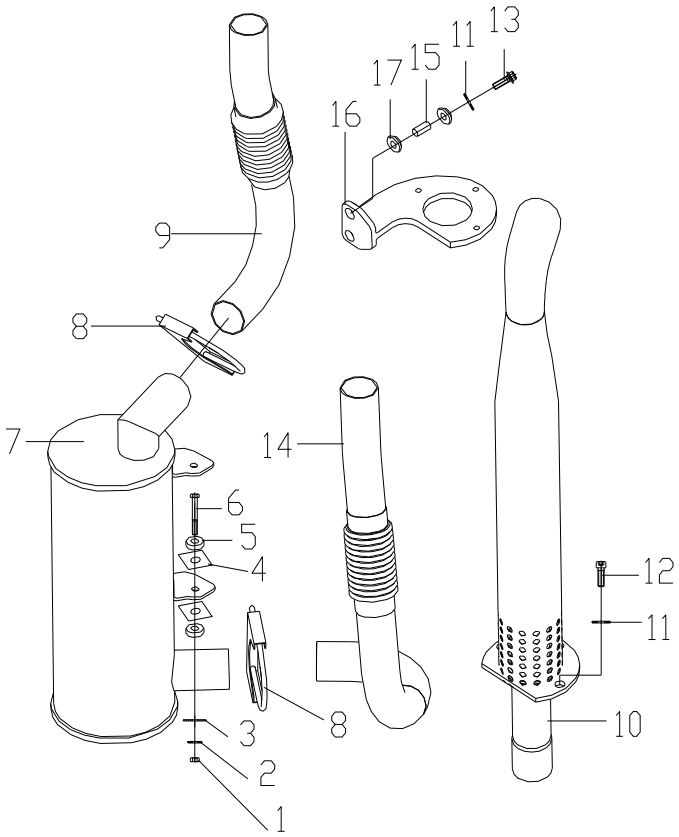

序号 Item	物料码 Part NO.	名称 Description	数量 Qty	备注或适用车型 Remarks or Serial NO.
1	300020150004	螺母 M8 Nut M8	2	
2	300030190008	垫圈 8 Washer 8	4	Ⓞ
	300030190008	垫圈 8 Washer 8	2	Ⓟ
3	203200100047	垫圈 Washer	2	
4	203200100044	垫片 Shim	4	Ⓞ
	203200100044	垫片 Shim	2	Ⓟ
5	203200150006	橡胶垫 Rubber shim	4	
6	300010030190	螺栓 M8×70 Bolt M8×70	2	Ⓞ
	300010030187	螺栓 M8×60 Bolt M8×60	2	Ⓟ
7	203200180629	消声器总成 Muffler assy	1	Ⓞ CPCD85-XRG79
-	203200180634	消声器总成 Muffler assy	1	CPCD100-XRG79
8	203200100042	抱箍 Clamp	3	
9	203200081724	排气尾管 Exhaust pipe	1	Ⓞ
-	203200081727	排气尾管 Exhaust pipe	1	CPCD85-XRG79
	203200081726	排气尾管 Exhaust pipe	1	CPCD100-XRG79

图 3-7 排气系统
Fig. 3-7 Exhaust system

Ⓞ CPCD50/60/70-XRG79　　Ⓟ CPCD85/100-XRG79

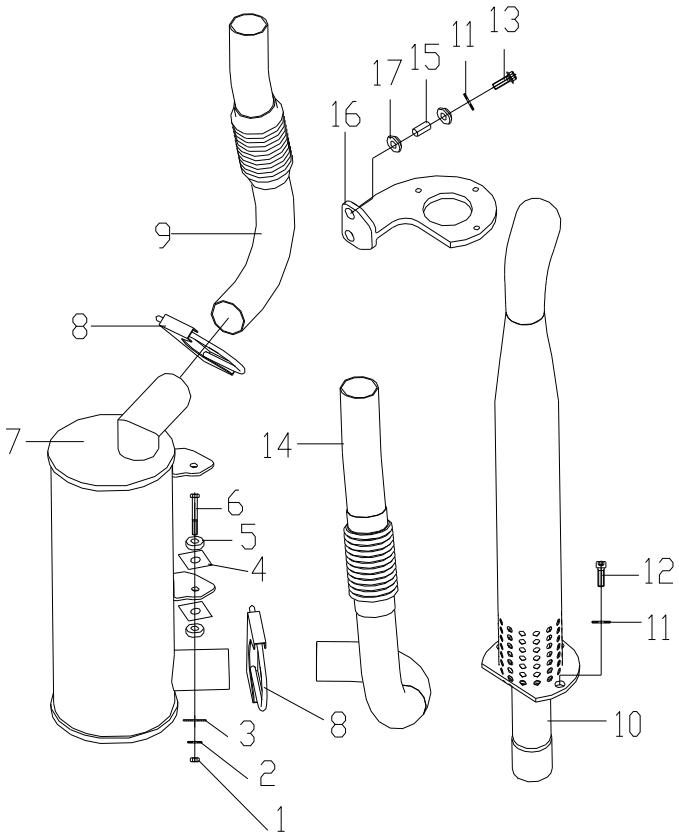

序号 Item	物料码 Part NO.	名称 Description	数量 Qty	备注或适用车型 Remarks or Serial NO.
10	203200081663	高位排气管 Exhaust pipe	1	
11	300030190001	垫圈 10 Washer 10	5	
12	300040020075	螺钉 M10×30 Screw M10×30	3	
13	300010070005	螺栓 M10×30 Bolt M10×30	2	
14	203200081689	排气管 Exhaust pipe	1	Ⓞ
-	203200081692	排气管 Exhaust pipe	1	CPCD85-XRG79
-	203200081691	排气管 Exhaust pipe	1	CPCD100-XRG78
15	203500030024	套管 Pipe	2	
16	203200010199	安装支座 Erection support	1	
17	203200070002	橡胶垫 Rubber shim	4	

图 3-8 排气系统
Fig. 3-8 Exhaust system

Ⓠ CPCD50/60/70-XRW28 Ⓡ CPCD85/100-XRW28 Ⓢ CPCD50/60/70-XRW28B
Ⓣ CPCD85/100-XRW28B

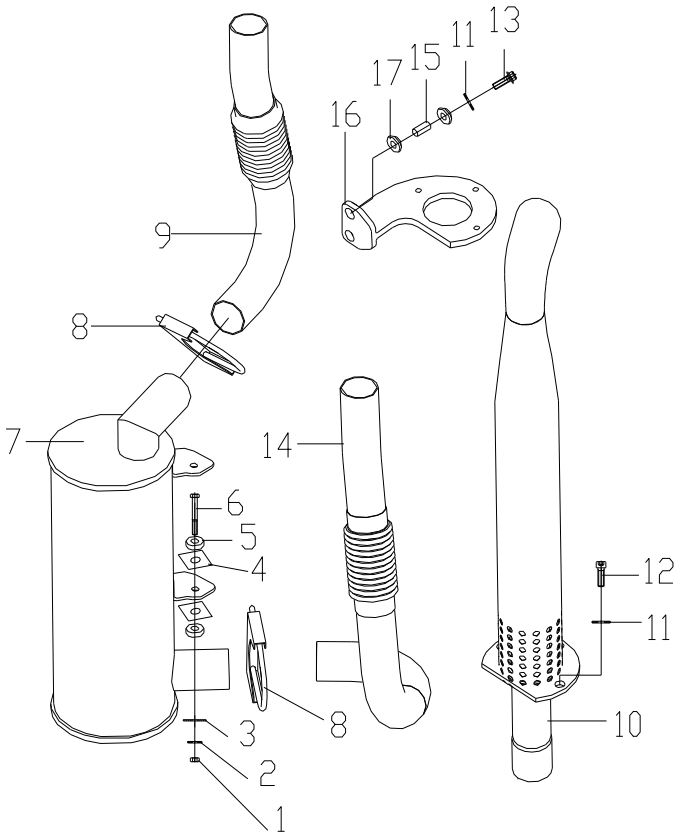

序号 Item	物料码 Part NO.	名称 Description	数量 Qty	备注或适用车型 Remarks or Serial NO.
1	300020150004	螺母 M8 Nut M8	2	
2	300030190008	垫圈 8 Washer 8	4	
3	203200100047	垫圈 Washer	2	
4	203200100044	垫片 Shim	4	
5	203200150006	橡胶垫 Rubber shim	4	
6	300010030190	螺栓 M8×70 Bolt M8×70	2	
7	203200180629	消声器总成 Muffler assy	1	Ⓠ Ⓢ CPCD85-XRW28 CPCD85-XRW28B
-	203200180634	消声器总成 Muffler assy	1	CPCD100-XRW28 CPCD100-XRW28B
8	203200100042	抱箍 Clamp	3	
9	203200081724	排气尾管 Exhaust pipe	1	Ⓠ Ⓢ
-	203200081727	排气尾管 Exhaust pipe	1	CPCD85-XRW28 CPCD85-XRW28B
-	203200081726	排气尾管 Exhaust pipe	1	CPCD100-XRW28 CPCD100-XRW28B
10	203200081663	高位排气管 Exhaust pipe	1	
11	300030190001	垫圈 10 Washer 10	5	

图 3-8 排气系统
Fig. 3-8 Exhaust system

Ⓠ CPCD50/60/70-XRW28 Ⓡ CPCD85/100-XRW28 Ⓢ CPCD50/60/70-XRW28B
Ⓣ CPCD85/100-XRW28B

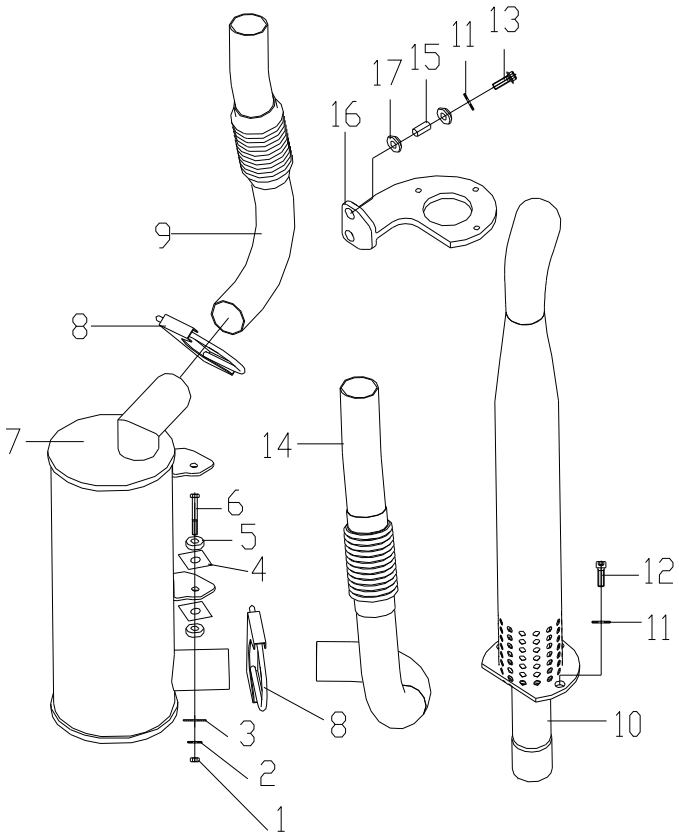

序号 Item	物料码 Part NO.	名称 Description	数量 Qty	备注或适用车型 Remarks or Serial NO.
12	300040020075	螺钉 M10×30 Screw M10×30	3	
13	300010070005	螺栓 M10×30 Bolt M10×30	2	
14	203200090920	排气管总成 Exhaust pipe assy	1	Ⓠ Ⓢ
-	203200090925	排气管总成 Exhaust pipe assy	1	CPCD85-XRW28 CPCD85-XRW28B
-	203200090922	排气管总成 Exhaust pipe assy	1	CPCD100-XRW28 CPCD100-XRW28B
15	203500030024	套管 Pipe	2	
16	203200010199	安装支座 Erection support	1	
17	203200070002	橡胶垫 Rubber shim	4	

图 3-9　排气系统
Fig.3-9　Exhaust system

Ⓤ CPCD50/60/70-XRG77-GW

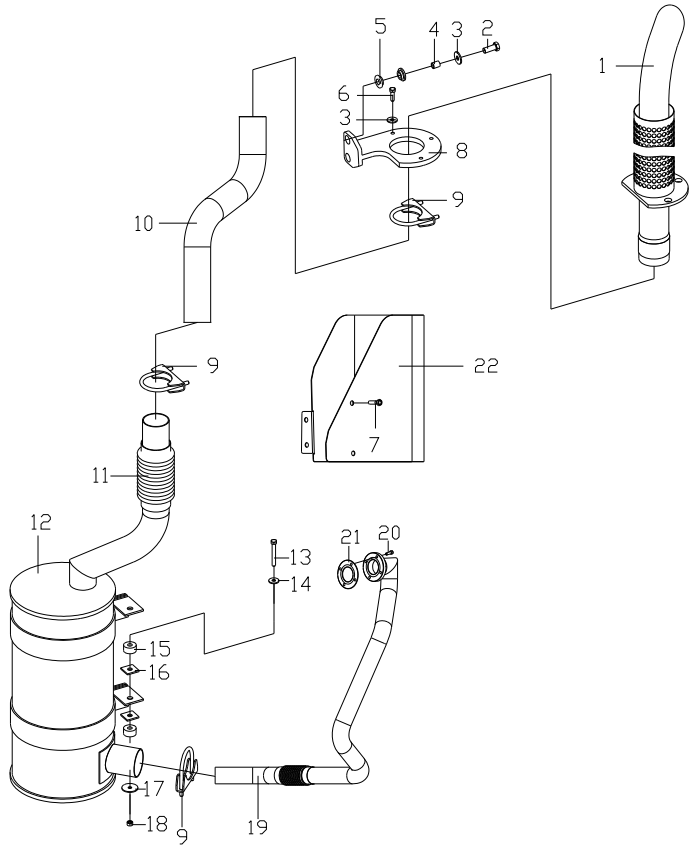

序号 Item	物料码 Part NO.	名称 Description	数量 Qty	备注或适用车型 Remarks or Serial NO.
1	203200081663	高位排气管 Exhaust pipe	1	
2	300010070005	螺栓 M10X30 BoltM10X30	2	
3	300030190001	垫圈 10 Washer10	5	
4	203500030024	套管 Pipe	2	
5	203200070002	减震垫 Ringlike dampener	4	
6	300040020075	螺钉 M10X30 BoltM10X30	3	
7	300010070025	螺栓 M8×20 Bolt M8×20	4	
8	203200010199	安装支座 Support	1	
9	203200100042	抱箍 Clamp	4	
10	203200090941	排气连接管 I Exhaust joint pipe I	1	
11	203200090942	排气连接管 II Exhaust joint pipe II	1	
12	203200180629	消声器总成 Muffler assy	1	
13	300010030190	螺栓 M8X70 Bolt M8X70	2	
14	300030190008	垫圈 8 Washer8	4	
15	203200150006	橡胶垫 Ringlike dampener	4	

图 3-9　排气系统

Fig.3-9　Exhaust system

Ⓤ CPCD50/60/70-XRG77-GW

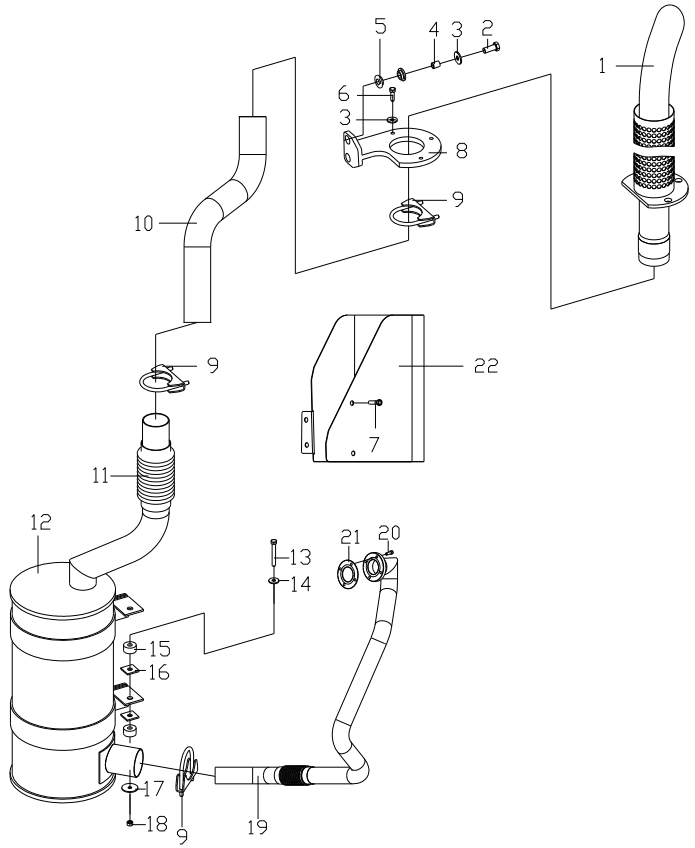

序号 Item	物料码 Part NO.	名称 Description	数量 Qty	备注或适用车型 Remarks or Serial NO.
16	203200100044	垫片 Washer	4	
17	203200100047	垫圈 Washer	2	
18	300020150004	螺母 M8 Nut M8	2	
19	203200081687	排气管总成 Exhaust pipe	1	
20	300010070028	螺栓 M8×35 Bolt M8×35	4	
21	203200220047	涡轮出口垫片 Turbine outlet gasket	1	
22	203200120320	隔热罩 heat shield	1	

图 4-1　冷却系统
Fig. 4-1　Cooling system

Ⓐ CPCD50/60/70-XRW70　Ⓖ CPCD85/100-XRW70　Ⓚ CPCD50/60/70-XRW70B
Ⓜ CPCD85/100-XRW70B

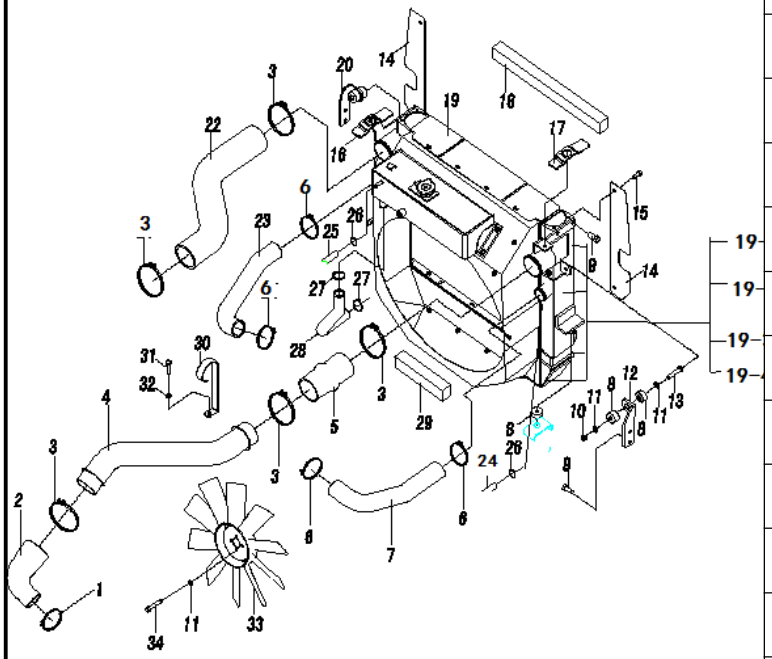

序号 Item	物料码 Part NO.	名称 Description	数量 Qty	备注或适用车型 Remarks or Serial NO.
1	310060010041	T 型卡箍 81 Clamp 81	1	
2	203300091116	变径胶管 Variable diameter hose	1	
3	310060010043	T 型卡箍 96 Clamp 96	5	
4	203300170154	中冷器进气管 Intercooler inlet pipe	1	Ⓐ Ⓚ
	203300170159	中冷器进气管 Intercooler inlet pipe	1	Ⓖ Ⓜ
5	203300090900	连接胶管 Connecting pipe	1	
6	209990000602	蜗杆传动式软管环箍 64 Clamp 64	4	
7	203300091187	散热器进水管 Rubber pipe for inlet	1	Ⓐ Ⓚ
	203300150139	散热器进水管 Rubber pipe for inlet	1	Ⓖ Ⓜ
8	203300070004	缓冲垫 Buffer pad	6	
9	300010070005	螺栓 M10×30 Bolt M10×30	4	
10	300020010006	螺母 M10 Nut M10	2	
11	300030040002	垫圈 10 Washer 10	6	
12	203300220522	散热器左支架 Left bracket of radiator	1	
13	300010040021	螺栓 M10×60 Bolt M10×60	2	

图 4-1　冷却系统
Fig. 4-1　Cooling system

Ⓐ CPCD50/60/70-XRW70　Ⓖ CPCD85/100-XRW70　Ⓚ CPCD50/60/70-XRW70B
Ⓜ CPCD85/100-XRW70B

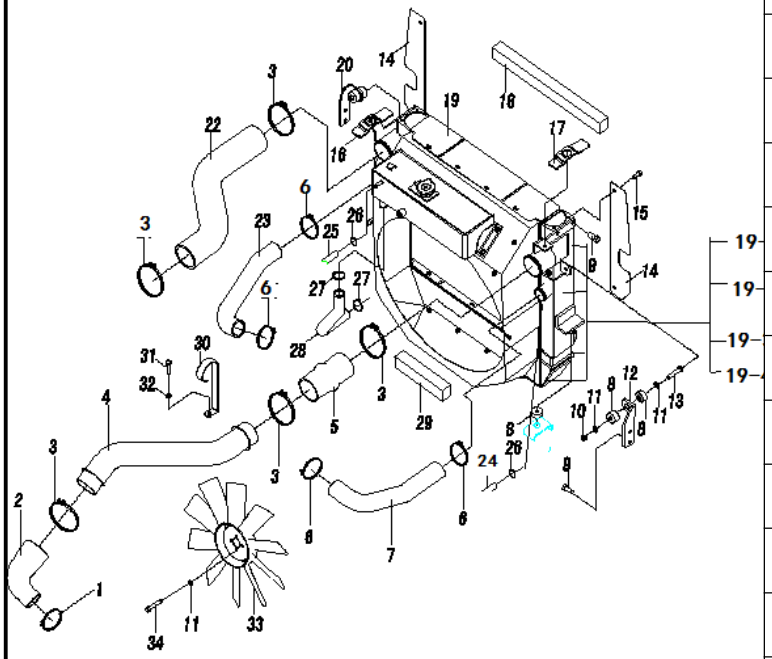

序号 Item	物料码 Part NO.	名称 Description	数量 Qty	备注或适用车型 Remarks or Serial NO.
14	203300210201	水箱挡风板 Wind plate	2	Ⓐ Ⓚ
-	203300050109	水箱左右挡风海绵 Wind Wind shield	2	Ⓖ Ⓜ
15	300010070003	螺栓 M10×20 Bolt M10×20	8	Ⓐ Ⓚ
	300010070003	螺栓 M10×20 Bolt M10×20	4	Ⓖ Ⓜ
16	203300130209	盖板右支架 Cover right plate	1	Ⓐ Ⓚ
-	203300130201	盖板右支架 Cover right plate	1	Ⓖ Ⓜ
17	203300130198	盖板左支架 Cover left plate	1	Ⓐ Ⓚ
-	203300130206	盖板左支架 Cover left plate	1	Ⓖ Ⓜ
18	203300110121	水箱上挡风海绵 Top wind sponge	1	Ⓐ Ⓚ
-	203300050107	水箱上挡风海绵 Top wind sponge	1	Ⓖ Ⓜ
19	203300061241	散热器护风圈总成 Radiator and cooler	1	Ⓐ Ⓚ
-	203300061243	散热器护风圈总成 Radiator and cooler	1	Ⓖ Ⓜ
19-1	203300150206	中冷散热器总成 Intercooler radiator	1	
19-2	203300150161	水散热器总成 Water Radiator assy	1	
19-3	203300150193	液压油散热器总成 Oil radiator assy	1	

图 4-1　冷却系统
Fig. 4-1　Cooling system

Ⓐ CPCD50/60/70-XRW70　Ⓖ CPCD85/100-XRW70　Ⓚ CPCD50/60/70-XRW70B
Ⓜ CPCD85/100-XRW70B

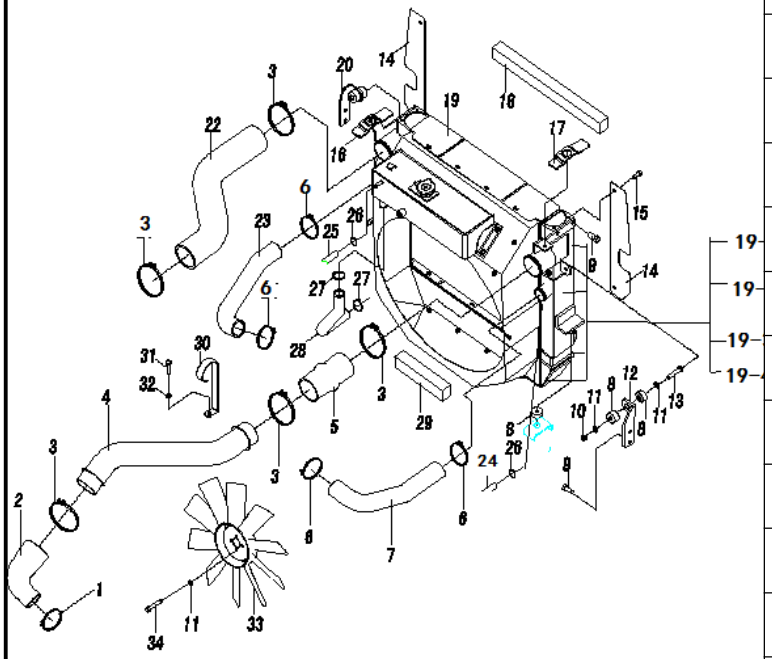

序号 Item	物料码 Part NO.	名称 Description	数量 Qty	备注或适用车型 Remarks or Serial NO.
19-4	203300150107	变矩器油散热器总成 Oil radiator assy	1	
20	203300220517	散热器右支架 Right bracket of radiator	1	
22	209990004583	中冷器出气管 Intercooler outlet pipe	1	Ⓐ Ⓚ
-	203300170147	中冷器出气管 Intercooler outlet pipe	1	Ⓖ Ⓜ
23	203300091172	散热器出水管 Rubber pipe for outlet	1	Ⓐ Ⓚ
-	203300150139	散热器出水管 Rubber pipe for outlet	1	Ⓖ Ⓜ
24	203300091141	除气胶管Ⅱφ10×φ18 Air hoseⅡφ10×φ18	1	
25	203300091138	除气胶管Ⅰφ10×φ18 Air hoseⅠφ10×φ18	1	
26	209990000835	蜗杆传动式软管环箍 18 Clamp 18	4	
27	209990000838	蜗杆传动式软管环箍 38 Clamp 38	2	
28	203300091125	注水管 Water delivery hose	1	Ⓐ Ⓚ
-	203300091127	注水管 Water delivery hose	1	Ⓖ Ⓜ
29	203300110122	水箱下挡风海绵 Bottom wind sponge	1	Ⓐ Ⓚ
-	203300050108	水箱下挡风海绵 Bottom wind sponge	1	Ⓖ Ⓜ
30	203300220526	水管支架 braket	1	

图 4-1 冷却系统 Fig. 4-1 Cooling system	Ⓐ CPCD50/60/70-XRW70 Ⓖ CPCD85/100-XRW70 Ⓚ CPCD50/60/70-XRW70B Ⓜ CPCD85/100-XRW70B

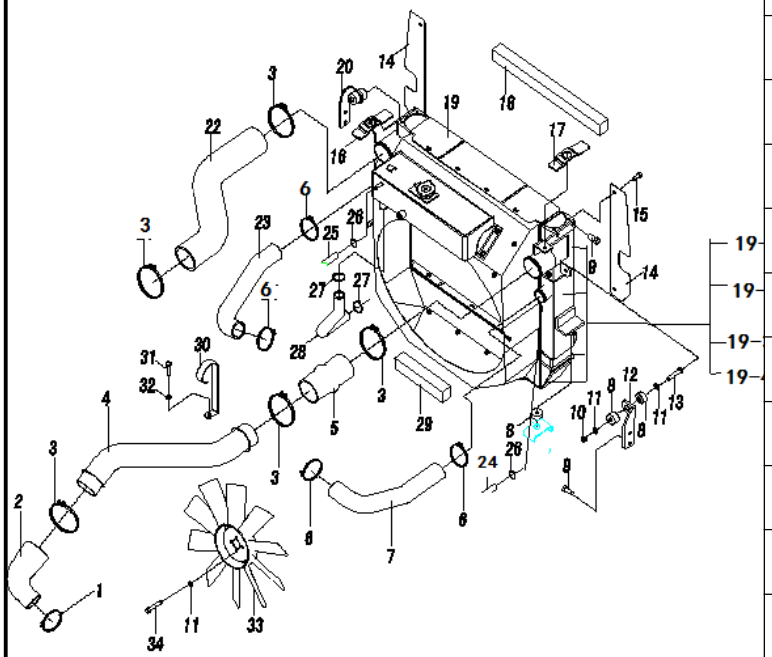

序号 Item	物料码 Part NO.	名称 Description	数量 Qty	备注或适用车型 Remarks or Serial NO.
31	300010070024	螺栓 M8×16 Bolt M8×16	2	
32	300030040014	垫圈 8 Washer 8	2	
33	203300200119	风扇 fan	1	
34	300010070008	螺栓 M10×80 Bolt M10×80	4	

图 4-2 冷却系统
Fig. 4-2 Cooling system

Ⓑ CPCD50/60/70-XRW14 Ⓗ CPCD85/100-XRW14 Ⓛ CPCD50/60/70-XRW14B
Ⓝ CPCD85/100-XRW14B

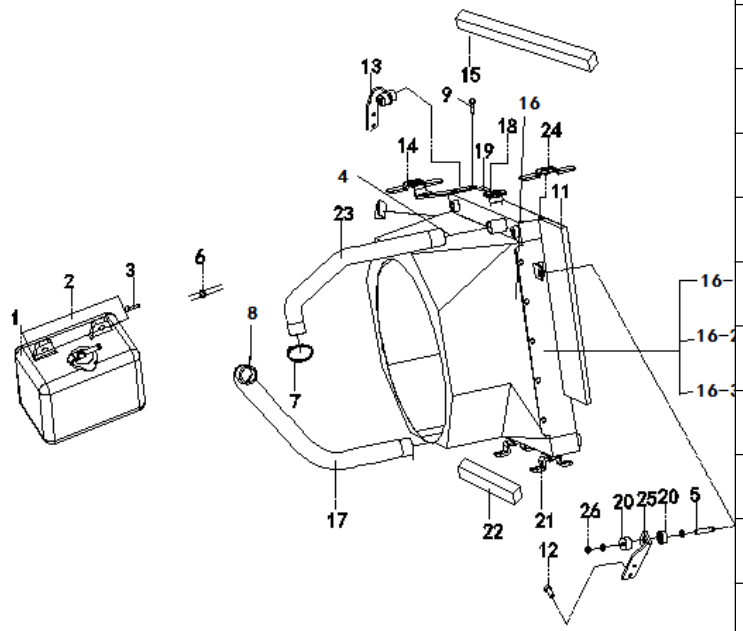

序号 Item	物料码 Part NO.	名称 Description	数量 Qty	备注或适用车型 Remarks or Serial NO.
1	203300120001	膨胀水箱 Expansion tank	1	
2	203300130217	膨胀水壶支架 Tank bracket	1	
3	300010070024	螺栓 M8×16 Bolt M8×16	4	
4	209990000790	蜗杆传动式软管环箍 55 Clamp 55	2	
5	300010070008	螺栓 M10×80 Bolt M10×80	2	
6	207900080028	扎带 Clamp	1	
7	209990000602	蜗杆传动式软管环箍 64 Clamp 64	2	
8	209990000604	蜗杆传动式软管环箍 76 Clamp 76	1	
9	300010070004	螺栓 M10×25 Bolt M10×25	8	
11	203300110002	水箱侧挡风海绵 Wind side sponge	2	
12	300010070005	螺栓 M10×30 Bolt M10×30	4	
13	203300220517	散热器右支架 Right bracket of radiator	1	
14	203300130002	右盖板支架 Right cover	1	Ⓑ Ⓛ
	203300130001	右盖板支架 Right cover	1	Ⓗ Ⓝ
15	203300110121	水箱上挡风海绵 Wind up sponge	1	Ⓑ Ⓛ

图 4-2　冷却系统
Fig. 4-2　Cooling system

Ⓑ CPCD50/60/70-XRW14　Ⓗ CPCD85/100-XRW14　Ⓛ CPCD50/60/70-XRW14B
Ⓝ CPCD85/100-XRW14B

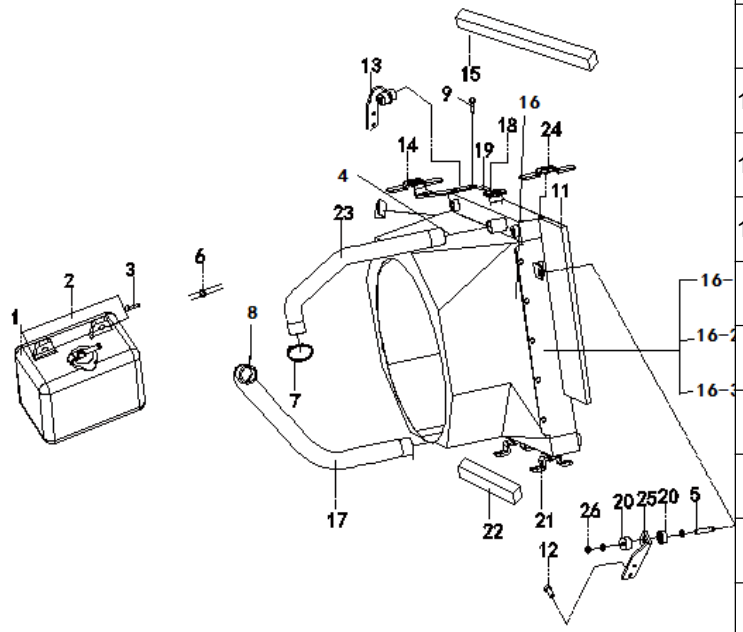

序号 Item	物料码 Part NO.	名称 Description	数量 Qty	备注或适用车型 Remarks or Serial NO.
	203300050107	水箱上挡风海绵 Wind up sponge	1	Ⓗ Ⓝ
16	203300140012	散热器护风圈总成 Radiator and cooler	1	Ⓑ Ⓛ
	203300140008	散热器护风圈总成 Radiator and cooler	1	Ⓗ Ⓝ
16-1	203300140009	变矩器油散热器总成 Oil radiator assy	1	
16-2	203300140010	水散热器总成 Water Radiator assy	1	
16-3	203300140011	液压油散热器总成 Oil radiator assy	1	
17	203300090017	水箱进水胶管 Rubber pipe for inlet	1	Ⓑ Ⓛ
	203300090014	水箱进水胶管 Rubber pipe for inlet	1	Ⓗ Ⓝ
18	203010050015	抱箍 Clamp	2	
19	203300090606	输水胶管（内径 8） Water rubber pipe	1	Ⓑ Ⓛ
	203300090016	输水胶管（内径 8） Water rubber pipe	1	Ⓗ Ⓝ
20	203300070004	缓冲垫 Cushion	6	
21	203300220009	水箱下安装支架 Down bracket of tank	2	Ⓑ Ⓛ
	203300220003	水箱下安装支架 Down bracket of tank	2	Ⓗ Ⓝ
22	203300110122	水箱下挡风海绵 Bottom wind sponge	1	Ⓑ Ⓛ

图 4-2　冷却系统
Fig. 4-2　Cooling system

Ⓑ CPCD50/60/70-XRW14　Ⓗ CPCD85/100-XRW14　Ⓛ CPCD50/60/70-XRW14B
Ⓝ CPCD85/100-XRW14B

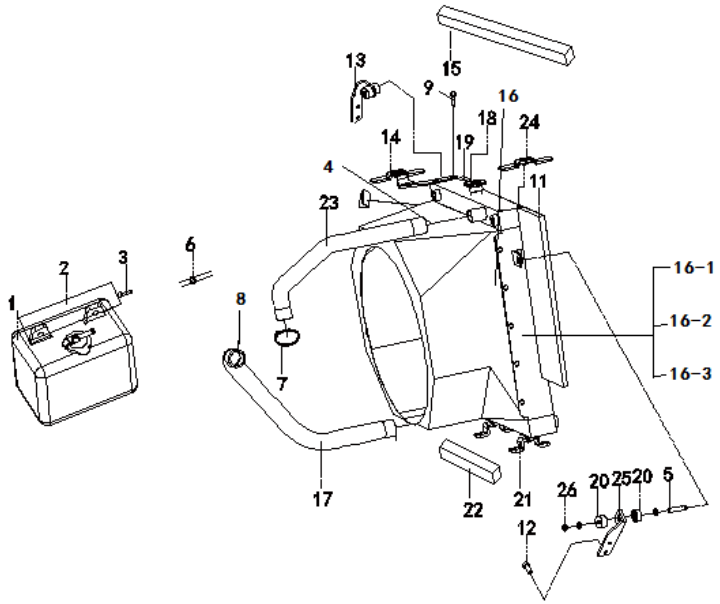

序号 Item	物料码 Part NO.	名称 Description	数量 Qty	备注或适用车型 Remarks or Serial NO.
	203300110001	水箱下挡风海绵 Bottom wind sponge	1	Ⓗ Ⓝ
23	203300091006	水箱出水胶管 Engine pipe for outlet	1	Ⓑ Ⓛ
	203300090015	水箱出水胶管 Engine pipe for outlet	1	Ⓗ Ⓝ
24	203300130003	左盖板支架 Left cover	1	Ⓑ Ⓛ
	203300220004	左盖板支架 Left cover	1	Ⓗ Ⓝ
25	203300220522	散热器左支架 Left bracket of radiator	1	
26	300020160003	螺母 M10 Nut M10	2	

图 4-3 冷却系统
Fig. 4-3 Cooling system

Ⓒ CPCD50/60/70-XRG76

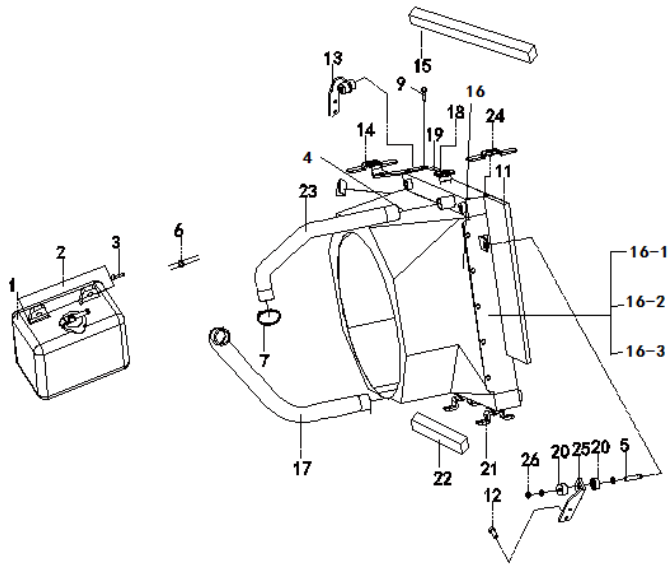

序号 Item	物料码 Part NO.	名称 Description	数量 Qty	备注或适用车型 Remarks or Serial NO.
1	203300120001	膨胀水箱 Expansion tank	1	
2	203300130217	膨胀水壶支架 Tank bracket	1	
3	300010070024	螺栓 M8×16 Bolt M8×16	4	
4	209990000830	蜗杆传动式软管环箍 50 Clamp 50	3	
5	300010070001	螺栓 M10×60 Bolt M10×60	2	
6	207900080028	扎带 Clamp	1	
7	209990000790	蜗杆传动式软管环箍 55 Clamp 55	1	
9	300010070004	螺栓 M10×25 Bolt M10×25	8	
11	203300110002	水箱侧挡风海绵 Wind side sponge	2	
12	300010070005	螺栓 M10×30 Bolt M10×30	4	
13	203300220517	散热器右支架 Right bracket of radiator	1	
14	203300130002	右盖板支架 Right cover	1	
15	203300110121	水箱上挡风海绵 Wind up sponge	1	
16	203300061299	散热器护风圈总成 Radiator and cooler	1	
16-1	203300140009	变矩器油散热器总成 Oil radiator assy	1	

图 4-3　冷却系统
Fig. 4-3　Cooling system

Ⓒ CPCD50/60/70-XRG76

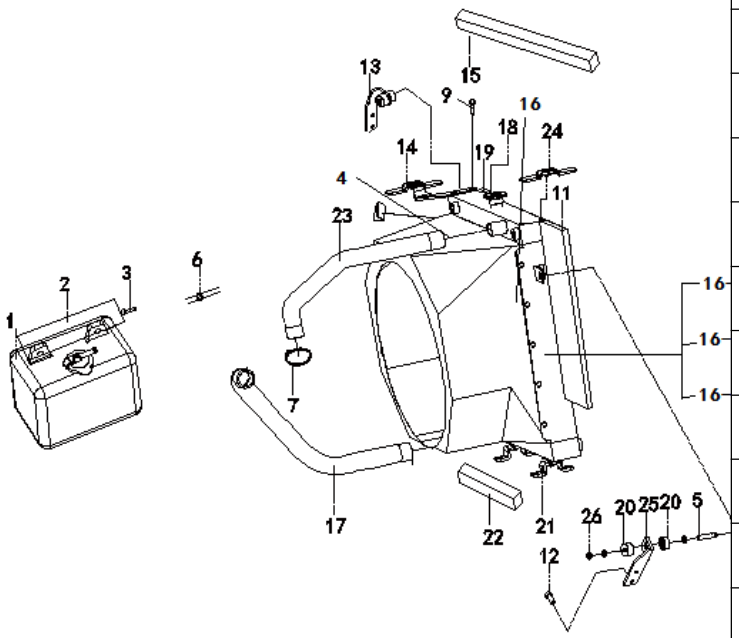

序号 Item	物料码 Part NO.	名称 Description	数量 Qty	备注或适用车型 Remarks or Serial NO.
16-2	203300140353	水散热器总成 Water Radiator assy	1	
16-3	203300140011	液压油散热器总成 Oil radiator assy	1	
17	203300091280	发动机进水管 Engine inlet pipe	1	
18	203010050015	抱箍Φ8-12 Clamp Φ8-12	2	
19	203300090606	输水胶管（内径 8） Water rubber pipe	1	
20	203300080014	垫块 Block	2	
21	203300220009	水箱下安装支架 Down bracket of tank	2	
22	203300110122	水箱下挡风海绵 Bottom wind sponge	1	
23	203300091278	发动机出水管 Engine effluent pipe	1	
24	203300130003	左盖板支架 Left cover	1	
25	203300220522	散热器左支架 Left bracket of radiator	1	
26	300020160003	螺母 M10 Nut M10	2	

图 4-4 冷却系统
Fig. 4-4 Cooling system

Ⓓ CPCD50/60/70-XRG77 Ⓘ CPCD85/100-XRG77 Ⓤ CPCD50/60/70-XRG77-GW

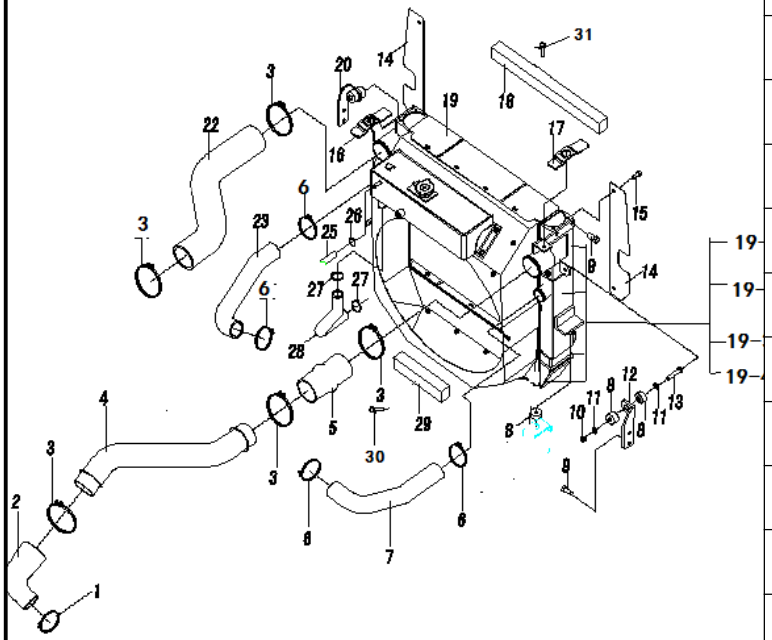

序号 Item	物料码 Part NO.	名称 Description	数量 Qty	备注或适用车型 Remarks or Serial NO.
1	310060010031	T 型抱箍 60 Clamp 60	1	
2	203300090821	变径胶管 Variable diameter hose	1	
3	310060010042	T 型卡箍 92 Clamp 92	5	
4	203200081677	联接管 Connecting pipe	1	Ⓓ Ⓤ
	203200081680	联接管 Connecting pipe	1	Ⓘ
5	203300090900	连接胶管 Connecting pipe	1	
6	209990000602	蜗杆传动式软管环箍 64 Clamp 64	4	
7	203300150136	散热器进水管 Rubber pipe for inlet	1	Ⓓ Ⓤ
	203300150138	散热器进水管 Rubber pipe for inlet	1	Ⓘ
8	203300070004	缓冲垫 Buffer pad	6	
9	300010070005	螺栓 M10×30 Bolt M10×30	4	
10	300020010006	螺母 M10 Nut M10	2	
11	300030040002	垫圈 10 Washer 10	2	
12	203300220522	散热器左支架 Left bracket of radiator	1	
13	300010040021	螺栓 M10×60 Bolt M10×60	2	

图 4-4　冷却系统
Fig. 4-4　Cooling system

Ⓓ CPCD50/60/70-XRG77　Ⓘ CPCD85/100-XRG77　Ⓤ CPCD50/60/70-XRG77-GW

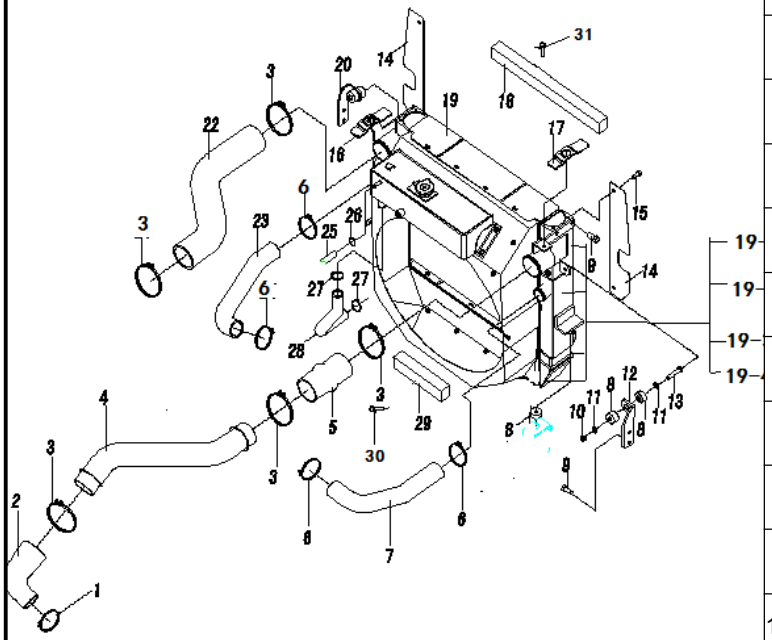

序号 Item	物料码 Part NO.	名称 Description	数量 Qty	备注或适用车型 Remarks or Serial NO.
14	203300210201	水箱挡风板 Wind plate	2	Ⓓ Ⓤ
-	203300050109	水箱左右挡风海绵 Wind Wind shield	2	Ⓘ
15	300010070003	螺栓 M10×20 Bolt M10×20	8	
16	203300130209	盖板右支架 Cover right plate	1	Ⓓ Ⓤ
-	203300130201	盖板右支架 Cover right plate	1	Ⓘ
17	203300130198	盖板左支架 Cover left plate	1	Ⓓ Ⓤ
-	203300130206	盖板左支架 Cover left plate	1	Ⓘ
18	203300110121	水箱上挡风海绵 Top wind sponge	1	Ⓓ Ⓤ
-	203300050107	水箱上挡风海绵 Top wind sponge	1	Ⓘ
19	203300061240	散热器护风圈总成 Radiator and cooler	1	Ⓓ Ⓤ
-	203300150135	散热器护风圈总成 Radiator and cooler	1	Ⓘ
19-1	203300150206	中冷散热器总成 Intercooler radiator	1	
19-2	203300150161	水散热器总成 Water Radiator assy	1	
19-3	203300150193	液压油散热器总成 Oil radiator assy	1	
19-4	203300150107	变矩器油散热器总成 Oil radiator assy	1	

图 4-4 冷却系统
Fig. 4-4 Cooling system

Ⓓ CPCD50/60/70-XRG77 Ⓘ CPCD85/100-XRG77 Ⓤ CPCD50/60/70-XRG77-GW

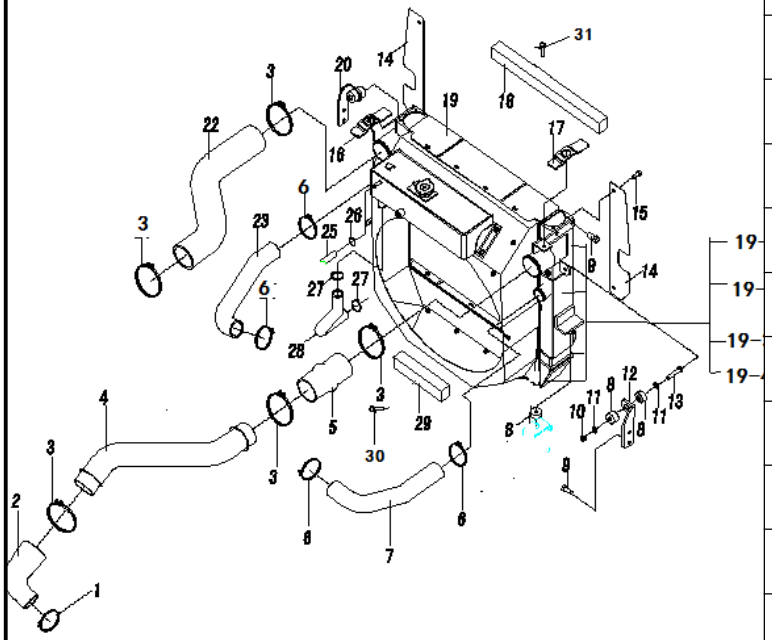

序号 Item	物料码 Part NO.	名称 Description	数量 Qty	备注或适用车型 Remarks or Serial NO.
20	203300220517	散热器右支架 Right bracket of radiator	1	
22	203100010872	发动机进气管 Engine intake pipe	1	Ⓓ Ⓤ
-	203100010879	发动机进气管 Engine intake pipe	1	Ⓘ
23	203300150131	散热器出水管 Rubber pipe for outlet	1	Ⓓ Ⓤ
-	203300150133	散热器出水管 Rubber pipe for outlet	1	Ⓘ
25	203300091138	除气胶管Ⅰφ10×φ18 Air hoseⅠφ10×φ18	1	
26	209990000835	蜗杆传动式软管环箍 18 Clamp 18	2	
27	209990000838	蜗杆传动式软管环箍 38 Clamp 38	2	
28	203300150207	注水管 Water delivery hose	1	Ⓓ Ⓤ
-	203300150209	注水管 Water delivery hose	1	Ⓘ
29	203300110122	水箱下挡风海绵 Bottom wind sponge	1	Ⓓ Ⓤ
-	203300050108	水箱下挡风海绵 Bottom wind sponge	1	Ⓘ
30	300010070024	螺栓 M8×16 Bolt M8×16	2	Ⓘ
31	300010070025	螺栓 M8×20 Bolt M8×20	4	Ⓓ Ⓤ
-	300010070025	螺栓 M8×20 Bolt M8×20	12	Ⓘ

图 4-5 冷却系统
Fig. 4-5 Cooling system

Ⓔ CPCD50/60/70-XRG78

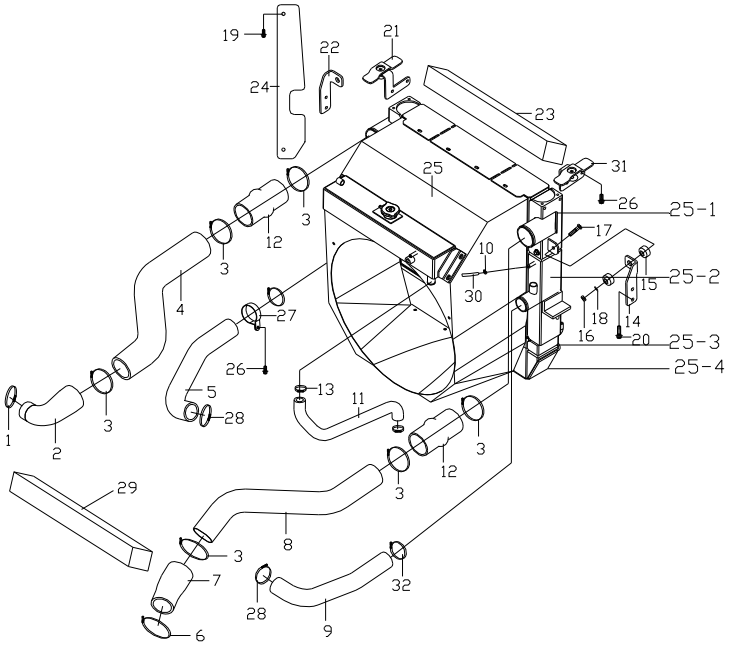

序号 Item	物料码 Part NO.	名称 Description	数量 Qty	备注或适用车型 Remarks or Serial NO.
1	310060010032	T 型抱箍 70 T-clamp70	1	
2	203300091219	变径胶管 Variable diameter hose	1	
3	310060010042	T 型卡箍 92 T-clamp92	6	
4	209990004592	中冷器联接管 Connecting pipe	1	
5	203300091279	发动机出水管 Enging outlet pipe	1	
6	310060010033	T 型抱箍 76 T-clamp76	1	
7	203300091220	变径胶管 Variable diameter hose	1	
8	209990004593	中冷器联接管 Connecting pipe	1	
9	203300091281	发动机进水管 Engine inlet pipe	1	
10	209990000835	蜗杆传动式软管环箍 18 Clamp 18	2	
11	203300091222	补水管 Water delivery hose	1	
12	203300090900	连接胶管 Connecting pipe	2	
13	209990000838	蜗杆传动式软管环箍 38 Clamp 38	2	
14	203300220522	散热器左支架 Leftsupport	1	
15	203300070004	缓冲垫 Cushion	6	

图 4-5 冷却系统
Fig. 4-5 Cooling system

Ⓔ CPCD50/60/70-XRG78

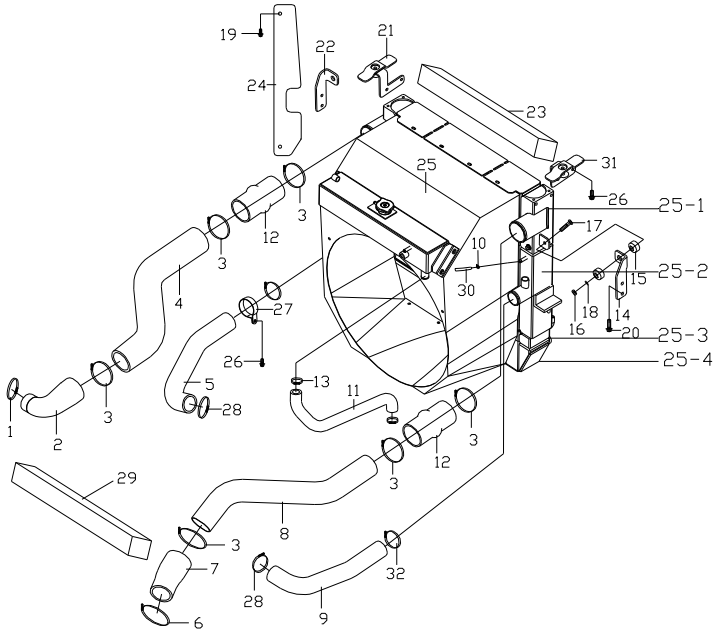

序号 Item	物料码 Part NO.	名称 Description	数量 Qty	备注或适用车型 Remarks or Serial NO.
16	300020150003	螺母 M10 Nut M10	2	
17	300010040021	螺栓 M10×60 Bolt M10 × 60	2	
18	300030040002	垫圈 10 Washer 10	2	
19	300010070003	螺栓 M10×20 Bolt M10 × 20	4	
20	300010070005	螺栓 M10×30 Bolt M10 × 30	4	
21	203300130209	右盖板支架 Right support	1	
22	203300220517	散热器右支架 Right support	1	
23	203300110121	水箱上挡风海绵 Wind sponge	1	
24	203300210201	水箱挡风板 Water tank windshield	2	
25	203300140340	散热器护风圈中冷器总成 Radiator and cooler	1	
25-1	203300150206	中冷散热器总成 Intercooler radiator	1	
25-2	203300150162	水散热器总成 Water Radiator assy	1	
25-3	203300150193	液压油散热器总成 Oil radiator assy	1	
25-4	203300150107	变矩器油散热器总成 Oil radiator assy	1	
26	300010070024	螺栓 M8×16 Bolt M8 × 16	3	

图 4-5 冷却系统
Fig. 4-5 Cooling system

Ⓔ CPCD50/60/70-XRG78

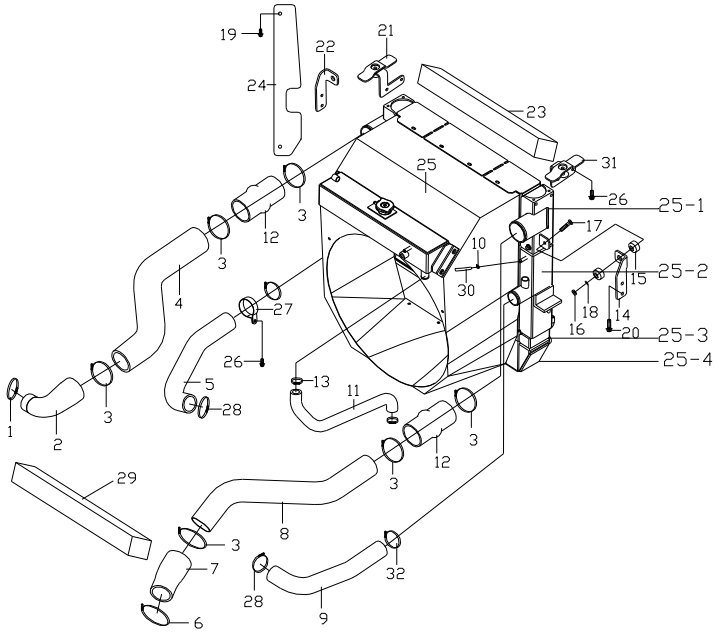

序号 Item	物料码 Part NO.	名称 Description	数量 Qty	备注或适用车型 Remarks or Serial NO.
27	203300220196	抱箍 62 Hoop 62	1	
28	209990000831	蜗杆传动式软管环箍 60 Clamp 60	3	
29	203300110122	水箱下挡风海绵 Wind sponge	1	
30	203300091140	除气胶管Ⅰφ10×φ18 Hose	1	
31	203300130198	盖板左支架 Leftsupport	1	
32	209990000602	蜗杆传动式软管环箍 64 Clamp	1	

图 4-6　冷却系统
Fig. 4-6　Cooling system

Ⓕ CPQYD50/60/70-XRW57

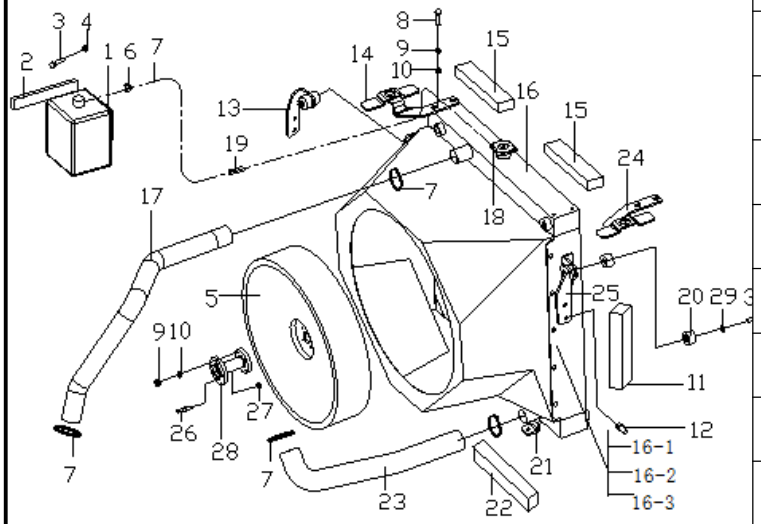

序号 Item	物料码 Code No.	名称 Description	数量 Qty	备注或适用车型 Remarks Or Serial No.
1	203300120001	膨胀水箱 Expansion tank	1	
2	203300130217	膨胀水壶支架 Support	1	
3	300010040169	螺栓 M8×16 Bolt M8×16	4	
4	300030010015	垫圈8 Washer 8	4	
5	203300200065	风扇 Fan	1	
6	207900080047	扎带 Tie	1	
7	209990000831	蜗杆传动式软管抱箍 Clamp	4	
8	300030040002	垫圈10 Washer10	6	
9	300010040009	螺栓 M10X25 Bolt M10X25	12	
10	300030010001	垫圈10 Washer10	12	
11	203300110002	水箱侧挡风海绵 Sponge	2	
12	300010070005	螺栓 M10X30 Bolt M10X30	4	
13	203300220517	散热器右支架 Radiator support	1	
14	203300130002	右盖板支架 Cover support	1	
15	203300110121	水箱上挡风海绵 Sponge	1	

图 4-6　冷却系统
Fig. 4-6　Cooling system

Ⓕ CPQYD50/60/70-XRW57

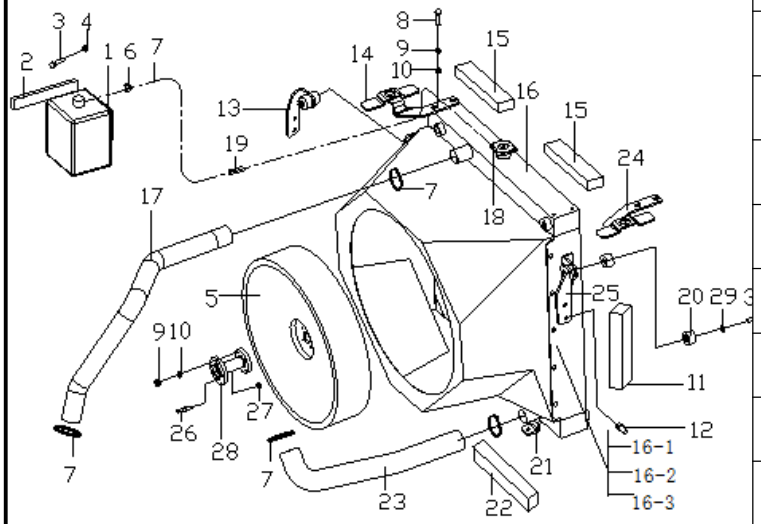

序号 Item	物料码 Code No.	名称 Description	数量 Qty	备注或适用车型 Remarks Or Serial No.
16	203300140367	散热器护风圈总成 Radiator assy	1	
16-1	203300140009	变矩器油散热器总成 Oil radiator assy	1	
16-2	203300140010	水散热器总成 Water Radiator assy	1	
16-3	203300140011	液压油散热器总成 Oil radiator assy	1	
17	203300091332	散热器进水管 Pipe	1	
18	203010050015	抱箍8-12 Clamp 8-12	2	
19	203300090606	输水胶管 pipe	1	
20	203300070004	缓冲垫 Cushion pad	6	
21	203300220009	水箱下安装支架 Radiator support	2	
22	203300110122	水箱下挡风海绵 Sponge	1	
23	203300091333	散热器出水管 Pipe	1	
24	203300130003	左盖板支架 Cover support	1	
25	203300220522	散热器左支架 Radiator support	1	
26	310010100028	螺柱 Stud	4	
27	300020280002	螺母 M8 Bolt M8	4	

图 4-6　冷却系统
Fig. 4-6　Cooling system

Ⓕ CPQYD50/60/70-XRW57

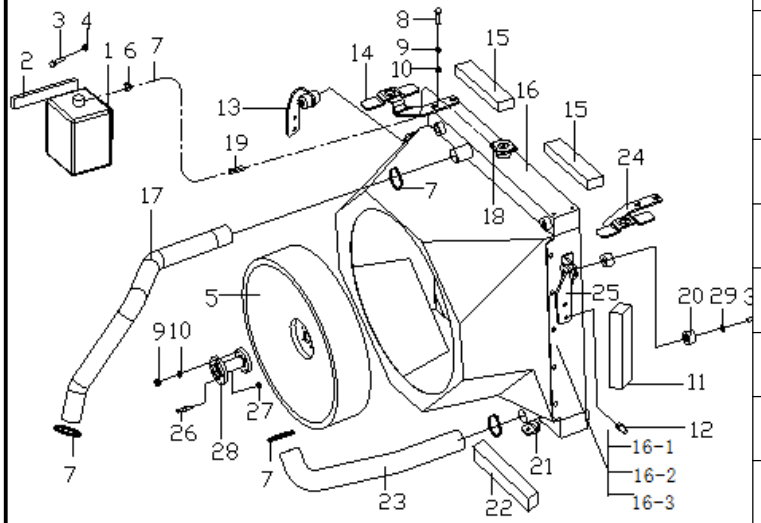

序号 Item	物料码 Code No.	名称 Description	数量 Qty	备注或适用车型 Remarks Or Serial No.
28	203300040067	风扇垫块 Fan block	1	
29	300020150003	螺母 M10 Bolt M10	2	
30	300010040021	螺栓 M10X60 Bolt M10X60	2	

图 4-7 冷却系统
Fig. 4-7 Cooling system

Ⓙ CPCD85/100-XRG78

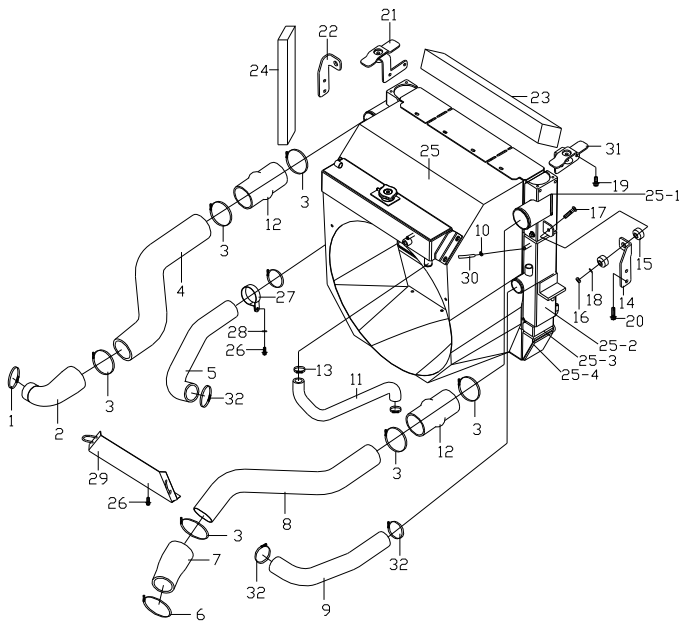

序号 Item	物料码 Part NO.	名称 Description	数量 Qty	备注或适用车型 Remarks or Serial NO.
1	310060010020	T 型抱箍 70 T-clamp70	1	
2	203300091219	变径胶管 Variable diameter hose	1	
3	310060010042	T 型卡箍 92 T-clamp92	6	
4	209990004582	中冷器出气管 Intercooler outlet pipe	1	
5	203300091302	散热器进水管 Radiator inlet pipe	1	
6	310060010041	T 型卡箍 81 T-clamp81	1	
7	203300091220	变径胶管 Variable diameter hose	1	
8	209990004589	中冷器进气管 Intercooler inlet pipe	1	
9	203300091288	散热器出水管 Radiator outlet pipe	1	
10	209990000836	蜗杆传动式软管环箍 20 Clamp 20	2	
11	203300091221	补水管 Water delivery hose	1	
12	203300090900	连接胶管 Connecting pipe	2	
13	209990000838	蜗杆传动式软管环箍 38 Clamp 38	2	
14	203300220522	散热器左支架 Leftsupport	1	
15	203300070004	缓冲垫 Cushion	6	

图 4-7 冷却系统
Fig. 4-7 Cooling system

Ⓙ CPCD85/100-XRG78

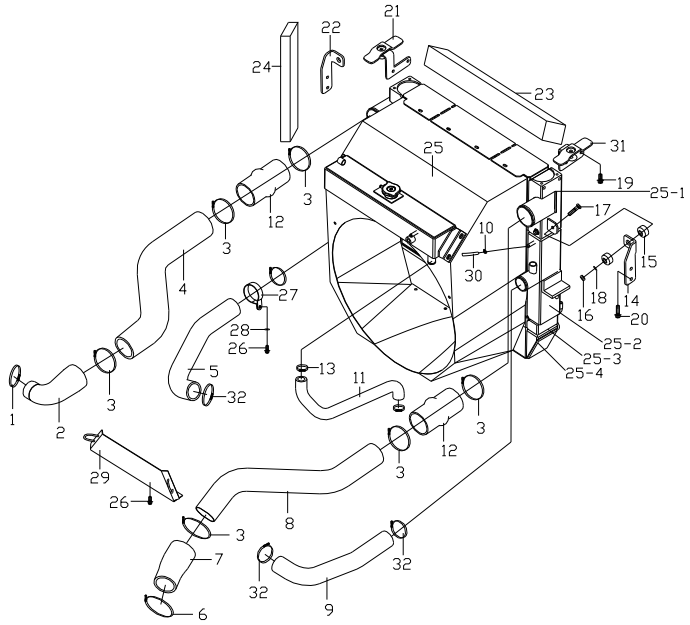

序号 Item	物料码 Part NO.	名称 Description	数量 Qty	备注或适用车型 Remarks or Serial NO.
16	300020150003	螺母 M10 Nut M10	2	
17	300010040021	螺栓 M10×60 Bolt M10 × 60	2	
18	300030040002	垫圈 10 Washer 10	2	
19	300010070003	螺栓 M10×20 Bolt M10 × 20	4	
20	300010070005	螺栓 M10×30 Bolt M10 × 30	4	
21	203300130201	水箱盖板右支架 Right support	1	
22	203300220517	散热器右支架 Right support	1	
23	203300050107	水箱上挡风海绵 Wind sponge	1	
24	203300050109	水箱左右挡风海绵 Wind sponge	2	
25	203300140338	散热器护风圈中冷器总成 Radiator and cooler	1	
25-1	203300150206	中冷散热器总成 Intercooler radiator	1	
25-2	203300150162	水散热器总成 Water Radiator assy	1	
25-3	203300150193	液压油散热器总成 Oil radiator assy	1	
25-4	203300150107	变矩器油散热器总成 Oil radiator assy	1	
26	300010070024	螺栓 M8×16 Bolt M8 × 16	3	

图 4-7 冷却系统
Fig. 4-7 Cooling system

Ⓙ CPCD85/100-XRG78

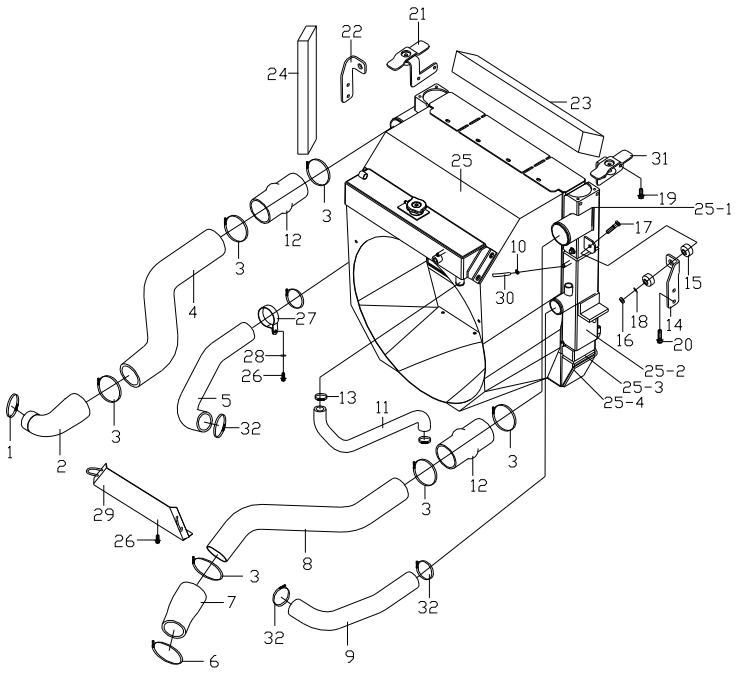

序号 Item	物料码 Part NO.	名称 Description	数量 Qty	备注或适用车型 Remarks or Serial NO.
27	203300220196	抱箍 62 Hoop 62	1	
28	300030040014	垫圈 8 Washer 8	1	
29	203300050108	水箱下封板 Water tank plate	1	
30	203300091228	除气胶管Ⅰφ10×φ18 Hose	1	
31	203300130206	水箱盖板左支架 Leftsupport	1	
32	209990000602	蜗杆传动式软管环箍 64 Clamp 64	4	

图 4-8 冷却系统
Fig. 4-8 Cooling system

◎CPCD50/60/70-XRG79

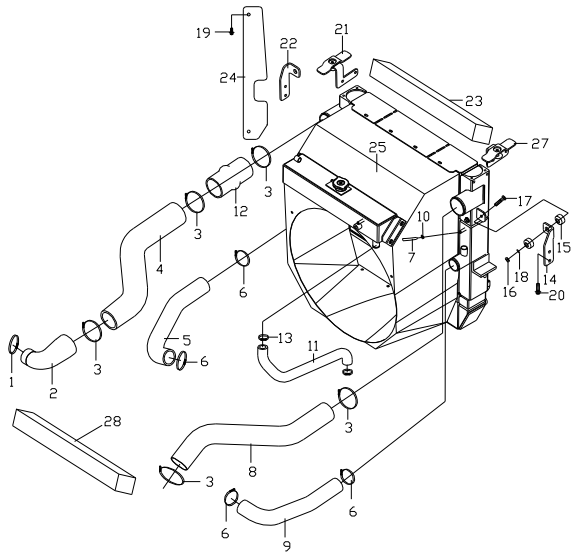

序号 Item	物料码 Part NO.	名称 Description	数量 Qty	备注或适用车型 Remarks or Serial NO.
1	310060010032	T 型抱箍 70 T-clamp70	1	
2	203300090831	变径胶管 Variable diameter hose	1	
3	310060010042	T 型卡箍 92 T-clamp92	5	
4	203200081679	联接管 Connecting pipe	1	
5	203300150137	散热器进水管 Radiator inlet pipe	1	
6	209990000602	蜗杆传动式软管环箍 64 Clamp	4	
7	203300091140	除气胶管Ⅰφ10×φ18 Hose	1	
8	203100010878	发动机进气管 Engine intake pipe	1	
9	203300150132	散热器出水管 Radiator outlet pipe	1	
10	209990000835	蜗杆传动式软管环箍 18 Clamp 18	2	
11	203300150208	补水管 Water delivery hose	1	
12	203300090900	连接胶管 Connecting pipe	1	
13	209990000515	双钢丝环箍 38 Clamp 38	2	
14	203300220522	散热器左支架 Leftsupport	1	
15	203300070004	缓冲垫 Cushion	6	

图 4-8 冷却系统
Fig. 4-8 Cooling system

◎ CPCD50/60/70-XRG79

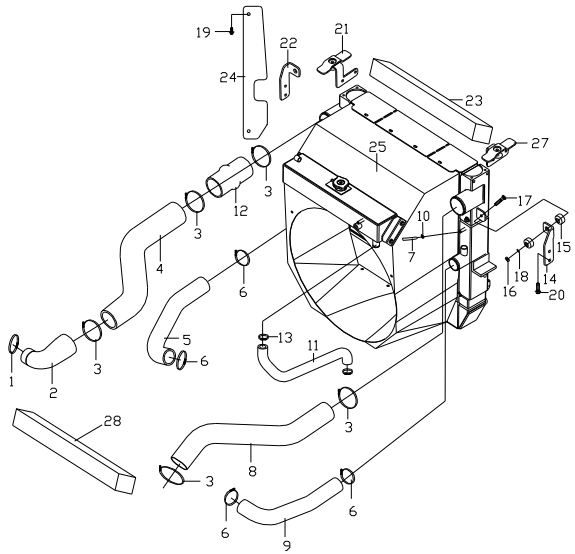

序号 Item	物料码 Part NO.	名称 Description	数量 Qty	备注或适用车型 Remarks or Serial NO.
16	300020150003	螺母 M10 Nut M10	2	
17	300010040021	螺栓 M10×60 Bolt M10 × 60	2	
18	300030040002	垫圈 10 Washer 10	2	
19	300010070003	螺栓 M10×20 Bolt M10 × 20	4	
20	300010070005	螺栓 M10×30 Bolt M10 × 30	4	
21	203300130209	右盖板支架 Right support	1	
22	203300220517	散热器右支架 Right support	1	
23	203300110121	水箱上挡风海绵 Wind sponge	1	
24	203300210201	水箱挡风板 Water tank windshield	2	
25	203300061242	散热器护风圈中冷器总成 Radiator and cooler assy	1	
27	203300130198	盖板左支架 Leftsupport	1	
28	203300110122	水箱下挡风海绵 Wind sponge	1	

图 4-9 冷却系统
Fig. 4-9 Cooling system

Ⓟ CPCD85/100-XRG79

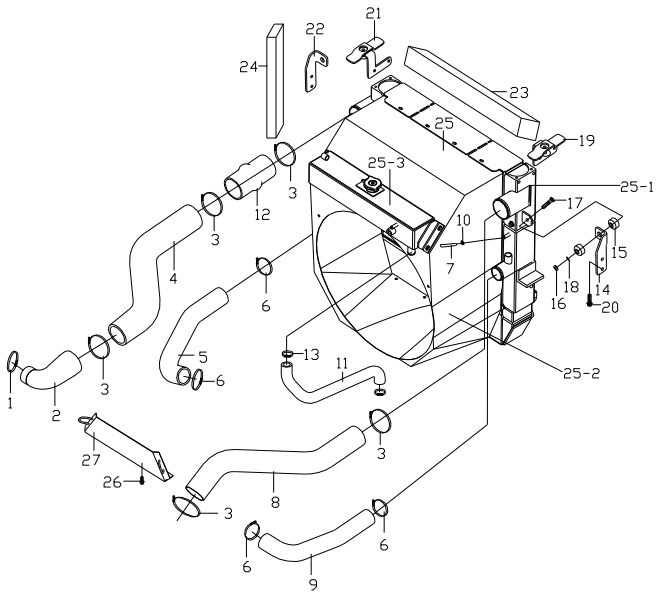

序号 Item	物料码 Part NO.	名称 Description	数量 Qty	备注或适用车型 Remarks or Serial NO.
1	310060010032	T 型抱箍 70 T-clamp70	1	
2	203300090831	变径胶管 Variable diameter hose	1	
3	310060010042	T 型卡箍 92 T-clamp92	5	
4	203200081681	联接管 Connecting pipe	1	
5	203300091146	发动机出水管 Engine outlet pipe	1	
6	209990000602	蜗杆传动式软管环箍 64 Clamp 64	4	
7	203300091140	除气胶管Ⅰφ10×φ18 Hose Ⅰφ10×φ18	1	
8	203200081682	联接管 Connecting pipe	1	
9	203300091152	发动机进水管 Engine inlet pipe	1	
10	209990000835	蜗杆传动式软管环箍 18 Clamp 18	2	
11	203300150210	补水管 Water delivery hose	1	
12	203300090900	连接胶管 Connecting pipe	1	
13	209990000515	双钢丝环箍 38 Clamp 38	2	
14	203300220522	散热器左支架 Leftsupport	1	
15	203300070004	缓冲垫 Cushion	6	

图 4-9 冷却系统
Fig. 4-9 Cooling system

Ⓟ CPCD85/100-XRG79

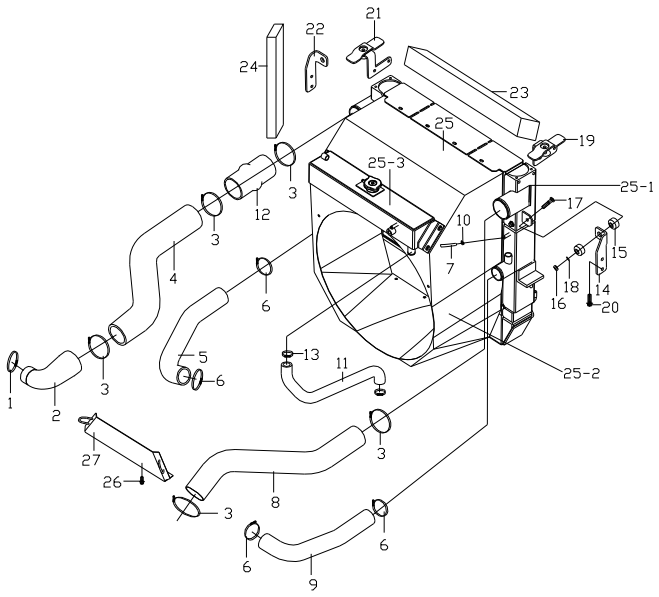

序号 Item	物料码 Part NO.	名称 Description	数量 Qty	备注或适用车型 Remarks or Serial NO.
16	300020150003	螺母 M10 Nut M10	2	
17	300010030017	螺栓 M10×65 Bolt M10 × 65	2	
18	300030040002	垫圈 10 Washer 10	2	
19	203300130198	水箱盖板左支架 Leftsupport	1	
20	300010070005	螺栓 M10×30 Bolt M10 × 30	4	
21	203300130209	水箱盖板右支架 Right support	1	
22	203300220517	散热器右支架 Right support	1	
23	203300050107	水箱上挡风海绵 Wind sponge	1	
24	203300050109	水箱左右挡风海绵 Wind sponge	2	
25	203300061250	散热器护风圈总成 Radiator and cooler	1	
25-1	203300150151	散热器总成 Radiator assy	1	
25-2	203300061237	护风圈总成 Shroud assy	1	
25-3	203300150115	副水箱总成 Auxiliary radiator assy	1	
26	300010070024	螺栓 M8×16 Bolt M8 × 16	2	
27	203300050108	水箱下封板 Water tank plate	1	

图 4-10 冷却系统
Fig. 4-10 Cooling system

Ⓠ CPCD50/60/70-XRW28　　Ⓢ CPCD50/60/70-XRW28B

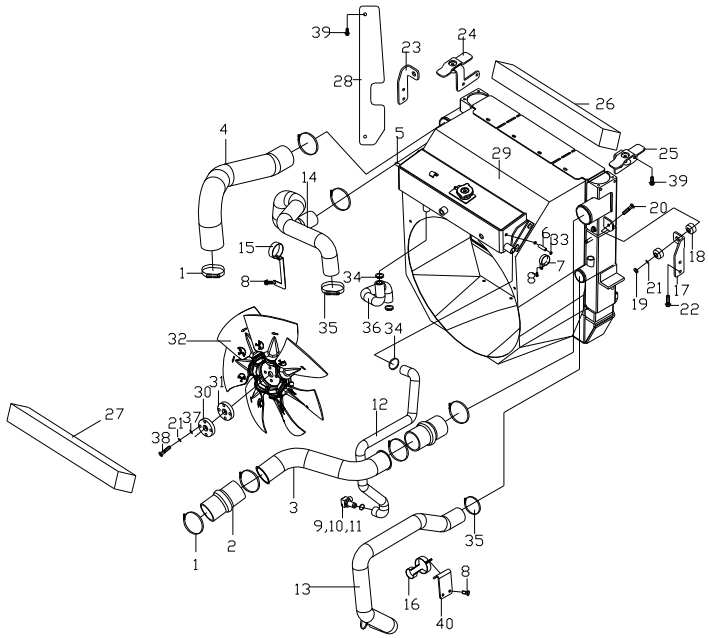

序号 Item	物料码 Part NO.	名称 Description	数量 Qty	备注或适用车型 Remarks or Serial NO.
1	310060010042	T 型卡箍 92 T-clamp92	6	
2	203300090674	中冷器联接胶管 Intercooler connecting hose	2	
3	203300170206	中冷进气钢管 Intercooler inlet hose	1	
4	203300091463	中冷出气硅胶管 Intercooler outlet hose	1	
5	203300091464	除气胶管 Iφ10×φ18 Hose Iφ10×φ18	1	
6	203300091465	除气胶管 IIφ10×φ18 Hose IIφ10×φ18	1	
7	310040010074	管夹 Pipe clamp	2	
8	300010070026	螺栓 M8×25 Bolt M8×25	6	
9	203400010051	接头 Joint	1	
10	203400060006	接头体 Fittings body	1	
11	300030140006	垫圈 20 Washer 20	1	
12	203300091466	发动机补水管 Engine water supply hose	1	
13	203300091467	发动机进水管 Engine inlet hose	1	
14	203300091468	发动机出水管 Engine outlet hose	1	
15	203300220621	水管夹 Hose clamp	1	

图 4-10 冷却系统
Fig. 4-10 Cooling system

Ⓠ CPCD50/60/70-XRW28　　Ⓢ CPCD50/60/70-XRW28B

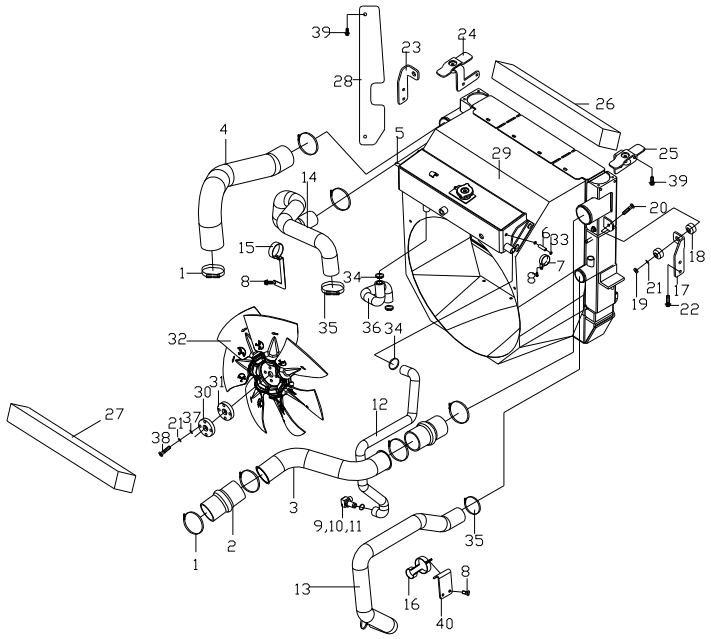

序号 Item	物料码 Part NO.	名称 Description	数量 Qty	备注或适用车型 Remarks or Serial NO.
16	203300220622	水管双联管夹 Hose doplex clamp	1	
17	203300220522	散热器左支架 Radiator left support	1	
18	203300070004	缓冲垫 Cushion	6	
19	300020150003	螺母 M10 Nut M10	2	
20	300010040025	螺栓 M10×80 Bolt M10×80	2	
21	300030040002	垫圈 10 Washer 10	6	
22	300010070005	螺栓 M10×30 Bolt M10×30	4	
23	203300220517	散热器右支架 Radiator right support	1	
24	203300130209	右盖板支架 Right plate support	1	
25	203300130198	盖板左支架 Left plate support	1	
26	203300110121	水箱上挡风海绵 Wind sponge	1	
27	203300110122	水箱下挡风海绵 Wind sponge	1	
28	203300210201	水箱挡风板 Water tank windshield	2	
29	203300140412	散热器护风圈副水箱总成 Radiator and watertank assy	1	
30	203300000007	风扇垫块 Spacer	1	

图 4-10 冷却系统
Fig. 4-10 Cooling system

Ⓠ CPCD50/60/70-XRW28　　Ⓢ CPCD50/60/70-XRW28B

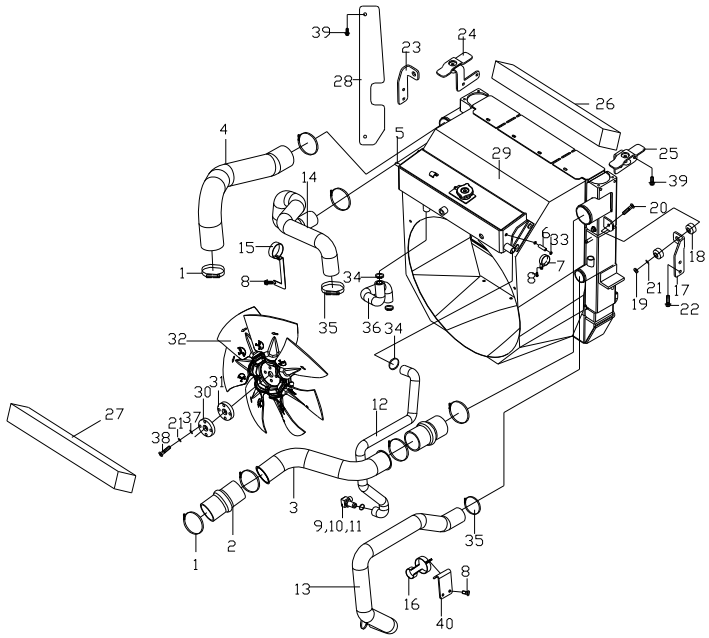

序号 Item	物料码 Part NO.	名称 Description	数量 Qty	备注或适用车型 Remarks or Serial NO.
31	203300040007	风扇垫块 Spacer	1	
32	203300200058	风扇 Fan	1	
33	209990000835	蜗杆传动式软管环箍 18 Clamp 18	4	
34	209990000838	蜗杆传动式软管环箍 38 Clamp 38	4	
35	209990000602	蜗杆传动式软管环箍 64 Clamp 64	4	
36	203300091469	水箱补水管 Water tank pipe	1	
37	300030010001	垫圈 10 Washer 10	4	
38	300010030005	螺栓 M10×120 Bolt M10×120	4	
39	300010070003	螺栓 M10×20 Bolt M10×20	8	
40	203300220623	支架 Support	1	

图 4-11 冷却系统
Fig. 4-11 Cooling system

Ⓡ CPCD85/100-XRW28　　Ⓣ CPCD85/100-XRW28B

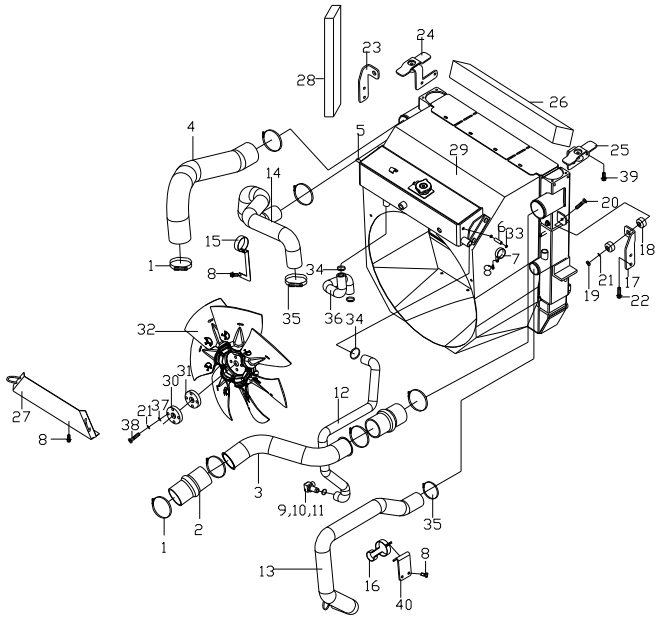

序号 Item	物料码 Part NO.	名称 Description	数量 Qty	备注或适用车型 Remarks or Serial NO.
1	310060010042	T 型卡箍 92 T-clamp92	6	
2	203300090674	中冷器联接胶管 Intercooler connecting hose	2	
3	203300170207	中冷进气钢管 Intercooler inlet hose	1	
4	203300091473	中冷出气硅胶管 Intercooler outlet hose	1	
5	203300091474	除气胶管 Iφ10×φ18 Hose Iφ10×φ18	1	
6	203300091475	除气胶管 Iφ10×φ18 Hose Iφ10×φ18	1	
7	310040010074	管夹 Pipe clamp	2	
8	300010070026	螺栓 M8×25 Bolt M8×25	8	
9	203400010051	接头 Joint	1	
10	203400060006	接头体 Fittings body	1	
11	300030140006	垫圈 20 Washer 20	1	
12	203300091476	发动机补水管 Engine water supply hose	1	
13	203300091477	发动机进水管 Engine inlet hose	1	
14	203300091478	发动机出水管 Engine outlet hose	1	
15	203300220621	水管夹 Hose clamp	1	

图 4-11 冷却系统
Fig. 4-11 Cooling system

Ⓡ CPCD85/100-XRW28　　Ⓣ CPCD85/100-XRW28B

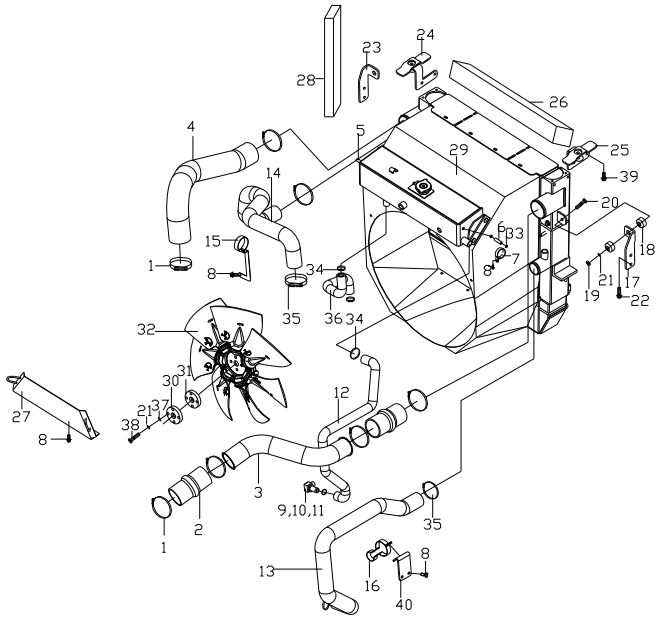

序号 Item	物料码 Part NO.	名称 Description	数量 Qty	备注或适用车型 Remarks or Serial NO.
16	203300220622	水管双联管夹 Hose doplex clamp	1	
17	203300220522	散热器左支架 Radiator left support	1	
18	203300070004	缓冲垫 Cushion	6	
19	300020150003	螺母 M10 Nut M10	2	
20	300010040025	螺栓 M10×80 Bolt M10×80	2	
21	300030040002	垫圈 10 Washer 10	6	
22	300010070005	螺栓 M10×30 Bolt M10×30	4	
23	203300220517	散热器右支架 Radiator right support	1	
24	203300130201	右盖板支架 Right plate support	1	
25	203300130206	盖板左支架 Left plate support	1	
26	203300050107	水箱上挡风海绵 Wind sponge	1	
27	203300050108	水箱下封板 Water tank plate	1	
28	203300050109	水箱左右挡风海绵 Wind sponge	2	
29	203300140414	散热器护风圈副水箱总成 Radiator and watertank assy	1	
30	203300000007	风扇垫块 Spacer	1	

图 4-11 冷却系统
Fig. 4-11 Cooling system

Ⓡ CPCD85/100-XRW28　　Ⓣ CPCD85/100-XRW28B

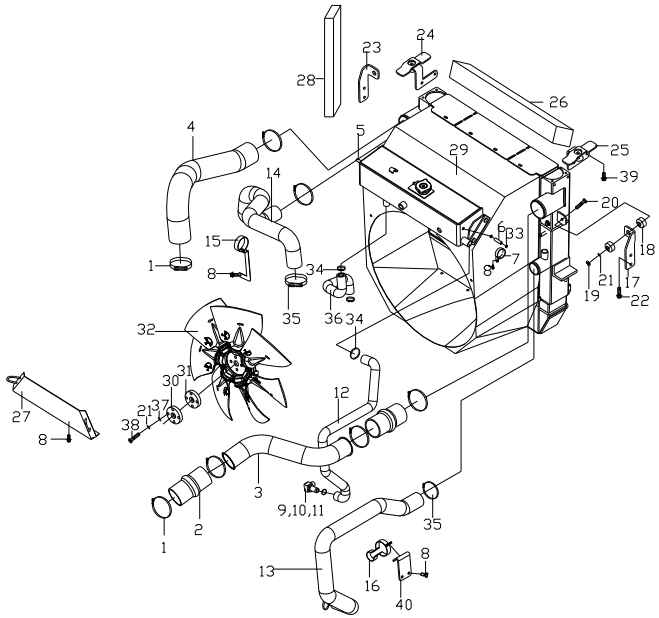

序号 Item	物料码 Part NO.	名称 Description	数量 Qty	备注或适用车型 Remarks or Serial NO.
31	203300040007	风扇垫块 Spacer	1	
32	203300200058	风扇 Fan	1	
33	209990000835	蜗杆传动式软管环箍 18 Clamp 18	4	
34	209990000838	蜗杆传动式软管环箍 38 Clamp 38	4	
35	209990000602	蜗杆传动式软管环箍 64 Clamp 64	4	
36	203300091479	水箱补水管 Water tank pipe	1	
37	300030010001	垫圈 10 Washer 10	4	
38	300010030005	螺栓 M10×120 Bolt M10×120	4	
39	300010070003	螺栓 M10×20 Bolt M10×20	8	
40	203300220625	支架 Support	1	

图 5-1 燃油系统
Fig.5-1 Fuel system

Ⓐ CPCD50/60/70-XRW70 Ⓖ CPCD85/100-XRW70 Ⓚ CPCD50/60/70-XRW70B
Ⓜ CPCD85/100-XRW70B

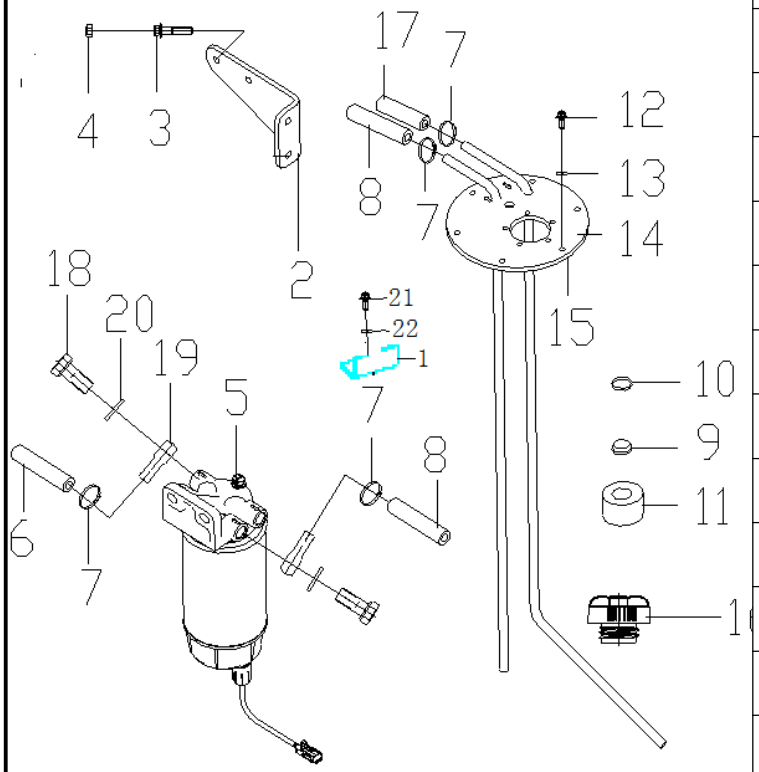

序号 Item	物料码 Part NO.	名称 Description	数量 Qty	备注或适用车型 Remarks or Serial NO.
1	203400190146	油管支架 Tubing bracket	1	
2	203400190151	油水分离器支架 Support	1	Ⓐ Ⓚ
	203400170058	油水分离器座 Support	1	Ⓖ Ⓜ
3	300010070006	螺栓 M10×35 Bolt M10×35	2	
4	300020150003	螺母 M10 Nut M10	2	
5	203400170056	油水分离器 Oil-water separator	1	
6	203400070531	输油胶管（内径Φ10） Rubber hose	1	Ⓐ Ⓚ
	203400070627	输油胶管（内径Φ10） Rubber hose	1	Ⓖ Ⓜ
7	209990000835	蜗杆传动式软管环箍 18 Clamp 18	6	
8	203400070562	输油胶管（内径Φ10） Rubber hose	1	Ⓐ Ⓚ
-	203400070625	输油胶管（内径Φ10） Rubber hose	1	Ⓖ Ⓜ
9	203400040002	螺塞 Pulg	1	
10	300030140007	垫圈 24 Washer 24	1	
11	203400020001	磁铁 Ring magnetic iron	1	
12	300010070020	螺栓 M6×12 Bolt M6×12	6	

图 5-1 燃油系统
Fig.5-1 Fuel system

Ⓐ CPCD50/60/70-XRW70 Ⓖ CPCD85/100-XRW70 Ⓚ CPCD50/60/70-XRW70B
Ⓜ CPCD85/100-XRW70B

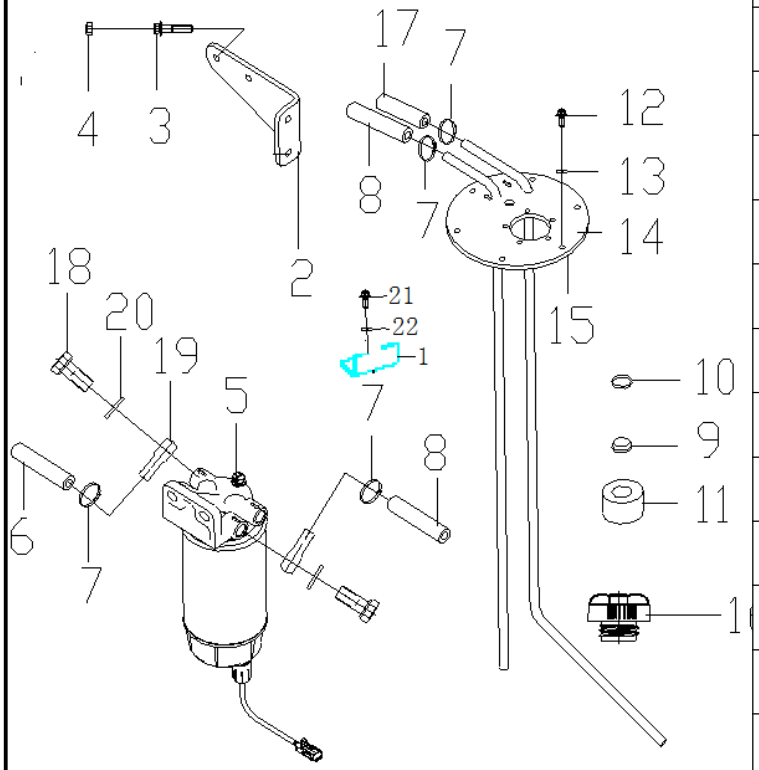

序号 Item	物料码 Part NO.	名称 Description	数量 Qty	备注或适用车型 Remarks or Serial NO.
13	300030140011	垫圈 6 Washer 6	6	
14	203400120028	燃油箱盖 Cover of fuel case	1	Ⓐ Ⓚ
14	203400120031	燃油箱盖 Cover of fuel case	1	Ⓖ Ⓜ
15	207900060005	垫 washer	1	
16	209990010747	燃油箱盖 Cover of fuel case	1	
17	203400070546	输油胶管（内径Φ10） Rubber hose	1	Ⓐ Ⓚ
-	203400070626	输油胶管（内径Φ10） Rubber hose	1	Ⓖ Ⓜ
18	310050080008	管接头螺栓 Bolt	1	
19	310050080019	铰接接头 Hinged joint	1	
20	300030140003	垫圈 14 Washer 14	2	
21	300010070003	螺栓 M10×20 Bolt M10×20	2	
22	300030040002	垫圈 10 Washer 10	2	

图 5-2　燃油系统
Fig.5-2　Fuel system

Ⓑ CPCD50/60/70-XRW14　Ⓛ CPCD50/60/70-XRW14B

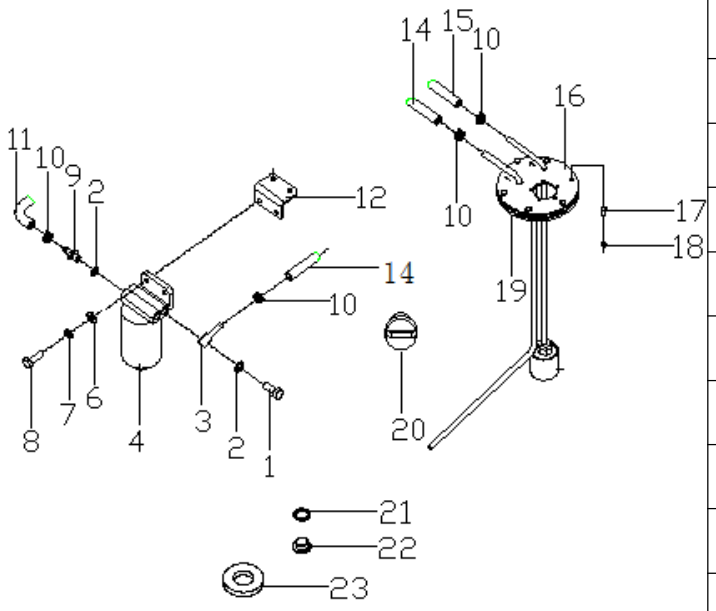

序号 Item	物料码 Part NO.	名称 Description	数量 Qty	备注或适用车型 Remarks or Serial NO.
1	206300110014	空心螺栓 Bolt	1	
2	300030140003	垫圈 14 Washer 14	3	
3	310050070059	吸油接头 Oil absorption joint	1	
4	203400170049	油水分离器 Oil-water separator	1	
6	300030040014	垫圈 8 Washer 8	2	
7	300030010015	垫圈 8 Washer 8	2	
8	300010040178	螺栓 M8×30 Bolt M8×30	2	
9	310050020594	接头 Connector	1	
10	209990000495	双钢丝式环箍 18 Clampe 18	6	
11	203400070375	输油胶管(内径φ10) Rubber hose	1	
12	203400190001	油水分离器支架 Support	1	
14	203400070613	输油胶管(内径φ10) Rubber hose	1	
15	203400070376	输油胶管(内径φ10) Rubber hose	1	
16	203400120028	燃油箱盖 Cover of fuel case	1	
17	300010070020	螺栓 M6×12 Bolt M6×12	6	

图 5-2　燃油系统
Fig.5-2　Fuel system

Ⓑ CPCD50/60/70-XRW14　Ⓛ CPCD50/60/70-XRW14B

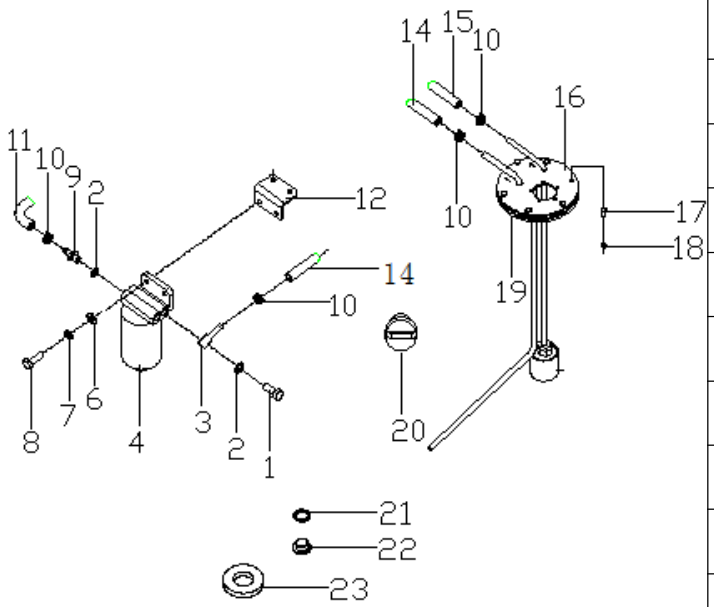

序号 Item	物料码 Part NO.	名称 Description	数量 Qty	备注或适用车型 Remarks or Serial NO.
18	300030140011	垫圈 6 Washer 6	6	
19	207900060005	垫 washer	1	
20	209990010747	燃油箱盖 Cover of fuel case	1	
21	300030140007	垫圈 24 Washer 24	1	
22	203400040002	螺塞 Pulg	1	
23	203400020001	磁铁 Ring magnetic iron	1	

图 5-3 燃油系统 Fig.5-3 Fuel system	Ⓒ CPCD50/60/70-XRG76 Ⓓ CPCD50/60/70-XRG77 Ⓘ CPCD85/100-XRG77 Ⓤ CPCD50/60/70-XRG77-GW

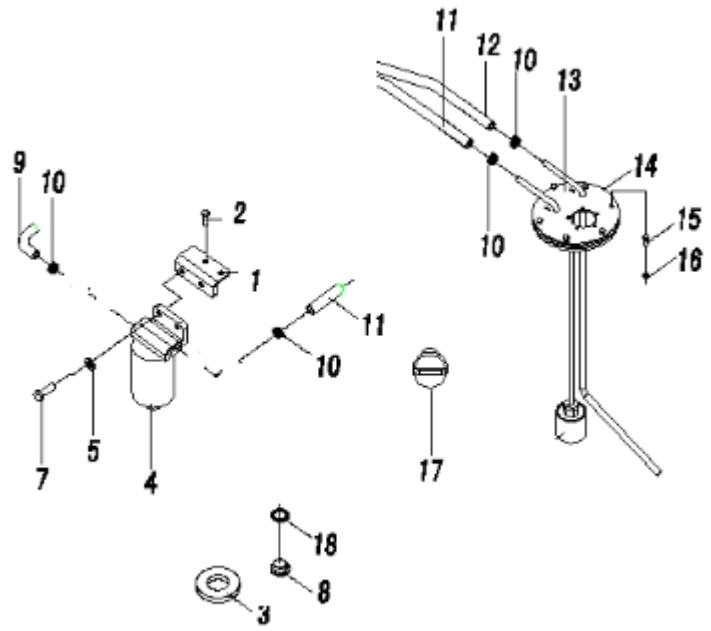

序号 Item	物料码 Part NO.	名称 Description	数量 Qty	备注或适用车型 Remarks or Serial NO.
1	203400190150	油水分离器支架 Bracket	1	Ⓒ Ⓓ Ⓤ
	203400170058	油水分离器座 Bracket	1	Ⓘ
2	300010070024	螺栓 M8×16 Bolt M8×16	2	Ⓘ
3	203400020001	磁铁 Ring magnetic iron	1	
4	203400170067	油水分离器 Oil-water separator	1	
5	300020150003	螺母 M10 Nut M10	2	Ⓒ Ⓓ Ⓤ
	300020150004	螺母 M8 Nut M8	2	Ⓘ
7	300010070006	螺栓 M10×35 Bolt M10×35	2	Ⓒ Ⓓ Ⓤ
	300010070028	螺栓 M8×35 Bolt M8×35	2	Ⓘ
8	300030140007	垫圈 24 Washer 24	1	
9	203400070531	输油胶管(内径φ10) Rubber hose	1	Ⓒ Ⓓ Ⓤ
-	203400070645	输油胶管(内径φ10) Rubber hose	1	Ⓘ
10	209990000835	蜗杆传动式软管环箍 18 Clampe 18	6	Ⓒ Ⓓ Ⓤ
-	209990000836	双钢丝式环箍 20 Clampe 20	6	Ⓘ
11	203400070562	输油胶管(内径φ10) Rubber hose	1	Ⓒ Ⓓ Ⓤ

图 5-3 燃油系统 Fig.5-3 Fuel system	Ⓒ CPCD50/60/70-XRG76 Ⓓ CPCD50/60/70-XRG77 Ⓘ CPCD85/100-XRG77 Ⓤ CPCD50/60/70-XRG77-GW

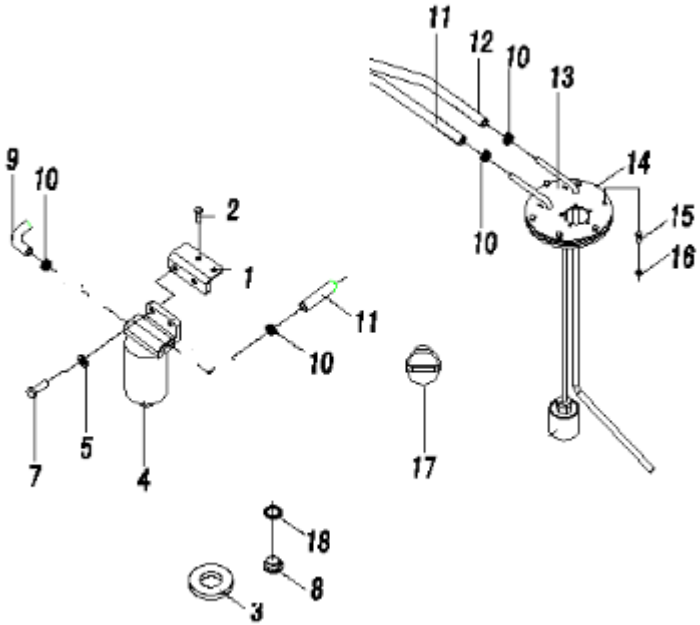

序号 Item	物料码 Part NO.	名称 Description	数量 Qty	备注或适用车型 Remarks or Serial NO.
-	203400070644	输油胶管(内径φ10) Rubber hose	1	Ⓘ
12	203400070546	输油胶管(内径φ10) Rubber hose	1	Ⓒ Ⓓ Ⓤ
-	203400070643	输油胶管(内径φ10) Rubber hose	1	Ⓘ
13	203400120028	燃油箱盖 Cover of fuel case	1	Ⓒ Ⓓ Ⓤ
-	203400120031	燃油箱盖 Cover of fuel case	1	Ⓘ
14	207900060005	垫 Washer	1	
15	300010070020	螺栓 M6×12 Bolt M6×12	6	
16	300030140011	垫圈 6 Washer 6	6	
17	209990010747	燃油箱盖 fuel case	1	
18	203400040002	螺塞 Pulg	1	

图 5-4　燃油系统
Fig.5-4　Fuel system

Ⓔ CPCD50/60/70-XRG78　　Ⓞ CPCD50/60/70-XRG79

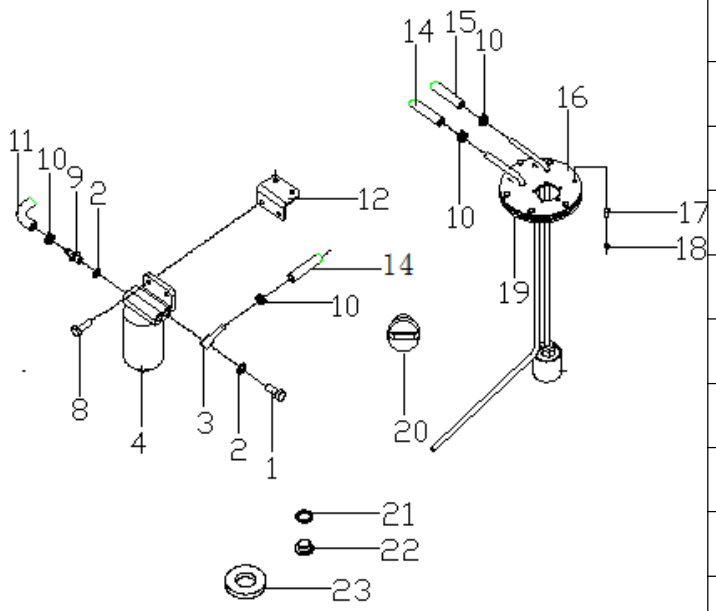

序号 Item	物料码 Part NO.	名称 Description	数量 Qty	备注或适用车型 Remarks or Serial NO.
1	206300110014	空心螺栓 Bolt	1	
2	300030140003	垫圈 14 Washer 14	3	
3	310050070059	吸油接头 Oil absorption joint	1	
4	203400170060	油水分离器 Oil-water separator	1	Ⓔ
	810300000017	油水分离器 Oil-water separator	1	Ⓞ
8	300010070027	螺栓 M8×30 Bolt M8×30	2	Ⓔ
	300010070006	螺栓 M10×35 Bolt M10×35	2	Ⓞ
	300020150003	螺母 M10 Nut M10	2	Ⓞ
9	310050020594	接头 Connector	1	
10	209990000835	蜗杆传动式软管环箍 18 Clamp 18	6	
11	203400070368	输油胶管(内径φ10) Rubber hose	1	
12	203400180108	油水分离器支架 Support	1	Ⓔ
	203400190151	油水分离器支架 Support	1	Ⓞ
14	203400070363	输油胶管(内径φ10) Rubber hose	1	
15	203400070367	输油胶管(内径φ10) Rubber hose	1	

图 5-4　燃油系统
Fig.5-4　Fuel system

Ⓔ CPCD50/60/70-XRG78　　Ⓞ CPCD50/60/70-XRG79

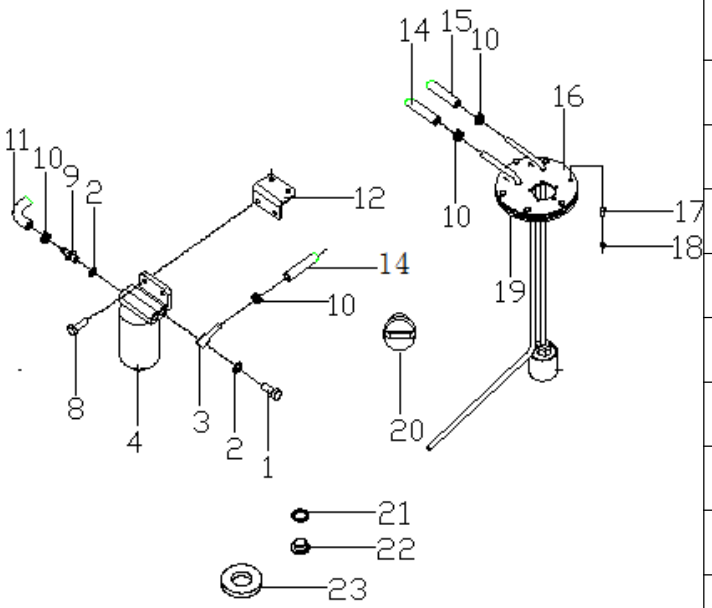

序号 Item	物料码 Part NO.	名称 Description	数量 Qty	备注或适用车型 Remarks or Serial NO.
16	203400120028	燃油箱盖 Cover of fuel case	1	
17	300010070020	螺栓 M6×12 Bolt M6×12	6	
18	300030140011	垫圈 6 Washer 6	6	
19	207900060005	垫 washer	1	
20	209990010747	燃油箱盖 Cover of fuel case	1	
21	300030140007	垫圈 24 Washer 24	1	
22	203400040002	螺塞 Pulg	1	
23	203400020001	磁铁 Ring magnetic iron	1	

图 5-5 燃油系统
Fig. 5-5 Fuel system

Ⓕ CPQYD50/60/70-XRW57

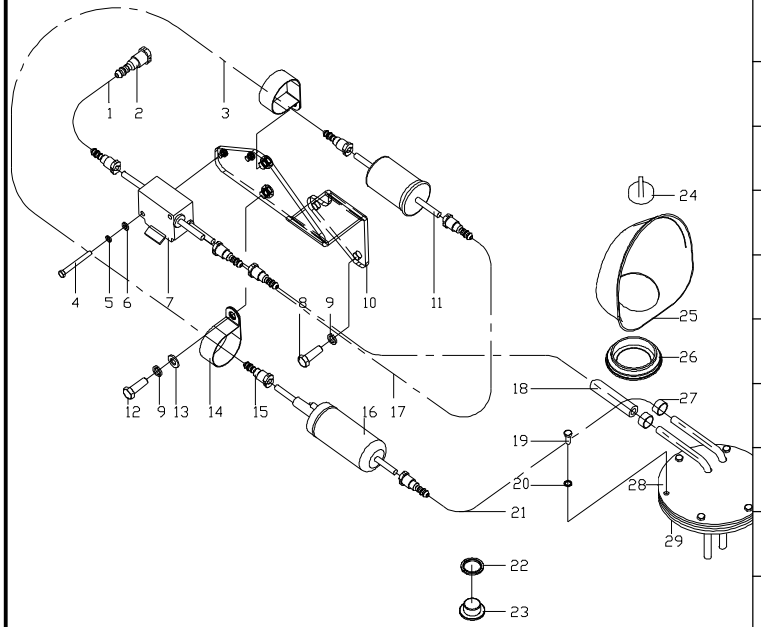

序号 Item	物料码 Code No.	名称 Description	数量 Qty	备注或适用车型 Remarks Or Serial No.
1	203400070418	输油胶管Φ8×Φ16.5 Rubber hose	1	
2	203400010069	油管接头 hose connector	1	
3	203400070417	输油胶管Φ8×Φ16.5 Rubber hose	1	
4	300010040160	螺栓 M6×55 Bolt M6×55	2	
5	300030010014	垫圈6 Washer 6	2	
6	300030040013	垫圈6 Washer 6	2	
7	203600010014	汽油电磁阀 Electromagnetic valve	1	
8	310010020033	螺栓 Bolt	1	
9	300030010001	垫圈10 Washer 10	3	
10	203400160092	支架 Bracket	1	
11	203400170025	汽油滤清器 Petrol filter	1	
12	300010040011	螺栓 M10×30 Bolt M10×30	2	
13	300030040002	垫圈10 Washer 10	2	
14	310040010033	抱箍 Clip	2	
15	203400010068	油管接头 hose connector	7	

图 5-5 燃油系统
Fig. 5-5 Fuel system

Ⓕ CPQYD50/60/70-XRW57

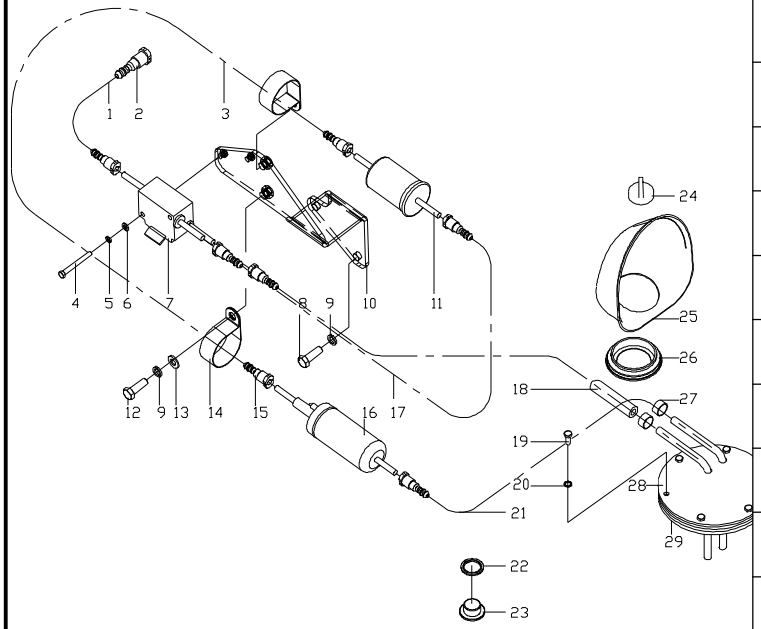

序号 Item	物料码 Code No.	名称 Description	数量 Qty	备注或适用车型 Remarks Or Serial No.
16	206100070126	油泵 Gasoline feed pump	1	
17	203400070419	输油胶管Φ8×Φ16.5 Rubber hose	1	
18	203400070420	输油胶管Φ8×Φ16.5 Rubber hose	1	
19	300010040148	螺栓 M6×16 Bolt M6×16	6	
20	300030140011	垫圈6 Washer 6	6	
21	203400070421	输油胶管Φ8×Φ16.5 Rubber hose	1	
22	300030140007	垫圈24 Washer 24	1	
23	203400040002	螺塞 Plug	1	
24	209990010747	燃油箱盖 Fuel tank lock	1	
25	203400100008	燃油盖罩 Fuel cap	1	
26	203400150004	橡胶圈 Rubber ring	1	
27	209990000835	蜗杆传动式软管环箍18 Clamp 18	6	
28	203400110109	燃油箱盖组件 Cover of fuel case	1	
29	207900060005	垫 Pad	1	

图 5-6 燃油系统
Fig.5-6 Fuel system

Ⓗ CPCD85/100-XRW14 Ⓝ CPCD85/100-XRW14B

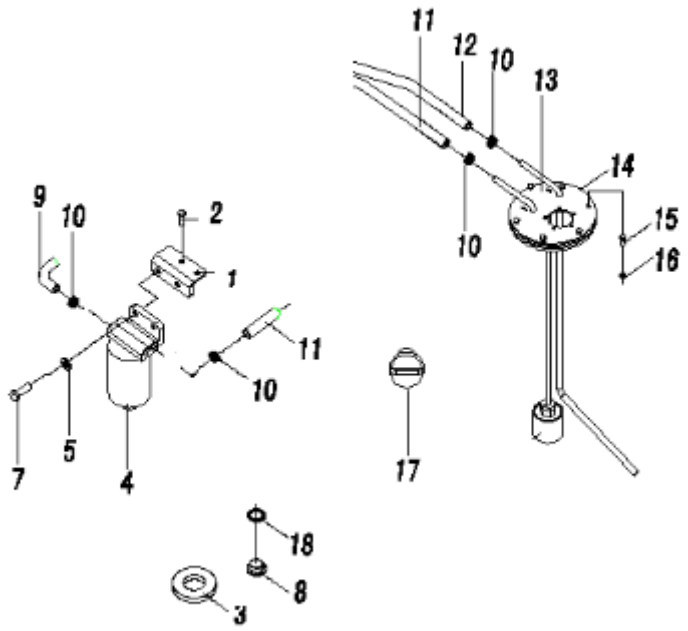

序号 Item	物料码 Part NO.	名称 Description	数量 Qty	备注或适用车型 Remarks or Serial NO.
1	203400170058	油水分离器座 Bracket	1	
2	300010070024	螺栓 M8×16 Bolt M8×16	2	
3	203400020001	磁铁 Ring magnetic iron	1	
4	203400170049	油水分离器 Oil-water separator	1	
5	300020150004	螺母 M8 Nut M8	2	
7	300010070028	螺栓 M8×35 Bolt M8×35	2	
8	300030140007	垫圈 24 Washer 24	1	
9	203400070619	输油胶管(内径φ10) Rubber hose	1	
10	209990000836	双钢丝式环箍 20 Clampe 20	6	
11	203400070620	输油胶管(内径φ10) Rubber hose	1	
12	203400070624	输油胶管(内径φ10) Rubber hose	1	
13	203400120031	燃油箱盖 Cover of fuel case	1	
14	207900060005	垫 Washer	1	
15	300010070020	螺栓 M6×12 Bolt M6×12	6	
16	300030140011	垫圈 6 Washer 6	6	

图 5-6 燃油系统 Fig.5-6 Fuel system	Ⓗ CPCD85/100-XRW14 Ⓝ CPCD85/100-XRW14B

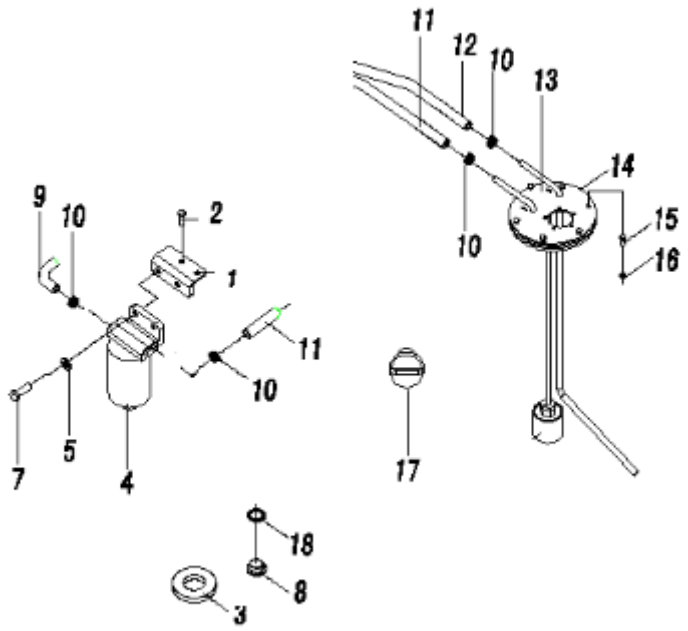

序号 Item	物料码 Part NO.	名称 Description	数量 Qty	备注或适用车型 Remarks or Serial NO.
17	209990010747	燃油箱盖 fuel case	1	
18	203400040002	螺塞 Pulg	1	

图 5-7 燃油系统
Fig.5-7 Fuel system

Ⓙ CPCD85/100-XRG78　　Ⓟ CPCD85/100-XRG79

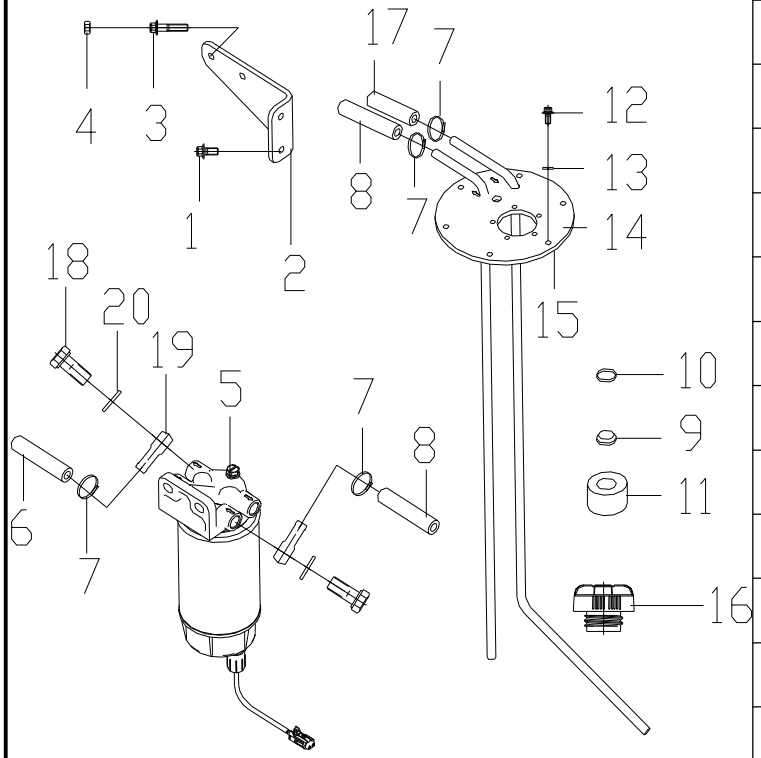

序号 Item	物料码 Part NO.	名称 Description	数量 Qty	备注或适用车型 Remarks or Serial NO.
1	300010070024	螺栓 M8×16 Bolt M8×16	2	
2	203400170058	油水分离器座 Support	1	
3	300010070028	螺栓 M8×35 Bolt M8×35	2	
4	300020150004	螺母 M8 Nut M8	2	
5	203400170060	油水分离器 Oil-water separator	1	Ⓙ
	810300000017	油水分离器 Oil-water separator	1	Ⓟ
6	203400070646	输油胶管（内径Φ10） Rubber hose	1	Ⓙ
	203400070619	输油胶管（内径Φ10） Rubber hose	1	Ⓟ
7	209990000836	蜗杆传动式软管环箍 20 Clamp 20	6	
8	203400070647	输油胶管（内径Φ10） Rubber hose	1	Ⓙ
	203400070620	输油胶管（内径Φ10） Rubber hose	1	Ⓟ
9	203400040002	螺塞 Pulg	1	
10	300030140007	垫圈 24 Washer 24	1	
11	203400020001	磁铁 Ring magnetic iron	1	
12	300010070020	螺栓 M6×12 Bolt M6×12	6	

图 5-7 燃油系统
Fig.5-7 Fuel system

Ⓙ CPCD85/100-XRG78　　Ⓟ CPCD85/100-XRG79

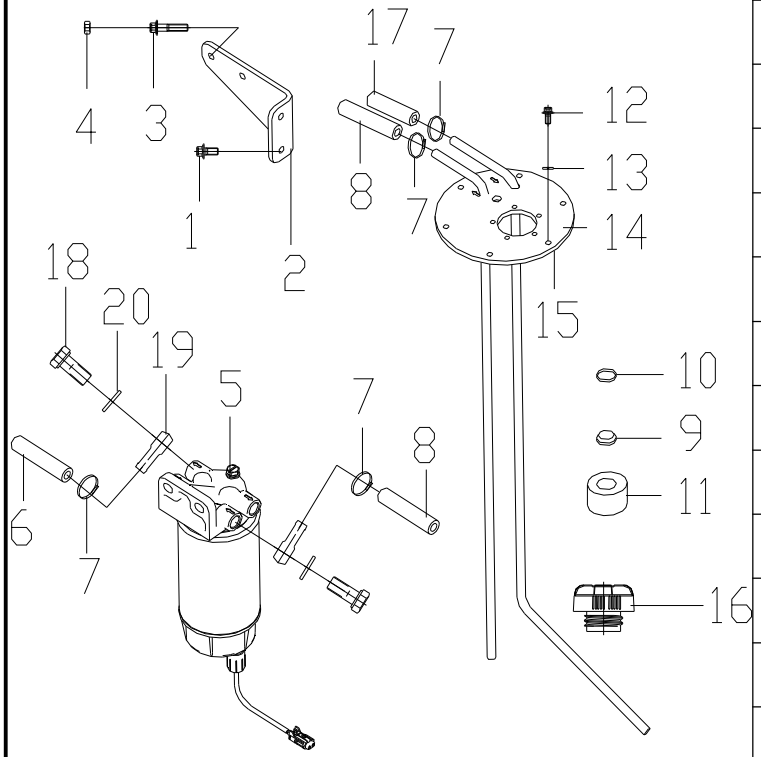

序号 Item	物料码 Part NO.	名称 Description	数量 Qty	备注或适用车型 Remarks or Serial NO.
13	300030140011	垫圈 6 Washer 6	6	
14	203400120031	燃油箱盖 Cover of fuel case	1	
15	207900060005	垫 washer	1	
16	209990010747	燃油箱盖 Cover of fuel case	1	Ⓙ
	203400090007	燃油箱盖 Cover of fuel case	1	Ⓟ
17	203400070648	输油胶管（内径Φ10） Rubber hose	1	Ⓙ
	203400070624	输油胶管（内径Φ10） Rubber hose	1	Ⓟ
18	310010070017	空心螺栓 Bolt	2	Ⓙ
19	310050080025	铰接接头 Hinged joint	2	Ⓙ
20	300030140004	垫圈 16 Washer 16	4	Ⓙ

图 5-8　燃油系统
Fig. 5-8　Fuel system

Ⓠ CPCD50/60/70-XRW28　Ⓡ CPCD85/100-XRW28　Ⓢ CPCD50/60/70-XRW28B
Ⓣ CPCD85/100-XRW28B

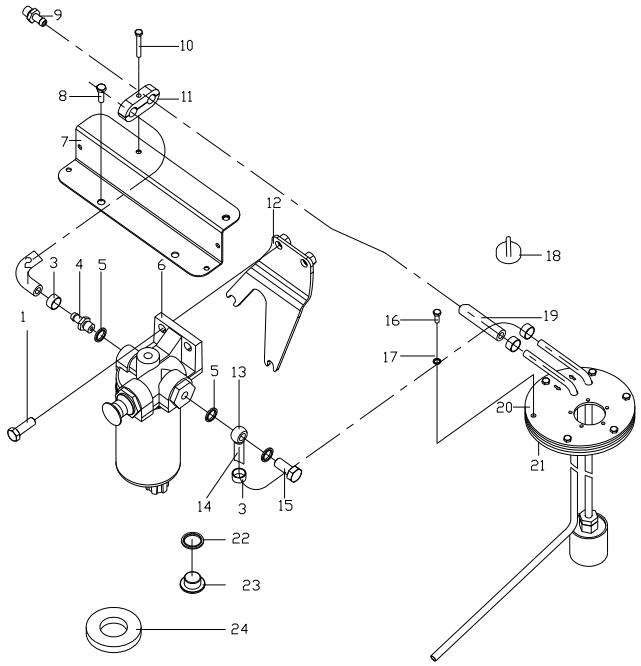

序号 Item	物料码 Code No.	名称 Description	数量 Qty	备注或适用车型 Remarks Or Serial No.
1	300010070009	螺栓 M12×30 Bolt M12×30	2	
2	203400070396	输油胶管（内径φ8） Rubber hose	1	
3	209990000835	双钢丝环箍18 Clamp 18	6	
4	203400010050	接头 Connector	1	
5	300030140002	垫圈12 Washer 12	2	
6	203400170009	油水分离器 Oil-water separator	1	
7	203400160086	支架 Bracket	1	
8	300010070003	螺栓 M10×20 Bolt M10×20	2	
9	203400010044	发动机回油接头 Connector	1	
10	300010070022	螺栓 M6×35 Bolt M6×35	1	
11	310040020045	双联管夹 Twin Tube Clamp	1	
12	203400160206	油水分离器支架 Oil-water separate support	1	
13	203400010060	吸油接头 Connector	1	
14	203400070727	输油胶管（内径φ10） Rubber hose	1	Ⓠ Ⓢ
	203400070729	输油胶管（内径φ10） Rubber hose	1	Ⓡ Ⓣ

图 5-8　燃油系统

Fig. 5-8　Fuel system

Ⓠ CPCD50/60/70-XRW28　Ⓡ CPCD85/100-XRW28　Ⓢ CPCD50/60/70-XRW28B
Ⓣ CPCD85/100-XRW28B

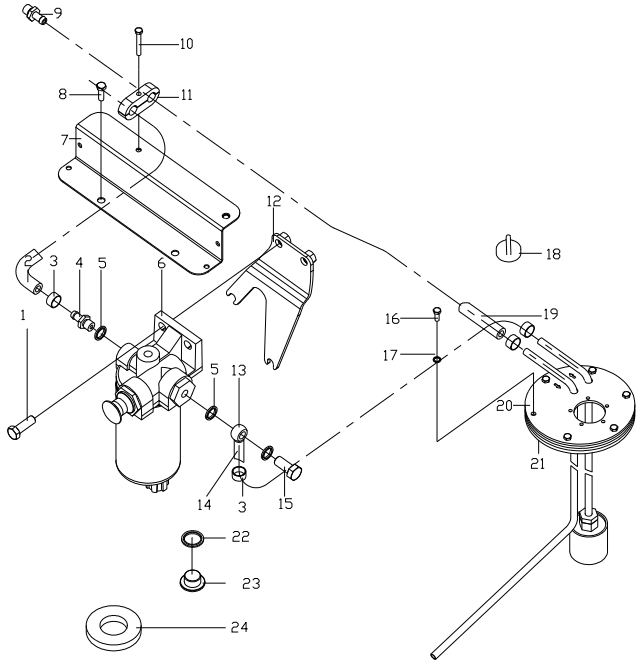

序号 Item	物料码 Code No.	名称 Description	数量 Qty	备注或适用车型 Remarks Or Serial No.
15	310010080001	管接头螺栓 Bolt	1	
16	300010070020	螺栓 M6×12 Bolt M6×12	6	
17	300030140011	垫圈 6 Washer 6	6	
18	209990010747	燃油箱盖 Cover of fuel case	1	
19	203400070726	输油胶管（内径φ10） Rubber hose	1	Ⓠ Ⓢ
	203400070728	输油胶管（内径φ10） Rubber hose	1	Ⓡ Ⓣ
20	203400120028	燃油箱盖 Cover of fuel case	1	Ⓠ Ⓢ
	203400120031	燃油箱盖 Cover of fuel case	1	Ⓡ Ⓣ
21	207900060005	垫 Pad	1	
22	300030140007	垫圈 24 Washer 24	1	
23	203400040002	螺塞 Screw	1	
24	203400020001	磁铁 Magnet	1	

图 6-1 发动机安装
Fig.6-1Engine mount

Ⓐ CPCD50/60/70-XRW70 Ⓒ CPCD50/60/70-XRG76 Ⓖ CPCD85/100-XRW70
Ⓚ CPCD50/60/70-XRW70B Ⓜ CPCD85/100-XRW70B

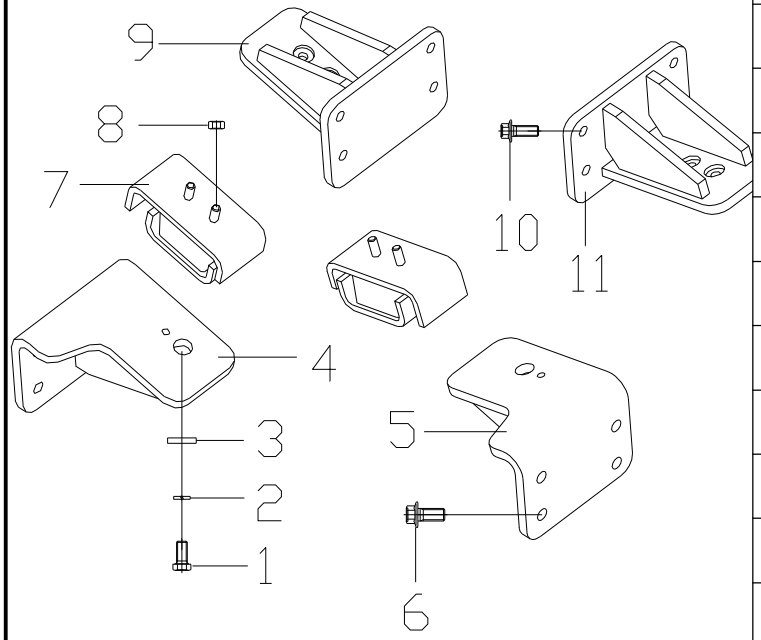

序号 Item	物料码 Part NO.	名称 Description	数量 Qty	备注或适用车型 Remarks or Serial NO.
1	300010060027	螺栓 M12×1.25×30 Bolt M12×1.25×30	2	
2	300030010002	垫圈 12 Washer 12	2	
3	203010010141	垫片 Shim	2	
4	203500040996	发动机左支座 Engine left mount	1	Ⓐ Ⓚ
	203500041032	发动机左支座 Engine left mount	1	Ⓒ
	203500041002	发动机左支座 Engine left mount	1	Ⓖ Ⓜ
5	203500040976	发动机右支座 Engine right mount	1	Ⓐ Ⓚ
	203500041015	发动机右支座 Engine right mount	1	Ⓒ
	203500040982	发动机右支座 Engine right mount	1	Ⓖ Ⓜ
6	300010070011	螺栓 M14×30 Bolt M14 ×30	8	
7	203500020014	缓冲垫 Rubber shim	2	
8	300020270002	螺母 M10×1.25 Bolt M10×1.25	4	
9	203500041022	发动机左支架 Engine left bracket	1	Ⓐ Ⓚ
	203500041023	发动机左支架 Engine left bracket	1	Ⓒ
	203500040988	发动机左支架 Engine left bracket	1	Ⓖ Ⓜ

图 6-1 发动机安装
Fig.6-1Engine mount

Ⓐ CPCD50/60/70-XRW70 Ⓒ CPCD50/60/70-XRG76 Ⓖ CPCD85/100-XRW70
Ⓚ CPCD50/60/70-XRW70B Ⓜ CPCD85/100-XRW70B

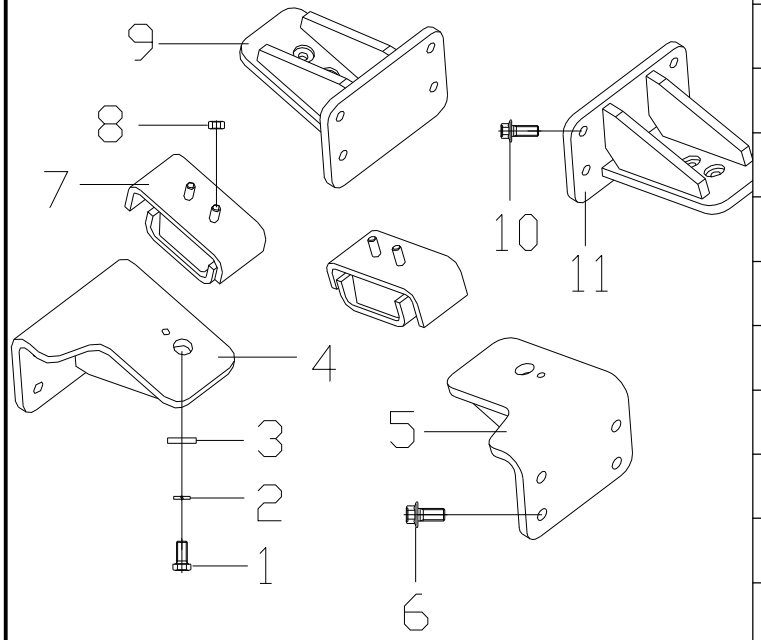

序号 Item	物料码 Part NO.	名称 Description	数量 Qty	备注或适用车型 Remarks or Serial NO.
10	300010070009	螺栓 M12×30 Bolt M12×30	6	
11	203500041007	发动机右支架 Engine right bracket	1	Ⓐ Ⓚ
	203500041008	发动机右支架 Engine right bracket	1	Ⓒ
	203500040968	发动机右支架 Engine right bracket	1	Ⓖ Ⓜ

图 6-2 发动机安装
Fig.6-2Engine mount

Ⓑ CPCD50/60/70-XRW14 Ⓗ CPCD85/100-XRW14 Ⓛ CPCD50/60/70-XRW14B
Ⓝ CPCD85/100-XRW14B

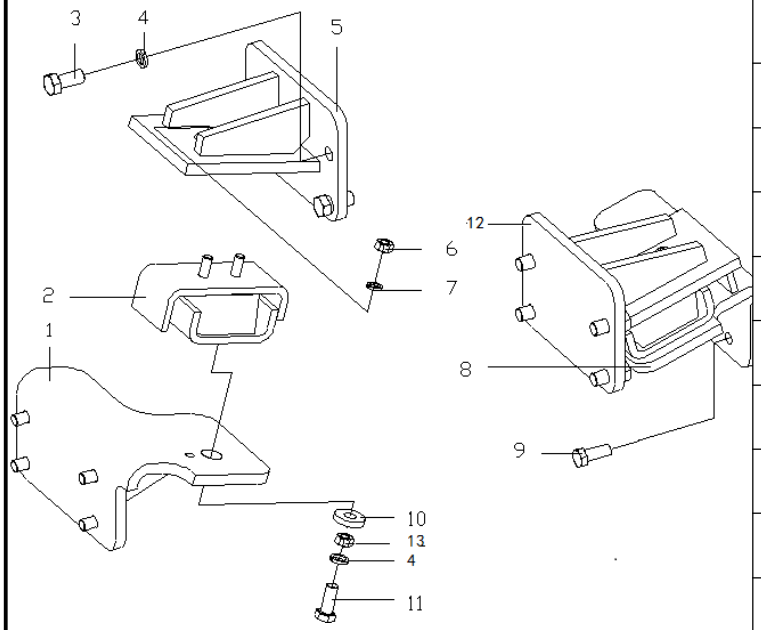

序号 Item	物料码 Part NO.	名称 Description	数量 Qty	备注或适用车型 Remarks or Serial NO.
1	203500040011	发动机左支座 Engine left mount bracket	1	Ⓑ Ⓛ
-	203500040010	发动机左支座 Engine left mount bracket	1	Ⓗ Ⓝ
2	203500020051	缓冲垫 Rubber shim	2	
3	300010060009	螺栓 M10×1.25×30 Bolt M10×1.25×30	8	
4	300030010002	垫圈 10 Washer 10	12	
5	203500040985	发动机左支架 Engine bracket	1	
6	300020020005	螺母 M12×1.25 Bolt M12×1.25	2	
7	300030010002	垫圈 12 Washer 12	2	
8	203500040012	发动机右支座 Engine right mount bracket	1	Ⓑ Ⓛ
-	203500040009	发动机右支座 Engine right mount bracket	1	Ⓗ Ⓝ
9	300010070011	螺栓 M14×30 Bolt M14×30	8	
10	300030040002	垫圈 10 Washer 10	4	
11	300010040013	螺栓 M10×35 Bolt M12×35	4	
12	203500040965	发动机右支架 Engine bracket	1	
13	300020010006	螺母 M10 Nut M10	4	

图 6-3 发动机安装
Fig.6-3Engine mount

Ⓓ CPCD50/60/70-XRG77 Ⓔ CPCD50/60/70-XRG78 Ⓘ CPCD85/100-XRG77
Ⓙ CPCD85/100-XRG78 Ⓤ CPCD50/60/70-XRG77-GW

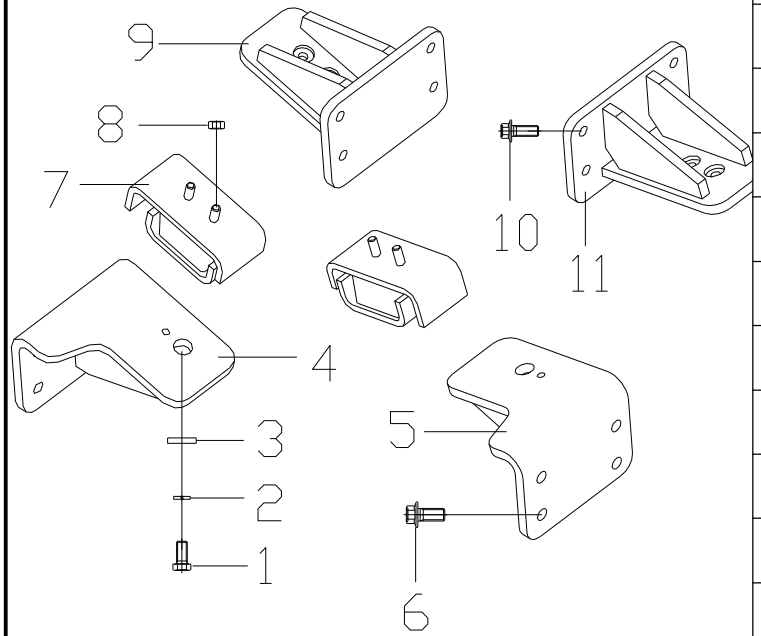

序号 Item	物料码 Part NO.	名称 Description	数量 Qty	备注或适用车型 Remarks or Serial NO.
1	300010060027	螺栓 M12×1.25×30 Bolt M12×1.25×30	2	
2	300030010002	垫圈 12 Washer 12	2	
3	203010010141	垫片 Shim	2	
4	203500040994	发动机左支座 Engine left mount	1	Ⓓ Ⓤ
	203500041038	发动机左支座 Engine left mount	1	Ⓔ
	203500041001	发动机左支座 Engine left mount	1	Ⓘ
	203500041000	发动机左支座 Engine left mount	1	Ⓙ
5	203500040974	发动机右支座 Engine right mount	1	Ⓓ Ⓤ
	203500041020	发动机右支座 Engine right mount	1	Ⓔ
	203500040980	发动机右支座 Engine right mount	1	Ⓘ
	203500040981	发动机右支座 Engine right mount	1	Ⓙ
6	300010070011	螺栓 M14×30 Bolt M14 ×30	8	
7	203500020014	缓冲垫 Rubber shim	2	
8	300020270002	螺母 M10×1.25 Bolt M10×1.25	4	
9	203500040888	发动机左支架 Engine left bracket	1	Ⓓ Ⓤ

图 6-3 发动机安装
Fig.6-3Engine mount

Ⓓ CPCD50/60/70-XRG77 Ⓔ CPCD50/60/70-XRG78 Ⓘ CPCD85/100-XRG77
Ⓙ CPCD85/100-XRG78 Ⓤ CPCD50/60/70-XRG77-GW

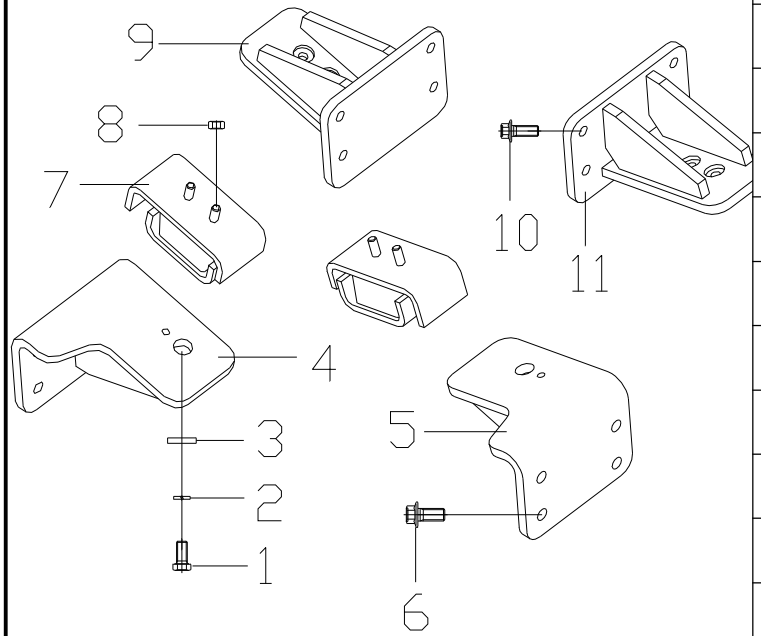

序号 Item	物料码 Part NO.	名称 Description	数量 Qty	备注或适用车型 Remarks or Serial NO.
	203500041028	发动机左支架 Engine left bracket	1	Ⓔ
	203500040662	发动机左支架 Engine left bracket	1	Ⓘ
	203500041026	发动机左支架 Engine left bracket	1	Ⓙ
10	300010070009	螺栓 M12×30 Bolt M12×30	6	Ⓓ Ⓔ Ⓤ
	300010070009	螺栓 M12×30 Bolt M12×30	8	Ⓘ Ⓙ
11	203500040833	发动机右支架 Engine right bracket	1	Ⓓ Ⓤ
	203500041013	发动机右支架 Engine right bracket	1	Ⓔ
	203500040579	发动机右支架 Engine right bracket	1	Ⓘ
	203500041011	发动机右支架 Engine right bracket	1	Ⓙ

图 6-4　发动机安装

Fig. 6-4　Engine mount

Ⓕ CPQYD50/60/70-XRW57

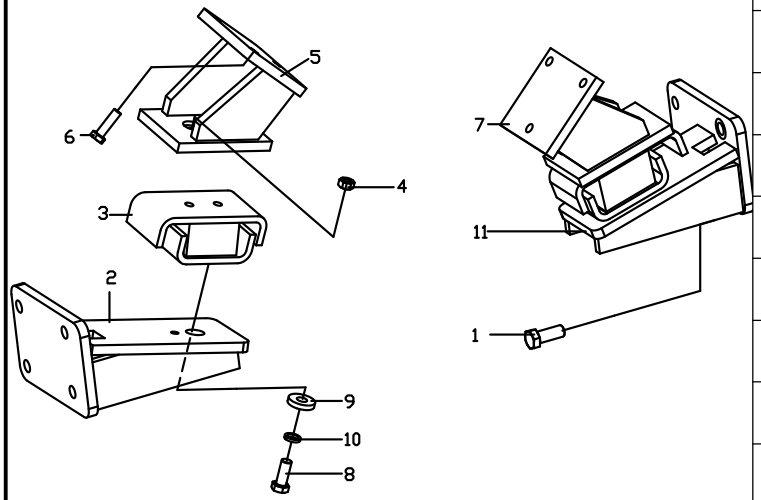

序号 Item	物料码 Code No.	名称 Description	数量 Qty	备注或适用车型 Remarks Or Serial No.
1	300010070011	螺栓 M14×30 Bolt M14×30	8	
2	203500041042	发动机左支座 Engine left mount bracket	1	
3	203500020014	缓冲垫 Cushion	2	
4	300020270002	螺母 M10×1.25 Nut M10×1.25	4	
5	203500040651	发动机左支架 Engine left bracket	1	
6	300010070006	螺栓 M10×35 Bolt M10×35	6	
7	203500040568	发动机右支架 Engine right bracket	1	
8	300010060027	螺栓 M12×1.25×30 Bolt M12×1.25×30	2	
9	203010010141	垫片 Washer	2	
10	300030010002	垫圈 12 Washer 12	2	
11	203500041043	发动机右支座 Engine right mount bracket	1	

图 6-5 发动机安装
Fig.6-5Engine mount

Ⓞ CPCD50/60/70-XRG79　　Ⓟ CPCD85/100-XRG79

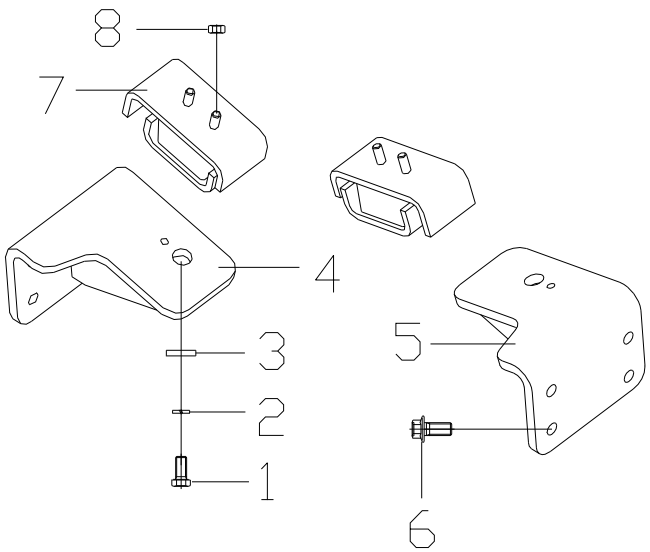

序号 Item	物料码 Part NO.	名称 Description	数量 Qty	备注或适用车型 Remarks or Serial NO.
1	300010060027	螺栓 M12×1.25×30 Bolt M12×1.25×30	2	
2	300030010002	垫圈 12 Washer 12	2	
3	203010010141	垫片 Shim	2	
4	203500040997	发动机左支座 Engine left mount	1	Ⓞ
	203500041000	发动机左支座 Engine left mount	1	Ⓟ
5	203500040977	发动机右支座 Engine right mount	1	Ⓞ
	203500040981	发动机右支座 Engine right mount	1	Ⓟ
6	300010070011	螺栓 M14×30 Bolt M14 ×30	8	
7	203500020014	缓冲垫 Rubber shim	2	Ⓞ
	203500020023	缓冲垫 Rubber shim	2	Ⓟ
8	300020270002	螺母 M10×1.25 Bolt M10×1.25	4	

图 6-6 发动机安装
Fig.6-6Engine mount

Ⓠ CPCD50/60/70-XRW28 Ⓡ CPCD85/100-XRW28 Ⓢ CPCD50/60/70-XRW28B
Ⓣ CPCD85/100-XRW28B

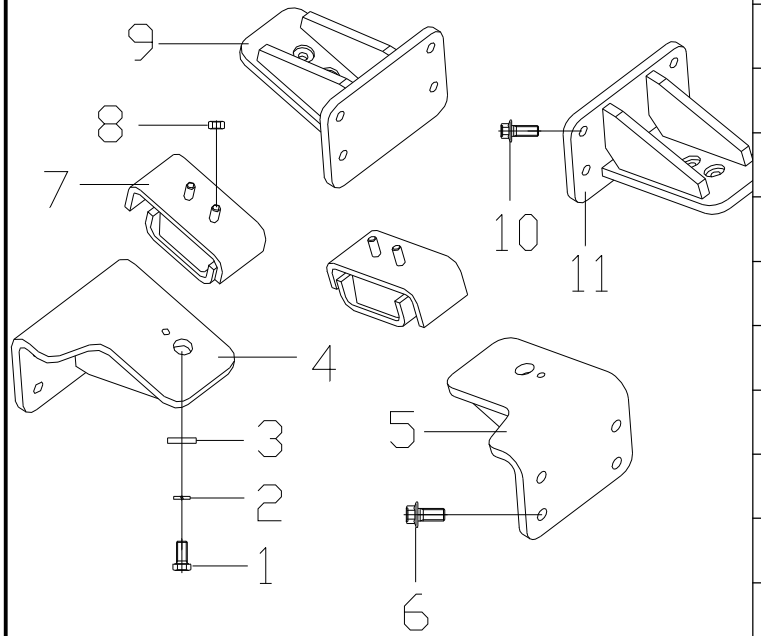

序号 Item	物料码 Part NO.	名称 Description	数量 Qty	备注或适用车型 Remarks or Serial NO.
1	300010060027	螺栓 M12×1.25×30 Bolt M12×1.25×30	2	
2	300030010002	垫圈 12 Washer 12	2	
3	203010010141	垫片 Shim	2	
4	203500041038	发动机左支座 Engine left mount	1	Ⓠ Ⓢ
	203500041165	发动机左支座 Engine left mount	1	Ⓡ Ⓣ
5	203500041020	发动机右支座 Engine right mount	1	Ⓠ Ⓢ
	203500041166	发动机右支座 Engine right mount	1	Ⓡ Ⓣ
6	300010070011	螺栓 M14×30 Bolt M14 ×30	8	
7	203500020014	缓冲垫 Rubber shim	2	
8	300020270001	螺母 M12×1.25 Bolt M12×1.25	4	Ⓠ Ⓢ
	300020270002	螺母 M10×1.25 Bolt M10×1.25	4	Ⓡ Ⓣ
9	203500041161	发动机左支架 Engine left bracket	1	Ⓠ Ⓢ
	203500040346	发动机左支架 Engine left bracket	1	Ⓡ Ⓣ
10	300010070009	螺栓 M12×30 Bolt M12×30	6	
11	203500041162	发动机右支架 Engine right bracket	1	Ⓠ Ⓢ

图 6-6 发动机安装
Fig.6-6Engine mount

Ⓠ CPCD50/60/70-XRW28 Ⓡ CPCD85/100-XRW28 Ⓢ CPCD50/60/70-XRW28B
Ⓣ CPCD85/100-XRW28B

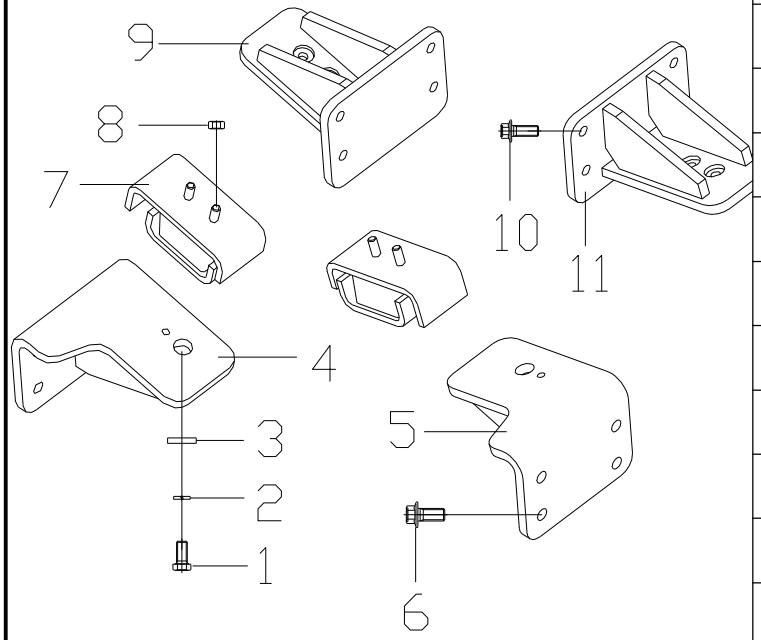

序号 Item	物料码 Part NO.	名称 Description	数量 Qty	备注或适用车型 Remarks or Serial NO.
-	203500040241	发动机右支架 Engine right bracket	1	Ⓡ Ⓣ

图 7-1　燃油管路系统

Fig.7-1　Fuel piping system

Ⓕ CPQYD50/60/70-XRW57

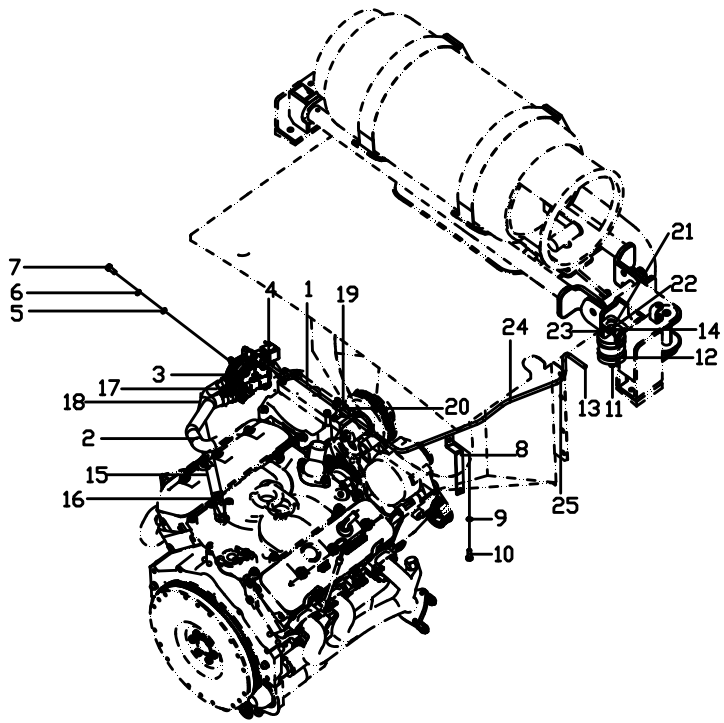

序号 Item	物料码 Code No.	名称 Description	数量 Qty	备注或适用车型 Remarks Or Serial No.
1	203600070065	LPG 管 Ⅰ LPG pipe Ⅰ	1	
2	203600100047	LPG 进气胶管 LPG pipe	1	
3	203600170024	减压器支架 Bracket	1	
4	203600040237	直通管接头 Connector	1	
5	300030040014	垫圈8 Washer 8	6	
6	300030010015	垫圈8 Washer 8	6	
7	300010040177	螺栓 M8X25 Bolt M8X25	6	
8	203600170088	支架 Bracket	1	
9	300020010016	螺母 M8 Nut M8	1	
10	300010040173	螺栓 M8X20 Bolt M8X20	3	
11	310050030186	接头 Connector	1	
12	203600220001	LPG 过滤器 LPG filter	1	
13	203600040029	电磁阀进气接头 Connector ‘	1	
14	203600080031	三通部件 Three-way valve	1	
15	310100030003	放气螺钉 bleed screw	1	

图 7-1　燃油管路系统

Fig.7-1　Fuel piping system

Ⓕ CPQYD50/60/70-XRW57

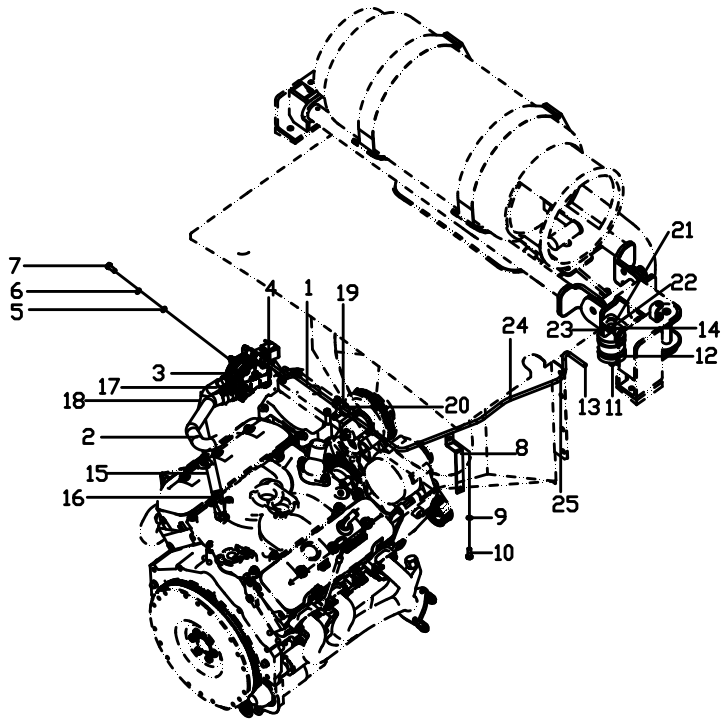

序号 Item	物料码 Code No.	名称 Description	数量 Qty	备注或适用车型 Remarks Or Serial No.
16	203600080048	三通水管接头 Connector	1	
17	209990000508	双钢丝环箍24 Clamp 24	2	
18	203600100048	减压器出水管 Pipe	1	
19	203600050018	管套 Pipe	2	
20	310060020002	抱箍 Clamp	2	
21	203600040206	连接管件 Pipe assy	1	
22	203600050011	螺旋护套 Spiral sheath	1	
23	203600040062	连接管件 Pipe	1	
24	310050020844	直通管接头 Connector	1	
25	203600070054	LPG 管 Ⅱ LPG pipe Ⅱ	1	

图 8-1 储气系统
Fig.8-1 Gas storage system

Ⓕ CPQYD50/60/70-XRW57

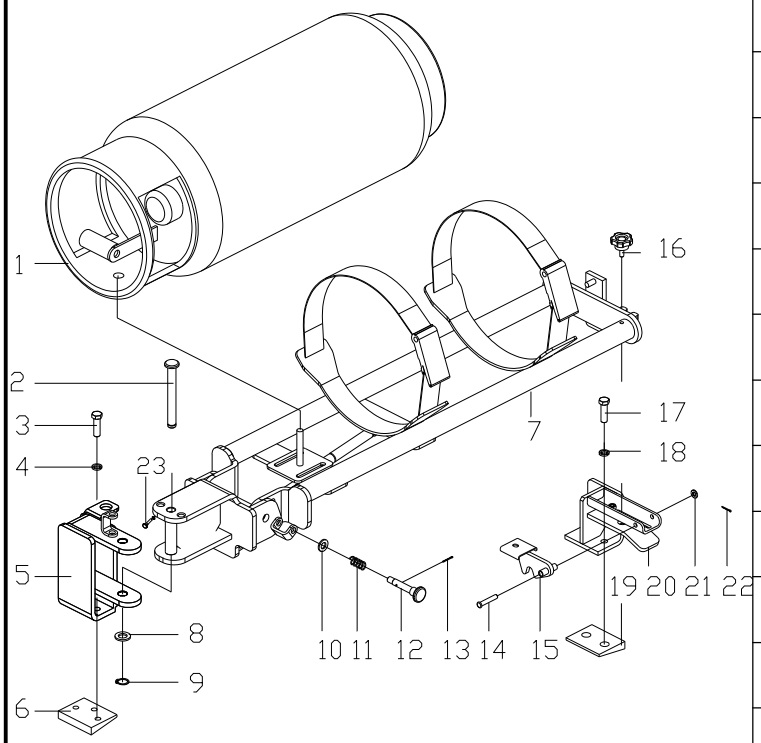

序号 Item	物料码 Code No.	名称 Description	数量 Qty	备注或适用车型 Remarks Or Serial No.
1	203600110001	钢瓶总成 Cylinder assembly	1	
2	310100100003	销轴 Pin roll	1	
3	300010040016	螺栓 M10×40 Bolt M10×40	3	
4	300030010001	垫圈10 Washer 10	3	
5	203600030093	左支座组件 Left support assembly	1	
6	203600130016	左减震垫 Left cushion	1	
7	203600190035	钢瓶支架 Cylinder stents	1	
8	300030040005	垫圈16 Washer	1	
9	300060030008	轴用弹性挡圈-A 型16 External circlip	1	
10	300030040003	垫圈12 Washer 12	2	
11	203600200064	压缩弹簧 Compression spring	2	
12	203600200022	定位销 Locating pin	2	
13	300050010019	销 2×20 Pin 2×20	2	
14	300050040055	销轴 B8×60 Pin roll B8×60	1	
15	203600200259	扣件 Fastening	1	

图 8-1 储气系统
Fig.8-1 Gas storage system

Ⓕ CPQYD50/60/70-XRW57

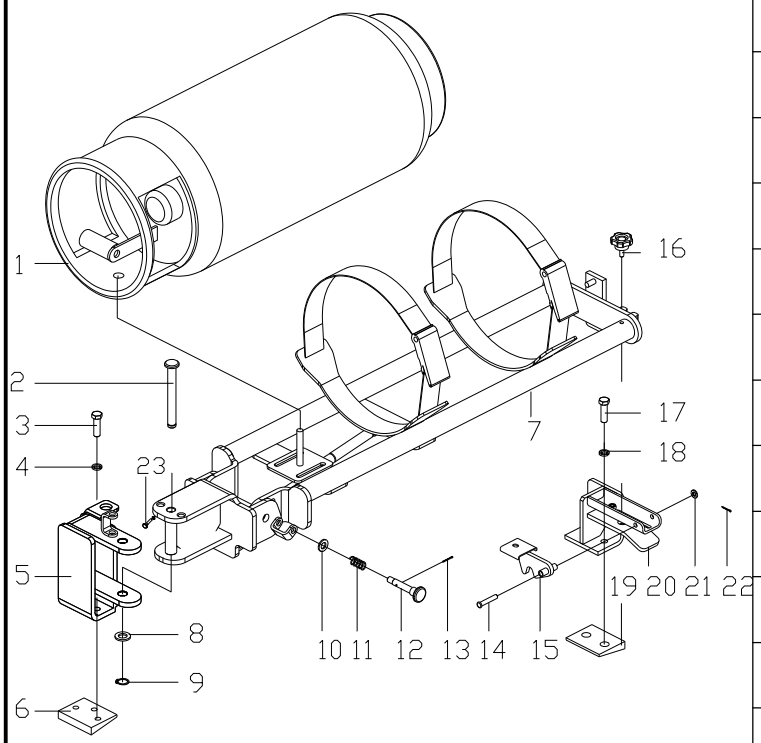

序号 Item	物料码 Code No.	名称 Description	数量 Qty	备注或适用车型 Remarks Or Serial No.
16	204304050001	把手 Handle	1	
17	300010040037	螺栓 M12×40 Bolt M12×40	3	
18	300030010002	垫圈12 Washer	3	
19	203600130017	右减震垫 Right cushion	1	
20	203600030088	右支座组件 Right support assembly	1	
21	300030040014	垫圈 8 Washer 8	1	
22	300050010018	销2×18 Pin 2×18	1	
23	300010040030	螺栓 M12×20 Bolt M12×20	1	

第四部分　车身系统
Part IV　Truck body system

Ⓐ CPCD50/60/70-XRW70　Ⓑ CPCD50/60/70-XRW14　Ⓒ CPCD50/60/70-XRG76　Ⓓ CPCD50/60/70-XRG77　Ⓔ CPCD50/60/70-XRG78
Ⓕ CPQYD50/60/70-XRW57　Ⓖ CPCD85/100-XRW70　Ⓗ CPCD85/100-XRW14　Ⓘ CPCD85/100-XRG77　Ⓙ CPCD85/100-XRG78
Ⓚ CPCD50/60/70-XRW70B　Ⓛ CPCD85/100-XRW70B　Ⓜ CPCD50/60/70-XRW14B　Ⓝ CPCD85/100-XRW14B　Ⓞ CPCD50/60/70-XRG79
Ⓟ CPCD85/100-XRG79　Ⓠ CPCD50/60/70-XRW28　Ⓡ CPCD85/100-XRW28　Ⓢ CPCD50/60/70-XRW28B　Ⓣ CPCD85/100-XRW28B
Ⓤ CPCD50/60/70-XRG77-GW

序号 Item	名称 Description	适用车型 Serial No.	页码 Page
图 1 Fig. 1	平衡重总成 Counter balance assy	全部车型 All models of truck	4-1
图 2 Fig. 2	标示 Nameplate	全部车型 All models of truck	4-3
图 3 Fig. 3	护顶架 Overhead guard	全部车型(除Ⓤ） All models of truck（except Ⓤ）	4-11
图 3-1 Fig. 3-1	护顶架 Overhead guard	Ⓤ	4-12
图 4 Fig. 4	车架及电瓶盒 Frame and Battery box	全部车型 All models of truck	4-13
图 5 Fig. 5	机罩及底板总成 Hood and floor board assy	全部车型(除Ⓤ） All models of truck（except Ⓤ）	4-15
图 5-1 Fig. 5-1	机罩及底板总成 Hood and floor board assy	Ⓤ	4-20
图 6 Fig. 6	仪表架及护罩总成 Instrument rack and cover assy	全部车型 All models of truck	4-25
图 7 Fig. 7	锁扣总成 Lock assy	全部车型 All models of truck	4-27
图 8 Fig. 8	座椅总成 Seat assy	全部车型 All models of truck	4-28

图 1　平衡重总成
Fig.1　Counter balance assy

全部车型
All models of truck

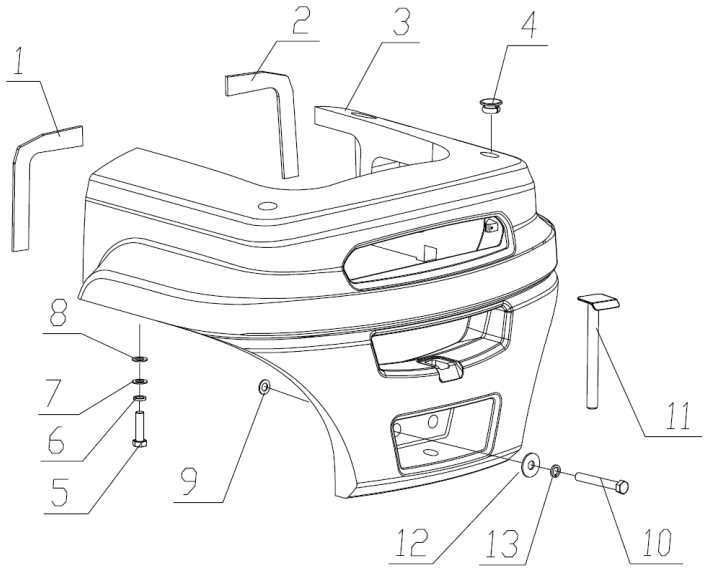

序号 Item	物料码 Code No.	名称 Description	数量 Qty	备注或适用车型 Remarks Or Serial No.
1	319990010398	左密封条 Left airproof	1	
2	319990010357	右密封条 Right airproof	1	
3	200100020492	平衡重 Counter balance	1	5t（除 W57) Except W57
-	200100020490	平衡重 Counter balance	1	6t（除 W57) Except W57
-	200100020491	平衡重 Counter balance	1	7t（除 W57) Except W57
	200100020541	平衡重 Counter balance	1	CPQYD50-XRW57
	200100020540	平衡重 Counter balance	1	CPQYD60-XRW57
	200100020539	平衡重 Counter balance	1	CPQYD70-XRW57
	200100020494	平衡重 Counter balance	1	8.5t
	200100020493	平衡重 Counter balance	1	10t
4	200100070032	塞子 Plug	2	
5	300010030126	螺栓 M30×100 Bolt M30×100	2	5-7t
-	300010030144	螺栓 M36X110 Bolt M36X110	2	8.5-10t
6	300030090005	垫圈 30 Washer 30	2	5-7t
-	300030090006	垫圈 36 Washer 36	2	8.5-10t

图 1　平衡重总成
Fig.1　Counter balance assy

全部车型
All models of truck

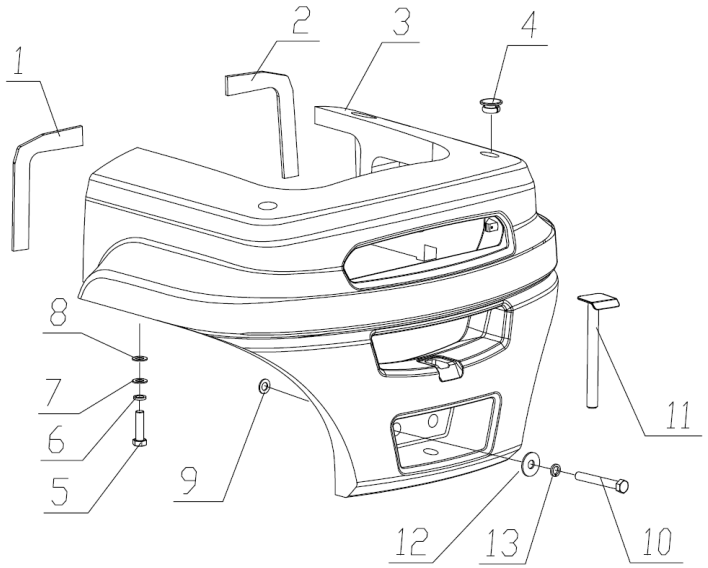

序号 Item	物料码 Code No.	名称 Description	数量 Qty	备注或适用车型 Remarks Or Serial No.
7	200100100003	垫圈 Washer	2	5-7t
-	204100071646	垫圈 Washer	2	8.5-10t
8	200100060397	调整垫片 Adjust shim	2	
9	200100060009	调整垫片 Adjust shim	2	
10	300010030132	螺栓 M30×180 Towing pin M30×180	2	5-7t
-	300010030134	螺栓 M30×216 Towing pin M30×216	2	8.5-10t
11	200100050105	牵引销 Towing pin	1	
12	300030090005	垫圈 30 Washer 30	2	
13	200100100003	垫圈 Washer	2	

图 2　标示 **Fig.2　Nameplate**	全部车型 All models of truck

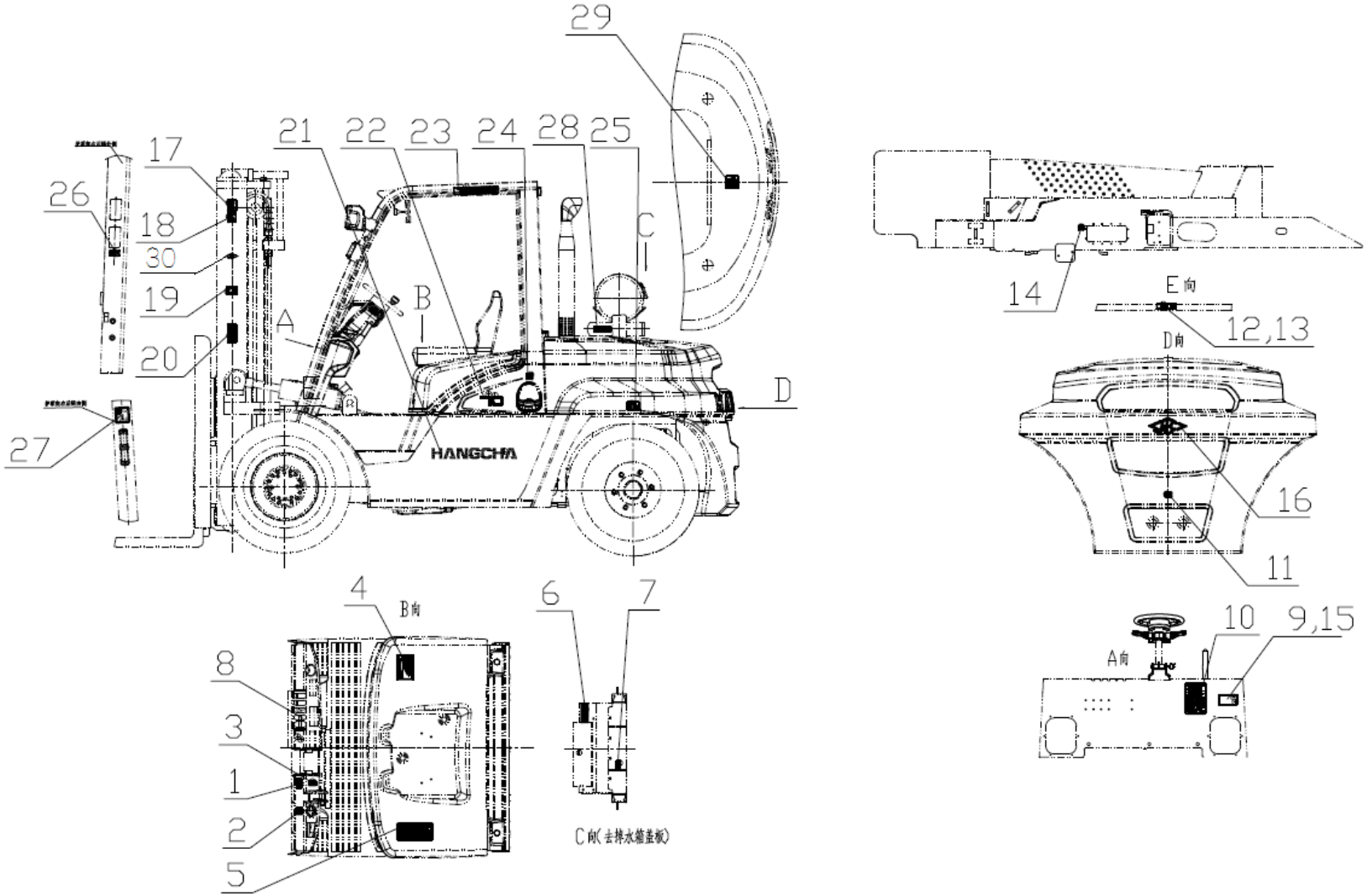

图 2 标示 **Fig.2 Nameplate**	全部车型 All models of truck

	序号 Item	物料码 Code No.	名称 Description	数量 Qty	备注或适用车型 Remarks Or Serial No.
见上图	1	200200110063	操纵标签 1 Operation label 1	1	中文 Chinese
	-	200200110062	操纵标签 1 Operation label1	1	英文 English
	2	200200150094	紧急停用开关标签 Emergency stop label	1	
	3	200200150147	手制动器标签 Parking braking label	1	
	4	200200082063	载荷曲线标牌 Load plate	1	10t 中文 Chinese
		200200082064	载荷曲线标牌 Load plate	1	
		200200082064	载荷曲线标牌 Load plate	1	
		200200082067	载荷曲线标牌 Load plate	1	
	-	200200082068	载荷曲线标牌 Load plate	1	10t 英文 English
		200200082077	载荷曲线标牌 Load plate	1	
		200200082070	载荷曲线标牌 Load plate	1	
		200200082069	载荷曲线标牌 Load plate	1	
	-	200200082079	载荷曲线标牌 Load plate	1	8.5t 中文 Chinese
		200200081810	载荷曲线标牌 Load plate	1	
		200200081811	载荷曲线标牌 Load plate	1	

图 2　标示 **Fig.2　Nameplate**	全部车型 All models of truck

	序号 Item	物料码 Code No.	名称 Description	数量 Qty	备注或适用车型 Remarks Or Serial No.
见上图	-	200200082073	载荷曲线标牌 Load plate	1	8.5t 英文 English
		200200082074	载荷曲线标牌 Load plate	1	
		200200082075	载荷曲线标牌 Load plate	1	
	-	200200082041	载荷曲线标牌 Load plate	1	7t 中文 Chinese
	-	200200082042	载荷曲线标牌 Load plate	1	
	-	200200082043	载荷曲线标牌 Load plate	1	
	-	200200082044	载荷曲线标牌 Load plate	1	
	-	200200082045	载荷曲线标牌 Load plate	1	7t 英文 English
	-	200200082046	载荷曲线标牌 Load plate	1	
	-	200200082047	载荷曲线标牌 Load plate	1	
	-	200200082078	载荷曲线标牌 Load plate	1	
	-	200200082054	载荷曲线标牌 Load plate	1	6t 中文 Chinese
	-	200200082055	载荷曲线标牌 Load plate	1	
	-	200200082056	载荷曲线标牌 Load plate	1	
	-	200200082057	载荷曲线标牌 Load plate	1	

图 2 标示 **Fig.2 Nameplate**	全部车型 All models of truck

	序号 Item	物料码 Code No.	名称 Description	数量 Qty	备注或适用车型 Remarks Or Serial No.
见上图	-	200200082058	载荷曲线标牌 Load plate	1	6t 英文 English
	-	200200082059	载荷曲线标牌 Load plate	1	
	-	200200082060	载荷曲线标牌 Load plate	1	
		200200082061	载荷曲线标牌 Load plate	1	
	-	200200082048	载荷曲线标牌 Load plate	1	5t 中文 Chinese
	-	200200082049	载荷曲线标牌 Load plate	1	
	-	200200082050	载荷曲线标牌 Load plate	1	
	-	200200082051	载荷曲线标牌 Load plate	1	5t 英文 English
	-	200200082052	载荷曲线标牌 Load plate	1	
	-	200200082053	载荷曲线标牌 Load plate	1	
	5	200200100084	警告标签 Dangerous label	1	中文 Chinese
	-	200200100083	警告标签 Dangerous label	1	英文 English
	6	200200100108	切手危险标签 Fan cutting hands label	1	中文 Chinese
	-	200200100110	切手危险标签 Fan cutting hands label	1	英文 English
	7	200200150087	防冻液标签 Antifreeze label	1	中文 Chinese

图 2 标示 **Fig.2 Nameplate**	全部车型 All models of truck

见上图

序号 Item	物料码 Code No.	名称 Description	数量 Qty	备注或适用车型 Remarks Or Serial No.
-	200200150088	防冻液标签 Antifreeze label	1	英文 English
8	200200100144	充压标签 Charge pressure label	1	英文 English 8.5-10t
	200200100145	充压标签 Charge pressure label	1	中文 Chinese 8.5-10t
9	200200062299	产品铭牌 Product nameplate	1	10t
-	200200062300	产品铭牌 Product nameplate	1	8.5t
-	200200062298	产品铭牌 Product nameplate	1	7t
-	200200062296	产品铭牌 Product nameplate	1	6t
-	200200062295	产品铭牌 Product nameplate	1	5t
10	200200150346	润滑系统标签 Lubrication label	1	中文 Chinese
	200200150347	润滑系统标签 Lubrication label	1	英文 English
11	200200150148	栓系点标签 Tie down point label	1	
12	200200100121	危险标签 Dangerous label	1	中文 Chinese
	200200100087	危险标签 Dangerous label	1	全英文 English
13	200200100117	危险标签 Dangerous label	1	中文 Chinese
	200200100128	危险标签 Dangerous label	1	全英文 English

图 2 标示 **Fig.2 Nameplate**	全部车型 All models of truck

	序号 Item	物料码 Code No.	名称 Description	数量 Qty	备注或适用车型 Remarks Or Serial No.
见上图	14	200200120042	液压油标签 Hydraulic oil label	1	
	15	300080060001	铆钉 4×10 Rivet 4×10	4	
	16	200200050006	铸造 HC Casting HC	1	外销 HC
		200200050206	HANGCHA 字样 HANGCHA words	1	内销及外销 HANGCHA
	17	200200110134	起吊标签 Lifting label	2	
	18	200200110135	起吊标签 Lifting label	2	中文 Chinese
	-	200200110269	起吊标签 Lifting label	2	英文 English
	19	200200170014	CE 标签 CE label	2	CE 英文 CE English
	20	200200100161	危险标签 Dangerous label	2	中文 Chinese
	-	200200100261	危险标签 Dangerous label	2	全英文 English
	21	200200050115	字样标签 Script label	2	英文 English
	-	200200160260	字样标签 Script label		中文 Chinese
	22	200200030622	左吨位标签 Ton nameplate	1	10t
	-	200200030623	右吨位标签 Ton nameplate	1	10t
	-	200200030624	左吨位标签 Ton nameplate	1	8.5t

图 2 标示 **Fig.2 Nameplate**	全部车型 All models of truck

	序号 Item	物料码 Code No.	名称 Description	数量 Qty	备注或适用车型 Remarks Or Serial No.
见上图	-	200200030625	右吨位标签 Ton nameplate	1	8.5t
	-	200200030619	左吨位标签 Ton nameplate	1	7t
	-	200200030621	右吨位标签 Ton nameplate	1	7t
	-	200200030616	左吨位标签 Ton nameplate	1	6t
	-	200200030617	右吨位标签 Ton nameplate	1	6t
	-	200200030618	左吨位标签 Ton nameplate	1	5
	-	200200030620	右吨位标签 Ton nameplate	1	5t
	23	200200100049	安全带标签 Safe belt label	1	英文 English
	24	200200120037	汽油标签 Gasoline label	1	汽油及双燃料叉车 Gasoline and CNG
	-	200200120036	柴油标签 Diesel label	1	柴油叉车选用 For diesel fork lift trucks
	-	200200120058	燃油标签 Fuel label	1	3B 发动机选用 For 3B Engine
	25	200200110127	轮胎气压标签 Tyre pressure label	1	中文 5-7t （充气胎选用） Chinese（Inflatable tire
	-	200200110126	轮胎气压标签 Tyre pressure label	1	全英文 5-7t（充气胎选用） English（Inflatable tire choose）
		200200090049	轮胎气压标签 Tyre pressure label	1	中文 8.5-10t （充气胎选用）
		200200090048	轮胎气压标签 Tyre pressure label	1	全英文 8.5-10t（充气胎选用）

图 2 标示 **Fig.2 Nameplate**	全部车型 All models of truck

见上图

序号 Item	物料码 Code No.	名称 Description	数量 Qty	备注或适用车型 Remarks Or Serial No.
26	200200100133	严禁冲水标签 No washing label	1	
27	200200040020	噪音标示 Noise label	1	CE
28	200200100209	钢瓶旋转警告标签 Cylinder rotation warning	1	LPG 车 中文 For LPG Chinese
	200200100208	钢瓶旋转警告标签 Cylinder rotation warning	1	LPG 车 英文 Foe LPG English
29	200200150061	LPG 标签 LPG label	1	LPG 车 中文 For LPG Chinese
	200200150060	LPG 标签 LPG label	1	LPG 车 英文 Foe LPG English
30	200200150348	云智能标签 Cloud Intelligence label	2	云智能模块用 Cloud intelligent module

图 3　护顶架
Fig.3　Overhead guard

全部车型（除Ⓤ）
All models of truck（Except Ⓤ）

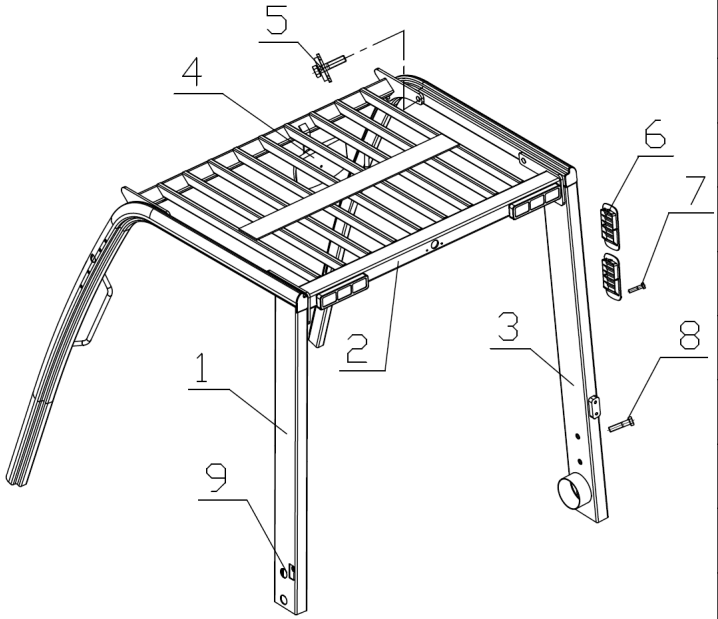

序号 Item	物料码 Code No.	名称 Description	数量 Qty	备注或适用车型 Remarks Or Serial No.
1	208101002357	左支撑腿总成 Left pillar assy	1	-2017.08.20
	208101002682	左支撑腿总成 Left pillar assy	1	2017.08.20-
2	208102000332	顶架 Overhead guard	1	-2017.08.20
	208102000389	顶架 Overhead guard	1	2017.08.20-
3	208101002347	右支撑腿总成 Right pillar assy	1	-2017.08.20
	208101002683	右支撑腿总成 Right pillar assy	1	2017.08.20-
4	208100040005	后视镜 Rear mirror	1	
5	310010080022	螺栓组件 Bolt	8	
6	204000130038	进气窗 Air intake grid	2	
7	300040070032	螺钉 M5×16 Screw M5×16	4	
8	310010080024	螺栓组件 Bolt assy	8	
9	208100050004	橡胶塞 Rubber plug	4	

图 3　护顶架
Fig.3　Overhead guard

Ⓤ CPCD50/60/70-XRG77-GW

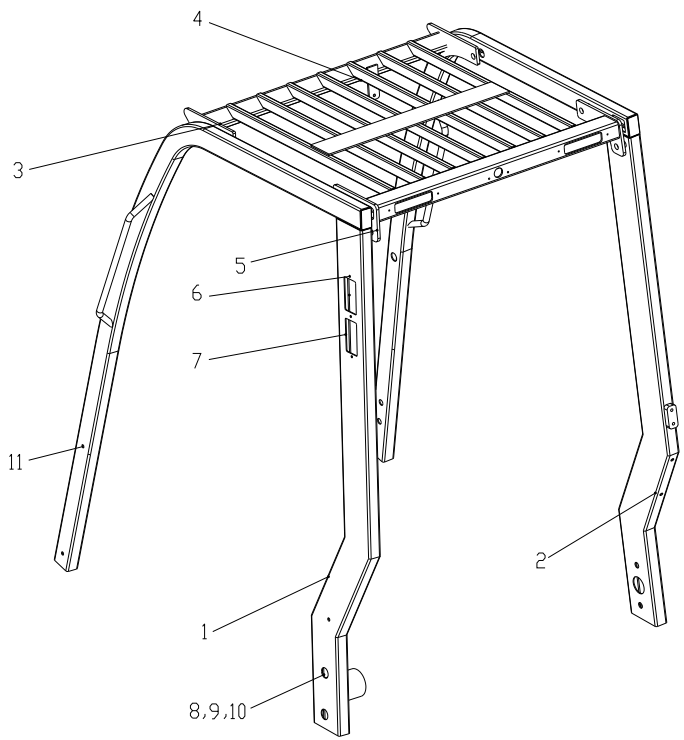

序号 Item	物料码 Code No.	名称 Description	数量 Qty	备注或适用车型 Remarks Or Serial No.
1	208101003167	左支撑腿总成 Left pillar assy	1	
2	208101003168	右支撑腿总成 Right pillar assy	1	
3	208102000462	顶架 Overhead guard	1	
4	208100040005	后视镜 Rear mirror	1	
5	310010080022	螺栓组件 Bolt	8	
6	300040070032	螺钉 M5×16 Screw M5×16	4	
7	204000130038	进气窗 Air intake grid	2	
8	300010060076	螺栓 M16×1.5×50 Bolt M16×1.5×50	4	
9	300030010004	垫圈16 Washer 16	4	
10	300030040005	垫圈16 Washer 16	4	
11	310010080024	螺栓组件 Bolt　assy	4	

图 4　车架及电瓶盒
Fig.4　Frame and Battery box

全部车型
All models of truck

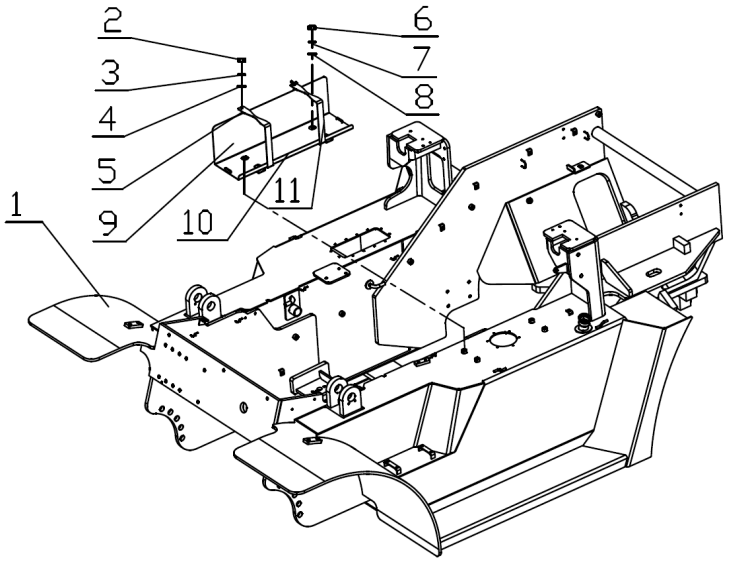

序号 Item	物料码 Code No.	名称 Description	数量 Qty	备注或适用车型 Remarks Or Serial No.
1	204100001290	车架 Truck frame	1	Ⓐ Ⓒ Ⓓ Ⓔ Ⓕ Ⓚ Ⓠ Ⓢ
	204100001301	车架 Truck frame	1	Ⓑ Ⓛ Ⓞ
-	204100001510	车架 Truck frame	1	8.5t
-	204100001502	车架 Truck frame	1	10 t
2	300020010005	螺母 M6 Nut M6	2	除 Except Ⓕ
	300020240001	螺母 M6 Nut M6	2	Ⓕ
3	300030010014	垫圈6 Washer 6	2	
4	300030040013	垫圈6 Washer 6	2	
5	204400040012	拉杆 Pull rod	2	除 Except Ⓕ
-	204400040004	拉杆 Pull rod	2	Ⓕ
6	300010040168	螺栓 M8×15 Bolt M8×15	4	
7	300030010015	垫圈8 Washer 8	4	
8	300030040014	垫圈8 Washer 8	4	
9	310080060024	隔热垫 Pot holder	1	除 Except Ⓕ
-	204400010005	隔热垫 Pot holder	1	Ⓕ

图 4　车架及电瓶盒
Fig.4　Frame and Battery box

全部车型
All models of truck

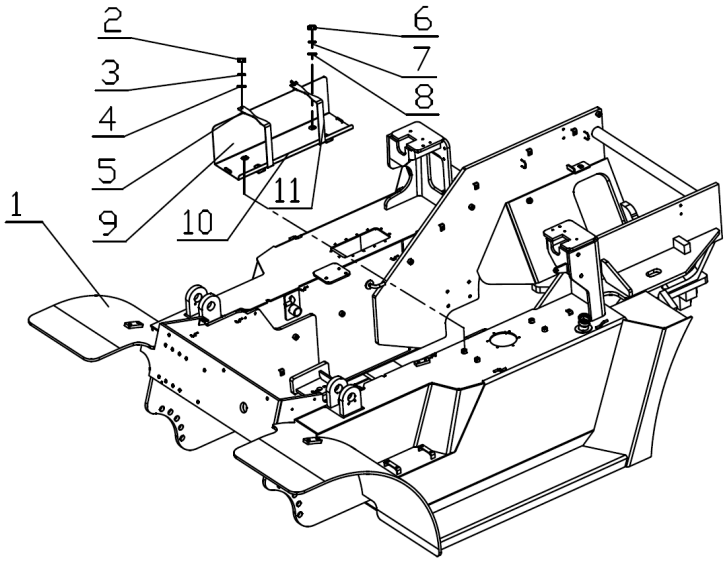

序号 Item	物料码 Code No.	名称 Description	数量 Qty	备注或适用车型 Remarks Or Serial No.
10	204401000181	电瓶盒托架 Battery box bracket	1	除 Except Ⓕ
-	204401000187	电瓶盒托架 Battery box bracket	1	Ⓕ
11	204400030048	压板 Platen	2	除 Except Ⓕ
-	204400030060	角钢 Angle steel	1	Ⓕ

图 5　机罩及底板总成 **Fig.5　Hood and floor board assy**	全部车型（除Ⓤ） All models of truck(except Ⓤ)

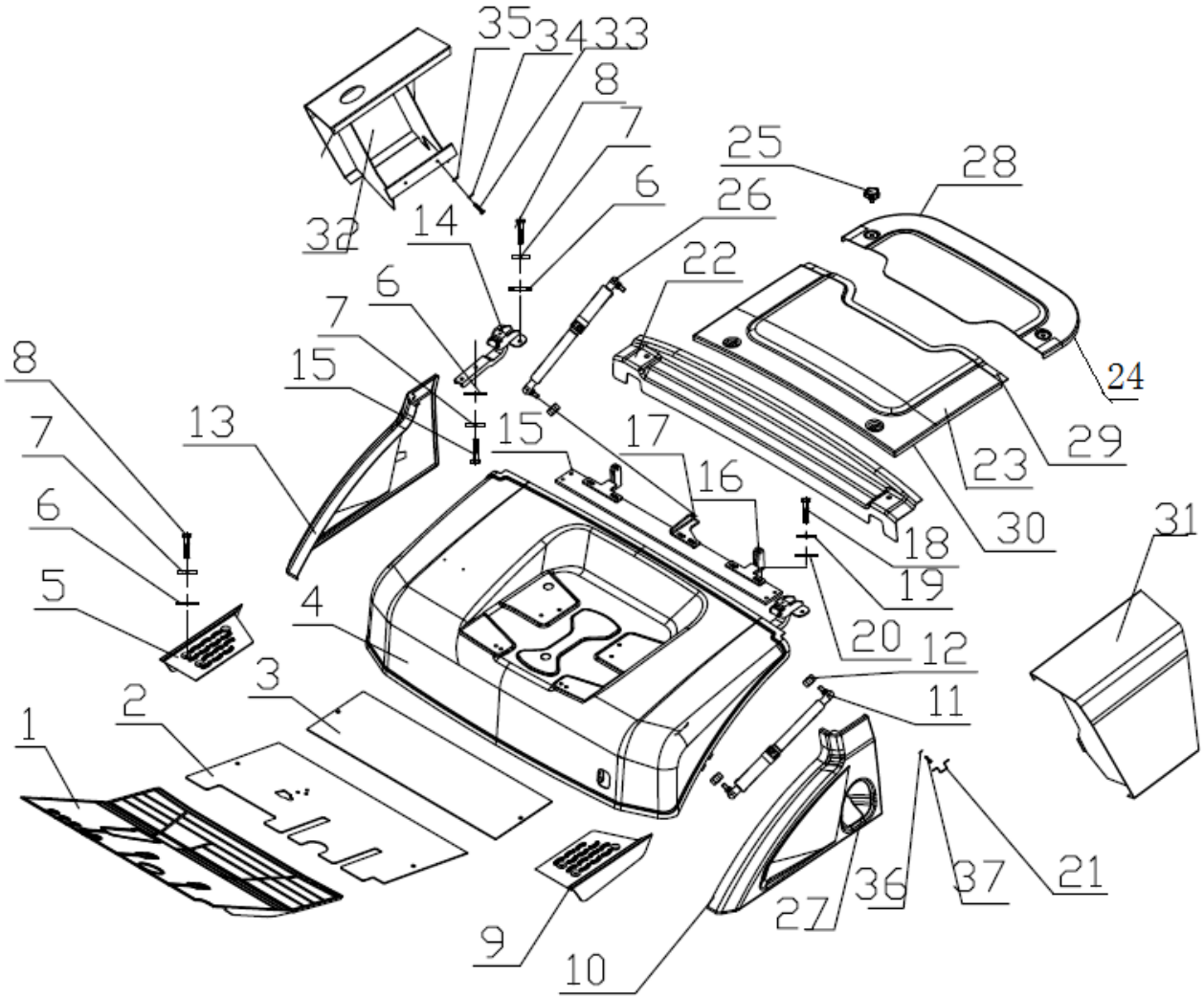

图 5 机罩及底板总成 **Fig.5 Hood and floor board assy**	全部车型（除Ⓤ） All models of truck(except Ⓤ)

序号 Item	物料码 Code No.	名称 Description	数量 Qty	备注或适用车型 Remarks Or Serial No.
1	204300020123	踏板垫 Pedal pad	1	除 Except Ⓑ Ⓗ Ⓛ Ⓝ
-	204300020002	踏板垫 Pedal pad	1	Ⓑ Ⓗ Ⓛ Ⓝ
2	204302010516	前底板组件 Floor board	1	除 Except Ⓑ Ⓗ Ⓛ Ⓝ
-	204302010011	前底板组件 Floor board	1	Ⓑ Ⓗ Ⓛ Ⓝ
3	204302010509	后底板 Bear board	1	
4	204301010533	机罩组件 Hood assy	1	
5	204100120238	右上车踏板 Right pedal	1	5-7t
-	204100120239	右上车踏板 Right pedal	1	8.5-10t
6	300030010015	垫圈 8 Washer 8	14	
7	300030040014	垫圈 8 Washer 8	14	
8	300010040173	螺栓 M8×20 Bolt M8×20	10	
9	204100120245	左上车踏板 Left pendal	1	5-7t
-	204100120246	左上车踏板 Left pendal	1	8.5-10t
10	204301010537	机罩左侧板 Hood side panel(left)	1	
11	310120010006	机罩气弹簧 Hood air spring	1	

图 5　机罩及底板总成 **Fig.5　Hood and floor board assy**	全部车型（除Ⓤ） All models of truck(except Ⓤ)

序号 Item	物料码 Code No.	名称 Description	数量 Qty	备注或适用车型 Remarks Or Serial No.
	310120010007	机罩气弹簧 Hood air spring	1	减震座椅选用 Damping seat
12	300020080005	螺母 M8 Nut　M8	3	
-	300020080005	螺母 M8 Nut　M8	2	
13	204301010531	机罩右侧板 Hood side panel(right)	1	
14	204305000023	铰链总成 hinge assembly	2	
15	300010040180	螺栓 M8×35 Bolt M8×35	4	
16	208100070134	盖板铰链支座 Cover hinge bearing	2	
17	208100070135	盖板气弹簧支座 Cover air spring bearing	1	
18	300010040005	螺栓 M10×20 Bolt M10×20	6	
19	300030020009	垫圈 10 Washer 10	6	
20	300030010001	垫圈 10 Washer 10	6	
21	204301010522	侧板支架 Side Bracket	1	
22	204301010525	盖板 Cover	1	
23	204300010120	前水箱盖板组件 Front cover assy	1	Ⓐ Ⓑ Ⓒ Ⓓ Ⓔ Ⓚ Ⓜ Ⓞ Ⓠ Ⓢ
	204300010122	前水箱盖板组件 Front cover assy	1	Ⓕ

图 5 机罩及底板总成 Fig.5 Hood and floor board assy	全部车型（除Ⓤ） All models of truck(except Ⓤ)

序号 Item	物料码 Code No.	名称 Description	数量 Qty	备注或适用车型 Remarks Or Serial No.
-	204300010123	前水箱盖板组件 Front cover assy	1	8.5t
-	204300010121	前水箱盖板组件 Front cover assy	1	10t
24	204300010115	后水箱盖板总成 Back cover assembly	1	
25	204304050006	拧紧螺栓 Bolt	6	
26	310120010126	水箱盖板气弹簧 Air spring	1	5-8.5t
-	310120010127	水箱盖板气弹簧 Air spring	1	10t
27	204300060003	加油口密封垫 Fueling port seal	1	
28	310090010020	后水箱盖板密封条 Back cover sealing strips	1	
29	310090030051	前水箱盖板密封条 Front cover sealing strips	1	
30	310090010197	前水箱盖板密封条 Front cover sealing strips	1	
31	204301010547	左连接罩 Left connecting cover	1	10t
32	204301010543	右连接罩 Right connecting cover	1	10t
33	300010040178	螺栓 M8X30 BoltM8X30	4	10t
34	300030020005	垫圈 8 Washer 8	4	10t
35	300030010015	垫圈 8 Washer 8	4	10t

图 5 机罩及底板总成 **Fig.5 Hood and floor board assy**	全部车型（除Ⓤ） All models of truck(except Ⓤ)

序号 Item	物料码 Code No.	名称 Description	数量 Qty	备注或适用车型 Remarks Or Serial No.
36	300010040151	螺栓 M6X20 BoltM6X20	2	
37	300030010014	垫圈 6 Washer 6	2	

图 5-1　机罩及底板总成 **Fig.5-1　Hood and floor board assy**	Ⓤ CPCD50/60/70-XRG77-GW

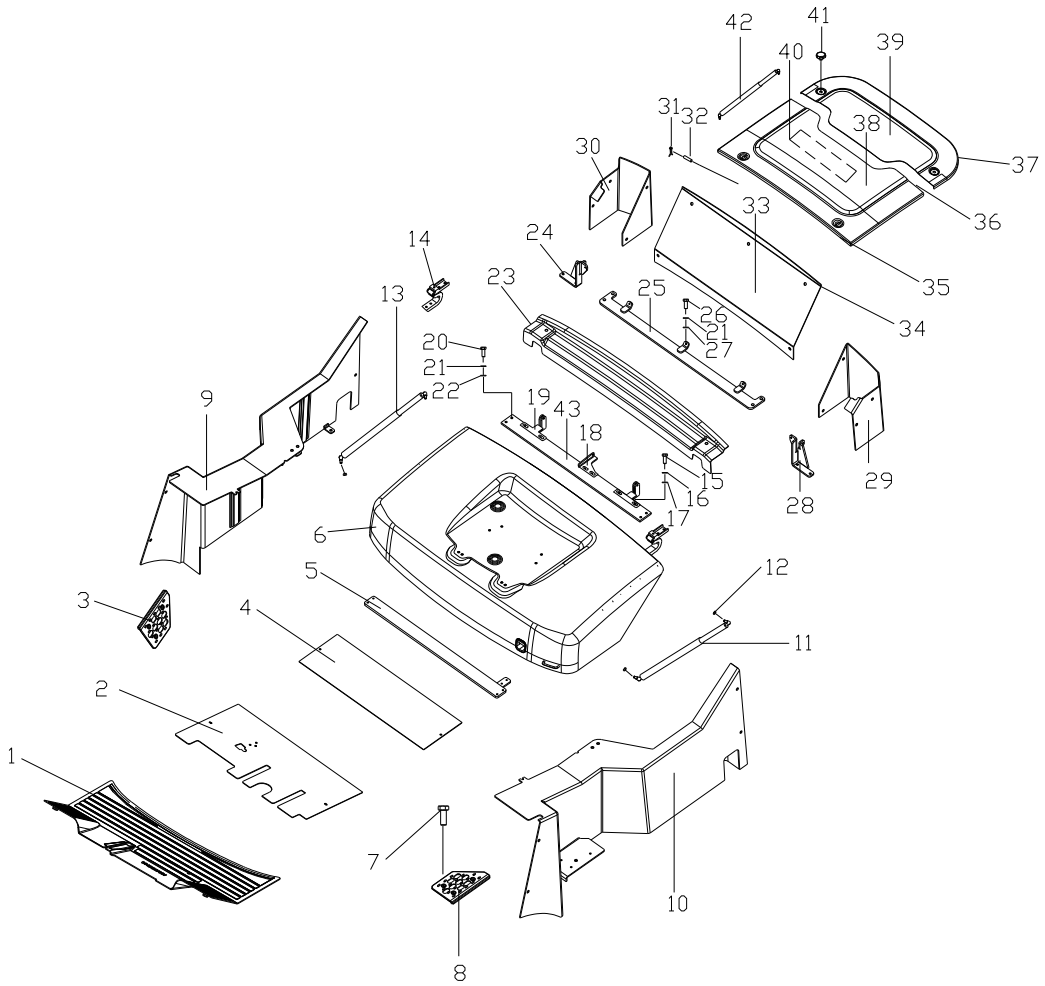

图 5-1 机罩及底板总成 Fig.5-1 Hood and floor board assy	Ⓤ CPCD50/60/70-XRG77-GW

序号 Item	物料码 Code No.	名称 Description	数量 Qty	备注或适用车型 Remarks Or Serial No.
1	204300020156	踏板垫 Pedal pad	1	
2	204302010516	前底板组件 Floor board	1	
3	204100120238	右上车踏板 Right pedal	1	
-	204501010011	右踏板 Right pedal	1	
4	204302010509	后底板 Bear board	1	
5	204300030509	侧板横梁组件 Side plate assy	1	
6	204301010231	机罩组件 Hood assy	1	
7	300010220002	螺栓组合件 M8×25 Bolt assy M8×25	12	
8	204100120245	左上车踏板 Left pendal	1	
	204501010018	左踏板 Left pendal	1	
9	204300030507	右侧板总成 Right side plate assy	1	
10	204300030508	左侧板总成 Left side plate assy	1	
11	310120010003	机罩气弹簧 Hood air spring	1	
12	300020080005	螺母 M8 Nut M8	5	
13	310120010004	机罩气弹簧 Hood air spring	1	

图 5-1 机罩及底板总成 Fig.5-1 Hood and floor board assy	Ⓤ CPCD50/60/70-XRG77-GW

序号 Item	物料码 Code No.	名称 Description	数量 Qty	备注或适用车型 Remarks Or Serial No.
14	204305000013	机罩铰链总成 hinge assembly	2	
15	300010040005	螺栓 M10×20 Bolt M10×20	6	
16	300030020009	垫圈 10 Washer 10	6	
17	300030010001	垫圈 10 Washer 10	6	
18	208100070134	盖板铰链支座 Cover hinge bearing	2	
19	208100070135	盖板气弹簧支座 Cover air spring bearing	1	
20	300010040180	螺栓 M8×35 Bolt M8×35	4	
21	300030010015	垫圈 8 Washer 8	39	
22	300030040014	垫圈 8 Washer 8	14	
23	204300010318	盖板 Cover	1	
-	310090010046	密封条 Sealing strips	1	
24	204300030512	后封板右支架组件 Rear plate right bracket assy	1	
25	204300030510	护顶架横梁组件 Overhead guard beam assy	1	
26	300010040173	螺栓 M8×20 Bolt M8×20	35	
27	300030190008	垫圈 8 Washer 8	25	

图 5-1 机罩及底板总成 Fig.5-1 Hood and floor board assy	Ⓤ CPCD50/60/70-XRG77-GW

序号 Item	物料码 Code No.	名称 Description	数量 Qty	备注或适用车型 Remarks Or Serial No.
28	204300030511	后封板左支架组件 Rear plate left bracket assy	1	
29	204300141709	左后罩板 Left rear cover plate	1	
30	204300030513	右后罩板组件 Right rear cover plate	1	
31	300050010026	销 3.2×18 Pin 3.2×18	2	
32	300050040039	销轴 B8×26 Axis pin B8×26	2	
33	204300141710	后罩板 Rear cover plate	1	
34	204300060050	后罩板密封条 Rear cover plate sealing strip	1	
35	310090010197	前水箱盖板密封条 Front cover sealing strips	1	
36	310090030051	前水箱盖板密封条 Front cover sealing strips	1	
37	310090010020	后水箱盖板密封条 Back cover sealing strips	1	
38	204300010120	前水箱盖板组件 Front cover assy	1	
39	204300010115	后水箱盖板总成 Back cover assembly	1	
40	310080080009	吸音垫 Acoustic foam	1	
41	204304050006	拧紧螺栓 Bolt	4	
42	310120010126	水箱盖板气弹簧 Air spring	1	

图 5-1 机罩及底板总成 Fig.5-1 Hood and floor board assy	Ⓤ CPCD50/60/70-XRG77-GW

序号 Item	物料码 Code No.	名称 Description	数量 Qty	备注或适用车型 Remarks Or Serial No.
43	204301010527	横梁总成 Beam assy	1	

图 6　仪表架及护罩总成
Fig.6　Instrument rack and coverassy

全部车型
All models of truck

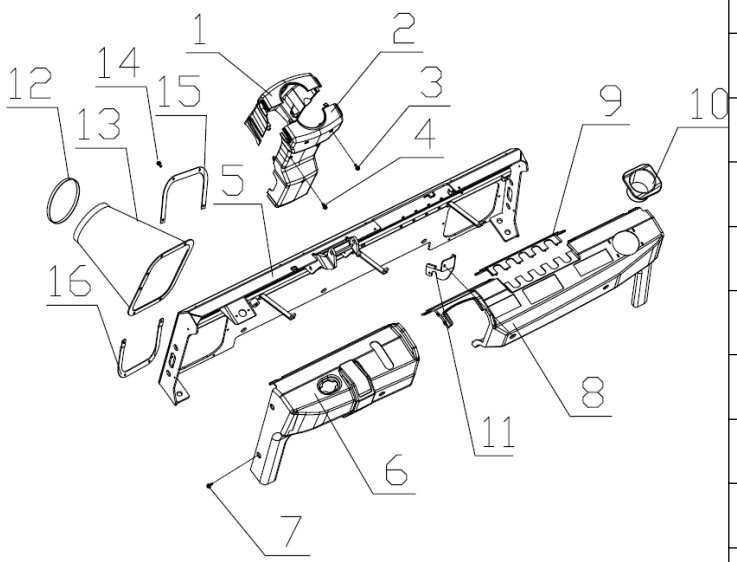

序号 Item	物料码 Code No.	名称 Description	数量 Qty	备注或适用车型 Remarks Or Serial No.
1	204202020156	开关前罩 Switch front cover	1	
2	204202020157	开关后罩 Switch rear cover	1	
3	300040260003	螺栓组合件 M5×16 Bolt M5×16	3	
4	300040260005	螺栓组合件 M4×25 Bolt M4×25	2	
5	204201000187	仪表架 Instrument rack	1	除Ⓤ Except Ⓤ
	204201000245	仪表架 Instrument rack	1	Ⓤ
6	204202020152	左护罩 Left cover	1	除Ⓤ Except Ⓤ
	204202020191	左护罩 Left cover	1	Ⓤ
	204202020153	左护罩 Left cover	1	装电源总开关选用 Main switch of power supply
	204202020192	左护罩 Left cover	1	Ⓤ 装电源总开关选用 Main switch of power supply
7	310070030007	螺钉组件 Bolt assy	11	
8	204202020169	右护罩 Right cover	1	除Ⓤ Except Ⓤ
	204202020193	右护罩 Right cover	1	Ⓤ
9	204202020168	前护罩 Front cover	1	
10	204202010019	杯子 Cup	1	

图 6　仪表架及护罩总成
Fig.6　Instrument rack and coverassy

全部车型
All models of truck

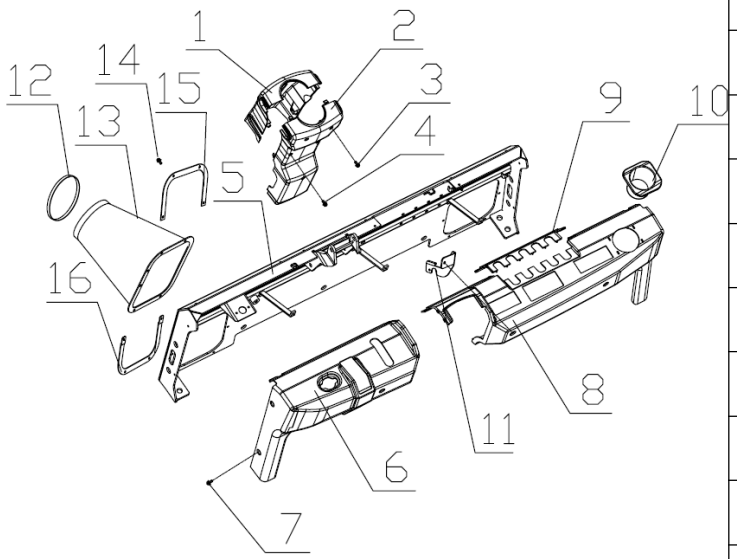

序号 Item	物料码 Code No.	名称 Description	数量 Qty	备注或适用车型 Remarks Or Serial No.
11	204201010115	右护罩支架 Support	1	
12	209990000592	抱箍 Hoop	2	5-7t
	209990000591	抱箍 Hoop	2	8.5-10t
13	204200020068	倾斜油缸护套 Tilt cylinder jacket	2	5-7t -2017.07.20
	204200020069	倾斜油缸护套 Tilt cylinder jacket	2	8.5-10t -2017.07.20
	204200020075	倾斜油缸护套 Tilt cylinder jacket	2	2017.07.20-
14	206400120002	扣件 Fastener	12	
15	204200060085	上压板 Upper pressure plate	2	-2017.07.20
16	204200070124	下压板 Lower pressure plate	2	-2017.07.20
	204200060104	压板 Pressure plate	4	2017.07.20-

图 7　锁扣总成 **Fig.7　Lock assy**	全部车型 All models of truck

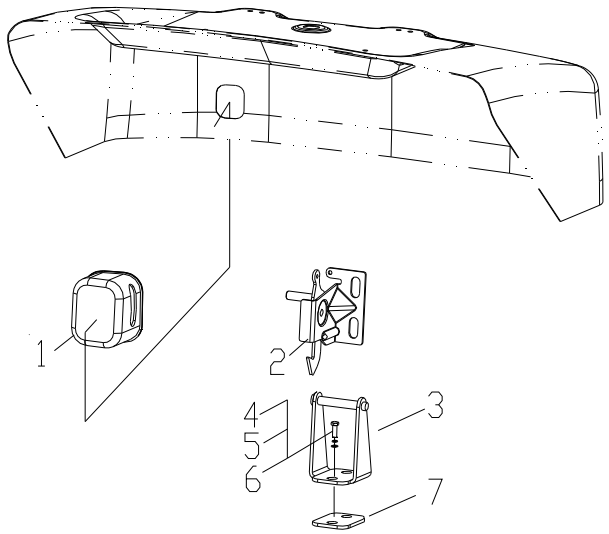

序号 Item	物料码 Code No.	名称 Description	数量 Qty	备注或适用车型 Remarks Or Serial No.
1	204304030003	锁扣罩 Lock cover	1	
2	204304010007	锁扣 Lock	1	
-	204304010030	锁扣Ⅰ LockⅠ	1	For CE
-	204304040020	锁扣Ⅱ LockⅡ	1	For CE
3	204304040011	锁扣底座 Lock base	1	
-	204304040023	锁扣底座 Lock base	1	For CE
4	300010040173	螺栓 M8×20 Bolt M8×20	2	
-	300010040177	螺栓 M8×25 Bolt M8×25	8	For CE
5	300030010015	垫圈 8 Washer 8	2	
-	300030010015	垫圈 8 Washer 8	8	For CE
6	300030040014	垫圈 8 Washer 8	2	
-	300030040014	垫圈 8 Washer 8	8	For CE
7	204300130172	调整垫片 Spacer shim	1	For All
	204304040021	锁扣安装板 Lock mounting plate	1	For CE 无插图 Not illustrated
	300020010016	螺母 M8 Nut M8	4	For CE 无插图 Not illustrated

图 8　座椅总成 **Fig.8　Seat assy**	全部车型 All models of truck

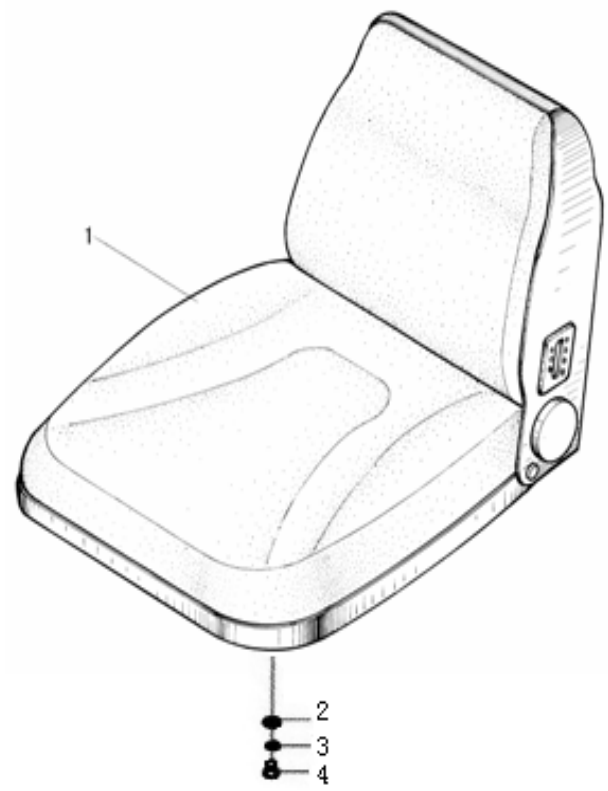

序号 Item	物料码 Code No.	名称 Description	数量 Qty	备注或适用车型 Remarks Or Serial No.
1	200300000154	座椅总成 Seat	1	Not for CE
-	200300000013	座椅 Seat	1	不带减震 Without damping-For CE
-	200300000011	座椅 Seat	1	带减震 With damping-For CE
2	300010040169	螺母 M8 Nut M8	4	
3	300030010015	垫圈 8 Washer 8	4	
4	300030040014	垫圈 8 Washer 8	4	

第五部分　操纵系统
Part Ⅴ　Control system

Ⓐ CPCD50/60/70-XRW70　Ⓑ CPCD50/60/70-XRW14　Ⓒ CPCD50/60/70-XRG76　Ⓓ CPCD50/60/70-XRG77　Ⓔ CPCD50/60/70-XRG78
Ⓕ CPQYD50/60/70-XRW57　Ⓖ CPCD85/100-XRW70　Ⓗ CPCD85/100-XRW14　Ⓘ CPCD85/100-XRG77　Ⓙ CPCD85/100-XRG78
Ⓚ CPCD50/60/70-XRW70B　Ⓛ CPCD85/100-XRW70B　Ⓜ CPCD50/60/70-XRW14B　Ⓝ CPCD85/100-XRW14B　Ⓞ CPCD50/60/70-XRG79
Ⓟ CPCD85/100-XRG79　Ⓠ CPCD50/60/70-XRW28　Ⓡ CPCD85/100-XRW28　Ⓢ CPCD50/60/70-XRW28B　Ⓣ CPCD85/100-XRW28B
Ⓤ CPCD50/60/70-XRG77-GW

序号 Item	名称 Description	适用车型 Serial No.	页码 Page
图 1-1 Fig.1-1	制动与微动操纵 Brake and inching control	Ⓐ Ⓒ Ⓓ Ⓔ Ⓚ Ⓞ Ⓤ	5-1
图 1-2 Fig.1-2	制动与微动操纵 Brake and inching control	Ⓑ Ⓕ Ⓖ Ⓗ Ⓘ Ⓙ Ⓛ Ⓜ Ⓝ Ⓟ Ⓠ Ⓡ Ⓢ Ⓣ	5-9
图 2 Fig.2	手制动操纵 Handle control	全部车型 All models of truck	5-14
图 3 Fig.3	油门操纵总成 Throttle control assembly	Ⓑ Ⓗ Ⓛ Ⓝ	5-16

图 1-1　制动与微动操纵 **Fig. 1-1　Brake and inching control**	Ⓐ CPCD50/60/70-XRW70　Ⓒ CPCD50/60/70-XRG76　Ⓓ CPCD50/60/70-XRG77 Ⓔ CPCD50/60/70-XRG78　Ⓚ CPCD50/60/70-XRW70B　Ⓞ CPCD50/60/70-XRG79 Ⓤ CPCD50/60/70-XRG77-GW

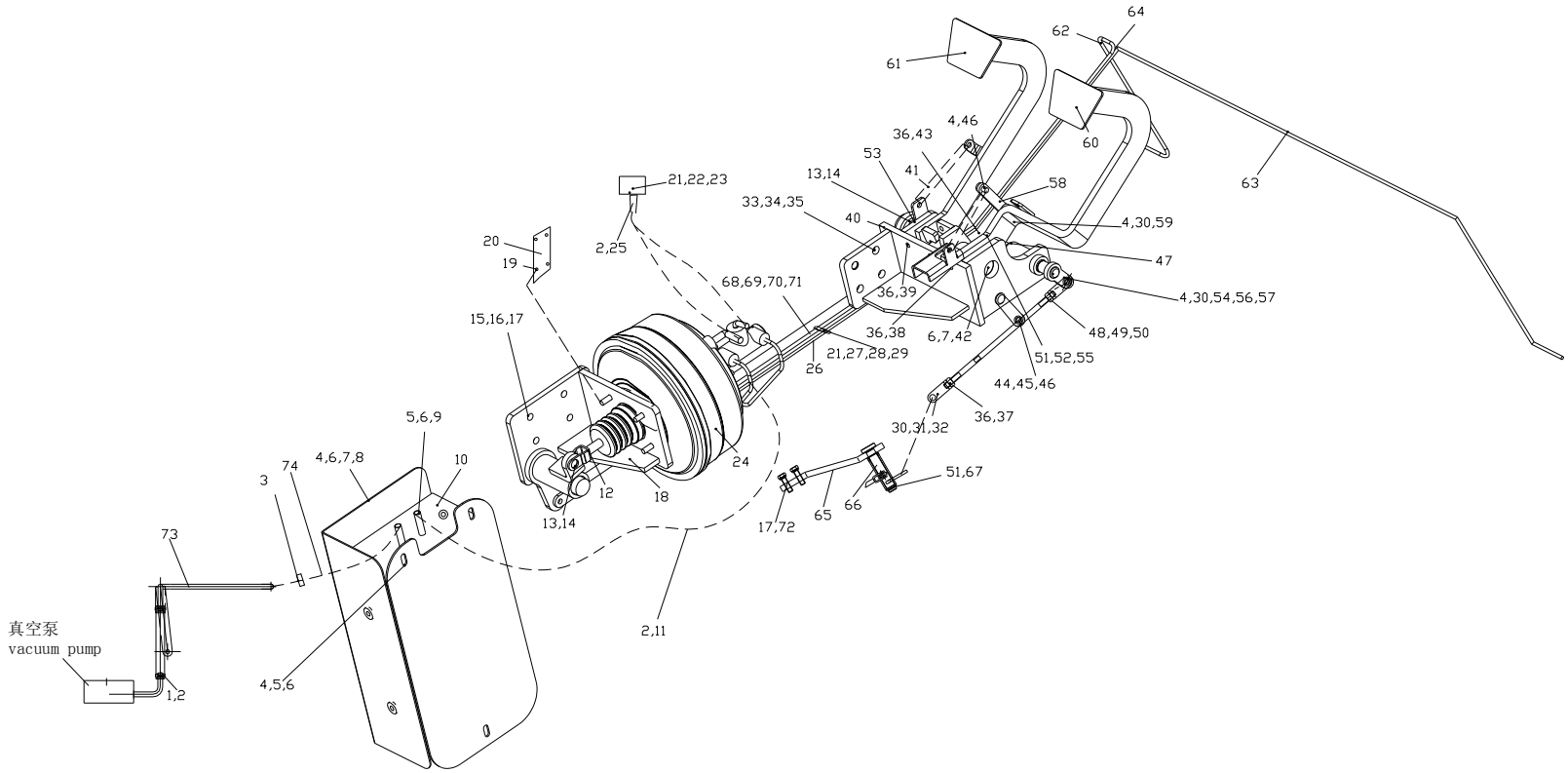

图 1-1 制动与微动操纵 **Fig. 1-1 Brake and inching control**	Ⓐ CPCD50/60/70-XRW70 Ⓒ CPCD50/60/70-XRG76 Ⓓ CPCD50/60/70-XRG77 Ⓔ CPCD50/60/70-XRG78 Ⓚ CPCD50/60/70-XRW70B Ⓞ CPCD50/60/70-XRG79 Ⓤ CPCD50/60/70-XRG77-GW

见上图
See previous fig.

序号 Item	物料码 Part NO.	名称 Description	数量 Qty	备注或适用车型 Remarks or Serial NO.
1	205100390210	真空吸管 Vacuum pipe	1	除Ⓞ Except Ⓞ
	205100390213	真空吸管2 Vacuum pipe 2	1	Ⓞ
2	209990000495	双钢丝环箍18 Clamp 18	8	除Ⓞ Except Ⓞ
	209990000495	双钢丝环箍18 Clamp 18	10	Ⓞ
3	207900080012	捆线带 Strip line	1	除Ⓞ Except Ⓞ
4	300030040014	垫圈8 Washer 8	10	
5	300010040169	螺栓M8×16 Bolt M8×16	7	
6	300030010015	垫圈8 Washer 8	12	
7	300010040169	螺栓M8×16 Bolt M8×16	5	
8	205100360274	挡板 Baffle	1	
9	310040010072	管夹 Pipe clamp	2	
10	205100400021	真空筒 Vacuum cylinder	1	
11	205100390182	真空吸管1 Vacuum pipe 1	1	
12	205100120103	摇臂总成 Rocker arm assy	1	
13	205100090013	垫片 Gasket	2	

图 1-1 制动与微动操纵 **Fig. 1-1 Brake and inching control**	Ⓐ CPCD50/60/70-XRW70 Ⓒ CPCD50/60/70-XRG76 Ⓓ CPCD50/60/70-XRG77 Ⓔ CPCD50/60/70-XRG78 Ⓚ CPCD50/60/70-XRW70B Ⓞ CPCD50/60/70-XRG79 Ⓤ CPCD50/60/70-XRG77-GW

见上图
See previous fig.

序号 Item	物料码 Part NO.	名称 Description	数量 Qty	备注或适用车型 Remarks or Serial NO.
14	300060030013	轴用弹性挡圈-A型28 Check ring-A 28	2	
15	300010040009	螺栓M10×25 Bolt M10×25	4	
16	300030040002	垫圈10 Washer 10	4	
17	300030010001	垫圈10 Washer 10	4	Ⓐ Ⓒ Ⓓ Ⓔ
-	300030010001	垫圈10 Washer 10	6	Ⓚ
18	205100020328	支架总成 Support assy	1	
19	300020010005	螺母M6 Nut M6	2	
20	205100350990	油杯支架 Support assy	1	
21	300030010014	垫圈6 Washer 6	5	
22	205100370019	油杯 Oil cup	1	
23	300010040150	螺栓M6×18 Bolt M6×18	2	
24	205100340017	真空助力总成 Vacuum servo assy	1	
25	205100380527	油管 Oil pipe	1	
26	205100120081	拉杆 Draw bar	1	
27	205100360194	固定板 Fixed plate	6	

图 1-1 制动与微动操纵 **Fig. 1-1 Brake and inching control**	Ⓐ CPCD50/60/70-XRW70 Ⓒ CPCD50/60/70-XRG76 Ⓓ CPCD50/60/70-XRG77 Ⓔ CPCD50/60/70-XRG78 Ⓚ CPCD50/60/70-XRW70B Ⓞ CPCD50/60/70-XRG79 Ⓤ CPCD50/60/70-XRG77-GW

	序号 Item	物料码 Part NO.	名称 Description	数量 Qty	备注或适用车型 Remarks or Serial NO.
见上图 See previous fig.	28	203600050004	管套 Pipe sleeve	6	
	29	300010040153	螺栓M6×25 Bolt M6×25	3	
	30	300050010017	销2×16 Pin 2×16	3	Ⓐ Ⓒ Ⓓ Ⓔ Ⓞ
	-	300050010017	销2×16 Pin 2×16	4	Ⓚ
	-	300050010017	销2×16 Pin 2×16	5	Ⓤ
	31	300030040013	垫圈6 Washer 6	1	Ⓐ Ⓒ Ⓓ Ⓔ Ⓞ Ⓤ
	-	300030040013	垫圈6 Washer 6	2	Ⓚ
	32	300050040012	销轴6×22 Pin 6×22	1	Ⓐ Ⓒ Ⓓ Ⓔ Ⓞ Ⓤ
	-	300050040012	销轴6×22 Pin 6×22	2	Ⓚ
	33	300030040003	垫圈12 Washer 12	4	
	34	300030010002	垫圈12 Washer 12	4	除Ⓤ Except Ⓤ
		300030010002	垫圈12 Washer 12	5	Ⓤ
	35	300010060027	螺栓M12×1.25×30 Bolt M12×1.25×30	4	除Ⓤ Except Ⓤ
		300010060027	螺栓M12×1.25×30 Bolt M12×1.25×30	5	Ⓤ
	36	300020010016	螺母M8 Nut M8	4	除Ⓤ Except Ⓤ

图 1-1 制动与微动操纵 **Fig. 1-1 Brake and inching control**	Ⓐ CPCD50/60/70-XRW70 Ⓒ CPCD50/60/70-XRG76 Ⓓ CPCD50/60/70-XRG77 Ⓔ CPCD50/60/70-XRG78 Ⓚ CPCD50/60/70-XRW70B Ⓞ CPCD50/60/70-XRG79 Ⓤ CPCD50/60/70-XRG77-GW

	序号 Item	物料码 Part NO.	名称 Description	数量 Qty	备注或适用车型 Remarks or Serial NO.
见上图 See previous fig.		300020010016	螺母M8 Nut M8	5	Ⓤ
	37	205400100008	叉头 Jaw	1	
	38	300010040183	螺栓M8×40 Bolt M8×40	1	
	39	300010040180	螺栓M8×35 Bolt M8×35	1	
	40	205100020347	底板总成 Baseplate assy	1	
	41	205100050025	弹簧 Spring	2	
	42	205100370002	油杯 Oil cup	1	
	43	300010040178	螺栓M8×30 Bolt M8×30	1	
	44	300050040040	销轴B8×28 Axis pin B8×28	2	除Ⓤ Except Ⓤ
		300050040040	销轴B8×28 Axis pin B8×28	4	Ⓤ
	45	300030040014	垫圈8 Washer 8	2	除Ⓤ Except Ⓤ
		300030040014	垫圈8 Washer 8	4	Ⓤ
	46	300050010027	销3.2×20 Pin 3.2×20	3	除Ⓤ Except Ⓤ
		300050010027	销3.2×20 Pin 3.2×20	5	Ⓤ
	47	205100430102	轴 Axle	1	

图 1-1 制动与微动操纵 **Fig. 1-1 Brake and inching control**	Ⓐ CPCD50/60/70-XRW70 Ⓒ CPCD50/60/70-XRG76 Ⓓ CPCD50/60/70-XRG77 Ⓔ CPCD50/60/70-XRG78 Ⓚ CPCD50/60/70-XRW70B Ⓞ CPCD50/60/70-XRG79 Ⓤ CPCD50/60/70-XRG77-GW

	序号 Item	物料码 Part NO.	名称 Description	数量 Qty	备注或适用车型 Remarks or Serial NO.
见上图 See previous fig.	48	205100120054	连杆 Connect rod	1	Ⓐ Ⓒ Ⓓ Ⓔ
	-	205100220044	连杆 Connect rod	1	Ⓚ
	-	205100120053	连杆 Connect rod	1	Ⓞ
	49	201200120090	螺母M8-左 Nut M8-left	1	除Ⓤ Except Ⓤ
		201200120090	螺母M8-左 Nut M8-left	2	Ⓤ
	50	205100030016	左叉头 Left jaw	1	除Ⓤ Except Ⓤ
		205100030016	左叉头 Left jaw	2	Ⓤ
	51	300060030010	轴用弹性挡圈-A型18 Check ring-A 18	1	Ⓐ Ⓒ Ⓓ Ⓔ Ⓞ Ⓤ
	-	300060030010	轴用弹性挡圈-A型18 Check ring-A 18	2	Ⓚ
	52	205100090031	垫片 Gasket	1	
	53	205100120117	微动摇臂 Inching rocker arm	1	除Ⓤ Except Ⓤ
	-	205100120129	微动摇臂 Inching rocker arm	1	Ⓤ
	54	300050090021	销4×28 Pin 4×28	1	
	55	205100040042	衬套 Bush	2	
	56	205100350602	板 Plate	1	

图 1-1 制动与微动操纵 **Fig. 1-1 Brake and inching control**	Ⓐ CPCD50/60/70-XRW70 Ⓒ CPCD50/60/70-XRG76 Ⓓ CPCD50/60/70-XRG77 Ⓔ CPCD50/60/70-XRG78 Ⓚ CPCD50/60/70-XRW70B Ⓞ CPCD50/60/70-XRG79 Ⓤ CPCD50/60/70-XRG77-GW

	序号 Item	物料码 Part NO.	名称 Description	数量 Qty	备注或适用车型 Remarks or Serial NO.
见上图 See previous fig.	57	300050040039	销轴B8×26 Pin B8×26	1	除Ⓤ Except Ⓤ
		300050040039	销轴B8×26 Pin B8×26	3	Ⓤ
	58	205100350982	连接板 Connect plate	1	
	59	300050040014	销轴8×20 Pin B8×20	1	
	60	205100170194	制动踏板 Brake pedal	1	除Ⓤ Except Ⓤ
		205100260143	制动踏板 Brake pedal	1	Ⓤ
	61	205100280012	微动踏板总成 Inching pedal assy	1	
	62	205100380545	左制动油管 Left brake oil pipe	1	
	63	205100380532	右制动油管 Right brake oil pipe	1	
	64	310040010002	邦迪管夹 Bondi tube clamp	2	
	65	205100020390	支架总成 Support assy	1	Ⓚ
	66	205100200021	摇臂总成 Rocker arm assy	1	Ⓚ
	67	205100090023	垫圈18 Washer 18	1	Ⓚ
	68	300050040025	销轴B5×22 Pin B5×22	1	Ⓚ
	69	300030040012	垫圈5 Washer 5	1	Ⓚ

图 1-1 制动与微动操纵 **Fig. 1-1 Brake and inching control**	Ⓐ CPCD50/60/70-XRW70 Ⓒ CPCD50/60/70-XRG76 Ⓓ CPCD50/60/70-XRG77 Ⓔ CPCD50/60/70-XRG78 Ⓚ CPCD50/60/70-XRW70B Ⓞ CPCD50/60/70-XRG79 Ⓤ CPCD50/60/70-XRG77-GW

见上图
See previous fig.

序号 Item	物料码 Part NO.	名称 Description	数量 Qty	备注或适用车型 Remarks or Serial NO.
70	300050010018	销2×18 Pin 2×18	1	Ⓚ
71	205100120092	连杆总成 connecting rod assy	1	Ⓚ
72	300010040013	螺栓M10×35 Bolt M10×35	2	Ⓚ
73	205100380534	制动钢管 Brake pipe	1	Ⓞ
74	205100390215	真空吸管 3 Vacuum pipe 3	1	Ⓞ
-	205100030005	叉头 Jaw	1	Ⓤ无注图 Not illustration
-	205100120133	拉杆 Pull rod	1	Ⓤ无注图 Not illustration
-	205100220049	连杆 Linkage	1	Ⓤ无注图 Not illustration
-	205100120130	摇臂总成 Rocker arm assy	1	Ⓤ无注图 Not illustration

图 1-2　制动与微动操纵
Fig. 1-2　Brake and inching control

Ⓑ CPCD50/60/70-XRW14 Ⓕ CPQYD50/60/70-XRW57 Ⓖ CPCD85/100-XRW70 Ⓗ CPCD85/100-XRW14
Ⓘ CPCD85/100-XRG77 Ⓙ CPCD85/100-XRG78 Ⓛ CPCD85/100-XRW70B Ⓜ CPCD50/60/70-XRW14B
Ⓝ CPCD85/100-XRW14B Ⓟ CPCD85/100-XRG79 Ⓠ CPCD50/60/70-XRW28
Ⓡ CPCD85/100-XRW28 Ⓢ CPCD50/60/70-XRW28B Ⓣ CPCD85/100-XRW28B

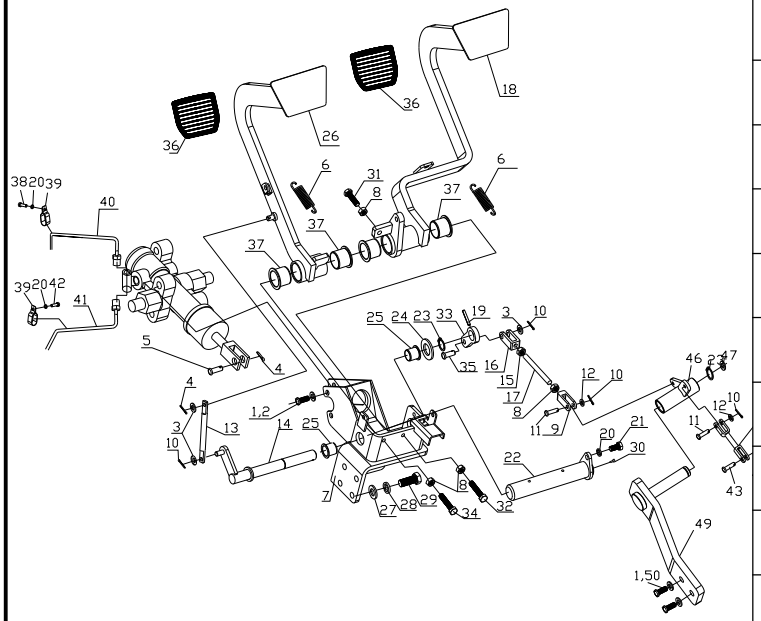

序号 Item	物料码 Part NO.	名称 Description	数量 Qty	备注或适用车型 Remarks or Serial NO.
1	300030010001	垫圈10 Washer 10	4	Ⓑ Ⓕ Ⓖ Ⓗ Ⓘ Ⓙ Ⓟ Ⓠ Ⓡ
-	300030010001	垫圈10 Washer 10	6	Ⓛ Ⓜ Ⓝ Ⓢ Ⓣ
2	300010060005	螺栓M10×1.25×20 Bolt M10×1.25×20	4	
3	300030040014	垫圈8 Washer 8	2	Ⓑ Ⓖ Ⓘ Ⓙ Ⓛ Ⓜ Ⓝ Ⓠ Ⓡ Ⓢ Ⓣ Ⓕ
-	300030040014	垫圈8 Washer 8	3	Ⓗ Ⓟ
4	300050010024	销3.2×14 Pin 3.2×14	3	Ⓑ Ⓖ Ⓘ Ⓙ Ⓛ Ⓜ Ⓝ Ⓠ Ⓡ Ⓢ Ⓣ Ⓕ
-	300050010024	销3.2×14 Pin 3.2×14	4	Ⓗ Ⓟ
5	300050040017	销轴B10×26 Pin shaft B10×26	1	
6	205100050025	弹簧 Spring	2	
7	205100020348	底座 Pedestal	1	Ⓖ Ⓗ Ⓘ Ⓙ Ⓛ Ⓝ Ⓟ Ⓡ Ⓣ
	205100020426	底座 Pedestal	1	Ⓑ Ⓜ Ⓠ Ⓢ Ⓕ
8	300020010016	螺母M8 Nut M8	4	
9	205400100008	叉头 Fork nipple	1	其余 Other
-	205100030030	上连杆叉头 Fork nipple	1	Ⓜ CPCD100-XRW14 CPCD100-XRG79

图 1-2　制动与微动操纵
Fig. 1-2　Brake and inching control

Ⓑ CPCD50/60/70-XRW14 Ⓕ CPQYD50/60/70-XRW57 Ⓖ CPCD85/100-XRW70 Ⓗ CPCD85/100-XRW14
Ⓘ CPCD85/100-XRG77 Ⓙ CPCD85/100-XRG78 Ⓛ CPCD85/100-XRW70B Ⓜ CPCD50/60/70-XRW14B
Ⓝ CPCD85/100-XRW14B Ⓟ CPCD85/100-XRG79 Ⓠ CPCD50/60/70-XRW28
Ⓡ CPCD85/100-XRW28 Ⓢ CPCD50/60/70-XRW28B Ⓣ CPCD85/100-XRW28B

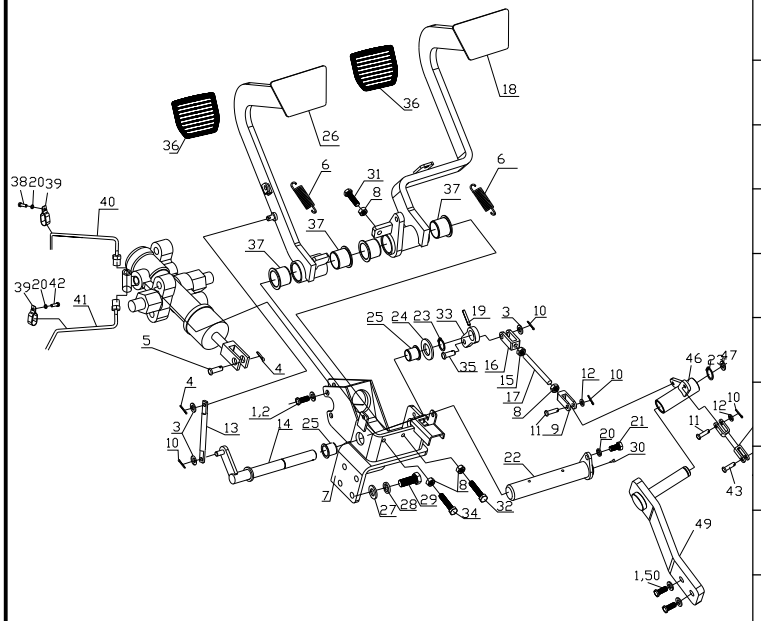

序号 Item	物料码 Part NO.	名称 Description	数量 Qty	备注或适用车型 Remarks or Serial NO.
10	300050010017	销2×16 Pin 2×16	1	
11	300050040012	销轴6×22 Pin shaft 6×22	1	
12	300030040013	垫圈6 Washer 6	1	
13	205100120059	连接杆 Plate	1	
14	205100120118	微动摇臂 Rocker	1	其余 Other
-	205100190029	微动摇臂 Rocker	1	CPCD85-XRW14B
15	201200120090	螺母 M8-左 Nut M8-left	1	其余 Other
	300020300007	螺母 M8-左 Nut M8-left	1	Ⓜ
16	205100030016	左叉头 Left fork nipple	1	Ⓑ Ⓖ Ⓘ Ⓙ Ⓛ Ⓝ Ⓠ Ⓢ Ⓡ Ⓣ Ⓕ
-	205100030035	左叉头 Left fork nipple	1	Ⓗ Ⓜ Ⓟ
17	205100120127	连杆 Connecting rod	1	Ⓑ
	205100120089	连杆 Connecting rod	1	Ⓜ
	205100220056	连杆 Connecting rod	1	Ⓠ Ⓕ
-	205100220042	连杆 Connecting rod	1	CPCD85-XRW70 CPCD85-XRG77 CPCD85-XRG78 CPCD85-XRW28

图 1-2　制动与微动操纵
Fig. 1-2　Brake and inching control

Ⓑ CPCD50/60/70-XRW14 Ⓕ CPQYD50/60/70-XRW57 Ⓖ CPCD85/100-XRW70 Ⓗ CPCD85/100-XRW14
Ⓘ CPCD85/100-XRG77 Ⓙ CPCD85/100-XRG78 Ⓛ CPCD85/100-XRW70B Ⓜ CPCD50/60/70-XRW14B
Ⓝ CPCD85/100-XRW14B Ⓟ CPCD85/100-XRG79 Ⓠ CPCD50/60/70-XRW28
Ⓡ CPCD85/100-XRW28 Ⓢ CPCD50/60/70-XRW28B Ⓣ CPCD85/100-XRW28B

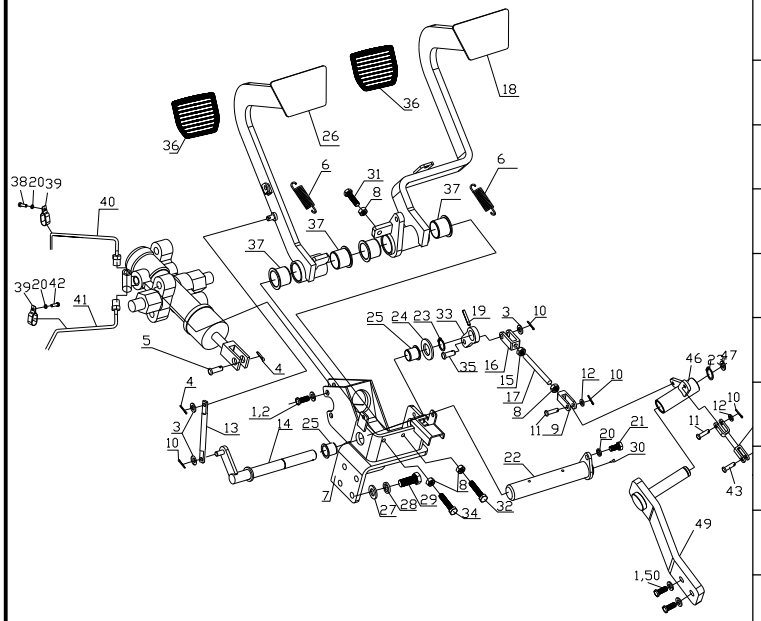

序号 Item	物料码 Part NO.	名称 Description	数量 Qty	备注或适用车型 Remarks or Serial NO.
-	205400040068	连杆 Connecting rod	1	CPCD100-XRW70 CPCD100-XRG77 CPCD100-XRG78 CPCD100-XRW28
-	205100120056	连杆 Connecting rod	1	CPCD85-XRW14 CPCD85-XRG79
-	205200050061	连杆 Connecting rod	1	CPCD100-XRW14 CPCD100-XRG79
-	205100220051	连杆 Connecting rod	1	CPCD85-XRW70B CPCD85-XRW28B
-	205100220048	连杆 Connecting rod	1	CPCD100-XRW70B CPCD100-XRW28B
-	205100220050	连杆 Connecting rod	1	Ⓢ CPCD85-XRW14B
-	205100220049	连杆 Connecting rod	1	CPCD100-XRW14B
18	205200080032	制动踏板 Brake pedal	1	
19	300050090021	销 4×28 Pin 4×28	1	
20	300030010015	垫圈 8 Washer 8	4	
21	300010040169	螺栓 M8×16 Bolt M8×16	1	
22	205100430083	轴 Shaft	1	
23	300060030010	轴用弹性挡圈-A 型 18 Sanp ring 18	1	
24	205100090031	垫片 Pad	1	

图 1-2　制动与微动操纵
Fig. 1-2　Brake and inching control

Ⓑ CPCD50/60/70-XRW14 Ⓕ CPQYD50/60/70-XRW57 Ⓖ CPCD85/100-XRW70 Ⓗ CPCD85/100-XRW14
Ⓘ CPCD85/100-XRG77 Ⓙ CPCD85/100-XRG78 Ⓛ CPCD85/100-XRW70B Ⓜ CPCD50/60/70-XRW14B
Ⓝ CPCD85/100-XRW14B Ⓟ CPCD85/100-XRG79 Ⓠ CPCD50/60/70-XRW28
Ⓡ CPCD85/100-XRW28 Ⓢ CPCD50/60/70-XRW28B Ⓣ CPCD85/100-XRW28B

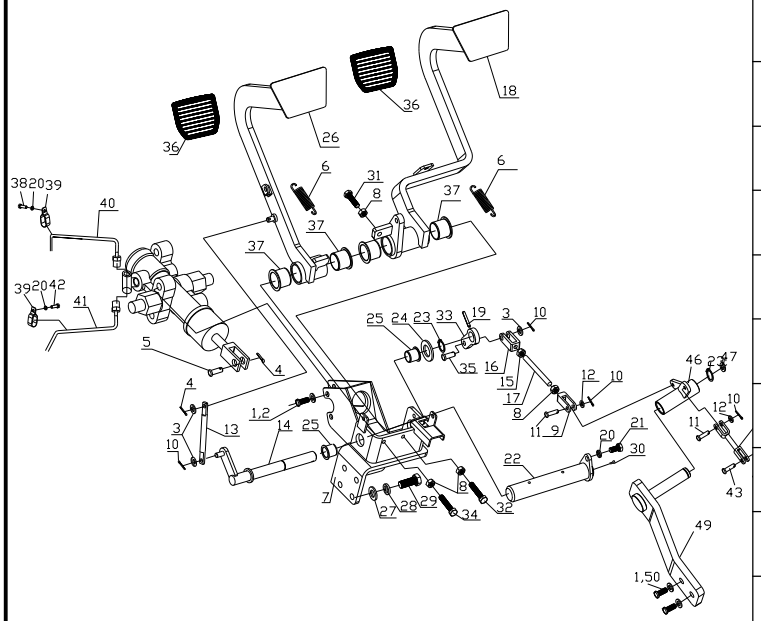

序号 Item	物料码 Part NO.	名称 Description	数量 Qty	备注或适用车型 Remarks or Serial NO.
25	205100040042	衬套 Bushing	2	
26	205100170193	微动踏板 Slight travel pedal	1	
27	300030040003	垫圈 12 Washer 12	4	
28	300030010002	垫圈 12 Washer 12	4	
29	300010060027	螺栓 M12×1.25×30 Bolt M12×1.25×30	4	
30	205100370004	油杯 Oil grease	1	
31	300010040178	螺栓 M8×30 Bolt M8×30	1	
32	300010040183	螺栓 M8×40 Bolt M8×40	1	
33	205100350602	板 Plate	1	
34	300010040180	螺栓 M8×35 Bolt M8×35	1	
35	300050040040	销轴 B8×28 Pin shaft B8×28	1	Ⓗ Ⓟ
36	205100180004	踏板垫 Pedal gasket	2	
37	205100040041	衬套 Bushing	4	
38	300010040175	螺栓 M8×22 Bolt M8×22	2	
39	310040010002	邦迪管夹 Bondi tube clamp	3	

图 1-2　制动与微动操纵
Fig. 1-2　Brake and inching control

Ⓑ CPCD50/60/70-XRW14 Ⓕ CPQYD50/60/70-XRW57 Ⓖ CPCD85/100-XRW70 Ⓗ CPCD85/100-XRW14
Ⓘ CPCD85/100-XRG77 Ⓙ CPCD85/100-XRG78 Ⓛ CPCD85/100-XRW70B Ⓜ CPCD50/60/70-XRW14B
Ⓝ CPCD85/100-XRW14B Ⓟ CPCD85/100-XRG79 Ⓠ CPCD50/60/70-XRW28
Ⓡ CPCD85/100-XRW28 Ⓢ CPCD50/60/70-XRW28B Ⓣ CPCD85/100-XRW28B

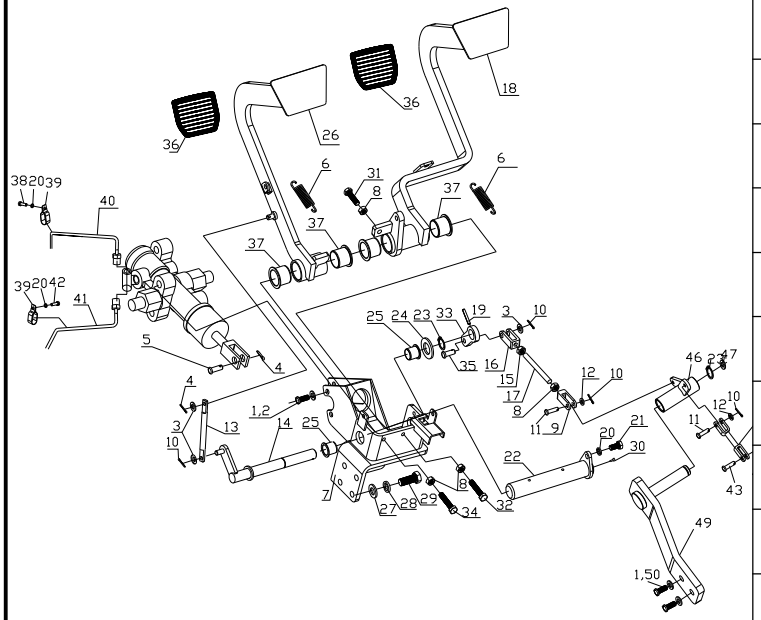

序号 Item	物料码 Part NO.	名称 Description	数量 Qty	备注或适用车型 Remarks or Serial NO.
40	206300230378	右制动油管 Right brake pipe	1	Ⓑ Ⓜ Ⓠ Ⓢ Ⓕ
-	206300200119	右制动油管 Right brake pipe	1	除 Except Ⓑ Ⓜ Ⓠ Ⓢ Ⓕ -2018.06
-	205100380619	右制动油管 Right brake pipe	1	除 Except Ⓑ Ⓜ Ⓠ Ⓢ Ⓕ 2018.06-
41	206300230376	左制动油管 Left brake pipe	1	Ⓑ Ⓜ Ⓠ Ⓢ Ⓕ
-	206300200126	左制动油管 Left brake pipe	1	除 Except Ⓑ Ⓜ Ⓠ Ⓢ Ⓕ -2018.06
-	205100380620	左制动油管 Left brake pipe	1	除 Except Ⓑ Ⓜ Ⓠ Ⓢ Ⓕ 2018.06-
42	300010040163	螺栓 M8×10 Bolt M8×10	1	
43	300050040025	销轴 B5×22 Pin shaft B5×22	1	Ⓛ Ⓜ Ⓝ Ⓢ Ⓣ
44	300030040012	垫圈 5 Washer 5	1	Ⓛ Ⓜ Ⓝ Ⓢ Ⓣ
45	300050010018	销 2×18 Pin 2×18	1	Ⓛ Ⓜ Ⓝ Ⓢ Ⓣ
46	205100200021	摇臂总成 Rock arm assy	1	Ⓛ Ⓜ Ⓝ Ⓢ Ⓣ
47	205100090023	垫圈 18 Washer 18	1	Ⓛ Ⓜ Ⓝ Ⓢ Ⓣ
48	205100120092	连杆总成 Connecting rod assy	1	Ⓛ Ⓜ Ⓝ Ⓢ Ⓣ
49	205100020390	支架总成 Support saay	1	Ⓛ Ⓜ Ⓝ Ⓢ Ⓣ
50	300010040013	螺栓 M10×35 Bolt M10×35	2	Ⓛ Ⓜ Ⓝ Ⓢ Ⓣ

图 2　手制动操纵
Fig.2　Hand brake control

全部车型
All models of truck

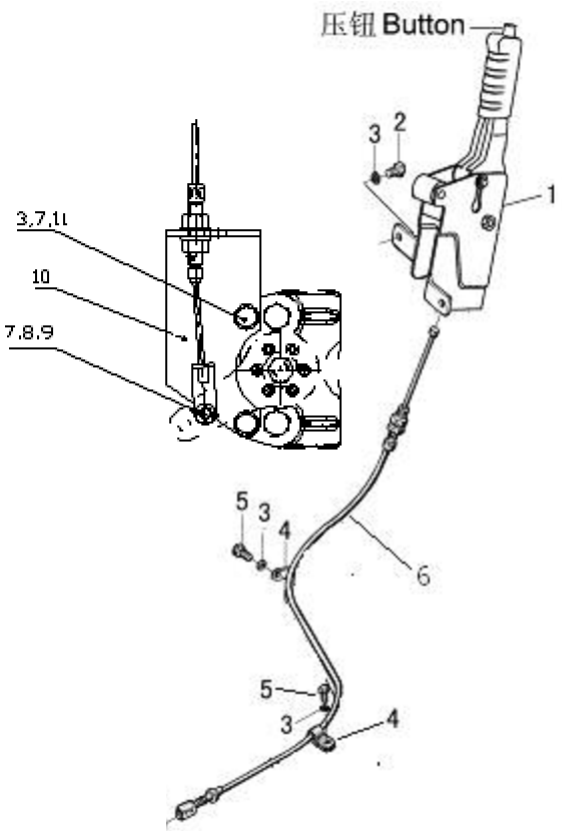

序号 Item	代号 Part No.	名称 Description	数量 Qty	备注或适用车型 Remarks Or Serial No.
1	205500020027	驻车制动器总成 assy-parking brake control	1	
2	300010040005	螺栓M10×20 Bolt M10×20	2	
3	300030010001	垫圈 10 Washer 10	4	Ⓐ Ⓑ Ⓒ Ⓓ Ⓔ Ⓕ Ⓖ Ⓗ Ⓘ Ⓙ Ⓞ Ⓟ Ⓠ Ⓡ Ⓤ
-	300030010001	垫圈 10 Washer 10	6	Ⓚ Ⓛ Ⓜ Ⓝ Ⓢ Ⓣ
4	310040010072	管夹 Clip	2	
5	300010040004	螺栓M10×16 Bolt M10×16	2	
6	205500050067	手制动软索 Brake line	1	Ⓐ Ⓑ Ⓒ Ⓓ Ⓔ Ⓕ Ⓞ Ⓠ
-	205500050069	手制动软索 Brake line	1	CPCD85-XRW70 CPCD85-XRG77 CPCD85-XRG78 CPCD85-XRW14 CPCD85-XRG79 CPCD85-XRW28
-	205500050068	手制动软索 Brake line	1	CPCD100-XRW70 CPCD100-XRG77 CPCD100-XRG78 CPCD100-XRW14 CPCD100-XRG79 CPCD100-XRW28Ⓤ
-	205500050084	手制动软索 Brake line	1	Ⓚ Ⓛ Ⓜ Ⓝ Ⓢ Ⓣ
7	300030040002	垫圈 10 Washer 10	3	Ⓚ Ⓛ Ⓜ Ⓝ Ⓢ Ⓣ

图 2　手制动操纵
Fig.2　Hand brake control

全部车型
All models of truck

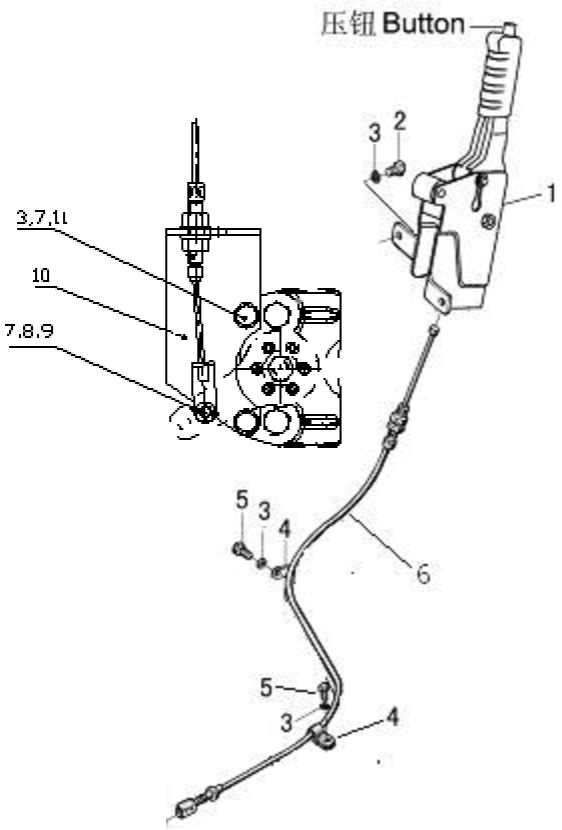

序号 Item	代号 Part No.	名称 Description	数量 Qty	备注或适用车型 Remarks Or Serial No.
8	300050040049	销轴 B10×22 Pin shaft B10×22	1	Ⓚ Ⓛ Ⓜ Ⓝ Ⓢ Ⓣ
9	300050010028	销 3.2×22 Pin 3.2×22	1	Ⓚ Ⓛ Ⓜ Ⓝ Ⓢ Ⓣ
10	205500070046	手制动拉线支架 Support	1	Ⓚ Ⓛ Ⓜ Ⓝ Ⓢ Ⓣ
11	300010040009	螺栓 M10×25 Bolt M10×25	2	Ⓚ Ⓛ Ⓜ Ⓝ Ⓢ Ⓣ

图 3　油门操纵总成

Fig.3　Throttle control assembly

Ⓑ CPCD50/60/70-XRW14　Ⓗ CPCD85/100-XRW14　Ⓛ CPCD50/60/70-XRW14B
Ⓝ CPCD85/100-XRW14B

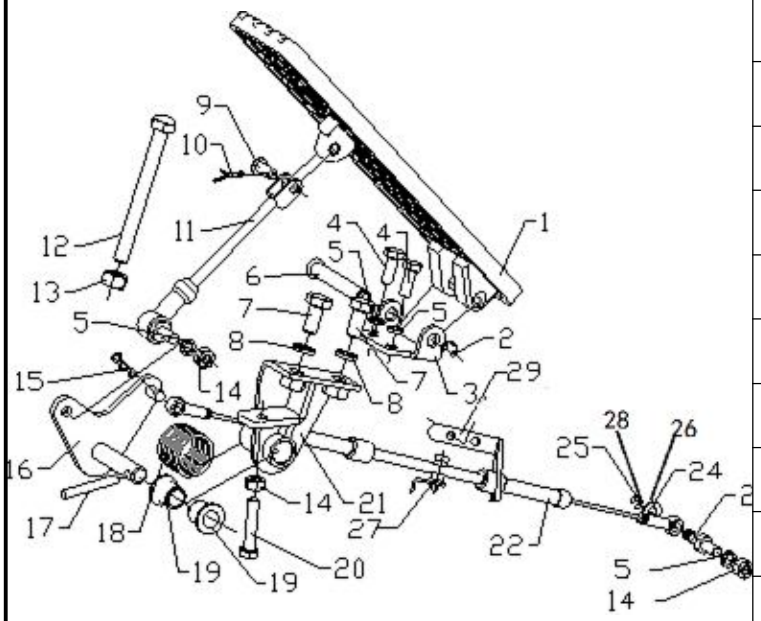

序号 Item	物料码 Code No.	名称 Description	数量 Qty	备注或适用车型 Remarks Or Serial No.
1	205200080017	油门踏板 Throttle pedal	1	
2	300060060004	挡圈 6 Snap ring 6	1	
3	205200180014	支架 Support	1	
4	300010040148	螺栓 M6×16 Bolt M6×16	1	
5	300030010014	垫圈 6 Washer 6	4	
6	205200200021	销轴 Shaft	1	
7	300010040169	螺栓 M8×16 Bolt M8×16	2	
8	300030010015	垫圈 8 Washer 8	2	
9	300050040027	销轴 B6×16 Pin shaft B6×16	1	
10	300050010015	销 2×12 Pin 2×12	1	
11	205200050009	连杆 Rod	1	
12	202200090002	限位螺栓 Thrust bolt	1	
13	300020010016	螺母 M8 Nut M8	1	
14	300020010005	螺母 M6 Nut M6	4	
15	205200070001	锁销 6 Pin 6	1	

图 3　油门操纵总成
Fig.3　Throttle control assembly

Ⓑ CPCD50/60/70-XRW14　Ⓗ CPCD85/100-XRW14　Ⓛ CPCD50/60/70-XRW14B
Ⓝ CPCD85/100-XRW14B

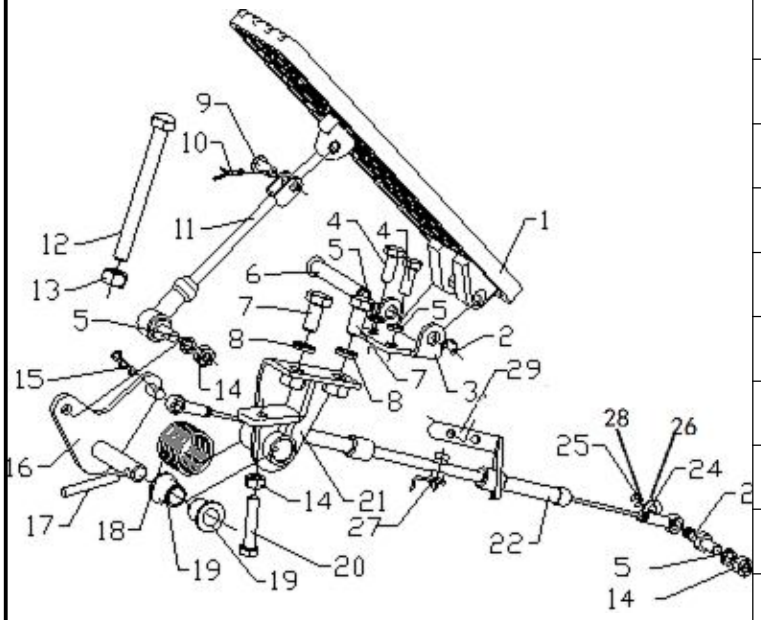

序号 Item	物料码 Code No.	名称 Description	数量 Qty	备注或适用车型 Remarks Or Serial No.
16	205200120040	摇臂 Rod arm	1	
17	300050090025	销 5×40 Pin 5×40	1	
18	205200060002	扭簧 Spring	1	
19	205200010002	衬套 Bushing	2	
20	300010040155	螺栓 M6×30 Bolt M6×30	1	
21	205200020004	支架 Support	1	
22	205200140149	油门拉线总成 Throttle line assy	1	Ⓑ Ⓛ
-	205200140197	油门拉线总成 Throttle line assy	1	Ⓗ Ⓝ
23	205200040012	拉线挂销 Pin	1	
24	300030040013	垫圈 6 Washer 6	2	
25	300060060007	挡圈 4 Snap ring 4	1	
26	205200170049	板 Plate	1	
27	207900080009	捆线带 Tie line	1	
28	300010040151	螺栓　M6×20 Bolt　M6×20	1	Ⓑ Ⓛ
	300010040148	螺栓 M6×16 Bolt M6×16	1	Ⓗ Ⓝ

图 3　油门操纵总成

Fig.3　Throttle control assembly

Ⓑ CPCD50/60/70-XRW14　Ⓗ CPCD85/100-XRW14　Ⓛ CPCD50/60/70-XRW14B
Ⓝ CPCD85/100-XRW14B

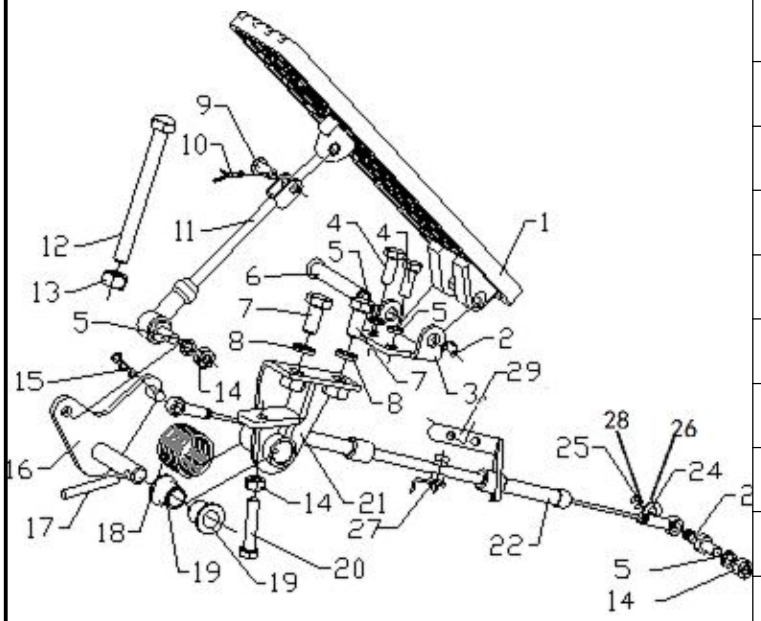

序号 Item	物料码 Code No.	名称 Description	数量 Qty	备注或适用车型 Remarks Or Serial No.
29	201200100027	固定板 Fixed tray	1	

第六部分　液压系统

Part VI　Hydraulic system

Ⓐ CPCD50/60/70-XRW70　Ⓑ CPCD50/60/70-XRW14　Ⓒ CPCD50/60/70-XRG76　Ⓓ CPCD50/60/70-XRG77　Ⓔ CPCD50/60/70-XRG78
Ⓕ CPQYD50/60/70-XRW57　Ⓖ CPCD85/100-XRW70　Ⓗ CPCD85/100-XRW14　Ⓘ CPCD85/100-XRG77　Ⓙ CPCD85/100-XRG78
Ⓚ CPCD50/60/70-XRW70B　Ⓛ CPCD85/100-XRW70B　Ⓜ CPCD50/60/70-XRW14B　Ⓝ CPCD85/100-XRW14B　Ⓞ CPCD50/60/70-XRG79
Ⓟ CPCD85/100-XRG79　Ⓠ CPCD50/60/70-XRW28　Ⓡ CPCD85/100-XRW28　Ⓢ CPCD50/60/70-XRW28B　Ⓣ CPCD85/100-XRW28B
Ⓤ CPCD50/60/70-XRG77-GW

序号 Item	名称 Description	适用车型 Serial No.	页码 Page
图 1-1 Fig. 1-1	油泵总成 Oil pump assy	Ⓐ Ⓚ	6-1
图 1-2 Fig. 1-2	油泵总成 Oil pump assy	Ⓑ Ⓕ Ⓜ Ⓠ Ⓢ	6-3
图 1-3 Fig. 1-3	油泵总成 Oil pump assy	Ⓒ Ⓓ Ⓔ Ⓞ Ⓤ	6-6
图 1-4 Fig. 1-4	油泵总成 Oil pump assy	Ⓖ Ⓗ Ⓘ Ⓙ Ⓛ Ⓝ Ⓟ Ⓡ Ⓣ	6-8
图 2 Fig. 2	倾斜管路 Tilting oil pipe	全部车型 All models of truck	6-13
图 3-1 Fig.3-1	转向管路 Steering oil pipe	Ⓐ Ⓑ Ⓒ Ⓓ Ⓔ Ⓕ Ⓚ Ⓜ Ⓞ Ⓠ Ⓢ Ⓤ	6-15
图 3-2 Fig.3-2	转向管路 Steering oil pipe	Ⓖ Ⓗ Ⓘ Ⓙ Ⓛ Ⓝ Ⓟ Ⓡ Ⓣ	6-17
图 4 Fig. 4	多路阀操纵 Multi-way valve control	全部车型 All models of truck	6-20
图 5-1 Fig. 5-1	制动阀油路 Brake valve oil pipe	Ⓑ Ⓕ Ⓜ Ⓠ Ⓢ	6-24
图 5-2 Fig. 5-2	制动阀油路 Brake valve oil pipe	Ⓖ Ⓗ Ⓘ Ⓙ Ⓛ Ⓝ Ⓟ Ⓡ Ⓣ	6-26

序号 Item	名称 Description	适用车型 Serial No.	页码 Page
图 5 Fig. 5	液压油箱附件 Oil tank accessory	全部车型 All models of truck	6-29

图 1-1　油泵总成
Fig.1-1　Oil pump assy

Ⓐ CPCD50/60/70-XRW70　Ⓚ CPCD50/60/70-XRW70B

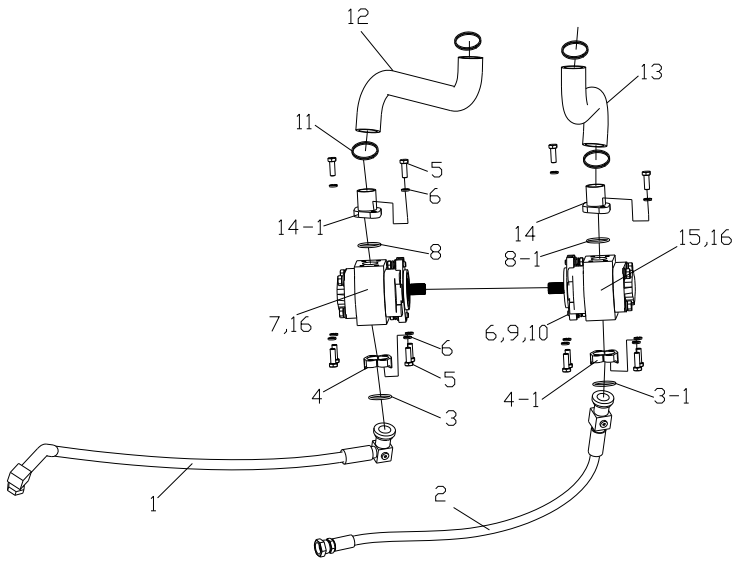

序号 Item	物料码 Code No.	名称 Description	数量 Qty	备注或适用车型 Remarks Or Serial No.
1	206300081913	胶管总成 Pipe assy	1	Ⓐ
	206300082439	胶管总成 Pipe assy	1	Ⓚ
2	206300081074	胶管总成 Pipe assy	1	
3	201100120025	O 形密封圈 AS568-219 O-ring AS568-219	1	
3-1	201100120024	O 形密封圈 AS568-214 O-ring AS568-214	1	
4	206500280007	对开法兰夹 Flange	1	
4-1	206500280001	对开法兰夹 Flange	1	
5	300010040011	螺栓 M10×30 Bolt M10×30	12	
6	300030010001	垫圈 10 Washer 10	16	
7	206100070130	齿轮泵 Gear pump	1	
8	300130010159	O 形密封圈 44×3.5 O- ring 44×3.5	1	
8-1	300130010104	O 形密封圈 35×3.1 O- ring 35×3.1	1	
9	300010050002	螺栓 M10×1.25×30 Bolt M10×1.25×30	4	-2017.10.15
9	300010060009	螺栓 M10×1.25×30 Bolt M10×1.25×30	4	2017.10.15-
10	300030040002	垫圈 10 Washer 10	4	

图 1-1　油泵总成
Fig.1-1　Oil pump assy

Ⓐ CPCD50/60/70-XRW70　Ⓚ CPCD50/60/70-XRW70B

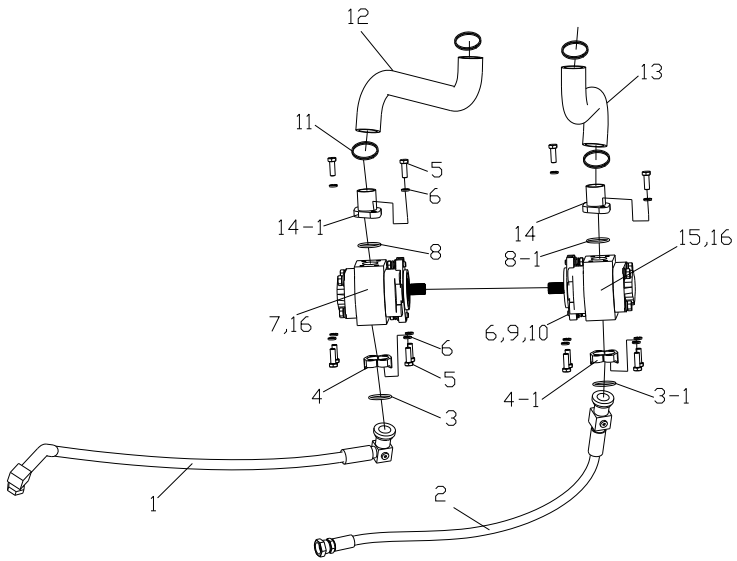

序号 Item	物料码 Code No.	名称 Description	数量 Qty	备注或适用车型 Remarks Or Serial No.
11	209990000830	蜗杆传动式软管环箍 Clamp	5	
-	209990000838	蜗杆传动式软管环箍 Clamp	1	
12	206300070697	吸油管 Suction pipe	1	Ⓐ
	206300071271	吸油管 Suction pipe	1	Ⓚ
13	206300071343	吸油管 Suction pipe	1	
14	310050070052	吸油接头 Flange	1	
14-1	206300220132	吸油接头 Flange	1	
15	206100070131	齿轮泵 Gear pump	1	
16	206500130087	垫片 Gasket	2	

图 1-2　油泵总成
Fig.1-2　Oil pump assy

Ⓑ CPCD50/60/70-XRW14　Ⓕ CPQYD50/60/70-XRW57　Ⓜ CPCD50/60/70-XRW14B
Ⓠ CPCD50/60/70-XRW28　Ⓢ CPCD50/60/70-XRW28B

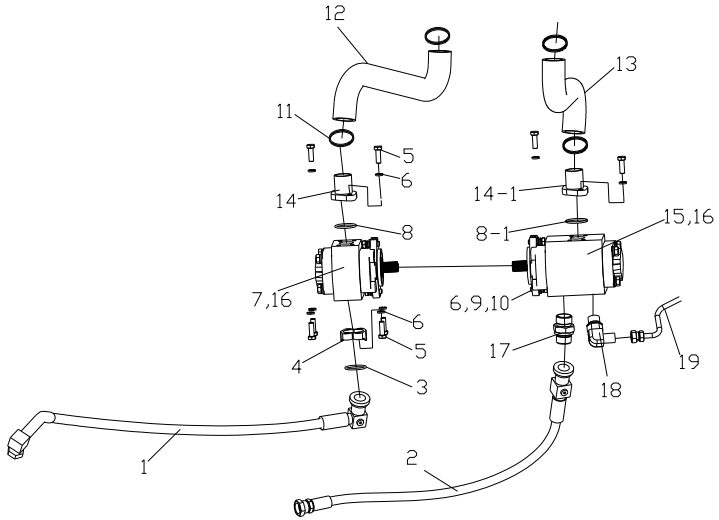

序号 Item	物料码 Code No.	名称 Description	数量 Qty	备注或适用车型 Remarks Or Serial No.
1	206300081942	胶管总成 Pipe assy	1	Ⓑ Ⓜ
	206300081074	胶管总成 Pipe assy	1	Ⓕ
	206300081914	胶管总成 Pipe assy	1	Ⓠ Ⓢ
2	206300082430	胶管总成 Pipe assy	1	Ⓑ Ⓜ
	206300081944	胶管总成 Pipe assy	1	Ⓕ Ⓠ Ⓢ
3	201100120025	O 形密封圈 AS568-219 O-ring AS568-219	1	Ⓑ Ⓜ Ⓠ Ⓢ
	201100120024	O 形密封圈 AS568-214 O-ring AS568-214	1	Ⓕ
4	206500280007	对开法兰夹 Flange	1	Ⓑ Ⓜ Ⓠ Ⓢ
	206500280001	对开法兰夹 Flange	1	Ⓕ
5	300010040011	螺栓 M10×30 Bolt M10×30	12	
6	300030010001	垫圈 10 Washer 10	16	
7	206100070135	齿轮泵 Gear pump	1	Ⓑ Ⓜ Ⓠ Ⓢ
	206100070130	齿轮泵 Gear pump	1	Ⓕ
8	300130010159	O 形密封圈 44×3.5 O- ring 44×3.5	1	Ⓑ Ⓜ Ⓠ Ⓢ
	300130010104	O 形密封圈 35×3.1 O- ring 35×3.1	1	Ⓕ

图 1-2　油泵总成
Fig.1-2　Oil pump assy

Ⓑ CPCD50/60/70-XRW14　Ⓕ CPQYD50/60/70-XRW57　Ⓜ CPCD50/60/70-XRW14B
Ⓠ CPCD50/60/70-XRW28　Ⓢ CPCD50/60/70-XRW28B

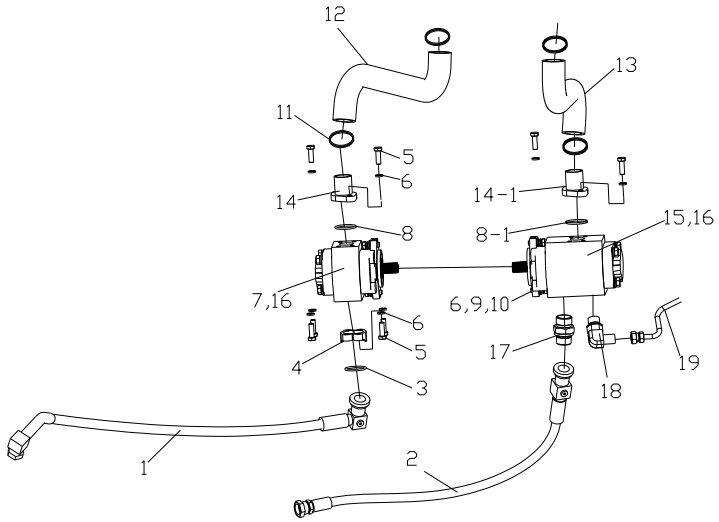

序号 Item	物料码 Code No.	名称 Description	数量 Qty	备注或适用车型 Remarks Or Serial No.
8-1	300130010159	O 形密封圈 44×3.5 O- ring 44×3.5	1	
9	300030040002	垫圈 10 Washer 10	4	
10	300010060009	螺栓 M10×1.25×30 Bolt M10×1.25×30	4	
11	209990000830	蜗杆传动式软管环箍 Clamp	4	
12	206300070701	吸油管 Suction pipe	1	Ⓑ Ⓜ
-	206300071493	吸油管 Suction pipe	1	Ⓕ
-	206300071513	吸油管 Suction pipe	1	Ⓠ Ⓢ
13	206300071499	吸油管 Suction pipe	1	Ⓑ Ⓜ
-	206300071481	吸油管 Suction pipe	1	Ⓕ Ⓠ Ⓢ
14	206300220132	吸油接头 Flange	1	Ⓑ Ⓜ Ⓠ Ⓢ
	310050070052	吸油接头 Flange	1	Ⓕ
14-1	310050070053	吸油接头 Flange	1	Ⓑ Ⓜ
	206300220132	吸油接头 Flange	1	Ⓕ Ⓠ Ⓢ
15	206100070213	双联齿轮泵 Gear pump	1	Ⓑ Ⓜ Ⓠ Ⓢ
	206100070287	双联齿轮泵 Gear pump	1	Ⓕ

图 1-2　油泵总成
Fig.1-2　Oil pump assy

Ⓑ CPCD50/60/70-XRW14　Ⓕ CPQYD50/60/70-XRW57　Ⓜ CPCD50/60/70-XRW14B
Ⓠ CPCD50/60/70-XRW28　Ⓢ CPCD50/60/70-XRW28B

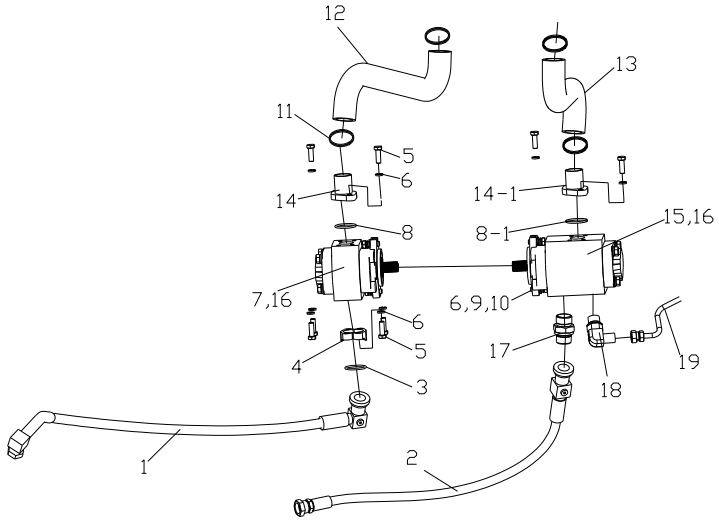

序号 Item	物料码 Code No.	名称 Description	数量 Qty	备注或适用车型 Remarks Or Serial No.
16	206500130087	垫片 Gasket	2	
17	310050020008	管接头 Union joint	1	
18	310050030138	管接头 Union joint	1	
19	206300082434	胶管总成 Pipe assy	1	Ⓑ Ⓜ
	206300081956	胶管总成 Pipe assy	1	Ⓕ Ⓠ Ⓢ

图 1-3　油泵总成
Fig.1-3　Oil pump assy

Ⓒ CPCD50/60/70-XRG76 Ⓓ CPCD50/60/70-XRG77　Ⓔ CPCD50/60/70-XRG78
Ⓞ CPCD50/60/70-XRG79 Ⓤ CPCD50/60/70-XRG77-GW

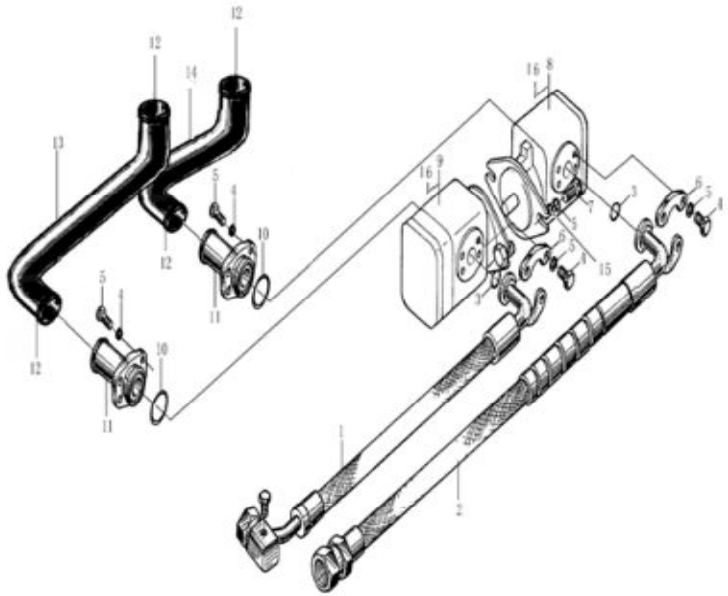

序号 Item	物料码 Code No.	名称 Description	数量 Qty	备注或适用车型 Remarks Or Serial No.
1	206300081913	胶管总成 Pipe assy	1	Ⓒ Ⓓ Ⓔ Ⓤ
	206300080511	胶管总成 Pipe assy	1	Ⓞ
2	206300081914	胶管总成 Pipe assy	1	Ⓒ Ⓓ Ⓔ Ⓤ
	206300081942	胶管总成 Pipe assy	1	Ⓞ
3	201100120025	O 形密封圈 AS568-219 O-ring AS568-219	2	
4	300030010001	垫圈 10 Washer 10	16	
5	300010040011	螺栓 M10×30 Bolt M10×30	12	
6	206500280007	对开法兰夹 Flange	2	
7	300010050002	螺栓 M10×1.25×30 Bolt M10×1.25×30	4	-2017.10.15
7	300010060009	螺栓 M10×1.25×30 Bolt M10×1.25×30	4	2017.10.15-
8	206100070135	齿轮泵 Gear pump	1	Ⓒ Ⓔ
-	206100070212	齿轮泵 Gear pump	1	Ⓓ Ⓞ Ⓤ
9	206100070131	齿轮泵 Gear pump	1	
10	300130010159	O 形密封圈 44×3.5 O- ring 44×3.5	2	
11	206300220132	吸油接头 Flange	2	

图 1-3　油泵总成
Fig.1-3　Oil pump assy

Ⓒ CPCD50/60/70-XRG76 Ⓓ CPCD50/60/70-XRG77　Ⓔ CPCD50/60/70-XRG78
Ⓞ CPCD50/60/70-XRG79 Ⓤ CPCD50/60/70-XRG77-GW

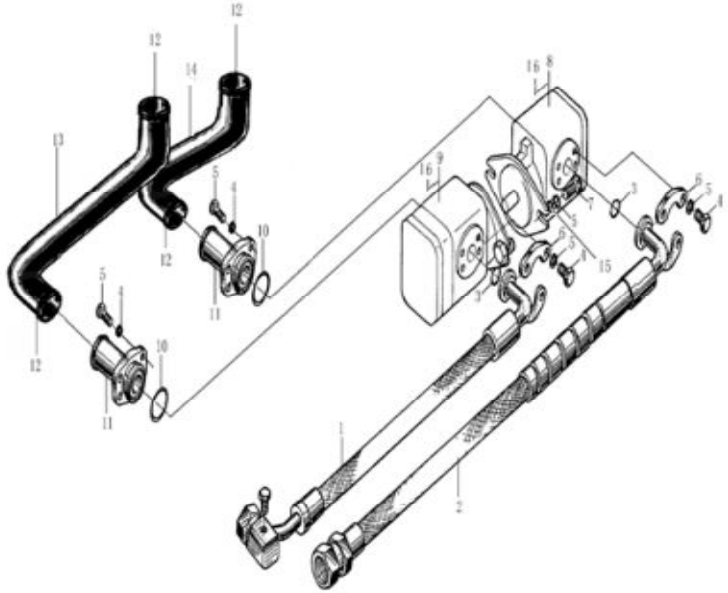

序号 Item	物料码 Code No.	名称 Description	数量 Qty	备注或适用车型 Remarks Or Serial No.
12	209990000830	蜗杆传动式软管环箍 Clamp	4	
13	206300070697	吸油管 Suction pipe	1	Ⓒ Ⓓ Ⓔ Ⓤ
	206300070700	吸油管 Suction pipe	1	Ⓞ
14	206300070698	吸油管 Suction pipe	1	Ⓒ Ⓓ Ⓔ Ⓤ
	206300070701	吸油管 Suction pipe	1	Ⓞ
15	300030040002	垫圈 10 Washer 10	4	
16	206500130087	垫片 Gasket	2	

图 1-4　油泵总成
Fig.1-4　Oil pump assy

Ⓖ CPCD85/100-XRW70　Ⓗ CPCD85/100-XRW14　Ⓘ CPCD85/100-XRG77
Ⓙ CPCD85/100-XRG78　Ⓛ CPCD85/100-XRW70B　Ⓝ CPCD85/100-XRW14B
Ⓟ CPCD85/100-XRG79　Ⓡ CPCD85/100-XRW28　Ⓣ CPCD85/100-XRW28B

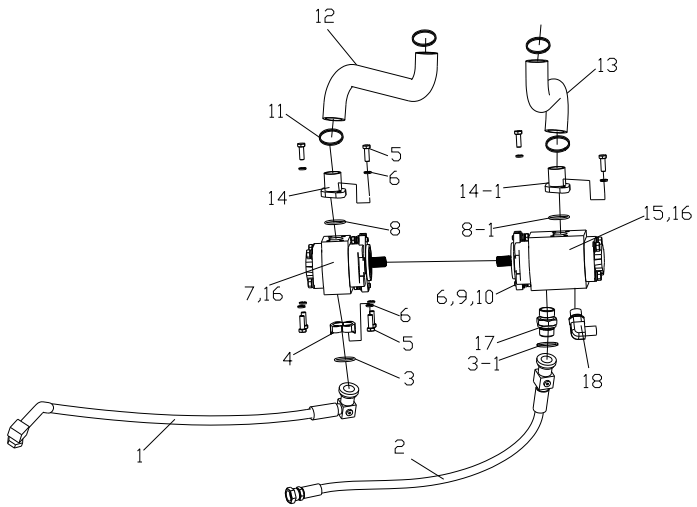

序号 Item	物料码 Code No.	名称 Description	数量 Qty	备注或适用车型 Remarks Or Serial No.
1	206300082653	胶管总成 Pipe assy	1	CPCD85-XRW70 CPCD85-XRW70B
-	206300082654	胶管总成 Pipe assy	1	CPCD100-XRW70 CPCD100-XRW70B
-	206300081958	胶管总成 Pipe assy	1	CPCD85-XRW14 CPCD85-XRW14B CPCD85-XRG79
-	206300081960	胶管总成 Pipe assy	1	CPCD100-XRW14 CPCD100-XRW14B CPCD100-XRG79
-	206300081945	胶管总成 Pipe assy	1	CPCD85-XRG77 CPCD85-XRG78 CPCD85-XRW28 CPCD85-XRW28B
-	206300081941	胶管总成 Pipe assy	1	CPCD100-XRG77 CPCD100-XRG78 CPCD100-XRW28 CPCD100-XRW28B
2	206300081944	胶管总成 Pipe assy	1	CPCD85-XRW70
	206300081940	胶管总成 Pipe assy	1	CPCD100-XRW70
	206300081957	胶管总成 Pipe assy	1	CPCD85-XRW14 CPCD85-XRG79
	206300081959	胶管总成 Pipe assy	1	CPCD100-XRW14 CPCD100-XRG79
	206300082445	胶管总成 Pipe assy	1	CPCD85-XRW70B CPCD85-XRW28B

图 1-4　油泵总成
Fig.1-4　Oil pump assy

Ⓖ CPCD85/100-XRW70　Ⓗ CPCD85/100-XRW14　Ⓘ CPCD85/100-XRG77
Ⓙ CPCD85/100-XRG78　Ⓛ CPCD85/100-XRW70B　Ⓝ CPCD85/100-XRW14B
Ⓟ CPCD85/100-XRG79　Ⓡ CPCD85/100-XRW28　Ⓣ CPCD85/100-XRW28B

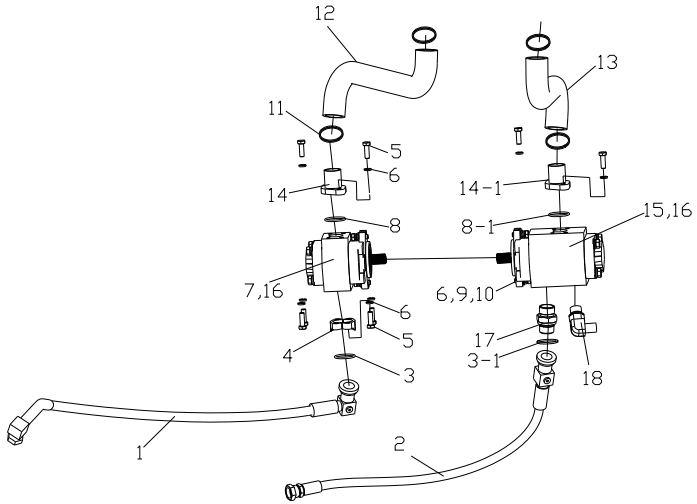

序号 Item	物料码 Code No.	名称 Description	数量 Qty	备注或适用车型 Remarks Or Serial No.
-	206300082447	胶管总成 Pipe assy	1	CPCD100-XRW70B CPCD100-XRW28B
-	206300081944	胶管总成 Pipe assy	1	CPCD85-XRG77 CPCD85-XRG78 CPCD85-XRW28
-	206300081940	胶管总成 Pipe assy	1	CPCD100-XRG77 CPCD100-XRG78 CPCD100-XRW28 CPCD100-XRW28B
-	206300082430	胶管总成 Pipe assy	1	CPCD85-XRW14B
-	206300082435	胶管总成 Pipe assy	1	CPCD100-XRW14B
3	201100120025	O 形密封圈 AS568-219 O-ring AS568-219	1	Ⓖ Ⓗ Ⓘ Ⓙ Ⓝ Ⓟ Ⓡ Ⓣ
-	201100120024	O 形密封圈 AS568-214 O-ring AS568-214	1	Ⓛ
3-1	201100120025	O 形密封圈 AS568-219 O-ring AS568-219	1	Ⓛ Ⓝ
4	206500280001	对开法兰夹 Flange	1	Ⓖ Ⓙ Ⓛ
-	206500280007	对开法兰夹 Flange	1	Ⓗ Ⓘ Ⓝ Ⓟ Ⓡ Ⓣ
5	300010040011	螺栓 M10×30 Bolt M10×30	12	
6	300030010001	垫圈 10 Washer 10	16	
7	206100070130	齿轮泵 Gear pump	1	Ⓖ Ⓛ

图 1-4　油泵总成
Fig.1-4　Oil pump assy

Ⓖ CPCD85/100-XRW70　Ⓗ CPCD85/100-XRW14　Ⓘ CPCD85/100-XRG77
Ⓙ CPCD85/100-XRG78　Ⓛ CPCD85/100-XRW70B　Ⓝ CPCD85/100-XRW14B
Ⓟ CPCD85/100-XRG79　Ⓡ CPCD85/100-XRW28　Ⓣ CPCD85/100-XRW28B

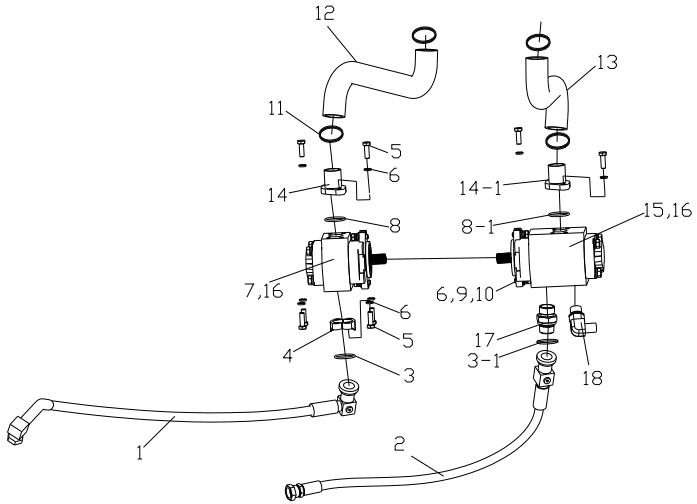

序号 Item	物料码 Code No.	名称 Description	数量 Qty	备注或适用车型 Remarks Or Serial No.
-	206100070135	齿轮泵 Gear pump	1	Ⓗ Ⓘ Ⓝ Ⓟ Ⓡ Ⓣ
-	206100070233	齿轮泵 Gear pump	1	Ⓙ
8	300130010104	O 形密封圈 35×3.1 O- ring 35×3.1	1	Ⓖ Ⓛ
-	300130010159	O 形密封圈 44×3.5 O- ring 44×3.5	1	Ⓗ Ⓘ Ⓝ Ⓟ Ⓡ Ⓣ
-	300130010080	O 形密封圈 38×3.1 O- ring 38×3.1	1	Ⓙ
8-1	300130010159	O 形密封圈 44×3.5 O- ring 44×3.5	1	
9	300030040002	垫圈 10 Washer 10	4	
10	300010060009	螺栓 M10×1.25×30 Bolt M10×1.25×30	4	
11	209990000830	蜗杆传动式软管环箍 Clamp	3	Ⓖ Ⓛ
	209990000838	蜗杆传动式软管环箍 38 Clamp 38	1	Ⓖ Ⓛ
	209990000830	蜗杆传动式软管环箍 Clamp	4	Ⓗ Ⓘ Ⓙ Ⓝ Ⓟ Ⓡ Ⓣ
12	206300071346	吸油管 Suction pipe	1	CPCD85-XRW70
	206300071347	吸油管 Suction pipe	1	CPCD100-XRW70 CPCD100-XRW70B
	206300070706	吸油管 Suction pipe	1	CPCD85-XRW14 CPCD85-XRW14B CPCD85-XRG79

图 1-4　油泵总成
Fig.1-4　Oil pump assy

Ⓖ CPCD85/100-XRW70　Ⓗ CPCD85/100-XRW14　Ⓘ CPCD85/100-XRG77
Ⓙ CPCD85/100-XRG78　Ⓛ CPCD85/100-XRW70B　Ⓝ CPCD85/100-XRW14B
Ⓟ CPCD85/100-XRG79　Ⓡ CPCD85/100-XRW28　Ⓣ CPCD85/100-XRW28B

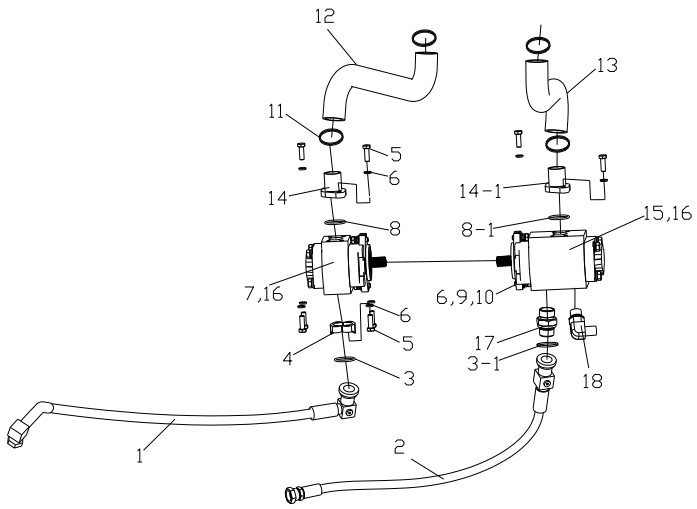

序号 Item	物料码 Code No.	名称 Description	数量 Qty	备注或适用车型 Remarks Or Serial No.
-	206300070707	吸油管 Suction pipe	1	CPCD100-XRW14 CPCD100-XRW14B CPCD100-XRG79
-	206300070704	吸油管 Suction pipe	1	CPCD85-XRG77 CPCD85-XRG78 CPCD85-XRW70B CPCD85-XRW28 CPCD85-XRW28B
	206300070702	吸油管 Suction pipe	1	CPCD100-XRG77 CPCD100-XRG78
13	206300070703	吸油管 Suction pipe	1	CPCD85-XRW70
	206300070699	吸油管 Suction pipe	1	CPCD100-XRW70
	206300070705	吸油管 Suction pipe	1	CPCD85-XRW14 CPCD100-XRG79
	206300070708	吸油管 Suction pipe	1	CPCD100-XRW14 CPCD100-XRG79
	206300070703	吸油管 Suction pipe	1	CPCD85-XRG77 CPCD85-XRG78 CPCD85-XRW28
	206300070699	吸油管 Suction pipe	1	CPCD100-XRG77 CPCD100-XRG78 CPCD85-XRW28
	206300071272	吸油管 Suction pipe	1	CPCD85-XRW70B CPCD85-XRW28B

图 1-4　油泵总成
Fig.1-4　Oil pump assy

Ⓖ CPCD85/100-XRW70　Ⓗ CPCD85/100-XRW14　Ⓘ CPCD85/100-XRG77
Ⓙ CPCD85/100-XRG78　Ⓛ CPCD85/100-XRW70B　Ⓝ CPCD85/100-XRW14B
Ⓟ CPCD85/100-XRG79　Ⓡ CPCD85/100-XRW28

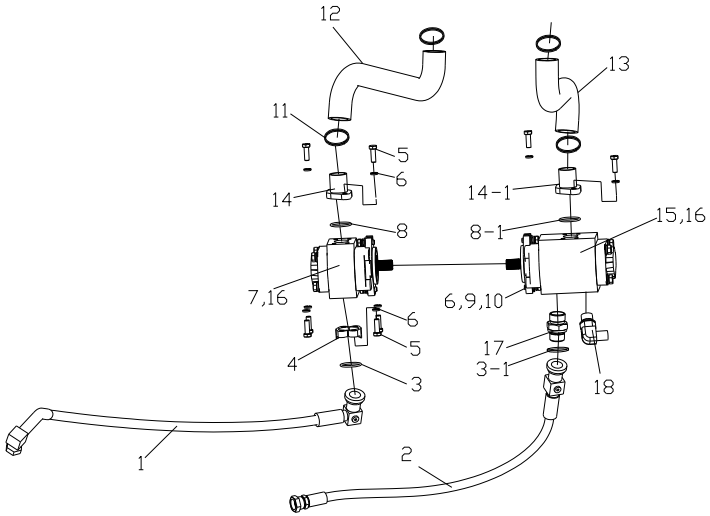

序号 Item	物料码 Code No.	名称 Description	数量 Qty	备注或适用车型 Remarks Or Serial No.
-	206300071273	吸油管 Suction pipe	1	CPCD100-XRW70B
-	206300071269	吸油管 Suction pipe	1	CPCD85-XRW14B
-	206300071270	吸油管 Suction pipe	1	CPCD100-XRW14B
14	310050070052	吸油接头 Flange	1	Ⓖ Ⓛ
-	206300220132	吸油接头 Flange	1	Ⓗ Ⓘ Ⓝ Ⓟ Ⓡ Ⓣ
-	310050070051	吸油接头 Flange	1	Ⓙ
14-1	206300220132	吸油接头 Flange	1	
15	206100070213	双联齿轮泵 Gear pump	1	
16	206500130087	垫片 Gasket	2	
17	310050020008	管接头 Union joint	1	
18	310050030138	管接头 Union joint	1	

图 2　倾斜管路
Fig.2 Tilting oil pipe

全部车型
All models of truck

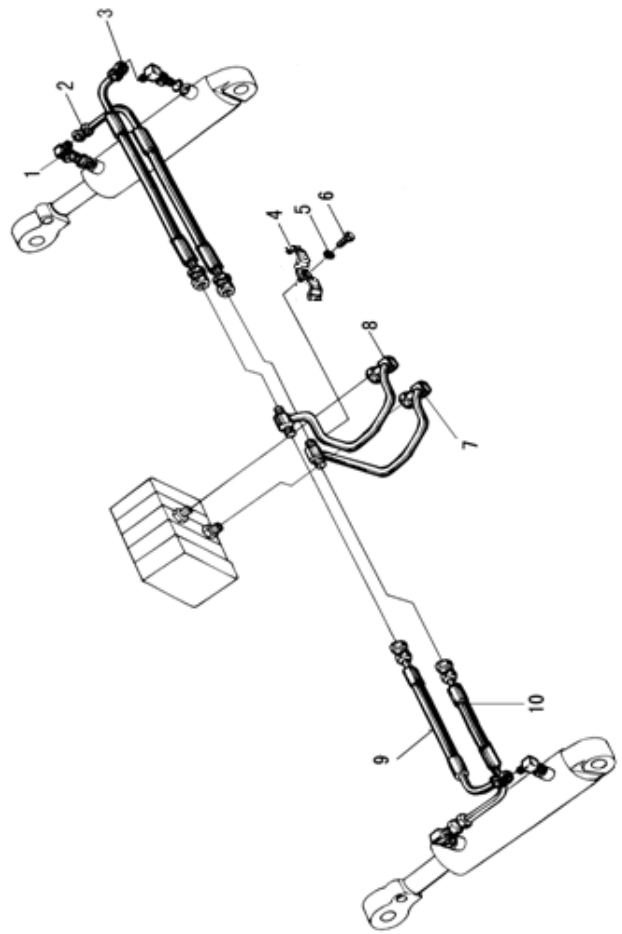

序号 Item	物料码 Code No.	名称 Description	数量 Qty	备注或适用车型 Remarks Or Serial No.
1	310050030013	90°管接头 90° Connector	4	
2	206300081919	胶管总成 Pipe assy	1	5-7t
-	206300081947	胶管总成 Pipe assy	1	8.5-10t
3	206300081922	胶管总成 Pipe assy	1	5-7t
-	206300081950	胶管总成 Pipe assy	1	8.5-10t
4	310040040134	管夹 Clip	1	5-7t -2017.03.23
-	310040040098	管夹 Clip	1	8.5-10t -2017.03.23
	206300050003	固定夹 Geometrical clamp	1	2017.03.23-
5	300030010015	垫圈 8 Washer 8	2	
6	300010040178	螺栓 M8×20 Bolt M8×20	2	
7	206300110550	倾斜钢管 1 Tilting pipe 1	1	
8	206300110552	倾斜钢管 2 Tilting pipe 2	1	
9	206300081920	胶管总成 Pipe assy	1	5-7t
-	206300081948	胶管总成 Pipe assy	1	8.5-10t
10	206300081921	胶管总成 Pipe assy	1	5-7t

图 2　倾斜管路 **Fig.2 Tilting oil pipe**	全部车型 All models of truck

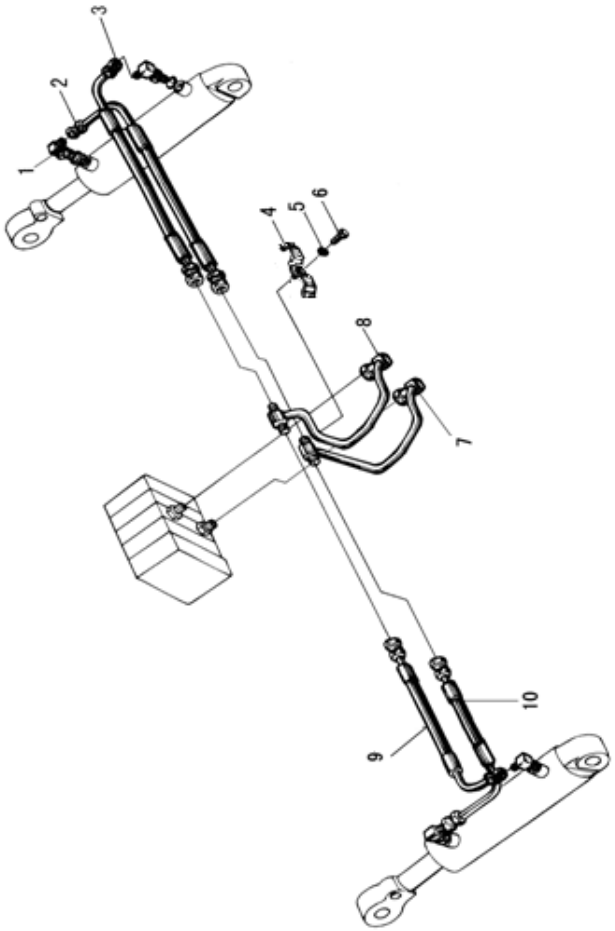

序号 Item	物料码 Code No.	名称 Description	数量 Qty	备注或适用车型 Remarks Or Serial No.
-	206300081949	胶管总成 Pipe assy	1	8.5-10t
11	206300050006	橡胶固定块 Rubber fixed block	1	2017.03.23-

图 3-1　转向管路
Fig.3-1 Steering pipe

Ⓐ CPCD50/60/70-XRW70　Ⓑ CPCD50/60/70-XRW10　Ⓒ CPCD50/60/70-XRG76　Ⓓ CPCD50/60/70-XRG77
Ⓔ CPCD50/60/70-XRG78　Ⓕ CPQYD50/60/70-XRW57　Ⓚ CPCD50/60/70-XRW70B　Ⓜ CPCD50/60/70-XRW14B
Ⓞ CPCD50/60/70-XRG79　Ⓠ CPCD50/60/70-XRW28　Ⓢ CPCD50/60/70-XRW28B　Ⓤ CPCD50/60/70-XRG77-GW

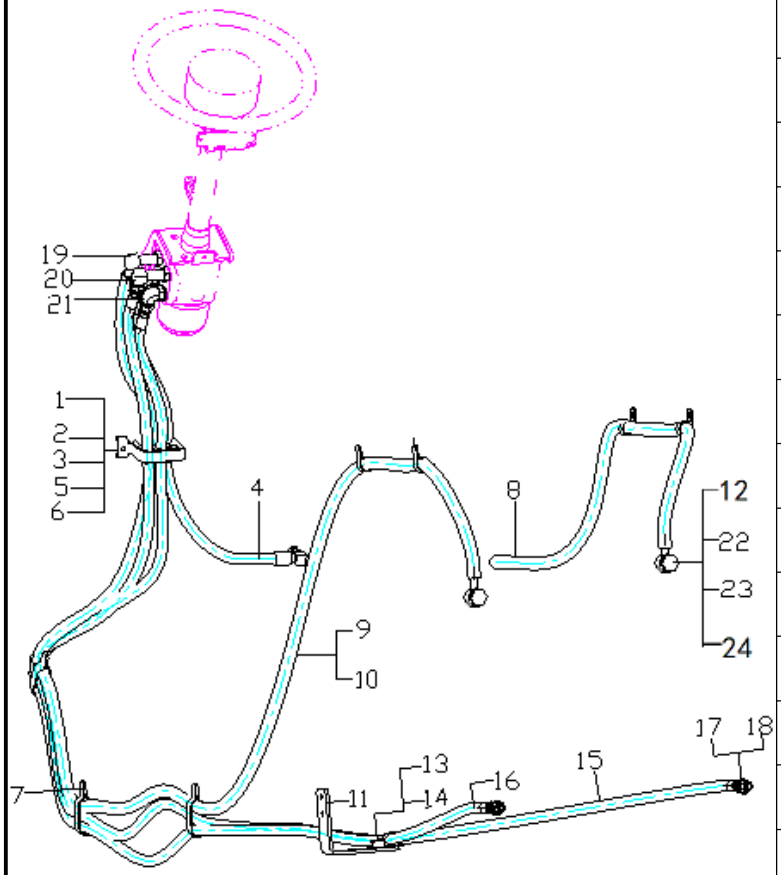

序号 Item	物料码 Code No.	名称 Description	数量 Qty	备注或适用车型 Remarks Or Serial No.
1	206300280055	压板 Platen	1	
2	206300050033	橡胶固定块 Rubber fixed block	1	
3	300010040177	螺栓 M8×25 Bolt M8×25	2	
4	206300081897	胶管总成 Hose assy	1	除Ⓤ Except Ⓤ
	206300083149	胶管总成 Hose assy	1	Ⓤ
5	300030010015	垫圈 8 Washer 8	7	
6	300030040014	垫圈 8 Washer 8	3	
7	310060020045	抱箍 Hoop	3	
8	202100230273	低压胶管 Low pressure hose	1	Ⓐ Ⓓ Ⓔ Ⓚ Ⓞ Ⓠ Ⓢ Ⓤ
-	206300070035	低压胶管 Low pressure hose	1	Ⓑ Ⓒ Ⓕ Ⓜ
9	209990000600	蜗杆传动式软管环箍 27 Clamp 27	2	
10	206300081972	低压胶管总成 Low pressure hose assy	1	除Ⓤ Except Ⓤ
	206300083148	低压胶管总成 Low pressure hose assy	1	Ⓤ
11	206500270053	支架 Support	1	
12	206500100008	接头体 Joint body	1	

图 3-1　转向管路
Fig.3-1 Steering pipe

Ⓐ CPCD50/60/70-XRW70　Ⓑ CPCD50/60/70-XRW10　Ⓒ CPCD50/60/70-XRG76　Ⓓ CPCD50/60/70-XRG77
Ⓔ CPCD50/60/70-XRG78　Ⓕ CPQYD50/60/70-XRW57　Ⓚ CPCD50/60/70-XRW70B　Ⓜ CPCD50/60/70-XRW14B
Ⓞ CPCD50/60/70-XRG79　Ⓠ CPCD50/60/70-XRW28　Ⓢ CPCD50/60/70-XRW28B　Ⓤ CPCD50/60/70-XRG77-GW

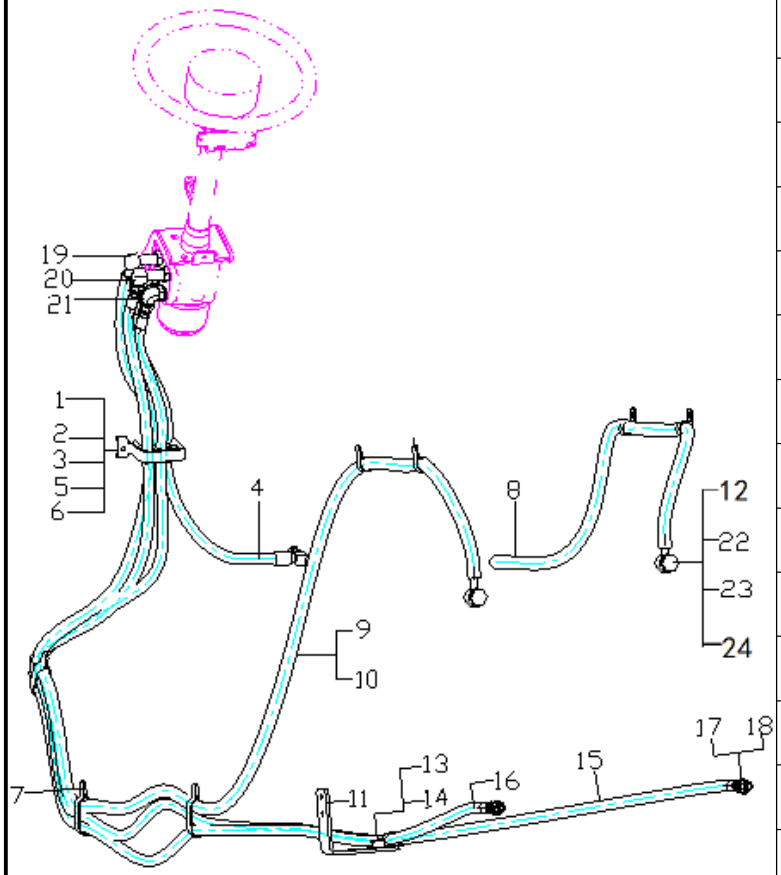

序号 Item	物料码 Code No.	名称 Description	数量 Qty	备注或适用车型 Remarks Or Serial No.
13	310060020011	抱箍 Hoop	1	
14	300010040169	螺栓 M8×16 Bolt M8×16	5	
15	206300081917	胶管总成 Hose assy	1	除Ⓤ Except Ⓤ
	206300083147	胶管总成 Hose assy	1	Ⓤ
16	206300081918	胶管总成 Hose assy	1	除Ⓤ Except Ⓤ
	206300083146	胶管总成 Hose assy	1	Ⓤ
17	300030140004	垫圈 16 Washer 16	1	
18	310050020806	直通管接头 Joint	1	
19	206300290002	90°管接头 Joint	1	
20	310050030135	管接头 Joint	1	
21	206300290017	管接头 Joint	2	
22	300030140006	垫圈 20 Washer 20	4	
23	201600010008	铰接螺栓 Hinged bolts	2	
24	206500100091	接头体 Joint body	1	

图 3-2　转向管路
Fig.3-2 Steering pipe

Ⓖ CPCD85/100-XRW70　Ⓗ CPCD85/100-XRW14　Ⓘ CPCD85/100-XRG77
Ⓙ CPCD85/100-XRG78　Ⓛ CPCD85/100-XRW70B　Ⓝ CPCD85/100-XRW14B
Ⓟ CPCD85/100-XRG79　Ⓡ CPCD85/100-XRW28　Ⓣ CPCD85/100-XRW28B

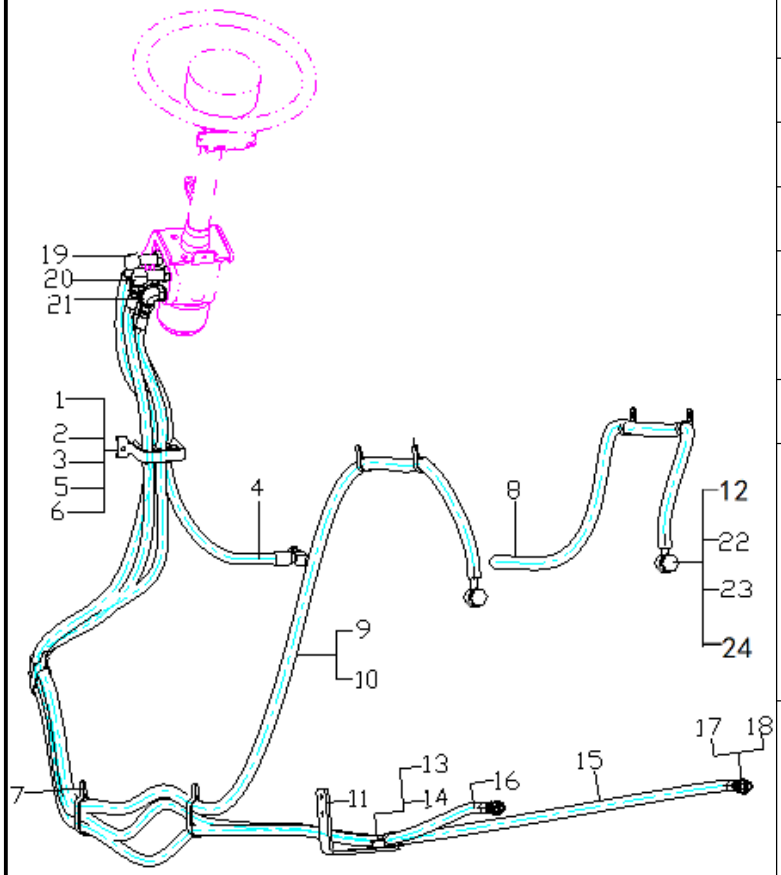

序号 Item	物料码 Code No.	名称 Description	数量 Qty	备注或适用车型 Remarks Or Serial No.
1	206300280055	压板 Platen	1	
2	206300050033	橡胶固定块 Rubber fixed block	1	
3	300010040177	螺栓 M8×25 Bolt M8×25	2	
4	206300081897	胶管总成 Hose assy	1	
5	300030010015	垫圈 8 Washer 8	8	
6	300030040014	垫圈 8 Washer 8	8	
7	310060020045	抱箍 Hoop	4	
8	202100230277	低压胶管 Low pressure hose	1	CPCD85-XRW70 CPCD85-XRG77 CPCD85-XRG78 CPCD85-XRW70B CPCD85-XRG79 CPCD85-XRW28 CPCD85-XRW28B
-	202100230276	低压胶管 Low pressure hose	1	CPCD100-XRW70 CPCD100-XRG77 CPCD100-XRG78 CPCD100-XRW70B CPCD100-XRG79 CPCD100-XRW28 CPCD100-XRW28B

图 3-2　转向管路
Fig.3-2 Steering pipe

Ⓖ CPCD85/100-XRW70　Ⓗ CPCD85/100-XRW14　Ⓘ CPCD85/100-XRG77
Ⓙ CPCD85/100-XRG78　Ⓛ CPCD85/100-XRW70B　Ⓝ CPCD85/100-XRW14B
Ⓟ CPCD85/100-XRG79　Ⓡ CPCD85/100-XRW28　Ⓣ CPCD85/100-XRW28B

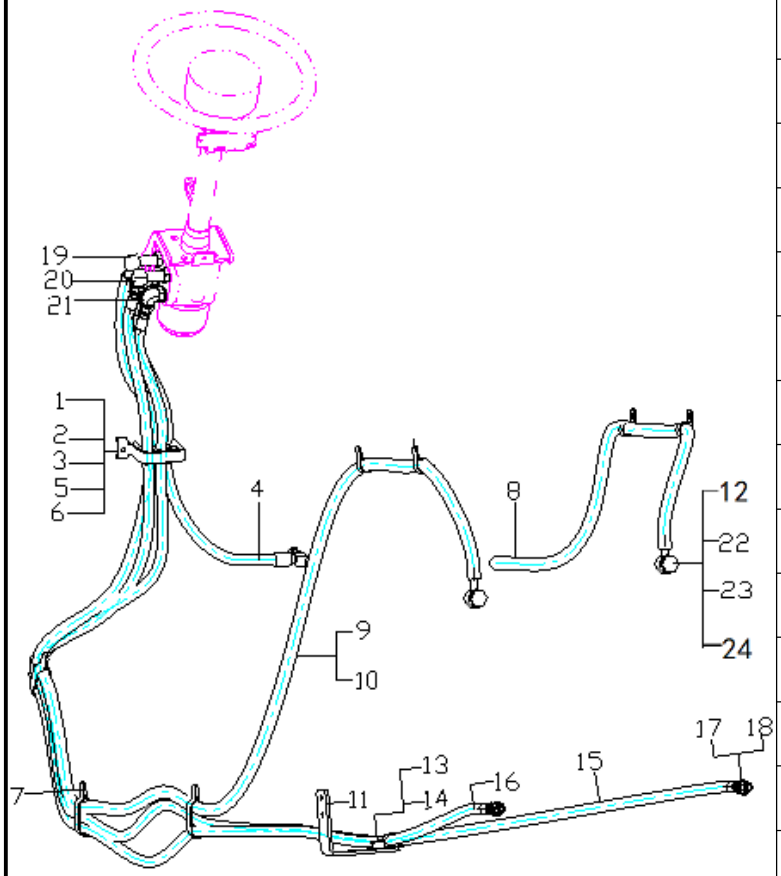

序号 Item	物料码 Code No.	名称 Description	数量 Qty	备注或适用车型 Remarks Or Serial No.
-	206300081971	低压胶管 Low pressure hose	1	CPCD85-XRW14 CPCD85-XRW14B
-	206300081970	低压胶管 Low pressure hose	1	CPCD100-XRW14 CPCD100-XRW14B
9	209990000600	蜗杆传动式软管环箍 27 Clamp 27	2	
10	206300081974	低压胶管总成 Low pressure hose assy	1	8.5t
-	206300081973	低压胶管总成 Low pressure hose assy	1	10t
11	206500270053	支架 Support	1	
12	206500100008	接头体 Joint body	1	
13	310060020011	抱箍 Hoop	1	
14	300010040169	螺栓 M8×16 Bolt M8×16	6	
15	206300081955	胶管总成 Hose assy	1	8.5t
-	206300081951	胶管总成 Hose assy	1	10t
16	206300081946	胶管总成 Hose assy	1	8.5t
-	206300081952	胶管总成 Hose assy	1	10t
17	300030140004	垫圈 16 Washer 16	1	
18	310050020806	直通管接头 Joint	1	

图 3-2　转向管路
Fig.3-2 Steering pipe

Ⓖ CPCD85/100-XRW70　Ⓗ CPCD85/100-XRW14　Ⓘ CPCD85/100-XRG77
Ⓙ CPCD85/100-XRG78　Ⓛ CPCD85/100-XRW70B　Ⓝ CPCD85/100-XRW14B
Ⓟ CPCD85/100-XRG79　Ⓡ CPCD85/100-XRW28　Ⓣ CPCD85/100-XRW28B

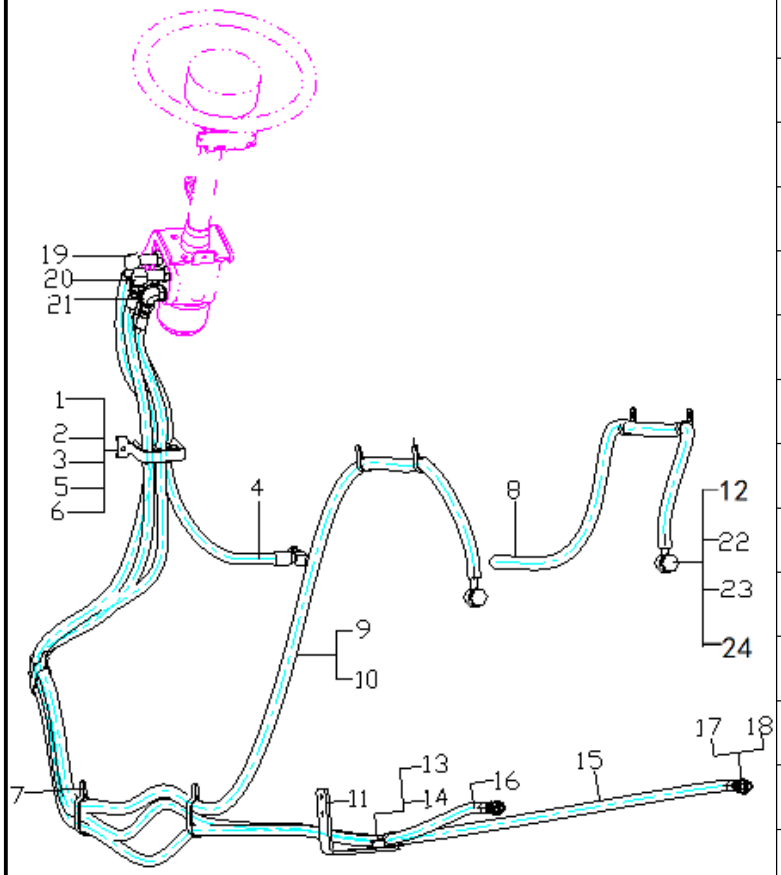

序号 Item	物料码 Code No.	名称 Description	数量 Qty	备注或适用车型 Remarks Or Serial No.
19	206300290002	90°管接头 Joint	1	
20	310050030135	管接头 Joint	1	
21	206300290017	管接头 Joint	2	
22	300030140006	垫圈 20 Washer 20	4	
23	201600010008	铰接螺栓 Hinged bolts	2	
24	206500100091	接头体 Joint body	1	

图 4　多路阀操纵
Fig.4　Multi-way valve control

全部车型
All models of truck

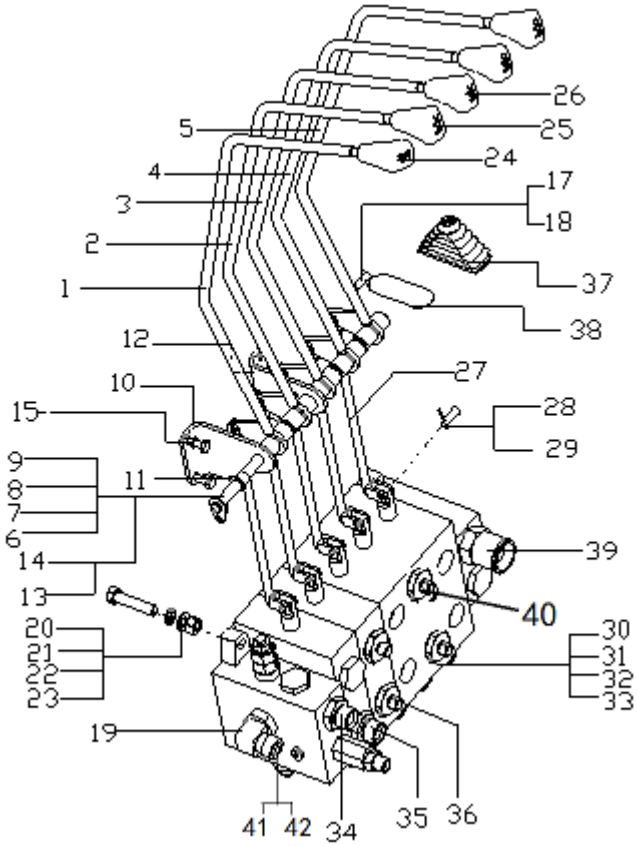

序号 Item	物料码 Code No.	名称 Description	数量 Qty	备注或适用车型 Remarks Or Serial No.
1	206400060127	多路阀操纵手柄 1 Operating handle 1	1	-2018.06
	206400070033	多路阀操纵手柄 1 Operating handle 1	1	2018.06-
2	206400060129	多路阀操纵手柄 2 Operating handle 2	1	-2018.06
	206400070034	多路阀操纵手柄 2 Operating handle 2	1	2018.06-
3	206400060130	多路阀操纵手柄 3 Operating handle3	1	三、四，五联用 -2018.06
	206400070035	多路阀操纵手柄 3 Operating handle3	1	四、四，五联用 2018.06-
4	206400060131	多路阀操纵手柄 4 Operating handle 4	1	四，五联用 -2018.06
	206400070036	多路阀操纵手柄 4 Operating handle 4	1	四，五联用 2018.06-
5	206400060132	多路阀操纵手柄 5 Operating handle 5	1	五联用 -2018.06
	206400070037	多路阀操纵手柄 5 Operating handle 5	1	五联用 2018.06-
6	310100200012	销轴 PIN SHAFT	1	二联用
7	310100200013	销轴 PIN SHAFT	1	三联用
8	310100200011	销轴 PIN SHAFT	1	四联用
9	310100200018	销轴 PIN SHAFT	1	五联用
10	206400220162	左支架 Left bracket	1	-2018.06

图 4　多路阀操纵
Fig.4　Multi-way valve control

全部车型
All models of truck

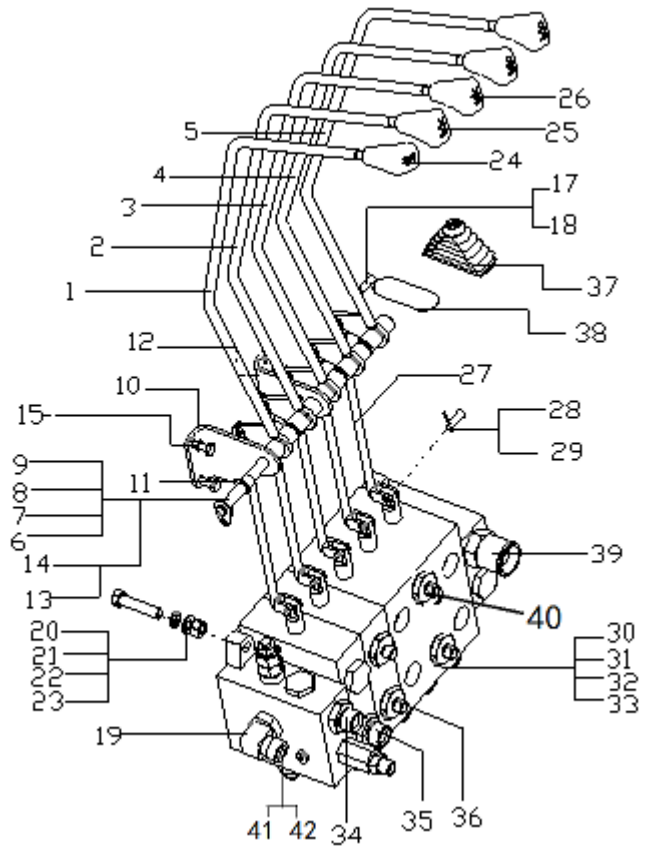

序号 Item	物料码 Code No.	名称 Description	数量 Qty	备注或适用车型 Remarks Or Serial No.
	206400220198	左支架 Left bracket	1	2018.06-
11	206400050008	衬套 BUSH	4	三 6，四 8，五 10
12	206400220161	右支架 Right bracket	1	-2018.06
	206400220199	右支架 Right bracket	1	2018.06-
13	300010040145	螺栓 M6×12 Bolt M6×12	1	
14	300030010014	垫圈 6 Washer 6	1	
15	300010070025	螺栓 M8×20 Bolt M8×20	4	
17	300050040012	销轴 B6×22 Pin roll B6×22	2	三联 3 四联 4 五联 5
18	300050010017	销 2×16 Pin 2×16	2	三联 3 四联 4 五联 5
19	310050030133	管接头 Connector	1	
20	300010030040	螺栓 M12×55 Bolt M12×55	4	
21	300030040003	垫圈 12 Washer 12	4	
22	300020010004	螺母 M12 NUT M12	4	
23	300030010002	垫圈 12 WASHER 12	4	
24	206400040011	起升手把 LIFTING KNOB	1	

图 4　多路阀操纵
Fig.4　Multi-way valve control

全部车型
All models of truck

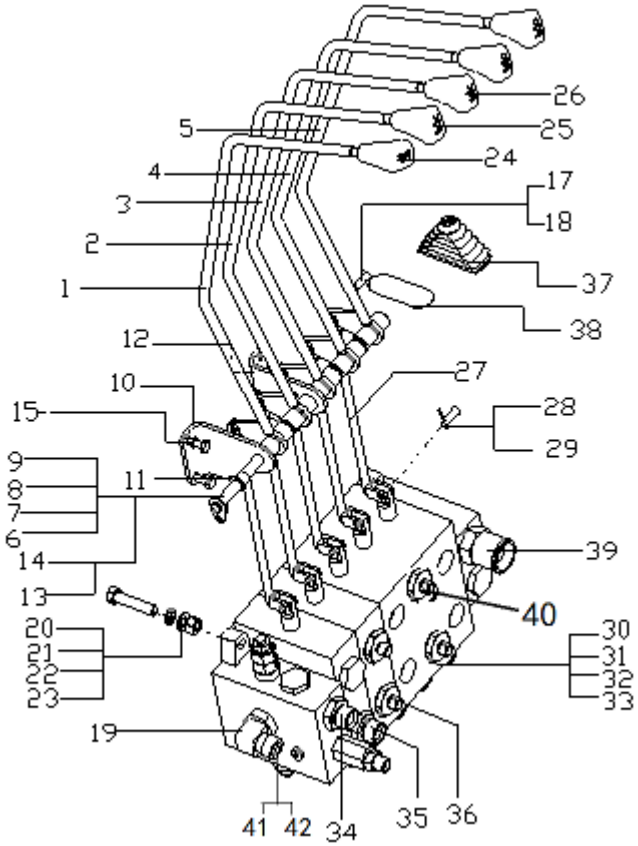

序号 Item	物料码 Code No.	名称 Description	数量 Qty	备注或适用车型 Remarks Or Serial No.
25	206400040013	倾斜手把 TILTING KONB	1	
26	206400040015	属具手把 ATTACHMENT KNOB	1	三联 1 四联 2 五联 3
27	206400130030	接杆总成 Connecting rod assy	2	三联 3 四联 4 五联 5 -2018.06
	206400130039	接杆总成 Connecting rod assy	2	三联 3 四联 4 五联 5 2018.06-
	206400130041	接杆总成 Connecting rod assy	2	三联 3 四联 4 五联 5 Ⓤ
28	300050040015	销轴 B8×24 Pin roll B8×24	2	三联 3 四联 4 五联 5
29	300050010026	销 3.2×18 PIN 3.2×18	2	三联 3 四联 4 五联 5
30	206200010345	二联多路阀 MULTI-WAY	1	5-7t
-	206200010278	二联多路阀 MULTI-WAY	1	8.5-10t
31	206200010351	三联多路阀 MULTI-WAY VALVE,3SE	1	5-7t
-	206200010315	三联多路阀 MULTI-WAY VALVE,3SE	1	8.5-10t
32	206200010353	四联多路阀 MULTI-WAY VALVE,3SE	1	5-7t
-	206200010295	四联多路阀 MULTI-WAY VALVE,3SE	1	8.5-10t
33	206200010355	五联多路阀 MULTI-WAY VALVE,3SE	1	5-7t
-	206200010357	五联多路阀 MULTI-WAY VALVE,3SE	1	8.5-10t

图 4　多路阀操纵
Fig.4　Multi-way valve control

全部车型
All models of truck

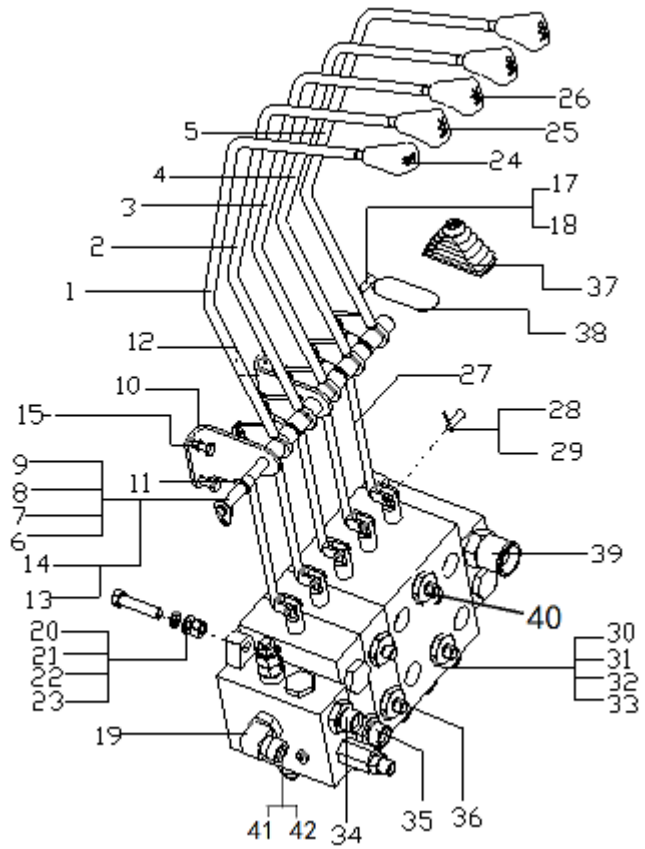

序号 Item	物料码 Code No.	名称 Description	数量 Qty	备注或适用车型 Remarks Or Serial No.
34	310050020008	管接头 Connector	1	
35	206500100010	管接头 Connector	1	
36	206300290025	管接头 Connector	2	
37	206400060078	护套 Jacket	2	三联 3 四联 4 五联 5
38	206400140006	塞子 Plug	3	三联 2，四联 1 五联 0
39	206300290039	管接头总成 Connector assy	1	
40	310050020010	管接头 Connector	4	8.5-10t
41	206300120051	硬管接头 Connector	1	8.5-10t
42	310050020118	管接头 Connector	1	8.5-10t

图 5-1　制动阀油路
Fig.5-1　Brake valve oil pipe

Ⓑ CPCD50/60/70-XRW14　Ⓕ CPQYD50/60/70-XRW57　Ⓜ CPCD50/60/70-XRW14B
Ⓠ CPCD50/60/70-XRW28　Ⓢ CPCD50/60/70-XRW28B

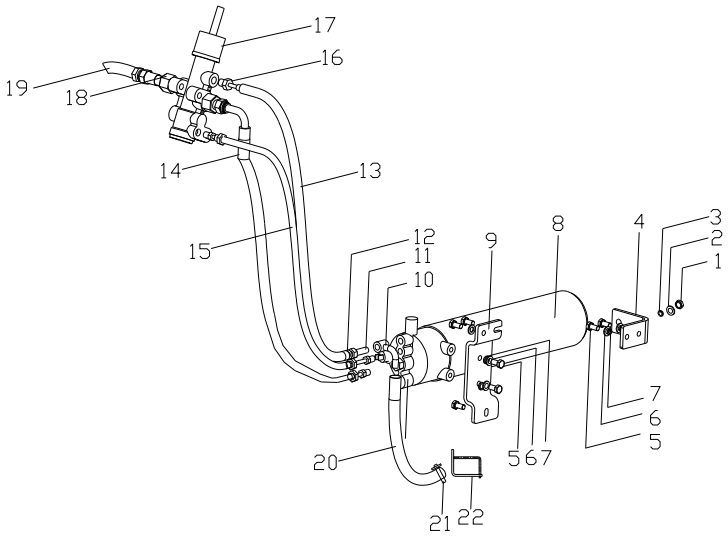

序号 Item	物料码 Code No.	名称 Description	数量 Qty	备注或适用车型 Remarks Or Serial No.
1	300020040017	螺母 M10×1.5 Nut M10×1.5	1	
2	300030040002	垫圈 10 Washer 10	1	
3	300030010001	垫圈 10 Washer 10	1	
4	206300280164	支架 Support	1	
5	300010040177	螺栓 M8×25 Bolt M8×25	9	
6	300030040014	垫圈 8 Washer 8	9	
7	300030010015	垫圈 8 Washer 8	9	
8	206500220044	蓄能器 Accumulator	1	
9	206300270138	支架板 Support plate	1	
10	206300030043	铰接接头 Articulated joint	1	
11	206300040059	铰接螺栓 Link bolt	1	
12	209990000600	蜗杆传动式软管环箍 27 Strap 27	6	
13	206300070787	低压胶管 Low pressure hose	1	
14	206300083018	P 口胶管总成 P Hose assy	1	
15	206300083012	PA 胶管总成 PA Hose assy	1	

图 5-1　制动阀油路
Fig.5-1　Brake valve oil pipe

Ⓑ CPCD50/60/70-XRW14　Ⓕ CPQYD50/60/70-XRW57　Ⓜ CPCD50/60/70-XRW14B
Ⓠ CPCD50/60/70-XRW28　Ⓢ CPCD50/60/70-XRW28B

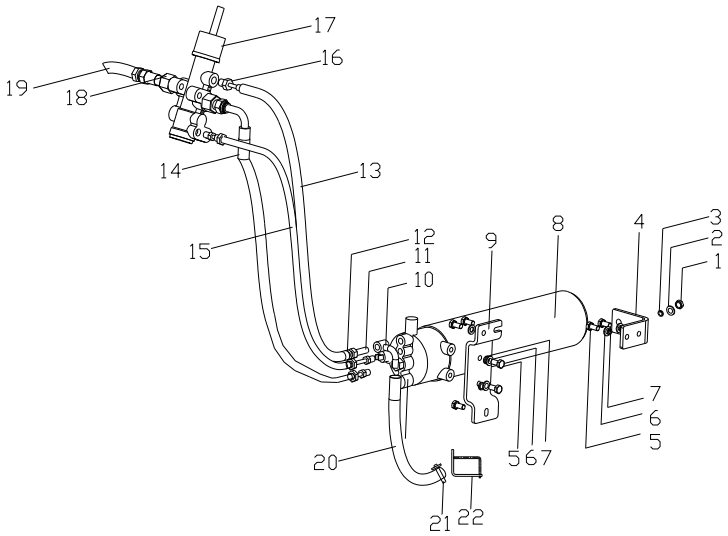

序号 Item	物料码 Code No.	名称 Description	数量 Qty	备注或适用车型 Remarks Or Serial No.
16	206300220024	制动阀回油接头 Brake valve oil return	1	
17	205100410065	制动阀 Brake valve	1	
18	206300220128	回油接头 Joint	1	
19	206300070789	低压胶管 Low pressure hose	1	
20	206300071486	低压回油管 Low pressure oil return	1	
21	310040010072	管夹 Wire	1	
22	206300240100	支架总成 Bracket assy	1	

图 5-2　制动阀油路
Fig.5-2　Brake valve oil pipe

Ⓖ CPCD85/100-XRW70　Ⓗ CPCD85/100-XRW14　Ⓘ CPCD85/100-XRG77
Ⓙ CPCD85/100-XRG78　Ⓛ CPCD85/100-XRW70B　Ⓝ CPCD85/100-XRW14B
Ⓟ CPCD85/100-XRG79　Ⓡ CPCD85/100-XRW28　Ⓣ CPCD85/100-XRW28B

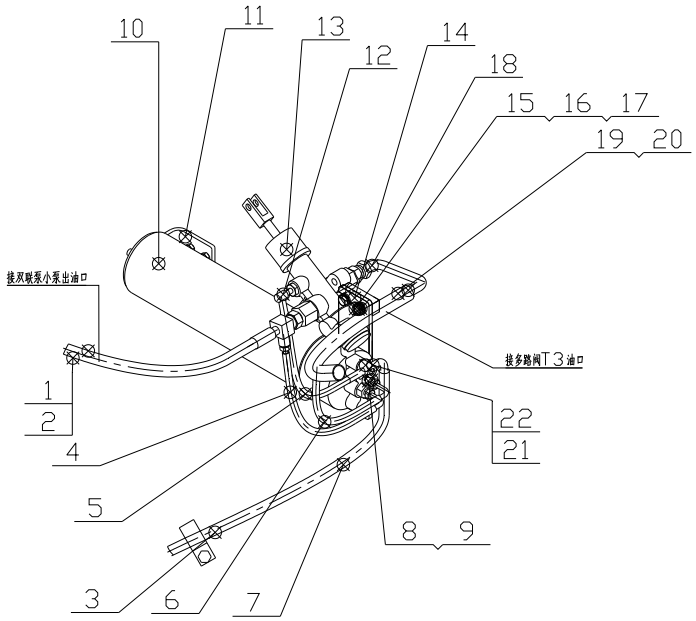

序号 Item	物料码 Code No.	名称 Description	数量 Qty	备注或适用车型 Remarks Or Serial No.
1	206300081956	胶管总成 Hose assy	1	CPCD85-XRW70 CPCD85-XRG77 CPCD85-XRG78 CPCD85-XRW28
-	206300081962	胶管总成 Hose assy	1	CPCD85-XRW14 CPCD85-XRG79
-	206300081943	胶管总成 Hose assy	1	CPCD100-XRW70 CPCD100-XRG77 CPCD100-XRG78 CPCD100-XRW28
-	206300081961	胶管总成 Hose assy	1	CPCD100-XRW14 CPCD100-XRG79
-	206300082446	胶管总成 Hose assy	1	CPCD85-XRW70B CPCD85-XRW28B
-	206300082448	胶管总成 Hose assy	1	CPCD100-XRW70B CPCD100-XRW28B
-	206300082434	胶管总成 Hose assy	1	CPCD85-XRW14B
-	206300082436	胶管总成 Hose assy	1	CPCD100-XRW14B
2	207900080012	捆线带 Binding band	1	
3	310040010072	管夹 Pipe clamp	3	
4	206300081848	P 口胶管总成 P hose assy	1	
5	206300070787	低压胶管 Low pressure hose	1	
6	206300081847	PA 胶管总成 PA hose assy	1	

图 5-2　制动阀油路
Fig.5-2　Brake valve oil pipe

Ⓖ CPCD85/100-XRW70　Ⓗ CPCD85/100-XRW14　Ⓘ CPCD85/100-XRG77
Ⓙ CPCD85/100-XRG78　Ⓛ CPCD85/100-XRW70B　Ⓝ CPCD85/100-XRW14B
Ⓟ CPCD85/100-XRG79　Ⓡ CPCD85/100-XRW28　Ⓣ CPCD85/100-XRW28B

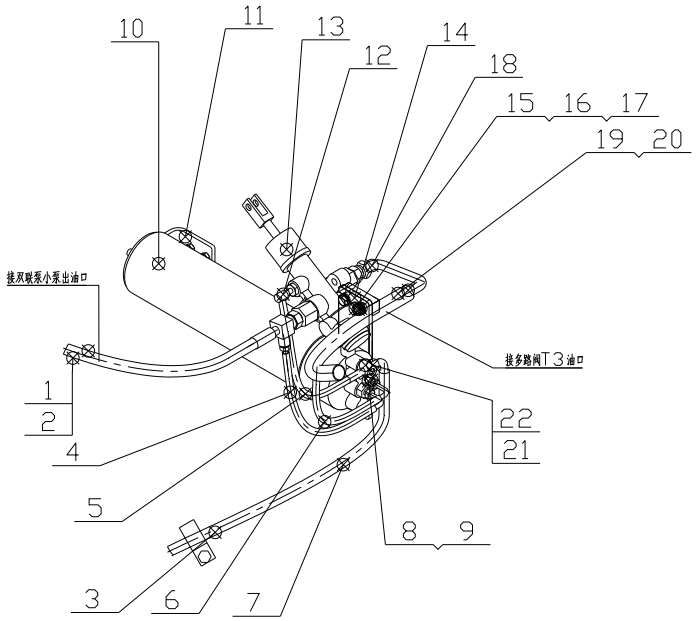

序号 Item	物料码 Code No.	名称 Description	数量 Qty	备注或适用车型 Remarks Or Serial No.
7	206300070788	低压胶管 Low pressure hose	1	
8	310050020113	管接头 Union joint	1	
9	300030140001	垫圈 10 Washer 10	1	
10	206500220038	储能器 Accumulator	1	
11	206300280164	支架 Support	1	
12	206300220024	制动阀回油接头 Brake valve oil return	1	
13	205100410065	制动阀 Brake valve	1	
14	206300270138	支架板 Support plate	1	
15	300030040014	垫圈 8 Washer 8	5	
16	300030010015	垫圈 8 Washer 8	8	
17	300010040173	螺栓 M8×20 Bolt M8×20	8	
18	206300220128	回油接头 Oil return point	1	
19	206300070789	低压胶管 Low pressure hose	1	
20	209990000600	蜗杆传动式软管环箍 27 Clamp 27	6	
21	206300040059	铰接螺栓 Link bolt	1	

图 5-2　制动阀油路
Fig.5-2　Brake valve oil pipe

Ⓖ CPCD85/100-XRW70　Ⓗ CPCD85/100-XRW14　Ⓘ CPCD85/100-XRG77
Ⓙ CPCD85/100-XRG78　Ⓛ CPCD85/100-XRW70B　Ⓝ CPCD85/100-XRW14B
Ⓟ CPCD85/100-XRG79　Ⓡ CPCD85/100-XRW28　Ⓣ CPCD85/100-XRW28B

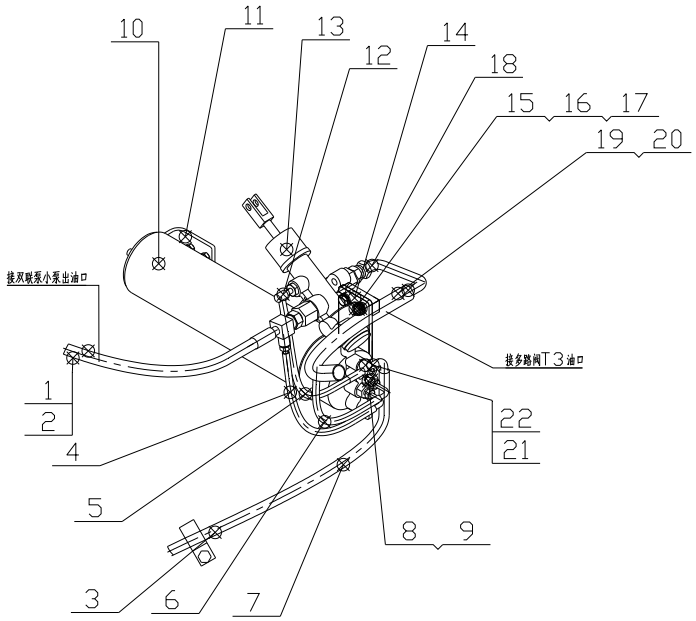

序号 Item	物料码 Code No.	名称 Description	数量 Qty	备注或适用车型 Remarks Or Serial No.
22	206300030043	铰接接头 Articulated joint	1	

图 6　液压油箱附件 **Fig.6　Hydraulic tank accessory**	全部车型 All models of truck

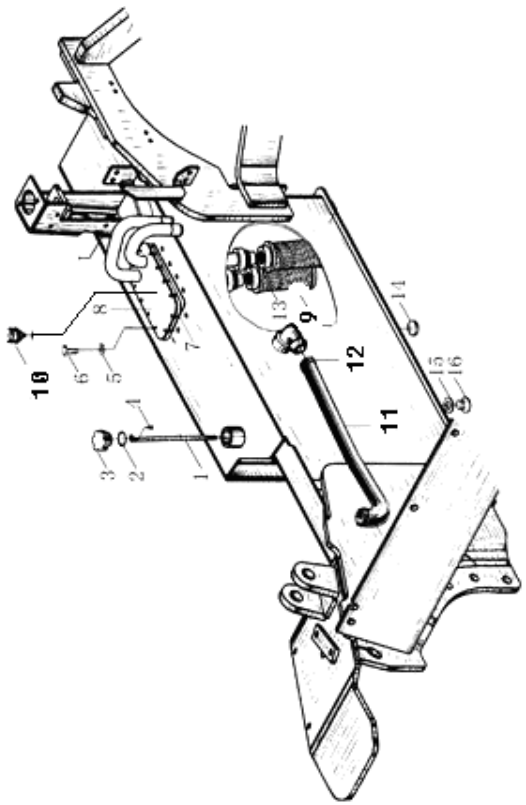

序号 Item	物料码 Code No.	名称 Description	数量 Qty	备注或适用车型 Remarks Or Serial No.
1	206500180076	油尺 Dipstick	1	
2	206300020011	O 型密封圈 P29 O-RING P29	1	
3	206500040059	油箱盖 TANK COVER	1	
4	300050010024	销 3.2x1.4 Pin 3.2x1.4	1	
5	300030140012	垫圈 8 WASHER 8	12	
6	300010040169	螺栓 M8×16 BOLT M8×16	12	
7	206500130069	密封垫 SEAL PAD	1	
8	206500050132	盖板总成 COVER ass	1	5-7t 除 Ⓠ Ⓢ Except Ⓠ Ⓢ
	206500050175	盖板总成 COVER ass	1	Ⓠ Ⓢ
-	206500050133	盖板总成 COVER ass	1	8.5-10t
9	206300020055	蝶型垫圈 WASHER	2	
10	206500110011	空气呼吸过滤器 AIR BREATH FILTER	1	
11	206300070674	回油管 OIL RETURN PIPE	1	二联 2SEC
-	206300070675	回油管 OIL RETURN PIPE	1	三联 3SEC
-	206300070676	回油管 OIL RETURN PIPE		四联 4SEC

图 6　液压油箱附件 **Fig.6　Hydraulic tank accessory**	全部车型 All models of truck

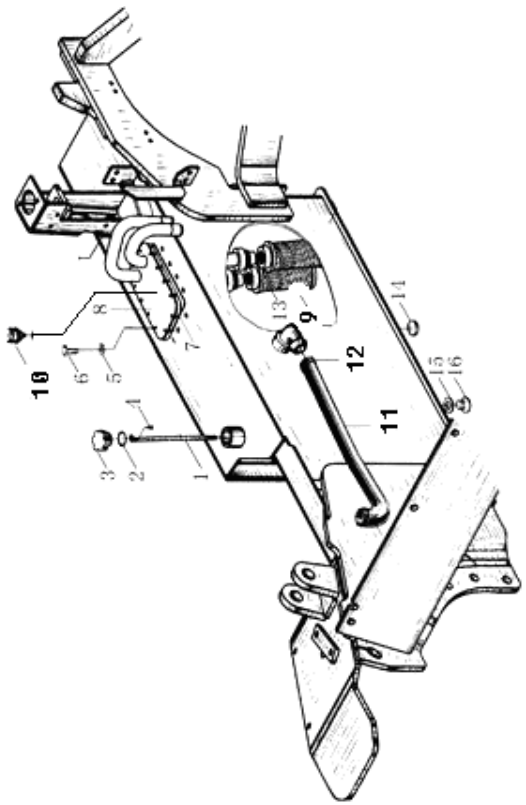

序号 Item	物料码 Code No.	名称 Description	数量 Qty	备注或适用车型 Remarks Or Serial No.
-	206300070677	回油管 OIL RETURN PIPE		五联 5SEC
12	209990000830	蜗杆传动式软管环箍 50 CLAMP 50	2	
13	206400010001	滤油器 OIL FILTER	2	
14	203400020001	磁铁 MAGNETIC IRON	2	
15	300030140007	垫圈 24 Washer24	1	
16	203400040002	螺塞 PLUG	1	

第七部分　电气系统
PART Ⅶ　ELECTRICAL SYSTEM

Ⓐ CPCD50/60/70-XRW70　Ⓑ CPCD50/60/70-XRW14　Ⓒ CPCD50/60/70-XRG76　Ⓓ CPCD50/60/70-XRG77　Ⓔ CPCD50/60/70-XRG78
Ⓕ CPQYD50/60/70-XRW57　Ⓖ CPCD85/100-XRW70　Ⓗ CPCD85/100-XRW14　Ⓘ CPCD85/100-XRG77　Ⓙ CPCD85/100-XRG78
Ⓚ CPCD50/60/70-XRW70B　Ⓛ CPCD85/100-XRW70B　Ⓜ CPCD50/60/70-XRW14B　Ⓝ CPCD85/100-XRW14B　Ⓞ CPCD50/60/70-XRG79
Ⓟ CPCD85/100-XRG79　Ⓠ CPCD50/60/70-XRW28　Ⓡ CPCD85/100-XRW28　Ⓢ CPCD50/60/70-XRW28B　Ⓣ CPCD85/100-XRW28B
Ⓤ CPCD50/60/70-XRG77-GW

序号 ITEM	名称 DESCRIPTION	适用车型 SERIAL NO.	页码 PAGE
图 1 Fig.1	仪表总成 Instrument assy	全部车型 All models of truck	7-1
图 2 Fig.2	前灯总成 Front lamp assy	全部车型 All models of truck	7-3
图 3 Fig.3	后灯总成 Taillight assy	全部车型 All models of truck	7-4
图 4-1 Fig.4-1	电器板总成 Electric board assy	Ⓐ Ⓖ Ⓚ Ⓛ	7-5
图 4-2 Fig.4-2	电器板总成 Electric board assy	Ⓑ Ⓗ Ⓜ Ⓝ	7-7
图 4-3 Fig.4-3	电器板总成-2017.06.27 Electric board assy-2017.06.27	Ⓒ Ⓓ Ⓔ Ⓘ Ⓙ Ⓞ Ⓟ	7-8
图 4-3-1 Fig.4-3-1	电器板总成 2017.06.27- Electric board assy2017.06.27-	Ⓒ Ⓓ Ⓔ Ⓘ Ⓙ Ⓞ Ⓟ Ⓤ	7-9
图 4-4 Fig.4-4	电器板总成 Electric board assy	Ⓕ	7-10
图 4-5 Fig.4-5	电器板总成 Electric board assy	Ⓠ Ⓡ Ⓢ Ⓣ	7-11
图 5-1 Fig.5-1	控制盒总成 Control box assy	全部车型 （除Ⓕ） All models of truck(Except Ⓕ)	7-12

序号 ITEM	名称 DESCRIPTION	适用车型 SERIAL NO.	页码 PAGE
图 5-2 Fig.5-2	控制盒总成 Control box assy	Ⓕ	7-13
图 6-1 Fig.6-1	电气系统 Electrical system	Ⓐ Ⓖ Ⓚ Ⓜ	7-14
图 6-2 Fig.6-2	电气系统 Electrical system	Ⓑ Ⓗ Ⓛ Ⓝ	7-18
图 6-3 Fig.6-3	电气系统 Electrical system	Ⓒ Ⓓ Ⓤ	7-22
图 6-4 Fig.6-4	电气系统 Electrical system	Ⓔ Ⓙ Ⓞ Ⓟ	7-26
图 6-5 Fig.6-5	电气系统 Electrical system	Ⓕ	7-30
图 6-6 Fig.6-6	电气系统 Electrical system	Ⓘ	7-34
图 6-7 Fig.6-7	电气系统 Electrical system	Ⓠ Ⓡ Ⓢ Ⓣ	7-38

图 1　仪表总成
Fig.1　Instrument assy

全部车型
All models of truck

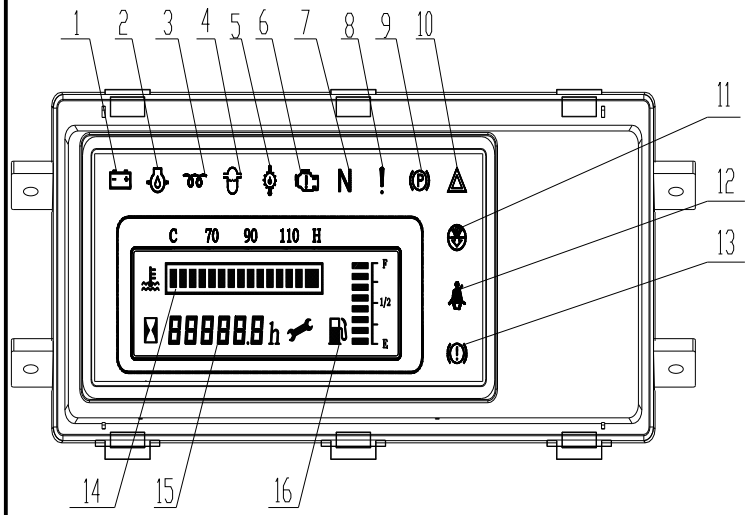

序号 Item	物料码 Code No.	名称 Description	数量 Qty	备注或适用车型 Remarks or Serial No.
A	207900050174	仪表总成 Instrument assy	1	
1	NO PART NO.	充电指示灯 Charging indicator lamp	1	
2	NO PART NO.	油压报警灯 Oil pressure warning lamp	1	
3	NO PART NO.	预热指示灯 Preheat indicator lamp	1	
4	NO PART NO.	油水分离指示灯Water-oil separation indicator lamp	1	
5	NO PART NO.	油温报警灯 Oil temp warning lamp	1	
6	NO PART NO.	故障指示灯 Fault indicator lamp	1	
7	NO PART NO.	中位指示灯 Median indicator lamp	1	
8	NO PART NO.	感知故障指示灯 Perception fault lamp	1	
9	NO PART NO.	驻车制动指示灯 Parking brake indicator	1	
10	NO PART NO.	严重故障警告指示灯 Serious fault warning	1	
11	NO PART NO.	空滤指示灯 Air filter indicator lamp	1	
12	NO PART NO.	安全带指示灯 Seat belt indicator lamp	1	
13	NO PART NO.	储能器报警指示灯 Accumulator warning indicator	1	
14	NO PART NO.	水温表 Water temp gauge	1	

图 1　仪表总成 **Fig.1　Instrument assy**	全部车型 All models of truck

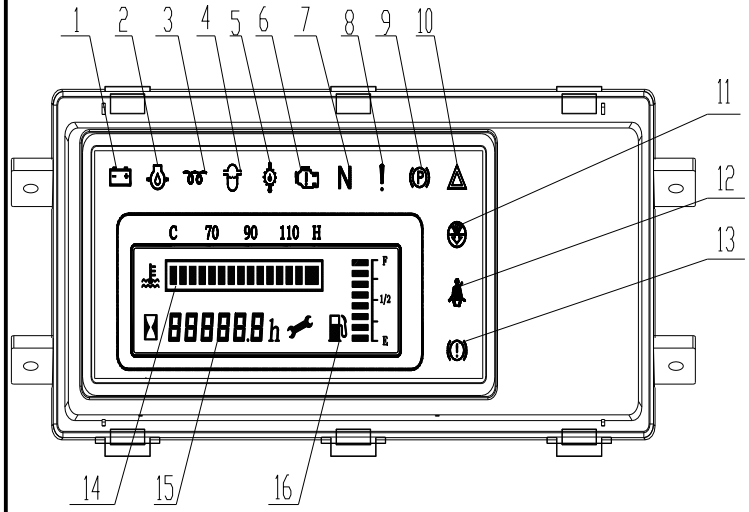

序号 Item	物料码 Code No.	名称 Description	数量 Qty	备注或适用车型 Remarks or Serial No.
15	NO PART NO.	计时表 Hour meter	1	
16	NO PART NO.	油量表 Fuel gauge	1	

图 2　前灯总成 **Fig.2　Front lamps assy**	全部车型 All models of truck

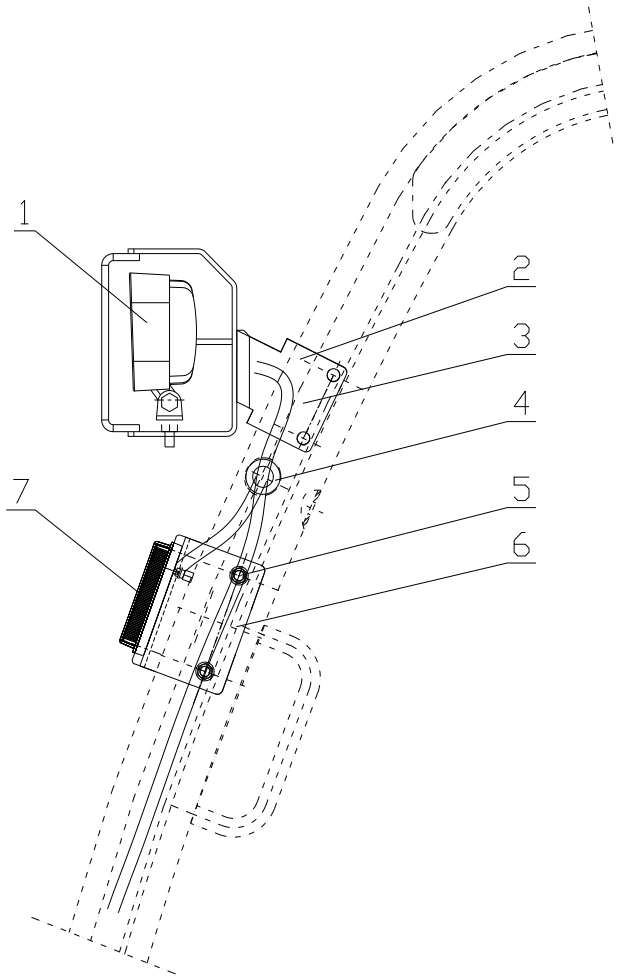

序号 Item	物料码 Code No.	名称 Description	数量 Qty	备注或适用车型 Remarks or Serial No.
1	207600010316	前大灯 Front lamp	2	
2	207900210419	左前大灯灯架 Left bracket	1	
3	207900210412	右前大灯灯架 Right bracket	1	
4	207900060011	前灯线护套 Light line jacket	2	
5	300010210001	螺栓组合件 M8×16 Bolt M8×16	8	
6	207900201256	前小灯支架 Front lamp bracket	2	
7	207600050070	前小灯 Front lamps	2	

图 3　后灯总成 **Fig.3　Taillight assy**	全部车型 All models of truck

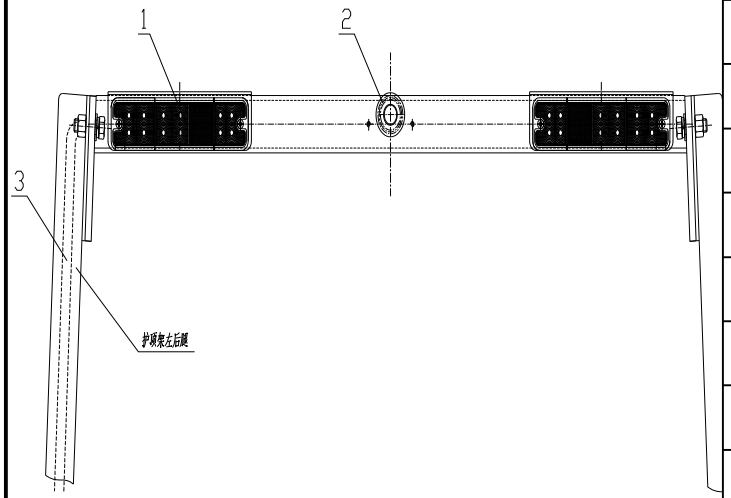

序号 Item	物料码 Code No.	名称 Description	数量 Qty	备注或适用车型 Remarks or Serial No.
1	207600010320	后组合灯 Rear combination lamp	2	
2	207100030217	后灯连接线 Taillight cable	1	除Ⓤ Except Ⓤ
-	207100030276	后灯连接线 Taillight cable	1	Ⓤ
3	207900060013	橡胶塞 Rubber stopper	1	

图 4-1　电器板总成
Fig.4-1　Electrical plate assy

Ⓐ CPCD50/60/70-XRW70　Ⓖ CPCD85/100-XRW70　Ⓚ CPCD50/60/70-XRW70B
Ⓛ CPCD85/100-XRW70B

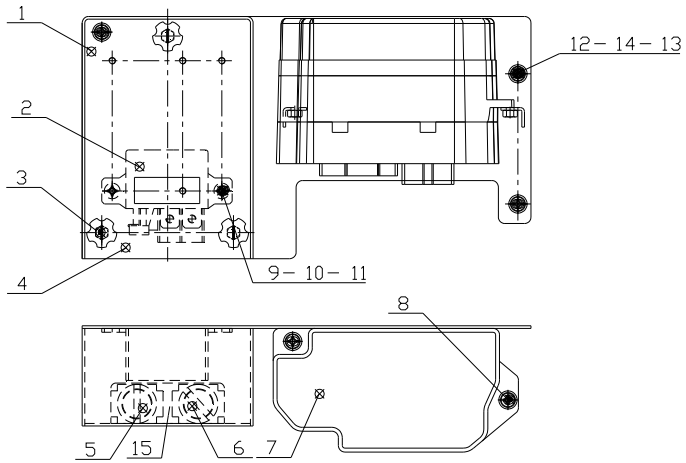

序号 Item	物料码 Code No.	名称 Description	数量 Qty	备注或适用车型 Remarks or Serial No.
A	207400000530	电器板总成 Electric board assy	1	
1	207900201320	电器安装板 Electric mounting	1	
2	207400030010	继电器 24V Relay 24V	1	
3	310070030008	螺钉组件 Electric mounting	3	
4	207900210713	盖板总成 Cover assy	1	
5	207200130119	故障检测上下选择开关 Fault detection select switch	1	
6	207200130118	故障检测开关 Fault detection switch	1	
7	207400010237	控制盒总成 Control assy	1	
8	310070030007	螺钉组件 Screw assy	2	
9	300040070010	螺钉 M5×8 Screws M5×8	2	
10	300030010013	垫圈 5 Washer 5	2	
11	300030040012	垫圈 5 Washer 5	2	
12	300010120004	螺栓 M8×12 Bolt M8×12	3	
13	300030010015	垫圈 8 Washer 8	3	
14	300030040014	垫圈 8 Washer 8	3	

图 4-1　电器板总成
Fig.4-1　Electrical plate assy

Ⓐ CPCD50/60/70-XRW70　Ⓖ CPCD85/100-XRW70　Ⓚ CPCD50/60/70-XRW70B
Ⓛ CPCD85/100-XRW70B

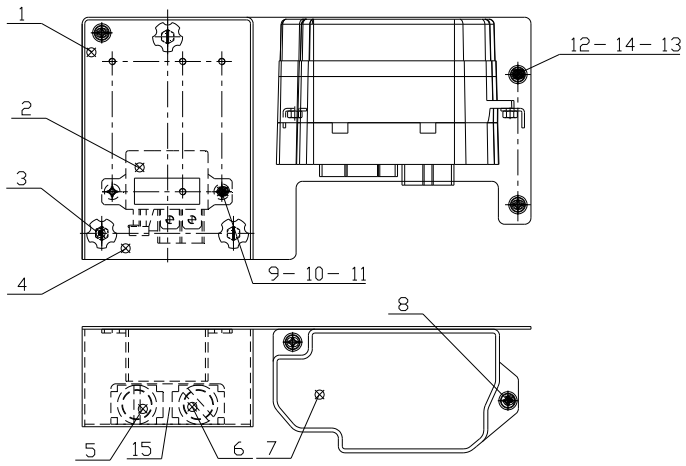

序号 Item	物料码 Code No.	名称 Description	数量 Qty	备注或适用车型 Remarks or Serial No.
15	200200130047	诊断开关标签 Label	1	中文版 Chinese
	200200130049	诊断开关标签 Label	1	英文版 English

图 4-2　电器板总成
Fig.4-2　Electrical plate assy

Ⓑ CPCD50/60/70-XRW14　Ⓗ CPCD85/100-XRW14　Ⓛ CPCD50/60/70-XRW14B
Ⓝ CPCD85/100-XRW14B

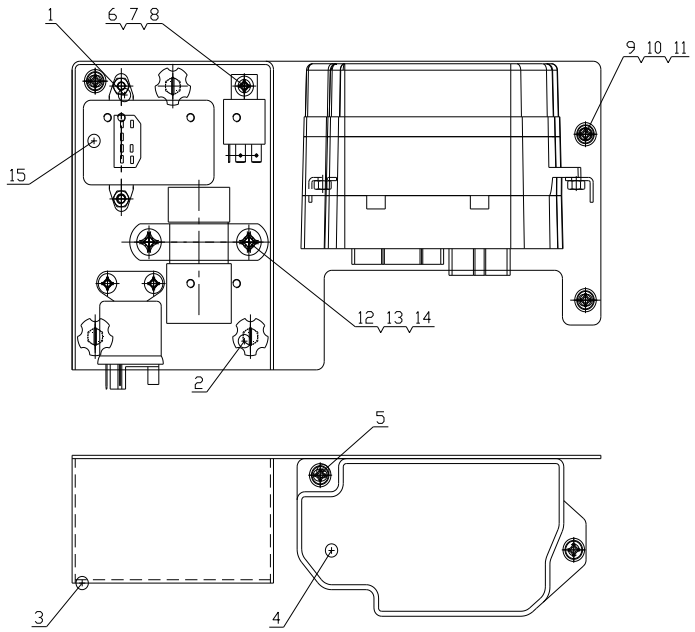

序号 Item	物料码 Code No.	名称 Description	数量 Qty	备注或适用车型 Remarks or Serial No.
1	207900201320	电器安装板 Electric mounting	1	
2	310070030008	螺钉组件 Electric mounting	3	
3	207900201324	盖板 Cover	1	
4	207400010237	控制盒总成 Control assy	1	
5	310070030007	螺钉组件 Electric mounting	2	
6	300040070010	螺钉 M5×8 Screws M5×8	5	
7	300030010013	垫圈 5 Washer 5	5	
8	300030040012	垫圈 5 Washer 5	5	
9	300010120004	螺栓 M8×12 Bolt M8×12	3	
10	300030010015	垫圈 8 Washer 8	3	
11	300030040014	垫圈 8 Washer 8	3	
12	300040070011	螺钉 M6×10 Screws M6×10	2	
13	300030010014	垫圈 6 Washer 6	2	
14	300030040013	垫圈 6 Washer 6	2	
15	207400080500	预热定时器 Warm-up timer	1	

图 4-3　电器板总成 -2017.06.27
Fig.4-3　Electrical plate assy -2017.06.27

Ⓒ CPCD50/60/70-XRG76　Ⓓ CPCD50/60/70-XRG77　Ⓔ CPCD50/60/70-XRG78　Ⓘ CPCD85/100-XRG77
Ⓙ CPCD85/100-XRG78　Ⓞ CPCD50/60/70-XRG79　Ⓟ CPCD85/100-XRG79

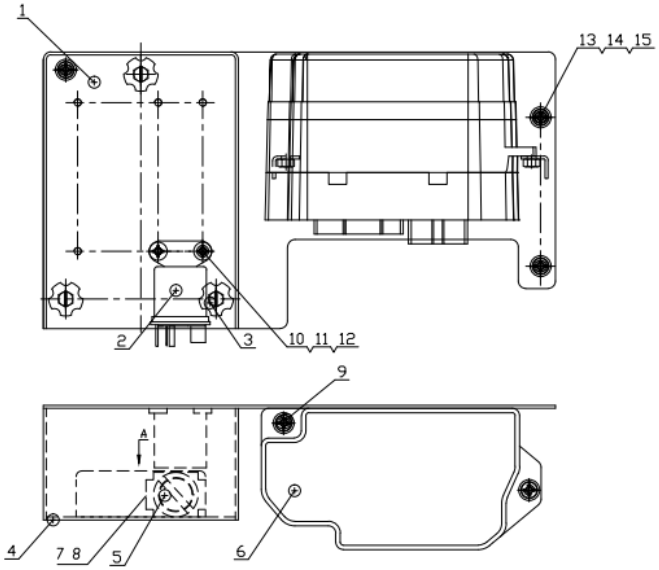

序号 Item	物料码 Code No.	名称 Description	数量 Qty	备注或适用车型 Remarks or Serial No.
1	207900201320	电器安装板 Electric mounting	1	
2	207400030015	预热继电器 Preheat relay	1	
3	310070030008	螺钉组件 Electric mounting	3	
4	207900210713	盖板总成 Cover assy	1	
5	207200130118	故障检测开关 Fault detection switch	1	
6	207400010237	控制盒总成 Control assy	1	
7	200200130068	诊断开关标签 Label	1	英文版 English
8	200200130067	诊断开关标签 Label	1	中文版 Chinese
9	310070030007	螺钉组件 Electric mounting	2	
10	300040070010	螺钉 M5×8 Screws M5×8	2	
11	300030010013	垫圈 5 Washer 5	2	
12	300030040012	垫圈 5 Washer 5	2	
13	300010120004	螺栓 M8×12 Bolt M8×12	3	
14	300030010015	垫圈 8 Washer 8	3	
15	300030040014	垫圈 8 Washer 8	3	

图 4-3-1　电器板总成 2017.06.27-
Fig.4-3-1　Electrical plate assy 2017.06.27-

Ⓒ CPCD50/60/70-XRG76　Ⓓ CPCD50/60/70-XRG77　Ⓔ CPCD50/60/70-XRG78　Ⓘ CPCD85/100-XRG77
Ⓙ CPCD85/100-XRG78　Ⓞ CPCD50/60/70-XRG79　Ⓟ CPCD85/100-XRG79
Ⓤ CPCD50/60/70-XRG77-GW

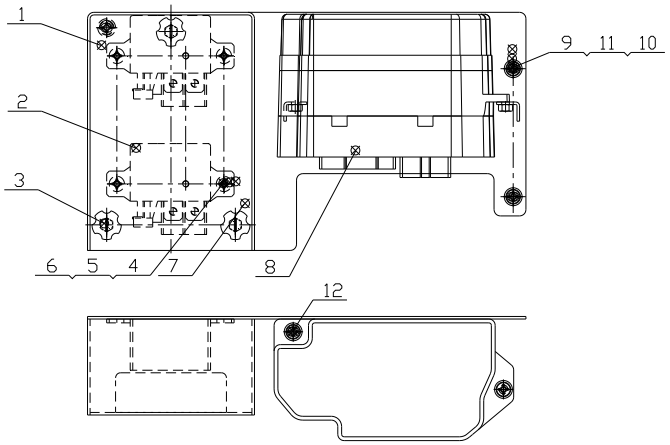

序号 Item	物料码 Code No.	名称 Description	数量 Qty	备注或适用车型 Remarks or Serial No.
1	207900201320	电器安装板 Electric mounting	1	
2	207400030010	继电器 24V Relay24V	1	
3	310070030008	螺钉组件 Electric mounting	3	
4	300010120002	螺钉 M5×8 Screws M5×8	4	
5	300030040012	垫圈 5 Washer 5	4	
6	300030010013	垫圈 5 Washer 5	4	
7	207900210713	盖板总成 Cover assy	1	
8	207400010237	控制盒总成 Control assy	1	
9	300010120005	螺栓 M8×16 Bolt M8×16	3	
10	300030040014	垫圈 8 Washer 8	3	
11	300030010015	垫圈 8 Washer 8	3	
12	310070030007	螺钉组件 Electric mounting	2	

图 4-4　电器板总成
Fig.4-4　Electrical plate assy

Ⓕ CPQYD50/60/70-XRW57

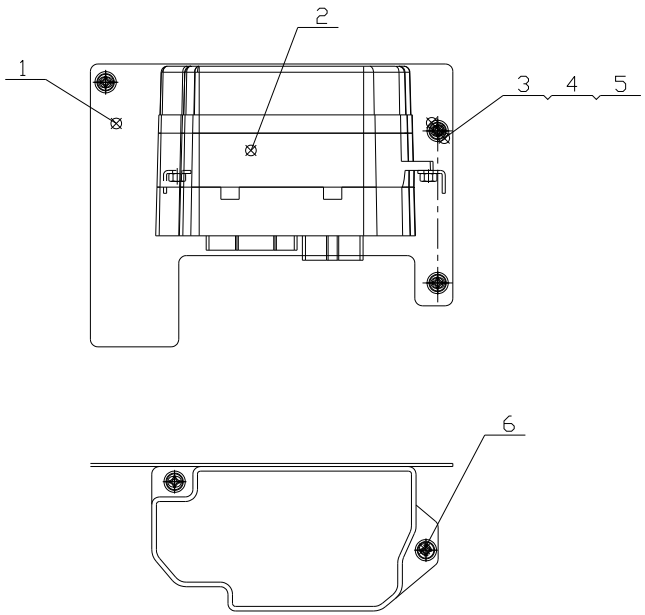

序号 Item	物料码 Code No.	名称 Description	数量 Qty	备注或适用车型 Remarks or Serial No.
1	207400000548	电器安装板 Electric mounting	1	
2	207400010250	控制盒总成 Control assy	1	
3	300010120004	螺栓 M8×12 Bolt M8×12	3	
4	300030010015	垫圈 8 Washer 8	3	
5	300030040014	垫圈 8 Washer 8	3	
6	310070030007	螺钉组件 Electric mounting	2	

图 4-5　电器板总成
Fig.4-5　Electrical plate assy

Ⓠ CPCD50/60/70-XRW28　Ⓡ CPCD85/100-XRW28　Ⓢ CPCD50/60/70-XRW28B
Ⓣ CPCD85/100-XRW28B

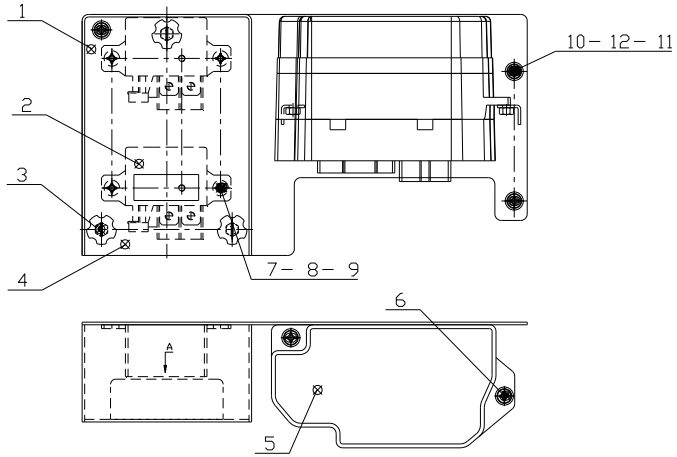

序号 Item	物料码 Code No.	名称 Description	数量 Qty	备注或适用车型 Remarks or Serial No.
1	207900201320	电器安装板 Electric mounting	1	
2	207400030010	继电器 24V Relay 24V	2	
3	310070030008	螺钉组件 Electric mounting	3	
4	207900210713	盖板总成 Cover assy	1	
5	207400010237	控制盒总成 Control assy	1	
6	310070030007	螺钉组件 Screw assy	2	
7	300040070010	螺钉 M5×8 Screws M5×8	2	
8	300030010013	垫圈 5 Washer 5	2	
9	300030040012	垫圈 5 Washer 5	2	
10	300010120004	螺栓 M8×12 Bolt M8×12	3	
11	300030010015	垫圈 8 Washer 8	3	
12	300030040014	垫圈 8 Washer 8	3	

图 5-1　控制盒总成
Fig.5-1　Control box assy

全部车型　（除Ⓕ）
All models of truck(Except Ⓕ)

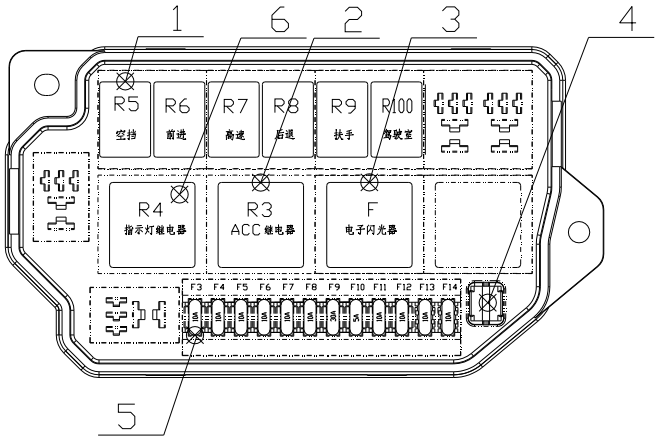

序号 Item	物料码 Code No.	名称 Description	数量 Qty	备注或适用车型 Remarks or Serial No.
1	207400030065	通用继电器 Relay	6	
2	207400030073	预热继电器 Preheat relay	1	
3	207400020008	电子闪光器 Screw assy	1	
4	207900080058	拔片器 Film drawing device	1	
5	810700000006	保险丝 Fuse	1	控制盒配套 Supply by control box
5	810700000007	保险丝 Fuse	10	
5	810700000010	保险丝 Fuse	1	
6	207400030118	通用继电器 Relay	1	

图 5-2　控制盒总成
Fig.5-2　Control box assy

Ⓕ CPQYD50/60/70-XRW57

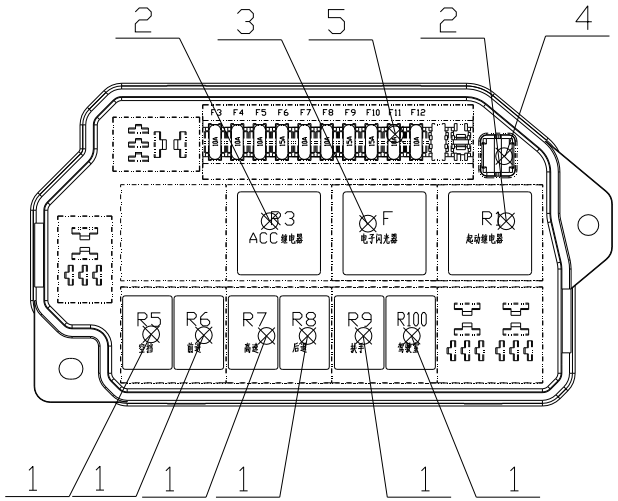

序号 Item	物料码 Code No.	名称 Description	数量 Qty	备注或适用车型 Remarks or Serial No.
1	207400030062	通用继电器 Universal relay	6	
2	207400030071	预热继电器 Preheat relay	2	
3	207400020002	电子闪光器 Screw assy	1	
4	207900080058	拔片器 Film drawing device	1	
5	810700000007	保险丝 Fuse	7	控制盒配套 Supply by control box
5	810700000008	保险丝 Fuse	3	

图 6-1　电气系统 Fig.6-1　Electrical system	Ⓐ CPCD50/60/70-XRW70 Ⓖ CPCD85/100-XRW70　Ⓚ CPCD50/60/70-XRW70B Ⓜ CPCD85/100-XRW70B

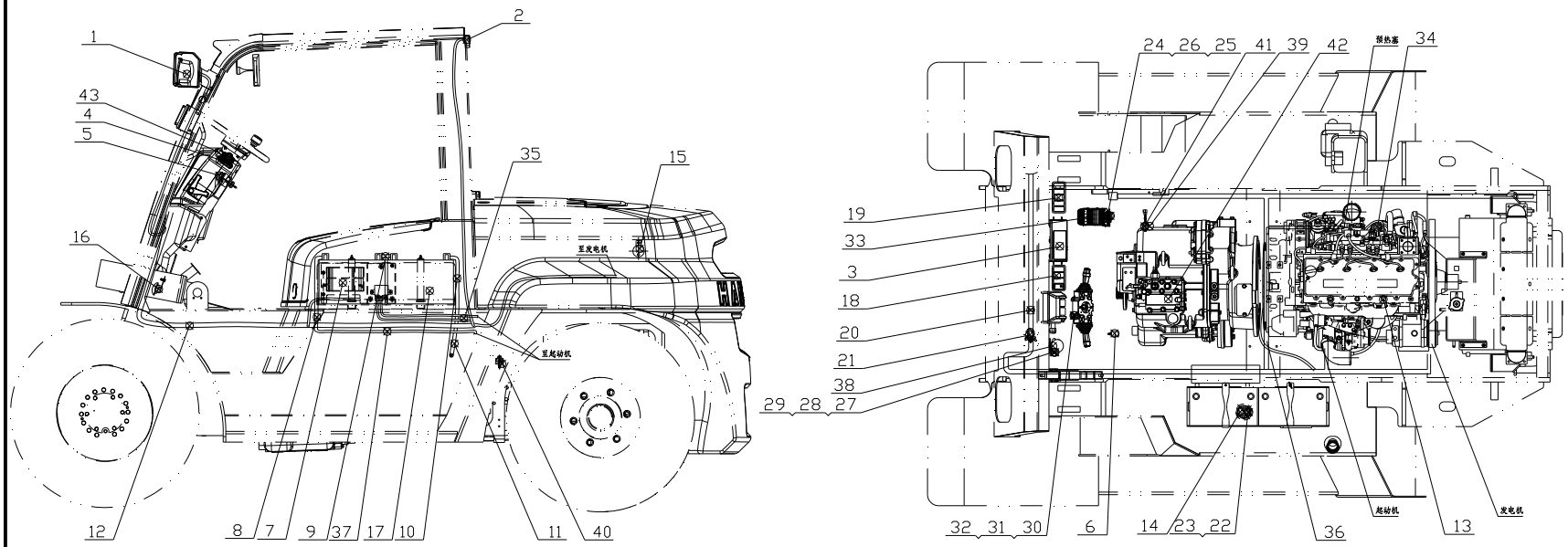

图 6-1 电气系统 Fig.6-1 Electrical system	Ⓐ CPCD50/60/70-XRW70 Ⓖ CPCD85/100-XRW70 Ⓚ CPCD50/60/70-XRW70B Ⓜ CPCD85/100-XRW70B

	序号 Item	物料码 Code No.	名称 Description	数量 Qty	备注或适用车型 Remarks Or Serial No.
见上图 See previous fig.	1	207600020178	前灯总成 Front lamp assy	1	
	2	207600040103	后灯总成 Taillight assy	1	
	3	207900050174	仪表总成 Meter assembly	1	
	4	207200020087	组合开关总成 Combination switch assy	1	
	5	207200030016	预热起动开关 Pre-heat & start switch	1	
	6	207200080035	制动灯开关 Brake switch	1	
	7	207400000530	电器板总成 Electric board assy	1	
	8	207700060075	蓄电池正极引线 Battery to master connect	1	
	9	207700270006	蓄电池串联线 Battery to battery cable	1	
	10	207700040031	蓄电池负极线 Battery negative cable	1	
	11	207700100043	起动机接地线 Starter ground wire	1	
	12	207100012801	车身主线束 Cable	1	Ⓐ Ⓚ
	-	207100012806	车身主线束 Cable	1	Ⓖ Ⓜ
	13	207300050030	水温传感器 Water temperature sensor	1	
	14	207300010053	油量传感器 Fuel sensor	1	Ⓐ Ⓚ

图 6-1 电气系统 Fig.6-1 Electrical system	Ⓐ CPCD50/60/70-XRW70 Ⓖ CPCD85/100-XRW70 Ⓚ CPCD50/60/70-XRW70B Ⓜ CPCD85/100-XRW70B

	序号 Item	物料码 Code No.	名称 Description	数量 Qty	备注或适用车型 Remarks Or Serial No.
见上图 See previous fig.	-	207300010056	油量传感器 Fuel sensor	1	Ⓖ Ⓜ
	15	207900120046	倒车蜂鸣器 Reverse Warner	1	
	16	207900130005	电喇叭 Horn	1	
	17	207500030002	少维护蓄电池 Battery	2	12V/90Ah
	18	207900080053	四联盖板 Four combination cover	1	
	19	204201010113	五联盖板 Five combination cover	1	
	20	207900080012	捆线带 Ties	15	
	21	207900080047	扎带 Ties	10	
	22	300040070008	螺钉M5×12 Screw M5×12	5	
	23	300030140015	垫圈 5 Washer 5	5	
	24	300010120005	螺栓 M8×16 Bolt M8×16	6	
	25	300030010015	垫圈 8 Washer 8	6	
	26	300030040014	垫圈 8 Washer 8	6	
	27	300040070021	螺钉M4×30 Screw M4×30	6	
	28	300030010012	垫圈 4 Washer 4	6	

图 6-1 电气系统 Fig.6-1 Electrical system	Ⓐ CPCD50/60/70-XRW70 Ⓖ CPCD85/100-XRW70 Ⓚ CPCD50/60/70-XRW70B Ⓜ CPCD85/100-XRW70B

	序号 Item	物料码 Code No.	名称 Description	数量 Qty	备注或适用车型 Remarks Or Serial No.
见上图 See previous fig.	29	300030040011	垫圈 4 Washer 4	6	
	30	300040070032	螺钉M5×16 Screw M5×16	4	
	31	300030010013	垫圈 5 Washer 5	4	
	32	300030040012	垫圈 5 Washer 5	4	
	33	207900310005	油门踏板 Accelerator pedal	1	
	34	207300020017	油压传感器 Oil pressure sensor	1	
	35	310040020048	预热线束 Preheat cable	1	
	36	207900210709	变速箱电磁阀支架 Bracket	1	Ⓖ Ⓜ
	37	207700030021	起动机正电源线 Positive power line	1	
	38	207200050001	紧急断电开关 Emergency power off switch	1	
	39	207200090038	油温报警器 Oil temperature alarm	1	Ⓐ Ⓖ
	40	207200130126	真空压力开关 Vacuum pressure switch	1	Ⓐ Ⓚ
	41	207200090042	油温报警器 Oil temperature alarm	1	Ⓚ Ⓜ
	42	207100120511	电磁阀过渡线束 Solenoid valve line	1	Ⓚ Ⓜ
	43	207100120523	组合开关过渡线 Combined switch line	1	Ⓚ Ⓜ

图 6-2　电气系统 **Fig.6-2　Electrical system**	Ⓑ CPCD50/60/70-XRW14 Ⓗ CPCD85/100-XRW14 Ⓛ CPCD50/60/70-XRW14B Ⓝ CPCD85/100-XRW14B

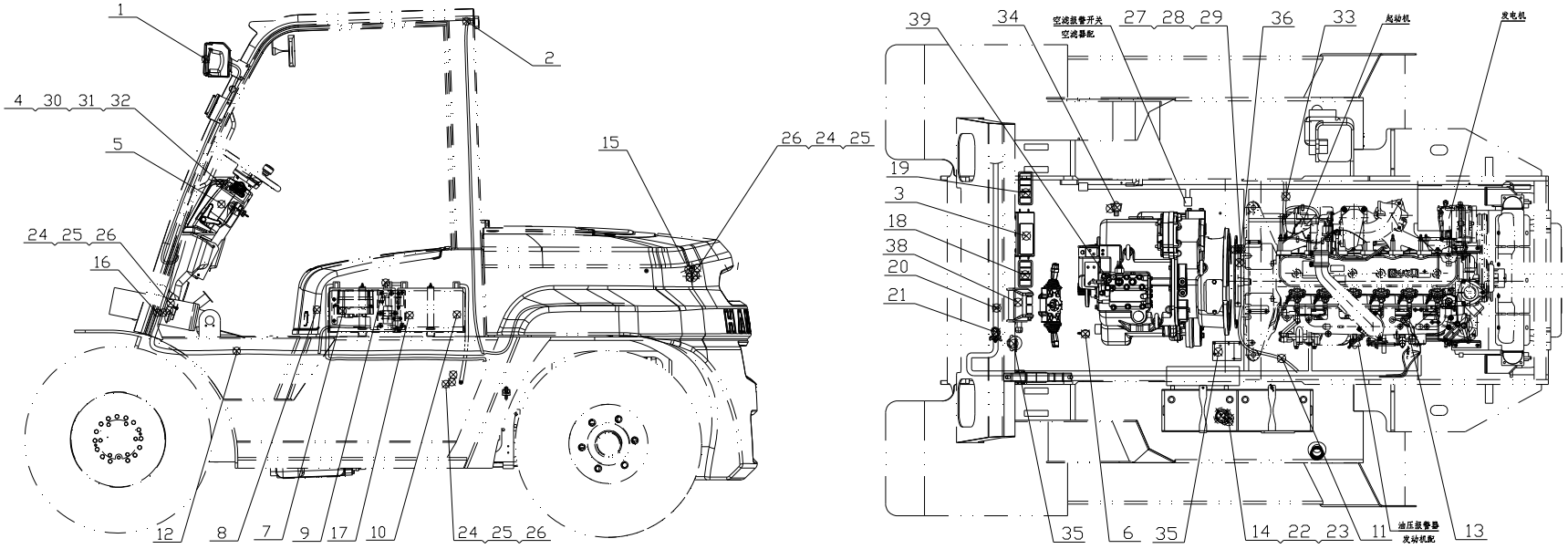

图 6-2 电气系统 **Fig.6-2 Electrical system**	Ⓑ CPCD50/60/70-XRW14 Ⓗ CPCD85/100-XRW14 Ⓛ CPCD50/60/70-XRW14B Ⓝ CPCD85/100-XRW14B

	序号 Item	物料码 Code No.	名称 Description	数量 Qty	备注或适用车型 Remarks Or Serial No.
见上图 See previous fig.	1	207600020178	前灯总成 Front lamp assy	1	
	2	207600040103	后灯总成 Taillight assy	1	
	3	207900050174	仪表总成 Meter assembly	1	
	4	207200020087	组合开关总成 Combination switch assy	1	
	5	207200030016	预热起动开关 Preheat & start switch	1	
	6	207200080035	制动灯开关 Brake switch	1	
	7	207400000015	电器板总成 Electric board assy	1	
	8	207700060117	蓄电池正极引线 Battery to master connect	1	
	9	207700270006	蓄电池串联线 Battery to battery cable	1	
	10	207700040031	蓄电池负极线 Battery negative cable	1	
	11	207700100043	起动机接地线 Starter ground wire	1	
	12	207100010091	车身主线束 Cable	1	Ⓑ Ⓛ
		207100010092	车身主线束 Cable	1	Ⓗ Ⓝ
	13	207300050040	水温传感器 Water temperature sensor	1	
	14	207300010056	油量传感器 Fuel sensor	1	

图 6-2 电气系统 Fig.6-2 Electrical system	Ⓑ CPCD50/60/70-XRW14 Ⓗ CPCD85/100-XRW14 Ⓛ CPCD50/60/70-XRW14B Ⓝ CPCD85/100-XRW14B

	序号 Item	物料码 Code No.	名称 Description	数量 Qty	备注或适用车型 Remarks Or Serial No.
见上图 See previous fig.	15	207900120046	倒车蜂鸣器 Reverse Warner	1	
	16	207900130005	电喇叭 Horn	1	
	17	207500030002	少维护蓄电池 Battery	2	12V/90Ah
	18	207900080053	四联盖板 Four combination cover	1	
	19	204201010113	五联盖板 Five combination cover	1	
	20	207900080012	捆线带 Ties	15	
	21	207900080047	扎带 Ties	10	
	22	300040070008	螺钉M5×12 Screw M5×12	5	
	23	300030140015	垫圈 5 Washer 5	5	
	24	300010020025	螺栓 M8×14 Bolt M8×14	3	
	25	300030010015	垫圈 8 Washer 8	3	
	26	300030040014	垫圈 8 Washer 8	3	
	27	300040070021	螺钉M4×30 Screw M4×30	4	
	28	300030010012	垫圈 4 Washer 4	4	
	29	300030040011	垫圈 4 Washer 4	4	

图 6-2 电气系统 Fig.6-2 Electrical system	Ⓑ CPCD50/60/70-XRW14 Ⓗ CPCD85/100-XRW14 Ⓛ CPCD50/60/70-XRW14B Ⓝ CPCD85/100-XRW14B

	序号 Item	物料码 Code No.	名称 Description	数量 Qty	备注或适用车型 Remarks Or Serial No.
见上图 See previous fig.	30	300040070032	螺钉M5×16 Screw M5×16	4	
	31	300030010013	垫圈 5 Washer 5	4	
	32	300030040012	垫圈 5 Washer 5	4	
	33	207700030011	起动机正电源线 Positive power line	1	
	34	207200090038	油温报警器 Oil temperature alarm	1	Ⓑ Ⓗ
		207200090042	油温报警器 Oil temperature alarm	1	Ⓛ Ⓝ
	35	207200050001	紧急断电开关 Emergency power off switch	1	
	36	207900210759	熄火包支架 Bracket	1	
	37	207900201322	飞轮壳支架 Support	1	
	38	207100120523	组合开关过渡线 Combined switch line	1	Ⓛ Ⓝ
	39	207100120511	电磁阀过渡线束 Solenoid valve line	1	Ⓛ Ⓝ

图 6-3　电气系统 **Fig.6-3　Electrical system**	Ⓒ CPCD50/60/70-XRG76　Ⓓ CPCD50/60/70-XRG77　Ⓤ CPCD50/60/70-XRG77-GW

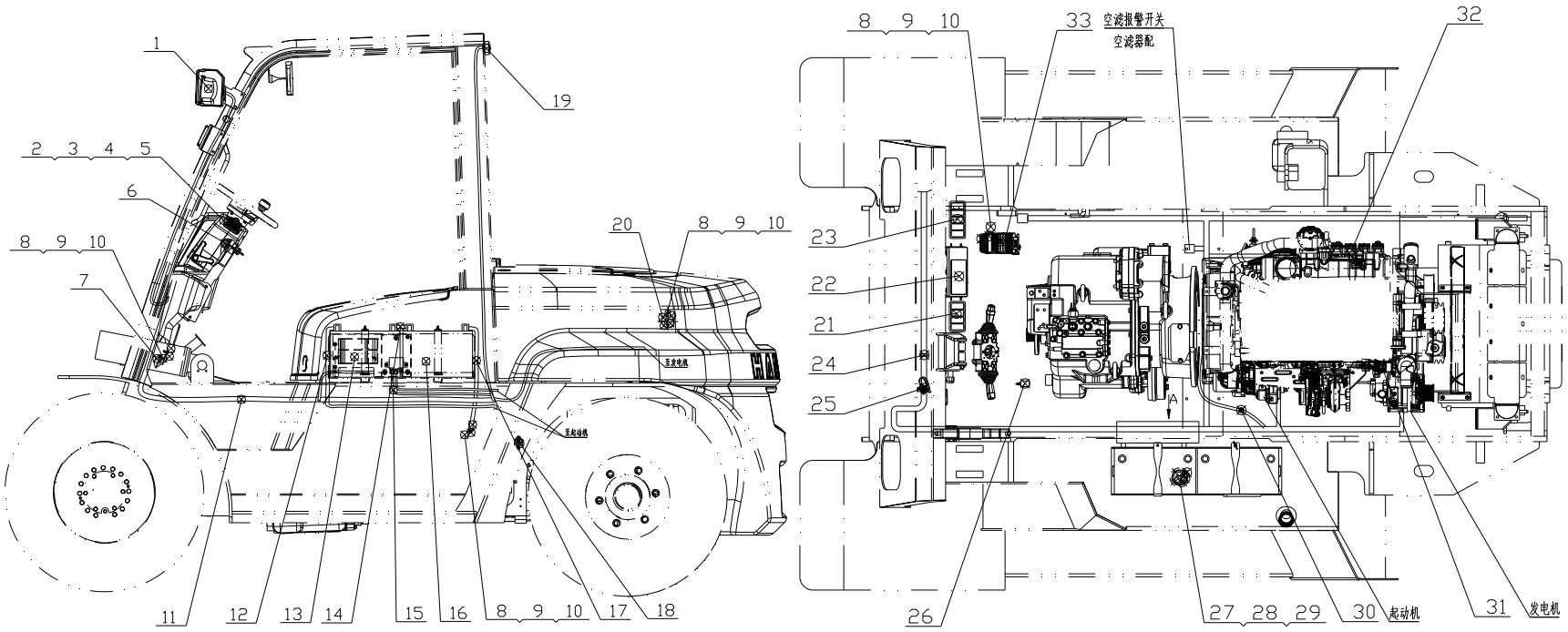

图 6-3 电气系统 Fig.6-3 Electrical system	Ⓒ CPCD50/60/70-XRG76 Ⓓ CPCD50/60/70-XRG77 Ⓤ CPCD50/60/70-XRG77-GW

见上图
See previous fig.

序号 Item	物料码 Code No.	名称 Description	数量 Qty	备注或适用车型 Remarks or Serial No.
1	207600020178	前灯总成 Front lamp assy	1	
2	207200020055	组合开关总成 Combination switch	1	
3	300040070011	螺钉M6×10 Screw M6×10	4	
4	300030010014	垫圈 6 Washer 6	4	
5	300030040013	垫圈 6 Washer 6	4	
6	207200030016	预热起动开关 Pre-heat & start	1	
7	207900130005	电喇叭 Horn	1	
8	300010020025	螺栓 M8×14 Bolt M8×14	3	
9	300030010015	垫圈 8 Washer 8	3	
10	300030040014	垫圈 8 Washer 8	3	
11	207100012889	车身主线束 Cable	1	Ⓒ Ⓓ
	207100013881	车身主线束 Cable	1	Ⓤ
12	207700060154	蓄电池正极引线 Battery to master connect	1	
13	207400000539	电器板总成 Electric board assy	1	
14	207700270006	蓄电池串联线 Battery to battery	1	

图 6-3 电气系统 Fig.6-3 Electrical system	Ⓒ CPCD50/60/70-XRG76 Ⓓ CPCD50/60/70-XRG77 Ⓤ CPCD50/60/70-XRG77-GW				
	序号 Item	物料码 Code No.	名称 Description	数量 Qty	备注或适用车型 Remarks or Serial No.
见上图 See previous fig.	15	310040020048	预热线束 Preheat cable	1	
	16	207500030002	少维护蓄电池 Battery	2	12V/90Ah
	17	207700040031	蓄电池负极线 Battery negative cable	1	
	18	207200130126	真空压力开关 Vacuum pressure switch	1	
	19	207600040103	后灯总成 Taillight assy	1	Ⓒ Ⓓ
		207600000035	后灯总成 Taillight assy	1	Ⓤ
	20	207900120046	倒车蜂鸣器 Reverse Warner	1	
	21	207900080053	四联盖板 Four combination	1	
	22	207900050174	仪表总成 Meter assembly	1	
	23	204201010113	五联盖板 Five combination	1	
	24	207900080012	捆线带 Ties	15	
	25	207900080047	扎带 Ties	10	
	26	207200080035	制动灯开关 Brake switch	1	
	27	207300010053	油量传感器 Fuel sensor	1	
	28	300040070008	螺钉M5×12 Screw M5×12	5	

图 6-3 电气系统 Fig.6-3 Electrical system	Ⓒ CPCD50/60/70-XRG76 Ⓓ CPCD50/60/70-XRG77 Ⓤ CPCD50/60/70-XRG77-GW				
	序号 Item	物料码 Code No.	名称 Description	数量 Qty	备注或适用车型 Remarks or Serial No.
见上图 See previous fig.	29	300030140015	垫圈 5 Washer 5	5	
	30	207700100043	起动机接地线 Starter ground wire	1	
	31	207300050031	水温传感器 Water temperature sensor	1	
	32	207300020017	油压传感器 Oil pressure sensor	1	
	33	207900310005	油门踏板 Accelerator pedal	1	

图 6-4　电气系统 **Fig.6-4　Electrical system**	Ⓔ CPCD50/60/70-XRG78 Ⓙ CPCD85/100-XRG78 Ⓞ CPCD50/60/70-XRG79 Ⓟ CPCD85/100-XRG79

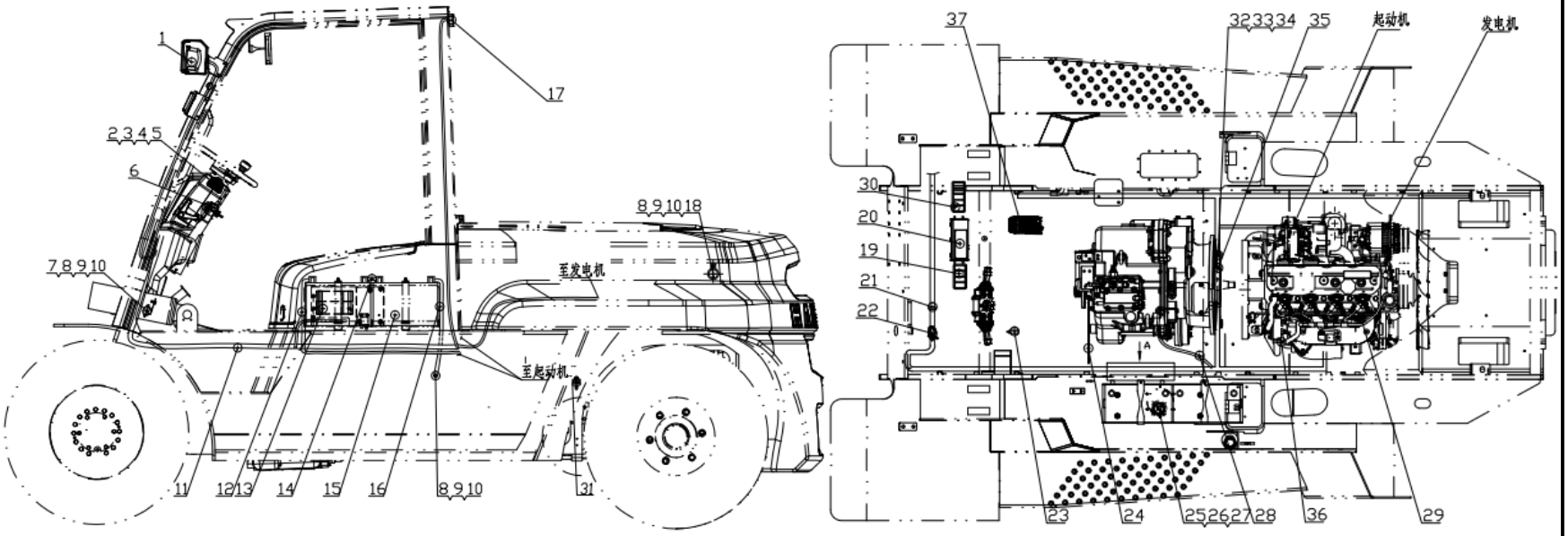

图 6-4 电气系统 Fig.6-4 Electrical system	Ⓔ CPCD50/60/70-XRG78 Ⓙ CPCD85/100-XRG78 Ⓞ CPCD50/60/70-XRG79 Ⓟ CPCD85/100-XRG79

	序号 Item	物料码 Code No.	名称 Description	数量 Qty	备注或适用车型 Remarks or Serial No.
见上图 See previous fig.	1	207600020178	前灯总成 Front lamp assy	1	
	2	207200020055	组合开关总成 Combination switch	1	
	3	300040070011	螺钉M6×10 Screw M6×10	4	
	4	300030010014	垫圈 6 Washer 6	4	
	5	300030040013	垫圈 6 Washer 6	4	
	6	207200030016	预热起动开关 Pre-heat & start	1	
	7	207900130005	电喇叭 Horn	1	
	8	300010020025	螺栓 M8×14 Bolt M8×14	3	
	9	300030010015	垫圈 8 Washer 8	3	
	10	300030040014	垫圈 8 Washer 8	3	
	11	207100012825	车身主线束 Cable	1	Ⓔ Ⓞ
	-	207100012826	车身主线束 Cable	1	Ⓙ Ⓟ
	12	207700060155	蓄电池正极引线 Battery to master connect	1	
	13	207400000539	电器板总成 Electric board assy	1	
	14	207700270006	蓄电池串联线 Battery to battery	1	

图 6-4 电气系统 Fig.6-4 Electrical system	Ⓔ CPCD50/60/70-XRG78 Ⓙ CPCD85/100-XRG78 Ⓞ CPCD50/60/70-XRG79 Ⓟ CPCD85/100-XRG79

	序号 Item	物料码 Code No.	名称 Description	数量 Qty	备注或适用车型 Remarks or Serial No.
见上图 See previous fig.	15	207500030002	少维护蓄电池 Battery	2	12V/90Ah
	16	207700040031	蓄电池负极线 Battery negative cable	1	
	17	207600040103	后灯总成 Taillight assy	1	
	18	207900120046	倒车蜂鸣器 Reverse Warner	1	
	19	207900080053	四联盖板 Four combination	1	
	20	207900050174	仪表总成 Meter assembly	1	
	21	207900080012	捆线带 Ties	15	
	22	207900080047	扎带 Ties	10	
	23	207200080035	制动灯开关 Brake switch	1	
	24	207900210709	变速箱电磁阀支架 Bracket	1	Ⓙ Ⓟ
	25	207300010053	油量传感器 Fuel sensor	1	Ⓔ Ⓞ
		207300010056	油量传感器 Fuel sensor	1	Ⓙ Ⓟ
	26	300040070008	螺钉M5×12 Screw M5×12	5	
	27	300030140015	垫圈 5 Washer 5	5	
	28	207700100043	起动机接地线 Starter ground wire	1	

图 6-4 电气系统 Fig.6-4 Electrical system	Ⓔ CPCD50/60/70-XRG78 Ⓙ CPCD85/100-XRG78 Ⓞ CPCD50/60/70-XRG79 Ⓟ CPCD85/100-XRG79

	序号 Item	物料码 Code No.	名称 Description	数量 Qty	备注或适用车型 Remarks or Serial No.
见上图 See previous fig.	29	207300050031	水温传感器 Water temperature sensor	1	
	30	204201010113	五联盖板 Five combination	1	
	31	207200130126	真空压力开关 Vacuum pressure switch	1	Ⓙ Ⓟ
	32	300010020001	螺栓 M10×16 Bolt M10×16	2	
	33	300030010001	垫圈 10 Washer 10	2	
	34	300030040002	垫圈 10 Washer 10	2	
	35	207900201322	飞轮壳支架 Support	1	
	36	207300020017	油压传感器 Oil pressure sensor	1	
	37	207900310005	油门踏板 Accelerator pedal	1	

图 6-5　电气系统 **Fig.6-5　Electrical system**	Ⓕ CPQYD50/60/70-XRW57

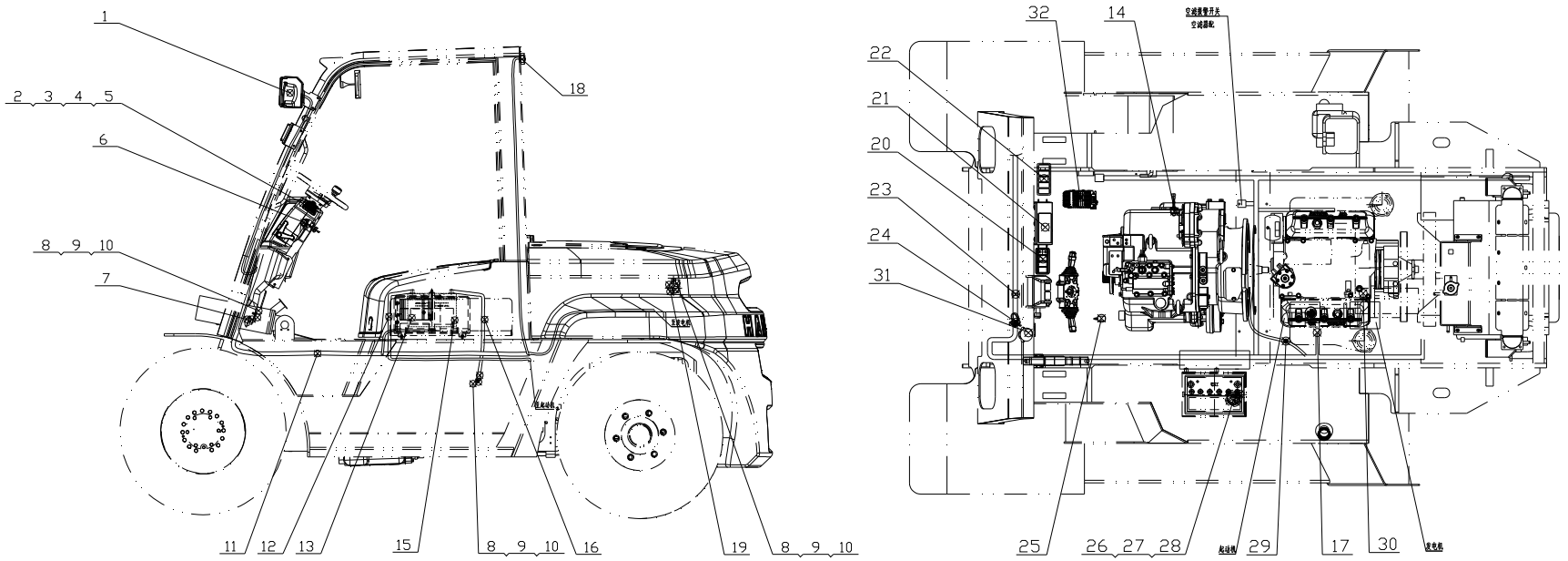

图 6-5 电气系统 Fig.6-5 Electrical system	Ⓕ CPQYD50/60/70-XRW57

	序号 Item	物料码 Code No.	名称 Description	数量 Qty	备注或适用车型 Remarks or Serial No.
见上图 See previous fig.	1	207600020178	前灯总成 Front lamp assy	1	
	2	207200020055	组合开关总成 Combination switch	1	
	3	300040070011	螺钉M6×10 Screw M6×10	4	
	4	300030010014	垫圈 6 Washer 6	4	
	5	300030040013	垫圈 6 Washer 6	4	
	6	207200030016	预热起动开关 Pre-heat & start	1	
	7	207900130006	喇叭 Horn	1	
	8	300010020025	螺栓 M8×14 Bolt M8×14	3	
	9	300030010015	垫圈 8 Washer 8	3	
	10	300030040014	垫圈 8 Washer 8	3	
	11	207100012926	车身主线束 Cable	1	
	12	207700060081	蓄电池正极引线 Battery to master connect	1	
	13	207400000547	电器板总成 Electric board assy	1	
	14	207200090038	油温报警器 Oil temperature alarm	1	
	15	207500030001	少维护蓄电池 Battery	1	12V/60Ah

图 6-5 电气系统 Fig.6-5 Electrical system	Ⓕ CPQYD50/60/70-XRW57

	序号 Item	物料码 Code No.	名称 Description	数量 Qty	备注或适用车型 Remarks or Serial No.
见上图 See previous fig.	16	207700040031	蓄电池负极线 Battery negative cable	1	
	17	207700030021	起动机正电源线 Positive power line	1	
	18	207600040103	后灯总成 Taillight assy	1	
	19	207900120038	倒车蜂鸣器 Reverse Warner	1	
	20	207200060221	四卡翘板开关 Four rocker switch card	1	
	21	207900050174	仪表总成 Meter assembly	1	
	22	204201010113	五联盖板 Five combination	1	
	23	207900080012	捆线带 Ties	15	
	24	207900080047	扎带 Ties	10	
	25	207200080035	制动灯开关 Brake switch	1	
	26	207300010053	油量传感器 Fuel sensor	1	
	27	300040070008	螺钉M5×12 Screw M5×12	5	
	28	300030140015	垫圈 5 Washer 5	5	
	29	207700100043	起动机接地线 Starter ground wire	1	
	30	207300050040	水温传感器 Water temperature sensor	1	

图 6-5 电气系统 Fig.6-5 Electrical system	Ⓕ CPQYD50/60/70-XRW57

	序号 Item	物料码 Code No.	名称 Description	数量 Qty	备注或适用车型 Remarks or Serial No.
见上图 See previous fig.	31	207200050001	紧急断电开关 Emergency power off	1	
	32	207900310005	油门踏板 Accelerator pedal	1	

图 6-6　电气系统 **Fig.6-6　Electrical system**	ⓘ CPCD85/100-XRG77

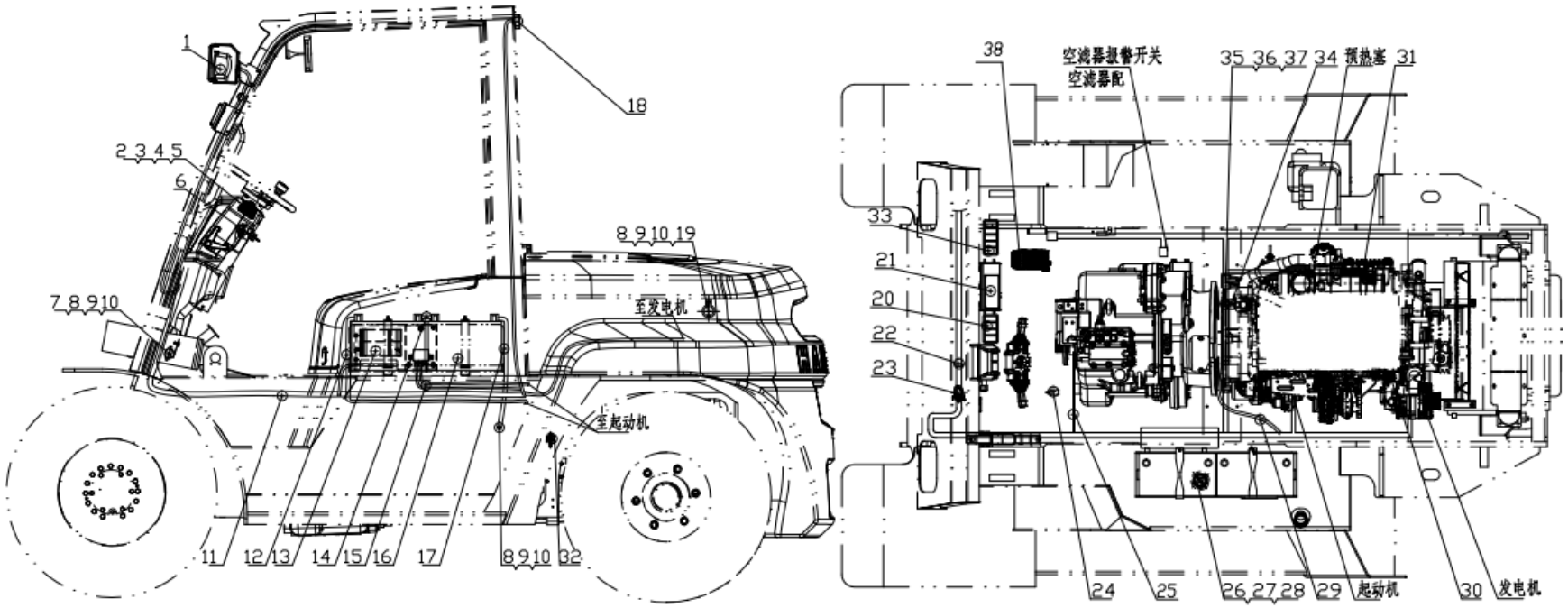

图 6-6 电气系统 Fig.6-6 Electrical system	Ⓘ CPCD85/100-XRG77

	序号 Item	物料码 Code No.	名称 Description	数量 Qty	备注或适用车型 Remarks or Serial No.
见上图 See previous fig.	1	207600020178	前灯总成 Front lamp assy	1	
	2	207200020055	组合开关总成 Combination switch	1	
	3	300040070011	螺钉M6×10 Screw M6×10	4	
	4	300030010014	垫圈 6 Washer 6	4	
	5	300030040013	垫圈 6 Washer 6	4	
	6	207200030016	预热起动开关 Pre-heat & start	1	
	7	207900130005	电喇叭 Horn	1	
	8	300010020025	螺栓 M8×14 Bolt M8×14	3	
	9	300030010015	垫圈 8 Washer 8	3	
	10	300030040014	垫圈 8 Washer 8	3	
	11	207100012920	车身主线束 Cable	1	
	12	207700060154	蓄电池正极引线 Battery to master connect	1	
	13	207400000539	电器板总成 Electric board assy	1	
	14	207700270006	蓄电池串联线 Battery to battery	1	
	15	207700110012	预热线束 Preheat cable	1	

图 6-6 电气系统 Fig.6-6 Electrical system	Ⓘ CPCD85/100-XRG77

	序号 Item	物料码 Code No.	名称 Description	数量 Qty	备注或适用车型 Remarks or Serial No.
见上图 See previous fig.	16	207500030002	少维护蓄电池 Battery	2	12V/90Ah
	17	207700040031	蓄电池负极线 Battery negative cable	1	
	18	207600040103	后灯总成 Taillight assy	1	
	19	207900120046	倒车蜂鸣器 Reverse Warner	1	
	20	207900080053	四联盖板 Four combination	1	
	21	207900050174	仪表总成 Meter assembly	1	
	22	207900080012	捆线带 Ties	15	
	23	207900080047	扎带 Ties	10	
	24	207200080035	制动灯开关 Brake switch	1	
	25	207900210709	变速箱电磁阀支架 Bracket	1	
	26	207300010056	油量传感器 Fuel sensor	1	
	27	300040070008	螺钉M5×12 Screw M5×12	5	
	28	300030140015	垫圈 5 Washer 5	5	
	29	207700100043	起动机接地线 Starter ground wire	1	
	30	207300050031	水温传感器 Water temperature sensor	1	

图 6-6 电气系统 Fig.6-6 Electrical system	Ⓘ CPCD85/100-XRG77				
	序号 Item	物料码 Code No.	名称 Description	数量 Qty	备注或适用车型 Remarks or Serial No.
见上图 See previous fig.	31	207200090045	油压报警器 Oil pressure Warner	1	
	33	204201010113	五联盖板 Five combination	1	
	34	207900201321	飞轮壳支架 Support	1	
	35	300010020001	螺栓 M10×16 Bolt M10×16	2	
	36	300030010001	垫圈 10 Washer 10	2	
	37	300030040002	垫圈 10 Washer 10	2	
	38	207900310005	油门踏板 Accelerator pedal	1	

图 6-7　电气系统 **Fig.6-7　Electrical system**	Ⓠ CPCD50/60/70-XRW28　Ⓡ CPCD85/100-XRW28　Ⓢ CPCD50/60/70-XRW28B Ⓣ CPCD85/100-XRW28B

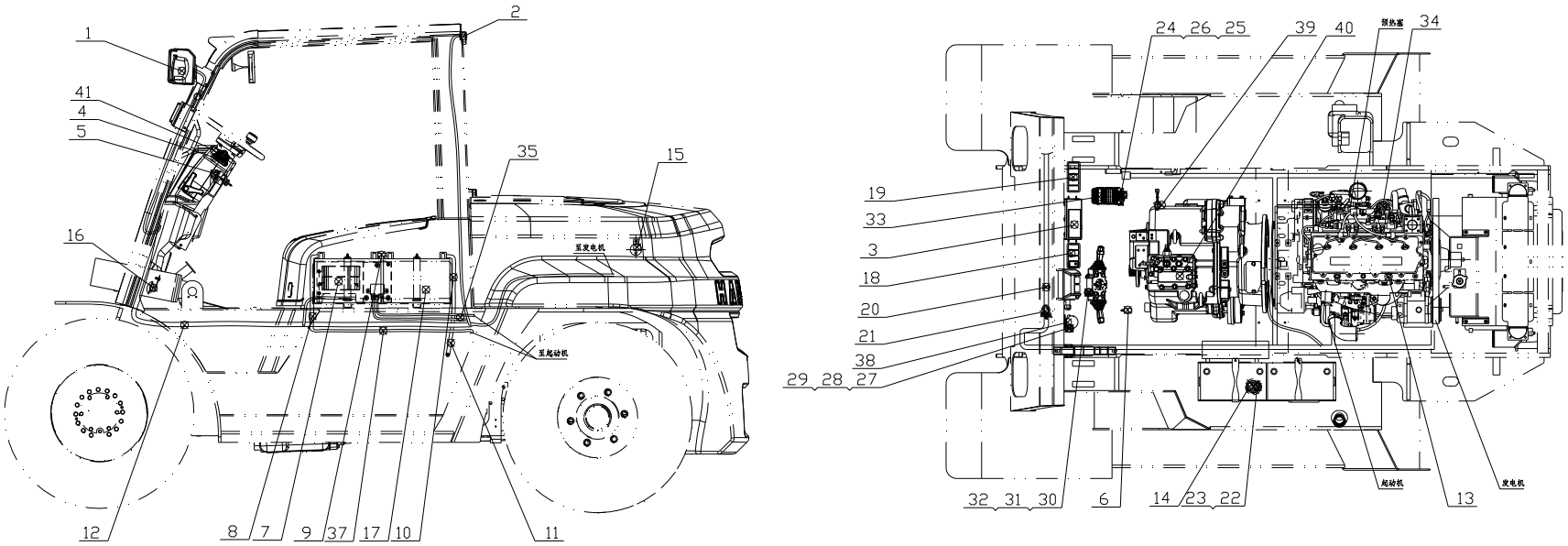

图 6-7 电气系统 Fig.6-7 Electrical system	Ⓠ CPCD50/60/70-XRW28 Ⓡ CPCD85/100-XRW28 Ⓢ CPCD50/60/70-XRW28B Ⓣ CPCD85/100-XRW28B				
见上图 See previous fig.	序号 Item	物料码 Code No.	名称 Description	数量 Qty	备注或适用车型 Remarks or Serial No.
	1	207600020178	前灯总成 Front lamp assy	1	
	2	207600040103	后灯总成 Taillight assy	1	
	3	207900050174	仪表总成 Meter assembly	1	
	4	207200020087	组合开关总成 Combination switch	1	
	5	207200030016	预热起动开关 Pre-heat & start switch	1	
	6	207200080035	制动灯开关 Brake switch	1	
	7	207400000672	电器板总成 Electric board assy	1	
	8	207700060075	蓄电池正极引线 Battery to master connect	1	
	9	207700270006	蓄电池串联线 Battery to battery cable	1	
	10	207700040031	蓄电池负极线 Battery negative cable	1	
	11	207700100043	起动机接地线 Starter ground wire	1	
	12	207100013654	车身主线束 Cable	1	Ⓠ Ⓢ
		207100013653	车身主线束 Cable	1	Ⓡ Ⓣ
	13	207300050030	水温传感器 Water temperature sensor	1	
	14	207300010053	油量传感器 Fuel sensor	1	Ⓠ Ⓢ

图 6-7 电气系统 Fig.6-7 Electrical system	Ⓠ CPCD50/60/70-XRW28 Ⓡ CPCD85/100-XRW28 Ⓢ CPCD50/60/70-XRW28B Ⓣ CPCD85/100-XRW28B				
	序号 Item	物料码 Code No.	名称 Description	数量 Qty	备注或适用车型 Remarks or Serial No.
见上图 See previous fig.		207300010056	油量传感器 Fuel sensor	1	Ⓡ Ⓣ
	15	207900120046	倒车蜂鸣器 Reverse Warner	1	
	16	207900130005	电喇叭 Horn	1	
	17	207500030002	少维护蓄电池 Battery	2	12V/90Ah
	18	207900080053	四联盖板 Four combination	1	
	19	204201010113	五联盖板 Five combination cover	1	
	20	207900080012	捆线带 Ties	15	
	21	207900080047	扎带 Ties	10	
	22	300040070008	螺钉M5×12 Screw M5×12	5	
	23	300030140015	垫圈 5 Washer 5	5	
	24	300010120005	螺栓 M8×14 Bolt M8×14	6	
	25	300030010015	垫圈 8 Washer 8	6	
	26	300030040014	垫圈 8 Washer 8	6	
	27	300040070021	螺钉M4×30 Screw M4×30	6	
	28	300030010012	垫圈 4 Washer 4	6	

图 6-7 电气系统 Fig.6-7 Electrical system	Ⓠ CPCD50/60/70-XRW28 Ⓡ CPCD85/100-XRW28 Ⓢ CPCD50/60/70-XRW28B Ⓣ CPCD85/100-XRW28B				
	序号 Item	物料码 Code No.	名称 Description	数量 Qty	备注或适用车型 Remarks or Serial No.
见上图 See previous fig.	29	300030040011	垫圈 4 Washer 4	6	
	30	300040070032	螺钉 M5×16 Screw M5×16	4	
	31	300030010013	垫圈 5 Washer 5	4	
	32	300030040012	垫圈 5 Washer 5	4	
	33	207900310004	电子油门踏板 Accelerator pedal	1	
	34	207300020012	油压传感器 Oil pressure sensor	1	
	35	207700110043	预热线束 Preheat cable	1	
	37	207700030021	起动机正电源线 Positive power line	1	
	38	207200050001	紧急断电开关 Emergency power off switch	1	
	39	207200090038	油温报警器 Oil temperature alarm	1	Ⓠ Ⓡ
		207200090042	油温报警器 Oil temperature alarm	1	Ⓢ Ⓣ
	40	207100120511	电磁阀过渡线束 Solenoid valve line	1	Ⓢ Ⓣ
	41	207100120523	组合开关过渡线 Combined switch line	1	Ⓢ Ⓣ

第八部分　驾驶室
Part Ⅷ　CAB

Ⓐ CPCD50/60/70-XRW70　Ⓑ CPCD50/60/70-XRW14　Ⓒ CPCD50/60/70-XRG76　Ⓓ CPCD50/60/70-XRG77　Ⓔ CPCD50/60/70-XRG78
Ⓕ CPQYD50/60/70-XRW57　Ⓖ CPCD85/100-XRW70　Ⓗ CPCD85/100-XRW14　Ⓘ CPCD85/100-XRG77　Ⓙ CPCD85/100-XRG78
Ⓚ CPCD50/60/70-XRW70B　Ⓛ CPCD85/100-XRW70B　Ⓜ CPCD50/60/70-XRW14B　Ⓝ CPCD85/100-XRW14B　Ⓞ CPCD50/60/70-XRG79
Ⓟ CPCD85/100-XRG79　Ⓠ CPCD50/60/70-XRW28　Ⓡ CPCD85/100-XRW28　Ⓢ CPCD50/60/70-XRW28B　Ⓣ CPCD85/100-XRW28B
Ⓤ CPCD50/60/70-XRG77-GW

序号 Item	名称 Description	适用车型 Serial No.	页码 Page
图 1 Fig.1	驾驶室示意图 The cab schematic	全部车型 All models	8-1
图 2 Fig. 2	整体框架系统 Overall frame system	全部车型 All models	8-2
图 3 Fig. 3	前窗系统 Front windows System	全部车型 All models	8-6
图 4 Fig.4	左前门系统 Left front door system	全部车型 All models	8-9
图 5 Fig.5	左后门系统 Left back door system	全部车型 All models	8-13
图 6 Fig.6	右前门系统 Right front door system	全部车型 All models	8-17
图 7 Fig.7	右后门系统 Right back door system	全部车型 All models	8-21
图 8 Fig.8	后窗系统 Rear windows System	全部车型 All models	8-25
图 9 Fig.9	翘板开关 Rocker Switches	全部车型 All models	8-29

图 1　　驾驶室示意图 Fig. 1　The cab schematic	全部车型 All models

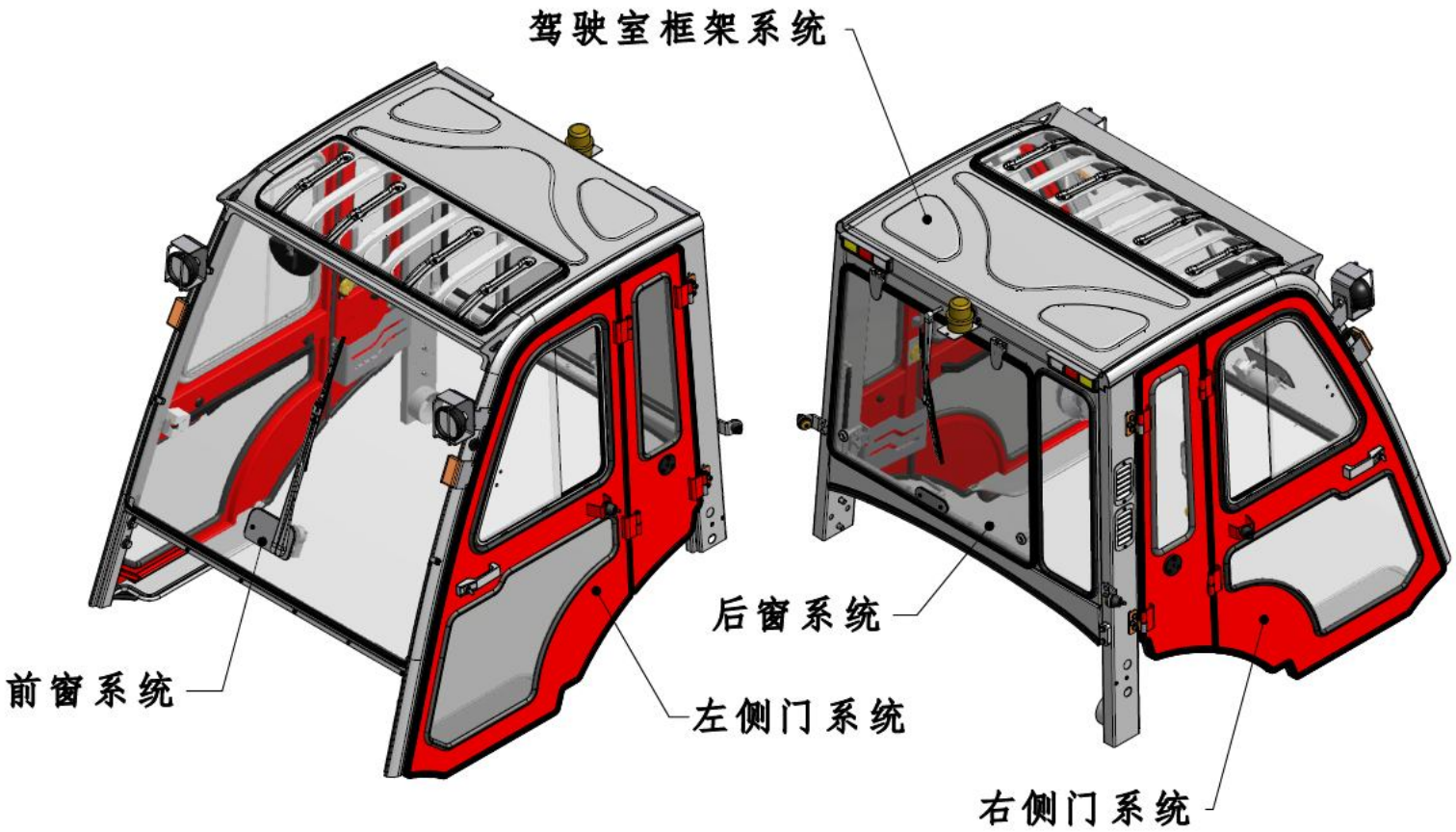

图 2　整体框架系统 Fig. 2　Overall frame system	全部车型 All models

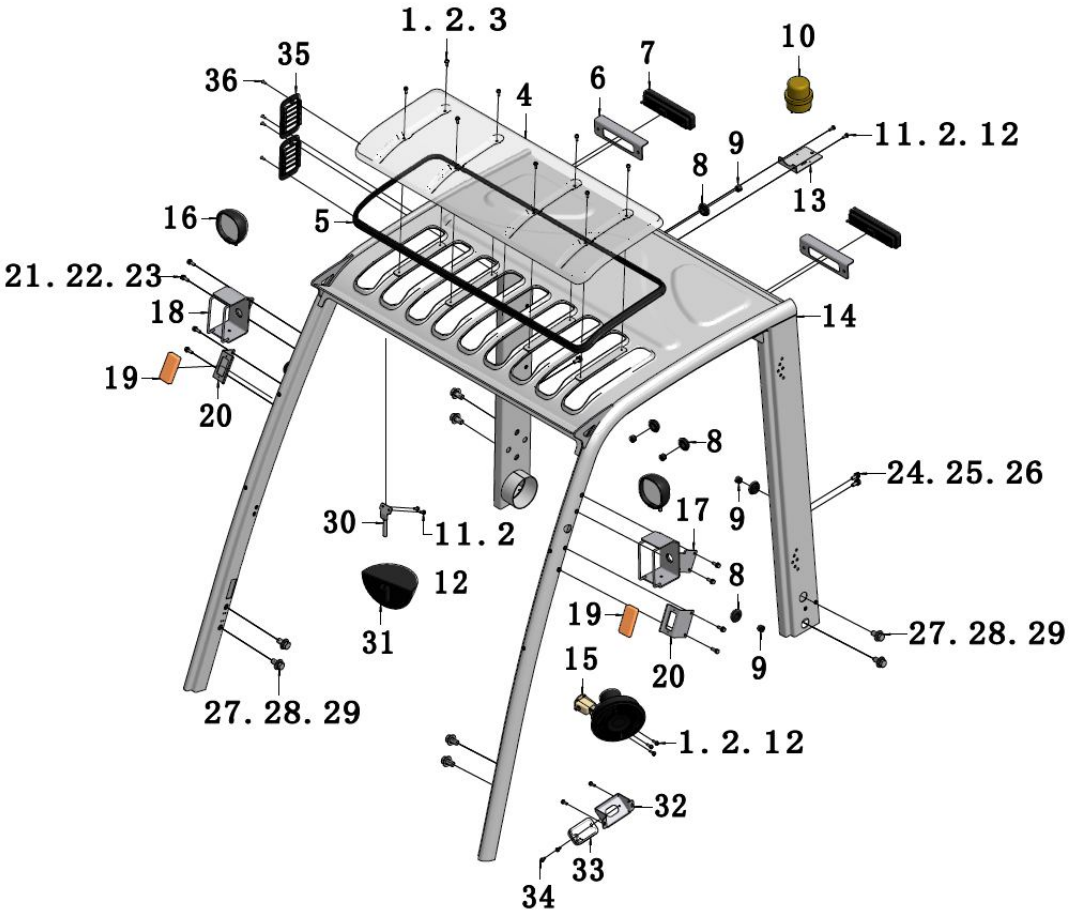

图 2　整体框架系统
Fig. 2　Overall frame system

全部车型
All models

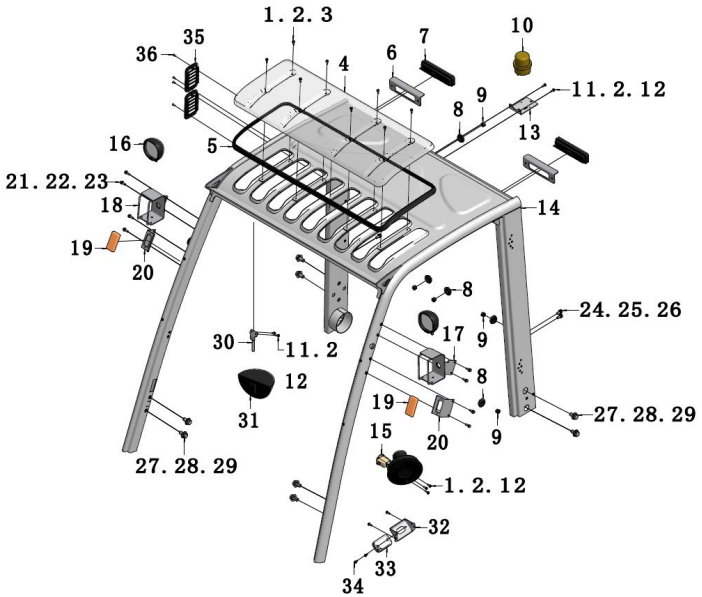

序号 Item	物料码 Part No.	名称 Description	数量 Qty	备注或适用车型 Remarks or Serial No.
1	300040030045	盘头内六角 M6×20 Bolt　M6×20	13	
2	300030010045	弹垫 6 Spring pads 6	17	
3	300030240006	加大平垫 6 washer 6	10	
4	204000130036	天窗板 Sunroof sheet	1	
5	208500040061	天窗板胶条 X3130 Rubber seal	1	
6	208102020043	后灯架 Rear lamp bracket	2	
7	207600010282	后组合灯 Rear lamps	2	
8	207900060013	前灯线保护套 Protective sleeve	4	
9	208500040034	灯线护套塞子 Plug	4	
10	207600070001	警灯 Warning lamp	1	
11	300040030044	盘头内六角螺钉 M6×16 Bolt M6×16	8	
12	300030040032	平垫 6 washer 6	11	
13	208300040310	警灯支架 Warning lamp stents	1	
14	208300070146	驾驶室框架 Cab frame	1	
15	208450010010	风扇 Fan	1	

图 2　整体框架系统
Fig. 2　Overall frame system

全部车型
All models

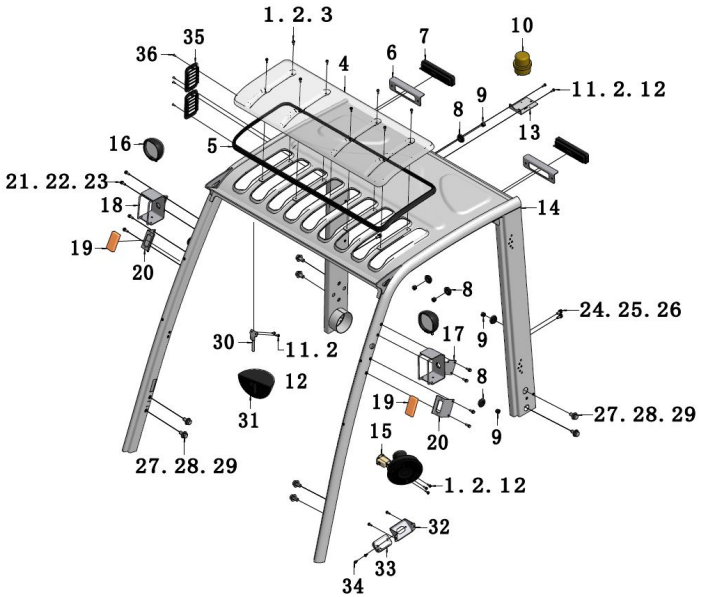

序号 Item	物料码 Part No.	名称 Description	数量 Qty	备注或适用车型 Remarks or Serial No.
16	207600010316	前大灯 Head lamp assy	2	
17	207900210419	左前大灯架 Headlamp bracket(Left）	1	
18	207900210412	右前大灯架 Headlamp bracket(Right）	1	
19	207600050066	前小灯 Head little lamp	2	
20	207900200865	前小灯支架 Head little lamp bracket	2	
21	300040030050	盘头内六角螺钉 M8×20 Bolt M8×20	8	
22	300030010046	弹垫 8 Spring pads 8	8	
23	300030040033	平垫 8 Washer 8	8	
24	300010040009	外六角螺栓 M10×25 Bolt M10x25	6	
25	300030010001	弹垫 10 Spring pads 10	6	
26	300030020009	平垫 10 Washer 10	6	
27	300010040069	外六角螺栓 M16×35 Bolt M16x25	6	
28	300030010004	弹垫 16 Spring pads 16	8	
29	300030020002	平垫 16 Washer 16	8	
30	208300070130	球面后视镜支架 Spherical mirror bracket	1	

图 2　整体框架系统
Fig. 2　Overall frame system

全部车型
All models

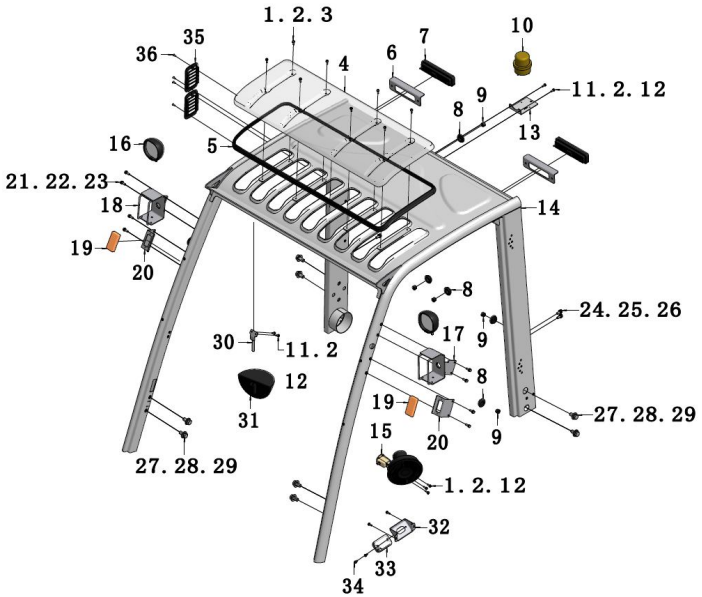

序号 Item	物料码 Part No.	名称 Description	数量 Qty	备注或适用车型 Remarks or Serial No.
31	208100040005	后视镜 Rearview mirror	1	
32	208300070124	顶灯支架 Dome light bracket	1	
33	208450040002	顶灯 Dome light	1	
34	300040030069	盘头内六角螺钉 M5×30 Screw M5×30	2	
35	204000130038	进气窗 Cover plate	2	
36	300040030039	盘头内六角螺钉 M5×12 Screw M5×12	8	

图 3 前窗系统 Fig.3 Front windows System	全部车型 All models

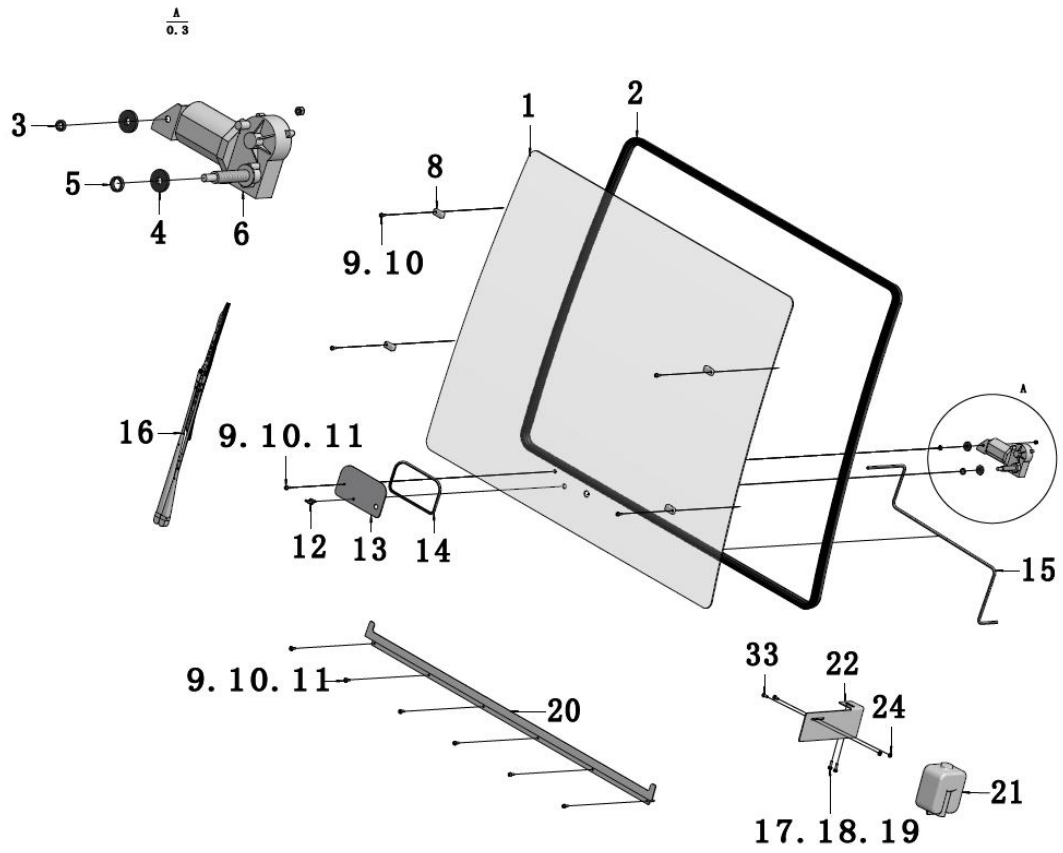

图 3 前窗系统
Fig.3 Front windows System

全部车型
All models

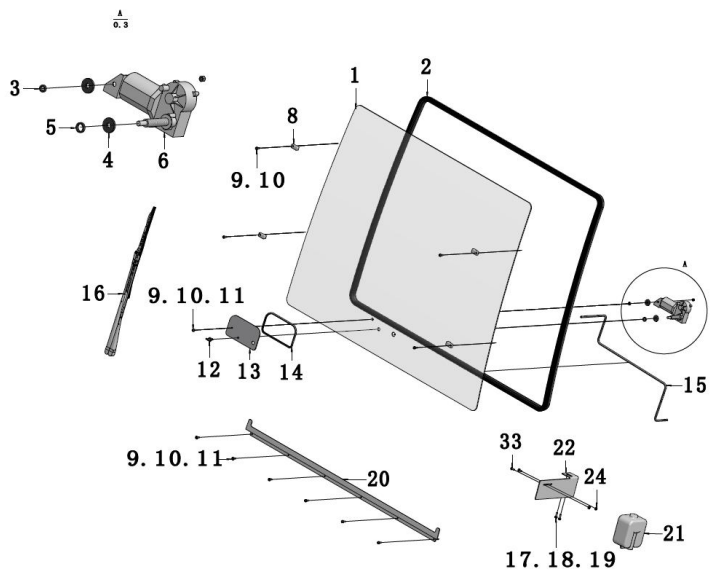

序号 Item	物料码 Part No.	名称 Description	数量 Qty	备注或适用车型 Remarks or Serial No.
1	208550040046	前玻璃 Front windshield	1	
2	208500040062	前窗胶条 X4920 Front windows rubber pad	1	
3	208500040019	橡胶保护套管 Rubber protective sleeve	1	
4	208500030005	橡胶垫 Rubber gasket	2	
5	208500040017	橡胶保护套管 Rubber protective sleeve	1	
6	208450020010	前雨刮电机 Front wiper motor	1	
7	300020310007	盖形螺母 M6 Cap nut M6	1	
8	208300060055	压紧块 Keep block	4	
9	300040030045	内六角螺栓 M6×20 Bolt M6×20	9	
10	300030010039	弹垫 6 Spring pads 6	9	
11	300030040032	平垫 6 washer 6	5	
12	208500180055	前喷嘴 water spray nozzle	1	
13	208300050284	板 plate	1	
14	208500040029	C 型胶条×620 C-Sealing strip	1	
15	NO PART NO.	喷水管 Water spray pipe	1	

图 3 前窗系统 Fig.3 Front windows System	全部车型 All models

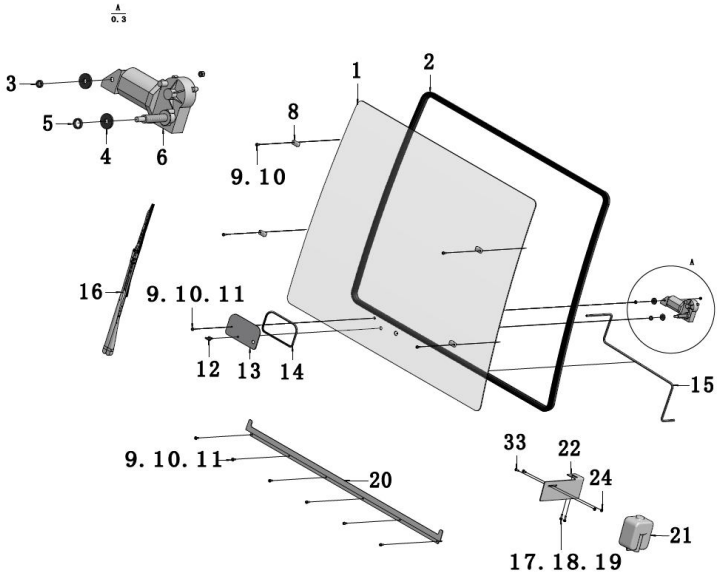

序号 Item	物料码 Part No.	名称 Description	数量 Qty	备注或适用车型 Remarks or Serial No.
16	208450030008	雨刮器 Wiper	1	
17	300010040145	外六角螺栓 M6×12 Bolt M6×12	2	
18	300030010045	弹垫 6 Spring pads 6	2	
19	300030040032	平垫 6 washer 6	2	
20	208300040349	下压板 Keep plate	1	
21	208450000009	喷水壶 Watering can	1	
22	NO PART NO.	喷水壶支架 Mounting plate	1	
23	300040380002	组合螺钉 M6×16 Screw assy M6×16	2	

图 4　左前门系统 Fig. 4　Left front door system	全部车型 All models

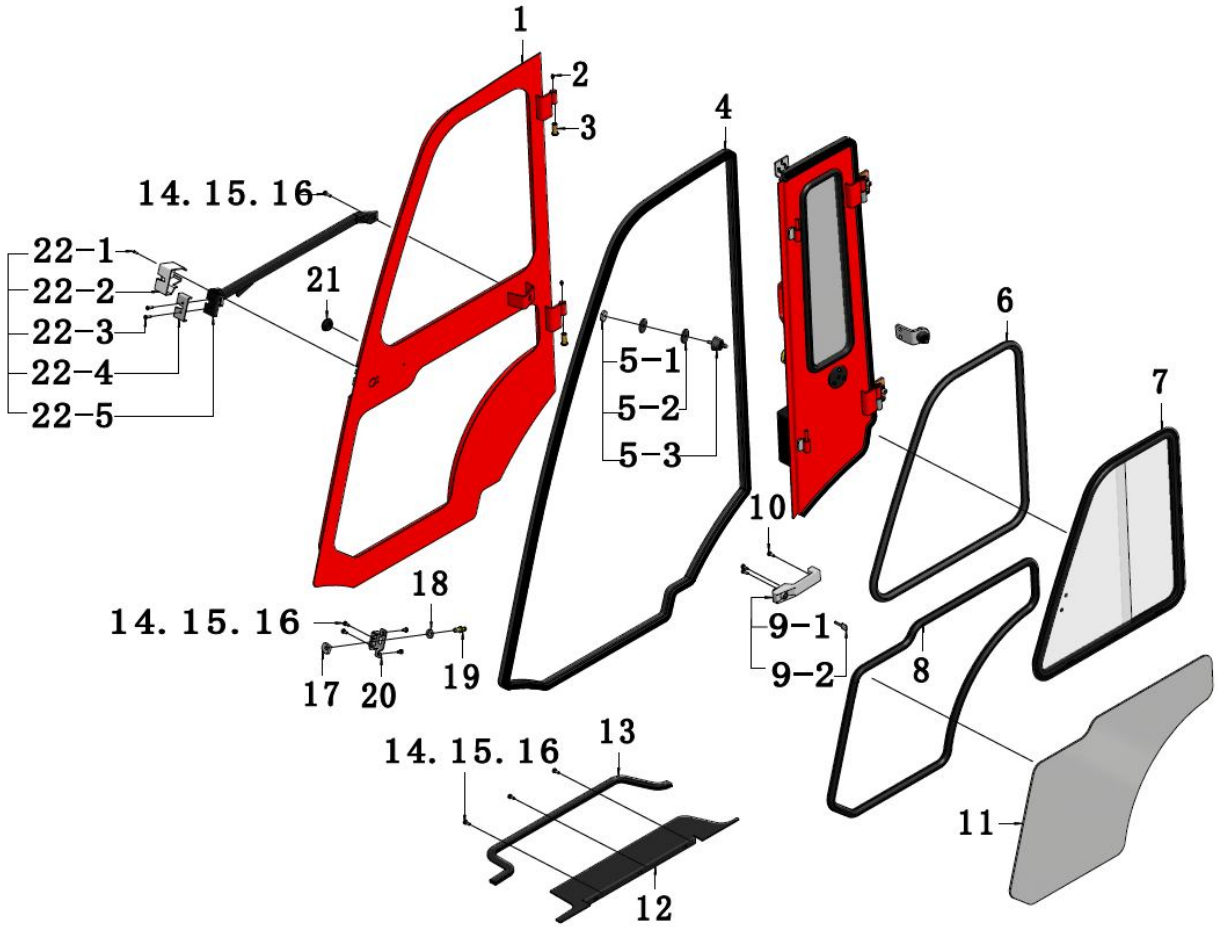

图 4　左前门系统
Fig. 4　Left front door system

全部车型
All models

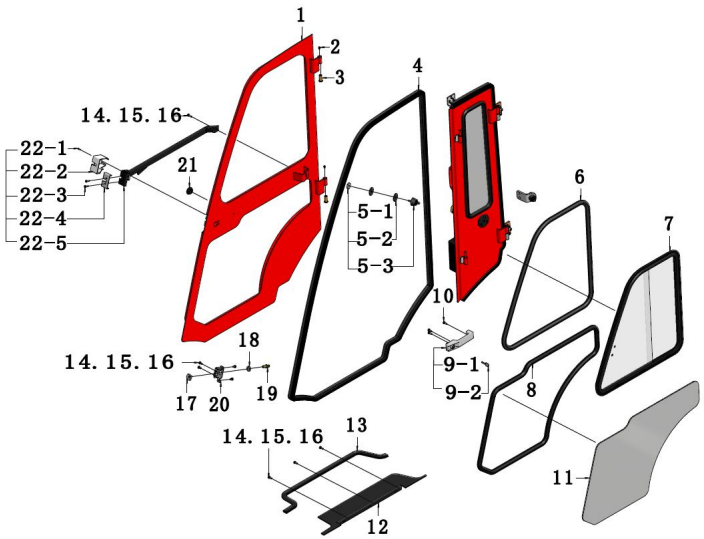

序号 Item	物料码 Part No.	名称 Description	数量 Qty	备注或适用车型 Remarks or Serial No.
1	208350070054	左前门 Left front door	1	
2	300170040003	油嘴 Nozzle	2	
3	208350060013	铜套 Copper set	2	
4	208500040063	前门外胶条 X4680 Seal rubber	1	
5	208500070069	门吸头 Door suction	1	
5-1	NO PART NO.	吸头 suction	1	
5-2	NO PART NO.	调节橡胶 Adjust　rubber	1	
5-3	NO PART NO.	锁紧螺母 Lock nut	1	
6	208500040064	铝窗胶条 X2530 Seal rubber	1	
7	208550010017	左侧铝窗 Left Al windows	1	
8	208500040065	门下胶条 X2670 Strip	1	
9	208500070062	锁把 Door knob	1	
9-1	NO PART NO.	门锁把手 knob	1	
9-2	NO PART NO.	门锁钥匙 Key	1	
10	300040030043	盘头内六角 M6×12 Screw M6×12	3	

图 4　左前门系统
Fig. 4　Left front door system

全部车型
All models

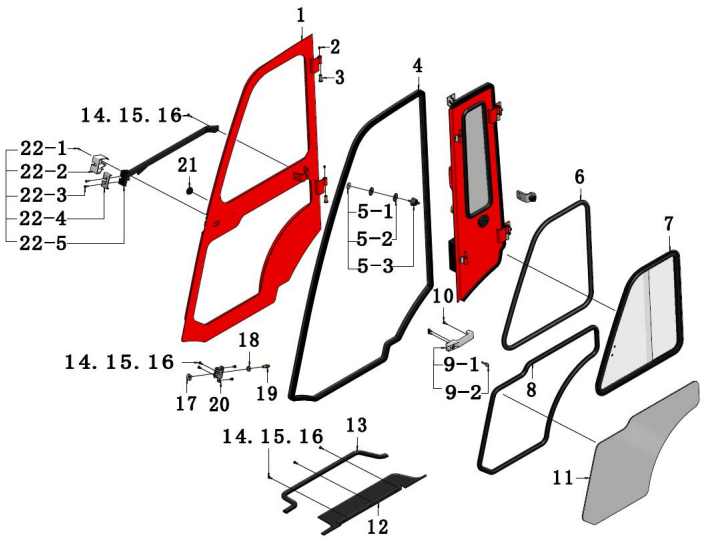

序号 Item	物料码 Part No.	名称 Description	数量 Qty	备注或适用车型 Remarks or Serial No.
11	208550040047	左门下玻璃 Glass	1	
12	208350040125	左侧踏板 Left pedal	1	
13	208500040066	踏板胶条 X1120 Seal rubber	1	
14	300040030044	盘头内六角 M6×16 Bolt　M6×16	7	
15	300030010045	弹垫 6 Spring pads 6	7	
16	300030040032	加大平垫 6 washer 6	7	
17	310020060007	锁紧螺母 Lock nut	1	
18	300030020001	加大垫片 12 Washer 12	1	
19	208500070056	锁柱 Occlusion	1	
20	208300040307	锁座板 Locking seat	1	
21	NO PART NO.	橡胶塞 Rubber plug	1	
22	208500070067	左车锁总成 Lock assy, Left	1	
22-1	NO PART NO.	沉头内六角 M5X25 Screw M5X25	1	
22-2	NO PART NO.	左塑料锁壳 Lock case,Left	1	
22-3	NO PART NO.	沉头内六角 M6X25 Screw M6×25	2	

图 4　左前门系统 Fig. 4　Left front door system	全部车型 All models

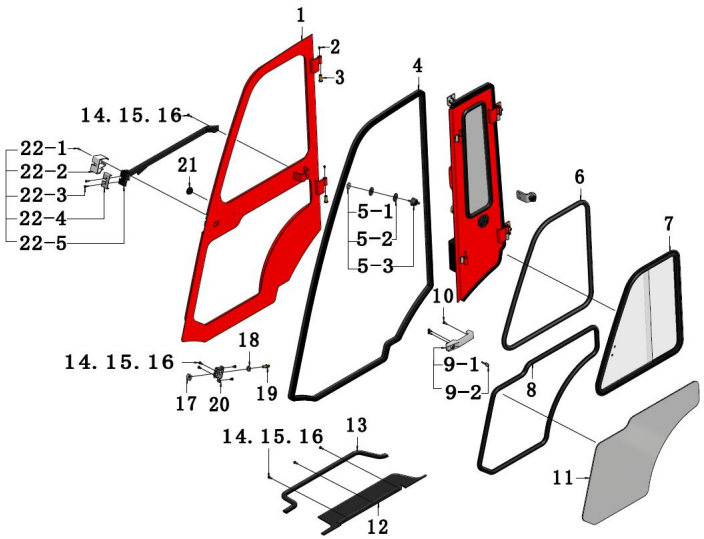

序号 Item	物料码 Part No.	名称 Description	数量 Qty	备注或适用车型 Remarks or Serial No.
22-4	NO PART NO.	锁内压板 Lock the platen	1	
22-5	NO PART NO.	左车锁 Left lock	1	

图 5 左后门系统 Fig.5 Left back door system	全部车型 All models

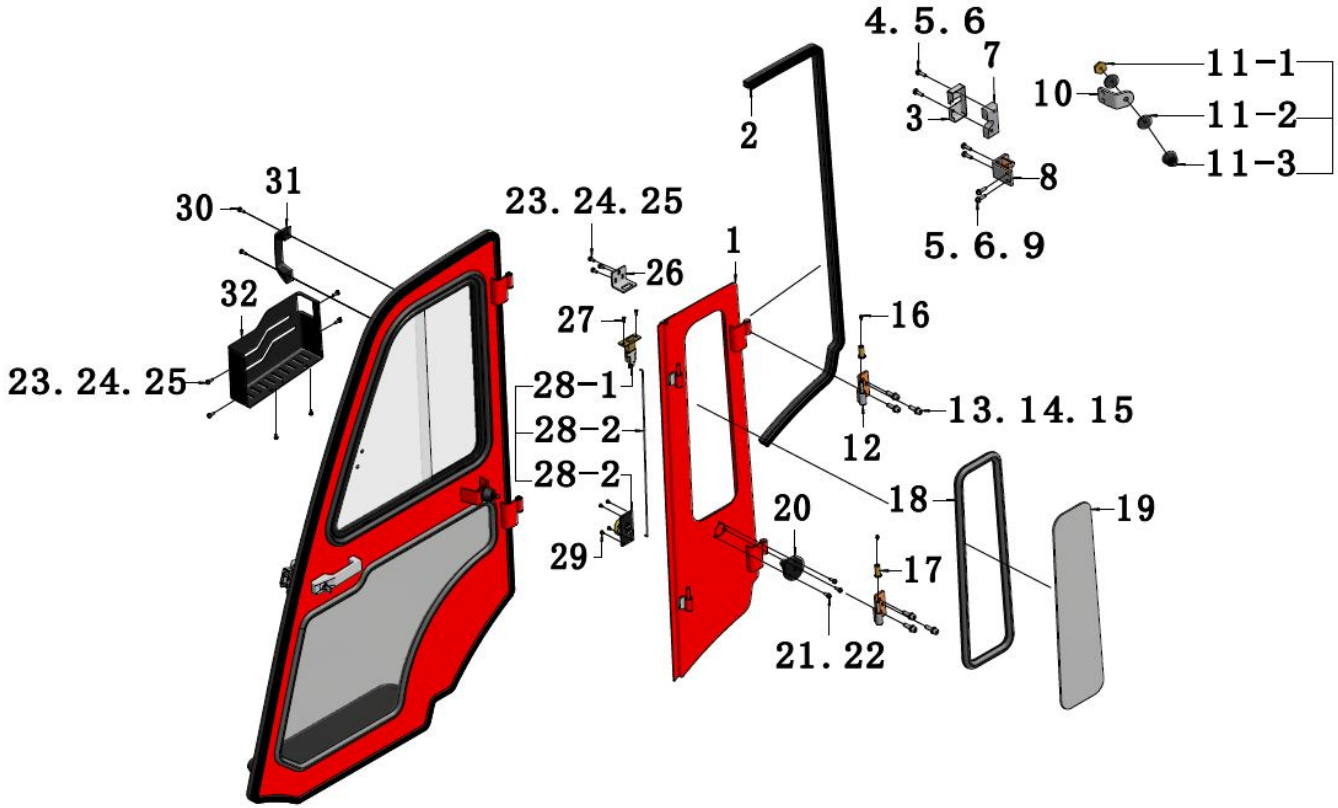

图 5 左后门系统 Fig.5 Left back door system	全部车型 All models

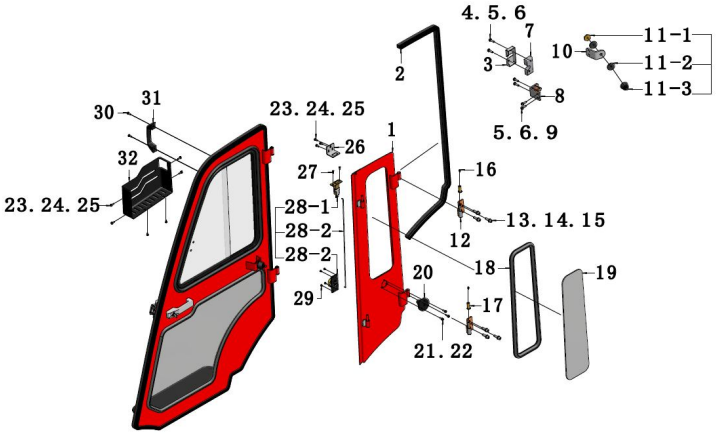

序号 Item	物料码 Part No.	名称 Description	数量 Qty	备注或适用车型 Remarks or Serial No.
1	208350070055	左后门 left back door	1	
2	208500040068	后门胶条 X1890 Seal rubber	1	
3	208500070071	左锁壳 Left lock shell	1	
4	300040030011	盘头内六角 M8×40 Bolt M8×40	2	
5	300030010046	弹垫 8 Spring pads 8	2	
6	300030040033	平垫 8 washer 8	2	
7	208500070065	左锁块 Left lock block	1	
8	208350070041	后锁座 Rear lock block	1	
9	300040030049	盘头内六角 M8×16 Bolt M8×16	2	
10	208300040350	限位支架 Limit stent	1	
11	208500070069	门吸头 Door suction	1	
11-1	NO PART NO.	吸头 suction	1	
11-2	NO PART NO.	调节橡胶 Adjust rubber	1	
11-3	NO PART NO.	锁紧螺母 Lock nut	1	
12	208300070138	左铰链座 Left hinge seat	2	

图 5 左后门系统
Fig.5 Left back door system

全部车型
All models

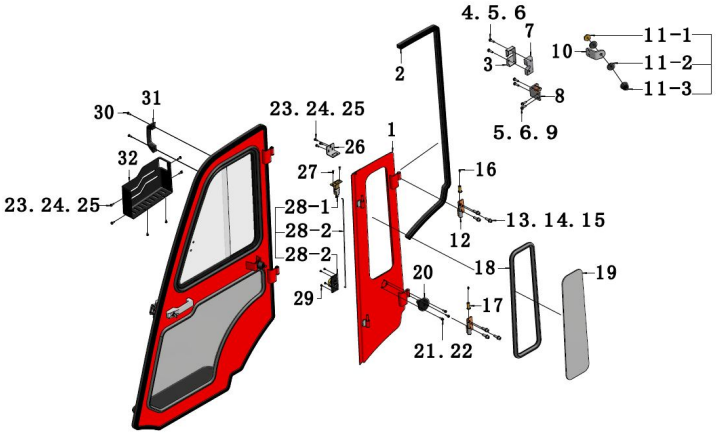

序号 Item	物料码 Part No.	名称 Description	数量 Qty	备注或适用车型 Remarks or Serial No.
13	300040020190	内六角螺栓 M10×30 Bolt M10×30	4	
14	300030010047	弹垫 10 Spring pads 10	4	
15	300030040034	平垫 10 washer 10	4	
16	300170040003	油嘴 Nozzle	2	
17	208350060013	铜套 Copper set	2	
18	208500040067	后玻胶条 X1790 Seal rubber	1	
19	208550040048	左门后玻璃 After left door glass	1	
20	208500070070	门吸座 Absorption of seats	1	
21	300040030047	盘头内六角 M6×30 Bolt M6×30	3	
22	300030240006	加大垫片 6 Washer 6	3	
23	300040030044	盘头内六角 M6x16 Bolt M6x16	9	
24	300030010045	弹垫 6 Spring pads 6	9	
25	300030040032	平垫 6 washer 6	9	
26	208350040117	门锁扣板 Door gusset plate	1	
27	300040040024	沉头内六角 M5X16 Screw M5×16	2	

图 5 左后门系统
Fig.5 Left back door system

全部车型
All models

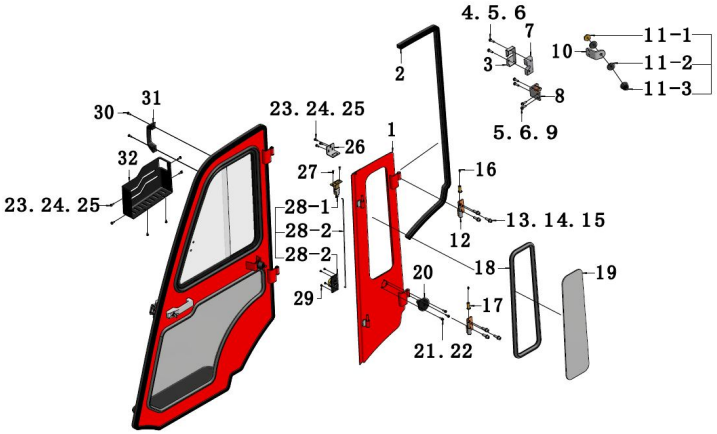

序号 Item	物料码 Part No.	名称 Description	数量 Qty	备注或适用车型 Remarks or Serial No.
28	208500070063	拉锁总成 Zip assembly	1	
28-1	NO PART NO.	拉锁头 Zip head	1	
28-2	NO PART NO.	圆钢组件 Round steel components	1	
28-3	NO PART NO.	旋钮组件 Knob component	1	
29	300040030043	盘头内六角 M6x12 Bolt M6x12	3	
30	300040380025	组合螺钉 M6×20 Screw assy M6×20	2	
31	200302000001	扶手 Armrest	1	
32	208350040126	左储物盒 Left store content box	1	

图 6　右前门系统 Fig. 6　Right front door system	全部车型 All models

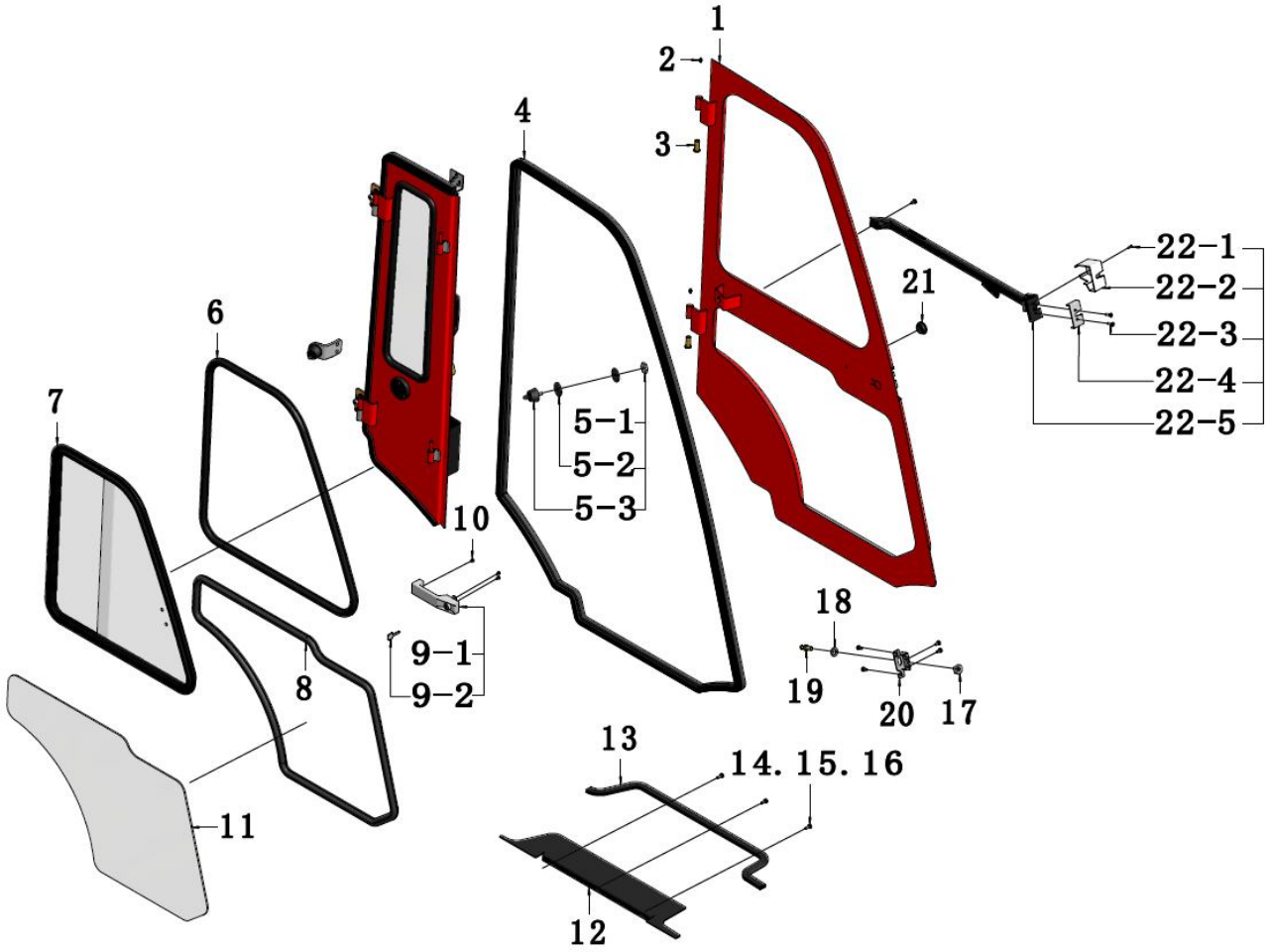

图 6　右前门系统 Fig. 6　Right front door system	全部车型 All models

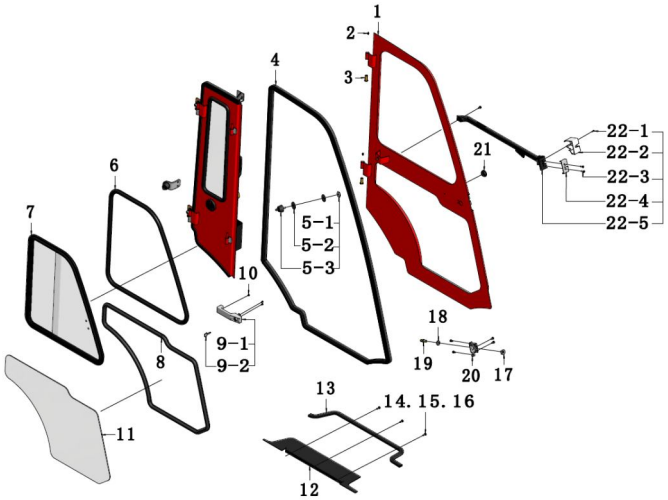

序号 Item	物料码 Part No.	名称 Description	数量 Qty	备注或适用车型 Remarks or Serial No.
1	208350070056	右前门框架 Rightt front door frame	1	
2	300170040003	油嘴 Nozzle	2	
3	208350060013	铜套 Copper set	2	
4	208500040063	前门外胶条 X4680 Seal rubber	1	
5	208500070069	门吸头 Door suction	1	
5-1	NO PART NO.	吸头 suction	1	
5-2	NO PART NO.	调节橡胶 Adjust　rubber	1	
5-3	NO PART NO.	锁紧螺母 Lock nut	1	
6	208500040064	铝窗胶条 X2530 Seal rubber	1	
7	208550010018	右侧铝窗 Right Al windows	1	
8	208500040065	门下胶条 X2670 Strip	1	
9	208500070062	锁把 Door knob	1	
9-1	NO PART NO.	门锁把手 knob	1	
9-2	NO PART NO.	门锁钥匙 Key	1	
10	300040030043	盘头内六角 M6×12 Screw M6×12	3	

图 6　右前门系统
Fig. 6　Right front door system

全部车型
All models

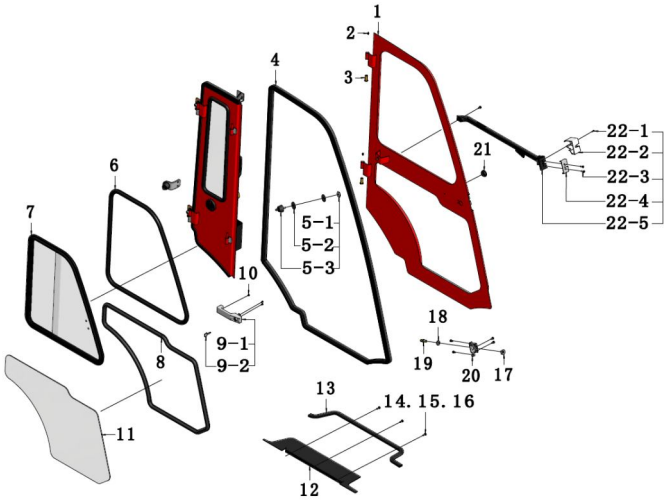

序号 Item	物料码 Part No.	名称 Description	数量 Qty	备注或适用车型 Remarks or Serial No.
11	208550040049	右门下玻璃 Glass	1	
12	208350040127	右侧踏板 Left pedal	1	
13	208500040066	踏板胶条 X1120 Seal rubber	1	
14	300040030044	盘头内六角 M6×16 Bolt　M6×16	7	
15	300030010045	弹垫 6 Spring pads 6	7	
16	300030240006	加大平垫 6 washer 6	7	
17	310020060007	锁紧螺母 Lock nut	1	
18	300030020001	加大垫片 12 Washer 12	1	
19	208500070056	锁柱 Occlusion	1	
20	208300040307	锁座板 Locking seat	1	
21	NO PART NO.	橡胶塞 Rubber plug	1	
22	208500070068	右车锁总成 Lock assy, Right	1	
22-1	NO PART NO.	沉头内六角 M5X25 Screw M5X25	1	
22-2	NO PART NO.	左塑料锁壳 Lock case,Left	1	
22-3	NO PART NO.	沉头内六角 M6X25 Screw M6×25	2	

图 6　右前门系统 Fig. 6　Right front door system	全部车型 All models

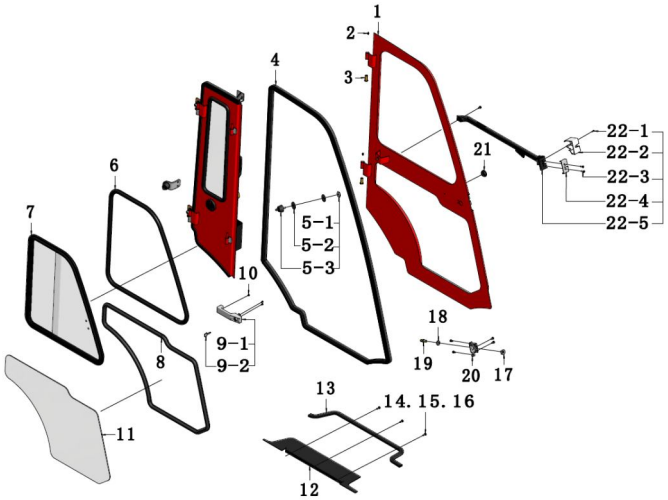

序号 Item	物料码 Part No.	名称 Description	数量 Qty	备注或适用车型 Remarks or Serial No.
22-4	NO PART NO.	锁内压板 Lock the platen	1	
22-5	NO PART NO.	左车锁 Left lock	1	

图 7　右后门系统 Fig. 7 Right back door system	全部车型 All models

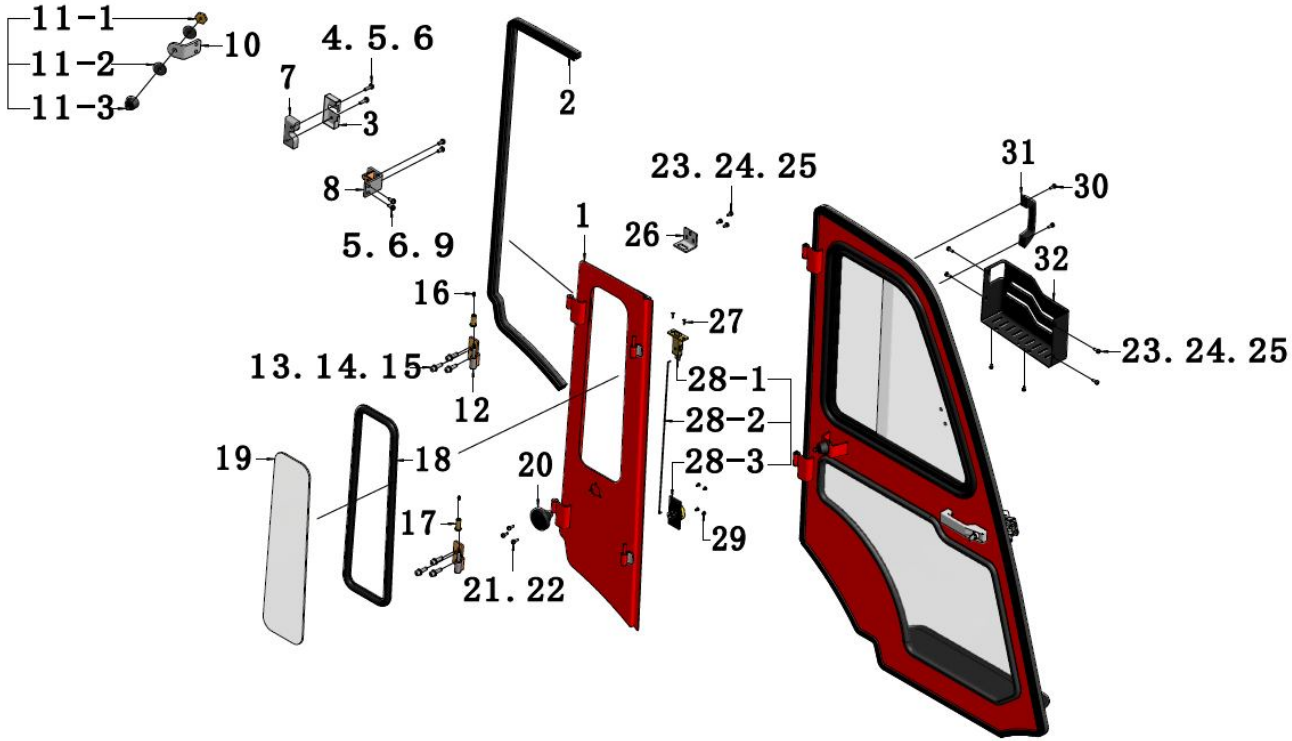

图 7　右后门系统 Fig. 7 Right back door system	全部车型 All models

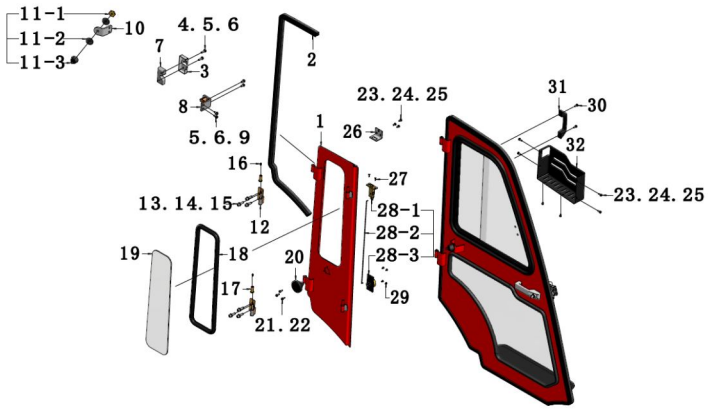

序号 Item	物料码 Part No.	名称 Description	数量 Qty	备注或适用车型 Remarks or Serial No.
1	208350070057	右后门框架 Right back door frame	1	
2	208500040068	后门胶条 X1890 Seal rubber	1	
3	208500070072	右锁壳 Left lock shell	1	
4	300040030011	盘头内六角 M8×40 Bolt　M8×40	2	
5	300030010046	弹垫 8 Spring pads 8	2	
6	300030040033	平垫 8 washer 8	2	
7	208500070073	右锁块 Right lock block	1	
8	208350070041	后锁座 Rear lock block	1	
9	300040030049	盘头内六角 M8×16 Bolt　M8×16	2	
10	208300040350	限位支架 Limit stent	1	
11	208500070069	门吸头 Door suction	1	
11-1	NO PART NO.	吸头 suction	1	
11-2	NO PART NO.	调节橡胶 Adjust　rubber	1	
11-3	NO PART NO.	锁紧螺母 Lock nut	1	
12	208300070139	右铰链座 Right hinge seat	2	

图 7　右后门系统 Fig. 7 Right back door system	全部车型 All models

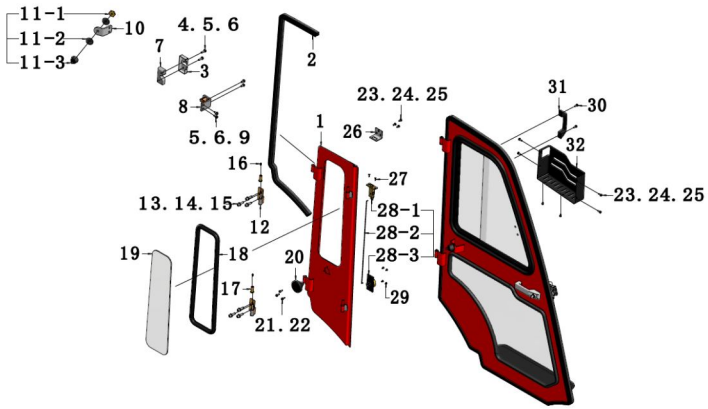

序号 Item	物料码 Part No.	名称 Description	数量 Qty	备注或适用车型 Remarks or Serial No.
13	300040020190	内六角螺栓 M10×30 Bolt M10×30	4	
14	300030010047	弹垫 10 Spring pads 10	4	
15	300030040034	平垫 10 washer 10	4	
16	300170040003	油嘴 Nozzle	2	
17	208350060013	铜套 Copper set	2	
18	208500040067	后玻胶条 X1790 Seal rubber	1	
19	208550040050	右门后玻璃 After right door glass	1	
20	208500070070	门吸座 Absorption of seats	1	
21	300040030047	盘头内六角 M6×30 Bolt　M6×30	3	
22	300030240006	加大垫片 6 Washer 6	3	
23	300040030044	盘头内六角 M6x16 Bolt　M6x16	9	
24	300030010045	弹垫 6 Spring pads 6	9	
25	300030040032	平垫 6 washer 6	9	
26	208350040117	门锁扣板 Door gusset plate	1	
27	300040040024	沉头内六角 M5X16 Screw M5×16	2	

图 7　右后门系统
Fig. 7 Right back door system

全部车型
All models

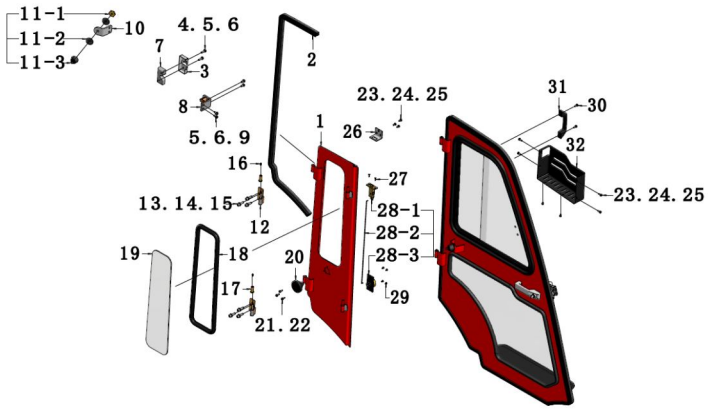

序号 Item	物料码 Part No.	名称 Description	数量 Qty	备注或适用车型 Remarks or Serial No.
28	208500070064	拉锁总成 Zip assembly	1	
28-1	NO PART NO.	拉锁头 Zip head	1	
28-2	NO PART NO.	圆钢组件 Round steel components	1	
28-3	NO PART NO.	旋钮组件 Knob component	1	
29	300040030043	盘头内六角 M6x12 Bolt　M6x12	3	
30	300040380025	组合螺钉 M6×20 Screw assy M6×20	2	
31	200302000001	扶手 Armrest	1	
32	208350040128	右储物盒 Right store content box	1	

图 8 后窗系统 Fig.8 Rear windows System	全部车型 All models

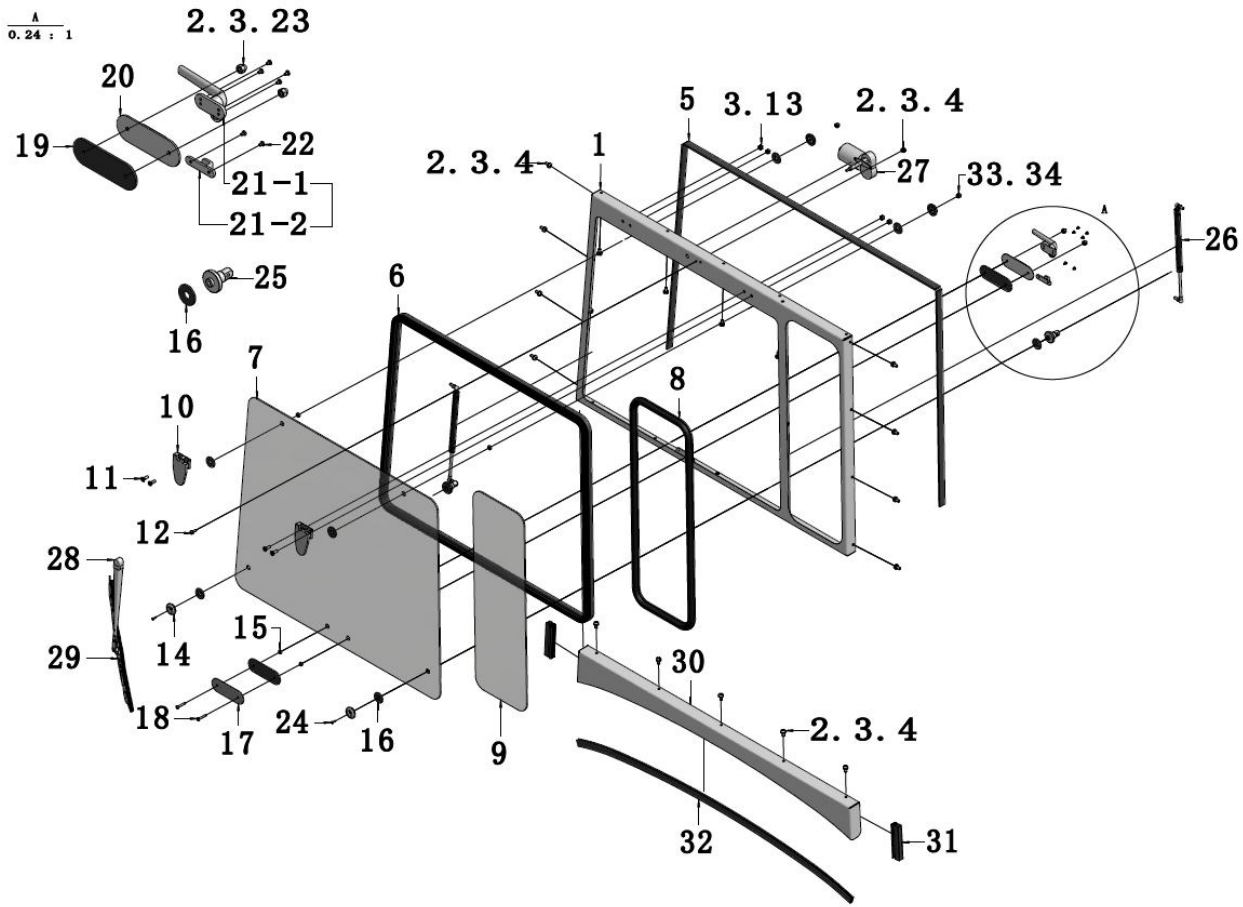

图 8 后窗系统 Fig.8 Rear windows System	全部车型 All models

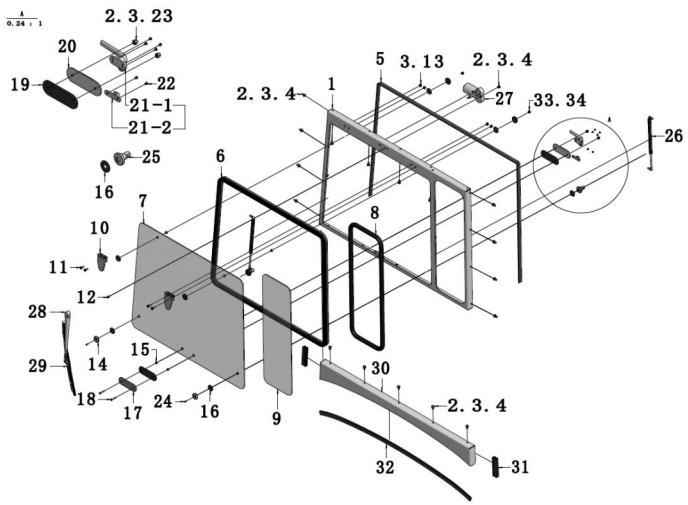

序号 Item	物料码 Part No.	名称 Description	数量 Qty	备注或适用车型 Remarks or Serial No.
1	208400070019	后窗框架 Windows frames,Rear	1	
2	300040030044	盘头内六角 M6×16 Bolt M6×16		
3	300030010045	弹垫 6 Spring pads 6		
4	300030040032	平垫 6 washer 6		
5	208500040069	防水绒条 X3050 Sealing strip	1	
6	208500040070	后立玻璃 X3530 Sealing strip	1	
7	208550040051	后玻璃 After windshield	1	
8	208500040071	立玻胶条 X2150 Sealing strip	1	
9	208550040052	后立玻璃 Small glass, After	1	
10	208500050031	后窗铰链 Hinge, Rear windows	2	
11	300040040027	螺钉 M6×20 Screw M6×20	4	
12	300020190006	盖型螺母 M6 Cap Nut M6	5	
13	300030240006	加大垫片 6 Washer 6	1	
14	208400060003	压紧盖 Clamping cap	4	
15	208500040018	橡胶保护套管 Protective sleeve	6	

图 8 后窗系统 Fig.8 Rear windows System	全部车型 All models

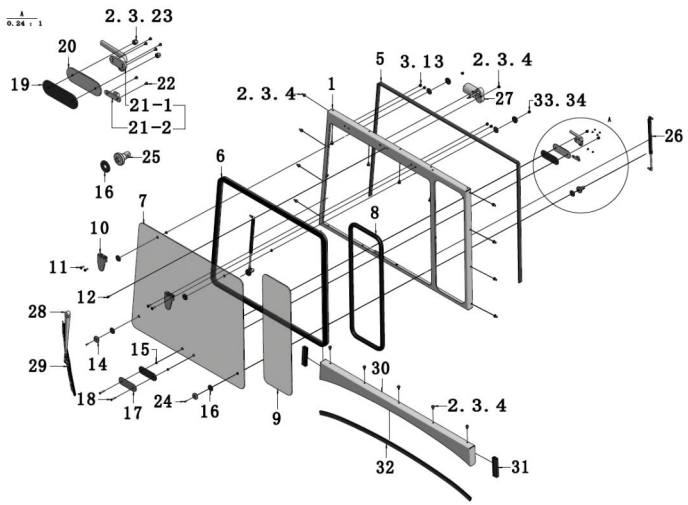

序号 Item	物料码 Part No.	名称 Description	数量 Qty	备注或适用车型 Remarks or Serial No.
16	208500030005	橡胶垫圈 Rubber gasket	8	
17	208400050019	垫板 Plate	1	
18	300040030047	盘头内六角 M6×30 Screw M6×30	2	
19	208500100025	橡胶垫 Rubber gasket	2	
20	208400070014	后窗把手座 Armrest base	1	
21	208500070055	后窗锁 Bock	1	
21-1	NO PORT NO.	后把手 Bock	1	
21-2	NO PORT NO.	后把手座 Rear handle	1	
22	300040030037	盘头内六角螺钉 M4×8 Screw M4×8	6	
23	300020010051	螺母 M6 Nut M6	2	
24	300040040030	沉头内六角螺钉 M8×25 Screw M8×25	2	
25	208400060004	气弹簧连接件 Air Spring Connections	2	
26	208500080017	后窗气弹簧 Spring	1	
27	208450020007	后雨刮电机 Wiper motor	1	
28	208450030007	雨刮杆 Wiper rod	1	

图 8 后窗系统
Fig.8 Rear windows System

全部车型
All models

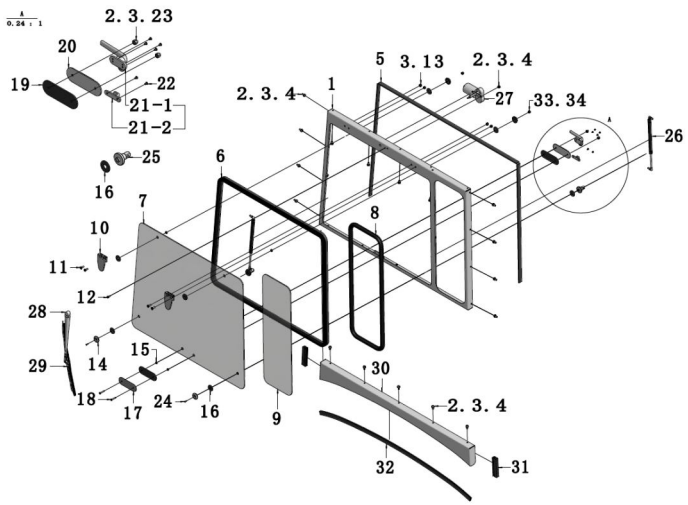

序号 Item	物料码 Part No.	名称 Description	数量 Qty	备注或适用车型 Remarks or Serial No.
29	208450030009	雨刮片 Wiper blade	1	
30	208400070020	后水箱盖板 Plate	1	
31	208500040072	下封板胶条 X130 Seal rubber	2	
32	208500040073	下封板胶条 X1430 Seal rubber	1	
33	300020310008	盖型螺母 M8 Cap Nut M8	2	
34	300030010046	弹垫 8 Spring pads 8	2	

图 9　翘板开关
Fig. 9　Rocker Switches

全部车型
All models

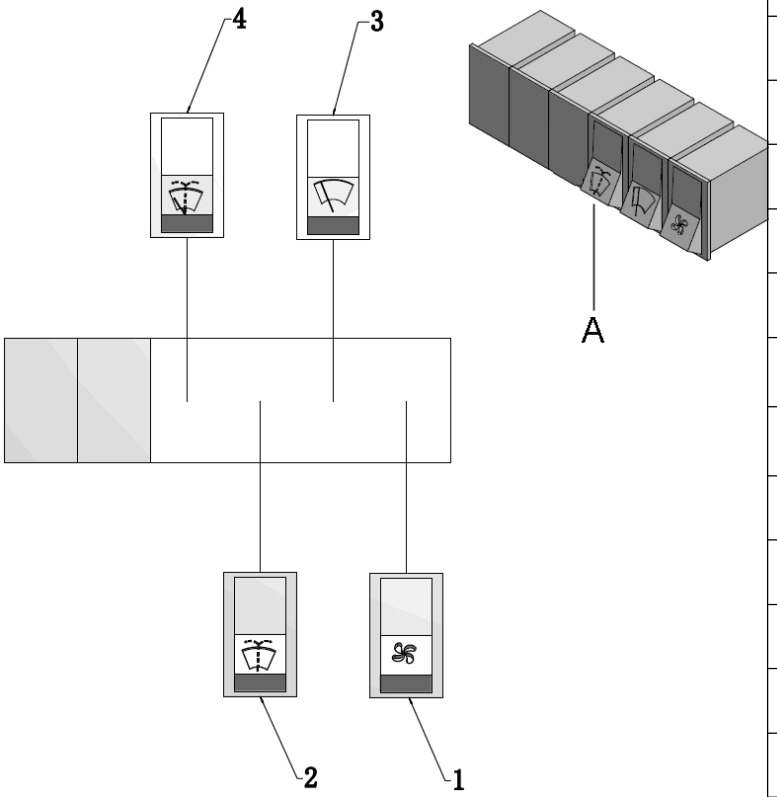

序号 Item	物料码 Part No.	名称 Description	数量 Qty	备注或适用车型 Remarks or Serial No.
A	208450060006	翘板开关总成 Rocker Switches assy	1	包含 INC:1-3+盖板 Cover plate Qty 3
1	208450060004	风扇开关 Switch, Fan	1	
2	208450060003	前雨刮洗涤器开关 wash switch, Front wiper	1	
3	208450060005	前雨刮翘板开关 Switch, Front wiper	1	
4		后雨刮翘板开关 Switch, Rear wiper	1	选配 optional
4		后雨刮组合开关 Rear wiper & wash switch	1	选配 optional,带喷水壶 With watering can

杭叉集团股份有限公司
HANGCHA GROUP CO., LTD.

全国客服热线：400-884-7888

■ 地址：中国浙江省杭州市临安区相府路 666 号
■ 电话：0571-88926666（总机号）85191117
■ 传真：0571-85131772 ■ 邮编：311305
■ 网站：http://www.zjhc.cn ■ 电子邮件：sales@zjhc.cn

■ Address For: OVERSEAS USERS
■ Address: 666 Xiangfu Road,Hangzhou,Zhejiang, China
■ ZIP:311305
■ Fax: 0086-571-88926789 0086-571-88132890
■ Web: http://www.hcforklift.com ■ E-mail: sales@hcforklift.com