https://truckmanualshub.com/

GOLDONI SERIE 900RS/DT

uso e manutenzione

EMPLOI ET ENTRETIEN

OPERATION AND MAINTENANCE

MANEJO Y CUIDADO

BEDIENUNG UND INSTANDHALTUNG

https://truckmanualshub.com/

GOLDONI

macchine agricole

GOLDONI S.p.A.

Sede Leg. e Stab.: 41012 MIGLIARINA DI CARPI - Modena (Italy)
Telefono 0522-640111 RIO SALICETO (Reggio E.)
Telefax: 0522-699002 - Telex: 530023 GLDN I

https://truckmanualshub.com/

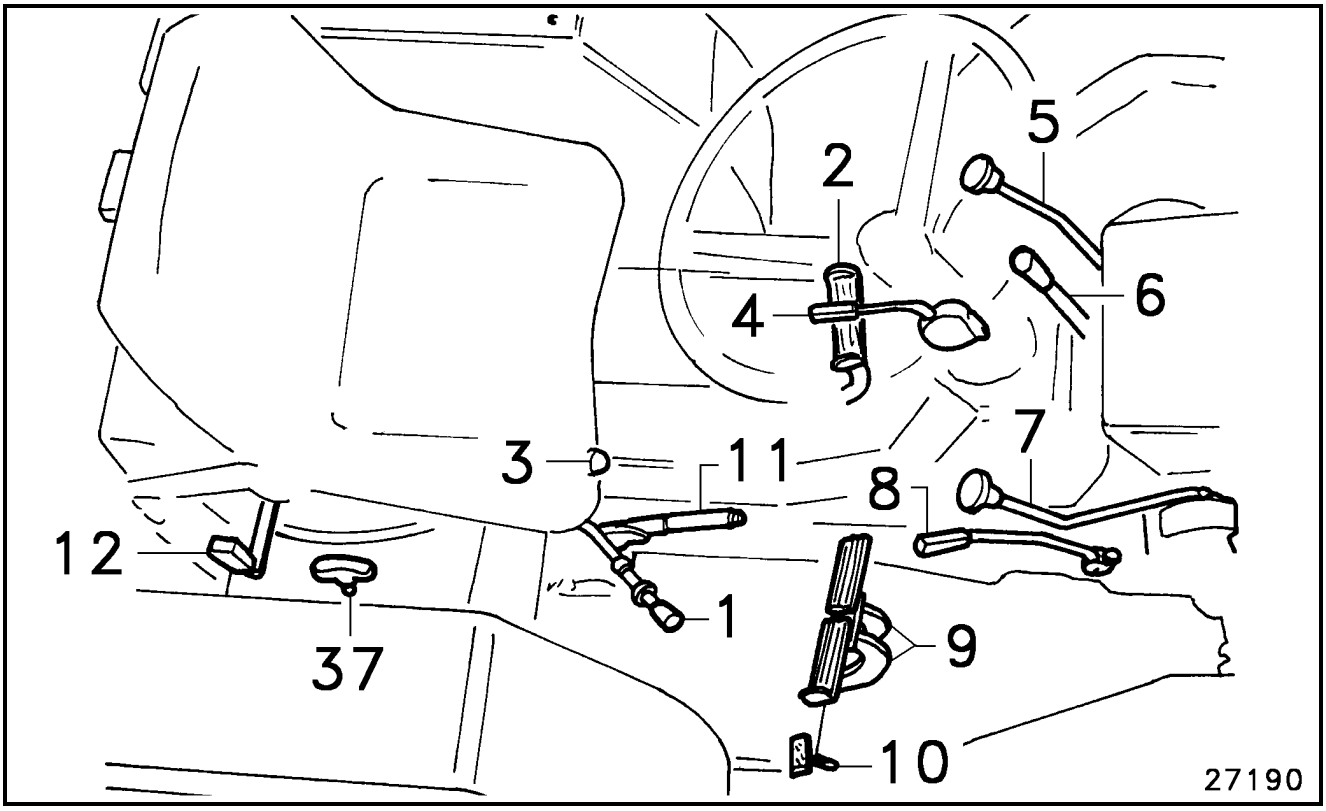

Fig. 1

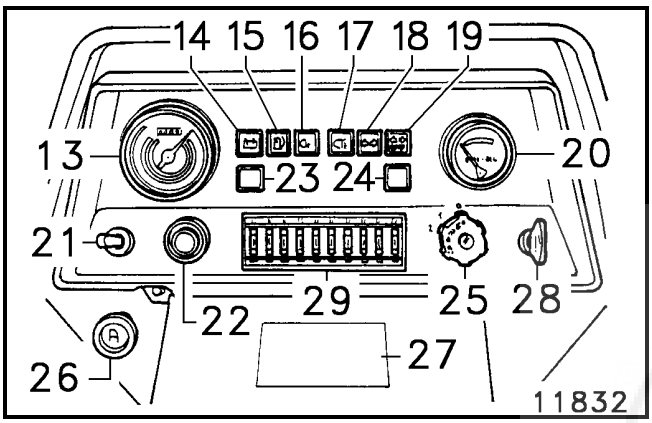

Fig. 2

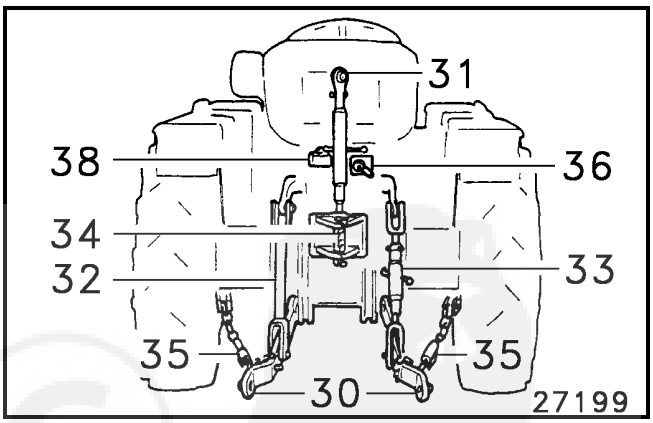

Fig. 3

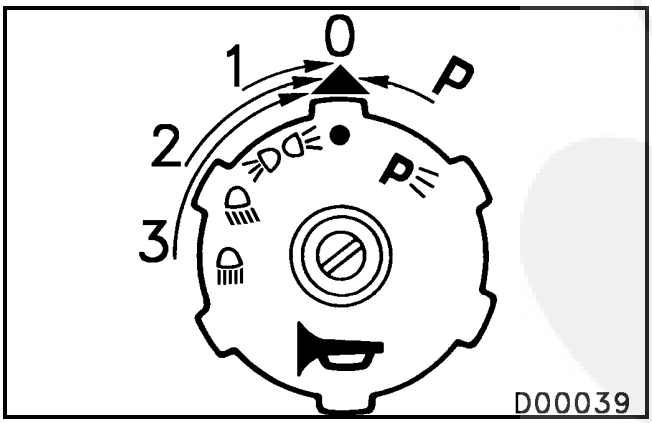

Fig. 4

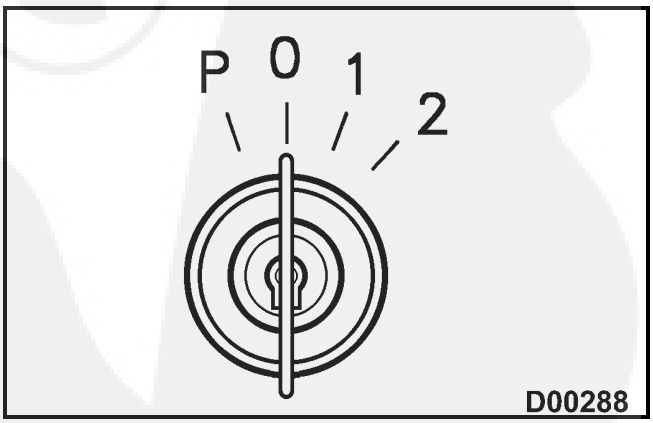

Fig. 5

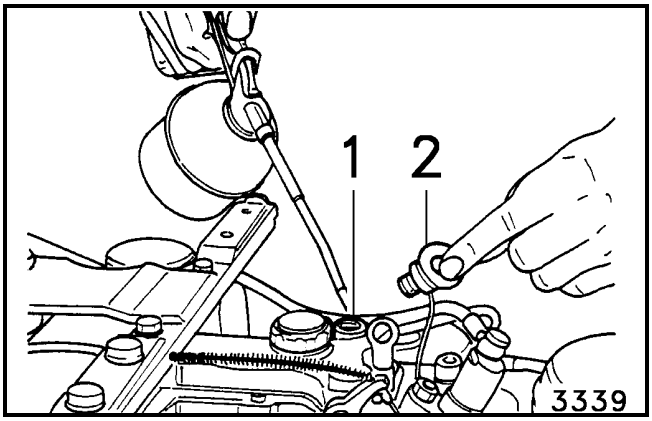

Fig. 6

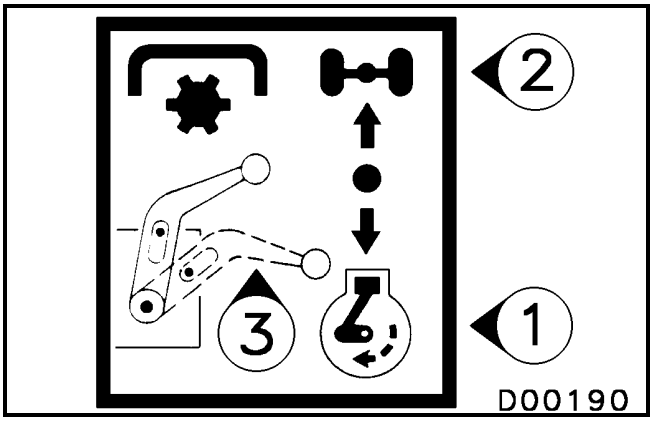

Fig. 7

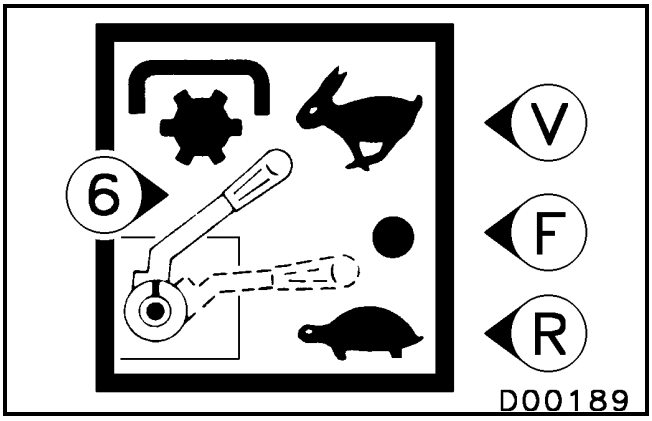

Fig. 8

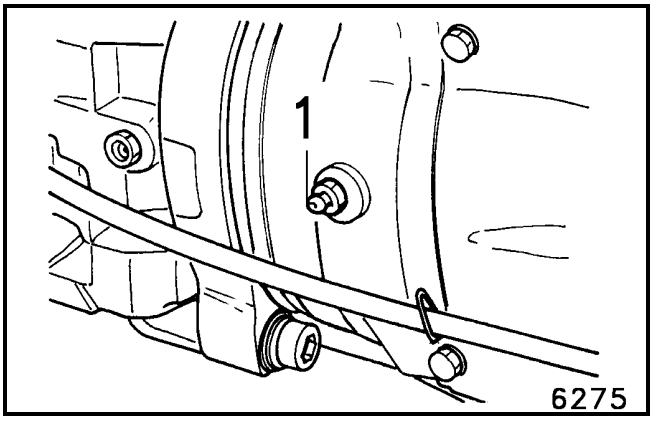

Fig. 9

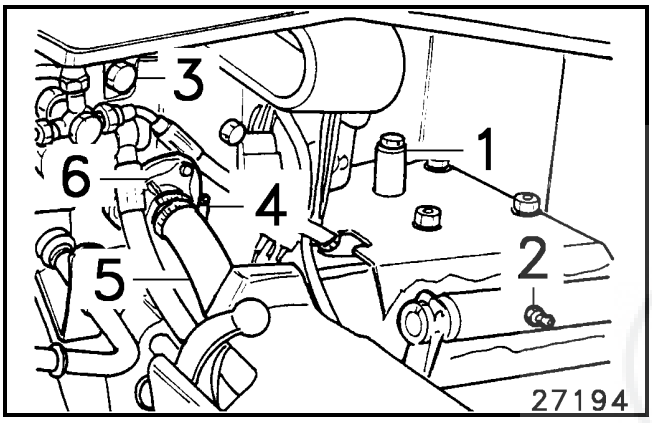

Fig. 10

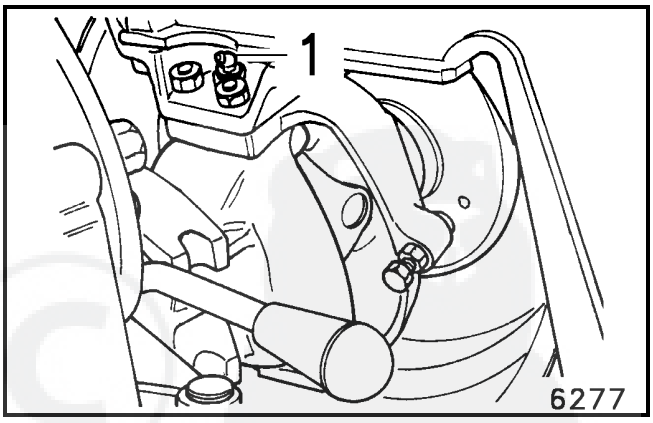

Fig. 11

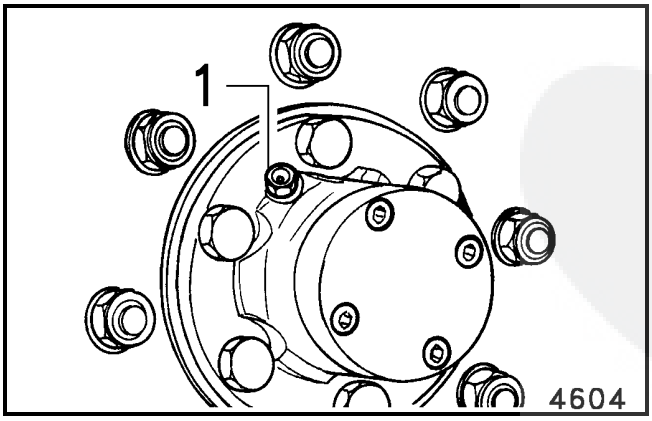

Fig. 12

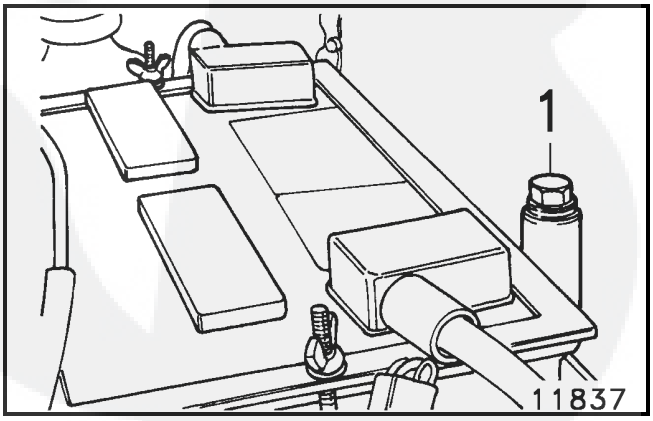

Fig. 13

https://truckmanualshub.com/

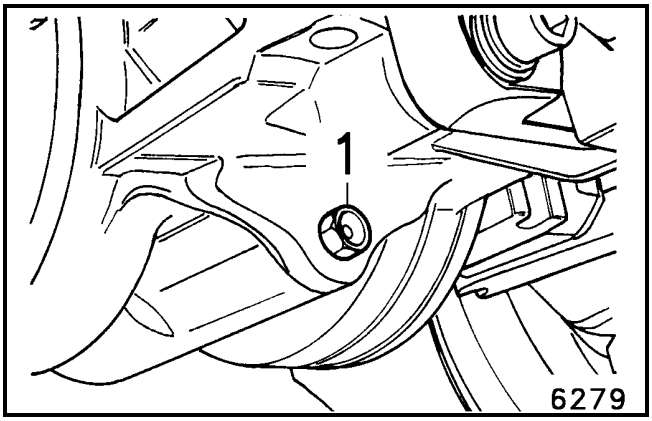

Fig. 14

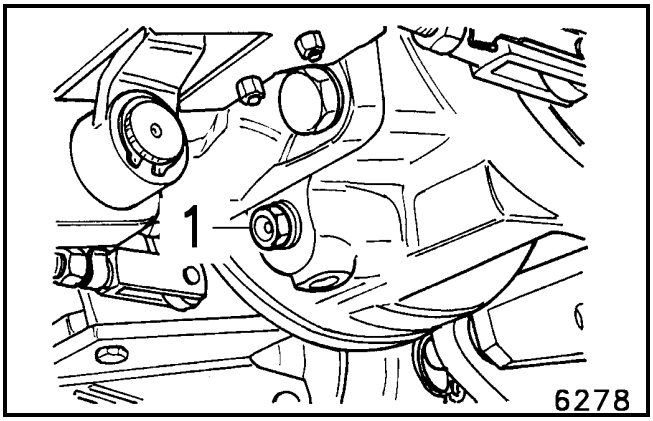

Fig. 15

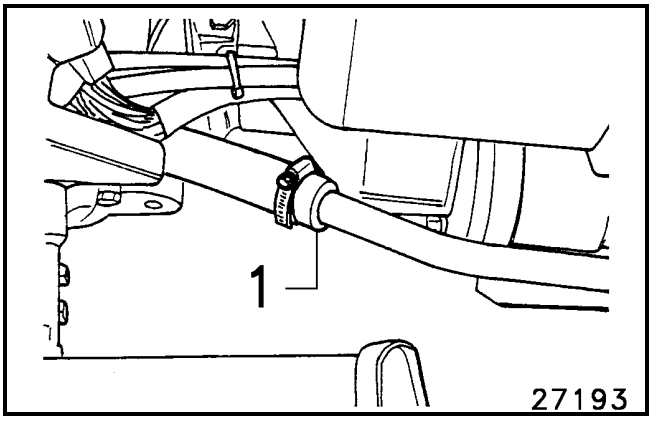

Fig. 16

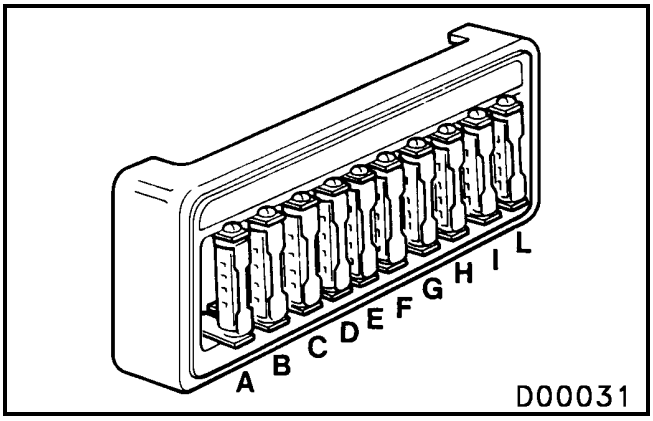

Fig. 17

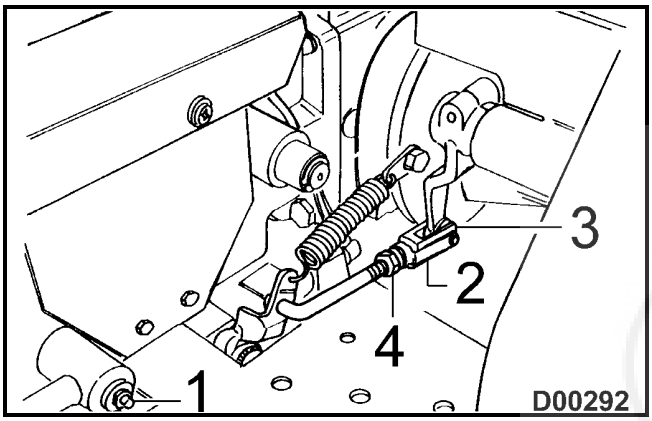

Fig. 18

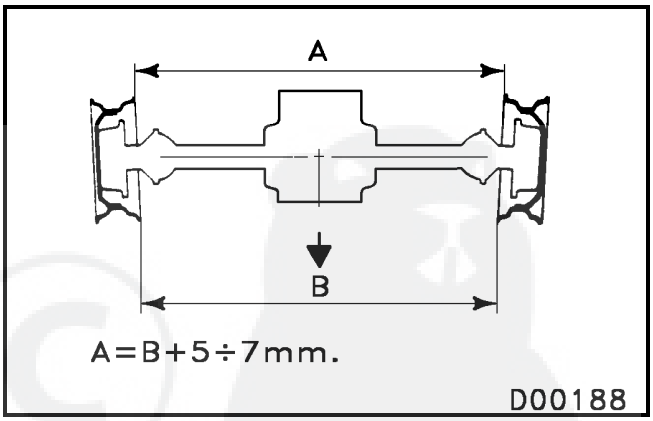

Fig. 19

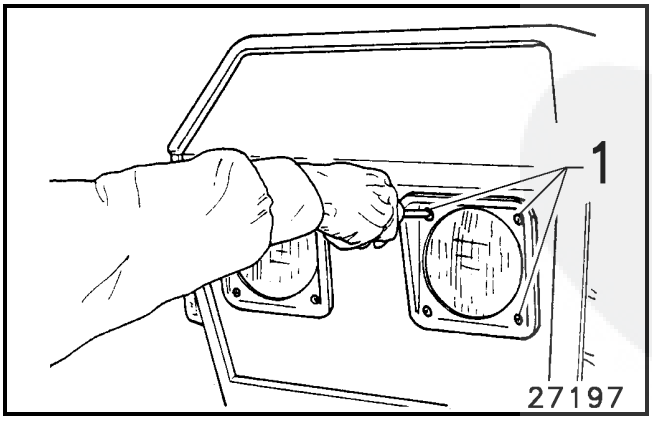

Fig. 20

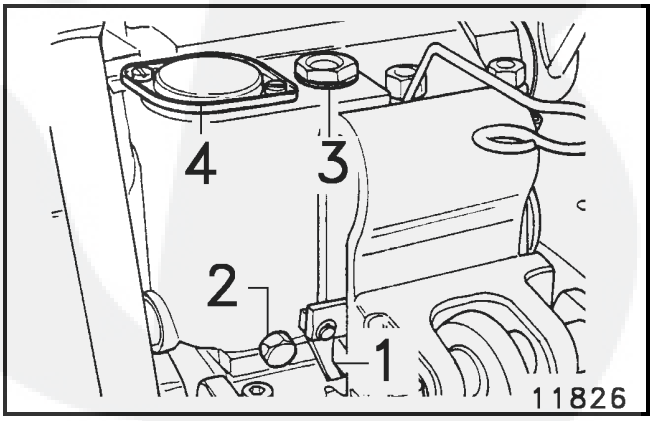

Fig. 21

https://truckmanualshub.com/

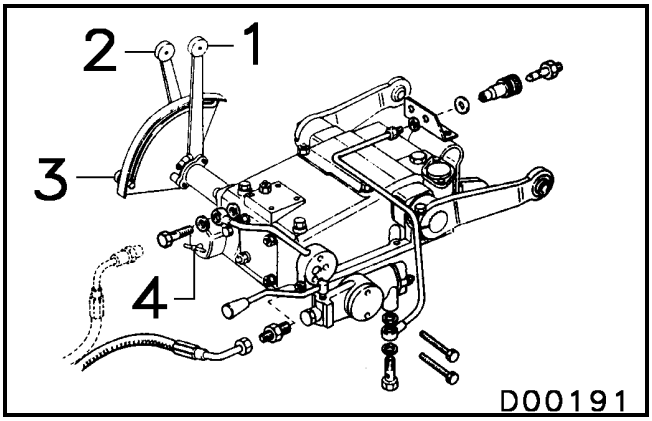

Fig. 22

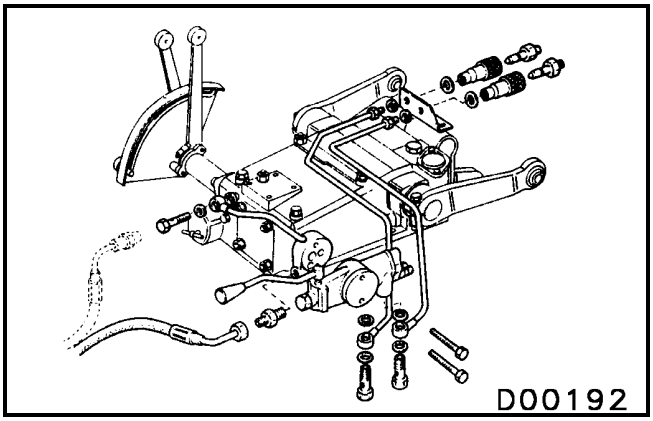

Fig. 23

https://truckmanualshub.com/

https://truckmanualshub.com/

INDICE - TABLE DE MATIERES - INDEX - INDICE

==== I T A L I A N O ==== 13
1. NORME DI SICUREZZA 15
2. COMANDI E STRUMENTAZIONE 16
3. IDENTIFICAZIONE MODELLO 17
4. ISTRUZIONI PER L'USO 17
4.1 INTERRUTTORE LUCI E AVVISATORE ACUSTICO 17
4.2 INTERRUTTORE AVVIAMENTO MOTORE 17
4.3 ARRESTO MOTORE 18
4.4 MESSA IN MOVIMENTO DELLA MACCHINA 18
4.5 ARRESTO DELLA MACCHINA 18
4.6 BLOCCAGGIO DIFFERENZIALE 19
4.7 PRESA DI FORZA 19
4.7.1 Presa di forza posteriore 19
4.8 SOLLEVATORE 20
4.8.1 Sollevatore a sforzo controllato 20
5 MANUTENZIONE - PULIZIA - LUBRIFICAZIONE 21
5.1 MOTORE 21
5.2 PUNTI DI INGRASSAGGIO 21
5.3 RIFORNIMENTO OLIO 22
5.3.1 Carter cambio 22
5.3.2 Differenziale posteriore 22
5.3.3 Olio idraulico sollevatore 22
5.4 RUOTE 23
5.4.1 Pressione di gonfiaggio 23
5.4.2 Zavorratura ad acqua 23
5.5 REGISTRAZIONI 23
5.5.1 Registrazione cavo frizione 23
5.5.2 Registrazione freno 23
5.5.3 Registrazione cavi acceleratore 24
5.5.4 Registrazione cavo arresto motore 24
5.5.5 Registrazione convergenza ruote anteriori 24
5.5.6 Registrazione fari 24
5.6 IMPIANTO ELETTRICO 24
6. CARATTERISTICHE 26
6.1 VELOCITA' 26
6.2 LARGHEZZA ESTERNO RUOTE 26
6.3 POTENZA E PESI 27
RIFORNIMENTI E CONTROLLI PERIODICI 27
==== F R A N C A I S ==== 29
1. NORMES DE SECURITE' 31
2. COMMANDES ET INSTRUMENTS 32
3. IDENTIFICATION DU MODELE 33
4. INSTRUCTION POUR L'UTILISATION 33
4.1 INTERRUPTEUR DES FEUX ET AVERTISSEUR SONORE 33
4.2 INTERRUPTEUR DEMARRAGE MOTEUR 33

https://truckmanualshub.com/

4.3 ARRET DU MOTEUR 34
4.4 MISE EN MOUVEMENT DU TRACTEUR 34
4.5 ARRET DE LA MACHINE 35
4.6 BLOCAGE DIFFERENTIEL 35
4.7 PRISE DE FORCE 35
4.7.1 Prise de force arrière 35
4.8 RELEVAGE 36
4.8.1 Relevage à contrôle d'effort 36
5 ENTRETIEN - NETTOYAGE - LUBRIFICATION 37
5.1 MOTEUR 37
5.2 POINTS DE GRAISSAGE 38
5.3 RAVITAILLEMENT DE L'HUILE 38
5.3.1 Carter boîte de vitesses 38
5.3.2 Différentiel arrière 38
5.3.3 Huile hydraulique du relevage 38
5.4 ROUES 39
5.4.1 Pression de gonflage 39
5.4.2 Lestage à l'eau 39
5.5 REGLAGES 39
5.5.1 Réglage du câble d'embrayage 39
5.5.2 Réglage du frein de service 39
5.5.3 Réglage des câbles de l'accélérateur 40
5.5.4 Réglage du câble d'arrêt moteur 40
5.5.5 Réglage du parallélisme des roues avant 40
5.5.6 Réglage des phares 40
5.6 INSTALLATION ELECTRIQUE 40
6. CARACTERISTIQUES 42
6.1 VITESSES 42
6.2 LARGEUR EXTERIEURE DES ROUES 42
6.3 PUISSANCE ET POIDS 43
RAVITAILLEMENT ET CONTROLES PERIODIQUES 44
==== E N G L I S H ==== 45
1. SAFETY REGULATIONS 47
2. CONTROLS AND INSTRUMENTS 48
3. MODEL IDENTIFICATION 49
4. OPERATING INSTRUCTIONS 49
4.1 LIGHT SWITCH AND HORN 49
4.2 IGNITION SWITCH 49
4.3 STOPPING THE ENGINE 50
4.4 DRIVING THE TRACTOR 50
4.5 STOPPING THE TRACTOR 50
4.6 DIFFERENTIAL LOCK 51
4.7 PTO 51
4.7.1 Rear PTO 51
4.8 HYDRAULIC LIFT 52
4.8.1 Controlled draft lift 52

5 MAINTENANCE - CLEANING - LUBRICATION 53
5.1 ENGINE 53
5.2 GREASE POINTS 53
5.3 OIL SUPPLIES 54
5.3.1 Gearbox 54
5.3.2 Rear differential 54
5.3.3 Hydraulic lift oil 54
5.4 WHEELS 55
5.4.1 Inflation pressure 55
5.4.2 Water ballast 55
5.5 REGISTRATIONS 55
5.5.1 Registering the clutch cable 55
5.5.2 Registering the brake 55
5.5.3 Registering the throttle cable. 56
5.5.4 Registering the engine stop cable 56
5.5.5 Adjusting front wheel toe 56
5.5.6 Headlight adjustment 56
6. SPECIFICATIONS 57
6.1 SPEEDS 57
6.2 WHEEL OUTSIDE TURNING CIRCLE 58
6.3 RATING AND WEIGHTS 59
OIL SUPPLIES AND ROUTINE MAINTENANCE SCHEDULE 59
==== E S P A Ñ O L ==== 61
1. NORMAS DE SEGURIDAD 63
2. MANDOS E INSTRUMENTOS 64
3. IDENTIFICACION MODELO 65
4. INSTRUCCIONES DE USO 65
4.1 INTERRUPTOR LUCES Y BOCINA 65
4.2 INTERRRUPTOR ARRANQUE MOTOR 65
4.3 PARADA MOTOR 66
4.4 PUESTA EN MOVIMIENTO DE LA MAQUINA 66
4.5 PARADA DE LA MAQUINA 67
4.6 BLOQUEO DIFERENCIAL 67
4.7 TOMA DE FUERZA 67
4.7.1 Toma de fuerza trasera 67
4.8 ELEVADOR 68
4.8.1 Elevador de esfuerzo controlado 68
5 MANTENIMIENTO - LIMPIEZA - LUBRICACION 70
5.1 MOTOR 70
5.2 PUNTOS DE ENGRASE 70
5.3 REABASTECIMIENTO ACEITE 70
5.3.1 Cárter cambio 70
5.3.2 Diferencial trasero 70
5.3.3 Aceite hidráulico elevador 70
5.4 RUEDAS 71
5.4.1 Presión de inflado 71

5.4.2 Contrapesos y agua 71
5.5 REGULACIONES 71
5.5.1 Regulación cable embrague 71
5.5.2 Regulación freno 72
5.5.3 Regulación cables acelerador 72
5.5.4 Regulación cable parada motor 72
5.5.5 Regulación convergencia ruedas delanteras 72
5.5.6 Regulación faros 72
5.6 EQUIPO ELECTRICO 72
6. CARACTERISTICAS 75
6.1 VELOCIDADES 75
6.2 ANCHO EXTERNO RUEDAS 75
6.3 POTENCIA Y PESOS 76
REABASTECIMIENTOS Y CONTROLES PERIODICOS 77
==== D E U T S C H ==== 79
1. SICHERHEITSVORSCHRIFTEN 81
2. STELLTEILE UND KONTROLLANZEIGEN 82
3. MODELLIDENTIFIKATION 83
4. BEDIENUNGSANLEITUNG 83
4.1 LICHTSCHALTER UND HUPE 83
4.2 MOTORSTARTKNOPF 83
4.3 ABSTELLEN DES MOTORS 84
4.4 INBETRIEBNAHME DES SCHLEPPERS 84
4.5 ANHALTEN DES SCHLEPPERS 85
4.6 DIFFERENTIALSPERRE 85
4.7 ZAPFWELLE 85
4.7.1 Heckzapfwelle 85
4.8 KRAFTHEBER 86
4.8.1 Kraftheber mit Zugkraftregelung 87
5 WARTUNG - REINIGUNG - SCHMIERUNG 88
5.1 MOTOR 88
5.2 SCHMIERSTELLEN 88
5.3 ÖLFÜLLMENGEN 88
5.3.1 Schaltgetriebe 88
5.3.2 Hinteres Differential 88
5.3.3 Hydrauliköl des Krafthebers 89
5.4 BEREIFUNG 89
5.4.1 Reifendruck 89
5.4.2 Wasserfüllung der Reifen 89
5.5 EINSTELLUNGEN 90
5.5.1 Einstellung des Kupplungskabels 90
5.5.2 Nachstellung der Bremse 90
5.5.3 Einstellung der Gaszüge 90
5.5.4 Einstellung des Kabels zum Motorabstellen 90
5.5.5 Einstellung der Spur der Vorderräder 90
5.5.6 Einstellung der Scheinwerfer 90

https://truckmanualshub.com/

5.6 ELEKTRISCHE ANLAGE 91
6. TECHNISCHE DATEN 92
6.1 GESCHWINDIGKEIT 92
6.2 BREITE AUF RADAUSSENSEITE 93
6.3 LEISTUNG UND GEWICHTE 93
FÜLLMENGEN UND INSPEKTIONEN 93

https://truckmanualshub.com/

https://truckmanualshub.com/

==== I T A L I A N O ====

Le illustrazioni, le descrizioni e le caratteristiche contenute nel presente libretto non sono impegnative poiché, fermo restando le caratteristiche principali, la nostra Ditta si riserva il diritto di apportare in qualsiasi momento, modifiche dettate da esigenze tecniche o commerciali.

La fiducia accordata alla nostra Ditta nel preferire prodotti del nostro Marchio, sarà ampiamente ripagata dalle prestazioni che ella ne potrà ottenere. Un corretto uso e una puntuale manutenzione, la ripagheranno ampiamente in prestazioni, produttività e risparmio.

https://truckmanualshub.com/

ASSISTENZA POST VENDITA

Il Servizio Assistenza Ricambi mette a disposizione pezzi di ricambio e personale specializzato, atto ad intervenire sui nostri prodotti. E' l'unico Servizio autorizzato ad intervenire sul prodotto in garanzia in appoggio alla rete esterna AUTORIZZATA.
L'uso di Ricambi Originali, consente di conservare inalterate nel tempo la qualità della macchina e da diritto alla GARANZIA sul prodotto nel periodo previsto.

Attenzione: accertarsi che la macchina sia munita del talloncino di identificazione, indispensabile per la richiesta dei pezzi di ricambio presso i nostri centri di assistenza.

ATTENZIONE **TALLONCINO DA CONSERVARE** Per richiedere pezzi di ricambio, è **INDISPENSABILE** presentarsi muniti del presente talloncino. **Tipo Macchina:** ..... **Numero:**	**COUPON A CONSERVER** Pour demander des piecès de rechange. il est **indispensable** de se présenter munis de ce talon. **DO NOT LOSE THIS COUPON** When askimg for spare parts, it is absolutely **necessary** that you show this coupon. **GUARDE ESTA CÉDULA** Para encargar piezas de repuesto, es **indispensable** exibir esta cédula. **NICHT VERLIEREN** Wenn sie ersatzteile bestellen, müssen die diesen abschnitt vorweisen. **TALÂO QUE DEVE SER CONSERVADO** Para pedir peças de reposição è **indispensavel** apresentar-se com o presente talão

Garanzia e ricambi
Motore: condizioni e termini fissati dalla casa costruttrice.
Macchina: entro i termini fissati dal nostro Attestato di Garanzia.

Richiesta ricambi: Rivolgersi ai nostri centri di Assistenza Ricambi, muniti del talloncino identificazione macchina, oppure muniti del Modello, serie e numero della macchina, punzonati sulla targhetta.

https://truckmanualshub.com/

1. NORME DI SICUREZZA

Per rendere più sicuro il vostro lavoro, la prudenza è insostituibile per prevenire incidenti.
A tale scopo vengono riportate le seguenti avvertenze.
La non osservanza delle norme sottoelencate, libera la nostra Ditta da ogni responsabilità.

1. Non manomettere la macchina o le attrezzature in nessuna delle loro parti.
2. Prima di avviare il motore, assicurarsi che il cambio e la presa di forza siano in folle.
3. Innestare gradualmente la frizione per evitare impennate della macchina.
4. Non percorrere discese con la frizione disinnestata o il cambio in folle, ma utilizzare il motore per frenare la macchina.
   Se, in discesa, c'è un uso frequente del freno, inserire una marcia inferiore.
5. Rispettare le norme di circolazione stradale.
6. Non effettuare manutenzioni, riparazioni, interventi di alcun genere sulla macchina o sulle attrezzature collegate, prima di aver fermato il motore, disinserito la chiavetta dalla macchina e adagiato l'attrezzatura in terra.
7. Parcheggiare la macchina in modo che ne sia garantita la stabilità, usando il freno di stazionamento, inserendo una marcia (la prima in salita, oppure la retromarcia in discesa), ed utilizzare eventualmente un cuneo.
   Inserire la trazione anteriore, per le macchine che ne sono provviste.
8. Assicurarsi che tutte le parti rotanti sulla macchina (presa di forza, giunti cardanici, pulegge, ecc.) siano ben protette. Evitare l'uso di indumenti che favoriscano un appiglio con qualsiasi parte della macchina e dell'attrezzatura.
9. Non lasciare il motore avviato in un locale chiuso: i gas di scarico sono velenosi.
10. Non lasciare mai accesa la macchina in vicinanza di sostanze infiammabili.
11. Prima di mettere in moto la macchina accertarsi che nel raggio d'azione non vi siano presenze di persone o animali.
12. Non lasciare la macchina incustodita col motore avviato e/o con la chiave di avviamento sul cruscotto.
13. Quando non si utilizza la presa di forza, l'albero dev'essere coperto con l'apposita protezione.
14. Controllare periodicamente, sempre con motore fermo, il serraggio dei dadi e delle viti delle ruote e del telaio di sicurezza.
15. Dopo ogni manutenzione pulire e sgrassare il motore, per evitare pericolo d'incendio.
16. Tenere mani e corpo lontani da eventuali fori o perdite che si dovessero verificare nell'impianto idraulico: il fluido che fuoriesce sotto pressione può avere una forza sufficiente per provocare lesioni.
17. Non trasportare sulla macchina, cose o persone oltre alla dotazione e al conducente.
18. Non usare il bloccaggio differenziale in prossimità e in corrispondenza delle

curve, ed evitarne l'uso con marce veloci e con motore ad alto regime di giri.
19. Non salire né scendere dalla macchina in movimento.
20. Evitare sterzature di piccolo raggio con attrezzi trainati e la trasmissione cardanica sotto sforzo, al fine di evitare rotture del giunto.
21. Non usare il 3° punto del sollevatore come attacco di traino.
22. Regolare il gancio di traino nelle posizioni più basse, al fine di evitare impennate alla macchina.
23. Durante i trasferimenti con attrezzature portate a 3 punti, porre in tensione le catene e mantenere il sollevatore alzato.
24. L'utente deve verificare che **ogni parte della macchina** e, in modo particolare gli **organi di sicurezza,** rispondano sempre allo scopo per i quali sono preposti. Pertanto devono essere mantenuti in perfetta efficienza. Qualora si evidenzino disfunzioni, occorre provvedere tempestivamente al loro ripristino anche ricorrendo ai nostri Centri di Assistenza. L'inosservanza, solleva il costruttore da ogni responsabilità.

2. COMANDI E STRUMENTAZIONE

Vedi fig.1-2-3.
1. Leva comando sollevatore (alza - abbassa).
2. Pedale comando frizione.
3. Leva comando presa di forza.
4. Leva comando acceleratore a mano.
5. Leva comando riduttore - invertitore marce.
6. Leva selezione velocità presa di forza R-V.
7. Leva comando velocità.
8. Leva comando bloccaggio differenziale anteriore.
9. Pedali freno di servizio.
10. Pedale comando acceleratore.
11. Leva freno di soccorso e stazionamento.
12. Leva comando bloccaggio differenziale posteriore (solo con sollevatore alza-abbassa).
13. Contaore - contagiri
14. Spia rossa insufficiente carica batteria
15. Spia rossa riserva carburante (accesa con 2 litri)
16. Spia verde luci di posizione
17. Spia blu luci abbaglianti (non consentite su strada)
18. Spia verde luci di direzione trattrice
19. Spia verde luci di direzione rimorchio
20. Manometro olio
21. Deviatore luci di direzione e, premendo, lampeggio
22. Comando luci di emergenza - lampallarm
23. Spia neutra.
24. Spia neutra.
25. Commutatore luci e avvisatore acustico (premendo)
26. Pomello arresto motore.

27.Targhetta identificazione modello.
28.Commutatore avviamento-luci di parcheggio.
29.Scatola portafusibili.
30.Bracci inferiori cat. 1N.
31.Braccio 3° punto.
32.Tirante sinistro fisso
33.Tirante destro registrabile
34.Gancio di traino registrabile tipo B
35.Catene registrabili
36.Presa idraulica per rimorchi
37.Leva comando bloccaggio differenziale (solo con sforzo controllato).

3. IDENTIFICAZIONE MODELLO

Modello, serie e numero di telaio sono i dati di identificazione della macchina; sono riportati sulla targhetta situata sul coperchio scatola accessori, n.27 fig.2.

4. ISTRUZIONI PER L'USO

4.1 INTERRUTTORE LUCI E AVVISATORE ACUSTICO

Vedi fig.4
0= Riposo
1= Luci di posizione
2= Anabbaglianti
3= Abbaglianti (non consentite su strada)
Premendo: avvisatore acustico.

4.2 INTERRUTTORE AVVIAMENTO MOTORE

Vedi fig.5 e vedere libretto istruzioni del motore.
P = Luci di parcheggio, con interruttore luci fig.4 in posizione 1.
0 = Nessun circuito in tensione
1 = Accensione strumenti
2 = Avviamento motore.

Prima dell'avviamento del motore, assicurarsi che le leve del cambio (n.5-7 fig.1) siano in folle. Premere il pedale della frizione (n.2 fig.1) per poter chiudere l'interruttore del dispositivo "Push And Start", ruotare la chiave (fig.5) nella posizione 1, si avrà l'accensione delle spie, ruotare la chiave nella posizione n.2. A motore avviato: rilasciare la chiave che automaticamente ritorna nella posizione 1. Verificare le spie e gli strumenti di controllo.

Ogni avviamento deve avere una durata di alcuni secondi. Intervallare il tentativo successivo dopo un minuto in modo da evitare di scaricare velocemente la batteria.

Avviamento mediante supplemento a olio

https://truckmanualshub.com/

Con clima particolarmente freddo, nei mod. 926 RSDT è possibile effettuare, prima dell'avviamento, un supplemento a olio. Immettere alcune gocce di olio del tipo utilizzato per il motore, nel foro n.1 fig.6, richiudere il tappo n.2 ed eseguire l'avviamento.

4.3 ARRESTO MOTORE

Tirare il pomello n.26 fig.2, disinserire la chiavetta fig.5 ruotandola sulla posizione 0.

Non allontanarsi dalla macchina con la chiave inserita nel commutatore.

4.4 MESSA IN MOVIMENTO DELLA MACCHINA

La macchina è dotata di un cambio a 9 velocità: 6 in avanti e 3 in retro marcia.
Abbassare il freno di stazionamento (n.11 fig.1), disinnestare la frizione (pedale n.2 fig.1 abbassato).
Leve del cambio n.5-7 fig.1
n.5 = Scelta della gamma: Retro Marce (RM), Ridotte (R) e Veloci (V).
n.7 = Selezione delle velocità (1-4 2-5 3-6)
Con la leva n.5 in pozizione Ridotte si ottengono la 1°, 2° e 3°.
Con la leva n.5 in posizione Veloce si ottengono la 4°, 5° e 6°.
Con la leva n.5 in posizione Retro Marcia, si ottendono la 1°RM, 2°RM e 3°RM.
Per facilitare l'innesto delle marce, evitare la posizione di folle sulla leva n.5.
Innestare la frizione rilasciando lentamente il pedale n.2 fig.1 ed accelerare gradualmente il motore (pedale n.10 fig.1).

Un prolungato disinnesto della frizione provoca l'usura del cuscinetto reggispinta.

SCELTA DELLE MARCE									
Marce	***1°***	***2°***	***3°***	***4°***	***5°***	***6°***	***1° RM***	***2° RM***	***3° RM***
LEVA RIDUTTORE INVERTITORE	R	R	R	V	V	V	RM	RM	RM
LEVA COMANDO VELOCITA'	1-4	2-5	3-6	1-4	2-5	3-6	1-4	2-5	3-6

4.5 ARRESTO DELLA MACCHINA

a) Portare l'acceleratore al minimo (rilasciare il pedale n.10 fig.1 oppure portare il alto la leva n.4 fig.1).
b) Premere lentamente il freno di servizio.
c) Premere la frizione prima del totale arresto della macchina.
d) Mettere il cambio in folle (leve n.5-7 fig.1) ed inserire il freno di stazionamento

https://truckmanualshub.com/

(leva n.11 fig.1 tirata in alto).

4.6 BLOCCAGGIO DIFFERENZIALE

La trattrice è dotata di bloccaggio differenziale, di tipo meccanico, su entrambi gli assi.
Per bloccare il differenziale anteriormente, tirare la leva n.8 fig.1. Abbassando la leva si ha lo sbloccaggio.
Per bloccare il differenziale posteriormente si procede in modo diverso a seconda del tipo di sollevatore:
Con sollevatore normale alza-abbassa: mantenere alzata la leva n.12 fig.1.
Con sollevatore a sforzo controllato alzare il tirante n.37 fig.1, al rilascio della leva si ha lo sblocaggio in automatico.

Usare il bloccaggio differenziale solo con marce ridotte, riducendo preventivamente il numero di giri del motore. Non usare il bloccaggio del differenziale in prossimità e in corrispondenza delle curve. Se il differenziale non si sblocca, ridurre il numero di giri del motore, fermare l'avanzamento della macchina e sbloccare il differenziale muovendo lo sterzo.

4.7 PRESA DI FORZA

4.7.1 Presa di forza posteriore

La macchina è dotata di due prese di forza posteriori azionate dagli stessi comandi ed aventi le stesse velocità, uniche varianti:
Presa di forza superiore: profilo 1" 3/8 rotazione oraria
Presa di forza inferiore: profilo 26UNI220 rotazione antioraria

Le prese di forza posteriori sono comandate tramite la leva n.3 fig.1, che può assumere le seguenti posizioni:

- Indipendente (posizione n.1 fig.7)
- Sincronizzata (posizione n.2 fig.7)

Presa di forza indipendente
E' indipendente dalle velocità di avanzamento della macchina e può essere azionata sia con trattrice ferma che in movimento.
Sono possibili due velocità di rotazione.
Veloce (V): 879g/1' con motore a 3000 g/1'
Ridotta (R): 577g/1' con motore a 3000 g/1'
La selezione delle velocità si effettua nel seguente modo:
Leva n.3 fig.1 in posizione indipendente (n.1 fig.7)
Leva n.6 fig.1 in posizione R - V fig.8

Presa di forza sincronizzata
Sincronizzata con tutte le velocità del cambio, impiegata per rimorchio a ruote

https://truckmanualshub.com/

motrici.
L'innesto della presa di forza si effettua nel seguente modo:
Leva n.3 fig.1 in posizione sincronizzata (n.2 fig.7)
Leva n.6 fig.1 in posizione F fig.8
Rapporto giri ruote / presa di forza: 1/15,13

4.8 SOLLEVATORE

Si tratta di un sollevatore idraulico posteriore a 3 punti.
Per il suo funzionamento agire sulla leva n.1 fig.1 mantenendo tirato l'anello posto sotto al pomello per sbloccare la leva dalla posizione di riposo.
Leva in alto = Sollevamento attrezzo
Leva in basso = Abbassamento attrezzo (impiego flottante per lavori che richiedono di seguire il profilo del terreno).
Leva a posizioni intermedie, blocca l'attrezzo a varie altezze.

Impiego flottante
L'impiego flottante svincola completamente i bracci, permettendo agli attrezzi collegati di seguire il profilo del terreno (esempio: lavori di fresatura).

Tramite la presa idraulica indipendente a semplice effetto (n.36 fig.3), è possibile comandare il sollevamento di un rimorchio.
La presa idraulica è comandata dalla stessa leva del sollevatore, (n.1 fig.1) ed entra in azione quando i cilindri del sollevatore arrivano a fine corsa.

4.8.1 Sollevatore a sforzo controllato

Per le macchine dotate di sollevatore a sforzo controllato sono possibili i seguenti impieghi.

Posizione controllata,
Indicata per lavori che richiedono una posizione costante dell'attrezzo (trivelle, ruspe, spandiconcimi portati, barre falcianti, ecc.).
Inserire il cuneo n.1 fig.21 per bloccare la lamina; portare la leva n.1 fig.22 a fine corsa indietro; spostare la leva n.2 in avanti per abbassare l'attrezzo, indietro per alzare.
E' possibile bloccare l'altezza desiderata tramite il pomello n.3 fig.22.

Sforzo controllato,
Indicato per correggere gli sforzi sul sollevatore e contenere gli slittamenti della macchina (aratri, erpici, coltivatori, ecc.).
Disinserire il cuneo di bloccaggio n.1 fig.21; portare la leva n.2 fig.22 a fine corsa indietro; abbassare e sollevare l'attrezzo tramite la leva n.1 fig.22.

Sforzo misto (o sforzo modulato),
Si tratta di un insieme delle due precedenti funzioni, indicato per lavori a sforzo controllato su terreno a consistenza variabile.

- Interrare l'attrezzo tramite la leva n.2 fig.22 per la misura desiderata, agendo poi sulla leva n.1 in modo da superare la precedente profondità, si ottinene una lavorazione il cui limite inferiore è controllato dallo sforzo, e quello superiore dalla posizione. Ciò consente all'attrezzo di lavorare senza fuoriuscire dal terreno.
- Interrare l'attrezzo con la leva n.1 fig.22 e stabilire la profondità desiderata, superare poi la precedente profondita' tramite la leva n.2, si ottiene una lavorazione il cui limite inferiore è controllato dalla posizione e quello superiore dallo sforzo. Ciò impedisce l'eccessivo interramento dell'attrezzo.

Flottante,
Svincola completamente il sollevatore permettendo all'attrezzo di seguire il profilo del terreno (frese, rincalzatore, ecc.).
Portare la leva n.1 fig.22 a fine corsa indietro e la leva della posizione n.2 a fine corsa in avanti; sollevare l'attrezzo tramite la sola leva n.2.

Regolazione velocità discesa dei bracci di sollevamento
Avvitando il registro n.4 fig.22, si ottiene il bloccaggio dei bracci di sollevamento, da usare nei trasferimenti su strada. Svitando il suddetto registro si ha l'aumento della velocità di discesa dei bracci di sollevamento.

Distributore ausiliario (a richiesta per sollevatore a sforzo controllato)
Sono indispensabili per il ribaltamento idraulico dei rimorchi (C58RT- C59RT di nostra produzione).
La fig.22 mostra il corretto montaggio dei distributori ausiliari a semplice effetto, la fig.23 per distributori a doppio effetto.
Funzionamento: Leva in alto, per sollevare; leva in basso, per abbassare; leva al centro, riposo.

L'attacco del 3° punto (n.31 fig.3) NON può essere usato per il traino di attrezzi.

5 MANUTENZIONE - PULIZIA - LUBRIFICAZIONE

5.1 MOTORE

Vedi libretto istuzioni motore.

5.2 PUNTI DI INGRASSAGGIO

Ogni 50-60 ore effettuare l'ingrassaggio nei seguenti punti:
n.1 fig. 18 Pedale frizione
n.1 fig. 9 Snodo assiale
n.2 fig. 10 Perno comando espansione ceppi
n.1 fig. 11 Snodo ruote anteriori (destro e sinistro).
n.1 fig. 12 Cuscinetti ruote anteriori
Usare grasso AGIP GREASE LP2

https://truckmanualshub.com/

5.3 RIFORNIMENTO OLIO

5.3.1 Carter cambio

Ogni 50 ore verificare il livello tramite il tappo n.1 fig.13
Impiegare olio AGIP ROTRA MP SAE 80W/90.
Prima sostituzione: dopo le prime 50-60 ore.
Sostituire l'olio ogni 800 ore (tappo n.1 fig.13) nella quantità di circa Kg.7,5
Scarico dell'olio: tappo n.1 fig.14.

5.3.2 Differenziale posteriore

Ogni 50 ore verificare il livello tramite il tappo n.1 fig.10
Impiegare olio AGIP ROTRA MP SAE 80W/90.
Prima sostituzione: dopo le prime 50-60 ore.
Sostituire l'olio ongi 800 ore (tappo N.1 fig.10) nella quantita' di circa Kg.6,5
Scarico dell'olio: tappo N.1 fig.15.

5.3.3 Olio idraulico sollevatore

5.3.3.1 Sollevatore normale

Ogni 50 ore verificare il livello tramite l'asta n.38 fig.3
Impiegare olio AGIP OSO 68
Sostituire l'olio ogni 800-1000 ore (tramite il bicchiere n.38 fig.3 nella quantità di circa Kg.6,25.
Per favorire il riempimento, è necessario togliere il tappo n.3 fig.10.
Scarico dell'olio: staccare il tubo n.1 fig.16.
Ad ogni cambio dell'olio, eseguire la pulizia del filtro: sfilare il filtro togliendo il coperchio n.6 fig.10 e lavarlo con benzina o gasolio.

5.3.3.2 Sollevatore a sforzo controllato

Ogni 8-10 ore verificare il livello tramite il tappo n.3 fig.21
Usare olio AGIP OSO 68, nella quantita' di 4,8 Kg.
Sostituire l'olio ogni 800-1000 ore, scarico dell'olio tramite il tappo n.2 fig.21.
Immettere l'olio tramite il tappo n.3 fig.21.
Pulire la cartuccia filtrante dopo le prime 10 ore, e successivamente ogni 100 ore, togliendo il coperchio n.4 fig.21.
Sostituire la cartuccia ogni 1000 ore.

https://truckmanualshub.com/

5.4 RUOTE

5.4.1 Pressione di gonfiaggio

PRESSIONE DI GONFIAGGIO PNEUMATICI		
Pneumatico	***Bar***	***KPa***
7.50 - 16"	1,3	130
8.25 - 16"	1,2	120
7.50 - 18" (1)	1,8	180
7.50 - 16"XS	1,8	180

(1) Solo per modelli con sollevatore a sforzo controllato

5.4.2 Zavorratura ad acqua

Sollevare la ruota da terra e portare la valvola in alto. Allentare la ghiera fissaggio valvola e togliere dalla medesima l'elemento mobile tramite il cappuccio della valvola stessa, e sgonfiare la ruota.
Collegare la valvola ad una presa d'acqua, interrompendo di tanto in tanto l'operazione per permettere la fuoriuscita dell'aria.
Al traboccamento dell'acqua dalla valvola, sospendere il riempimento: il pneumatico contiene circa 40 litri d'acqua. Riavvitare l'elemento mobile della valvola, bloccare la ghiera e gonfiare secondo le prescrizioni.
Lo scarico dell'acqua si effettua nel modo inverso, ponendo la valvola in basso.

Avvertenza: Zavorrare il trattore solo se e' necessario e nel modo da noi prescritto. In caso di gelo, usare soluzioni anticongelanti.

5.5 REGISTRAZIONI

Le indicazioni che seguono, riguardano le principali registrazioni che devono essere effettuate. Tali registrazioni sono particolarmente semplici; in caso di difficoltà rivolgersi ad una officina del nostro Servizio Assistenza.

5.5.1 Registrazione cavo frizione

Verificare periodicamente la corsa a vuoto del pedale, nel caso fosse eccessiva agire sulla vite di registro del cavo, posta sul mozzo ruota sinistro.

5.5.2 Registrazione freno

Il freno di servizio e il freno di stazionamento agiscono sulle ruote posteriori.
Se una delle due ruote posteriori evidenzia una differenza di frenatura rispetto all'altra, oppure se la corsa a vuoto del pedale è eccessiva, occorre registrare il tirante di fig.18, nel seguente modo:
Staccare la forcella n.3 dalla leva sfilando il perno n.2
Allenatre il dado n.4
Regolare la lunghezza avvitando o svitando la forcella sul tirante.
Stringere il dado e collegare la forcella alla leva.

La registrazione si effettua separatamente su ogni ruota.

5.5.3 Registrazione cavi acceleratore

Per la registrazione della corsa del manettino, agire sulla vite di registro posta sotto al manettino stesso.
La registrazione dei cavi del pedale acceleratore si effettua agendo sulle viti di registro poste sui cavi all'estremità lato motore.

5.5.4 Registrazione cavo arresto motore

Nel caso che la corsa del pomello arresto motore mostrasse una corsa eccessiva, agire sulla vite di registro posta sul cavo all'estremita lato al motore.

5.5.5 Registrazione convergenza ruote anteriori

La convergenza delle ruote anteriori è corretta quando rispetta le misura riportate in fig.19

5.5.6 Registrazione fari

La registrazione dei fari si effettua agendo sulle viti n.1 indicate in fig.20.

Attenzione Per avere una corretta registrazione dei fari è opportuno far effettuare la registrazione dei fari presso un'officina dotata dell'apposita strumentazione.

5.6 IMPIANTO ELETTRICO

- Batteria:
Controllare e mantenere il livello dell'elettrolito in modo da ricoprire gli elementi della batteria, aggiungendo acqua distillata con motore spento e in assenza di fiamme. Controllare il fissaggio e mantenere ingrassati, con grasso di vaselina, i morsetti della batteria. Mantenere pulita e, per periodi di lunga inattività, porre la batteria in un luogo asciutto.

- Valvole fusibili
Prima di sostituire un fusibile, eliminare la causa che ha determinato il cortocircuito. Le valvole fusibili operano le seguenti protezioni (fig.17):
A= Luce di posizione anteriore destra - posteriore sinistra, luce targa presa, sette poli, spia luci di posizione, illuminazione contachilometri
B= Luce di posizione anteriore sinistra - posteriore destra, presa sette poli
C= Luce anabbagliante destra
D= Luce anabbagliante sinistra
E= Luce abbagliante destra, spia luci abbaglianti
F= Luce abbagliante sinistra
G= Interruttore di emergenza indicatori di direzione (+30)
H= Interruttori di emergenza indicatori di direzione (+15), deviatore indicatori di direzione (lampeggio luci abbaglianti)
I= Interruttore luci (avvisatore acustico), idrostop (16A)
L= Alimentazione regolatore carica batteria, spia generatore, spia riserva carburante

https://truckmanualshub.com/

Tutti i fusibili sono da 8 Ampere, salvo diversamente indicato.

La trattrice è inoltre dotata di un fusibile generale da 40A del tipo a lama collocato nella parte interna, sul lato posteriore della lamiera deviazione aria. Questo fusibile protegge tutto l'impianto elettrico.

Legenda schema impianto elettrico:

(Vedi ultima pagina)

1 Spia generatore
2 Spia riserva carburante
3 Spia luci di posizione
4 Spia luci abbaglianti
5 Spia indicatori di direzione
6 Spia indicatori di direzione rimorchio
7 Contachilometri
8 Interruttore di consenso avviamento
9 Deviatore indicatori di direzione
10 Interruttore chiave avviamento
11 Scatola portafusibili
12 Interruttore luci
13 Fanale posteriore destro
14 Presa 7 poli
15 Fanalino luce targa
16 Fanale posteriore sinistro
17 Idrostop
18 Intermittenza indicatori di direzione
19 Interruttore emergenza indicatori di direzione
20 Rilevatore livello carburante
21 Alternatore
22 Regolatore carica batteria
23 Motorino avviamento
24 Maxi fusibile generale
25 Batteria 12V
26 Avvisatore acustico
27 Fanalino anteriore sinistro (posizione e indicatore direzione)
28 Faro luci anteriore sinistro
29 Faro luci anteriore destro
30 Fanalino anteriore destro (posizione e indicatore direzione)
31 Avvistaore acustico (ausiliario)

Colorazione dei cavi

A Arancione
B Bianco
C Rosa
D Grigio
E Verde
F Blu
G Giallo
H Azzurro
M Marrone
N Nero
R Rosso
V Viola

https://truckmanualshub.com/

6. CARATTERISTICHE

6.1 VELOCITA'

TABELLA VELOCITA' In km/h - con motore a 3000 giri/1' (I valori sono indicativi)									
Cambio	***Ridotta***			***Veloce***			***Retro Marcia***		
Marce / ***Ruote***	***1°***	***2°***	***3°***	***4°***	***5°***	***6°***	***1°***	***2°***	***3°***
7.50-16"	1,2	2,5	5,0	6,5	13,7	26,9	1,6	3,3	6,6
8.25-16"	1,3	2,6	5,2	6,8	14,2	28,0	1,7	3.5	6,8
7.50-18" (1)	1,3	2,8	5,5	7,2	15,0	29,6	1,8	3,7	7,2
7.50-16"XS	1,3	2,7	5,3	6,9	14,5	20,5	1,7	3,5	7,0

(1) Solo per modelli con sollevatore a sforzo controllato

6.2 LARGHEZZA ESTERNO RUOTE

LARGHEZZA ESTERNO RUOTE (I valori sono indicativi - mm)	
Ruota	***Larghezza***
7.50-16"	1220-1390
8.25-16"	1220-1395
7.50-18" (1)	1210-1385
7.50-16"XS	1220-1395

(1) Solo per modelli con sollevatore a sforzo controllato

https://truckmanualshub.com/

6.3 POTENZA E PESI

I valori sono indicativi, riferiti alla macchina senza zavorre, senza conducente e con ruote 8.25-16".

Descrizione	***Modelli***			
	926 RSDT	***933 RSDT***	***938 RSDT***	***945 RSDT***
PESI				
Asse anteriore (Kg)	598	620	835	790
Asse posteriore (Kg)	410	440	480	560
POTENZA				
Alla presa di forza (KW)	17,2	21,8	25,1	26,5
Sforzo masssimo di trazione (Kg)	940	1100	1250	1200
Peso massimo rimorchiabile (Kg)	2940	3120	3945	3900
Peso ammissibile sul gancio di traino (Kg)	244	261	500	350
SOLLEVATORE				
Corsa massima all'estremita dei bracci (mm)	433	433	433	414
Carico massimo all'estremità dei bracci (Kg)	1060	1060	1060	1060

RIFORNIMENTI E CONTROLLI PERIODICI

Ore **Operazioni**	**08**	**50**	**800**	**1000**	**Tipo** **Q.tà**
Olio carter cambio		V	S		AGIP ROTRA MP SAE 80W/90 Kg.7,5
Olio differenziale posteriore		V	S		AGIP ROTRA MP SAE 80W/90 Kg.6,5
Olio sollevatore normale		V	S		AGIP OSO 68 Kg.6,25
Pulizia filtro sollevatore normle			X		
Olio sollevatore sforzo controllato	V		S		AGIP OSO 68 Kg.4,8
Pulizia cartuccia filtro sollevatore sforzo controllato		X 100 ore		S	
Ingrassaggio		X			AGIP GREASE LP2

V = Verificare, S = Sostituire, X = Da effettuare.

https://truckmanualshub.com/

https://truckmanualshub.com/

==== F R A N C A I S ====

Les illustrations, les descriptions et les caractéristiques contenues dans cette notice n'engagent pas la responsabilité de notre Société qui, tout en laissant inchangées les caractéristiques principales, se réserve le droit d'apporter à tout moment des modifications pour des exigences techniques ou commerciales.

La confiance accordée à notre Société par le choix de produits portant notre Marque sera largement récompensée par les performances que vous pourrez en obtenir. Une utilisation correcte et un entretien régulier vous récompenserons largement sous forme de performances, productivité et économie.

https://truckmanualshub.com/

SERVICE APRES VENTE

Le Service d'Assistance Pièces Détachées met à disposition les pièces de rechange et un personnel spécialisé, en mesure d'intervenir sur nos produits. C'est le seul Service autorisé pour des interventions sous garantie, qui s'ajoute au réseau extérieur AGRÉÉ.
L'utilisation de Piéces Détachées d'Origine permet de conserver les qualités de la machine dans le temps et donne droit à la GARANTIE sur toute la période prévue.

Attention: s'assurer que la machine soit équipée de talon d'identification, indispensable pour la demande des pièces détachées auprès de nos centres d'assistance.

ATTENZIONE **TALLONCINO DA CONSERVARE** Per richiedere pezzi di ricambio, è **INDISPENSABILE** presentarsi muniti del presente talloncino. **Tipo Macchina:** ..... **Numero:**	**COUPON A CONSERVER** Pour demander des piecès de rechange. il est **indispensable** de se présenter munis de ce talon. **DO NOT LOSE THIS COUPON** When askimg for spare parts, it is absolutely **necessary** that you show this coupon. **GUARDE ESTA CÉDULA** Para encargar piezas de repuesto, es **indispensable** exibir esta cédula. **NICHT VERLIEREN** Wenn sie ersatzteile bestellen, müssen die diesen abschnitt vorweisen. **TALÂO QUE DEVE SER CONSERVADO** Para pedir peças de reposição è **indispensavel** apresentar-se com o presente talão

Garantie et pièces détachées

Moteur: conditions et délais fixés par la maison de construction.
Machine: dans les délais fixés sur notre Certificat de Garantie.

Demande pièces détachées: S'adresser à nos centres d'Assistance Pièces Détachées avec le talon d'identification de la machine, ou bien en spécifiant le Modèle, la série et le numéro de la machine, poinçonnés sur la plaque.

https://truckmanualshub.com/

1. NORMES DE SECURITE'

Pour travailler en toute sécurité, la prudence est le moyen irremplaçable de prévention contre les accidents.
Voici quelques conseils utiles pour votre sécurité.
Le non respect des normes indiquées ci-après dégage notre Société de toute responsabilité.

1. Ne pas apporter de modification à aucune des parties de la machine ou de son équipement.
2. Avant de mettre le moteur en marche s'assurer que le changement de vitesse et la prise de force soient au point mort.
3. Embrayer graduellement l'embrayage pour éviter des cabrements de la machine.
4. Ne pas parcourir les descentes avec le moteur débrayé ou au point mort, mais utiliser le frein moteur. Si, en descente, les freins sont utilisés trop fréquemment, il faut rétrograder.
5. Respecter les prescriptions du code de la route.
6. Avant d'effectuer toute opération d'entretien, réparation ou une quelconque intervention sur la machine, arrêter le moteur, retirer la clé de démarrage et poser l'outil au sol.
7. Stationner le tracteur de manière que la stabilité soit garantie, en utilisant le frein de stationnement, en enclenchant une vitesse (la première en montée, ou la marche arrière en descente), et éventuellement en mettant une cale. Enclencher la traction avant sur les tracteurs qui en sont dotés.
8. S'assurer que toutes les parties tournantes sur la machine (prise de force, joints de cardan, poulies, etc.) soient bien protégées. Eviter de porter des vêtements pouvant offrir une prise aux organes de la machine et de l'outil.
9. Ne laisser pas tourner le moteur dans un endroit clos: les gaz d'échappement sont toxiques.
10. Ne laissez jamais la machine allumée à proximité de produits inflammables.
11. Avant de mettre la machine en marche assurez-vous qu'il n'y a personnes et pas d'animaux dans son rayon d'action.
12. Ne laissez jamais la machine sans surveillance avec le moteur allumé ou avec la clé de contact sur le tableau de bord.
13. Quand vous n'utilisez pas la prise de force, l'arbre doit être couvert par la protection prévue à cet effet.
14. Contrôlez périodiquement, toujours avec le moteur arrêté, le serrage des écrous et des vis des roues et de l'arceau de sécurité.
15. Après chaque entretien nettoyez et dégraissez le moteur, pour éviter les risques d'incendie.
16. Tenez les mains et le corps loins des trous ou des fuites pouvant se produire dans l'installation hydraulique: le liquide sous pression peut avoir assez de

https://truckmanualshub.com/

force pour provoquer des lésions.

17. Ne pas transporter sur la machine, des objets ou des personnes en plus du matériel en équipement et du conducteur.
18. Ne pas utiliser le blocage du différentiel à proximité où dans les virages, et éviter son utilisation avec les vitesses de marche rapides et avec le moteur à haut régime.
19. Ne pas monter ni descendre de la machine en marche.
20. Avec des outils tractés et la transmission sous effort, éviter les braquages trop serrés pouvant provoquer la rupture du joint de cardan.
21. Ne pas utiliser le 3e point du relevage comme attelage d'outils.
22. Régler le crochet d'attelage dans les positions les plus basses afin d'éviter les cabrages de la machine.
23. Pendant les déplacement avec des outils portés à 3 points, tendre les chaînes et maintenir le relevage dans la position haute.
24. L'utilisateur doit vérifier que **toutes les parties de la machine,** et en particulier les **organes de sécurité,** soient toujours conformes et performants pour les emplois pour lesquels ils sont prévus. Il faut donc les maintenir en parfait état. Dans le cas de mauvais fonctionnement, il faudra les remettre en état immédiatement, en ayant recours même à nos Centres d'Après-vente. La non-observation de ces règles, libère le constructeur de toute responsabilité.

2. COMMANDES ET INSTRUMENTS

Voir fig.1-2-3.

1. Levier commande relevage (montée - descente).
2. Pédale commande embrayage.
3. Levier de commande de la prise de force.
4. Levier accélérateur à main.
5. Levier commande réducteur - inverseur de vitesses.
6. Levier de changement de vitesses prise de force R-V.
7. Levier de vitesses.
8. Levier commande blocage différentiel avant.
9. Pédales frein de service.
10. Pédale de l'accélérateur.
11. Levier frein de secours et de stationnement
12. Levier de commande blocage différentiel arrière (seulement avec relevage montée-descente).
13. Compteur - compte-tours
14. Voyant rouge charge batterie insuffisante
15. Voyant rouge réserve combustible (allumée avec 2 litres)
16. Voyant vert feux de position
17. Voyant bleu feux de route (non autorisé sur route)
18. Voyant vert feux de direction tracteur
19. Voyant vert feux de direction remorque
20. Manomètre huile
21. Commutateur feux de direction et, en appuyant, clignotement

22. Commande feux de secours - lampallarm
23. Voyant non utilisé.
24. Voyant non utilisé.
25. Commutateur des feux et avertisseur sonore (appuyer)
26. Pommeau arrêt moteur.
27. Plaque d'identification modèle.
28. Commutateur démarrage-feux de stationnement.
29. Boîtier porte-fusibles.
30. Bras inférieurs cat 1N.
31. Bras 3e point d'attelage.
32. Tirant gauche fixe
33. Tirant droite réglable
34. Crochet de remorquage réglable type B
35. Chaînes réglables
36. Prise hydraulique pour remorques
37. Levier commande blocage différentiel (seulement avec contrôle d'effort).

3. IDENTIFICATION DU MODELE

Le modèle, la série et le numéro de châssis sont les données d'identification de la machine; elles sont reportées sur la plaque située sur le couvercle de la boîte des accessoires, n.27 fig.2.

4. INSTRUCTION POUR L'UTILISATION

4.1 INTERRUPTEUR DES FEUX ET AVERTISSEUR SONORE

Voir fig.4
0= Repos
1= Feux de position
2= Feux de croisement
3= Feux de route (non autorisés sur route)
En appuyant: avertisseur sonore.

4.2 INTERRUPTEUR DEMARRAGE MOTEUR

Voir fig.5 et notice d'instructions du moteur.
P = Feux de stationnement avec interrupteur des feux fig.4 en position 1.
0 = Aucun circuit sous tension
1 = Allumage des instruments
2 = Démarrage du moteur

Avant de démarrer le moteur s'assurer que les leviers de vitesses (n.5-7 fig.1) sont au point mort. Appuyer sur la pédale de l'embrayage (n.2 fig.1) pour pouvoir fermer l'interrupteur du dispositif "Push And Start", tourner la clé (fig.5) dans la position 1, les témoins s'allument et tourner la clé sur la position n.2. Quand le moteur a démarré: relâcher la clé qui revient automatiquement dans la position 1. Vérifier les voyants et les instruments de contrôle.

https://truckmanualshub.com/

Chaque tentative de démarrage doit avoir une durée de quelques secondes. Espacer les démarrages d'une minute pour éviter de décharger rapidement la batterie.

Démarrage au moyen d'un supplément d'huile
Sous un climat particulièrement froid, sur les mod. 926 RSDT il est possible d'effectuer, avant le démarrage, un supplément d'huile. Verser quelques gouttes d'huile du type utilisé pour le moteur, dans le trou n.1 fig.6, refermer le bouchon n.2 et refaire le démarrage.

4.3 ARRET DU MOTEUR

Tirer le pommeau n.26 fig.2, débrancher la clé fig.5 en la tournant sur la position 0.

Ne pas s'éloigner de la machine avec la clé introduite dans le commutateur.

4.4 MISE EN MOUVEMENT DU TRACTEUR

La machine est dotée d'un boîte à 9 vitesses: 6 rapport avant et 3 en marche arrière.
Abaisser le frein de stationnement (n.11 fig.1), débrayer (pédale n.2 fig.1 abaissée).
Levier de vitesses n.5-7 fig.1
n.5 = Choix de la gamme: Marches Arrière (RM), Lentes (R) et Rapides (V).
n.7 = Sélection des vitesses (1-4 2-5 3-6)
Avec le levier n.5 dans la position Lentes on obtient la 1e, 2e et 3e.
Avec le levier n.5 dans la position Rapides on obtient la 4e, 5e et 6e.
Avec le levier n.5 dans la position Marche Arrière, on obtient la 1eMA, 2eMA et 3eMA.
Pour faciliter l'enclenchement des vitesses, éviter la position de point mort sur le levier n.5.
Embrayer en relâchant lentement la pédale n.2 fig.1 et accélérer graduellement le moteur (pédale n.10 fig.1).

Une action prolongée sur l'embrayage provoque l'usure du roulement.

CHOIX DES VITESSES									
Vitesses	***1e***	***2e***	***3e***	***4e***	***5e***	***6e***	***1e RM***	***2e RM***	***3e RM***
LEVIER REDUCTEUR INVERSEUR	R	R	R	V	V	V	RM	RM	RM
LEVIER CHANGEMENT DE VITESSES	1-4	2-5	3-6	1-4	2-5	3-6	1-4	2-5	3-6

https://truckmanualshub.com/

4.5 ARRET DE LA MACHINE

a) Placer l'accélérateur au minimum (relâcher la pédale n.10 fig.1 ou bien placer le levier n.4 fig.1 en haut).
b) Appuyer lentement sur le frein de service.
c) Appuyer sur l'embrayage avant l'arrêt total de la machine.
d) Mettre le levier de vitesses au point mort (leviers n.5-7 fig.1) et serrer le frein de stationnement (levier n.11 fig.1 tiré vers le haut).

4.6 BLOCAGE DIFFERENTIEL

Le tracteur est doté de blocage différentiel, de type mécanique, sur les deux axes.

Pour bloquer le différentiel avant, tirer le levier n.8 fig.1. Abaisser le levier pour débloquer.
Pour bloquer le différentiel arrière il faut procéder de manière différente suivant le type de relevage:
Avec relevage normale montée-descente: maintenir le levier n.12 fig.1 soulevé.
Avec le relevage à contrôle d'effort relever le tirant n.37 fig.1; au relâchement du levier on obtient le blocage automatique.

Utiliser le blocage du différentiel seulement avec les vitesses lentes, en diminuant d'abord le nombre de tours du moteur. Ne pas utiliser le blocage du différentiel à proximité ou dans les virages. Si le différentiel ne se débloque pas, diminuer le nombre de tours du moteur, arrêter l'avancement du tracteur et débloquer le différentiel en bougeant la direction.

4.7 PRISE DE FORCE

4.7.1 Prise de force arrière

Le tracteur est doté de deux prises de force arrière actionnées par les mêmes commandes et ayant les même vitesses, avec comme seules variantes:
Prise de force supérieure: profil 1" 3/8 rotation à droite
Prise de force inférieure: profil 26UNI220 rotation à gauche

Les prises de force arrière sont commandées au moyen du levier n.3 fig.1, qui peut prendre les positions suivantes:

- Indépendante (position n.1 fig.7)
- Synchronisée (position n.2 fig.7)

Prise de force indépendante
Elle est indépendante des vitesses d'avancement du tracteur et peut être actionnée soit avec le tracteur arrêté soit en marche.

Deux vitesses de rotation sont possibles.
Rapide (V): 879g/1' moteur à 3000 tr/mn
Lente (R): 577g/1' moteur à 3000 tr/mn
La sélection des vitesses est effectuée de la manière suivante:
Levier n.3 fig.1 sur la position indépendante (n.1 fig.7)
Levier n.6 fig.1 sur la position R - V fig.8

Prise de force synchronisée
Synchronisée avec toutes les vitesses de la boîte, utilisée pour remorque à roues motrices.
L'enclenchement de la prise de force s'effectue de la manière suivante:
Levier n.3 fig.1 sur la position synchronisée (n.2 fig.7)
Levier n.6 fig.1 sur la position F fig.8
Rapport tours roues / prise de force: 1/15,13

4.8 RELEVAGE

Il s'agit d'un relevage hydraulique arrière à 3 ponits.
Pour son fonctionnement agir sur le levier n.1 fig.1 en maintenant tiré l'anneau placé sous le pommeau pour débloquer le levier de sa position de repos.
Levier en haut = Soulèvement de l'outil
Levier en bas = Abaissement de l'outil (utilisation flottante pour les travaux où il faut suivre le profil du sol).
Levier en positions intermédiaires, bloque l'outil à différentes hauteurs.

Utilisation en position flottante
L'utilisation flottante débloque totalement les bras, en permettant aux outils attelés de suivre le profil du sol (exemple: travaux de fraisage).

Au moyen de la prise hydraulique indépendante à simple effet (n.36 fig. 3), il est possible de commander le soulèvement d'une remorque.
La prise hydraulique est commandée par le même levier du relevage, (n.1 fig.1) et son action commence quand les cylindres du relevage arrivent en fin de course.

4.8.1 Relevage à contrôle d'effort

Sur les tracteurs dotés de relevage à contrôle d'effort les utilisations suivantes sont possibles:

Position en contrôle d'effort,
Indiquée pour les travaux où est requise une position constante de l'outil (tarières, excavateurs, épandeurs d'engrais portés, barres de coupe, ecc.).
Introduire la cale n.1 fig.21 pour bloquer la lame; placer le levier n.1 fig.22 en fin de course arrière; déplacer le levier n.2 en avant pour abaisser l'outil, en arrière pour le relever.
Il est possible de bloquer à la hauteur désirée au moyen du pommeau n.3 fig.22.

https://truckmanualshub.com/

Contrôle d'effort,
Indiqué pour corriger les efforts sur le relevage et limiter les patinages du tracteur (charrues, herses, cultivateurs, etc.).
Enlever la cale de blocage n.1 fig.21; placer le levier n.2 fig.22 en fin de course arrière; abaisser et soulever l'outil au moyen du levier n.1 fig.22.

Contrôle mixte d'effort (ou effort modulé),
Il s'agit d'une association des deux fonctions précédentes, indiqué pour les travaux en contrôle d'effort sur des sols à consistance variable.

- Enterrer l'outil au moyen du levier n.2 fig.22 à la profondeur voulue, en agissant ensuite sur le levier n.1 de manière à dépasser la profondeur précédente, on obtient un travail dont la limite inférieure est contrôlée par l'effort et la limite supérieure par la position. Ceci permet à l'outil de travailler sans être déterré.
- Enterrer l'outil avec le levier n.1 fig.22 et définir la profondeur désirée, puis dépasser la profondeur précédente au moyen du levier n.2, on obtient une travail dont la limite inférieure est contrôlée par la position et la limite supérieure par l'effort. Ceci empêche d'enfouir excessivement l'outil.

Flottant,
Débloque complètement le relevage en permettant à l'outil de suivre le profil du sol (fraises, butteur, etc.).
Placer le levier n.1 fig.22 en fin de course arrière et le levier de la position n.2 en fin de course avant; soulever l'outil avec le levier n.2.

Réglage de la vitesse de descente des bras de relevage
En vissant le registre n.4 fig.22, on obtient le blocage des bras de relevage, à utiliser dans ls transferts sur route. En dévissant ce registre on augmente la vitesse de descente des bras de relevage.

Distributeur auxiliaire (en option pour relevage avec contrôle d'effort)
Ils sont indispensables pour le basculement hydraulique des remorques (C58RT-C59RT de notre production).
La fig.22 montre le montage des distributeurs auxiliaires à simple effets, la fig.23 pour distributeurs à double effet.
Fonctionnement: Levier en haut, pour soulever; levier en bas, pour abaisser: levier au centre, au repos.

L'attelage du 3e point (n.31 fig.3) NE PEUT PAS être utilisé pour atteler les outils.

5 ENTRETIEN - NETTOYAGE - LUBRIFICATION

5.1 MOTEUR

Voir la notice d'instructions du moteur.

https://truckmanualshub.com/

5.2 POINTS DE GRAISSAGE

Toutes les 50-60 heures effectuer le graissage dans les points suivants:
n.1 fig. 18 Pédale d'embrayage
n.1 fig. 9 Articulation axiale
n.2 fig. 10 Axe de commande expansion des sabots
n.1 fig. 11 Articulation des roues avant (droite et gauche).
n.1 fig. 12 Roulements des roues avant
Utiliser de la graisse AGIP GREASE LP2

5.3 RAVITAILLEMENT DE L'HUILE

5.3.1 Carter boîte de vitesses

Toutes les 50 heures vérifier le niveau de l'huile à travers le bouchon n.1 fig.13
Utiliser de l'huile AGIP ROTRA MP SAE 80W/90.
Première vidange: après les 50-60 premières heures.
Vidanger l'huile toutes les 800 heures (bouchon n.1 fig.13) dans la quantité d'environ Kg.7,5
Vidange de l'huile: bouchon n.1 fig.14.

5.3.2 Différentiel arrière

Toutes les 50 heures vérifier le niveau au moyen du bouchon n.1 fig.10
Utiliser de l'huile AGIP ROTRA MP SAE 80W/90.
Première vidange: après les 50-60 premières heures.
Vidanger l'huile toutes les 800 heures (bouchon N.1 fig.10) dans la quantité d'environ 6,5 kg
Vidange de l'huile: bouchon N.1 fig.15.

5.3.3 Huile hydraulique du relevage

5.3.3.1 Relevage normal

Vérifier le niveau toutes les 50 heures au moyen de la jauge n.38 fig.3
Utiliser de l'huile AGIP OSO 68
Vidanger l'huile toutes les 800-1000 heures (au moyen du bol n.38 fig.3 dans la quantité d'environ 6,25 kg.
Pour faciliter le remplissage, il faut enlever le bouchon n.3 fig.10.
Vidanger l'huile: débrancher le tuyau n.1 fig.16.
A chaque vidange d'huile, nettoyer le filtre: retirer le filtre après avoir enlevé le couvercle n.6 fig.10, le laver à l'essence ou au gazole.

5.3.3.2 Relevage à contrôle d'effort

Toutes les 8 à 10 heures vérifier le niveau au moyen du bouchon n.3 fig.21
Utiliser de l'huile AGIP OSO 68, dans la quantité de 4,8 Kg.
Vidanger l'huile toutes les 800 à 1000 heures; vidanger l'huile au moyen du bouchon n.2 fig.21.
Verser l'huile à travers le bouchon n.3 fig.21.
Nettoyer la cartouche filtrante après les 10 premières heures, et ensuite toutes

https://truckmanualshub.com/

les 100 heures en enlevant le couvercle n.4 fig.21.
Remplacer la cartouche toutes les 1000 heures.

5.4 ROUES

5.4.1 Pression de gonflage

PRESSION DE GONFLAGE DES PNEUMATIQUES		
Pneumatique	***Bar***	***KPa***
7.50 - 16"	1,3	130
8.25 - 16"	1,2	120
7.50 - 18" (1)	1,8	180
7.50 - 16"XS	1,8	180

(1) Seulement pour les modèles avec relevage à contrôle d'effort

5.4.2 Lestage à l'eau

Soulever la roue du sol et placer la valve en haut. Desserrer la bague de fixation de la vanne et déposer l'élément mobile au moyen du capuchon de la valve, puis dégonfler la roue.
Relier la valve à une prise d'eau, en interrompant de temps en temps l'opération pour permettre le sortie de l'air.
Quand l'eau déborde de la valve arrêter le remplissage: le pneumatique peut contenir environ 40 litres d'eau. Revisser l'élément mobile de la valve, bloquer la bague et gonfler en suivant les consignes.
La vidange de l'eau se fait de la manière inverse en plaçant la valve vers le bas.

Recommandation Lester le tracteur seulement si cela est nécessaire et de la manière décrite par nous. En cas de gel, utiliser des solutions avec de l'antigel.

5.5 REGLAGES

Les indications qui suivent concernent les principaux réglages qui doivent être réalisés. Ces réglages sont particulièrement simples; en cas de difficultés faites appel à un atelier de notre Service Après Vente.

5.5.1 Réglage du câble d'embrayage

Vérifier périodiquement la course à vide de la pédale, si elle est excessive, agir sur la vis de réglage du câble, placée sur le moyeu de la roue gauche.

5.5.2 Réglage du frein de service

Le frein de service et le frein de stationnement agissent sur les roues arrière.
Si une des deux roues arrière freine de manière différente par rapport à l'autre, ou bien si la course à vide de la pédale est excessive il faut régler le tirant fig.18, de la manière suivante:
Détacher la fourche n.3 du levier en retirant l'axe n.2
Desserrer l'écrou n.4

Régler la longueur en vissant ou en dévissant la fourche sur le tirant.
Serrer l'écrou et relier la fourche au levier.

Le réglage s'effectue séparément sur chaque roue.

5.5.3 Réglage des câbles de l'accélérateur

Pour régler la course de la manette, agir sur la vis de réglage placée sous la manette.
Le réglage des câbles de la pédale d'accélérateur s'effectue en agissant sur les vis de réglage placées sur les câbles à l'extrémité côté moteur.

5.5.4 Réglage du câble d'arrêt moteur

Si la course du pommeau d'arrêt du moteur a une course excessive agir sur la vis de réglage placée sur le câble à l'extrémité côté moteur.

5.5.5 Réglage du parallélisme des roues avant

Le parallélisme des roues avant est correct quand les mesures indiquées dans la fig. 19 sont respectées.

5.5.6 Réglage des phares

Le réglage des phares s'effectue au moyen des vis n.1 indiquées dans la fig.20.

Attention Pour régler correctement les phares il faut faire régler les phares dans un atelier autorisé doté de l'instrumentation prévue à cet effet.

5.6 INSTALLATION ELECTRIQUE

- Batterie
Contrôler et maintenir le niveau de l'électrolyte de manière à recouvrir les éléments de la batterie, en ajoutant de l'eau distillée le moteur étant à l'arrêt et loin de toutes flammes. Contrôler la fixation et maintenir graissés, avec de la graisse de vaseline, les bornes de la batterie. La conserver propre et lors d'une période d'inactivité prolongée remiser la batterie dans un endroit sec.

- Fusibles
Avant de remplacer un fusible éliminer la cause qui a déterminé le court-circuit.
Les fusibles servent à protéger les dispositifs suivants (fig.17):
A= Feu de position avant droite - arrière gauche, éclairage plaque prise, sept pôles, témoin feux de position, éclairage compteur
B= Feu de position avant gauche - arrière droite, prise sept pôles
C= Feu de croisement droite
D= Feu de croisement gauche
E= Feu de route droite, témoin feux de route
F= Feu de route gauche
G= Interrupteur feux de détresse (+30)
H= Interrupteurs feux de détresse (+15), commutateur indicateurs de

https://truckmanualshub.com/

direction (appel de phares)
I= Interrupteur feux (avertisseur sonore), Idrostop (16A)
L= Alimentation régulateur charge batterie, témoin générateur, témoin réserve combustible
Tous les fusibles sont de 8 Ampères, sauf indication contraire.

Le tracteur est en outre doté d'un fusible général de 40A de type à lame placé dans la partie interne, sur la partie arrière du déflecteur d'air en tôle. Ce fusible protège toute l'installation électrique.

Légende schéma installation électrique :
(Voir à la dernière page)

1 Témoin générateur
2 Témoin réserve combustible
3 Témoin feux de position
4 Témoin feux de route
5 Témoins indicateurs de direction
6 Témoin indicateurs de direction remorque
7 Compteur
8 Interrupteur de validation au démarrage
9 Commutateur des indicateurs de direction
10 Interrupteur de démarrage
11 Boîtier porte-fusibles
12 Interrupteur des feux
13 Phare arrière droite
14 Prise 7 pôles
15 Feu éclairage plaque
16 Phare arrière gauche
17 Idrostop
18 Intermittence des indicateurs de direction
19 Interrupteur des feux de détresse
20 Capteur niveau de combustible
21 Alternateur
22 Régulateur de charge batterie
23 Démarreur
24 Maxi fusible général
25 Batterie 12V
26 Avertisseur sonore
27 Phare avant gauche (position et indicateur de direction)
28 Phare des feux avant gauche
29 Phare des feux avant droite
30 Feu avant droite (position et indicateur de direction)
31 Avertisseur sonore (auxiliaire)

Couleur des fils

A Orange
B Blanc
C Rose
D Gris
E Vert
F Bleu
G Jaune
H Bleu clair
M Marron
N Noir
R Rouge
V Violet

6. CARACTERISTIQUES

6.1 VITESSES

TABLEAU DES VITESSES En km/h - moteur à 3000 tours/mn (Valeurs indicatives)									
Boîte de vitesses	***Lente***			***Rapide***			***Marche Arrière***		
Vitesses Ruoes	***1e***	***2e***	***3e***	***4e***	***5e***	***6e***	***1e***	***2e***	***3e***
7.50-16"	1,2	2,5	5,0	6,5	13,7	26,9	1,6	3,3	6,6
8.25-16"	1,3	2,6	5,2	6,8	14,2	28,0	1,7	3.5	6,8
7.50-18" (1)	1,3	2,8	5,5	7,2	15,0	29,6	1,8	3,7	7,2
7.50-16"XS	1,3	2,7	5,3	6,9	14,5	20,5	1,7	3,5	7,0

(1) Seulement pour les modèles avec relevage à contrôle d'effort

6.2 LARGEUR EXTERIEURE DES ROUES

LARGEUR EXTERIEURE DES ROUES (valeurs indicatives - mm)	
Roue	***Largeur***
7.50-16"	1220-1390
8.25-16"	1220-1395
7.50-18" (1)	1210-1385
7.50-16"XS	1220-1395

(1) Seulement pour les modèles avec relevage à contrôle d'effort

https://truckmanualshub.com/

6.3 PUISSANCE ET POIDS

valeurs indicatives, se référant à des tracteurs sans lestage, sans conducteur et avec des roues de 8.25-16".

Description	Modèles			
	926 RSDT	***933 RSDT***	***938 RSDT***	***945 RSDT***
POIDS				
Essieu AV (kg)	598	620	835	790
Essieu AR (kg)	410	440	480	560
PUISSANCE				
A la prise de force (KW)	17,2	21,8	25,1	26,5
Effort de traction maximum (kg)	940	1100	1250	1200
Poids maximum remorquable (kg)	2940	3120	3945	3900
Poids admissible sur le crochet d'attelage (kg)	244	261	500	350
RELEVAGE				
Course maximum à l'extrémité des bras (mm)	433	433	433	414
Charge maximum à l'extrémité des bras (kg)	1060	1060	1060	1060

https://truckmanualshub.com/

RAVITAILLEMENT ET CONTROLES PERIODIQUES

Heures Operations	08	50	800	1000	Type Q.te'
Huile carter boîte de vitesses		V	S		AGIP ROTRA MP SAE 80W/90 Kg.7,5
Huile différentiel arrière		V	S		AGIP ROTRA MP SAE 80W/90 Kg.6,5
Huile relevage normal		V	S		AGIP OSO 68 Kg.6,25
Nettoyage filtre relevage normal			X		
Huile relevage avec contrôle d'effort	V		S		AGIP OSO 68 Kg.4,8
Nettoyage cartouche filtre relevage avec contrôle d'effort		X 100 ore		S	
Graissage		X			AGIP GREASE LP2

V = Vérifier, S = Remplacer, X = A effectuer.

https://truckmanualshub.com/

==== E N G L I S H ====

The illustrations, descriptions and specifications given in this Manual are not binding on the manufacturer who, while maintaining the main specifications, reserves the right to make any and all changes, at any time, in compliance with technical or commercial requirements without prior notice and without obligation to make such changes to previously manufactured equipment.

The confidence you have shown in our company by choosing equipment carrying our trademark will be amply repaid by the excellent service it will give you over the years. Correct use and normal routine maintenance will generously rewarded in performance, output and savings.

https://truckmanualshub.com/

AFTER SALES ASSISTANCE

Our Assistance and Parts Division provides original spares and specialised personnel to service our tractors. This is the only Assistance Service authorised to provide under warranty service and assistance in conjunction with our network of AUTHORIZED dealers.
The use of Original Spares guarantees unchanging machine performance down the years and gives owners the right of UNDER WARRANTY service for the prescribed period.

Attention: check to make sure your tractor has its identification tag. This is essential when ordering spares from our Assistance Centres.

ATTENZIONE **TALLONCINO DA CONSERVARE** Per richiedere pezzi di ricambio, è **INDISPENSABILE** presentarsi muniti del presente talloncino. **Tipo Macchina:** ..... **Numero:**	**COUPON A CONSERVER** Pour demander des piecès de rechange. il est **indispensable** de se présenter munis de ce talon. **DO NOT LOSE THIS COUPON** When askimg for spare parts, it is absolutely **necessary** that you show this coupon. **GUARDE ESTA CÉDULA** Para encargar piezas de repuesto, es **indispensable** exibir esta cédula. **NICHT VERLIEREN** Wenn sie ersatzteile bestellen, müssen die diesen abschnitt vorweisen. **TALÂO QUE DEVE SER CONSERVADO** Para pedir peças de reposição è **indispensavel** apresentar-se com o presente talão

Warranty and spares

Engine: conditions and terms established by the manufacturer.
Tractor: within the terms laid down by our Certificate of Warranty.

To order spares: Visit our Assistance and Spares Centres bringing your machine identification tag or with following information: tractor model, Series and Number as stamped on the Serial Plate.

https://truckmanualshub.com/

1. SAFETY REGULATIONS

There is no substitute for prudence to make your work safer and to prevent accidents The following cautions are important for all users of our achines:
Failure to follow the regulations given below exonerates our firm from all civil and penal responsibility.

1. Do not tamper with the machine and its equipment in any way.
2. Before starting the engine make sure that the gear shift and the PTO are in neutral.
3. Let out the clutch gradually to prevent the machine from jumping the clutch.
4. Do not go downhill with the clutch disengaged or the gear shift in neutral. Use the engine to brake the machine. If you find you are using the brake a lot when going downhill, put the machine into a lower gear.
5. Follow the traffic code when on-road driving.
6. Do not service, repair or make any kind of adjustment to the tractor or to equipment coupled to it without having first turned off the engine, removed the ignition key and lowered the equipment to the ground.
7. Always park the tractor so that the utmost in stability is guaranteed by engaging a gear and applying the parking brake. On gradients engage 1st gear uphill and reverse downhill. For greater safety use a chock.
   Engage front wheel drive if the tractor has it.
8. Check to make sure that all revolving parts on the machines (PTO, Cardan couplings, pulleys etc) are fully guarded. Do not wear clothing which could be pulled into the machine's or the equipment's moving parts.
9. Do not run the engine in an enclosed area: the engine exhaust is poisonous.
10. Do not leave the malchine with engine running near flammable substances.
11. Before driving the machine, check to be sure that there are no bystanders or animals in its working range.
12. Do not leave the driving seat with the engine running and/or the key in the ignition.
13. Whenever the PTO is in use, the drive shaft must be covered by the special guard.
14. From time to time, with the engine shut off, wheel and roll bar fixing nuts and screws.
15. After any maintenance work, grease and remove the grease from the engine to eliminate the risk of a fire.
16. Keep hands and other parts of the body away from holes or leaks in the hydraulic system. The hydrualic fluid from the leak is under pressure and can cause serious injury.
17. To not carry any other equipment on the machine apart from that supplied

with it. Do not carry passengers in addition t o the driver.

18. Do not use the differential lock near or in curves and avoid using it in fast gears or with engine running at high rpm.
19. Do not get on or off the machine while it is moving.
20. Avoid tight steering angles when towed implements are mounted and the drive shaft is under strain since the coupling could be damaged.
21. Do not use the 3-point linkage on the lift as a hitch.
22. Regulate the hitch in its lowest possible positions to prevent the machine from rearing.
23. During transhipments with equipment coupled on the 3-point linkage, tension the chains and keep the lift raised.
24. The operator must check if **every part of the tractor** and, especially the **safety devices,** are in good working condition and perform to specs. They should be kept in perform working condition. If you note any defects or malfunctioning, fix or repair them in good time. If necessary contact your nearest Goldoni Assistance Centre. Failure to observe these instructions will release the manufacturer from all liability.

2. CONTROLS AND INSTRUMENTS

See fig.1,2,3.

1. Hydraulic lift control lever (raise - lower)
2. Clutch pedal
3. PTO control lever.
4. Hand throttle lever.
5. Slow gear range and reverse lever.
6. PTO reverse speed selection lever.
7. Gearshift lever.
8. Front differential lock lever.
9. Main brake pedals.
10. Accelerator pedal.
11. Parking and emergency brake lever.
12. Rear differential lock lever (only with lift raise - lower).
13. Hour counter - Rpm counter
14. Battery discharge warning light (red)
15. Red low fuel warning light (comes on at litres)
16. Green parking light indicator light.
17. Blue high beam indicator light (not to be used on-road).
18. Green tractor turn signal indicator light.
19. Green trailer turn signal indicator light.
20. Oil gauge
21. Turn signal lever and, when pushed, flashing
22. Emergency light - hazard light
23. Neutral indicator light
24. Neutral indicator light
25. Light switch and horn (push)

26. Engine stop knob.
27. Model identification plate.
28. Ignition switch-parking lights.
29. Fuse box.
30. Class 1N draft links.
31. 3-point hitch links.
32. Left fixed lift link
33. Right adjustable lift link
34. Type B adjustable hitch
35. Adjustable chains
36. Trailer hydraulic take-off
37. Differential lock control lever (only controlled draft).

3. MODEL IDENTIFICATION

Model, series and chassis number are the tractor's identification data. They are shown on a plate attached to the accessory box cover, n.27 fig.2.

4. OPERATING INSTRUCTIONS

4.1 LIGHT SWITCH AND HORN

See fig.4
0= Off
1= Parking lights
2= Low beams
3= High beams (do not use on road)
Push: horn.

4.2 IGNITION SWITCH

See fig.5 and consult engine Operating Manual.
P = Parking lights with light switch fig.4 on 1.
0 = No circuit live
1 = Dashboard switched on
2 = Start engine.

Before starting the engine, check to be sure that the gear levers (n.5-7 fig.1) are in neutral. Push in the clutch pedal (n.2 fig.1) to close the switch on the "Push And Start" device and turn the ignition key (fig.5) to 1. All the indicator and status lights will come on. Turn the ignition key to 2 to start the engine. When the engine starts, release the key which will automatically snap back to 1. Check all the indicator and status lights.

Each starting attempt should last just a couple of seconds. Wait a minute before trying again if the engine does not start as this will prevent the battery from running down quickly.

https://truckmanualshub.com/

Starting using an oil booster.
In particularly cold weather, Model 926 RSDT can use an oil boost before starting. Pour a few drops of the type of oil used in the engine in hole n.1 fig.6, replace the plug n.2 and start the engine as usual.

4.3 STOPPING THE ENGINE

Pull knob n.26 fig.2; disengage the ignition key 5 turning it to 0.

Do not leave the tractor unattended with the key in the ignition.

4.4 DRIVING THE TRACTOR

The tractor has 9 gears: 6 forward and 3 reverse.
Release the handbrake (n.11 fig.1); push in the clutch (pedal n.2 fig.1 all the way down)
Gear levers n.5-7 fig.1
n.5 = Range selector: Reverse (RM), Creep (R) and Fast (V).
n.7 = Gear select lever (1-4 2-5 3-6)
With lever n.5 in Creep, you get 1st, 2nd and 3rd.
With lever n.5 in Fast you get 4th, 5th and 6th.
With lever n.5 in Reverse, you get 1st, 2nd and 3rd reverse.
To facilitate gear meshing, avoid the neutral position for lever n.5.
Engage the clutch by letting up pedal n.2 fig.1 slowly and gradually accelerate the engine (pedal n.10 fig.1).

Do not ride the clutch as this will wear out the thrust bearing

SELECTING THE GEARS									
Gears	***1st***	***2nd***	***3rd***	***4th***	***5th***	***6th***	***1st REV***	***2nd REV***	***3rd REV***
CREEP RANGE AND REVERSE LEVER	R	R	R	V	V	V	RM	RM	RM
GEAR	1-4	2-5	3-6	1-4	2-5	3-6	1-4	2-5	3-6

4.5 STOPPING THE TRACTOR

a) Bring accelerator to minimum Rpm (release pedal n.10 fig.1 or pull lever n.4 fig.1 all the way back).
b) Depress the brake pedal.
c) PUSH in the clutch completely before the tractor comes to a complete stop.
d) Put the gear lever in neutral (levers n.5-7 fig.1) and put on the parking brake (lever n.11 fig.1 pulled up).

https://truckmanualshub.com/

4.6 DIFFERENTIAL LOCK

The tractor has a mechanical differential lock on both axles.
To lock the front differential, pull up lever n.8 fig.1. Push the lever down to release the lock.
To lock the rear differential, the procedure will depend on the type of hydraulic lift installed:
With a normal raise-lower lift: hold lever n.12 fig.1 up.
With a draft control lift, pull up link rod n.37 fig.1. The differential will be released automatically when the lever is released.

Only use the differential lock with the creep gear range and reduce engine revs ahead of time. Do not use the differential lock going into or in curves. If the differential lock does not release, reduce engine revs, stop the tractor and release the differential lock by turning the steering wheel right and left.

4.7 PTO

4.7.1 Rear PTO

The tractor has two rear PTO's operated with the same controls and with the same speed. The only differences are:
Top PTO: spline 1" 3/8 clockwise rotation
Bottom PTO: spline 26UNI220 anti-clockwise rotation.

The rear PTO's are controlled with lever n.3 fig.1, which has the following positions:

- Independent (position n.1 fig.7)
- Synchronised (position n.2 fig.7)

Independent PTO
Independent from tractor driving speed and can be operated with the tractor stopped or moving.
Two speeds are possible.
Fast (V): 879 Rpm with engine at 3000 Rpm
Creep (R): 577 Rpm with engine at 3000 Rpm
Speed is selected as follows:
Lever n.3 fig.1 in the independent position (n.1 fig.7)
Lever n.6 fig.1 in creep (R - V) fig.8 position.

Synchronised PTO
This PTO is synchronised with all the gears and is used with trailers with drive wheels.
The PTO is engaged as follows:
Lever n.3 fig.1 in synchronised position (n.2 fig.7)
Lever n.6 fig.1 in position F fig.8
Ratio between wheel revolution and PTO: 1/15.13

4.8 HYDRAULIC LIFT

This is a rear 3-point hitch.
It is operated with lever n.1 fig.1 and pulling up the ring under the knob to release the lever from its home position.
Lever forward = Attachment lifted
Lever down = Attachment lowered (floating operation for jobs where the land contour has to be followed).
Lever at intermediate positions: holds the implement at various heights.

Floating
Floating mode frees the links completely and permits the implement mounted to follow the contour of the ground (for example: cultivating).

A trailer can be lifted using the independent single acting hydraulic take-off (n.36 fig.3).
This hydraulic take-off is controlled by the lift control lever, (n.1 fig.1) and works when the lift cylinders reach full stroke.

4.8.1 Controlled draft lift

Tractors equipped with draft control can be used in the following jobs:

Controlled position
Ideal for jobs that require constant position of the attachment (drills, dozer/grader, trailed manure spreaders, mower bars, etc.).
Insert the wedge n.1 fig.21 to lock the lever; move lever n.1 fig.22 all the way back; move lever n.2 forward to lower the attachment or back to raise it.
The attachment can be locked at the desired height with knob n.3 fig.22.

Draft control,
Designed to adjust lift strain and to lessen tractor slipping (plough, harrow, rotary cultivator, etc.).
Remove the locking wedge n.1 fig.21; shift lever n.2 fig.22 all the way back. Lower of raise the implement with lever n.1 fig.22.

Mixed mode (or modulated draft),
This is a combination of the previous two operating modes and ideal for working under draft control conditions but on ground with differing consistency.

- Bury the implement using lever n.2 fig.22 to the required depth- Use lever n.1

to go beyond this set depth and in this way you have a work depth where the bottom level is controlled by the draft and the top level by position. This enables the implement to work without coming out of the ground.

- Bury the implement with lever n.1 fig.22 to set the required working depth. Then go beyond this depth with lever n.2. Now the implement will work with its bottom level controlled by position and the top by draft. This will prevent the implement from digging into the ground.

Floating,
This releases the lift completely to allow the implement to follow the ground contour (rotary cultivator, ridging, etc.)
Set lever n.1 fig.22 all the back and position lever n.2 all the way forward. Lift the implement only with lever n.2.

Adjusting draft link lowering rate
Screw in the register n.4 fig.22, to lock the draft arms. Use this for on-road driving. Screw out the register to increase draft link lower rate.

Spool valves: (optional for controlled draft lift)
Essential to tip trailers hydraulically (C58RT- C59RT produced by Goldoni).
Fig.22 show correct installation of single acting spool valves and fig.23 for double-acting spool valves.
Operation: lever forward to lift; backwards to lower; in the middle: neutral.

The 3-point hitch (n.31 fig.3) must NOT be used to pull implements.

5 MAINTENANCE - CLEANING - LUBRICATION

5.1 ENGINE

Refer to engine instruction manual.

5.2 GREASE POINTS

Every 50-60 hours grease the following points:
n.1 fig. 18 Clutch pedal
n.1 fig. 9 Axle joint
n.2 fig. 10 Brake shoe opening control pin
n.1 fig. 11 Front wheel swivels (right and left).
n.1 fig. 12 Front wheel bearings
Use AGIP GREASE LP2 grease

5.3 OIL SUPPLIES

5.3.1 Gearbox

Every 50 hours check the level through plug n.1 fig.13
Use AGIP ROTRA MP SAE 80W/90 oil.
First change: after the first 50-60 hours.
Change oil every 800 hours (plug n.1 fig.13). Amount needed: 7.5 kg approx.
Oil drain: plug n.1 fig.14.

5.3.2 Rear differential

Every 50 hours check the level through plug n.1 fig.10
Use AGIP ROTRA MP SAE 80W/90 oil.
First change: after the first 50-60 hours.
Change the oil every 800 hours (plug N.1 fig.10). Amount needed: 6.5 kg approx.
Oil drain: plug N.1 fig.15.

5.3.3 Hydraulic lift oil

5.3.3.1 Normal lift

Every 50 hours check the level with dipstick n.38 fig.3
Use AGIP OSO 68 oil.
Change the oil every 800-1000 hours (through glass n.38 fig.3 amount required 6.25 kg approx.).
To help filling operations, remove plug n.3 fig.10.
Oil drain: detach tube n.1 fig.16.
When you change the oil, clean the filter: remove the filter by taking off its cover n.6 fig.10. Wash it with gasoline or naphtha.

5.3.3.2 Draft control lift

Every 8-10 hours check level through plug n.3 fig.21
Use AGIP OSO 68 oil. Quantity required 4.8 Kg.
Change oil every 800-1000 ore, drain oil through plug n.2 fig.21.
Fill with oil through plug n.3 fig.21.
Clean the filter cartridge after the first 10 hours and, thereafter every 100 hours.
Remove the cover n.4 fig.21 to access cartridge.
Change the cartridge every 1000 hours.

https://truckmanualshub.com/

5.4 WHEELS

5.4.1 Inflation pressure

TYRE INFLATION PRESSURE		
Tyre	***Bar***	***KPa***
7.50 - 16"	1,3	130
8.25 - 16"	1,2	120
7.50 - 18" (1)	1,8	180
7.50 - 16"XS	1,8	180

(1) Only for models with draft control lift

5.4.2 Water ballast

Jack the wheel up and move the valve to 12 o'clock. Slacken off the valve retaining locking ring and remove the valve stem. Deflate the tyre.
Connect the valve to tap and interrupt the filling operation from time to time to let the air bleed out.
When water comes out of the valve, stop the filling operation. The tyre will hold about 40 litres of water. Replace the valve stem, lock the valve with its locking ring and inflate the tyre to the required pressure.
The water is drained from the tyre in reverse order with the valve at 6 o'clock.

Warning Ballast the tractor only if necessary and following the instructions given here. If there is danger of freezing, use appropriate anti-freeze solutions.

5.5 REGISTRATIONS

The information below covers the main registrations to be made. They are particularly simple but, if you have any problem contact your nearest Goldoni Assistance Centre.

5.5.1 Registering the clutch cable

From time to time check pedal take-up. If it too much, adjust it with the cable registration screw on the left wheel hub.

5.5.2 Registering the brake

The main brake and the parking brake work on the rear wheels.
If one of the rear wheels brakes differently from the other or if pedal take-up it too much, register the brake with link rod fig.18, following these steps:
Detach fork n.3 from the lever by removing pin n.2.
Slacken off nut n.4
Adjust the brake by screwing the fork in or out on the link rod.
Re-tighten the nut and connect the fork to the lever.

Each wheel must be regulated separately.

5.5.3 Registering the throttle cable.

To register the lever travel, use the adjustment screw under the lever.
The accelerator pedal cable is registered with the adjustment screws at the end of the cable by the engine.

5.5.4 Registering the engine stop cable

If the engine stop knob cable take-up is excessive, adjust it will the register on the end of the wire by the engine.

5.5.5 Adjusting front wheel toe

Front wheel toe is correct when it matches the setting given in fig.19

5.5.6 Headlight adjustment

The headlights are adjusted with the screws n.1 as shown in fig.20.

IMPORTANT For correct headlight adjustment, it is best to refer the matter to a specialised garage with the necessary centring equipment.

5.6 ELECTRIC SYSTEM

- Battery

Check and keep electrolyte level to ensure that the battery elements are completely covered. Top up with distilled water with the engine off and with no naked flames nearby. Check clamp fixing and keep them greased with Vaseline. Keep the battery clean and, if it has to remain inactive for a long time, store in a cool dry place.

- Fuses

Before replacing a fuse, find and eliminate the cause of the short circuit. The fuses protect the following elements: (fig.17):

A= Front right – rear left parking light, number plate light, 7-pin socket, parking light indicator, speedometer light
B= Front left – rear right parking light, 7-pin socket
C= Right low beam headlight
D= Left low beam headlight
E= Right high beam headlight, high beam indicator
F= Left high beam headlight
G= Hazard light switch, indicator switch (+30)
H= Hazard light switches, indicator switches (+15), indicator switch (hazard, low beams)
I= Headlight switch (horn), idrostop (16A)
L= Battery charge regulator power supply, battery warning light, low fuel warning light

All fuses are 8 Ampere unless otherwise stated.

The tractor also has a knife-blade type main fuse rated at 40 A. It is inside the tractor on the right of the air deflector. This fuse protects the entire electric

system.

Electric schematics legend:
(See last page)

1 Battery warning light
2 Low fuel warning light
3 Parking light indicator
4 High beam headlight indicator
5 Indicator light
6 Trailer indicator light
7 Mileometer
8 Start enable switch
9 Indicator switch
10 Ignition switch
11 Fuse box
12 Light switch
13 Right rear light
14 7-pin socket
15 Number plate light
16 Left rear light
17 Idrostop
18 Flashing indicators
19 Hazard lights - indicators
20 Fuel level probe
21 Alternator
22 Battery charge regulator
23 Starter motor
24 Maxi main fuse
25 Battery 12V
26 Horn
27 Front left light (parking and indicator)
28 Front left headlight
29 Front right headlight
30 Front right light (parking and indicator)
31 Horn (auxiliary)

Wire colours
A Orange
B White
C Pink
D Grey
E Green
F Blue
G Yellow
H Light blue
M Brown
N Black
R Red
V Purple

6. SPECIFICATIONS

6.1 SPEEDS

SPEED CHART In km/h - with engine at 3000 Rpm (speeds are purely indicative)									
Range	***Creep***			***Fast***			***Reverse***		
Gears ***Wheels***	***1st***	***2nd***	***3rd***	***4th***	***5th***	***6th***	***1st***	***2nd***	***3rd***
7.50-16"	1,2	2,5	5,0	6,5	13,7	26,9	1,6	3,3	6,6
8.25-16"	1,3	2,6	5,2	6,8	14,2	28,0	1,7	3.5	6,8
7.50-18" (1)	1,3	2,8	5,5	7,2	15,0	29,6	1,8	3,7	7,2
7.50-16"XS	1,3	2,7	5,3	6,9	14,5	20,5	1,7	3,5	7,0

(1) Only for models with draft control lift

https://truckmanualshub.com/

6.2 WHEEL OUTSIDE TURNING CIRCLE

WHEEL OUTSIDE TURNING CIRCLE (Settings are indicative - mm)	
Wheel	***Width***
7.50-16"	1220-1390
8.25-16"	1220-1395
7.50-18" (1)	1210-1385
7.50-16"XS	1220-1395

(1) Only for models with draft control lift

6.3 RATING AND WEIGHTS

The figures are purely indicative and refer to a tractor without ballast or driver and with 8.25-16" wheels.

Description	***Models***			
	926 RSDT	***933 RSDT***	***938 RSDT***	***945 RSDT***
WEIGHTS				
Front axle (Kg)	598	620	835	790
Rear axle (Kg)	410	440	480	560
RATING				
At PTO (KW)	17,2	21,8	25,1	26,5
Max. draw power (Kg)	940	1100	1250	1200
Max. trailed weight (Kg)	2940	3120	3945	3900
Weight permitted on hitch (Kg)	244	261	500	350
HYDRAULIC LIFT				
Max. travel at end of links (mm)	433	433	433	414
Max. load at end of links (Kg)	1060	1060	1060	1060

OIL SUPPLIES AND ROUTINE MAINTENANCE SCHEDULE

Hours ***Operation***	**08**	**50**	**800**	**1000**	Type Qty
Gearbox oil		V	S		AGIP ROTRA MP SAE 80W/90 Kg.7,5
Rear differential oil		V	S		AGIP ROTRA MP SAE 80W/90 Kg.6,5
Normal lift oil		V	S		AGIP OSO 68 Kg.6,25
Normal lift filter cleaning			X		
Draft control lift oil	V		S		AGIP OSO 68 Kg.4,8
Cleaning the cartridge draft control lift filter		X 100 ore		S	
Greasing		X			AGIP GREASE LP2

V = Check, S = Change, X = To be done.

https://truckmanualshub.com/

https://truckmanualshub.com/

==== E S P A Ñ O L ====

Las ilustraciones, las descripciones y las características que con tiene el presente manual no tienen carácter de compromiso puesto que, aun permaneciendo fijas las características principales, nuestra Firm a se reserva el derecho de aportar en cualquier momento modificaciones dictadas por exigencias de tipo técnico o comercial.

La confianza depositada en nuestra Firma, al haber preferido productos de nuestra Marca, se verá ampliamente correspondida por las prestaciones que de ella podrán obtenerse. Un uso correcto y un puntual mantenimiento, le gratificarán ampliamente en materia de prestaciones, productividad y ahorro.

ASISTENCIA POST VENTA

El Servicio Asistencia Repuestos pone a disposición piezas de repuesto y personal especializado, apto para actuar sobre nuestros productos.Es el único Servicio autorizado para trabajar sobre el producto en garantía en apoyo a la red externa AUTORIZADA.
El empleo de Repuestos Originales permite de mantener inalterada en el tiempo la calidad de la máquina y asegura el derecho a la GARANTIA sobre el producto por el periodo previsto.

Atención: asegurarse que la máquina esté dotada de la cédula de identificación, indispensable para pedir las piezas de repuesto en nuestros centros de asistencia.

ATTENZIONE **TALLONCINO DA CONSERVARE** Per richiedere pezzi di ricambio, è **INDISPENSABILE** presentarsi muniti del presente talloncino. **Tipo Macchina:** ..... **Numero:**	**COUPON A CONSERVER** Pour demander des piecès de rechange. il est **indispensable** de se présenter munis de ce talon. **DO NOT LOSE THIS COUPON** When askimg for spare parts, it is absolutely **necessary** that you show this coupon. **GUARDE ESTA CÉDULA** Para encargar piezas de repuesto, es **indispensable** exibir esta cédula. **NICHT VERLIEREN** Wenn sie ersatzteile bestellen, müssen die diesen abschnitt vorweisen. **TALÂO QUE DEVE SER CONSERVADO** Para pedir peças de reposição è **indispensavel** apresentar-se com o presente talão

Garantía y repuestos

Motor: condiciones y términos establecidos por la casa constructora.
Máquina: dentro de los términos establecidos por nuestro Certificado de Garantía.

https://truckmanualshub.com/

Pedido repuestos: Dirigirse a nuestros centros de Asistencia Repuestos con la cédula de identificación máquina, o bien con el Modelo, serie y número de la máquina, punzonados en la placa.

1. NORMAS DE SEGURIDAD

Para una mayor seguridad en el trabajo, la prudencia es insustituible como prevención de accidentes.
Con tal fin se hallan expuestas las siguientes advertencias.
La inobservancia de las normas elencadas a continuación exime a nuestra Firma cualquier responsabilidad.

1. No manipular la máquina o los equipamientos en niguna de sus partes.
2. Antes de arrancar el motor, asegurarse de que el cambio y la toma de fuerza se hallen en vacío.
3. Accionar gradualmente el embrague para evitar que la máquina se empine.
4. No efectuar trayectos en descenso con el embrague desacoplado o con el cambio en vacío, sino utilizando el motor para frenar la máquina. Si, en descenso, se requiere un uso frecuente del freno, meter una marcha inferior.
5. Respetar las normas de circulación por carretera.
6. No efectuar operaciones de mantenimiento, reparaciones ni intervenciones de ningón tipo en la máquina o en los equipamientos acoplados antes de haber detenido el motor, desconectado la llave de la máquina y posado el equipamiento en tierra.
7. Aparcar la máquina de manera que resulte garantizada su estabilidad, utilizando el freno de estacionamiento, introduciendo una marcha (la primera en subida, o bien la marcha atrás en bajada), empleando eventualmente una cuña.
   Introducir la tracción anterior, para las máquinas que la tienen en dotación.
8. Asegurarse de que todas las partes rotantes de la máquina (toma de fuerza, juntas de cardan, poleas, etc.) se hallen bien protegidas. Evitar el uso de indumentarias que favorezcan el enganche en cualquier parte de la máquina o del equipamiento.
9. No dejar encendido el motor en un local cerrado: los gases de escape son venenosos.
10. No dejar nunca encendida la máquina cerca de sustancias inflamables.
11. Antes de poner en marcha la máquina verificar que en sus alrededores no estén presentes personas o bien animales.
12. No dejar la máquina sin custodia con el motor encendido y/o con la llave conectada.
13. Cuando no se utiliza la toma de fuerza, hay que cubrir el eje con su adecuada protección.
14. Controlar periódicamente, siempre con el motor parado, el cierre de las

https://truckmanualshub.com/

tuercas y de los tornillos de las ruedas y del bastidor de seguridad.
15. Después de todo mantenimiento limpiar y desengrasar el motor, para evitar el peligro de incendio.
16. Tener las manos y el cuerpo lejos de eventuales orificios o pérdidas que puedan verificarse en la instalación hidráulica: el fluido que sale bajo presión puede tener una fuerza suficiente para provocar lesiones.
17. No transportar sobre la máquina cosas o personas al margen de su dotación y del conductor.
18. No usar el bloqueo del diferencial en la proximidad o en medio de curvas, evitando su uso con marchas veloces y con el motor en alto régimen de revoluciones.
19. No subir ni bajar de la máquina en movimiento.
20. Evitar virajes de pequeño radio con aparatos remolcados y la transmisión cardánica bajo esfuerzo, para evitar rupturas de la articulación.
21. No usar el 3° punto del elevador como enganche de arrastre.
22. Regular el gancho de arrastre en las posiciones más bajas, con el fin de evitar que la máquina se empine.
23. Durante los transferimientos con equipamientos llevados a 3° puntos, poner en tensión las cadenas y mantener alzado el elevador.
24. El usuario debe verificar que **cada parte de la máquina** y, sobre todo, los **órganos de seguridad,** correspondan siempre al objeto por el cual han sido proyectados.Por lo tanto deben ser mantenidos en perfecta eficienza. En el caso en que ocurran interrupciones funcionales, hace falta restablecerlos rápidamente aún dirigiéndose a nuestros Centros de Asistencia. La inobservancia libera el constructor de toda responsabilidad.

2. MANDOS E INSTRUMENTOS

Ver fig.1-2-3.

1. Palanca mando elevador (alza - baja)
2. Pedal mando embrague.
3. Palanca mando toma de fuerza.
4. Palanca mando acelerador de mano.
5. Palanca mando reductor - inversor marchas.
6. Palanca selección velocidad toma de fuerza R-V.
7. Palanca mando velocidad.
8. Palanca mando bloqueo diferencial delantero.
9. Pedales freno de servicio.
10. Pedal mando acelerador.
11. Pedal freno de emergencia y estacionamiento.
12. Palanca mando bloqueo diferencial trasero (sólo con elevador alza-baja).
13. Cuentahoras - cuentarrevoluciones
14. Luz indicadora roja batería sin carga
15. Luz indicadora roja reserva carburante (se enciende con 2 litros)
16. Luz indicadora verde luces de posición
17. Luz indicadora azul luces de carretera (no permitida en vías de circulación

públicas
18. Luz indicadora verde luces de dirección tractor
19. Luz indicadora verde luces de dirección remolque
20. Manómetro aceite
21. Conmutador luces de dirección y, apretando, intermitentes
22. Mando luces de emergencia - lampallarm
23. Luz indicadora neutra.
24. Luz indicadora neutra.
25. Conmutador luces y bocina (apretando)
26. Perilla parada motor.
27. Placa identificación modelo.
28. Commutador arranque-luces de estacionamiento.
29. Caja porta-fusibles
30. Brazos inferiores cat. 1N.
31. Brazo 3° punto.
32. Tirante izquierdo fijo
33. Tirante derecho regulable
34. Gancho de remolque regulable tipo B
35. Cadenas regulables
36. Toma hidráulica para remolques
37. Palanca mando bloqueo diferencial (sólo con esfuerzo controlado).

3. IDENTIFICACION MODELO

Modelo, serie y número de chásis son los datos de identificación de la máquina; se exponen en la relativa placa situada sobre la tapa de la caja de accesorios, n.27 fig.2.

4. INSTRUCCIONES DE USO

4.1 INTERRUPTOR LUCES Y BOCINA

Ver fig.4
0= Posición de reposo
1= Luces de posición
2= Luces de cruce
3= Luces de carretera (no permitidas en vías de circulación públicas)
Apretando: bocina.

4.2 INTERRRUPTOR ARRANQUE MOTOR

Ver fig.5 y ver manual de instrucciones del motor.
P = Luces de estacionamiento, con interruptor luces fig.4 en posición 1.
0 = Ningún circuito bajo tensión
1 = Encendido instrumentos
2 = Arranque motor.

Antes del arranque del motor, controlar que las palancas del cambio (n.5-7 fig.1)

https://truckmanualshub.com/

estén en punto muerto. Apretar el pedal del embrague (n.2 fig.1) para lograr el cierre del interruptor del dispositivo "Push And Start", girar la llave (fig.5) a la posición 1, se encenderán las luces indicadoras, girar la llave a la posición n.2. Cuando ha arrancado el motor: soltar la llave que automáticamente vuelve a la posición 1. Controlar las luces indicadoras y los instrumentos de control.

Cada arranque debe durar algunos segundos. Esperar un minuto antes de intentar un nuevo arranque evitando así descargar la batería.

Arranque mediante adición de aceite
En climas muy fríos, los mod. 926 RSDT permiten efectuar antes del arranque una carga adicional de aceite. Incorporar algunas gotas de aceite del tipo utilizado en el motor, a través del orificio n.1 fig.6, volver a cerrar el tapón n.2 y arrancar.

4.3 PARADA MOTOR

Tirar de la perilla n.26 fig.2, desinserir la chaveta fig.5 girandola a la posición 0.

No alejarse de la máquina cuando la llave está en el conmutador.

4.4 PUESTA EN MOVIMIENTO DE LA MAQUINA

La máquina posee un cambio de 9 velocidades: 6 hacia adelante y 3 marcha atrás.
Bajar el freno de estacionamiento (n.11 fig.1), desembragar (pedal n.2 fig.1 hacia abajo).
Palancas del cambio n.5-7 fig.1
n.5 = Selección de la gama: Marchas atrás (RM), Reducidas (R) y Veloces (V).
n.7 = Selección de las velocidades (1-4 2-5 3-6)
Con la palanca n.5 en posición Reducidas se obtienen la 1°, 2° y 3°.
Con la palanca n.5 en posición Veloz se obtienen la 4°, 5° y 6°.
Con la palanca n.5 en posición Marcha Atrás, se obtienen la 1°MA, 2°MA y 3°MA.
Para que resulte más fácil poner las marchas, evitar la posición de punto muerto en la palanca n.5.
Embragar soltando lentamente el pedal n.2 fig.1 y acelerar gradualmente el motor (pedal n.10 fig.1).

Un desacoplamiento prolongado del embrague provoca un desgaste prematuro del cojinete de empuje.

SELECCION DE LAS MARCHAS									
Marchas	***1°***	***2°***	***3°***	***4°***	***5°***	***6°***	***1° MA***	***2° MA***	***3° MA***

https://truckmanualshub.com/

PALANCA REDUCTOR INVERSOR	R	R	R	V	V	V	RM	RM	RM
PALANCA MANDO VELOCIDADES	1-4	2-5	3-6	1-4	2-5	3-6	1-4	2-5	3-6

4.5 PARADA DE LA MAQUINA

a) LLevar el acelerador al mínimo (soltar el pedal n.10 fig.1 o bien levantar la palanca n.4 fig.1).
b) Apretar lentamente el freno de servicio.
c) Apretar el embrague antes que se pare completamente la máquina.
d) Poner el cambio en punto muerto (palancas n.5-7 fig.1) e inserir el freno de estacionamiento (palanca n.11 fig.1 tirada hacia arriba).

4.6 BLOQUEO DIFERENCIAL

El tractor posee bloqueo diferencial, de tipo mecánico, en los dos ejes.
Para bloquear el diferencial sobre el eje delantero, tirar de la palanca n.8 fig.1. Bajando la palanca se obtiene el desbloqueo.
Para bloquear el diferencial sobre el eje trasero se opera en modo diverso, según el tipo de elevador:
Con el elevador normal alza-baja: mantener levantada la palanca n.12 fig.1.
Con elevador de esfuerzo controlado alzar el tirante n.37 fig.1, soltando la palanca se desbloquea automáticamente.

Usar el bloqueo diferencial sólo con marchas reducidas, disminuyendo preventivamente el número de revoluciones del motor. No usar el bloqueo del diferencial en las curvas ni en proximidad de las mismas. Si el diferencial no se desbloquea, reducir el número de revoluciones del motor, detener el avance de la máquina y desbloquear el diferencial moviendo el volante.

4.7 TOMA DE FUERZA

4.7.1 Toma de fuerza trasera

La máquina posee dos tomas de fuerza traseras accionadas con los mismos mandos y que poseen las mismas velocidades; las únicas diferencias son:
Toma de fuerza superior: perfil 1" 3/8 rotación horaria
Toma de fuerza inferior: perfil 26UNI220 rotación antihoraria

Las tomas de fuerza traseras se comandan con la palanca n.3 fig.1, que puede asumir las siguientes posiciones:

- Independiente (posición n.1 fig.7)
- Sincronizada (posición n.2 fig.7)

Toma de fuerza independiente
Es independiente de la velocidad de marcha de la máquina y se puede accionar con tractor detenido o bien en movimiento.
Se presentan dos velocidades de rotación.
Veloz (V): 879 RPM con motor a 3000 RPM
Reducida (R): 577 RPM con motor a 3000 RPM
La selección de las velocidades se efectúa del siguiente modo:
Palanca n.3 fig.1 en posición independiente (n.1 fig.7)
Palanca n.6 fig.1 en posición R - V fig.8

Toma de fuerza sincronizada
Sincronizada con todas las velocidades del cambio, empleada para remolque con ruedas motrices.
El acoplamiento de la toma de fuerza se efectúa del siguiente modo:
Palanca n.3 fig.1 en posición sincronizada (n.2 fig.7)
Palanca n.6 fig.1 en posición F fig.8
Relación giros rueda / toma de fuerza: 1/15,13

4.8 ELEVADOR

Se trata de un elevador hidráulico trasero de 3 puntos.
Para hacerlo funcionar operar con la palanca n.1 fig.1 manteniendo tirado el anillo situado debajo de la perilla para desbloquear la palanca de la posición de reposo.
Palanca hacia arriba = Elevación apero
Palanca hacia abajo = Descenso apero (empleo flotante para trabajos que necesitan seguir el perfil del terreno).
Palanca en posiciones intermedias, bloquea el apero a diversas alturas.

Empleo flotante
El empleo flotante desconecta completamente los brazos, para que los aperos conectados sigan el perfil del terreno (ejemplo: trabajos de fresadura).

Mediante la toma hidráulica independiente de efecto simple (n.36 fig.3), es posible controlar la elevación de un remolque.
La toma hidráulica se gobierna con la misma palanca del elevador, (n.1 fig.1) e interviene cuando los cilindros del elevador llegan al tope.

4.8.1 Elevador de esfuerzo controlado

Para las máquinas que poseen elevador de esfuerzo controlado están previstos los siguientes empleos.

Posición controlada,
Indicada para trabajos que requieren una posición constante del apero (perforadoras, excavadoras, esparcidoras de abono colgadas, barras de corte, etc.).
Inserir la cuña n.1 fig.21 para bloquear la lámina; llevar la palanca n.1 fig.22

https://truckmanualshub.com/

hasta el tope hacia atrás; desplazar la palanca n.2 hacia adelante para bajar el apero, atrás para alzarlo.
.br
Es posible bloquear la altura deseada mediante la perilla n.3 fig.22.

Esfuerzo controlado,
Indicado para corregir los esfuerzos sobre el elevador y disminuir los derrapes de la máquina (arados, gradas, cultivadores, ecc.).
Desinserir la cuña de bloqueo n.1 fig.21; llevar la palanca n.2 fig.22 hasta el tope hacia atrás; bajar y alzar el apero mediante la palanca n.1 fig.22.

Esfuerzo mixto (o esfuerzo modulado),
Se trata de una combinación de las dos funciones precedentes, indicada para trabajos con esfuerzo controlado sobre terreno con consistencia variable.

- Enterrar el apero mediante la palanca n.2 fig.22 la profundidad deseada, operando luego con la palanca n.1 para superar la precedente profundidad, se obtiene un trabajo cuyo límite inferior está controlado por el esfuerzo, y el límite superior por la posición. Esto permite que el apero trabaje sin salirse del terreno.
- Enterrar el apero con la palanca n.1 fig.22 y establecer la profundidad deseada, superar luego la precedente profundidad mediante la palanca n.2, obtenemos así un trabajo con un límite inferior controlado por la posición y un límite superior controlado por el esfuerzo. Esto evita que el apero se entierre excesivamente.

Flotante,
Desconecta completamente el elevador permitiendo al apero de seguir el perfil del terreno (rotocultores, arado recalzador, etc).
Llevar la palanca n.1 fig.22 hasta el tope hacia atrás y la palanca de la posición n.2 hasta el tope hacia adelante; alzar el apero utilizando unicamente la palanca n.2.

Regulación velocidad descenso de los brazos de elevación
Ajustando la regulación n.4 fig.22, obtenemos el bloqueo de los brazos de elevación, para los desplazamientos por carreteras. Aflojando dicha regulación aumenta la velocidad de descenso de los brazos de elevación.

Distribuidor auxiliar (a pedido para elevador de esfuerzo controlado)
Son indispensables para el vuelco hidráulico de los remolques (nuestros modelos C58RT- C59RT).
La fig.22 muestra el montaje correcto de los distribuidores auxiliares de efecto simple, la fig. 23 los distribuidores de doble efecto.
Funcionamiento: Palanca hacia arriba, para alzar; palanca hacia abajo, para bajar; palanca en el medio, reposo.

El enganche del 3° punto (n.31 fig.3) NO puede ser usado para remolcar

https://truckmanualshub.com/

aperos.

5 MANTENIMIENTO - LIMPIEZA - LUBRICACION

5.1 MOTOR

Ver manual de instrucciones motor.

5.2 PUNTOS DE ENGRASE

Cada 50-60 horas engrasar los siguientes puntos:
n.1 fig. 18 Pedal enbrague
n.1 fig. 9 Articulación axial
n.2 fig. 10 Perno mando expansión zapatas
n.1 fig. 11 Articulación ruedas delanteras (derecha e izquierda).
n.1 fig. 12 Cojinetes ruedas delanteras
Usar grasa AGIP GREASE LP2

5.3 REABASTECIMIENTO ACEITE

5.3.1 Cárter cambio

Cada 50 horas controlar el nivel mediante el tapón n.1 fig.13
Emplear aceite AGIP ROTRA MP SAE 80W/90.
Primera sustitución: transcurridas las primeras 50-60 horas.
Sustituir el aceite cada 800 horas (tapón n.1 fig.13) aproximadamente 7,5 kg.
Descarga del aceite: tapón n.1 fig.14.

5.3.2 Diferencial trasero

Cada 50 horas controlar el nivel mediante el tapón n.1 fig.10
Emplear aceite AGIP ROTRA MP SAE 80W/90.
Primera sustitución: transcurridas las primeras 50-60 horas.
Sustituir el aceite cada 800 horas (tapón N.1 fig.10) aproximadamente 6,5 kg.
Descarga del aceite: tapón N.1 fig.15.

5.3.3 Aceite hidráulico elevador

5.3.3.1 Elevador normal

Cada 50 horas controlar el nivel mediante la varilla n.38 fig.3
Emplear aceite AGIP OSO 68
Sustituir el aceite cada 800-1000 horas (mediante el contenedor n.38 fig.3 aproximadamente 6,25 kg.
Para facilitar el llenado, es necesario quitar el tapón n.3 fig.10.
Descarga del aceite: desconectar el tubo n.1 fig.16.
Cada vez que cambiamos el aceite, limpiar el filtro: extraer el filtro quitando la tapa n.6 fig.10 y lavarlo con gasolina o gasoil.

5.3.3.2 Elevador de esfuerzo controlado

Cada 8-10 horas controlar el nivel mediante el tapón n.3 fig.21
Usar aceite AGIP OSO 68, cantidad 4,8 Kg.
Sustituir el aceite cada 800-1000 horas, descarga del aceite mediante el tapón n.2 fig.21.
Introducir el aceite mediante el tapón n.3 fig.21.
Limpiar el cartucho filtrante transcurridas las primeras 10 horas, y de ahí en más cada 100 horas, quitando la tapa n.4 fig.21.
Sustituir el cartucho cada 1000 horas.

5.4 RUEDAS

5.4.1 Presión de inflado

PRESION DE INFLADO NEUMATICOS		
Neumático	***Bar***	***KPa***
7.50 - 16"	1,3	130
8.25 - 16"	1,2	120
7.50 - 18" (1)	1,8	180
7.50 - 16"XS	1,8	180

(1) Sólo para modelos con elevador de esfuerzo controlado

5.4.2 Contrapesos y agua

Alzar la rueda del terreno y llevar la válvula hacia arriba. Aflojar el anillo de fijación de la válvula y quitar el elemento móvil de la válvula a través del casquillo de la válvula misma, desinflar luego la rueda.
Conectar la válvula a una toma de agua, interrumpiendo cada tanto la operación para permitir que salga el aire.
Cuando el agua comienza a desbordar por la válvula, interrumpir el llenado: el neumático contiene aprox. 40 litros de agua. Enroscando nuevamente el elemento móvil de la válvula, bloquear el anillo e inflar siguiendo las relativas instrucciones.
Para descargar el agua operar en modo inverso, poniendo la válvula hacia abajo.

Advertencia Poner contrapesos al tractor sólo si es necesario y en el modo indicado. En caso de hielo, usar preparados anti-hielo.

5.5 REGULACIONES

Las siguientes indicaciones, se refieren a las principales regulaciones que se deben efectuar. Dichas regulaciones son extremadamente simples; en caso de dificultad contactar un taller de nuestro Servicio de Asistencia.

5.5.1 Regulación cable embrague

Controlar periódicamente la carrera en vacío del pedal, si resulta excesiva operar con el tornillo de regulación del cable, presente en el cubo rueda

izquierda.

5.5.2 Regulación freno

El freno de servicio y el freno de estacionamiento intervienen sobre las ruedas traseras.
Si una de las ruedas traseras evidencia una diferencia de frenado respecto a la otra, o bien si la carrera en vacío del pedal es excesiva, es preciso regular el tirante de fig.18, del siguiente modo:
Sacar la horquilla n.3 de la palanca extrayendo el perno n.2
Aflojar la tuerca n.4
Regular la longitud enroscando o desenroscando la horquilla en el tirante.
Apretar la tuerca y conectar la horquilla en la palanca.

La regulación se efetúa para cada rueda individualmente.

5.5.3 Regulación cables acelerador

Para la regulación de la carrera de la manecilla, operar con el tornillo de regulación presente debajo de la manecilla misma.
La regulación de los cables del pedal acelerador se efectúa con los tornillos de regulación presentes en los cables en la extremidad del lado motor.

5.5.4 Regulación cable parada motor

Si la carrera de la perilla parada motor muestra una carrera excesiva, operar con el tornillo de regulación presente en el cable en la extremidad del lado motor.

5.5.5 Regulación convergencia ruedas delanteras

La convergencia de las ruedas delanteras es correcta cuando respeta las medidas expuestas en fig.19

5.5.6 Regulación faros

La regulación de los faros se efectúa con los tornillos n.1 indicados en fig.20.

Atención Para obtener una regulación correcta de los faros es conveniente hacerlos regular en un taller que posea los instrumentos especiales para ello.

5.6 EQUIPO ELECTRICO

- Batería
Controlar y mantener el nivel del electrolito en modo tal que cubra los elementos de la batería, agregando agua destilada con el motor apagado y lejos de cualquier llama. Controlar la fijación y mantener engrasados, con grasa de vaselina, los bornes de la batería. Mantener limpia y, en caso de períodos de prolongada inactividad, poner la batería en un lugar seco.

- Fusibles
Antes de sustituir un fusible, eliminar la causa que ha determinado el

cortocircuito. Los fusibles permiten las siguientes protecciones (fig.17):

A= Luz de posición delantera derecha - trasera izquierda, luz de matrícula, toma siete polos, luz indicadora luces de posición, luz cuentakilómetros

B= Luz de posición delantera izquierda - posterior derecha, toma siete polos

C= Luz de cruce derecha

D= Luz de cruce izquierda

E= Luz de carretera derecha, luz indicadora luces de carretera

F= Luz de carretera izquierda

G= Interruptor de luces de emergencia (+30)

H= Interruptores de luces de emergencia (+15), desviador indicadores de dirección (ráfagas luces de carretera)

I= Interruptor luces (claxon), hidrostop (16A)

L= Alimentación regulador de carga batería, luz indicadora de generador, luz indicadora de reserva de combustible

Todos los fusibles son de 8 Amperios, salvo indicaciones diferentes.

El tractor también está dotado de un fusible de lámina general de 40A colocado en la parte interna, en el lado posterior de la plancha de desviación del aire. Este fusible protege toda la instalación eléctrica.

Leyenda del esquema de la instalación eléctrica:

(Ver la última página)

1 Luz indicadora de generador
2 Luz indicadora de reserva carburante
3 Luz indicadora de luces de posición
4 Luz indicadora de luces de carretera
5 Luz indicadora de indicadores de dirección
6 Luz indicadora de indicadores de dirección remolque
7 Cuentakilómetros
8 Interruptor de habilitación de arranque
9 Desviador de indicadores de dirección
10 Interruptor llave de arranque
11 Caja porta-fusibles
12 Interruptor de luces
13 Faro trasero derecho
14 Toma de 7 polos
15 Luz de matrícula
16 Faro trasero izquierdo
17 Hidrostop
18 Intermitencia indicadores de dirección
19 Interruptor de luces de emergencia
20 Indicador nivel de combustible
21 Alternador
22 Regulador de carga batería
23 Motor de arranque
24 Maxi fusible general
25 Batería 12V
26 Claxon
27 Faro delantero izquierdo (posición e indicadores de dirección)
28 Faro luces delantero izquierdo
29 Faro luces delantero derecho
30 Faro anterior derecho (posición e indicador de dirección)
31 Claxon (auxiliar)

Color de los cables

A Naranja
B Blanco
C Rosa
D Gris

https://truckmanualshub.com/

E Verde
F Azul oscuro
G Amarillo
H Azul claro
M Marrón
N Negro
R Rojo
V Violeta

https://truckmanualshub.com/

6. CARACTERISTICAS

6.1 VELOCIDADES

TABLA VELOCIDADES En km/h - con motor a 3000 RPM (Los valores son indicativos)									
Cambio	***Reducida***			***Veloz***			***Marcha atrás***		
Marchas / ***Ruedas***	***1°***	***2°***	***3°***	***4°***	***5°***	***6°***	***1°***	***2°***	***3°***
7.50-16"	1,2	2,5	5,0	6,5	13,7	26,9	1,6	3,3	6,6
8.25-16"	1,3	2,6	5,2	6,8	14,2	28,0	1,7	3.5	6,8
7.50-18" (1)	1,3	2,8	5,5	7,2	15,0	29,6	1,8	3,7	7,2
7.50-16"XS	1,3	2,7	5,3	6,9	14,5	20,5	1,7	3,5	7,0

(1) Sólo para modelos con elevador de esfuerzo controlado

6.2 ANCHO EXTERNO RUEDAS

ANCHO EXTERNO RUEDAS (Los valores son indicativos - mm)	
Rueda	***Ancho***
7.50-16"	1220-1390
8.25-16"	1220-1395
7.50-18" (1)	1210-1385
7.50-16"XS	1220-1395

(1) Sólo para modelos con elevador de esfuerzo controlado

https://truckmanualshub.com/

6.3 POTENCIA Y PESOS

Los valores son indicativos, referidos a la máquina sin contrapesos, sin el conductor y con ruedas 8.25-16".

Descripción	***Modelos***			
	926 RSDT	***933 RSDT***	***938 RSDT***	***945 RSDT***
PESOS				
Eje delantero (Kg)	598	620	835	790
Eje trasero (Kg)	410	440	480	560
POTENCIA				
A la toma de fuerza (KW)	17,2	21,8	25,1	26,5
Esfuerzo máximo de tracción (Kg)	940	1100	1250	1200
Peso máximo remolcable (Kg)	2940	3120	3945	3900
Peso admisible en el gancho de tracción (Kg)	244	261	500	350
ELEVADOR				
Carrera máxima en la extremidad de los brazos (mm)	433	433	433	414
Carga máxima en la extremidad de los brazos (Kg)	1060	1060	1060	1060

https://truckmanualshub.com/

REABASTECIMIENTOS Y CONTROLES PERIODICOS

Horas Operaciones	08	50	800	1000	*Tipo* *Cant.*
Aceite cárter cambio		V	S		AGIP ROTRA MP SAE 80W/90 Kg.7,5
Aceite diferencial trasero		V	S		AGIP ROTRA MP SAE 80W/90 Kg.6,5
Aceite elevador normal		V	S		AGIP OSO 68 Kg.6,25
Limpieza filtro elevador normal			X		
Aceite elevador esfuerzo controlado	V		S		AGIP OSO 68 Kg.4,8
Limpieza cartucho filtro elevador esfuerzo controlado		X 100 ore		S	
Engrase		X			AGIP GREASE LP2

V = Controlar, S = Sustituir, X = Efectuar.

https://truckmanualshub.com/

https://truckmanualshub.com/

==== D E U T S C H ====

Die Abbildungen, Beschreibungen und Kennzeichen, die in dieser Betriebsanleitung wiedergegeben sind, sind unverbindlich. Wenn auch die Hauptmerkmale beibehalten werden, behalten wir uns vor, jederzeit Konstruktionsänderungen vorzunehmen, die durch technische oder kommerzielle Erfordernisse bedingt sind.

Das Vertrauen, das Sie den Produkten mit unserem Markenzeichen gewährt haben, wird Ihnen durch die Leistungen, die Sie mit diesen Maschinen erzielen können, zurückerstattet. Eine korrekte Bedienung und eine pünktliche Wartung zahlen sich durch Leistung, Produktivität und Einsparungen aus.

https://truckmanualshub.com/

KUNDENDIENST

Unser Kundendienstzentrum verfügt über ein gutsortiertes Ersatzteillager und geschultes Personal, an das Sie sich jederzeit mit Fragen oder Problemen wenden können. Nur unser Kundendienst ist autorisiert, VERTRAGS-Werkstätten bei der Bearbeitung von Garantieleistungen zu unterstützen.
Die Verwendung von Original-Ersatzteilen ist die beste Voraussetzung für den einwandfreien Betrieb der Maschine auf lange Jahre hinaus und unbedingt notwendig für die Produkt-GARANTIE für den vorgesehenen Zeitraum.

Achtung: Vergewissern Sie sich, daß die Maschine mit dem Identifizierungsausweis ausgerüstet ist, der für die Bestellung von Ersatzteilen bei unseren Kundendienst-Zentren notwendig ist.

ATTENZIONE **TALLONCINO DA CONSERVARE** Per richiedere pezzi di ricambio, è **INDISPENSABILE** presentarsi muniti del presente talloncino. **Tipo Macchina:** ..... **Numero:**	**COUPON A CONSERVER** Pour demander des piecès de rechange. il est **indispensable** de se présenter munis de ce talon. **DO NOT LOSE THIS COUPON** When askimg for spare parts, it is absolutely **necessary** that you show this coupon. **GUARDE ESTA CÉDULA** Para encargar piezas de repuesto, es **indispensable** exibir esta cédula. **NICHT VERLIEREN** Wenn Sie Ersatzteile bestellen, müssen die diesen Abschnitt vorweisen. **TALÂO QUE DEVE SER CONSERVADO** Para pedir peças de reposição è **indispensavel** apresentar-se com o presente talão

Garantie und Ersatzteile

Motor: vom Hersteller festgelegte Bedingungen und Fristen
Maschine: innerhalb der auf der Garantiekarte angezeigten Fristen

Bestellung von Ersatzteilen: Die Bestellungen sind an unser Ersatzteil-Zentrum unter Vorlage des Maschinen-Ausweises oder unter Angabe von Modell, Serien- und Maschinen-Nr. zu richten, die Sie auf dem Maschinenschild finden.

https://truckmanualshub.com/

1. SICHERHEITSVORSCHRIFTEN

Um Ihre Arbeit sicherer zu gestalten, ist die Vorsicht unabdingbar, wenn man Unfälle verhüten will.
Beachten Sie daher beim Umgang mit der Maschine alle untenstehenden Hinweise.
Die Nichtbeachtung der folgenden Vorschriften
befreit unsere Firma von jeder Haftpflicht.

1. Maschine und Geräte müssen in allen ihren teilen im Originalzustand belassen werden.
2. Vor dem Starten des Motors sich vergewissern, daß Getriebe- und Zapfwellenschalthebel sich in der Neutral-Stellung befinden.
3. Die Kupplung langsam kommen lassen, damit die Maschine nicht aufbäumt.
4. Bei Talfahrten nicht ausgekuppelt oder im Leerlauf fahren, sondern die Maschine mit dem Motor bremsen. Muß man bei Talfahrten zu oft bremsen, ist der nächstkleinere Gang einzulegen.
5. Beachten Sie die Vorschriften der Straßenverkehrsordnung.
6. Vor dem Ausführen von Reparaturen oder Wartungsarbeiten an der Maschine oder daran angeschlossenen Geräten den Motor abstellen, den Zündschlüssel herausziehen und das Gerät auf den Boden absenken.
7. Die Maschine immer so abstellen, daß sie sicher geparkt ist. Die Feststellbremse ziehen und einen Gang einlegen (den ersten Gang bergauf und den Rückwärtsgang bergab). Ggf. einen Keil unter die Räder legen.
   Den Frontantrieb zuschalten, wenn die Maschine damit ausgerüstet ist.
8. Sicherstellen, daß alle sich drehenden Teile der Maschine (Zapfwelle, Kardangelenke, Riemenscheiben usw.) gut ge schützt sind. Tragen Sie keine Kleidung, die sich in irgendeinem Teil von Maschine oder Gerät verfangen könnte.
9. Den Motor nicht in geschlossenen Räumen laufen lassen: Abgase sind giftig!
10. Die Maschine mit laufendem Motor nie in der Nähe feuergefährlicher Substanzen stehen lassen.
11. Bevor man die Maschine in Bewegung setzt sicherstellen, daß sich in der Reichweite weder Personen noch Tiere aufhalten.
12. Die Maschine nie unbewacht stehen lassen, wenn der Motor läuft und/oder der Zündschlüssel auf dem Armaturenbrett steckt.
13. Wenn man die Zapfwelle nicht benutzt, muß sie mit der vorgesehenen Schutzvorrichtung abgedeckt werden.
14. Regelmäßig bei stehendem Motor sicherstellen, daß die Muttern und die Schrauben der Räder und des Sicherheitsrahmens fest angezogen sind.
15. Den Motor nach jeder Wartung reinigen und fetten, damit jede Feuergefahr

https://truckmanualshub.com/

vermieden wird.

16. Die Hände und den Körper in gebührendem Sicherheitsabstand von etwaigen Löchern oder Leckstellen der hydraulischen Anlage halten: Die austretende Flüssigkeit steht unter Druck und kann daher zu Verletzungen führen.
17. Keine Personen außer des Fahrers und keine Sachen, die nicht zur normalen Bestückung gehören, mit der Maschine transportieren.
18. Die Differentialsperre nicht in Kurven oder in der Nähe davon benutzen. Auch bei hohen Motordrehzahlen und in den schnelleren Gängen sollte das Differential nicht gesperrt werden.
19. Wenn die Maschine fährt, weder auf- noch absteigen.
20. Bei angebauten Geräten und bei Gelenkwelle unter Belastung keine zu engen Kurven fahren, damit die Kupplung keinen Schaden nimmt.
21. Auf keinen Fall Lasten am Anschlußpunkt des Oberlenkers ziehen.
22. Die Anhängekupplung so tief wie möglich einstellen, damit die Masch ine nicht aufbäumt.
23. Zum Transport von Anbaugeräten am Dreipunktgestänge die Stabilisie rungsketten spannen und die Steuerhebel in Transportstellung bringen.
24. Der Benutzer muß prüfen, daß **jeder Teil der Maschine** und insbesondere die **Sicherheitsvorrichtungen** immer dem Zweck entsprechen, für den sie geschaffen sind. Daher muß ihr Zustand immer ganz einwandfrei sein. Sollten sie irgendwelche Störungen aufweisen, sind diese unverzüglich zu beheben, ggf. Auch durch Einschaltung unserer Kundendienststellen. Bei Nichtbeachtung dieser Vorschrift verfällt jede Haftung des Herstellers.

2. STELLTEILE UND KONTROLLANZEIGEN

Vgl. Abb.1-2-3.

1. Schalthebel Kraftheber (Heben - Senken).
2. Schaltpedal der Kupplung.
3. Schalthebel der Zapfwelle.
4. Handgaszug.
5. Gruppen- und Wendeschalthebel.
6. Schalthebel für Zapfwellendrehzahl R-V.
7. Gangschalthebel.
8. Schalthebel der vorderen Differentialsperre.
9. Pedal der Betriebsbremse.
10. Gaspedal.
11. Hebel der Not- und Feststellbremse.
12. Schalthebel der hinteren Differentialsperre (nur mit Kraftheber Typ Heben-Senken).
13. Betriebsstundenzähler - Drehzahlmesser
14. Rote Batterieladeanzeige
15. Rote Kraftstoffreserveanzeige (leuchtet bei 2 Litern auf)
16. Grüne Kontrollanzeige für Standlicht
17. Blaue Kontrollanzeige für Fernlicht (für Straßenverkehr nicht zulässig)
18. Grüne Kontrollanzeige der Schlepper-Richtungsanzeiger

https://truckmanualshub.com/

19. Grüne Kontrollanzeige der Anhänger-Richtungsanzeiger
20. Ölmanometer
21. Schalthebel der Richtungsanzeiger und bei Drücken der Warnblinkanlage
22. Schalter der Sicherheitsleuchten - Lampallarm
23. Unbelegt.
24. Unbelegt.
25. Lichtschalter und Hupe (bei Drücken)
26. Motorabstellknopf.
27. Typenschild des Motors.
28. Startschalter - Parklicht.
29. Sicherungskasten.
30. Unterlenker Kat. 1N.
31. Oberlenker.
32. Linke feste Hubstange
33. Rechte einstellbare Hubstange
34. Einstellbares Anhängerzugmaul Typ B
35. Einstellbare Ketten
36. Ölsteckdose für Anhänger
37. Schalthebel der Differentialsperre (nur bei Zugkraftregelung).

3. MODELLIDENTIFIKATION

Modell, Serie und Fahrgestell-Nr. sind die Kenndaten der Maschine. Sie stehen auf einem Schild auf dem Deckel des Zubehörkastens Nr. 27 Abb. 2.

4. BEDIENUNGSANLEITUNG

4.1 LICHTSCHALTER UND HUPE

Vgl. Abb.4
0= Ruhestellung
1= Standlicht
2= Abblendlicht
3= Fernlicht (auf der Straße nicht genehmigt)
Beim Drücken: Hube.

4.2 MOTORSTARTKNOPF

Vgl. Abb.5 und die Betriebsanleitung des Motors.
P = Parklicht, mit dem Lichtschalter Abb.4 in Position 1.
0 = Kein Stromabnehmer spannungsführend.
1 = Kontrollanzeigen eingeschaltet.
2 = Starten des Motors.

Vor dem Starten des Motors sicherstellen, daß die Hebel des Getriebes (Nr. 5-7 Abb. 1) sich in der neutralen Stellung befinden. Das Kupplungspedal (Nr. 2 Abb. 1) drücken, um den Schalter der Vorrichtung "Push And Start" schließen zu

https://truckmanualshub.com/

können, den Schlüssel (Abb.5) in die Stellung 1 drehen. Dann leuchten die Kontrollanzeigen auf. Den Schlüssel auf Stellung Nr. 2 drehen. Bei gestartetem Motor den Schlüssel loslassen, der automatisch in die Stellung 1 zurückkehrt. Die Kontrollanzeigen und die Instrumente prüfen.

Jeder Startvorgang muß einige Sekunden dauern. Vor dem nächsten Startversuch eine Minute abwarten, um zu vermeiden, daß die Batterie zu schnell entladen wird.

Startvorgang mit Ölzugabe
Bei besonders rauhem Klima ist es in den Modellen 926 RSDT möglich, vor dem Starten eine Ölzugabe vorzunehmen. Einige Tropfen des für den Motor verwendeten Öls durch die Öffnung Nr. 1 Abb. 6, den Stopfen Nr. 2 verschließen und dann den Startvorgang vornehmen.

4.3 ABSTELLEN DES MOTORS

Den Ballengriff Nr. 26 Abb. 2 ziehen, den Schlüssel Abb. 5 herausziehen und auf die Stellung 0 stellen.

Die Maschine mit steckendem Zündschlüssel nicht unbewacht stehen lassen.

4.4 INBETRIEBNAHME DES SCHLEPPERS

Der Schlepper ist mit einem 9-Ganggetriebe ausgestattet, das 6 Vorwärts- und 3 Rückwärtsgänge hat.
Die Feststellbremse (Nr. 11 Abb. 1) loslassen und auskuppeln (Pedal Nr. 2 Abb. 1 durchtreten).
Gangschalthebel Nr.5-7 Abb.1
Nr.5 = Gruppenschalter: Rückwärtsgang (RM), Langsam (R) und Schnell (V).
Nr.7 = Gangschaltung (1-4 2-5 3-6)
Mit Hebel Nr.5 in der Stellung Langsam erhält man den 1., 2., 3. Gang.
Mit Hebel Nr.5 in der Stellung Schnell erhält man den 4., 5., 6. Gang.
Mit Hebel Nr.5 in der Stellung Rückwärtsgang erhält man den 1., 2. und 3. Rückwärtsgang.
Um das Gangschalten zu vereinfachen, vermeiden Sie es, den Hebel Nr. 5 in die Neutralstellung zu bringen.
Einkuppeln, indem man das Pedal Nr. 2 Abb. 1 langsam kommen läßt und den Motor allmählich beschleunigt (Pedal Nr. 10 Abb. 1).

Ein zu langes Auskuppeln führt zum vorzeitigen Verschleiß des Drucklagers.

https://truckmanualshub.com/

GANGSCHALTER									
Gänge	***1.***	***2.***	***3.***	***4.***	***5.***	***6.***	***1. RG***	***2. RG***	***3. RG***
GRUPPEN- UND WENDESCHALTHEBEL	R	R	R	V	V	V	RM	RM	RM
GANGSCHALTHEBEL	1-4	2-5	3-6	1-4	2-5	3-6	1-4	2-5	3-6

4.5 ANHALTEN DES SCHLEPPERS

a) Den Gashebel auf das Minimum stellen (das Pedal Nr. 10 Abb.1 loslassen oder den Hebel Nr. 4 Abb. 1 nach oben bringen).
b) Das Pedal der Betriebsbremse langsam durchtreten.
c) Das Kupplungspedal durchtreten, bevor man den Schlepper ganz anhält.
d) Die Hebel Nr. 5-7 Abb. 1 in die neutrale Stellung bringen und die Feststellbremse (Abb. 11 Nr. 1 nach oben gezogen) einlegen.

4.6 DIFFERENTIALSPERRE

Der Schlepper ist auf beiden Achsen mit einer mechanischen Differentialsperre versehen.
Zum Einschalten der vorderen Differentialsperre die Hebel Nr.8 Abb.1 ziehen. Wenn man den Hebel senkt wird die Differentialsperre ausgeschaltet.
Um die hintere Differentialsperre einzuschalten, ist je nach vorliegendem Kraftheber unterschiedlich vorzugehen:
Mit normalem Kraftheber vom Typ Heben-Senken: Den Hebel Nr. 12 Abb. 1 gehoben halten.
Bei Kraftheber mit Zugkraftregelung die Zugstange Nr. 37 Abb. 1 heben und beim Loslassen des Hebels erfolgt die Ausschaltung automatisch.

Die Differentialsperre nur bei den langsamen Gängen verwenden, nachdem die Motordrehzahl verringert worden ist. Das Differential nicht in Kurven oder in Kurvennähe sperren. Wenn die Differentialsperre sich nicht ausschalten läßt, die Motordrehzahl verringern, den Schlepper anhalten und das Differential freigegen, indem man die Räder einschlägt.

4.7 ZAPFWELLE

4.7.1 Heckzapfwelle

Der Schlepper ist mit zwei Heckzapfwellen ausgestattet, die mit den gleichen Stellteilen betätigt werden und die gleichen Drehzahlen haben. Die einzigen Unterschiede sind:
Obere Zapfwelle: Profil 1" 3/8 Drehung im Uhrzeigersinn
Untere Zapfwelle: Profil 26UNI220 Drehung im Gegenuhrzeigersinn

Die Heckzapfwellen werden mit Hebel Nr. 3 Abb. 1 betätigt, der die folgenden

https://truckmanualshub.com/

Stellungen annehmen kann:
- Unabhängig (Stellung Nr.1 Abb.7)
- Synchronisiert (Stellung Nr.2 Abb.7)

Unabhängige Zapfwelle
Sie ist unabhängig von der Fahrgeschwindigkeit des Schleppers und kann sowohl bei stehendem als auch bei fahrendem Schlepper benutzt werden.
Es gibt zwei Drehgeschwindigkeiten.
Schnell (V): 879 U/min bei Motor mit 3000 U/min
Langsam (R): 577 U/min bei Motor bei 3000 U/min
Die Wahl der Geschwindigkeit wird folgendermaßen vorgenommen:
Hebel Nr.3 Abb.1 in der unabhängigen Stellung (Nr.1 Abb.7)
Hebel Nr.6 Abb.1 in der Stellung R - V Abb.8

Synchronisierte Zapfwelle
Mit allen Getriebegeschwindigkeiten synchronisiert, wird für Triebradanhänger benutzt.
Die Zapfwelle wird auf die folgende Weise eingelegt:
Hebel Nr.3 Abb.1 in synchronisierter Stellung (Nr.2 Abb.7)
Hebel Nr.6 Abb.1 in Stellung F Abb.8
Verhältnis Radumdrehungen/Zapfwellenumdrehung: 1/15,13

4.8 KRAFTHEBER

Es handelt sich um eine hydraulische Dreipunktaushebung am Heck des Schleppers.
Zu ihrer Betätigung den Hebel Nr. 1 Abb.1 betätigen, indem man den Ring zieht, der unter dem Ballengriff vorhanden ist, um den Hebel aus der Ruhestellung freizugeben.
Hebel oben = Heben des Geräts
Hebel unten = Senken des Geräts (Schimmregelung für Arbeiten, bei denen man den Bodenprofil folgen muß).
Hebel mit Zwischenstellungen, blockiert das Gerät in verschiedenen Höhen.

Schwimmregelung
Die Schwimmregelung gibt die Unterlenker ganz frei und macht es dabei möglich, daß die angebauten Geräte dem Bodenprofil folgen können (Bsp. beim Fräsen).

Mit der einfachwirkenden, unabhängigen Ölsteckdose (Nr.36 Abb.3) kann man den Kraftheber eines Anhänger ansteuern.
Die Ölsteckdose wird durch den Hebel des Krafthebers (Nr. 1 Abb. 1) angesteuert und nimmt ihre Funktion auf, wenn die Zylinder des Krafthebers am Endanschlag ankommen.

4.8.1 Kraftheber mit Zugkraftregelung

Für alle Schlepper, die einen Kraftheber mit Zugkraftregelung verwenden, sind die folgenden Einsätze möglich.

Lageregelung

Eignet sich für Arbeiten, die vom Gerät eine konstantbleibende Position verlangen (Bsp. Erdbohrer, Schürfbretter, Aufsattel-Düngerstreuer, Mähbalken etc.).

Den Keil Nr. 1 Abb.21 einstecken, um das Blättchen zu blockieren; Den Hebel Nr. 1 Abb. 22 bis zum hinteren Anschlag bringen; Den Hebel Nr. 2 nach vorne bewegen, um das Gerät zu senken, nach hinten bewegen, um das Gerät zu heben.

Die gewünschte Höhe kann mit Ballengriff Nr. 3 Abb. 22 blockiert werden.

Zugkraftregelung

Ist geeignet, um die Zugkraft auf den Kraftheber zu verbessern und das Rutschen des Schleppers verringern (beim Pflügen, Eggen, Grubbern etc.).

Den Sperrkeil Nr. 1 Abb. 21 entfernen. Den Hebel Nr. 2 Abb. 22 zum hinteren Anschlag bringen. Das Gerät mit Hebel Nr. 1 Nr. 22 senken und heben.

Mischregelung (oder modulierte Zugkraft),

Es handelt sich um die Mischung der beiden vorherigen Funktionen, die für Einsätze auf Boden mit stark variabler Beschaffenheit geeignet ist, die Zugkraftregelung verlangen.

- Das Gerät mit Hebel Nr. 2 Abb. 22 bis zur gewünschten Tiefe in den Boden einziehen und dann Hebel Nr. 1 betätigen, um die vorherige Tiefe zu überschreiten. Damit erhält man eine Bearbeitung, deren untere Grenze durch die Zugkraftregelung gesteuert wird, und die obere Grenze durch die Lageregelung. Daher kann das Gerät arbeiten, ohne je den Boden zu verlassen,
- Das Gerät mit Hebel Nr. 1 Abb. 22 in den Boden einziehen lassen und die gewünschten Tiefe festlegen, die dann mit Hebel Nr.1 Abb.22 überschritten wird, damit man eine Bearbeitung erhält, deren unter Grenze von der Lageregelung und deren obere Grenze von der Zugkraftregelung festgeklegt wird. Das verhindert, daß das Gerät zu tief in den Boden eingezogen wird.

Schwimmregelung

Gibt den Kraftheber ganz frei und macht es möglich, daß das Gerät ganz dem Bodenprofil folgen kann (Fräsen, Häufler, etc.).

Den Hebel Nr. 1 Abb. 22 bis zum hinteren Anschlag bringen und den Hebel Nr. 2 bis zum vorderen Anschlag. Das Gerät nur mit Hebel Nr. 2 heben.

Regelung der Senkgeschwindigkeit der Hubarme

Wenn man die Stellvorrichtung Nr. 4 Abb. 22 festschraubt, werden die Hubarme blockiert. Dies ist beim Straßenfahrten zu benutzen. Wenn man diese

https://truckmanualshub.com/

Stellvorrichtung losschraubt, wird die Senkgeschwindigkeit der Hubarme vergrößert.

Zusatz-Steuergerät (auf Wunsch für Kraftheber mit Zugkraftregelung)
Diese sind zum hydraulischen Kippen von Anhängern (C58RT- C59RT aus unserer Produktion) erforderlich.
Abb.22 zeigt die richtige Montage der einfachwirkenden Zusatz-Steuergeräte, Abb.23 für die doppeltwirkenden Steuergeräte.
Arbeitsweise: Hebel nach oben, zum Heben; Hebel nach unten, zum Senken; Hebel in der Mittel, Ruhestellung.

Der Oberlenker (Nr. 31 Abb. 3) darf NICHT zum Schleppen von Geräten verwendet werden.

5 WARTUNG - REINIGUNG - SCHMIERUNG

5.1 MOTOR

Vgl. Betriebsanleitung des Motors.

5.2 SCHMIERSTELLEN

Alle 50-60 Betriebsstunden ist die Schmierung der folgenden Stellen vorzunehmen:
Nr.1 Abb. 18 Kupplungspedal
Nr.1 Abb. 9 Achsgelenk
Nr.2 Abb. 10 Bolzen zum Spreizen der Backen
Nr.1 Abb. 11 Vorderradgelenke (rechts und links).
Nr.1 Abb. 12 Vorderradlager
Fettsorte: AGIP GREASE LP2

5.3 ÖLFÜLLMENGEN

5.3.1 Schaltgetriebe

Alle 50 Betriebsstunden den Ölstand prüfen, und zwar bei Stopfen Nr. 1 Abb. 13.
Ölsorte: AGIP ROTRA MP SAE 80W/90.
Erster Ölwechsel: nach den ersten 50-60 Betriebsstunden.
Das Öl dann jeweils alle 800 Betriebsstunden wechseln (Stopfen Nr.1 Abb.13), erforderliche Menge circa 7,5 kg.
Ölablaß: Stopfen Nr. 1 Abb. 14.

5.3.2 Hinteres Differential

Alle 50 Betriebsstunden den Ölstand prüfen, und zwar bei Stopfen Nr. 1 Abb. 10.
Ölsorte: AGIP ROTRA MP SAE 80W/90.
Erster Ölwechsel: nach den ersten 50-60 Betriebsstunden.
Den Ölwechseln dann alle 800 Betriebsstunden vornehmen (Stopfen Nr.1 Abb.10), erforderliche Ölmenge circa 6,5 kg.

Ölablaß: Stopfen Nr.1 Abb.15.

5.3.3 Hydrauliköl des Kraftthebers

5.3.3.1 Normaler Kraftheber

Alle 50 Betriebsstunden den Ölstand prüfen, und zwar bei dem Stopfen mit dem Ölmeßstab Nr.38 Abb.3.
Ölsorte: AGIP OSO 68
Das Öl alle 800-1000 Betriebsstunden ersetzen (Becher Nr.38 Abb.3), und zwar in der Menge von circa 6,25 kg.
Zum einfacheren Füllen sollte der Stopfen Nr.3 Abb.10 abgeschraubt werden.
Ölablaß: Den Schlauch Nr.1 Abb.16 abziehen.
Bei jedem Ölwechsel ist der Filter zu säubern: Den Filter herausziehen, nachdem man den Deckel Nr.6 Abb.10 abgenommen hat, um den Filter dann mit Benzin oder Dieselöl zu reingen.

5.3.3.2 Kraftheber mit Zugkraftregelung

Den Ölstand alle 8-10 Betriebsstunden bei Stopfen Nr.3 Abb.21 prüfen.
Ölsorte: AGIP OSO 68, erforderliche Menge: 4,8 kg.
Das Öl alle 800-1000 Betriebsstunden wechseln, das Öl bei Stopfen Nr. 2 Abb. 21 ablassen.
Das Öl bei Stopfen Nr. 3 Abb. 21 einfüllen.
Nach den ersten 10 Betriebsstunden den Filtereinsatz reinigen und danach jeweils alle 100 Betriebsstunden, indem man den Deckel Nr.4 Abb.21 abnimmt.
Den Filtereinsatz alle 1000 Betriebsstunden ersetzen.

5.4 BEREIFUNG

5.4.1 Reifendruck

REIFENDRUCK		
Reifen	***Bar***	***KPa***
7.50 - 16"	1,3	130
8.25 - 16"	1,2	120
7.50 - 18" (1)	1,8	180
7.50 - 16"XS	1,8	180

(1) Nur für Modelle, die einen Kraftheber mit Zugkraftregelung haben.

5.4.2 Wasserfüllung der Reifen

Das Rad vom Boden aufbocken und das Ventil nach oben drehen. Die Nutmutter zur Befestigung des Ventils lockern und das bewegliche Element des Ventils mit der Ventilkappe herausziehen und die Luft aus dem Reifen ablassen.
Das Ventil an einen Wasserhahn anschließen und den Füllvorgang ab und zu unterbrechen, damit die restliche Luft auftreten kann.
Wenn Wasser aus dem Ventil austritt, ist der Füllvorgang beendet. Der Reifen enthält circa 40 Liter Wasser. Das bewegliche Ventilelement wieder aufschrauben, die Nutmutter blockieren und gemäß der Vorschriften aufpumpen.

Das Ablassen des Wasser erfolgt auf die umgekehrte Weise, wobei das Ventil natürlich unten stehen muß.

Hinweis Den Schlepper nur dann mit Ballast ausstatten, wenn es erforderlich ist, und nur auf die vom Hersteller vorgeschriebene Weise.

5.5 EINSTELLUNGEN

Die folgenden Angaben betreffen die wesentlichen Einstellungen, die vorzunehmen sind. Diese Einstellungen sind besonders einfach. Falls Sie dennoch Schwierigkeiten haben sollten, wenden Sie sich an eine Werkstand unseres Service.

5.5.1 Einstellung des Kupplungskabels

Regelmäßig prüfen, ob das Spiel des Kupplungspedals in Ordnung ist. Sollte das Spiel zu groß sein, ist die Stellschraube auf dem Kabel zu benutzen, das sich auf der linken Radnabe befindet.

5.5.2 Nachstellung der Bremse

Die Betriebsbremse und die Feststellbremse wirken auf die Hinterräder.
Wenn eines der beiden Hinterräder ein unterschiedliches Bremsverhalten zum anderen aufweist oder wenn das Spiel des Bremspedals zu groß geworden ist, muß die Zugschraube Nr. 18 folgendermaßen eingestellt werden:
Die Gabel Nr. 3 vom Hebel abtrennen, indem man den Bolzen Nr. 2 herauszieht.
Die Mutter Nr. 4 lockern.
Die Länge regeln, indem man die Gabel auf der Zugschraube anschraubt oder losdreht.
Die Mutter anziehen und die Gabel am Hebel befestigen.

Die Einstellung ist für jedes Rad getrennt vorzunehmen.

5.5.3 Einstellung der Gaszüge

Zum Einstellen des Handgashebels ist die Stellschraube zu benutzen, die unter dem Hebel angeordnet ist.
Die Einstellung der Gaszüge wird mit den Stellschrauben vorgenommen, die auf dem motorseitigen Ende der Kabelzüge angeordnet ist.

5.5.4 Einstellung des Kabels zum Motorabstellen

Falls der Ballengriff zum Motorabstellen ein zu großes Spiel aufweisen sollte, di Stellschraube betätigen, die auf dem motorseitigen Ende des Kabelzugsd vorhanden ist.

5.5.5 Einstellung der Spur der Vorderräder

Die Spur der Vorderräder stimmt, wenn sie das Maß von Abb. 19 hat.

5.5.6 Einstellung der Scheinwerfer

Die Einstellung der Scheinwerfer nimmt man mit den Schrauben Nr. 1 von

https://truckmanualshub.com/

Abb.20 vor.

Achtung Um sicherzugehen, daß die Scheinwerfer richtig eingestellt sind, sollte man sie in der Werkstatt richten lassen, die mit entsprechenden Geräten ausgestattet ist.

5.6 ELEKTRISCHE ANLAGE

- Batterie

Den Säurestand in der Batterie prüfen und beibehalten. Die Säure muß über den Batteriezellen stehen. Ggf. Destilliertes Wasser benutzen, um den Stand aufzufüllen. Dazu den Motor abstellen und sicherstellen, daß kein offenes Feuer in der Nähe brennt. Die Polklemmen fest angezogen und gefettet halten. Dazu Polfett verwenden. Wenn die Batterie längere Zeit über nicht benutzt wird, ist sie an einer trockenen Stelle aufzubewahren.

- Sicherungen

Vor dem Austausch einer Schmelzsicherung die Kurzschlußursache beheben. Die Sicherungen üben folgende Schutzfunktion aus (Abb. 17):

A= Standlicht vorne rechts - hinten links, Kennzeichen-Beleuchtung 7-polige Steckbuchse, Kontrolleuchte Standlichter, Kilometerzähler-Beleuchtung,
B= Standlicht vorne links - hinten rechts, 7-polige Steckbuchse
C= Abblendlicht rechts
D= Abblendlicht links
E= Fernlicht rechts, Kontrolleuchte Fernlichter
F= Fernlicht links
G= Schalter Warnblinklichtanlage (+30)
H= Schalter Warnblinklichtanlage (+15), Umschalter Richtungsanzeiger (Lichthupe)
I= Lichtschalter (Hupe), Hydrostop (16A)
L= Speisung Ladegerätregler, Generatorkontrolleuchte, Kraftstoffkontrolleuchte

Alle Schmelzsicherungen haben 8 Ampere, ausgenommen es ist eine andere Zahl angegeben.

Des weiteren verfügt der Schlepper über eine Maxi-Lamellensicherung von 40A, die innen an der Rückseite des Luftableitungsblechs angebracht ist. Diese Sicherung schützt die gesamte elektrische Anlage.

Zeichenerklärung der elektrischen Anlage :

(Siehe letzte Seite)

1 Kontrolleuchte Generator
2 Kontrolleuchte Kraftstoff
3 Kontrolleuchte Standlichter
4 Kontrolleuchte Fernlichter
5 Kontrolleuchte Blinker
6 Kontrolleuchte Anhängerblinker
7 Kilometerzähler
8 Schalter Anlaßfreigabe
9 Umschalter Richtungsanzeiger
10 Schalter Zündschlüssel
11 Sicherungskasten
12 Lichtschalter
13 Hecklicht rechts
14 7-polige Steckbuchse

https://truckmanualshub.com/

15 Licht Kennzeichen-Beleuchtung
16 Hecklicht links
17 Hydrostop
18 Blinklicht Richtungsanzeiger
19 Schalter Warnblinklichtanlage
20 Kraftstoffstandmesser
21 Lichtmaschine
22 Ladegerätregler
23 Starter
24 Maxi-Hauptsicherung
25 Batterie 12V
26 Hupe
27 Licht vorne links (Position und Richtungsanzeiger)
28 Fernscheinwerfer Lichter vorne links
29 Fernscheinwerfer Lichter vorne rechts
30 Licht vorne rechts (Position und Richtungsanzeiger)
31 (zusätzliche) Hupe

Farben der Drähte

A Orange
B Weiß
C Rosa
D Grau
E Grün
F Blau
G Gelb
H Hellblau
M Braun
N Schwarz
R Rot
V Violett

6. TECHNISCHE DATEN

6.1 GESCHWINDIGKEIT

GESCHWINDIGKEITSTABELLE In km/h - mit Motor bei 3000 U/min (Nur Richtwerte)									
Getriebe	***Langsam***			***Schnell***			***Rückwärtsgang***		
Gänge / ***Bereifung***	***1.***	***2.***	***3.***	***4.***	***5.***	***6.***	***1.***	***2.***	***3.***
7.50-16"	1,2	2,5	5,0	6,5	13,7	26,9	1,6	3,3	6,6
8.25-16"	1,3	2,6	5,2	6,8	14,2	28,0	1,7	3.5	6,8
7.50-18" (1)	1,3	2,8	5,5	7,2	15,0	29,6	1,8	3,7	7,2
7.50-16"XS	1,3	2,7	5,3	6,9	14,5	20,5	1,7	3,5	7,0

(1) Nur für Modelle mit Kraftheber mit Zugkraftregelung

https://truckmanualshub.com/

6.2 BREITE AUF RADAUSSENSEITE

BREITE AUF RADAUSSENSEITE (Nur Richtwerte in mm)	
Rad	***Breite***
7.50-16"	1220-1390
8.25-16"	1220-1395
7.50-18" (1)	1210-1385
7.50-16"XS	1220-1395

(1) Nur für Modelle mit Kraftheber mit Zufkraftregelung

6.3 LEISTUNG UND GEWICHTE

Die Werte beziehen sich auf den Schlepper ohne Ballast, ohne Fahrer und mit Bereifung 8.25-16".

Beschreibung	***Modelle***			
	926 RSDT	***933 RSDT***	***938 RSDT***	***945 RSDT***
GEWICHTE				
Vorderachse (kg)	598	620	835	790
Hinterachse (kg)	410	440	480	560
LEISTUNG				
Zur Zapfwelle (kW)	17,2	21,8	25,1	26,5
Max. Zugkraft (kg)	940	1100	1250	1200
Max. Schleppgewicht (kg)	2940	3120	3945	3900
Zulässige Zughakenlast (kg)	244	261	500	350
KRAFTHEBER				
Max. Hub am Ende der Hubarme (mm)	433	433	433	414
Max. Last am Ende der Hubarme (kg)	1060	1060	1060	1060

https://truckmanualshub.com/

FÜLLMENGEN UND INSPEKTIONEN

Stunden ***Arbeiten***	**08**	**50**	**800**	**1000**	***TYP*** ***Menge***
Getriebeöl		V	S		AGIP ROTRA MP SAE 80W/90 7,5 kg
Öl im hinteren Differential		V	S		AGIP ROTRA MP SAE 80W/90 6,5 kg
Öl normaler Kraftheber		V	S		AGIP OSO 68 6,25 kg
Filter des normalen Krafthebers reinigen			X		
Öl des Krafthebers mit Zugkraftregelung	V		S		AGIP OSO 68 4,8 kg
Filtereinsatz reinigen Filter des Krafthebers mit Zugkraftregelung		X 100 ore		S	
Schmieren		X			AGIP GREASE LP2

V = Prüfen, S = Ersetzen, X = Ausführen.

https://truckmanualshub.com/

https://truckmanualshub.com/

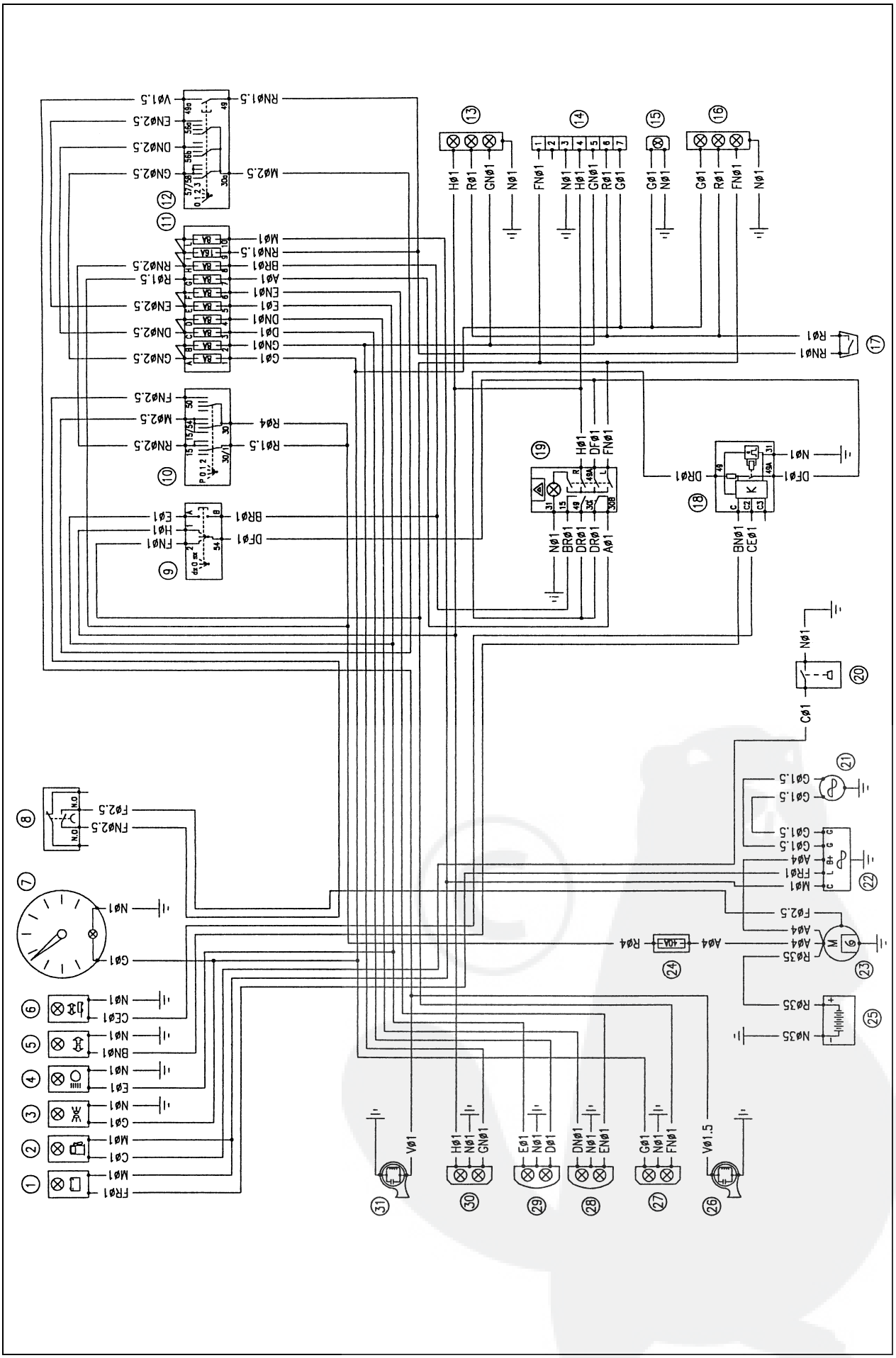

https://truckmanualshub.com/

Edito a cura dell'UFFICIO PUBBLICAZIONI TECNICHE - Matr.6380475/6°Ed.

Printed in Italy