https://truckmanualshub.com/

Venieri SPA

11.63B
12.63B
13.63B

RADLADER

https://truckmanualshub.com/

100% VENIERI DESIGN

Mit den neuen Maschinen folgt das **Venieri Design Team** dem "Venieri Family Feeling" stellt aber ebenso einen **neuen Stil** vor.

ATEMBERAUBENDER AUSBLICK

Die neue ROPS/FOPS II Kabine, garantiert eine **360° Übersicht** über den Arbeitsplatz und somit ein **Höchstmaß an Kontrolle und Sicherheit**.

4K HUBGERÜST

Für eine **maximale Ausbrechkraft**, ist das neu überarbeitete Hubgerüst mit den modernsten, dafür entwickelten Konstruktionsprogrammen entworfen und konstruiert worden.

SCHÖN KÜHL BLEIBEN

Das **neue Lüftungssystem** garantiert höchsten Komfort. Sie haben die Wahl zwischen **automatischer und manueller Klimaanlage** und erhalten sicherlich immer die **optimale Temperatur in der Kabine**.

SILENCE, PLEASE

Durch neue geräuschabsorbierende Materialien, spezielle Antivibrations- Gummidämpfer, konnten wir die **Geräuschentwicklung in der Kabine noch einmal drastisch reduzieren** und somit den **Fahrerkomfort** erheblich erhöhen.

UNSERE PRIORITÄT

Um eine maximale Sicherheit in allen Fahr- und Arbeitssituationen zu gewährleisten, ist die **Parkbremse** in die Vorder- und Hinterachse integriert.

https://truckmanualshub.com/

NEUER DEUTZ MOTOR STUFE IIIB

Die neuen Deutz-Motoren erfüllen die aktuellen Abgas-Standards und liefern hohe Leistung bei geringer Motordrehzahl.

HOHES AUGENMERK AUF SPARSAMKEIT

Der neue, elektronisch gesteuerte **zweistufen Lüfter**, passt die Umdrehungsgeschwindigkeit den aktuellen Anforderungen an und **reduziert so den Kraftstoffverbrauch und die Geräusche**.

CYCLONE DUST SEPARATOR

IMMER SAUBERE LUFT

Mit dem neuen, **zweistufen Luftfiltersystem, einem Hochleistungs- Vorfilter, einem Hauptfilter und einem Sicherheitsfilter**, sorgen wir für ein Maximum an Sicherheit für den Motor.

GEBAUT FÜR LEISTUNG, DESIGNED FÜR BEWEGLICHKEIT

Das **speziell gestaltete Kontergewicht** garantiert **absolute** Beweglichkeit und schützt die Rückleuchten.

ABSOLUTE STABILITÄT

Die am Rahmen fixierte **Pendelachse** sorgt für **absolute Stabilität**.

https://truckmanualshub.com/

11.63B
RADADLER Z-KINEMATIC

DIESELMOTOR

Motor: 4 Zylinder, Turbokompressor, Common Rail Direkteinspritzung (DCR®), gekühlte Abgasrückführung, Wasserkühlung, Trockenluftfilter, Partikelfilter mit aktiver Regenerierung. Motor gemäß EWG 97/68 – Stage IIIB Normen/Tier4i.

Typ		Deutz TCD 4.1 L4
Max. Leistung		121 kW - 164 PS
Eichdrehzahl Upm		2.200
Leistung ISO/TR 14396		115 kW - 156 PS
Leistung EEC 80/1269		115 kW - 156 PS
Optimaler Drehzahlbereich (rpm)		1400 - 1800
Max Drehmoment	Nm	609
Bohrung	mm	101
Hub	mm	126
Hubraum	cm³	4.038

ELEKTROANLAGE

Batterie	12 Volt
Kapazität EN 60095-1	180 Ah - 1100 A
Generator	95 A
Rückfahralarm	Standard
Verkabelung nach	IP 67 - DIN 40050

FAHRANTRIEB

Hydrogetriebe mit automatischer Leistungsregelung, eigenem geschlossenen Ölkreislauf, Pumpe und zwei Motoren mit variablem Hubraum. Drei Vor- und Rückwärtsgänge (automatisch) mit Einhebel-Elektroschaltung.

Arbeitsgeschwindigkeit	Vorwärst	Rückwärts
1erster Gang km/h	0÷8	0÷8
2zweiter Gang km/h	0÷17	0÷17
3dritter Gang km/h	0÷40	0÷40

ACHSEN

Heavy-Duty-Achsen mit Planetenuntersetzungsgetriebe auf jedem Rad und automatischen Sperrdifferentialen (Limited Slip). Starrantriebswelle auf Vorderrahmen. Pendelachse auf Hinterrahmen mit Gesamtausschlagwinkel bis 20°. Untersetzungsgetriebe zur Übertragung der Bewegung zur Vorder- bzw. Hinterachse über eine Antriebswelle.
Standard-Ausgleichgetriebe auf Vorderachse (optional auf Hinte-rachse).

BREMSANLAGE

Betriebsbremse: Hydraulikmehrscheibenbremsen im Ölbad auf 4 Rädern.
Feststellbremse: negative Hydraulikblockbremse auf Hin-terachse, elektrisch gesteuert.

REIFEN

Standard	20.5 R 25
Auf Anfrage	20.5 - 25 / 555/70 R24 / 620/70 R26

LENKUNG

Servolenkung mittels **LOAD SENSING** Hydrolenkung.

Wendewinkel		80°
Wenderadius - Reifeninnenseite	mm	3.130
Wenderadius - Reifenaußenseite	mm	5.500
Wenderadius - Schaufelaußenseite*	mm	6.050

** Schaufel in Fahrstellung*

HYDRAULIKANLAGE

Zwei Pumpen: die erste Pumpe mit variabler Förderleistung und Leistungsregelung für den Laderkreislauf. Die zweite Zahnrad-pumpe für den Lenkungskreislauf. Zweistufen Modularverteilergetriebe mit Hauptventil.
Doppeltwirkende Zylinder. Hydraulikölkühler mit Doppeldrehgeschwindigkeitlüfter. Vollstromfilter in der Rücklaufleitung. Einhebel-Joysticksteuerung mit vier Positionen für die Hub- und drei Positionen für die Schaufelsteuerung.

Max. Förderleistung	l/1'	160
Eichdruck Ladeschaufel	bar	280
Eichdruck Lenkung	bar	175
Hubzylinder	mm	110x750
Schaufelzylinder	mm	130x455
Hubarm hoch (beladen)	sec.	5,2
Hubarm runter (leer)	sec.	4,3
Schaufel aus	sec.	1,7
Komplettes Ladespiel	sec.	11,2

FÜLLMENGEN

Motor	l	11,5
Vorderachse	l	20,5
Hinterachse	l	20,5
Untersetzungsgetriebe	l	3,5
Hydraulikkreislauf	l	222
Kraftstoff	l	268
Wasserkühler	l	30

TECHNISCHE BETRIEBSDATEN

Schaufelinhalt (Standard)	m³	2,2
Schaufelbreite	mm	2.480
Statische Kippbelastung in Reihe	kg	9.700
Statische Kippbelastung gelenkt 40°	kg	8.600
Max. Hydraulikhubkraft bei voller Reichweite	kg	8.900
Kipphöhe am Drehpunkt	mm	3.850
Kipphöhe bei 42°	mm	2.950
Kippreichweite bei 42°	mm	950
Reißkraft	kg	12.800

ABMESSUNGEN UND GEWICHTE

Max. Länge bei Überführung im Straßenverkehr	mm	6.715
Max. Breite bei Überführung	mm	2.480
Höhe	mm	3.214
Spurweite	mm	1.850
Reifenbreite (Außenseite)	mm	2.380
Achsabstand	mm	2.980
Bodenfreiheit	mm	455
Standard-Betriebsgewicht	kg	12.300
Zugelassenes Höchstgewicht	kg	13.450

dB SCHALLEMISSIONSWERTE

ISO 6396 LpA (in der Kabine)	dB(A)	69
2000/14/CE LwA (aussen)	dB(A)	102

Die in dieser Broschüre enthaltenen Abbildungen zeigen nicht unbedingt das Produkt in der Standardversion. Die in der vorliegenden Broschüre enthaltenen Daten sind lediglich Richtdaten. VF Venieri S.p.A. behält sich das Recht vor, die o.g. Daten jederzeit und ohne Vorankündigung zu ändern zum Zweck der ständigen Verbesserung und der Aktualisierung der eigenen Produkte.

https://truckmanualshub.com/

Venieri

11.63B
12.63B
13.63B

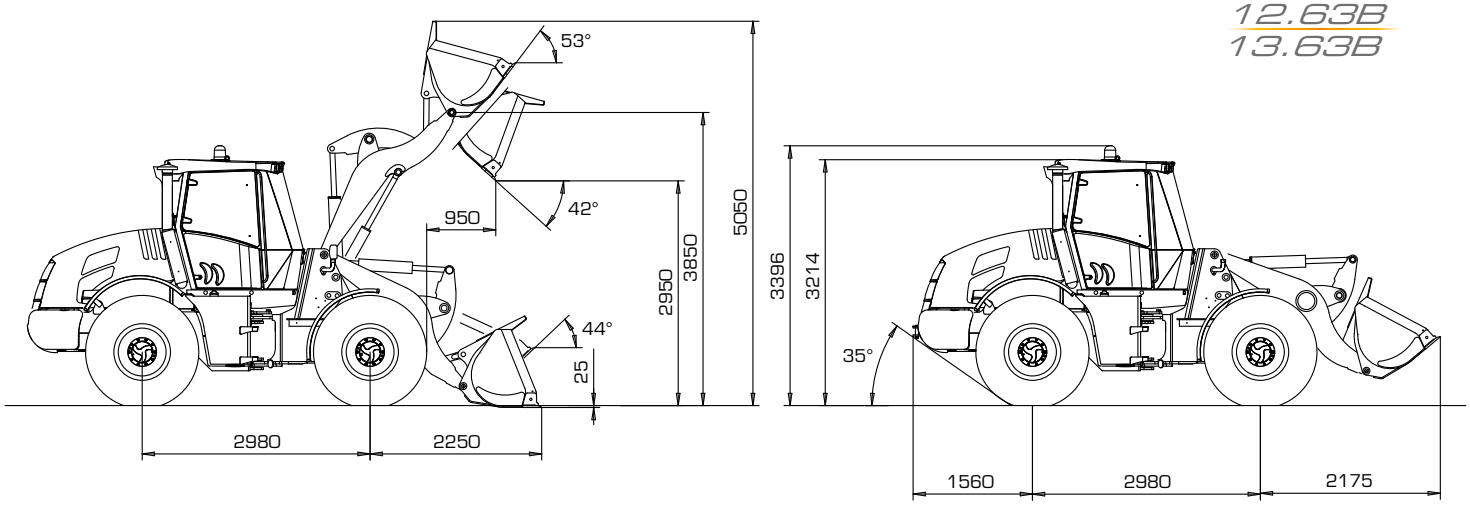

LEISTUNGSDATEN

		STANDARD	GESTEIN	ÜBERDIMENSIONIERT	GABELN
Schaufelinhalt (SAE) voll	m^3	2,2	1,7	2,5	
Schaufelbreite	mm	2.480	2.480	2.540	
Schaufelgewicht	kg	800	700	850	
Max. Betriebshöhe	mm	5.050	5.000	5.125	
Kipphöhe (max.)	mm	3.850	3.850	3.850	
Kippwinkel	°	42°	42°	42°	
Kipphöhe	mm	2.950	3.000	2.900	
Kippreichweite	mm	950	894	1.006	
Kippreichweite max.	mm	2.005	1.949	2.061	
Kippbelastung in Reihe	kg	9.700	10.000	9.200	
Kippbelastung gelenkt	kg	8.600	8.800	8.100	
Reißkraft	kg	12.800	13.900	11.900	
Gesamtlänge	mm	6.715	6.665	6.790	
Wenderadius (Schaufelaußenseite)	mm	6.050	6.025	6.131	
Gesamtgewicht	kg	12.300	12.200	12.350	
Statische Kippbelastung, gelenkt	kg				6.400
Betriebsladung EN 474-3 (80%) [•]	kg				5.120
Betriebsladung EN 474-3 (60%) [•]	kg				3.840
Betriebsladung DIN 24094 (50%)	kg				3.200

[•] *Schwerpunkt 500 mm*

LEISTUNG

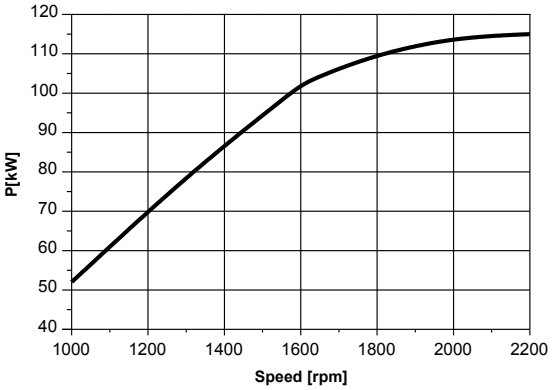

DREHMOMENT

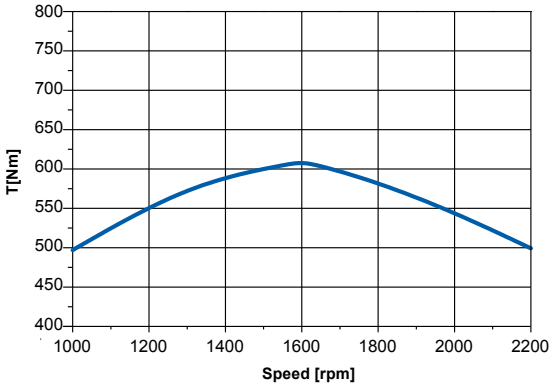

https://truckmanualshub.com/

12.63B
RADADLER PARALLELKINEMAT

DIESELMOTOR

Motor: 4 Zylinder, Turbokompressor, Common Rail Direkteinspritzung (DCR®), gekühlte Abgasrückführung, Wasserkühlung, Trockenluftfilter, Partikelfilter mit aktiver Regenerierung. Motor gemäß EWG 97/68 – Stage IIIB Normen/Tier4i.

Typ		Deutz TCD 4.1 L4
Max Leistung		121 kW - 164 PS
Eichdrehzahl Upm		2.200
Leistung ISO/TR 14396		115 kW - 156 PS
Leistung EEC 80/1269		115 kW - 156 PS
Optimaler Drehzahlbereich (rpm)		1400 - 1800
Max Drehmoment	Nm	609
Bohrung	mm	101
Hub	mm	126
Hubraum	cm³	4.038

ELEKTROANLAGE

Batterie	12 Volt
Kapazität EN 60095-1	180 Ah - 1100 A
Generator	95 A
Rückfahralarm	Standard
Verkabelung nach	IP 67 DIN 40050

FAHRANTRIEB

Hydrogetriebe mit automatischer Leistungsregelung, eigenem geschlossenen Ölkreislauf, Pumpe und zwei Motoren mit variablem Hubraum. Drei Vor- und Rückwärtsgänge (automatisch) mit Einhebel-Elektroschaltung.

Arbeitsgeschwindigkeit	Vorwärst	Rückwärts
1erster Gang km/h	0÷8	0÷8
2zweiter Gang km/h	0÷17	0÷17
3dritter Gang km/h	0÷40	0÷40

ACHSEN

Heavy-Duty-Achsen mit Planetenuntersetzungsgetriebe auf jedem Rad und automatischen Sperrdifferentialen (Limited Slip). Starrantriebswelle auf Vorderrahmen. Pendelachse auf Hinterrahmen mit Gesamtausschlagwinkel bis 20°. Untersetzungsgetriebe zur Übertragung der Bewegung zur Vorder- bzw. Hinterachse über eine Antriebswelle. Standard-Ausgleichgetriebe auf Vorderachse (optional auf Hinterachse).

BREMSANLAGE

Betriebsbremse: Hydraulikmehrscheibenbremsen im Ölbad auf 4 Rädern.
Feststellbremse: negative Hydraulikblockbremse auf Hinterachse, elektrisch gesteuert.

REIFEN

Standard	20.5 R 25
Auf Anfrage	20.5 - 25 / 555/70 R24 / 620/70 R26

LENKUNG

Servolenkung mittels **LOAD SENSING** Hydrolenkung.

Wendewinkel		80°
Wenderadius - Reifeninnenseite	mm	3.130
Wenderadius - Reifenaußenseite	mm	5.500
Wenderadius - Schaufelaußenseite*	mm	6.050

** Schaufel in Fahrstellung*

HYDRAULIKANLAGE

Zwei Pumpen: die erste Pumpe mit variabler Förderleistung und Leistungsregelung für den Laderkreislauf. Die zweite Zahnrad-pumpe für den Lenkungskreislauf. Zweistufen Modularverteilergetriebe mit Hauptventil. Doppeltwirkende Zylinder. Hydraulikölkühler mit Doppeldrehgeschwindigkeitlüfter. Vollstromfilter in der Rücklaufleitung. Einhebel-Joysticksteuerung mit vier Positionen für die Hub- und drei Positionen für die Schaufelsteuerung.

Max. Förderleistung	l/1'	160
Eichdruck Ladeschaufel	bar	280
Eichdruck Lenkung	bar	175
Hubzylinder	mm	110x769
Schaufelzylinder	mm	80x850
Hubarm hoch (beladen)	sec.	5.1
Hubarm runter (leer)	sec.	4,3
Schaufel aus	sec.	2,1
Komplettes Ladespiel	sec.	11,5

FÜLLMENGEN

Motor	l	11,5
Vorderachse	l	20,5
Hinterachse	l	20,5
Untersetzungsgetriebe	l	3,5
Hydraulikkreislauf	l	222
Kraftstoff	l	268
Wasserkühler	l	30

TECHNISCHE BETRIEBSDATEN

Schaufelinhalt (Standard)	m³	2,2
Schaufelbreite	mm	2.480
Statische Kippbelastung in Reihe	kg	9.100
Statische Kippbelastung gelenkt 40°	kg	8.000
Max. Hydraulikhubkraft bei voller Reichweite	kg	7.400
Kipphöhe am Drehpunkt	mm	4.000
Kipphöhe bei 42°	mm	3.100
Kippreichweite bei 42°	mm	1.050
Reißkraft	kg	9.500

ABMESSUNGEN UND GEWICHTE

Max. Länge bei Überführung im Straßenverkehr	mm	6.930
Max. Breite bei Überführung	mm	2.480
Höhe	mm	3.214
Spurweite	mm	1.850
Reifenbreite (Außenseite)	mm	2.380
Achsabstand	mm	2.980
Bodenfreiheit	mm	455
Standard-Betriebsgewicht	kg	12.500
Zugelassenes Höchstgewicht	kg	13.450

dB SCHALLEMISSIONSWERTE

ISO 6396 LpA (in der Kabine)	dB(A)	69
2000/14/CE LwA (aussen)	dB(A)	102

Die in dieser Broschüre enthaltenen Abbildungen zeigen nicht unbedingt das Produkt in der Standardversion. Die in der vorliegenden Broschüre enthaltenen Daten sind lediglich Richtdaten. VF Venieri S.p.A. behält sich das Recht vor, die o.g. Daten jederzeit und ohne Vorankündigung zu ändern zum Zweck der ständigen Verbesserung und der Aktualisierung der eigenen Produkte.

https://truckmanualshub.com/

Venieri

11.63B
12.63B
13.63B

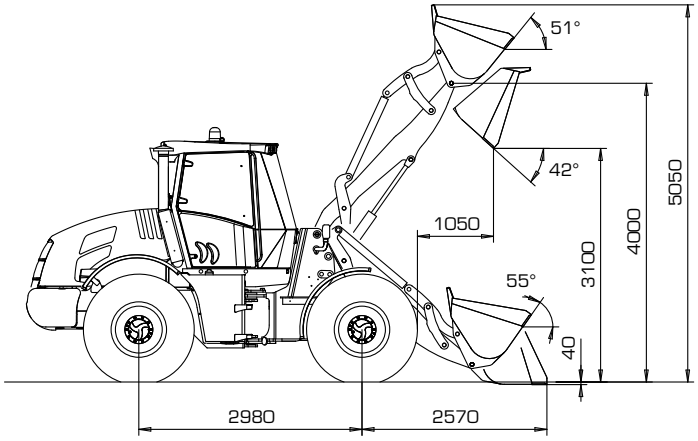

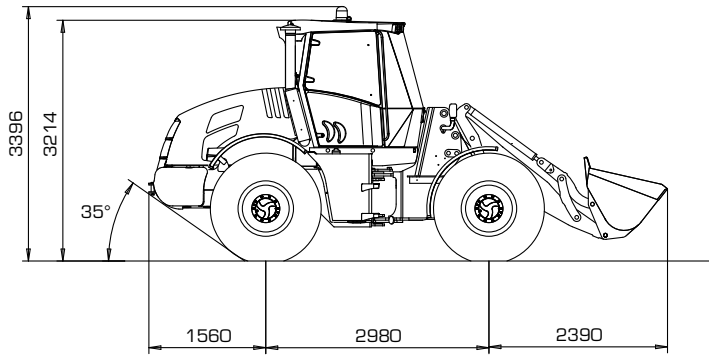

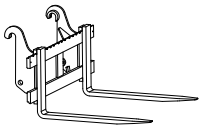

LEISTUNGSDATEN		STANDARD	GESTEIN	ÜBERDIMENSIONIERT	GABELN
Schaufelinhalt (SAE) voll	m^3	2,2	1,7	2,5	
Schaufelbreite	mm	2.480	2.480	2.540	
Schaufelgewicht	kg	800	700	850	
Max. Betriebshöhe	mm	5.050	5.000	5.125	
Kipphöhe (max.)	mm	4000	4.000	4.000	
Kippwinkel	°	42°	42°	42°	
Kipphöhe	mm	3.100	3.200	3.100	
Kippreichweite	mm	1050	938	1.050	
Kippreichweite max.	mm	2.175	2.063	2.175	
Kippbelastung in Reihe	kg	9.100	9.400	8.800	
Kippbelastung gelenkt	kg	8.000	8.400	7.800	
Reißkraft	kg	9.500	11.176	9.500	
Gesamtlänge	mm	6.930	6.805	7.005	
Wenderadius (Schaufelaußenseite)	mm	6.050	6.000	6.080	
Gesamtgewicht	kg	12.500	12.400	12.550	
Statische Kippbelastung, gelenkt	kg				6.500
Betriebsladung EN 474-3 (80%) [•]	kg				5.200
Betriebsladung EN 474-3 (60%) [•]	kg				3.900
Betriebsladung DIN 24094 (50%)	kg				3.250

[•] *Schwerpunkt 500 mm*

LEISTUNG

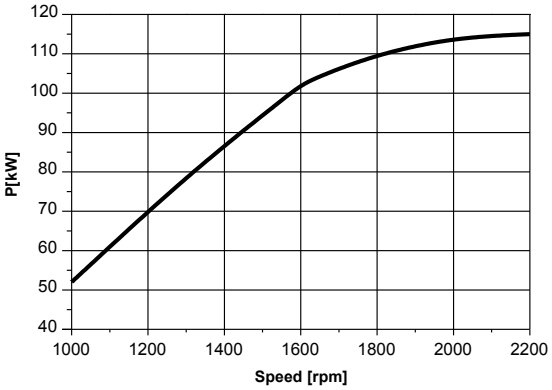

DREHMOMENT

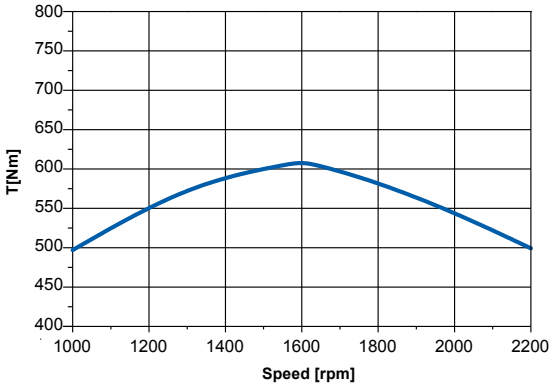

https://truckmanualshub.com/

13.63B
RADADLER Z-KINEMATIC

DIESELMOTOR

Motor: 6 Zylinder, Turbokompressor, Common Rail Direkteinspritzung (DCR®), gekühlte Abgasrückführung, Wasserkühlung, Trockenluftfilter, Partikelfilter mit aktiver Regenerierung. Motor gemäß EWG 97/68 – Stage IIIB Normen/Tier4i.

Typ		Deutz TCD 6.1 L6
Max Leistung		135 kW - 184 PS
Eichdrehzahl Upm		2.200
Leistung ISO/TR 14396		129 kW - 175 PS
Leistung EEC 80/1269		129 kW - 175 PS
Optimaler Drehzahlbereich (rpm)		1200 - 1700
Max Drehmoment	Nm	750
Bohrung	mm	101
Hub	mm	126
Hubraum	cm³	6.057

ELEKTROANLAGE

Batterie	12 Volt
Kapazität EN 60095-1	180 Ah - 1100 A
Generator	95 A
Rückfahralarm	Standard
Verkabelung nach	IP 67 DIN 40050

FAHRANTRIEB

Hydrogetriebe mit automatischer Leistungsregelung, eigenem geschlossenen Ölkreislauf, Pumpe und zwei Motoren mit variablem Hubraum. Drei Vor- und Rückwärtsgänge (automatisch) mit Einhebel-Elektroschaltung.

Arbeitsgeschwindigkeit	Vorwärst	Rückwärts
1erster Gang km/h	0÷8	0÷8
2zweiter Gang km/h	0÷17	0÷17
3dritter Gang km/h	0÷40	0÷40

ACHSEN

Heavy-Duty-Achsen mit Planetenuntersetzungsgetriebe auf jedem Rad und automatischen Sperrdifferentialen (Limited Slip). Starrantriebswelle auf Vorderrahmen. Pendelachse auf Hinterrahmen mit Gesamtausschlagwinkel bis 20°. Untersetzungsgetriebe zur Übertragung der Bewegung zur Vorder- bzw. Hinterachse über eine Antriebswelle.
Standard-Ausgleichgetriebe auf Vorderachse (optional auf Hinterachse).

BREMSANLAGE

Betriebsbremse: Hydraulikmehrscheibenbremsen im Ölbad auf 4 Rädern.
Feststellbremse: negative Hydraulikblockbremse auf Hinterachse, elektrisch gesteuert.

REIFEN

Standard	20.5 R25
Auf Anfrage	20.5 - 25 / 620/70 R26

LENKUNG

Servolenkung mittels **LOAD SENSING** Hydrolenkung.

Wendewinkel		80°
Wenderadius - Reifeninnenseite	mm	3.130
Wenderadius - Reifenaußenseite	mm	5.500
Wenderadius - Schaufelaußenseite*	mm	6.150

** Schaufel in Fahrstellung*

HYDRAULIKANLAGE

Kolben-Verstellpumpe mit "P.C.S." Leistungsregelung für den Laderkreislauf und Zahnradpumpe für den Lenkungskreislauf. Zweistufen Modularverteilergetriebe mit Hauptventil. Doppeltwirkende Zylinder.
Hydraulikölkühler mit Doppeldrehge-schwindigkeitlüfter. Vollstromfilter in der Rücklaufleitung.
Einhebel-Joysticksteuerung mit vier Positionen für die Hub- und drei Positionen für die Schaufelsteuerung.

Max. Förderleistung	l/1'	195
Eichdruck Ladeschaufel	bar	280
Eichdruck Lenkung	bar	175
Hubzylinder	mm	120x750
Schaufelzylinder	mm	130x485
Hubarm hoch (beladen)	sec.	5,0
Hubarm runter (leer)	sec.	1,7
Schaufel aus	sec.	4,1
Komplettes Ladespiel	sec.	10,8

FÜLLMENGEN

Motor	l	15,5
Vorderachse	l	20,5
Hinterachse	l	20,5
Untersetzungsgetriebe	l	3,5
Hydraulikkreislauf	l	222
Kraftstoff	l	268
Wasserkühler	l	30

TECHNISCHE BETRIEBSDATEN

Schaufelinhalt (Standard)	m³	2,7
Schaufelbreite	mm	2.540
Statische Kippbelastung in Reihe	kg	10.800
Statische Kippbelastung gelenkt 40°	kg	9.600
Max. Hydraulikhubkraft bei voller Reichweite	kg	10.500
Kipphöhe am Drehpunkt	mm	3.950
Kipphöhe bei 42°	mm	3.050
Kippreichweite bei 42°	mm	1.050
Reißkraft	kg	12.000

ABMESSUNGEN UND GEWICHTE

Max. Länge bei Überführung im Straßenverkehr	mm	6.950
Max. Breite bei Überführung	mm	2.540
Höhe	mm	3.214
Spurweite	mm	1.850
Reifenbreite (Außenseite)	mm	2.380
Achsabstand	mm	2.980
Bodenfreiheit	mm	455
Standard-Betriebsgewicht	kg	13.700
Zugelassenes Höchstgewicht	kg	14.150

dB SCHALLEMISSIONSWERTE

ISO 6396 LpA (in der Kabine)	dB(A)	68
2000/14/CE LwA (aussen)	dB(A)	101

Die in dieser Broschüre enthaltenen Abbildungen zeigen nicht unbedingt das Produkt in der Standardversion. Die in der vorliegenden Broschüre enthaltenen Daten sind lediglich Richtdaten. VF Venieri S.p.A. behält sich das Recht vor, die o.g. Daten jederzeit und ohne Vorankündigung zu ändern zum Zweck der ständigen Verbesserung und der Aktualisierung der eigenen Produkte.

https://truckmanualshub.com/

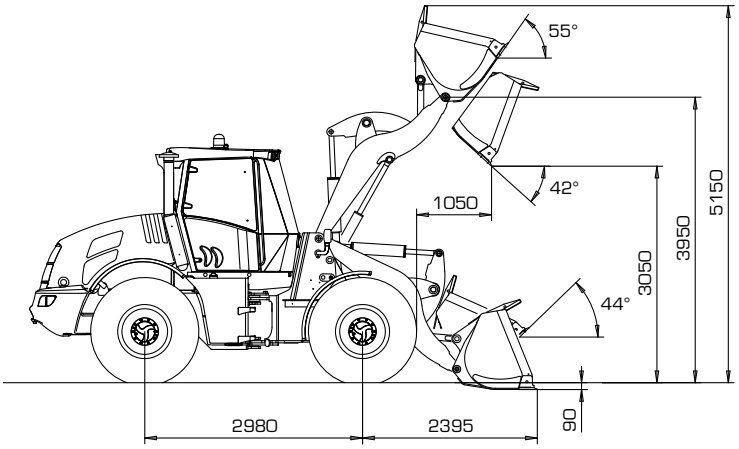

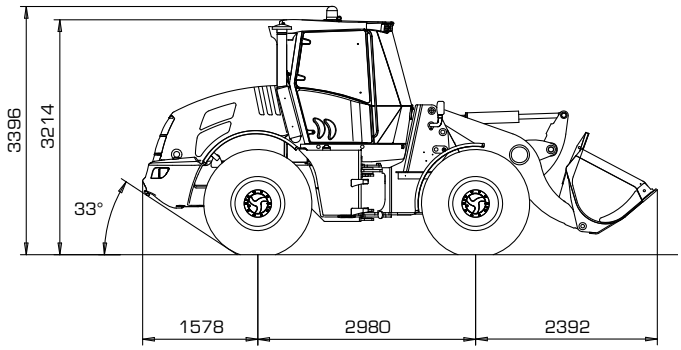

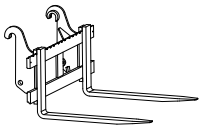

LEISTUNGSDATEN		STANDARD	GESTEIN	ÜBERDIMENSIONIERT	GABELN
Schaufelinhalt (SAE) voll	m^3	2,7	2,2	3,0	
Schaufelbreite	mm	2.540	2.540	2.540	
Schaufelgewicht	kg	900	850	950	
Max. Betriebshöhe	mm	5.150	5.100	5.225	
Kipphöhe (max.)	mm	3950	3.950	3.950	
Kippwinkel	°	42°	42°	42°	
Kipphöhe	mm	3.050	3.100	3.017	
Kippreichweite	mm	1050	994	1.087	
Kippreichweite max.	mm	2.025	1.969	2.062	
Kippbelastung in Reihe	kg	10.800	11.000	10.400	
Kippbelastung gelenkt	kg	9.600	9.700	9.200	
Reißkraft	kg	12.000	12.973	11.478	
Gesamtlänge	mm	6.950	6.825	7.025	
Wenderadius (Schaufelaußenseite)	mm	6.150	6.125	6.200	
Gesamtgewicht	kg	13.700	13.650	13.750	
Statische Kippbelastung, gelenkt	kg				7.000
Betriebsladung EN 474-3 (80%) [•]	kg				5.600
Betriebsladung EN 474-3 (60%) [•]	kg				4.200
Betriebsladung DIN 24094 (50%)	kg				3.500

[•] *Schwerpunkt 500 mm*

LEISTUNG

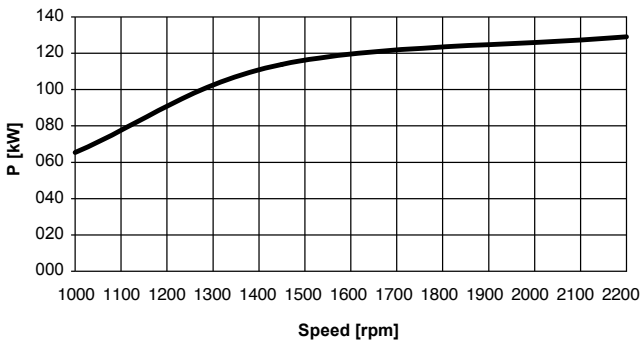

DREHMOMENT

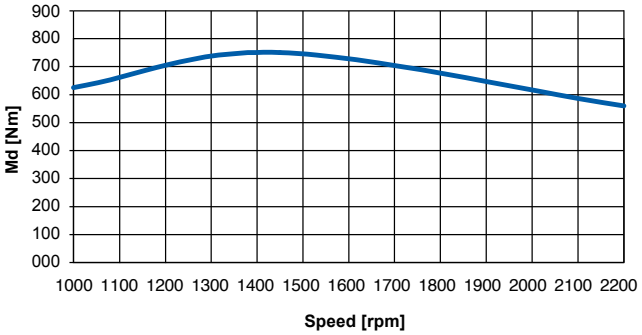

https://truckmanualshub.com/

DIE NEUE KABINE

EIN ATEMBERAUBENDER AUSBLICK, UND KOMFORT WIE IN DER OBERKLASSE

Kommen Sie an board und erfahren Sie selbst die ergonomisch gestaltete Kabine und erleben Sie den absoluten Komfort. Ein geräumiges und komfortables Arbeitsumfeld, reduziert Ermüdung und Stress und erhöht Leistung und Produktivität. Diese Grundvoraussetzung ist in der neuen Kabine optimal umgesetzt worden. Enddecken Sie die Großräumige Kabine in der alle Bedienelemente nach höchsten, ergonomischen Gesichtspunkten angebracht sind. Starten Sie den Motor und lassen Sie sich von der Ruhe in der Kabine überzeugen.

https://truckmanualshub.com/

360°

In der Kabine der neuen VF 11.63, VF 12.63 und VF 13.63 sind alle **“Blind Spots” auf ein Minimum reduziert**, und ermöglichen dadurch eine **hervorragende Übersicht** bei allen Arbeitsanforderungen.

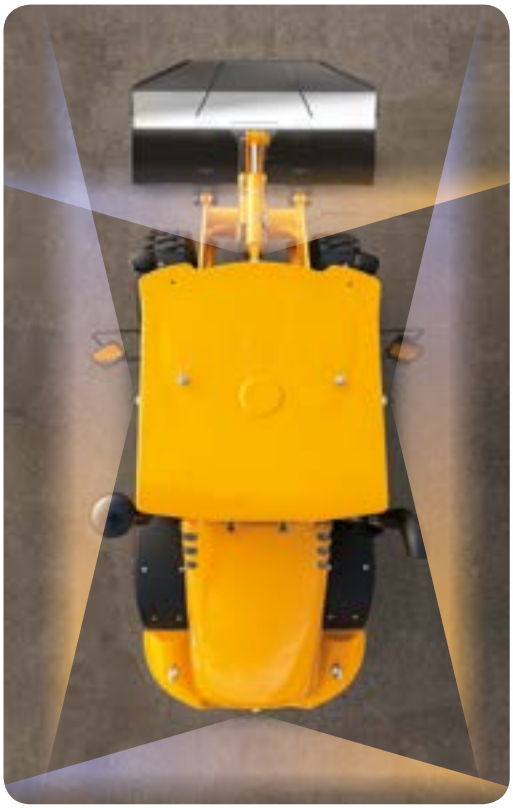

BIG BROTHER.

Sie müssen Ihre Augen überall haben. Wir haben für Sie den Rundumblick installiert (optional). Ein fortschrittliches Kamerasystem mit je einer Kamera auf jeder Kabinenseite gibt Ihnen die absolute Übersicht über Ihre Maschine. Sicherheit kommt für uns an erster Stelle!

https://truckmanualshub.com/

SCHÖNHEIT TRIFFT FUNKTIONALITÄT.

Dem Venieri Entwicklungs-Team ist es gelungen, beim Design der neuen Kabine des VF 11.63B, VF 12.63B und VF 13.63B, **Schönheit und Funktionalität** zu vereinen. Das Ergebnis ist eine Kabine, die allen Ansprüchen eines Maschinenführers Gerecht wird: Geräumig, Effizient und Ergonomisch, und bietet so die optimalen Bedingungen für einen produktiven, stressfreien Arbeitstag.

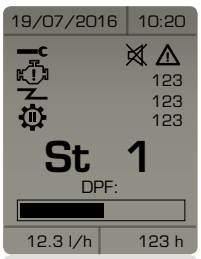

LAYOUT A

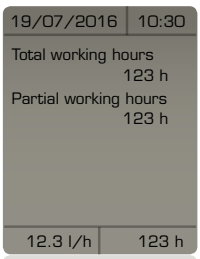

LAYOUT B

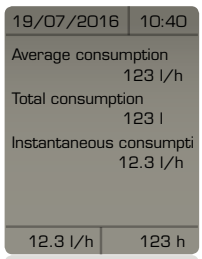

LAYOUT C

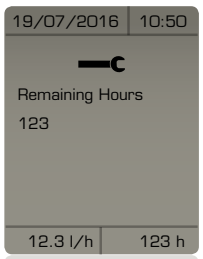

LAYOUT D

KÜNSTLICHE INTELLIGENZ.

Die **moderne Schnittstelle** zwischen Fahrer und Maschine, **kontrolliert permanent die Leistung der Maschine** und zeigt alle **Diagnosen** auf einem großen LCD Bildschirm im Armaturenbrett an.

https://truckmanualshub.com/

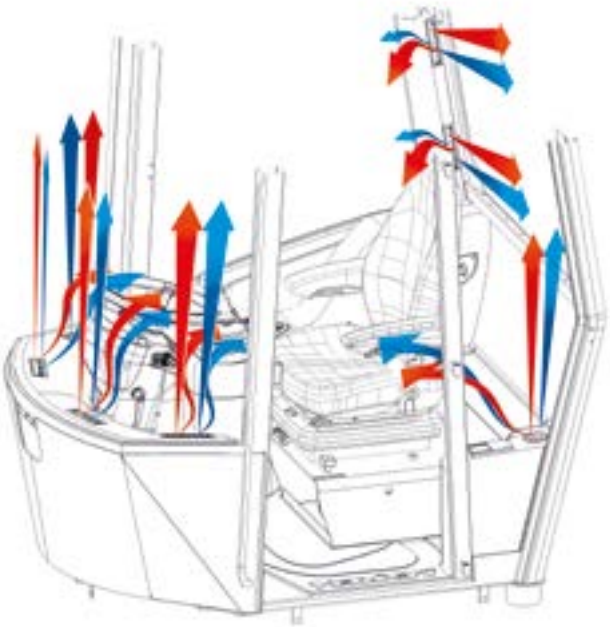

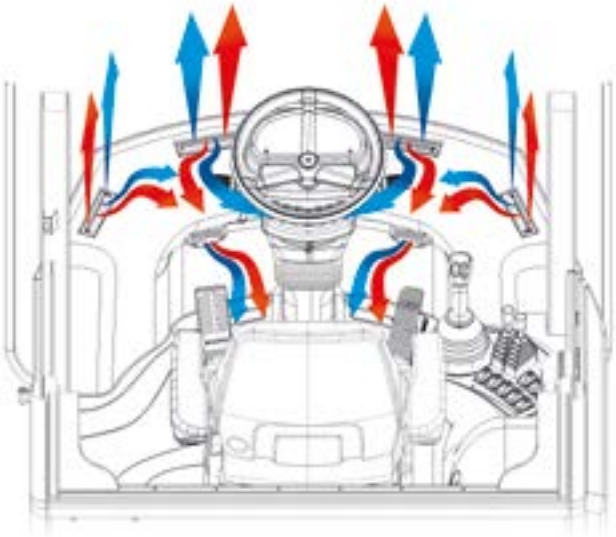

SCHÖN KÜHL BLEIBEN

Das ganze Ventilationssystem in den Venieri Radladern ist überarbeitet worden, für **maximalen Komfort**. An nur einer Steuereinheit kann der Fahrer die ideale Temperatur für besten Komfort einstellen. (Der VF 11.63B, VF 12.63B und der VF 13.63B können auch mit der VENIERI Climatronic ausgestattet werden).

Bluetooth™

BLUETOOTH SOUND SYSTEM

Das optionale Venieri Bluetooth Radio bietet Ihnen eine sichere "hands-free" Verbindung mit Ihrem Smart-Phone.

GENIESSEN SIE DIE SHOW.

Der modern gestaltete Arbeitsplatz ist **ausgestattet mit höchstem Komfort** für produktivste Effizienz. Mit dem neuen Luftgefederten Sitz (optional) mit zusätzlichen Einstellmöglichkeiten der Sitz- und Rückenfläche sind Sie optimal gerüstet.

https://truckmanualshub.com/

DER BESTE SEINER KLASSE.

SAUBERE LEISTUNG, GERINGER VERBRAUCH. NEUE DEUTZ MOTOREN STUFE IIIB

Die neuen VF 11.63B, VF 12.63B und 13.63B werden angetrieben von dem **neuen Deutz-Motor TCD 4.1 L04** und dem Deutz-Motor **TCD 6.1 L6**. Diese vier und sechs Zylinder Motoren sind als **"Beste" in ihrer Klasse** ausgezeichnet worden. Die eindrucksvolle Leistung, Zuverlässigkeit und Langlebigkeit, kennzeichnen diese Motoren. Der technologische Vorteil dieser Motoren wird durch neue **elektronisch gesteuerte Common-Rail Diesel-Einspritzung sowie den neuen Turboladern mit Zwischenkühlung** erreicht.

Durch das System der Abgasnachbehandlung unserer Motoren, erhalten Sie optimale Leistung bei geringem Dieselverbrauch und somit geringere operative Kosten. Die Motoren überzeugen ebenfalls durch optimales Startverhalten in extremen Situationen.

Das Design der Motoren, ist so konzipiert, dass beim Übergang zur nächsten Abgasstufe V keine weiteren Änderungen mehr vorgenommen werden müssen. Für Länder mit geringeren Abgasvorschriften bieten wir optional Motoren ohne Abgasnachbehandlung an.

› COMMON RAIL

Die Deutz-Motoren arbeiten mit einem Einspritzdruck von **1.600 bar**. Dadurch wird eine **optimale Atomisierung des Diesels**, und somit eine **maximale Verbrennungseffizienz** erzielt. Das **erhöht Kraft und Drehmoment** bei gleichzeitiger Reduzierung des Dieselverbrauchs.

› DPF FILTER

Die Motoren erfüllen die Abgasnormen der EU Stufe IIIB und der USA EPA TIER 4i. Die eingebauten Dieselpartikelfilter (DPF) sind selbstregenerierend. Somit werden zeit- und kostenaufwendige Unterbrechungen für die Regenerierung der Filter vermieden.

› MOTOR MANAGEMENT

Durch das Einspritz-System der kraftvollen DEUTZ Common-Rail Motoren, sowie der elektronischen Motorsteuerung erzielen wir die optimale Leistung bei gleichzeitig geringem Dieselverbrauch.

13.63B — **Deutz TCD 6.1 L6** 135 kW - 184 PS

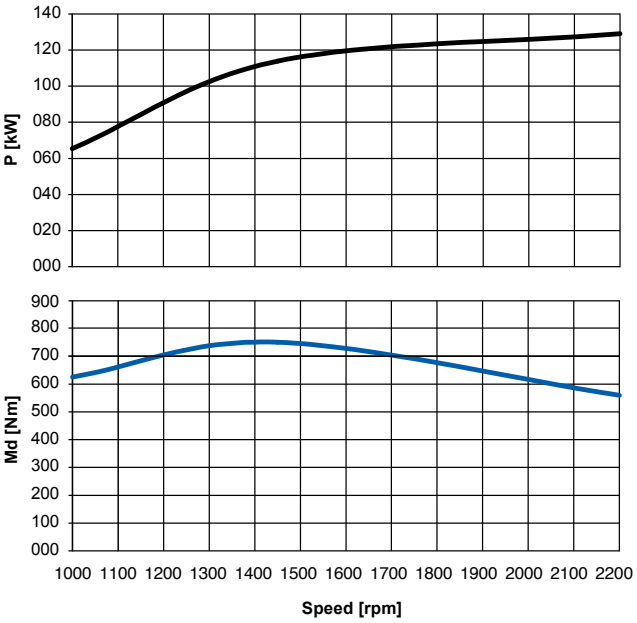

11.63B 12.63B — **Deutz TCD 4.1 L4** 121 kW - 164 PS

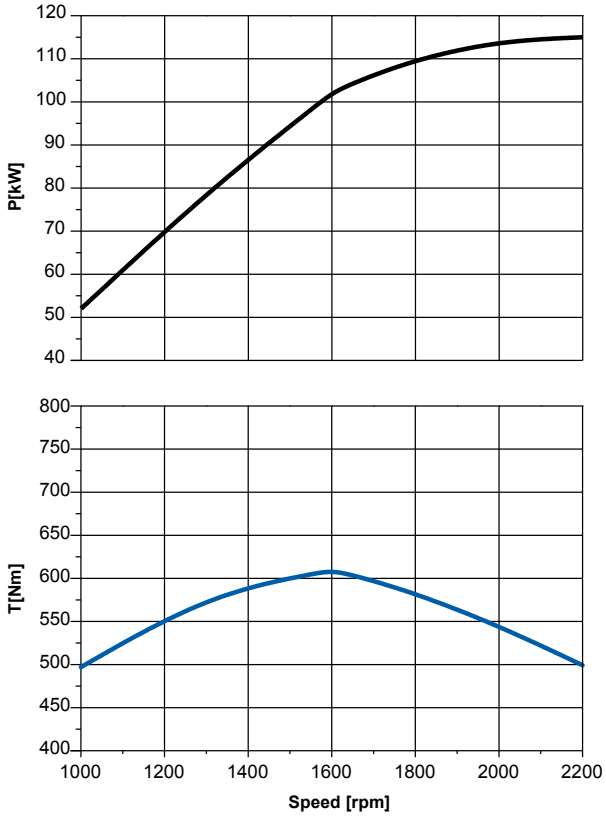

https://truckmanualshub.com/

SILENCE, PLEASE.

Mit einer Geräuschentwicklung von **nur 68 dB**, sind die neuen VF 11.63B, 12.63B und VF 13.63B **extrem leise**.

+ VIBRATIONEN
+ dB IN DER KABINE

Vibrationen werden unweigerlich durch das Hydrauliksystem hervorgerufen.

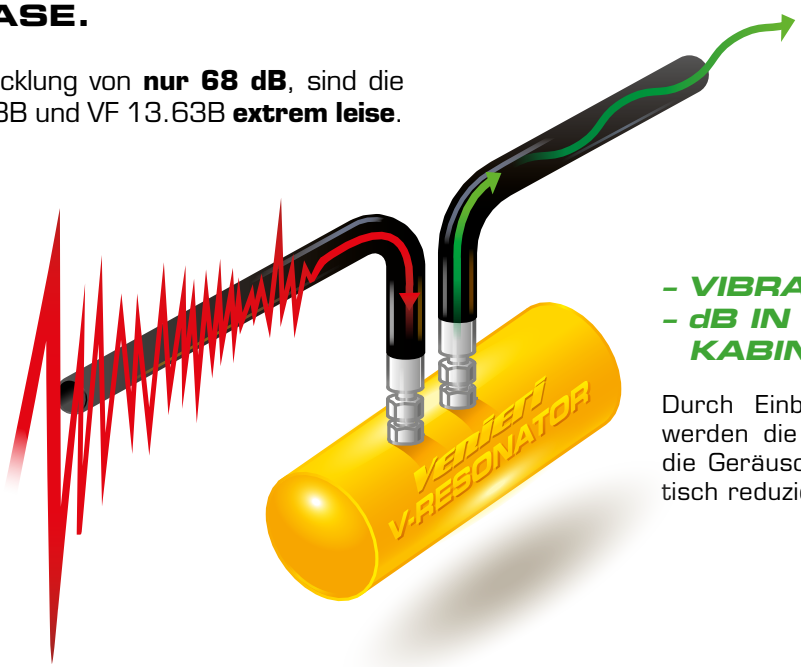

– VIBRATIONEN
– dB IN DER KABINE

68dB IN DER KABINE

Durch Einbau eines Resonators, werden die Vibrationen und somit die Geräusche in der Kabine drastisch reduziert.

VROOOOOOOM!

Fahrgeschwindigkeit **40 km/h** (Selbstbegrenzt) Venieri ist im Motor Valley zuhause und somit ist Geschwindigkeit keine Option.

MAXIMALE LEISTUNG WO SIE GEBRAUCHT WIRD.

Jede Menge Leistung für das Hydrauliksystem bei gleichzeitig reduzierter Geschwindigkeit? Dafür benötigen die neuen VF 11.63, VF 12.63 und VF 13.63 nur ein Pedal. Das **kombinierte Brems/Inch Pedal** macht es möglich. Kostenersparnis durch **geringeren Verschleiß** und **geringerem Verbrauch** sind das Ergebnis.

Kein Druck
Kein Druck am Brems/Inch Pedal: Maximale Leistung für die Traktion.

Normaler Druck
Normaler Druck am Brems/Inch Pedal: Je geringer die Geschwindigkeit, desto höher die Leistung im Hydraulikkreislauf.

Maximaler Druck
Maximaler Druck am Brems/Inch Pedal: Die Maschine bleibt stehen und die volle Leistung geht in den Hydraulikkreislauf.

https://truckmanualshub.com/

IMMER AUF DEN PUNKT, HART ODER WEICH?

Abhängig vom Arbeitseinsatz der Maschine, können Sie zwischen drei Fahrmodi oder Betriebsarten wählen. In jeder Betriebsart, steuert das VENIERI POWER CONTROL SYSTEM die optimale Leistung von Hydraulikmotor und Hydraulikpumpe um jederzeit das beste Verhältnis von Leistung und Verbrauch zu garantieren.

FULLPOWER MODE

Ideale Betriebsart für Arbeiten mit einer Asphalt-Fräse, dem Schneegebläse oder anderen Anforderungen bei denen hohe Hydraulikleistung gefordert ist.

SCHNELLE ARBEITSSPIELE
HUB- UND AUSBRECHKRÄFTE
ZUGKRAFT

PRECISION MODE

Beste Betriebsart für Arbeiten mit der Palettengabel oder alle Arbeiten bei denen Präzision gefragt ist.

SCHNELLE ARBEITSSPIELE
HUB- UND AUSBRECHKRÄFTE
ZUGKRAFT

AUTOMATIC MODE

Die Betriebsart für die optimale Balance zwischen Leistung und Verbrauch.

SCHNELLE ARBEITSSPIELE
HUB- UND AUSBRECHKRÄFTE
ZUGKRAFT

WIR FÜRCHTEN UNS NICHT VOR DUNKELHEIT.

Sechs LED-Arbeitsscheinwerfer sowie zwei zusätzliche Hauptscheinwerfer für die Straßenfahrt, sorgen für ausreichend Licht in jeder Situation.

https://truckmanualshub.com/

IMMER GUT GEKÜHLT!

Die neuen Venieri Radlader VF 11.63B, VF 12.63B und VF 13.63B erhalten ihre Langlebigkeit durch einige, schlaue Details wie z.B. dem optionalen automatischen Lüfter. Dieser Umkehrlüfter erleichtert das Reinigen des Kühlers. Dabei können die Anzahl und die Dauer der Reinigungszyklen, abhängig vom Arbeitseinsatz, vom Fahrer bestimmt werden.

LEICHTER WARTUNGSZUGANG

Wie bei allen Venieri Maschinen, wurde auch bei den Radladern, VF 11.63, VF 12.63 und VF 13.63, besonderes Augenmerk auf optimales Design für die Ausführung der Wartungsarbeiten gelegt. So lässt sich die Motorhaube so weit öffnen, dass alle Punkte für die Wartung, einfach und praktikabel zugänglich sind. Das verringert die Wartungskosten, erhöht die Effizienz und gibt Ihnen die Zeit für andere Aufgaben.

https://truckmanualshub.com/

Venieri GLOBAL

Venieri GLOBAL™ ist das neueste Venieri Satelitengestützte Monitoring System. Es unterstützt Sie mit weitreichenden Daten zur Kostenoptimierung Ihrer Maschine oder auch in der Fuhrparksteuerung.

- › **MASCHINENKONTROLLE**
- › **FUHRPARKSTEUERUNG**
- › **FUHRPARKKONTROLLE**

FUHRPARKSTEUERUNG

PRODUKTIVITÄTSAUSWER-TUNG

Das System kann
auch mit **iOS** und **Android** benutzt werden.

STÖRUNGSAUSWERTUNG

MOTOR EIN/AUS KONTROLLE

https://truckmanualshub.com/

STANDARD AUSRÜSTUNG

	11.63B	12.63B	13.63B
Batterie Trennschalter	•	•	•
Werkzeugkasten	•	•	•
Diesel Vorwärmer	O	O	O
Abschließbarer Hydraulik- und Dieseltank	•	•	•
Proportionales Selbstsperrdifferential für Frontachse	•	•	•
Proportionales Selbstsperrdifferential für Hinterachse	O	O	O
Differentialsperre 100%, zuschaltbar in Frontachse	O	O	O
Zugmaul	•	•	•
Rundumleuchte	•	•	•
Geräuschdämmung	•	•	•
Ersatzteil-Katalog	•	•	•
Bedienungsanleitung	•	•	•
Vorbereitung für Straßenzulassung	•	•	•
Sicherheitsabstützung für Hub- und Kippzylinder	•	•	•
Automatische Nivellierung für Schaufel am Boden	•	•	•
Geschwindigkeitsreduzierungs Kit	O	O	O
“Venieri GLOBAL” system	O	O	O
Lüfter mit 2 Geschwindigkeiten	•	•	•
Reversiebler Lüfter (für Kühlerreinigung)	O	O	O
Parkbremse elektrisch zuschaltbar	•	•	•
Servicebremse auf beide Achsen mit seperatem Kreislauf	•	•	•
Inchpedal im Bremspedal integriert	•	•	•
Alle Schmierstellen am Rahmen zusammengefasst	•	•	•
Automatische Zentralschmieranlage	O	O	O
Ride control	O	O	O
Motorvorwärmer	O	O	O
Umweltfreundliches Hydrauliköl	O	O	O
Hydrauliköl ISO 46 (für kalte Gegenden)	O	O	O
Cyclone dust separator	O	O	O

KABINEN-AUSRÜSTUNG

ROPS/FOPS Level II, mit Überdruck und Geräuschgedämmt	•	•	•
Front- und Rückscheibe mit Scheibenwischer	•	•	•
Arbeitsbeleuchtung Halogen (4 front + 2 rück)	•	•	•
ArbeitsbeleuchtungLED (4 front + 2 rück)	O	O	O
Aschenbecher	•	•	•
Getränkehalter	•	•	•
Ablagefach für Unterlagen	•	•	•
Fahrersitz mechanisch gefedert	•	•	•
Fahrersitz Luftgefedert	O	O	O
Fahrersitz lufgefedert mit Sitzheizung	O	O	O
Armauflagen	•	•	•
Buzzer	•	•	•
Gummimatte in der Kabine	•	•	•
Kleiderhaken	•	•	•
Radio vorbereitung	•	•	•
Zusätzliche 12V Steckdose	•	•	•
Manuelle Klimaanlage	•	•	•
“Climatronic Venieri” automatische Klimaanlage	O	O	O
Leselampe	•	•	•
Sonnenblende	•	•	•
Rückspiegel	•	•	•
Beheizbare Rückspiegel	O	O	O
Erste Hilfe Kit	O	O	O
Feuerlöscher 2kg	O	O	O
Sitzgurt	•	•	•
Armaturenbrett und Instumente mit LCD Display	•	•	•
Not-Hammer für Sicherheitsglas	•	•	•
Rückfahrkamera mit 7“ Farbmonitor	O	O	O
360° Rundumsicht mit 4 Kameras und Farbmonitor	O	O	O

ZUSATZ-AUSRÜSTUNG

Schnellwechsler mechanisch oder hydraulisch	O	O	O
Betonmischschaufel	O	O	O
4 in 1 Schaufel	O	O	O
Palettengabel	O	O	O
Staßenfräse für Asphalt oder Beton	O	O	O
Schneegebläse	O	O	O
Schneeschilde	O	O	O
Dozerschilde	O	O	O
Hydraulische Handgeräte (Hammer, Säge etc.)	O	O	O
Kehrbesen	O	O	O
Schneidrad	O	O	O
Hochkippschaufel	O	O	O
High Flow Kit	O	O	O
Drucklose Rücklaufleitung	O	O	O
Doppelwirkende Zusatzhydraulik	O	O	O
Heckhydraulik (einfach wirkend)	O	O	O

• Standard **O** Optional — Nicht verfügbar

https://truckmanualshub.com/

(2017) UP1163B1263B1363B_A-DE proartegrafica.it

QUALITY SYSTEM CERTIFICATION DNV·GL ISO 9001

Venieri SPA
EARTHMOVING MACHINES

Via Piratello, 106 - 48022 Lugo (RA) - ITALIEN
Tel. +39 0545 904411 Fax +39 0545 30389
e-mail: info@vf-venieri.com | **www.vf-venieri.com**

Ersatzteilservice
Tel. +39 0545 904429 Fax +39 0545 24555
e-mail: ricambi@vf-venieri.com