https://truckmanualshub.com/

INDICE DELLE TAVOLE
INDEX OF TABLES
REPERTOIRE DES PLANCHES
TAFELVERZEICHNIS
INDICE DE FIGURAS

Mod. MACHINE
Mod. MACHINE
Mod. MACHINE
Mod. MASCHINE
Mod. MAQUINA

18 / 20 / 22-3W

No 43 — MAGGIO 1988

Tav. Tab. Pla. Tab. Fig.	Rev. Change Rev. Rev. Rev.	Denominazione Description Désignation Calcination Denominaciones	Indice microfiche Index microfiche Repertoire microfiche Tafel microfiche Indice microfiche
		INDICE DELLE TAVOLE *INDEX OF TABLES* REPERTOIRE DES PLANCHES *TAFELVERZEICHNIS* INDICE DES FIGURAS	A1 A2 A3
		ESEMPIO *EXAMPLES* EXEMPLES *BEISPIELE* EJEMPLOS	A4
1 2		MOTORE ENGINE MOTORS MOTOR MOTOR	A5 A6
3 4 5		CARROZZERIA *BODY* CARROSSERIE *KARROSSERIE* CARROCERIA	A7 A8 A9
6 6/1		TELAIO *CHASSIS* CHASSIS *RAHMEN* BASTIDOR	A13 A14
7		STERZO *STEERING* DIRECTION *LENKUNG* DIRECCION	B2
8		FRIZIONE SEMPLICE *SINGLE PLATE CLUTCH* MONODISQUE EMBRAYAGE *EINSCHEIBE KUPPUNG* EMBRAGUE MONODISCO	B5
9		DOPPIA FRIZIONE *DOUBLE CLUTCH* EMBRAYAGE DOUBLE *ZWEIFACHKUPPLUNG* EMBRAGUE DOBLE	B6
			A1

https://truckmanualshub.com/

https://truckmanualshub.com/

INDICE DE LE TABLE
INDEX OF TABLES
REPERTO DE DES PLANCHES
TAFELVERZEICHNIS
INDICE DE FIGURAS

Mod. [illegible]
Mod. [illegible]
Mod. [illegible]
Mod. [illegible]
Mod. [illegible]

18 / 20 / 22-3W

10	[illegible] COMANDO [illegible] EMBRAYAGE [illegible] COMMANDE [illegible] STEUERUNGEN EMBRAGUE [illegible]	[illegible]
11	COMANDO CAMBIO [illegible] COMMANDES [illegible] [illegible] STEUERUNGEN MANDO CAMBIO	[illegible]
12	SCATOLA CAMBIO GEAR BOX BOITE DE VITESSES GETRIEBEGEHÄUSE CAJA CAMBIO	[illegible]
13 14 15 16 17	INGRANAGGI CAMBIO GEARS ENGRENAGES [illegible] WECHSELGETRIEBE ZAHNRÄDER ENGRANAGES [illegible]	[illegible]
18 19	SEMIASSE ANTERIORE E DIFFERENZIALE FRONT AXLE SHAFTS AND DIFFERENTIAL ARBRES AVANT ET DIFFERENTIEL VORDERACHSWELLEN UND DIFFERENTIAL PALIERES DEL ANTERIO Y DIFFERENCIAL	[illegible]
20	SEMIASSE POSTERIORE E DIFFERENZIALE REAR AXLE SHAFTS AND DIFFERENTIAL ARBRES ARRIERE ET DIFFERENTIEL HINTERACHSWELLEN UND DIFFERENTIAL PALIERES POSTERIOR Y DIFFERENCIAL	[illegible]
21	COMANDO BLOCCAGGIO E ACCELERATORE LOCK CONTROL AND ACCELERATOR COMMANDE BLOCAGE ET ACCELERATEUR STEUERUNG FÜR SPERRVORRICHTUNG UND GASHEBEL MANDO BLOQUEO Y ACELERADOR	[illegible]

A2

https://truckmanualshub.com/

https://truckmanualshub.com/

INDICE DELLE TAVOLE
INDEX OF TABLES
REPERTOIRE DES PLANCHES
TAFELVERZEICHNIS
INDICE DE FIGURAS

Mod. MACCHINE
Mod. MACHINE
Mod. MACHINE
Mod. MASCHINE
Mod. MAQUINA

18 / 20 / 22-3W

No 43 - MACCI 1986

Tav. / Tab. / Pl. / Tab. / Fig.	Rev. / Change / Rev. / Rev. / Rev.	Denominazione / Description / Désignation / Benennung / Denominación	Indice microfiche / Index microfiche / Repertoire microfiche / Tafel Microfiche / Indice microfiche
22 23		FRENI E RELATIVI COMANDI *BRAKES AND CONTROLS* FREINS ET RELATIF COMMANDES *BREMSEN UND STEUERUNGEN* FRENOS Y MANDOS	D5 D10
24 25		ATTACCO A TRE PUNTI *THREE POINT HITCH LINKAGE* ATTELAGE A TROIS POINTS *DREIPUNKT ANSCHLUSS* ENGANCHE EN 3 PUNTOS	D13 D14
26 27		IMPIANTO ELETTRICO *ELECTRICAL SYSTEM* INSTALLATION ELECTRIQUE *ELEKTRISCHE ANLAGE* INSTALLACION ELECTRICA	E1 E2
28		RUOTE *WHEELS* ROUES *RADER* RUEDAS	E3
29		ACCESSORI *ACCESSORIES* ACCESSOIRES *ZUBEHOR* ACCESSORIOS	E4
30		PRESA DI POTENZA ANTERIORE *FRONT POWER TAKE-OFF* PRISE DE FORCE AVANT *VORDERE ZAPFWELLE* TOMA DE FUERZA DELANTERA	E5
			A3

https://truckmanualshub.com/

https://truckmanualshub.com/

MOD. 18/20/22-3W

TAV.	1	REV.	

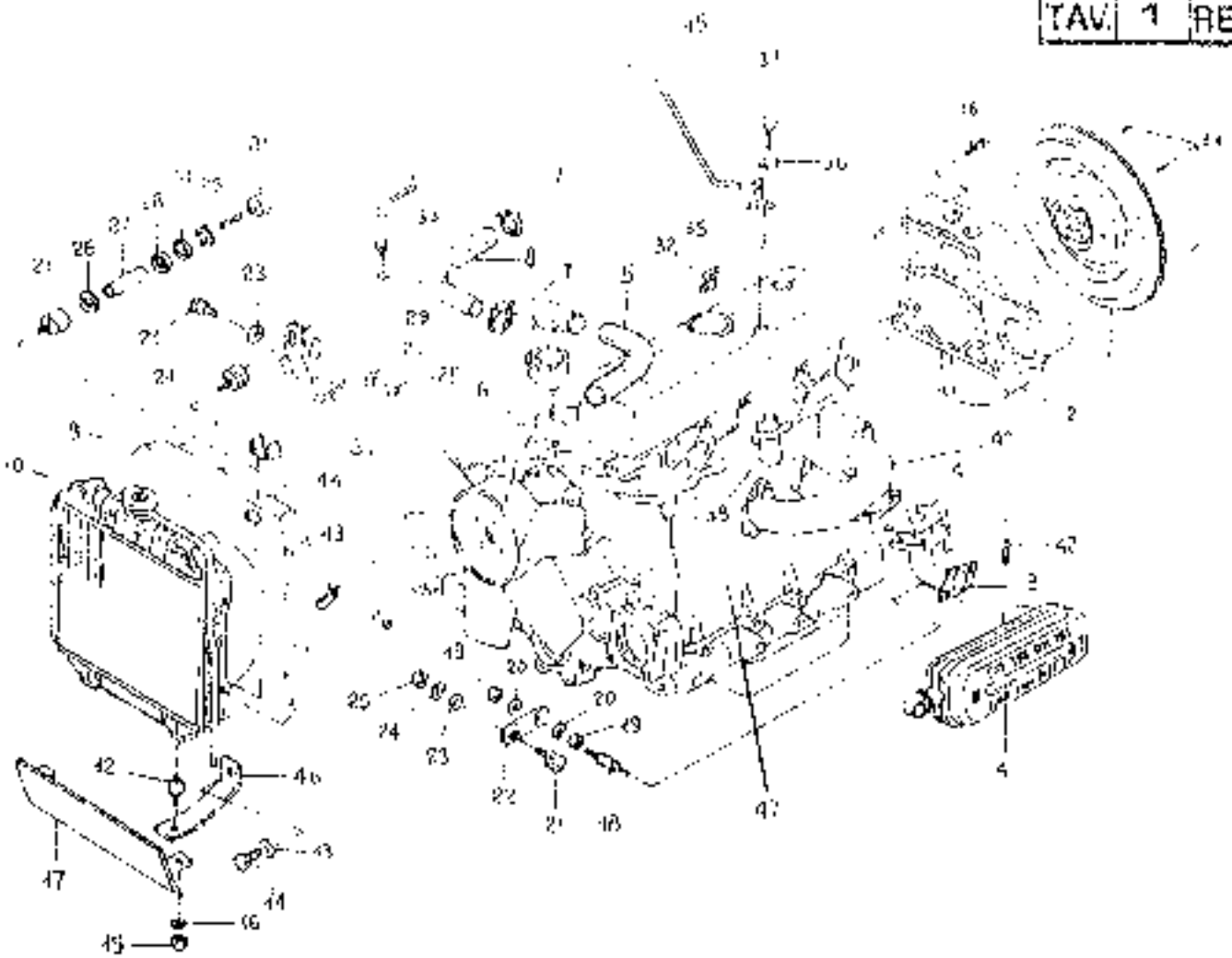

No. pezzo / No. pièce / No. pieza / No. Bild / No. pieza	No. di ordinazione / Part No / No. de commande / Bestell - Nr / No. de pedido	No. pezzo / No. pièce / No. pieza / No. Bild / No. pieza	No. di ordinazione / Part No / No. de commande / Bestell - Nr / No. de pedido	No. pezzo / No. pièce / No. pieza / No. Bild / No. pieza	No. di ordinazione / Part No / No. de commande / Bestell - Nr / No. de pedido
1	15.0016.[illegible]	18	15.0036.5[illegible]	35	15.0036.521
2	15.0016.056	19	84.4574.000	36	84.3643.060
3	15.0036.063 15.0036.413	20	84.3685.000	37	86.2555.000
4	83.4[illegible].500	21	84.3251.000	38	~~86.3125.000~~ 86.3856.000
5	15.0036.500	22	15.0036.4[illegible]	39	15.0036.522
6	15.0036.500	23	84.3619.000	40	15.0036.052
7	81.7550.000	24	84.3510.000	41	82.4615.000
8	15.0036.505	25	84.4546.000	42	83.8265.000
9	15.0036.510	26	84.3685.000	43	~~86.4807.050~~ 81.7658.950
10	15.0036.440	27	15.0036.501	44	81.7276.000
11	86.1601.000	28	84.3108.000	45	15.0036.520 ○
12	84.3244.040	29	84.3643.060	-	15.0036.523 ●
13	84.3827.000	30	86.2881.000	46	15.0036.418 ↓ [illegible]
14	86.4176.060	31	15.0036.498 [illegible]	-	15.0036.419 ↓ [illegible]
15	81.4649.000	32	44.0047.919	47	83.4377.050 (K.S.B.)
16	84.3807.000	33	86.2474.010		83.4377.070 (K.S.B.)
17	15.0036.524	34	85.1249.000		

Senza portattrezzi anteriore
Without front lifter
Sans relevage avant

Con portattrezzi anteriore
With front lifter
Avec relevage avant

Segnalazioni di validità
Urage code
Signalisations de validité
Gültigkeitsvermerk
Indicaciones de validez

A5

https://truckmanualshub.com/

https://truckmanualshub.com/

https://truckmanualshub.com/

MOD.18/20/22-3W

TAV. 3 REV.

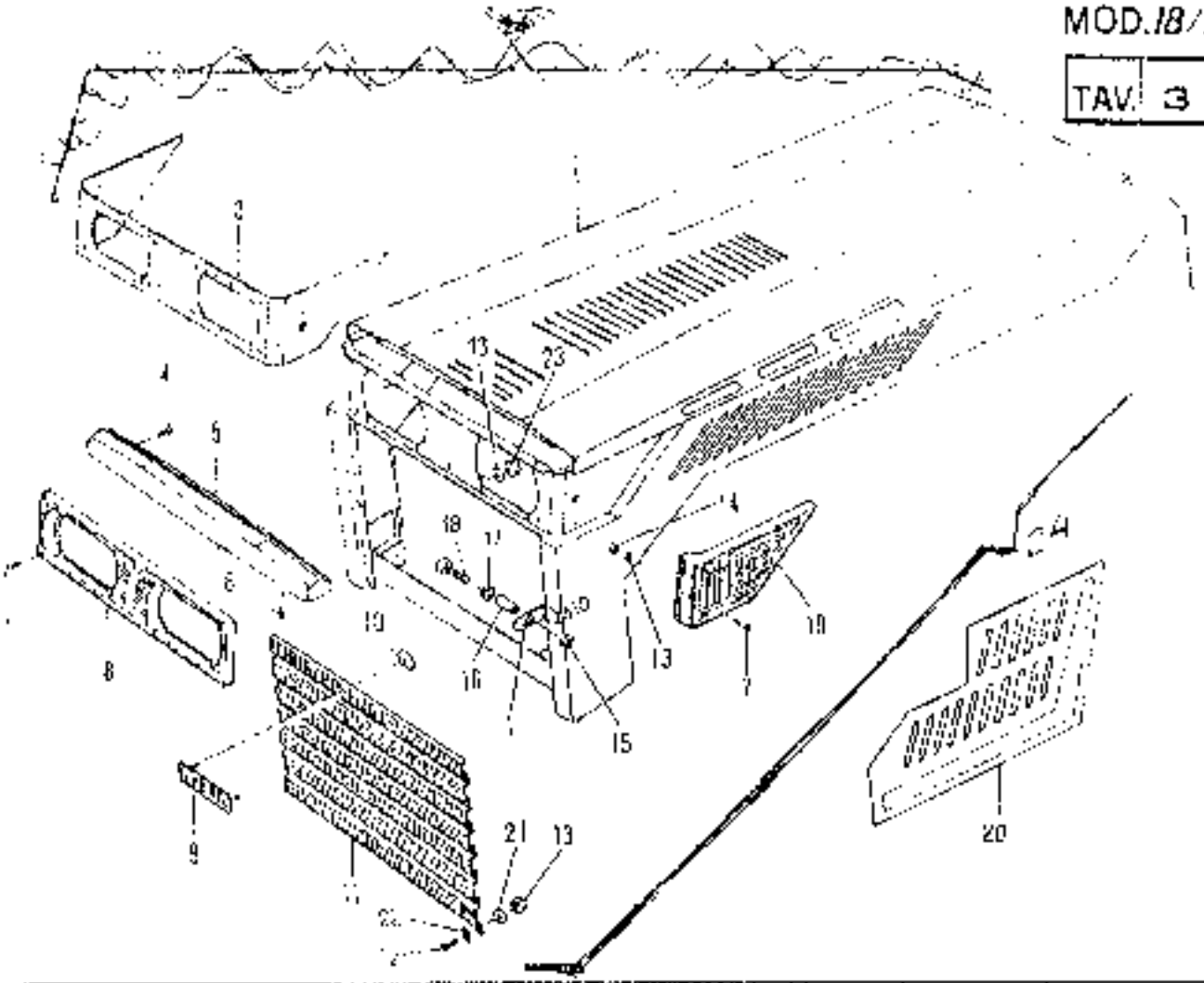

No. pezzo / No. pieza / No. pièce / No. Bild / No. pieza	No. di ordinazione / Part No. / No. de commande / Bestell - Nr. / No. de pedido	No. pezzo / No. pieza / No. pièce / No. Bild / No. pieza	No. di ordinazione / Part No. / No. de commande / Bestell - Nr. / No. de pedido	No. pezzo / No. pieza / No. pièce / No. Bild / No. pieza	No. di ordinazione / Part No. / No. de commande / Bestell - Nr. / No. de pedido
1	15.0036.445	18	86.3411.310		
2	~~15.0036.436~~ 15.0036.484	19	19.0033.902		
3	19.0032.910	—	19.0033.503		
4	86.1807.000	20	~~15.0036.916~~ 15.0036.443		
5	19.0032.256	—	15.0036.446		
6	86.1823.000	21	84.3924.000		
7	86.1094.050	22	84.4700.000		
8	19.0032.909	23	81.4517.010		
9	46.2255.010	24	~~15.0036.525~~ 15.0036.526		
10	51.7270.000				
11	18.0032.306				
12	86.8036.000				
13	04.9529.010				
14	81.4517.010				
15	81.4614.000				
16	49.2274.000				
17	15.0030.272				

Segnalazioni di validità
Siege code
Signalisations de validité
Gültigkeitsvermerk
Indicaciones de validez

A7

https://truckmanualshub.com/
https://truckmanualshub.com/

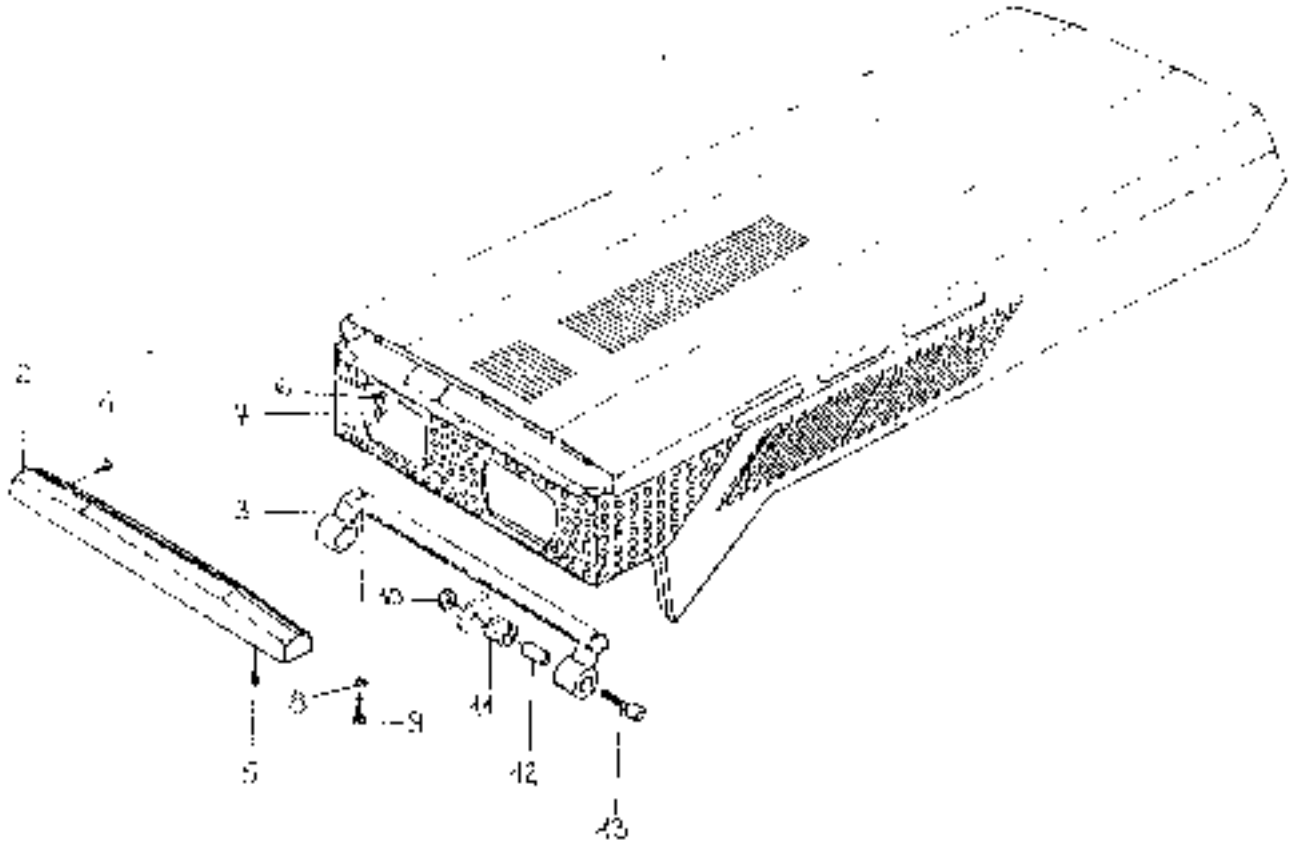

No. pezzo / No. pieza / No. pièce / No. Bild / No. pieza	No. di ordinazione / Part No. / No. de commande / Bestell - Nr. / No. de pedido	No. pezzo / No. pieza / No. pièce / No. Bild / No. pieza	No. di ordinazione / Part No. / No. de commande / Bestell - Nr. / No. de pedido	No. pezzo / No. pieza / No. pièce / No. Bild / No. pieza	No. di ordinazione / Part No. / No. de commande / Bestell - Nr. / No. de pedido
1	15.0036.485				
2	19.0032.256				
3	15.0036.364				
4	86.1807.000				
5	86.1820.000				
6	81.4568.000				
7	84.3643.000				
8	84.2685.000				
9	86.2555.000				
10	81.4627.000				
11	48.2274.000				
12	15.0036.272				
13	86.3451.050				
14	15.0035.525				

Segnalazioni di validità
Usage code
Signalisations de validité
Gültigkeitsvermerk
Indicaciones de validez

CON PORTATTREZZI ANTERIORE.
WITH FRONT TOOLS HOLDER.
AVEC PORTE OUTILS AVANT

https://truckmanualshub.com/

https://truckmanualshub.com/

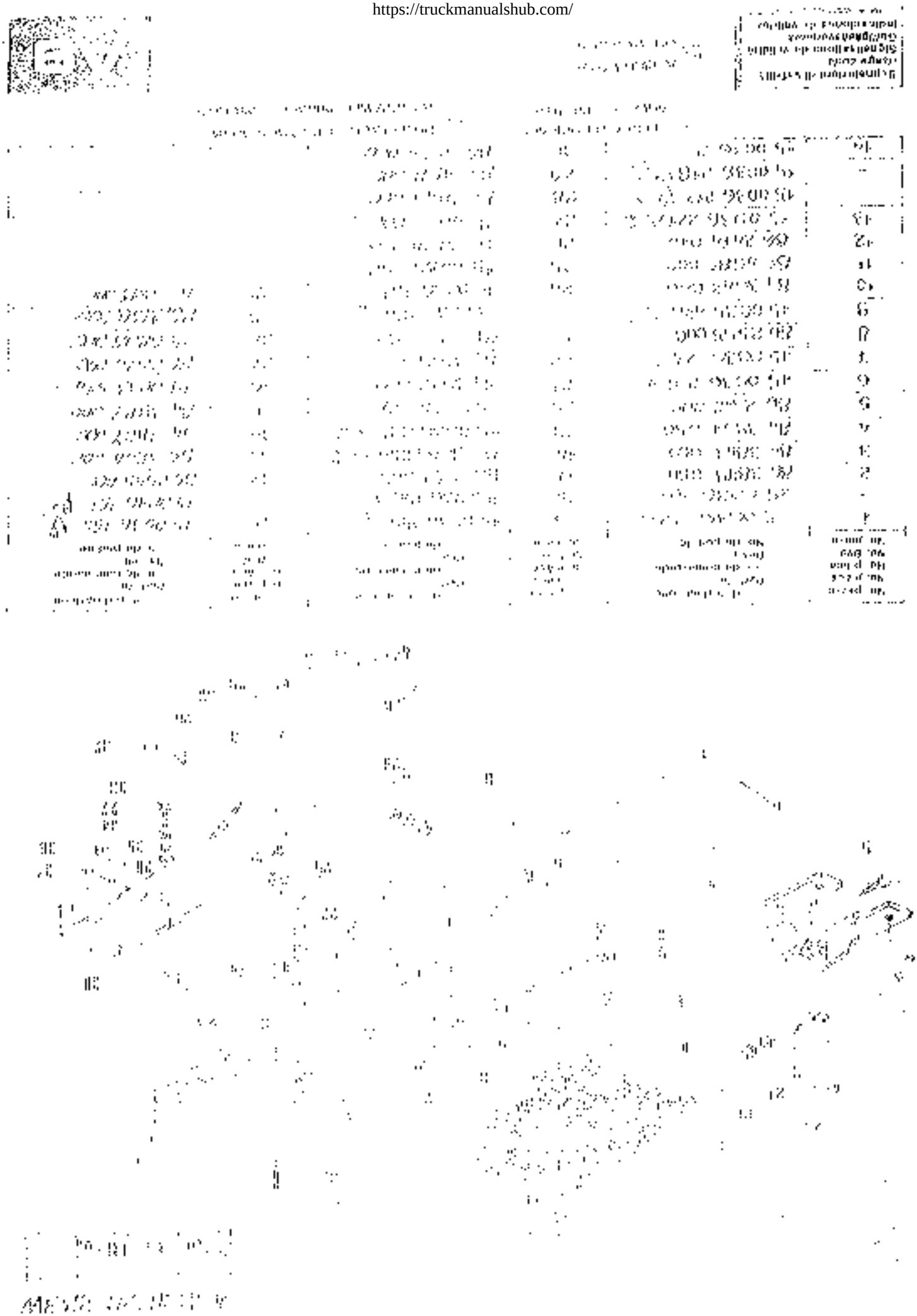

https://truckmanualshub.com/

https://truckmanualshub.com/

MOD.18/20/22-3W

TAV.	6	REV.	

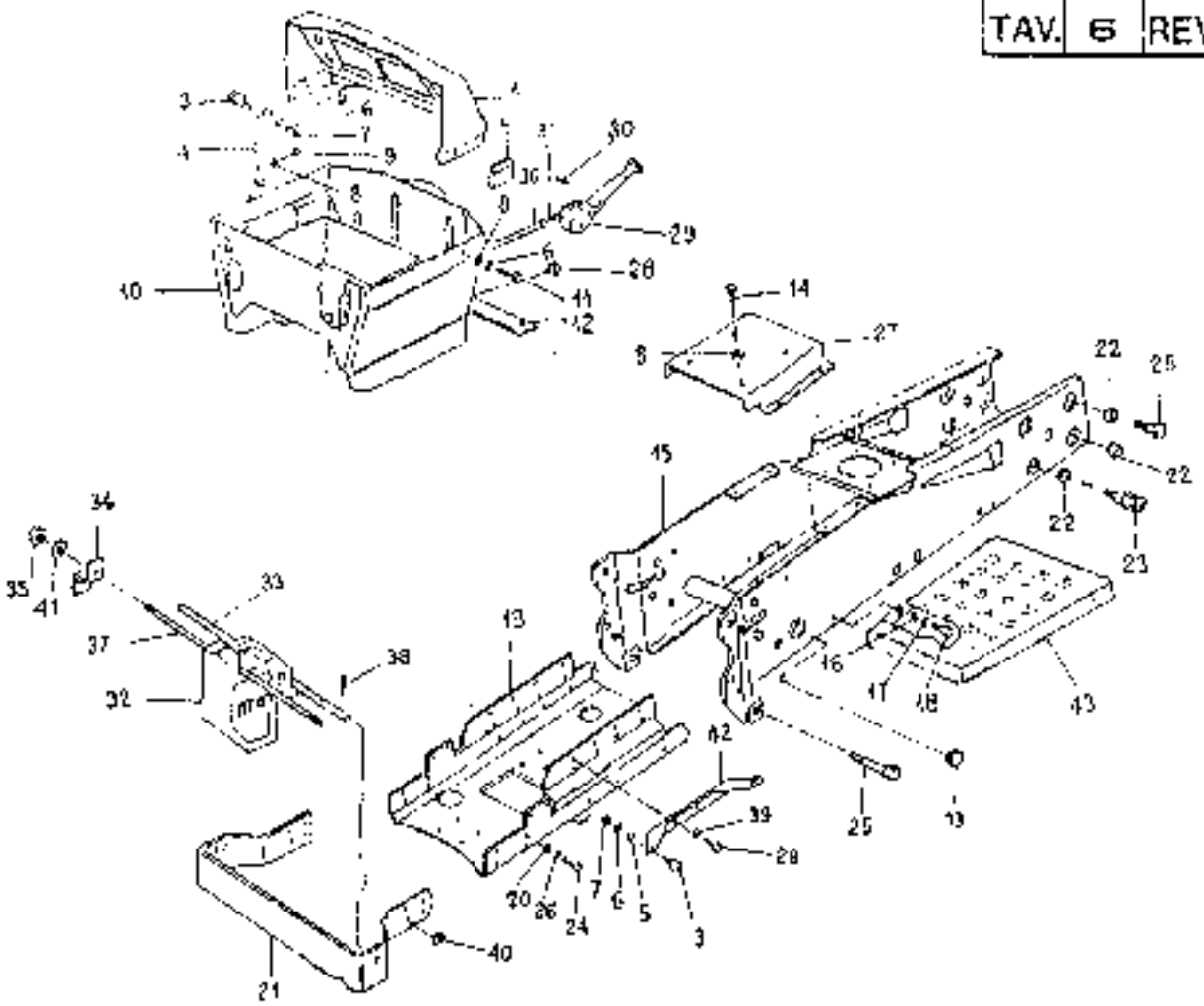

No. pezzo No. piece No. pièce No. Bild No. pieza	No. di ordinazione Part No. No. de commande Bestell - Nr. No. de pedido	No. pezzo No. piece No. pièce No. Bild No. pieza	No. di ordinazione Part No. No. de commande Bestell - Nr. No. de pedido	No. pezzo No. piece No. pièce No. Bild No. pieza	No. di ordinazione Part No. No. de commande Bestell - Nr. No. de pedido
1	15.0036.120	18	86.3140.000	35	~~84.4643.000~~ * 84.4180.000
2	19.0032.252	19	15.0030.450 15.0036.434	36	~~86.7034.000~~ 85.7064.000
3	48.2252.000	20	84.3807.000	37	83.0920.110 *
4	15.0036.179	21	15.0036.497	38	85.1406.000 *
5	84.3619.000	22	84.4034.000	39	84.3859.000
6	84.3570.000	23	86.4152.000	40	84.3755.000
7	81.4348.000	24	86.3254.000	41	84.3897.000 *
8	84.3605.000	25	86.4181.000	42	~~15.0036.441~~ 15.0036.442
9	86.2610.000	26	84.3570.000	—	~~15.0036.440~~ 15.0036.443
10	15.0036.330	27	15.0036.156	43	15.0036.413
11	86.2097.010	28	86.3858.000	—	15.0036.414
12	15.0036.165	29	82.0329.070		
13	85.2652.000	30	86.2148.000		
14	86.2488.000	31	~~85.0468.000~~ 85.0145.040		
15	15.0036.424	32	15.0051.050 *		
16	84.3901.050	33	15.0051.100 *		
17	84.3843.080	34	15.0051.145 *		

Segnalazioni di validità
Usage code
Signalisations de validité
Gültigkeitsvermerk
Indicaciones de validez

* A richiesta
On request
Sur demande

https://truckmanualshub.com/

A13

https://truckmanualshub.com/

MOD.18/20/22-3W

TAV.	6/1	REV.

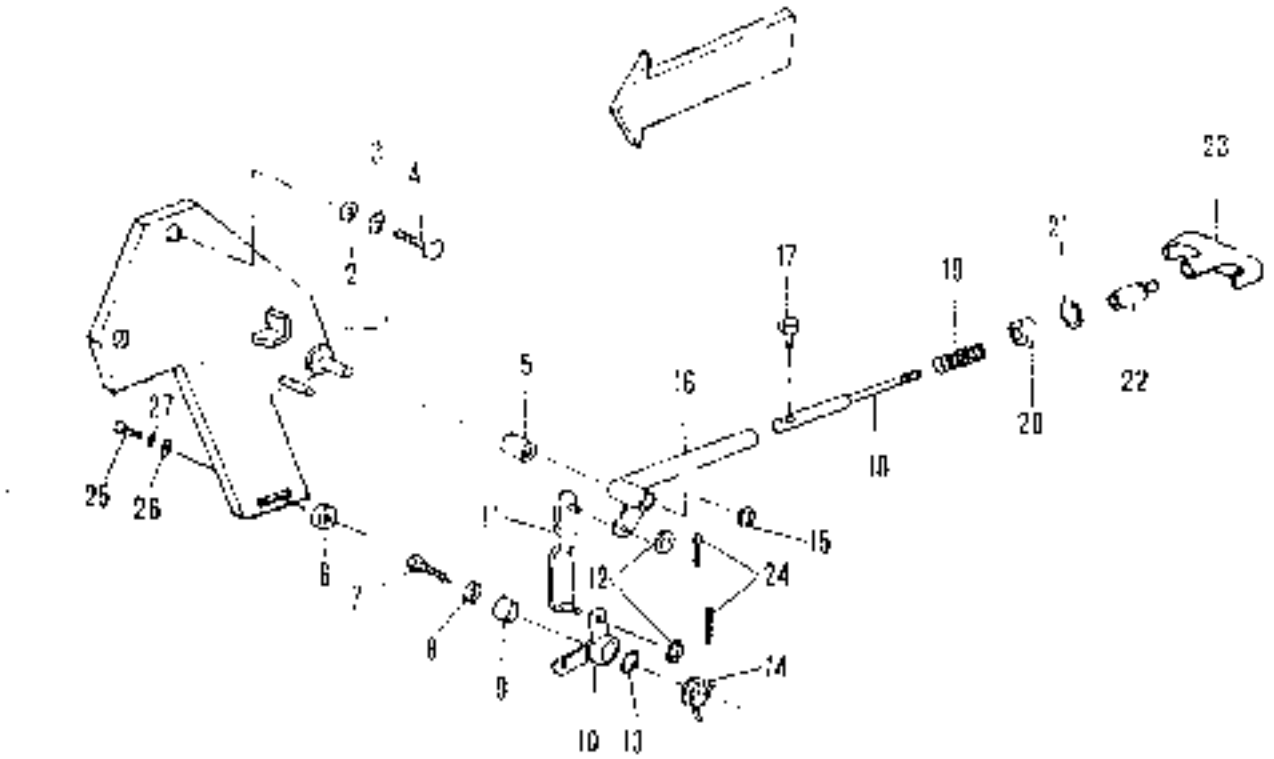

No. pezzo / No. piece / No. pièce / No. Bild / No. pezzi	No. di ordinazione / Part No. / No. de commande / Bestell - Nr. / No. de pedido	No. pezzo / No. piece / No. pièce / No. Bild / No. pezzi	No. di ordinazione / Part No. / No. de commande / Bestell - Nr. / No. de pedido	No. pezzo / No. piece / No. pièce / No. Bild / No. pezzi	No. di ordinazione / Part No. / No. de commande / Bestell - Nr. / No. de pedido
1	15.0036.341	15	80.1094.000		
2	84.3685.000	16	15.0036.340		
3	84.3643.060	17	86.2601.000		
4	86.2555.000	18	15.0036.363		
5	80.4051.000	19	83.1146.000		
6	84.3825.050	20	84.3809.020		
7	15.0036.119	21	80.1128.000		
8	84.3993.000	22	15.0036.364		
9	80.4052.000	23	83.7554.000		
10	15.0036.343	24	81.0505.000		
11	15.0036.342	25	86.3493.000		
12	84.3685.000	26	84.3807.000		
13	84.3813.000	27	84.3755.000		
14	83.1323.000				

A RICHIESTA
ON REQUEST
SUR DEMANDE

Indicazioni di validità
Ursprungscode
Signalisations de validité
Gültigkeitskennzeichen
Indicaciones de validez

A14

https://truckmanualshub.com/

https://truckmanualshub.com/

MOD.18/20/22-3W

TAV. 7 REV.

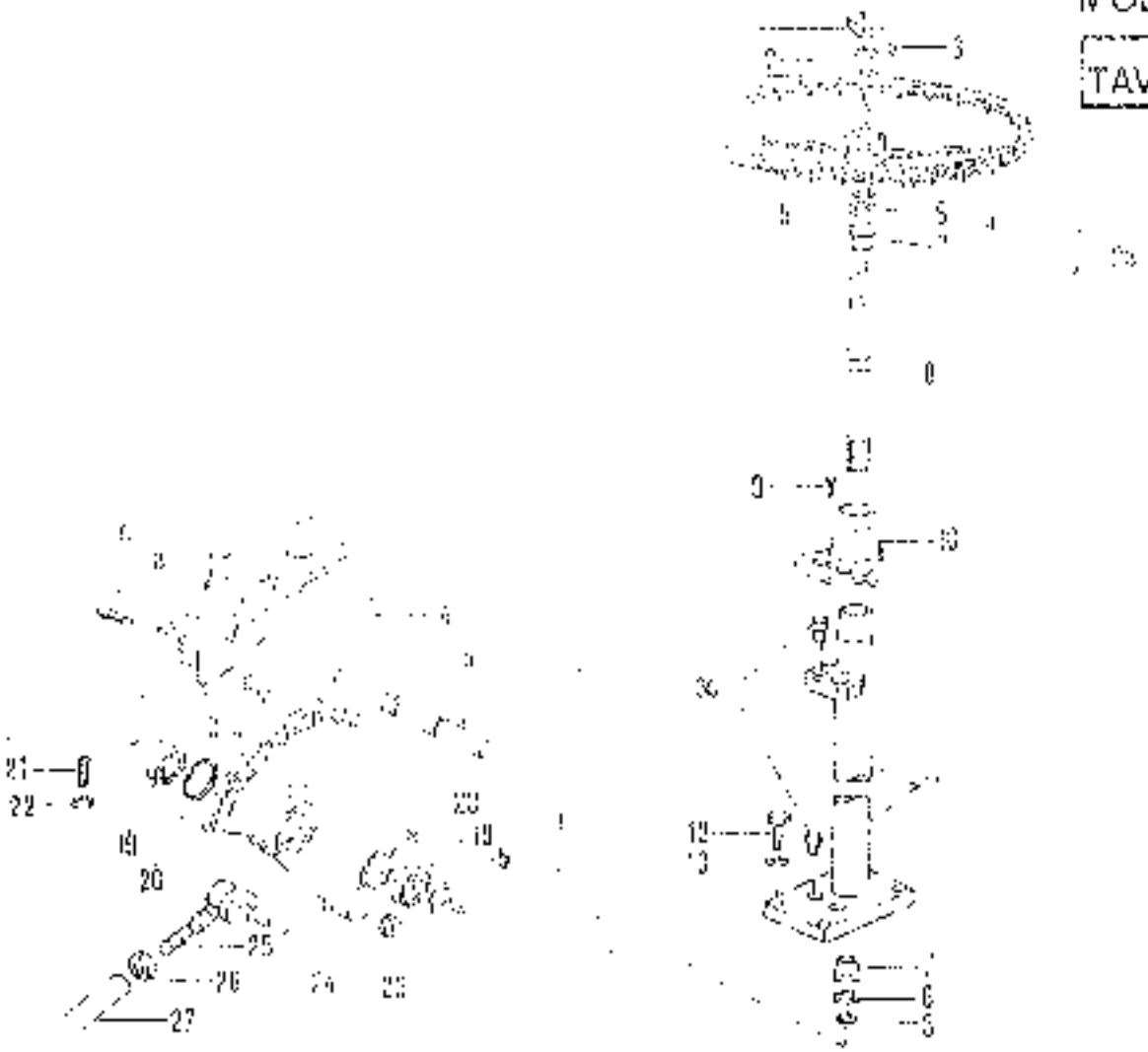

No. pezzo / No. piece / No. piece / No. Bild / No. pieza	No. di ordinazione / Part No. / No. de commande / Bestell - No. / No. de pedido	No. pezzo / No. piece / No. piece / No. Bild / No. pieza	No. di ordinazione / Part No. / No. de commande / Bestell - No. / No. de pedido	No. pezzo / No. piece / No. piece / No. Bild / No. pieza	No. di ordinazione / Part No. / No. de commande / Bestell - No. / No. de pedido
1	86.6024.070	19	81.2704.000		
2	81.4790.010	20	80.1342.000		
3	86.6480.050	21	86.3224.050		
4	86.5024.010	22	81.4627.000		
5	80.1165.000	23	81.4771.000		
6	15.0030.268	24	15.0030.268		
7	80.4421.000	25	15.0030.270		
8	15.0030.264	26	81.4771.000		
9	86.2212.000	27	15.0030.270		
10	15.0030.269	28	86.5024.000		
11	15.3330.245	29	84.4055.010		
12	86.3333.010	30	80.4019.000		
13	84.3755.000				
14	15.0030.267				
15	15.0030.265				
16	86.3301.000				
17	81.4627.000				
18	80.2443.010				

Segnalazioni di vendita
Usage code
Signalisations de vulnéré
Gutlegendsvermerk
Indicaciones de venta

https://truckmanualshub.com/

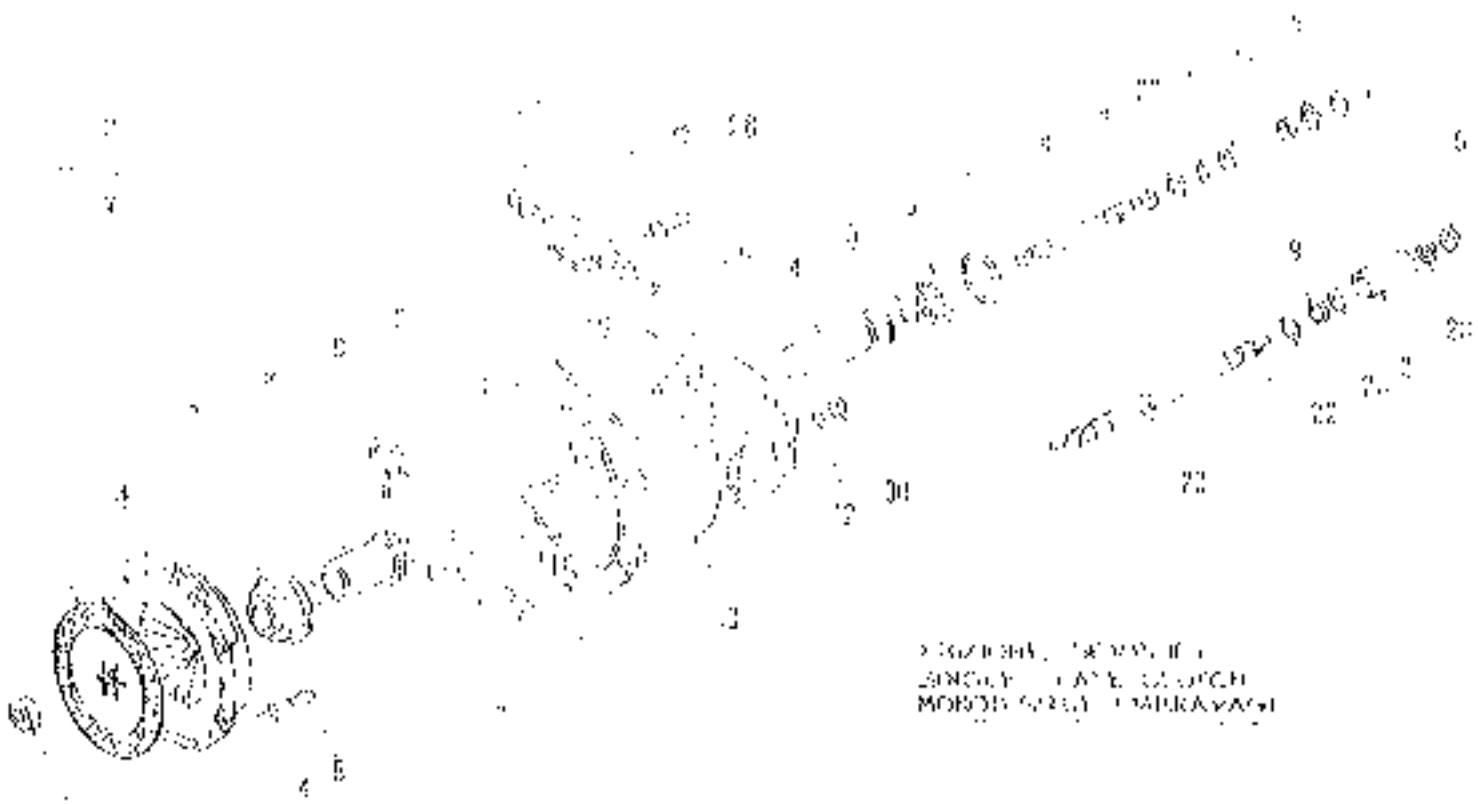

No. pezzo / No. piece / No. pieza / No. pièce / No. de peça	No. di ordinazione / Part No. / No. de commande / Bestell-Nr. / No. de pedido
1	61 1561 553
2	61 9160 022
3	61 9160 [illegible]
4	61 2516 [illegible]
5	66 [illegible]
6	61 9160 [illegible]
7	61 [illegible]
8	45 [illegible]
9	61 1100 [illegible]
10	45 [illegible]
11	45 [illegible]
12	86 3115 [illegible]
13	45 [illegible]
14	45 [illegible]
15	60 1163 [illegible]
16	61 2316 [illegible]
17	80 [illegible]

No. pezzo / No. piece / No. pieza / No. pièce / No. de peça	No. di ordinazione / Part No. / No. de commande / Bestell-Nr. / No. de pedido
18	45 [illegible]
19	86 [illegible] 550
20	80 2601 [illegible]
21	45 1000 [illegible]
22	80 [illegible]
23	45 [illegible]
24	45 [illegible]
25	66 [illegible]
26	[illegible]
27	45 [illegible]
28	8[illegible]

No. pezzo / No. piece / No. pieza / No. pièce / No. de peça	No. di ordinazione / Part No. / No. de commande / Bestell-Nr. / No. de pedido

Segnalazioni di velocità
Usage code
Signalisations de vitesse
Gebrauchsanzeige
Indicaciones de velocidad

https://truckmanualshub.com/

https://truckmanualshub.com/

MOD. 18/20/22-3W

TAV. 9 REV.

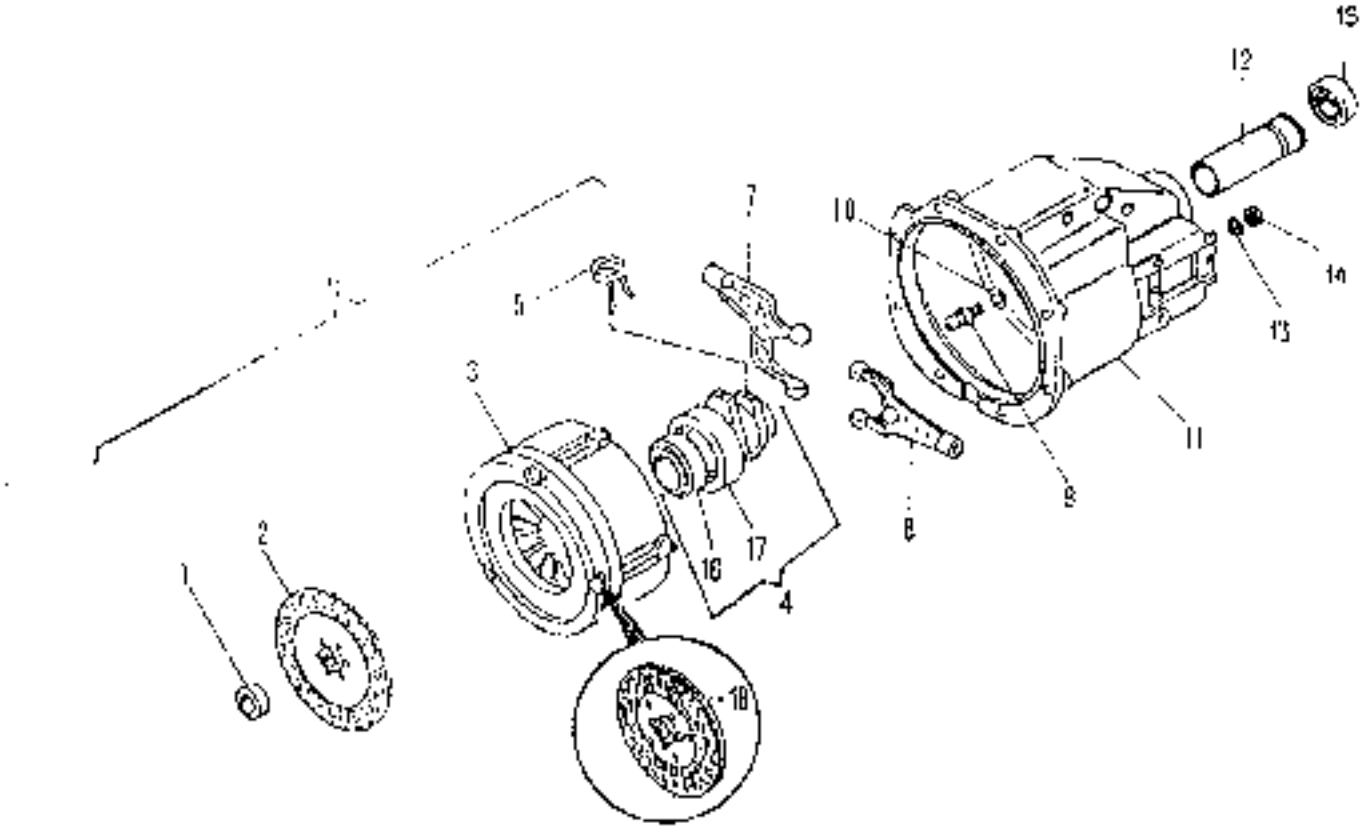

No. pezzo No. piece No. piece No. Bild No. pieza	No. di ordinazione Part No. No. de commande Bestell. - Nr. No. de pedido	No. pezzo No. piece No. piece No. Bild No. pieza	No. di ordinazione Part No. No. de commande Bestell. - Nr. No. de pedido	No. pezzo No. piece No. piece No. Bild No. pieza	No. di ordinazione Part No. No. de commande Bestell. - Nr. No. de pedido
1	81.2562.050 ✓	15	81.9180.030 ✓		
2	81.8180.040 ✓				
3	81.8180.090 ✓				
4	81.8180.050 ✓				
5	81.8180.060 ✓				
6	81.9180.000 ✓				
7	15.0016.100 ✓				
8	15.0016.100 ✓				
9	15.0016.100				
10	84.0816.010 ✓				
11	15.0016.057 ✓				
12	15.0016.111 ✓				
13	84.0755.000 ✓				
14	81.4637.000 ✓				
15	81.2636.000 ✓				
16	81.9180.060 ✓				
17	81.9180.070 ✓				

Doppia frizione
Double clutch
Embrayage double
Zweifachkupplung
Embrague doble

Segnalazioni di validità
Usage code
Signalisations de validité
Gültigkeitsvermerk
Indicaciones de validez

B6

https://truckmanualshub.com/

https://truckmanualshub.com/

TAV.	10	REV.	

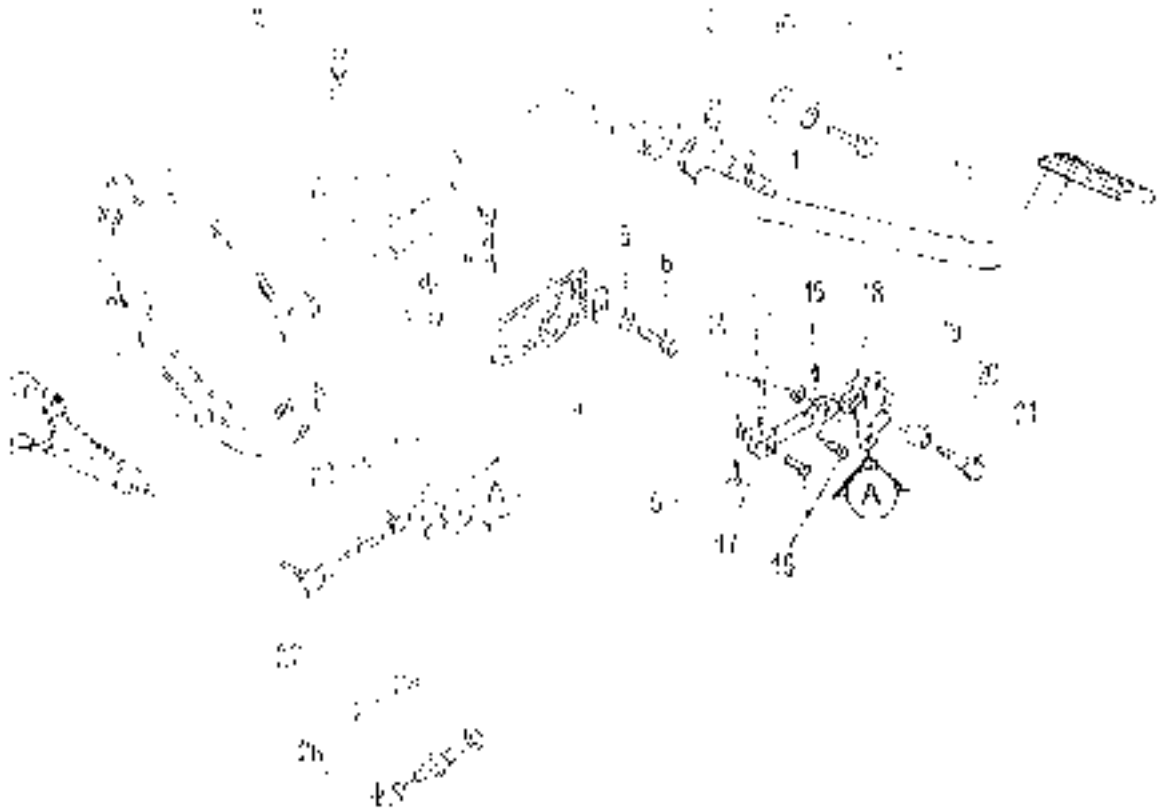

No. pezzo / No. pieza / No. pièce / No. Bild / No. pieza	No. di ordinazione / Part No. / No. de commande / Bestell - Nr. / No. de pedido	No. pezzo / No. pieza / No. pièce / No. Bild / No. pieza	No. di ordinazione / Part No. / No. de commande / Bestell - Nr. / No. de pedido	No. pezzo / No. pieza / No. pièce / No. Bild / No. pieza	No. di ordinazione / Part No. / No. de commande / Bestell - Nr. / No. de pedido
1	82.4022.000	18	84.3615.000		
2	82.6039.000	19	15.0036.333		
3	15.0046.406	20	80.4052.000		
4	15.0046.437	21	15.0036.449		
5	84.3540.000	22	84.1900.000		
6	86.2097.000	23	15.0036.490		
7	80.4216.000	24	81.4549.000		
8	80.[illegible]	25	86.0058.000		
9	83.1567.000	26	82.5147.000		
10	84.3708.440	27	82.5147.000		
11	84.2643.000	28	81.4030.000		
12	86.2688.000				
13	15.0036.438				
14	84.3685.000				
15	81.0505.040				
16	83.5520.454				
17	15.0036.337				

...ntazioni di ordinazione
...age code
Signatures de validité
Ordnungsvermerk
Indicaciones de validez

B7

https://truckmanualshub.com/

https://truckmanualshub.com/

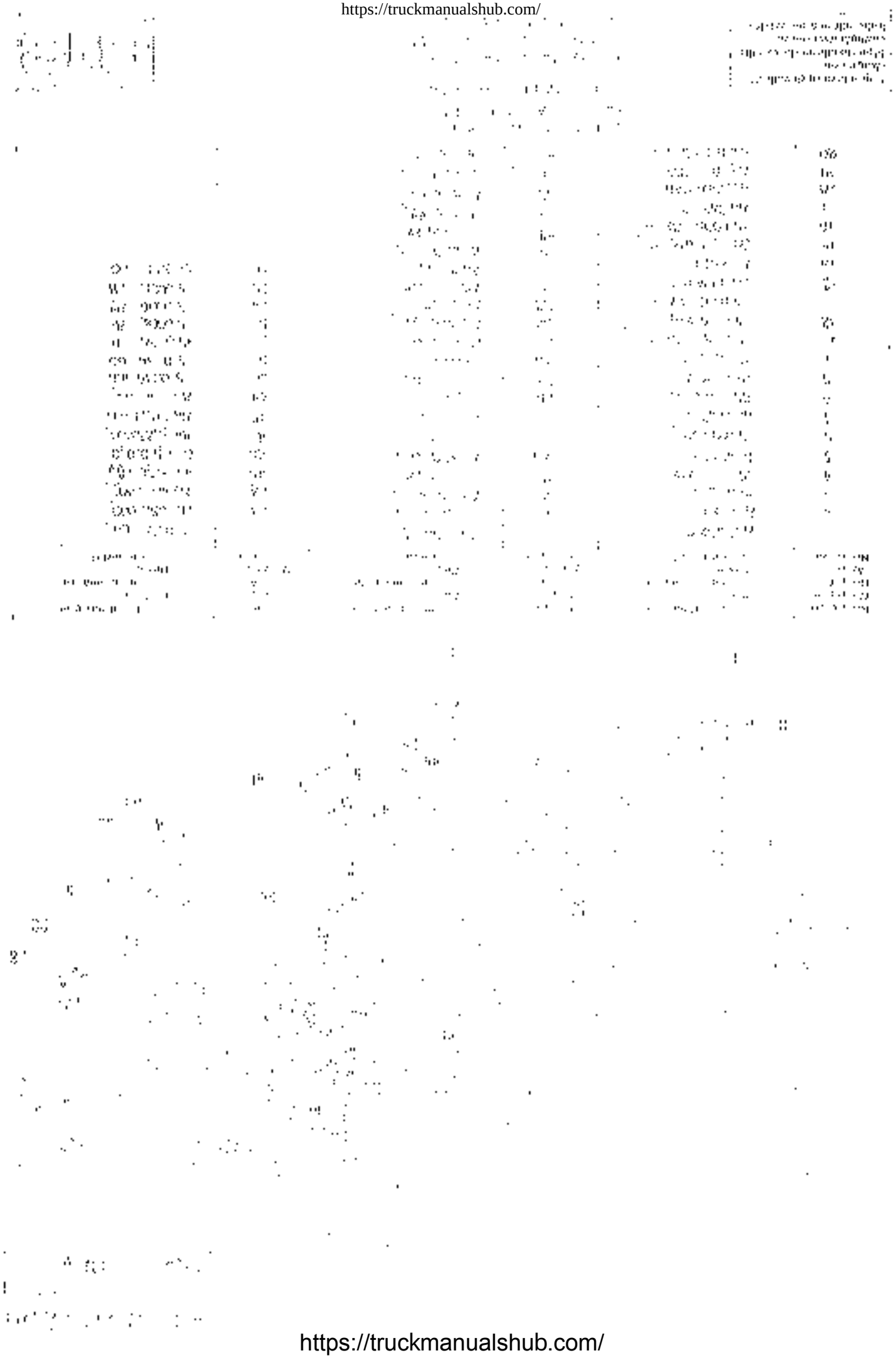

https://truckmanualshub.com/

https://truckmanualshub.com/

TAV.	12	REV.	

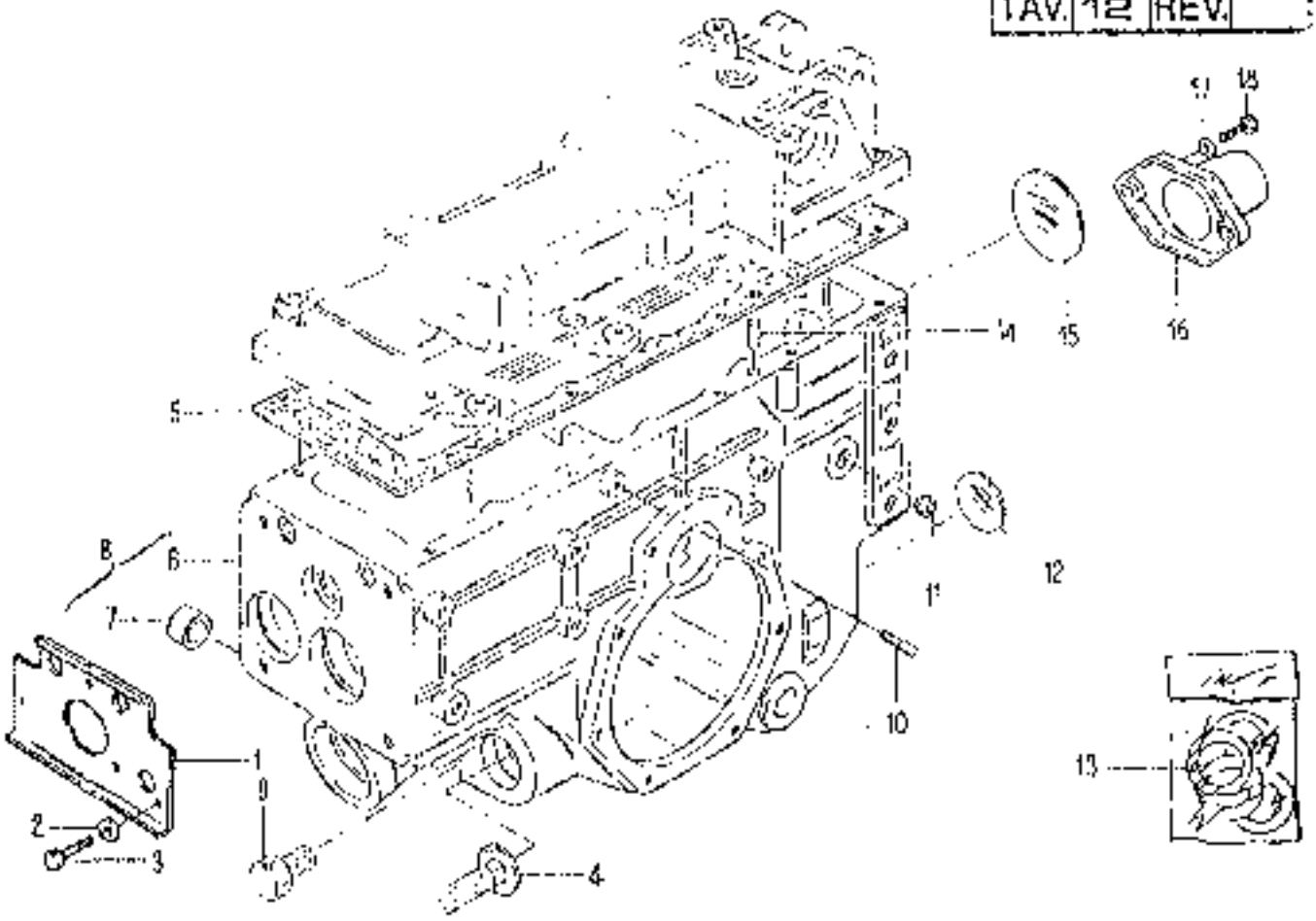

No. pezzo No. piece No. piece No. Bild No. pieza	No. di ordinazione Part No. No. de commande Bestell. - Nr. No. de pedido	No. pezzo No. piece No. piece No. Bild No. pieza	No. di ordinazione Part No. No. de commande Bestell. - Nr. No. de pedido	No. pezzo No. piece No. piece No. Bild No. pieza	No. di ordinazione Part No. No. de commande Bestell. - Nr. No. de pedido
1	15.0006.184	18	86.3254.000		
2	84.3643.060				
3	86.2488.000				
4	15.0006.204				
5	15.0006.146				
6	15.0006.054				
7	19.0005.255				
8	15.0006.052				
9	85.2628.000				
10	86.3672.040				
11	85.3527.005				
12	86.2764.000				
13	15.0006.225				
14	85.1444.000				
15	85.2735.050				
16	15.0006.203				
17	84.3807.000				

...zioni di validità
...ope - ...
Signalisations de validité
Gültigkeitsvermerk
Indicaciones de validez

B14

https://truckmanualshub.com/

https://truckmanualshub.com/

TAV.	13	REV.

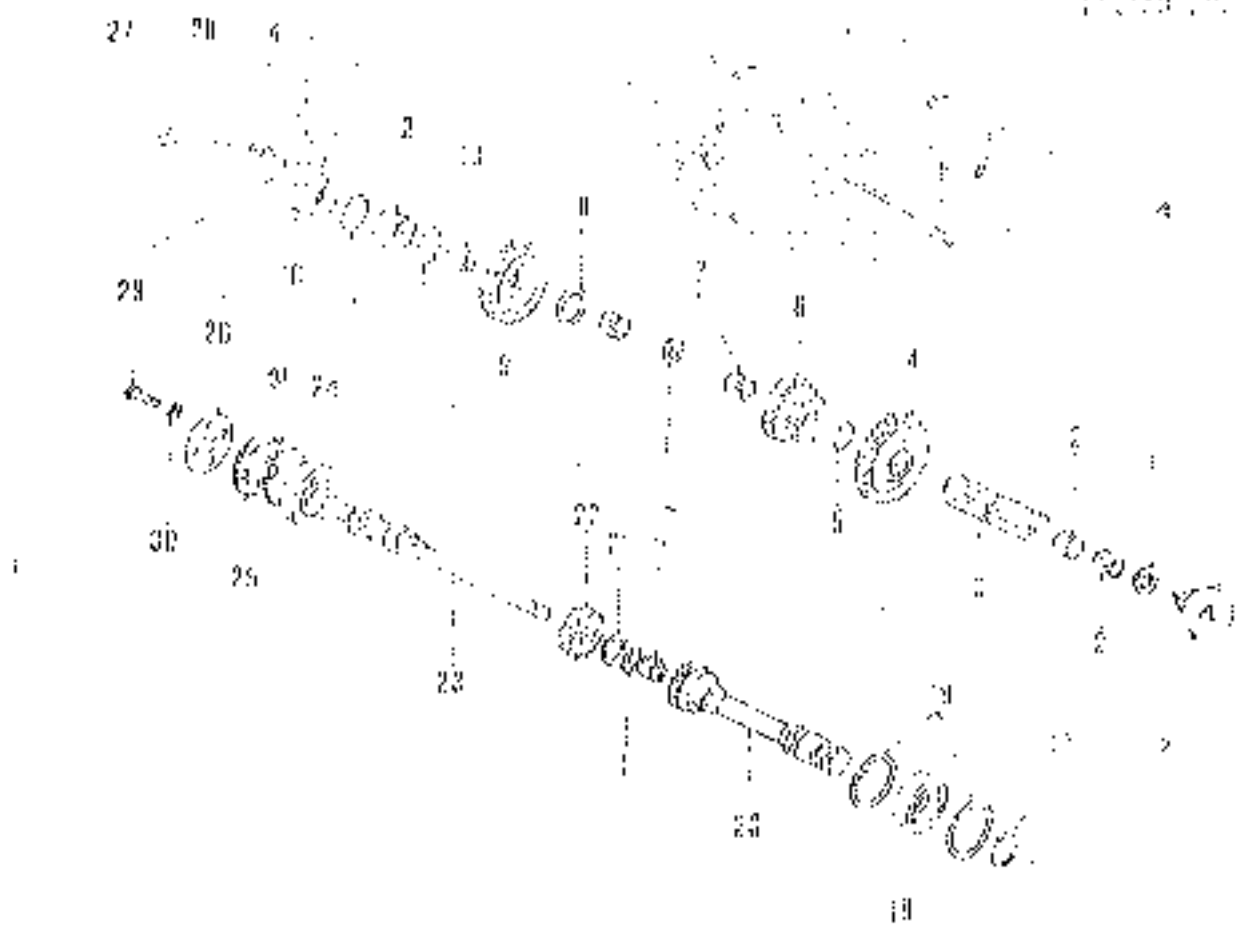

No. pezzo No. piece No. piece No. Bild No. pieza	No. di ordinazione Part No. No. de commande Bestell. - Nr. No. de pedido	No. pezzo No. piece No. piece No. Bild No. pieza	No. di ordinazione Part No. No. de commande Bestell. - Nr. No. de pedido	No. pezzo No. piece No. piece No. Bild No. pieza	No. di ordinazione Part No. No. de commande Bestell. - Nr. No. de pedido
1	15.0000.109	16	90.1400.000		
2	81.2699.003	19	81.2691.000		
3	15.0000.202	20	15.0000.110		
4	15.0000.171	21	80.1244.000		
5	80.0050.050	22	15.0006.154		
6	15.0000.172	23	15.0006.226		
7	81.2591.000	24	81.2776.000		
8	80.1250.000	25	15.0006.229		
9	15.0000.233	26	15.0006.226		
10	15.0000.102	27	25.0012.005 (max. 110)		
11	80.0064.050	28	81.7512.000		
12	81.2047.000	29	85.2050.010		
13	80.2440.000	30	84.8573.000		
14	84.3643.000	31	85.0130.000 (max. 0,7)		
15	15.0000.205	32	85.0130.010 (max. 0,3)		
16	15.0000.205				
17	80.1264.000				

Segnalazioni di validità
Usage code
Signalisations de validité
Gültigkeitsvermerk
Indicaciones de validez

https://truckmanualshub.com/

https://truckmanualshub.com/

MOD.18/20/22-3V

TAV. 14 REV.

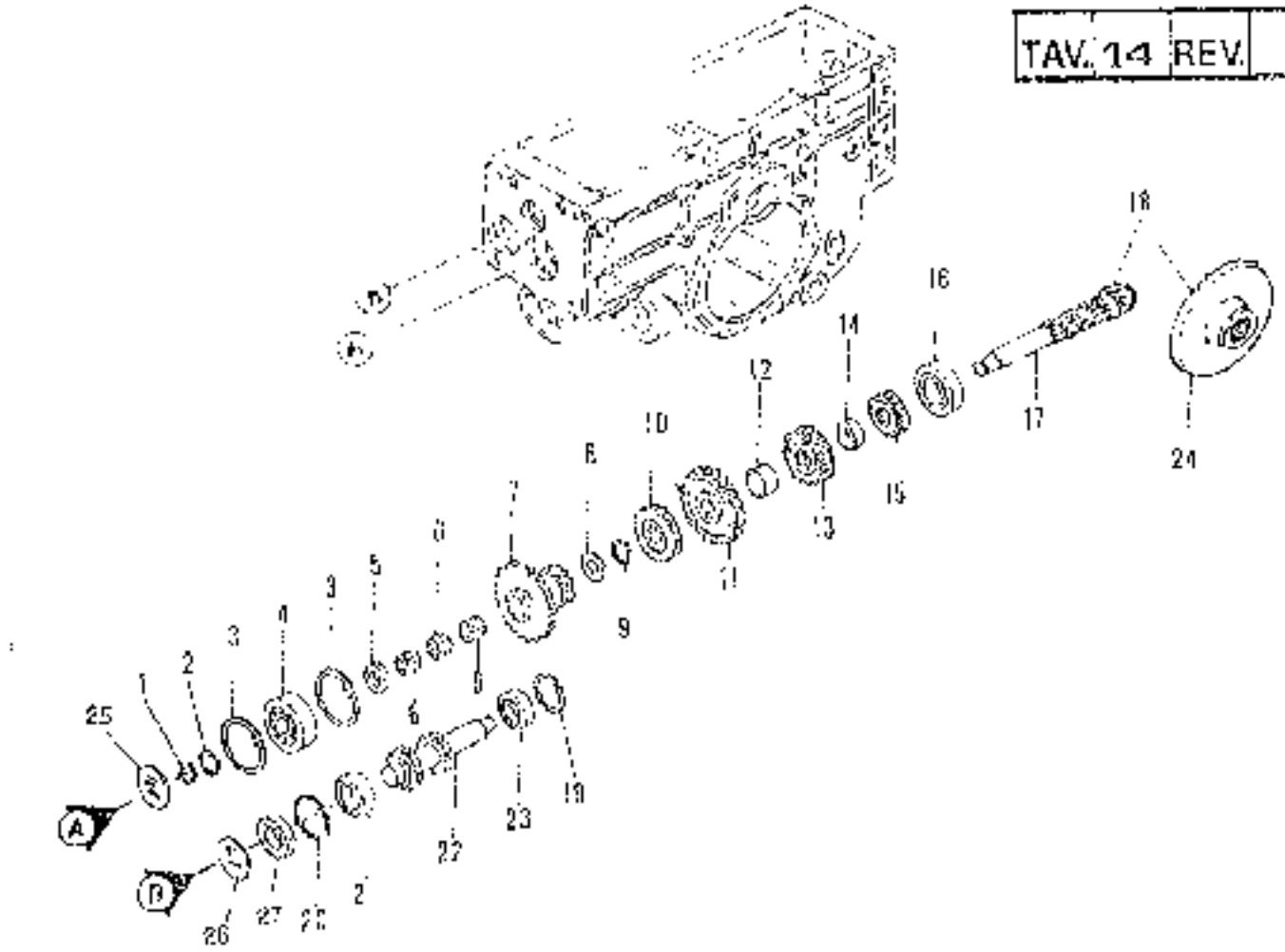

No. pezzo No. piece No. pièce No. Bild No. pieza	No. di ordinazione Part No No. de commande Bestell. - Nr. No. de pedido	No. pezzo No. piece No. pièce No. Bild No. pieza	No. di ordinazione Part No. No. de commande Bestell. - Nr. No. de pedido	No. pezzo No. piece No. pièce No. Bild No. pieza	No. di ordinazione Part No No. de commande Bestell. - Nr. No. de pedido
1	60.0517.000	14	15.0006.174		
2	60.1185.000	15	60.1242.000		
3	60.1422.000	20	60.1080.000		
4	81.2652.050	21	81.2745.000		
5	84.4210.060	22	15.0006.170		
6	81.2690.000	23	81.2534.000		
7	15.0006.175	24	15.0046.113		
8	84.4370.010	25	85.2795.050		
9	60.1229.000	26	85.2770.000		
10	15.0006.169	27	80.2423.040		
11	15.0006.496				
12	84.4446.000				
13	15.0006.177				
14	84.4444.000				
15	15.0006.234				
16	81.2703.020				
17	15.0006.173				

Segnalazioni di validità
Usage code
Signalisations de validité
Gültigkeitsvermerk
Indicaciones de validez

https://truckmanualshub.com/

https://truckmanualshub.com/

MOD.18/20/22-3W

TAV. 15 REV.

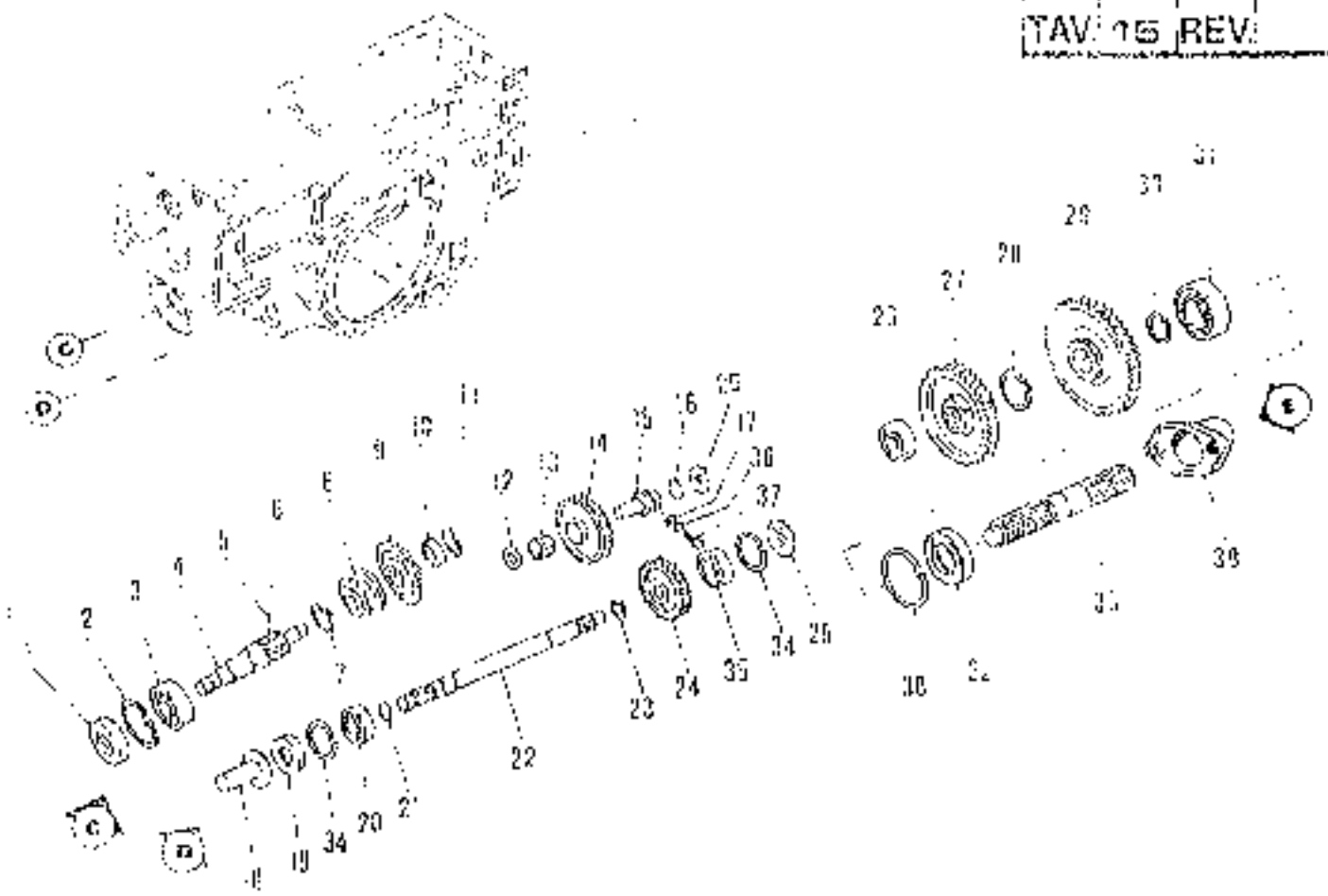

No. pezzo No. piece No. pièce No. Bild No. pieza	No. di ordinazione Part No. No. de commande Bestell. - Nr. No. de pedido	No. pezzo No. piece No. pièce No. Bild No. pieza	No. di ordinazione Part No. No. de commande Bestell. - Nr. No. de pedido	No. pezzo No. piece No. pièce No. Bild No. pieza	No. di ordinazione Part No. No. de commande Bestell. - Nr. No. de pedido
1	80.2104.000	18	15.0006.204	35	81.2584.000
2	80.1400.000	19	80.2002.000	36	84.3843.060
3	81.2725.000	20	81.2637.000	37	88.2475.050
4	15.0006.173	21	80.1148.000	38	80.1422.000
5	83.1012.010	22	15.0006.106	39	15.0006.203
6	84.7432.000	23	80.1130.000		
7	80.1244.000	24	15.0006.123		
8	15.0006.121	25	85.2764.000		
9	15.0006.242 15.0006.[illegible]	26	81.2700.000		
10	85.2570.000	27	15.0006.119 X		
11	80.1265.000	28	80.1253.000		
12	84.4125.000	29	15.0006.227 X		
13	81.2509.000	30	80.1264.000		
14	15.0006.124 X	31	81.2646.000		
15	15.0006.125	32	80.2162.000		
16	80.3247.000	33	15.0006.117		
17	84.3660.000	34	80.1342.000		

Segnalazioni di validità
Usage code
Signalisations de validité
Gültigkeitsvermerk
Indicaciones de validez

C4

https://truckmanualshub.com/

https://truckmanualshub.com/

MOD.18/20/22-3W

TAV. 16 REV.

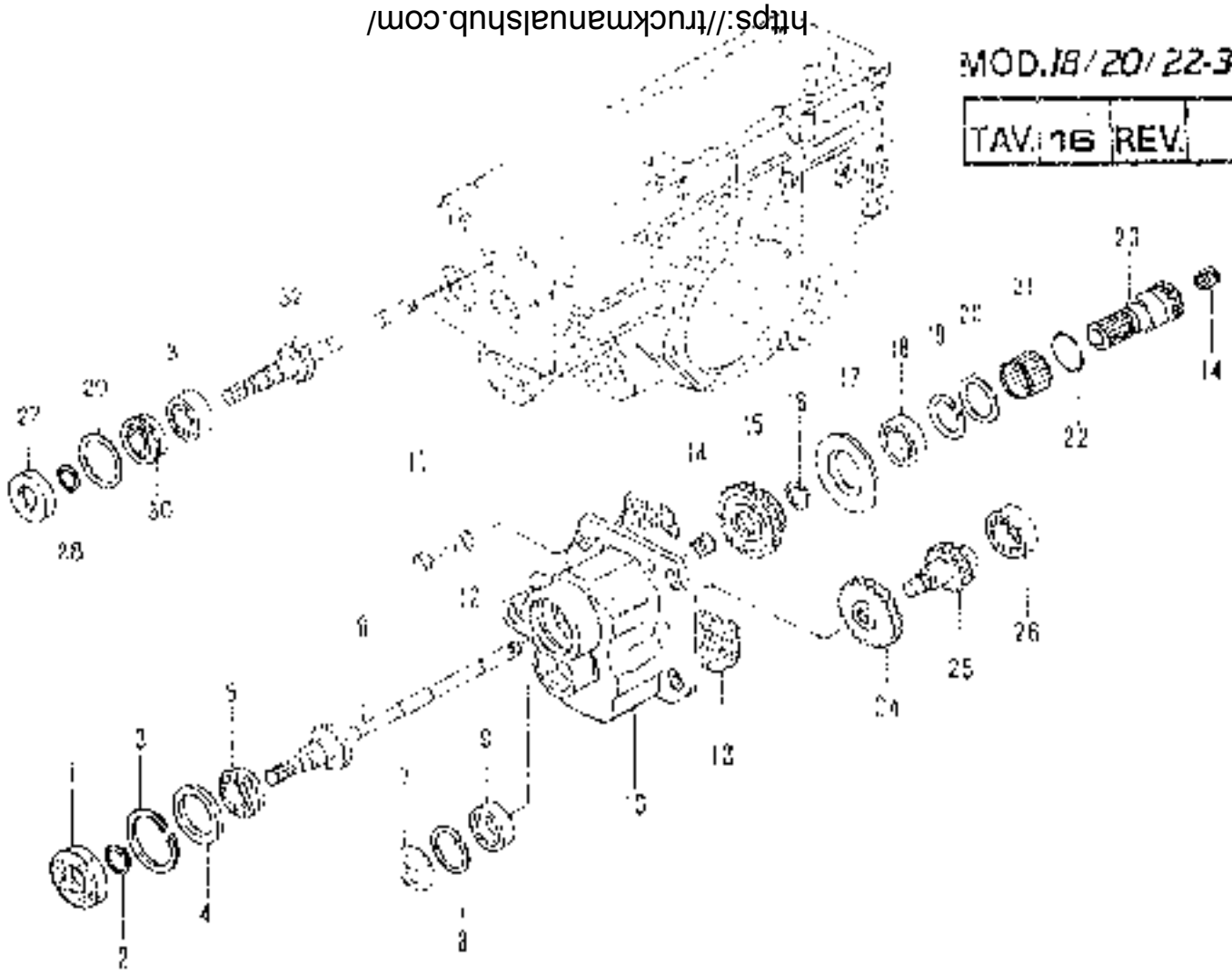

No. pezzo No. piece No. pièce No. Bild No. pieza	No. di ordinazione Part No. No. de commande Bestell. - Nr. No. de pedido	No. pezzo No. piece No. pièce No. Bild No. pieza	No. di ordinazione Part No. No. de commande Bestell. - Nr. No. de pedido	No. pezzo No. piece No. pièce No. Bild No. pieza	No. di ordinazione Part No. No. de commande Bestell. - Nr. No. de pedido
1	60.2177.000	18	61.2037.000		
2	60.1241.000	19	60.1400.000		
3	60.1422.000	20	84.4534.050		
4	18.0005.260	21	81.2971.000		
5	81.2750.000	22	80.0056.000		
6	15.0006.245	23	15.0006.246		
7	85.2765.000	24	15.0006.218		
8	80.1360.000	25	15.0006.216		
9	81.2640.000	26	81.2749.000		
10	15.0006.050	27	80.2404.000 ⊛		
11	86.4200.000	28	80.1185.010 ⊛		
12	84.3924.030	29	84.4570.000 ⊛		
13	15.0006.220	30	81.2708.000 ⊛		
14	81.2559.090	31	81.2161.000 ⊛		
15	15.0006.217	32	45.0006.169 ⊛		
16	80.1264.000				
17	15.0006.219				

Frizione semplice
Single plate clutch
Monodisque embrayage
Einscheibe Kupplung
Embrague monodisco

⊛ Senza superiduttore
Without gear splitter
Sans supervariator

Segnalazioni di validità
Usage code
Significations de validité
Gültigkeitsvermerk
Indicaciones de validez

C5

https://truckmanualshub.com/

MOD... 20/22-3W

TAV.	17	REV.	

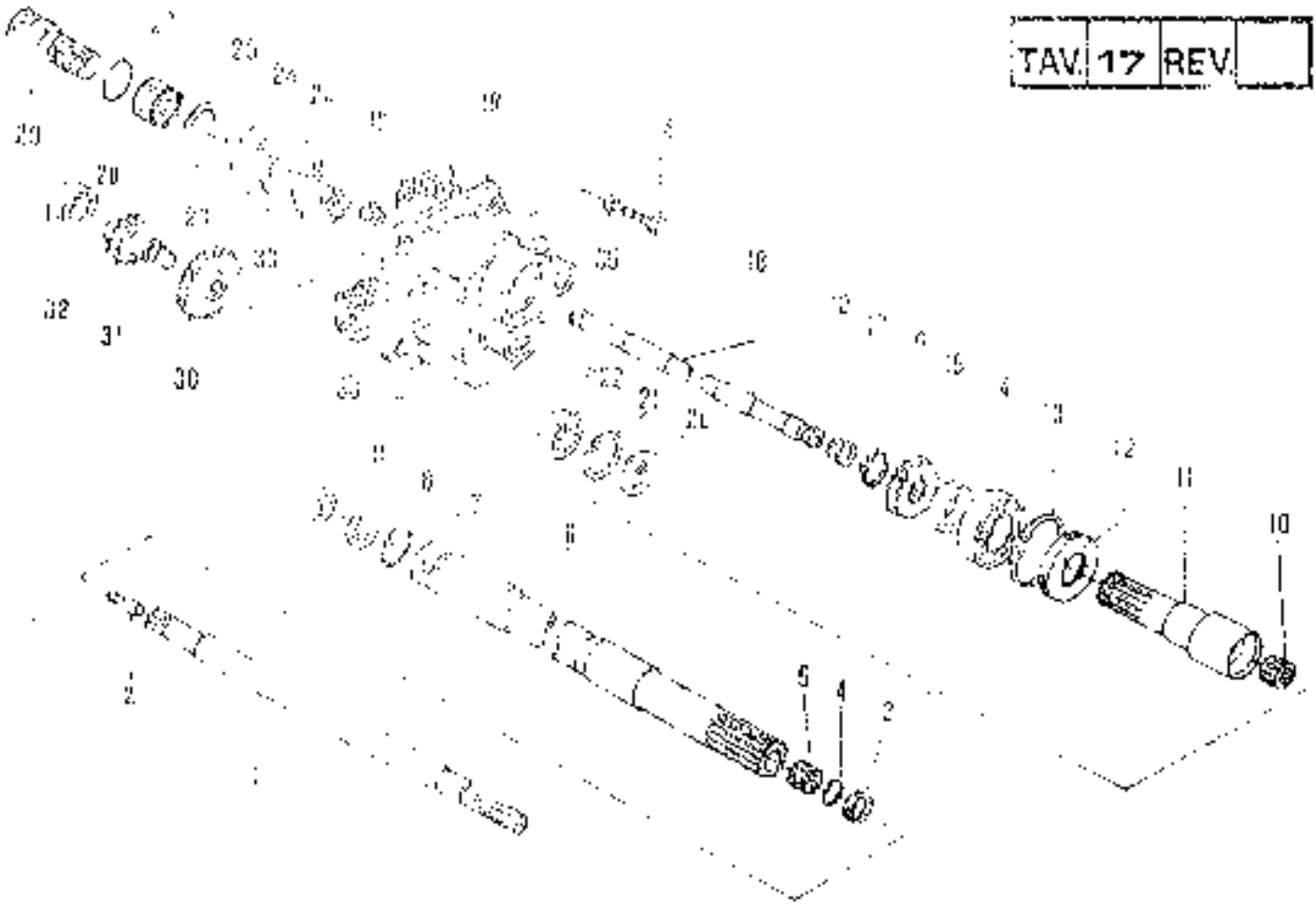

No. pezzo / No. pieza / No. pièce / No. Bild / No. pieza	No. di ordinazione / Part No. / No. de commande / Bestell - Nr. / No. de pedido		No. pezzo / No. pieza / No. pièce / No. Bild / No. pieza	No. di ordinazione / Part No. / No. de commande / Bestell - Nr. / No. de pedido		No. pezzo / No. pieza / No. pièce / No. Bild / No. pieza	No. di ordinazione / Part No. / No. de commande / Bestell - Nr. / No. de pedido
1	15.0006.251		18	15.0006.749		35	84.3521.030
2	91x4.00-030 (0.124" inch)		19	15.0006.070		36	15.0006.220
3	80.2052.030		20	80.2766.000			
4	80.0047.000		21	80.1368.000			
5	81.2590.000		22	81.2646.000			
6	15.0006.250		23	15.0006.237			
7	80.2752.000		24	80.1251.000			
8	80.2055.000		25	81.2837.000			
9	15.0006.130		26	84.4554.050			
10	81.2569.030		27	81.2921.000			
11	15.0006.240		28	80.0236.000			
12	80.2205.000		29	15.0006.240			
13	80.1122.000		30	15.0006.218			
14	81.2846.000		31	15.0006.210			
15	84.4510.000		32	81.2749.000			
16	15.0006.247		33	15.0006.219			
17	80.1293.000		34	80.4200.000			

Doppia frizione
Double clutch
Embrayage double
Zweifachkupplung
Embrague doble

Segnalazione di validità
Usage code
Signalisation de validité
Gültigkeitsvermerk
Indicaciones de validez

C6

https://truckmanualshub.com/
https://truckmanualshub.com/

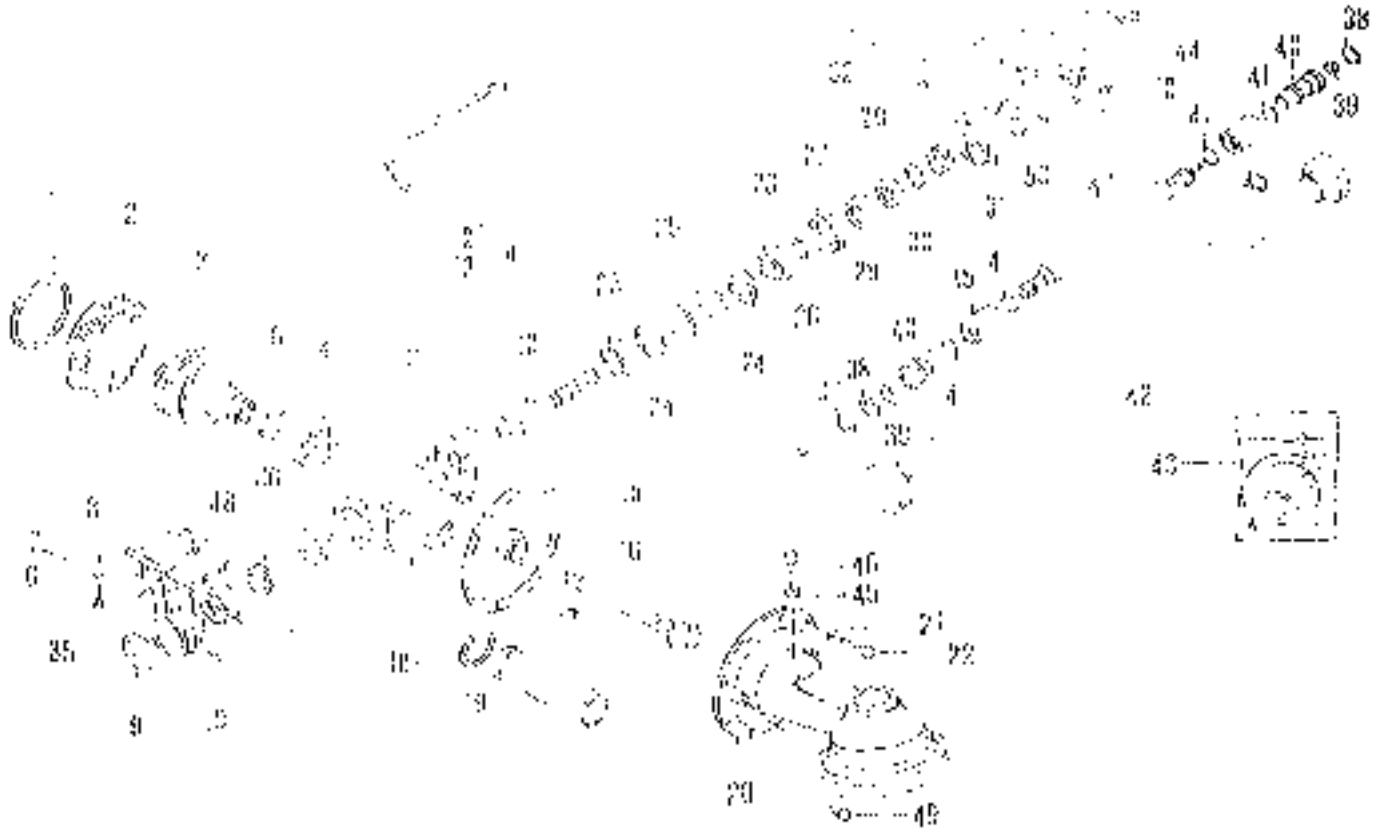

No. pièce / No. pieza / No. piece / No. Teile / No. pieces	Denomination / Denominación / Description de la nomenclature / Benennung / Nr. / Nr. de pedido	No. pièce / No. pieza / No. piece / No. Teile / No. pieces	Denomination / Denominación / Description de la nomenclature / Benennung / Nr. / Nr. de pedido	No. pièce / No. pieza / No. piece / No. Teile / No. pieces	Denomination / Denominación / Description de la nomenclature / Benennung / Nr. / Nr. de pedido
1	80.3253.000	17	15.0023.000	33	80.3253.000
2	15.0023.000	18	15.0012.000	34	80.3286.030
3	15.0023.000	19	15.0023.064	35	15.0023.064
4	85.2592.000	20	15.0023.000	36	85.[illegible].000
5	15.0023.000	21	15.0023.002	37	80.3285.000
6	85.[illegible]	22	15.0023.020	38	80.[illegible].000
7	85.2110.000	23	[illegible]	39	85.[illegible]
8	80.2155.000	24	85.6275.000	40	80.2087.000
9	15.0023.000	25	85.2710.000	41	15.0006.282
10	85.2110.000	26	85.[illegible].000	42	80.3255.000
11	85.[illegible]	27	80.3262.000	43	15.0006.285
12	80.[illegible]	28	80.3265.000	44	15.0023.000
13	15.0023.[illegible]	29	85.[illegible]	45	85.3435.000
14	15.0023.[illegible]	30	80.[illegible]	46	15.0006.285
15	15.0023.[illegible]	31	85.[illegible]	47	85.[illegible].000
16	85.[illegible].000	32	80.[illegible].000	48	15.0006.286
				49	80.[illegible].000
				50	85.3540.000

Indicaciones de seguridad
Uso correcto
Especificaciones del vehículo
Mantenimiento
Instrucciones de montaje

https://truckmanualshub.com/

https://truckmanualshub.com/

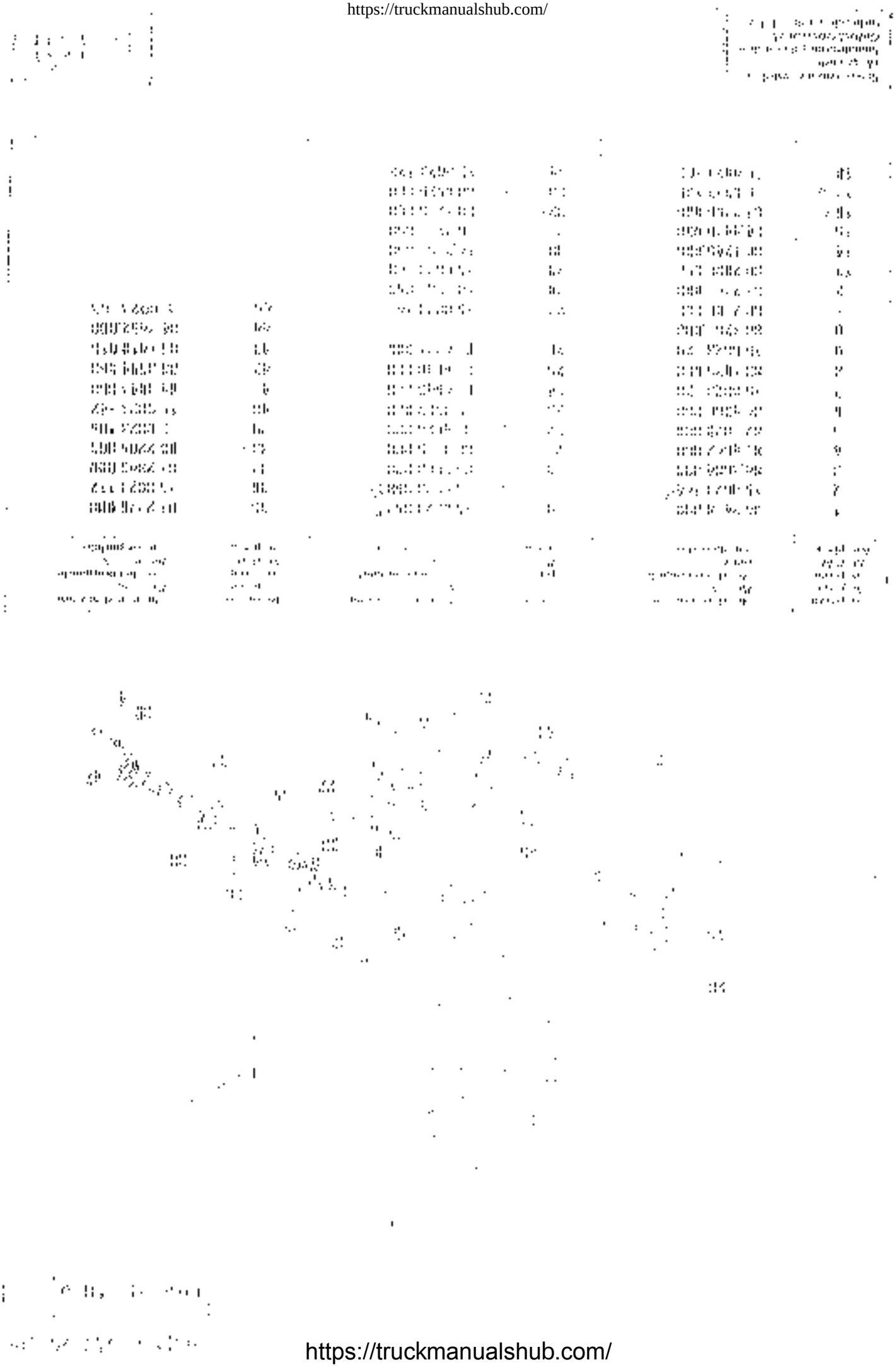

https://truckmanualshub.com/

https://truckmanualshub.com/

MOD.18/20/22-3W

TAV.	20	REV.	

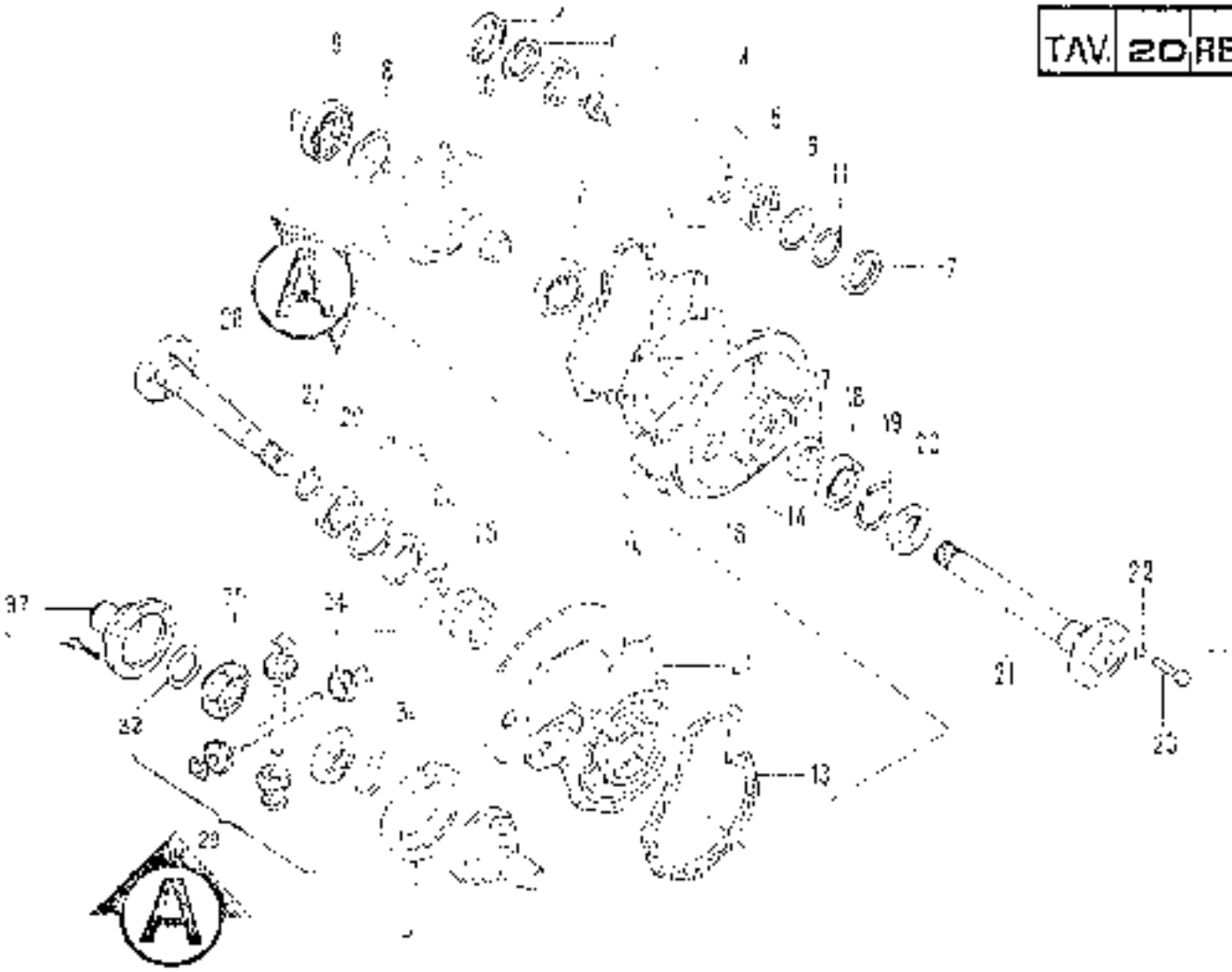

No. pezzo / No. piece / No. pieza	No. di ordinazione / Part No. / No. de commande / No. de pedido	No. pezzo / No. piece / No. pieza	No. di ordinazione / Part No. / No. de commande / No. de pedido	No. pezzo / No. piece / No. pieza	No. di ordinazione / Part No. / No. de commande / No. de pedido
1	84.4600.020	17	00.0013.202	36	66.3412.070
2	81.2700.000	18	01.2898.000	37	45.0044.403
3	10.0010.217	19	00.1425.000		
4	19.0010.113	20	80.2200.050		
5	85.2781.000	21	19.0011.104		
6	85.0100.000 (mm 0,2)	22	84.3921.030		
–	85.0100.010 (mm 0,3)	23	06.4192.000		
7	84.4600.010	24	15.0011.054		
8	85.0117.010 (mm 0,1)	25	19.0011.113		
–	85.0117.020 (mm 0,3)	26	00.0010.202		
9	81.2972.000	27	80.1253.000		
10	15.0011.102	28	19.0011.104		
11	84.4570.000	29	45.0044.434		
12	01.2958.000	30	45.0040.047		
13	15.0011.105	31	45.0040.422		
14	15.0011.055	32	45.0040.234		
15	84.3765.000	33	46.0040.105		
16	86.3276.000	34	46.0040.106		
		35	44.0040.442		

Segnalazioni di validità
Usage code
Signalisations de validité
Gültigkeitsvermerk
Indicaciones de validez

C13

https://truckmanualshub.com/

https://truckmanualshub.com/

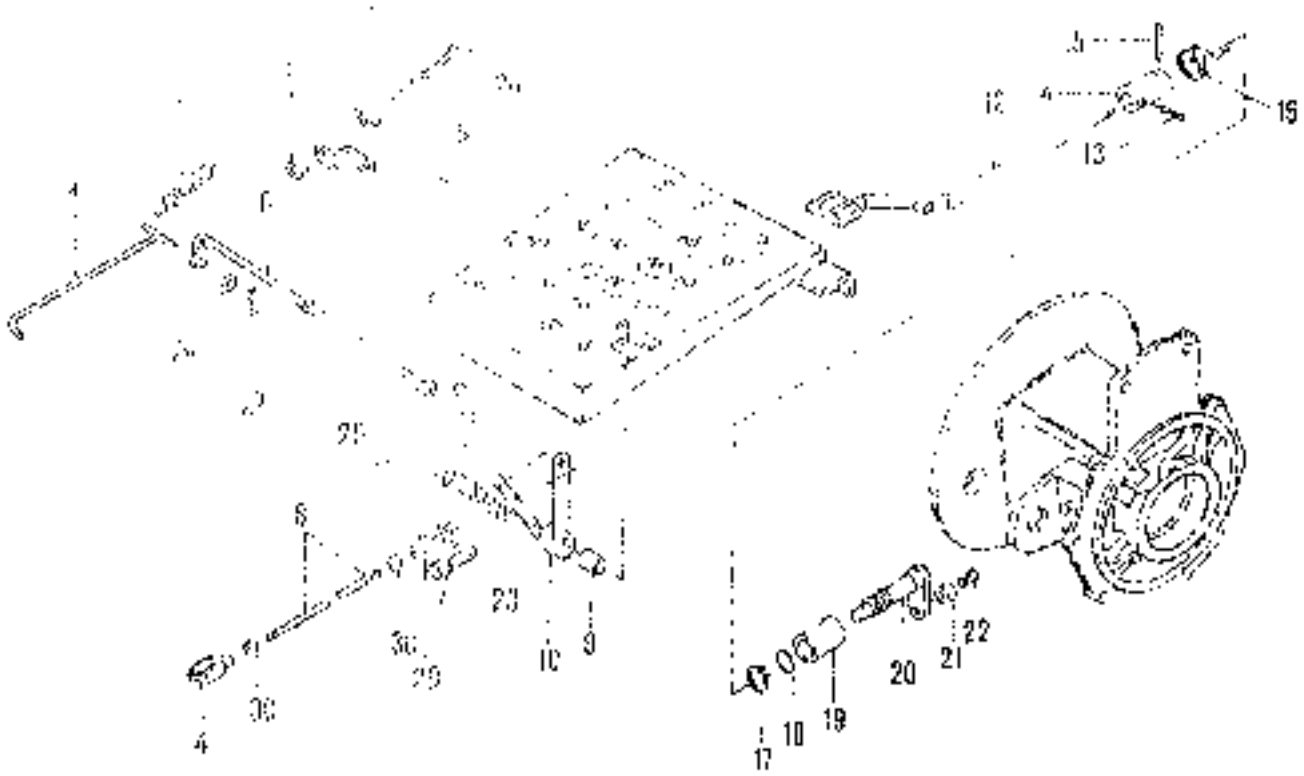

No. pezzo No. piece No. piece No. Bud No. pieza	No. di ordinazione Part No. No. de commande Bestell - Nr. No. de pedido	No. pezzo No. piece No. piece No. Bud No. pieza	No. di ordinazione Part No. No. de commande Bestell - Nr. No. de pedido	No. pezzo No. piece No. piece No. Bud No. pieza	No. di ordinazione Part No. No. de commande Bestell - Nr. No. de pedido
1 ✓	✓ 15.0036.503	18	80.3179.000		
2	83.1439.050	19 ✓	15.0044.407		
3 ✓	44.0017.576	20	15.0044.408		
4 ✓	86.0030.010	21	81.0004.079		
5	85.8007.000	22	81.0004.078		
6	15.0036.501	23 ✓	84.3992.000		
7 ✓	81.4535.050	24	85.3004.000		
8	15.0036.207	25	80.4071.000		
9	80.4057.000	26 ✓	84.3542.000		
10 ✓	15.0036.415 3 15	27 ✓	81.0505.010		
11 ✓	15.0036.241 [illegible]	28 ✓	85.6169.050		
12	15.0036.206	29 ✓	86.0030.000		
13	85.1262.000	30 ✓	81.4545.000		
14 ✓	15.0036.214				
15 ✓	85.1233.000				
16 ✓	83.1344.000				
17 ✓	80.1438.000				

Segnalazioni di validità
Usage code
Signalisations de validité
Gültigkeitsvermerk
Indicaciones de validez

D2

https://truckmanualshub.com/

https://truckmanualshub.com/

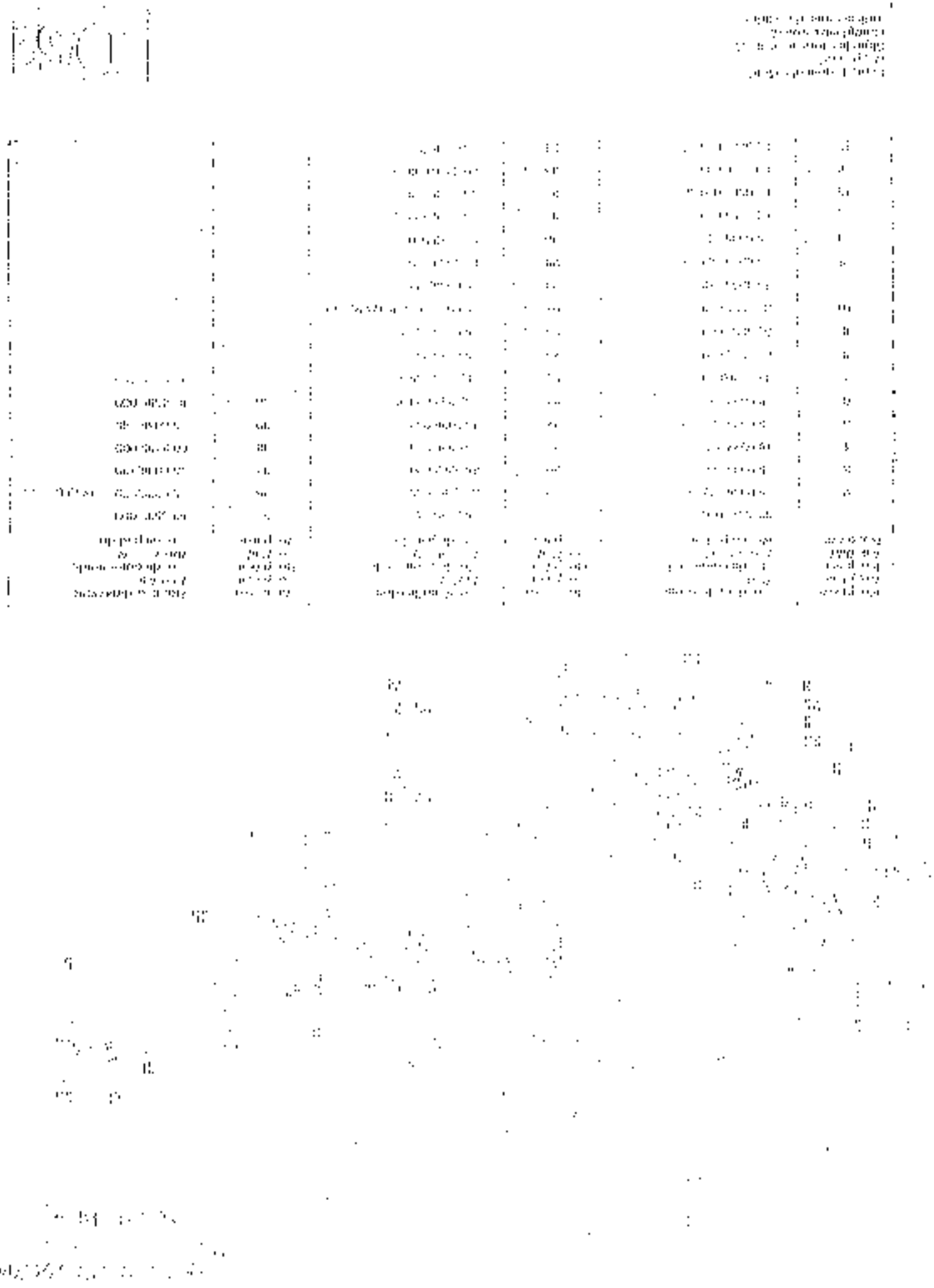

https://truckmanualshub.com/

https://truckmanualshub.com/

TAV.	23	REV.	

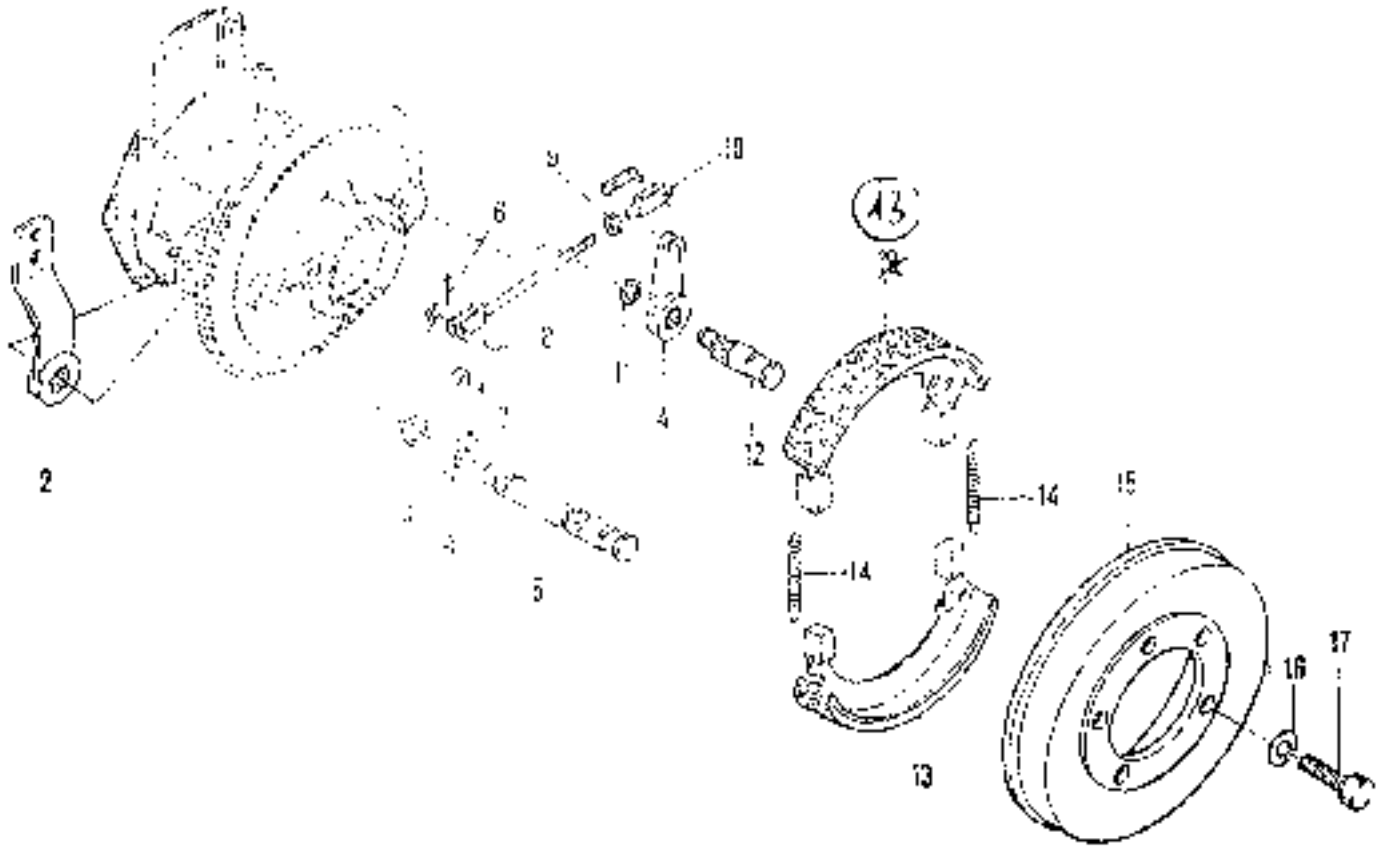

No. pezzo No. piece No. piece No. Bild No. pieza	No. di ordinazione Part No. No. de commande Bestell. - Nr. No. de pedido	No. pezzo No. piece No. piece No. Bild No. pieza	No. di ordinazione Part No. No. de commande Bestell. - Nr. No. de pedido	No. pezzo No. piece No. piece No. Bild No. pieza	No. di ordinazione Part No. No. de commande Bestell. - Nr. No. de pedido
1	84.3685.000				
2	15.0020.104				
3	80.1168.000				
4	15.0020.109				
5	15.0020.100				
6	81.0505.010				
7	83.5573.050				
8	15.0020.106				
9	81.4501.000				
10	86.0060.000				
11	80.1130.000				
12	15.0020.110				
13	15.0020.101				
14	82.3170.040				
15	82.3070.010				
16	84392103[illegible]				
17	364192000				

Segnalazioni di validità
Usage code
Signalisations de validité
Gültigkeitsvermerk
Indicaciones de validez

D10

https://truckmanualshub.com/

https://truckmanualshub.com/

MOD.18/20/22-3W

TAV. 24 REV.

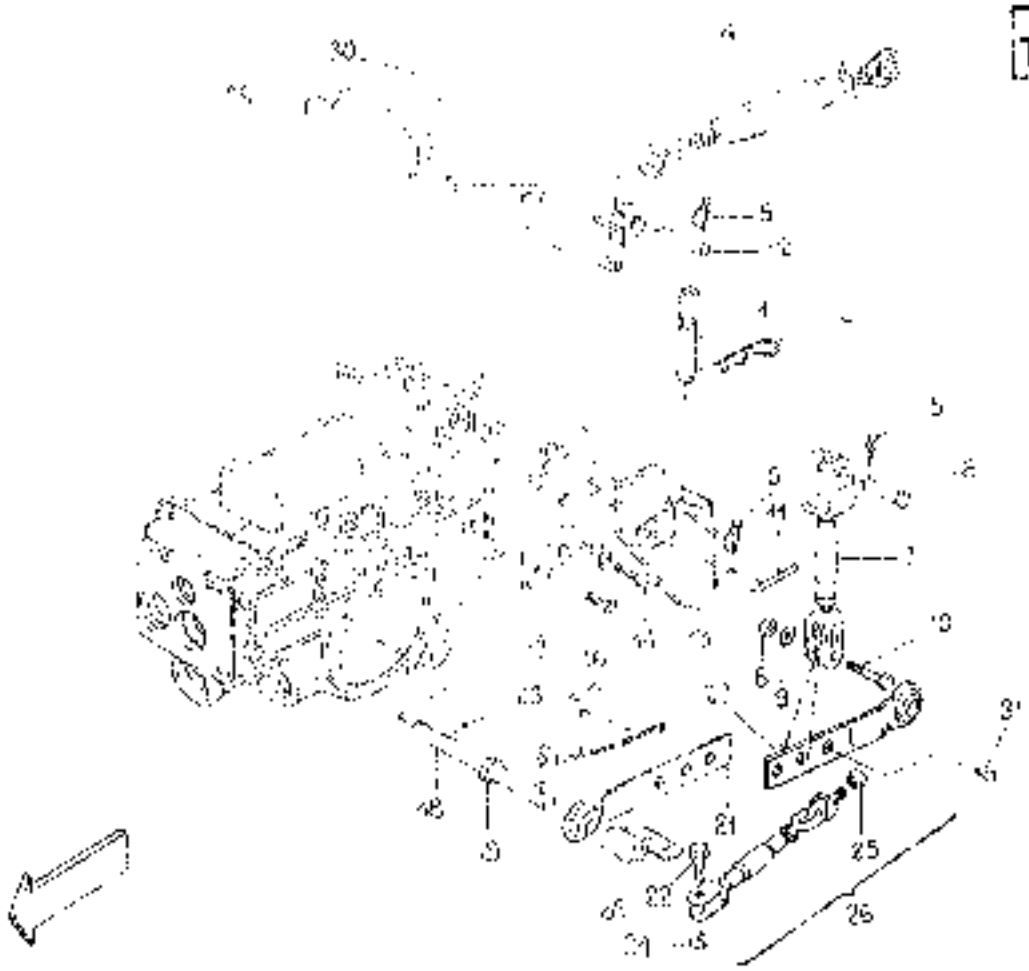

No. pezzo / No. pièce / No. Bild / No. pieza	No. di ordinazione / Part No. / No. de commande / Bestell - Nr. / No. de pedido	No. pezzo / No. pièce / No. pièce / No. Bild / No. pieza	No. di ordinazione / Part No. / No. de commande / Bestell - Nr. / No. de pedido	No. pezzo / No. pièce / No. pièce / No. Bild / No. pieza	No. di ordinazione / Part No. / No. de commande / Bestell - Nr. / No. de pedido
1	80.[illegible]				
2	85.[illegible]	18	15.0032.123		
3	82.585.055	19	84.4625.000		
4	86.0041.247 [illegible]	20	15.0031.284		
5	85.2105.000	21	15.0032.180		
6	83.5767.000	22	86.3925.000		
7	15.0032.125	23	86.3839.010		
8	81.4767.050	24	81.4708.000		
9	84.3993.000	25	81.4734.000		
10	86.4298.050	26	15.0032.160		
11	80.8039.050	27	15.0032.131		
12	83.5772.000	28	15.0032.158		
13	15.0032.111	29	82.6852.006 ●		
14	86.4300.000	30	81.4759.000 ●		
15	84.3921.030	31	86.4340.000		
16	86.4201.010				
17	15.0032.108				
	15.0032.109				

○ - Con sollevatore normale
with standard lifter

Segnalazioni di validità
Usage code
Signalisations de validité
Gültigkeitsvermerk
Indicaciones de validez

● - Con sollevatore a sforzo e posizione controllata
with lifter provided with automatic depth control

D13

https://truckmanualshub.com/

https://truckmanualshub.com/

https://truckmanualshub.com/

https://truckmanualshub.com/

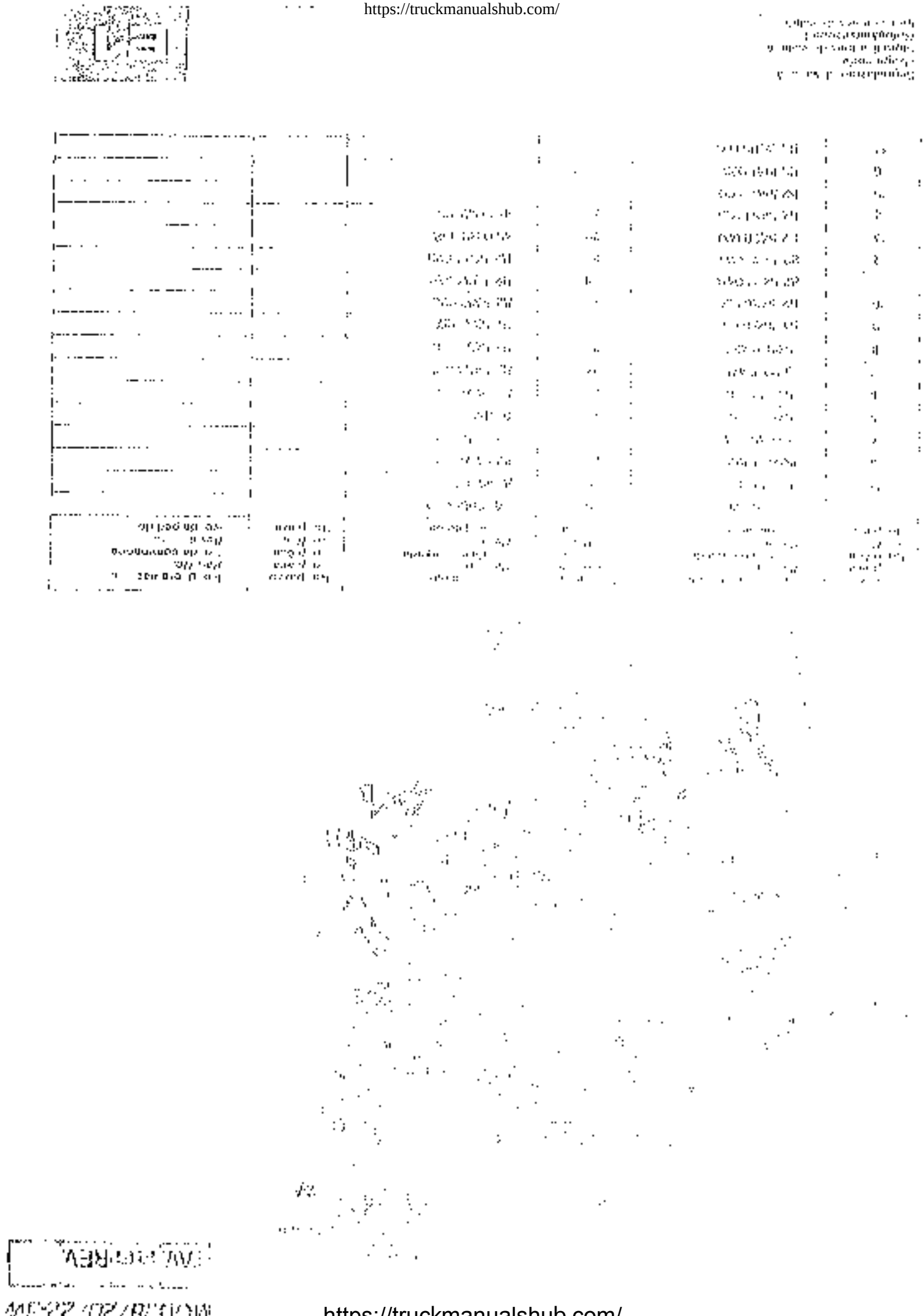

https://truckmanualshub.com/

https://truckmanualshub.com/

MOD. 18/20/22-3W

TAV. 27 REV.

No. pieza / No. pièce / No. pieza / No. Sud / No. piece	Nº de ordinazione / Part No. / No. de commande / Bestell - Nr. / No. de pedido	No. pieza / No. pièce / No. pieza / No. Sud / No. piece	No. de ordinazione / Part No. / No. de commande / Bestell - Nr. / No. de pedido	No. pieza / No. pièce / No. pieza / No. Sud / No. piece	No. de ordinazione / Part No. / No. de commande / Bestell - Nr. / No. de pedido
	82.5404.000	6	82.5417.000	34	19.0018.900
2	9.0019.9[illegible]	9	85.2475.050		
3	80.1934.[illegible]	21	84.0665.000		
4	82.5401.[illegible]	2	81.4546.007		
5	81.[illegible]	22	82.5140.[illegible]		
6	82.5401.[illegible]	2	82.5445.050		
7	82.5404.005	24	82.5445.095		
8	82.5404.000	25	82.5407.005		
9	82.5404.075	26	82.5466.000		
10	82.5404.005	27	85.4001.020		
	82.5411.000	28	82.5500.020		
12	82.5412.000	—	82.5500.025		
13	81.4540.000	29	81.0270.005		
14	19-6046-008 84.2570.000	30	18.0006.423		
15	84.5643.000	31	84.2570.000		
16	82.5420.000	32	81.4535.050		
17	82.5405.000	33	19.0018.900		

Segnalazioni di validità
Usage code
Signalisations de validité
Gültigkeitsvermerk
Indicaciones de validez

E2

https://truckmanualshub.com/

https://truckmanualshub.com/

MOD. 18/20/22-3W

TAV.	28	REV.	

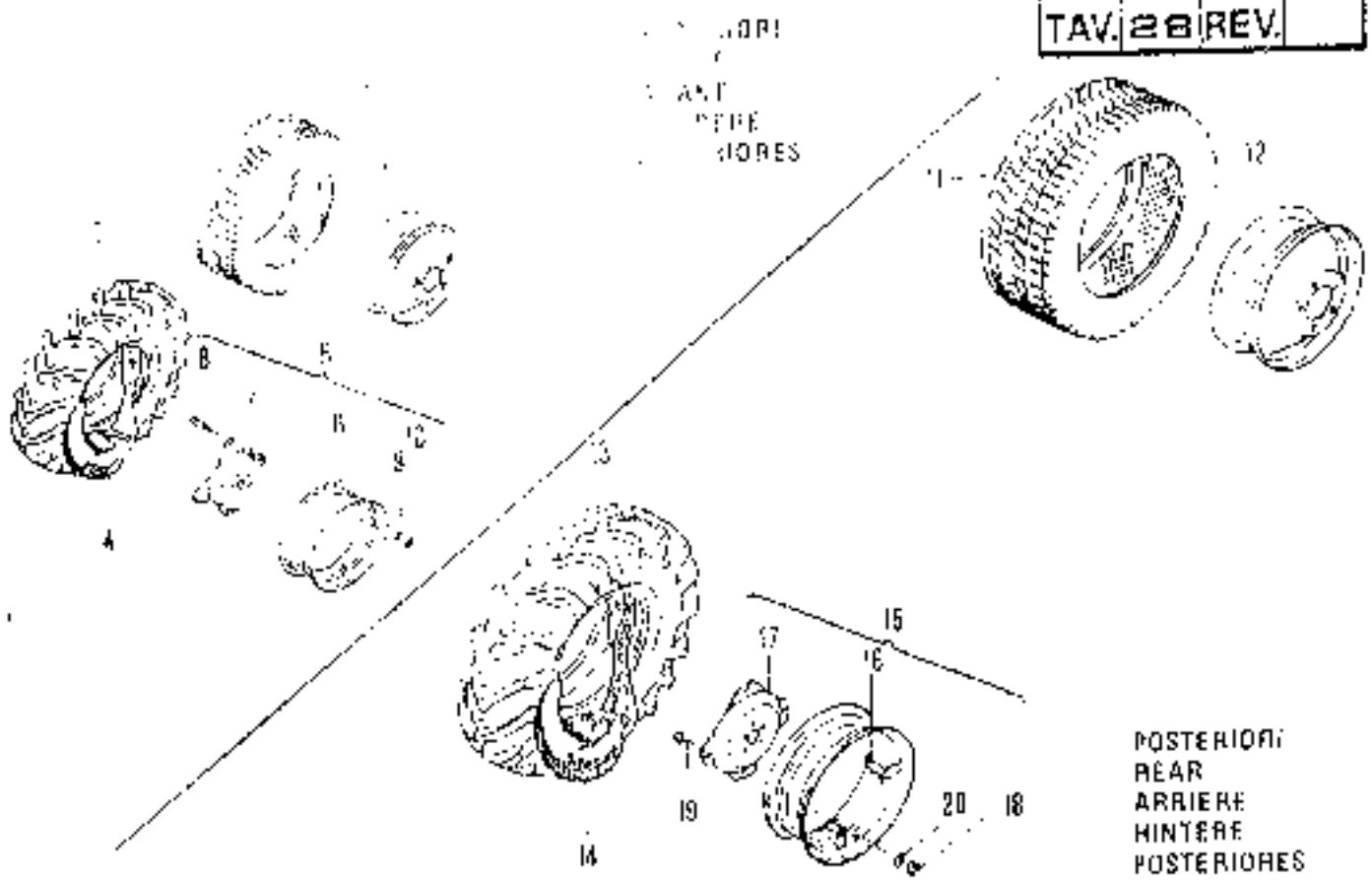

No. pezzo / No. piece / No. pièce / No. Dito / No. pieza	No. di ordinazione / Part No. / No. de commande / Bestell. - Nr. / No. de pedido	No. pezzo / No. piece / No. pièce / No. Bild / No. pieza	No. di ordinazione / Part No. / No. de commande / Bestell. - Nr. / No. de pedido	No. pezzo / No. piece / No. pièce / No. Bild / No. pieza	No. di ordinazione / Part No. / No. de commande / Bestell. - Nr. / No. de pedido
1	84 8628 000	18	87 4750 000		
2	84 9133 000	19	86 4177 000		
3	84 8585 000		84 3921 120		
4	84 8845 000				
5	[illegible]				
6	84 9046 000 ☐				
7	84 9036 000				
8	86 3428 000				
9	84 3765 350				
10	84 4643 000				
11	84 8681 000 ●				
12	84 8734 000 ●				
13	84 8648 100				
14	84 8881 000				
15	84 9407 000				
16	84 9407 010 ■				
17	84 0041 944				

☐ = [illegible] ☐ = 6.00-12

● = [illegible] 5.15 ■ = 8.25-14

Segnalazioni di validità
Usage code
Signalisation de validité
Gültigkeitsvermerk
Indicaciones de validez

E3

https://truckmanualshub.com/

https://truckmanualshub.com/

MOD.18/20/22-3W

TAV. 29 REV.

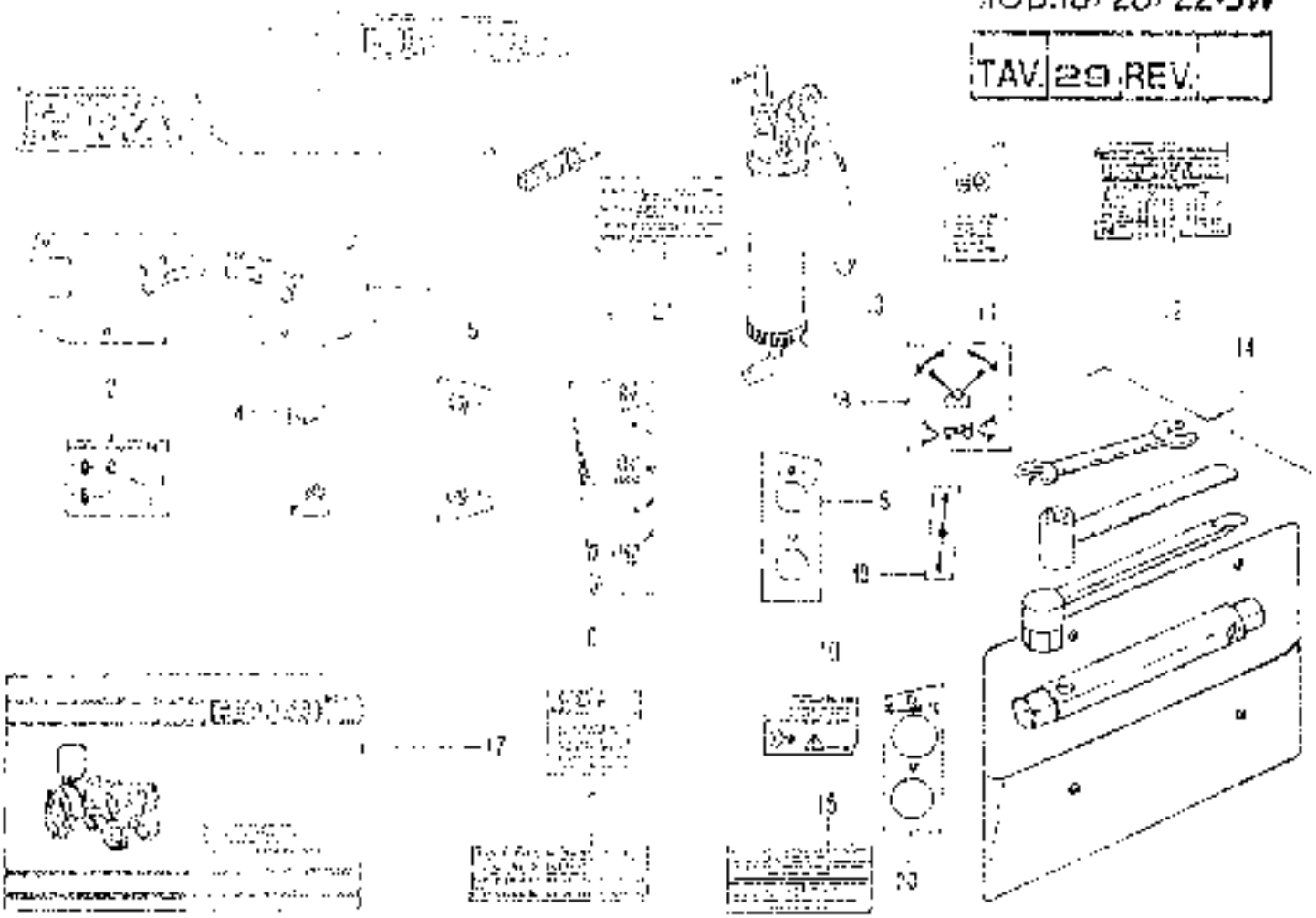

No. pezzo / No. piece / No. piece / No. Bild / No. pieza	No. di ordinazione / Part No. / No. de commande / Bestell - Nr. / No. de pedido	No. pezzo / No. piece / No. piece / No. Bild / No. pieza	No. di ordinazione / Part No. / No. de commande / Bestell - Nr. / No. de pedido	No. pezzo / No. piece / No. piece / No. Bild / No. pieza	No. di ordinazione / Part No. / No. de commande / Bestell - Nr. / No. de pedido
1	15 0036 488 ⚲	13	85 6700 000		
–	15 0036 489 ⚲	14	19 0065 047		
1	15 0036 461 ⚲ ⊙	15	85 4067 010		
–	15 0036 461 ⚲ ⊙	16	15 0036 441 ⚲		
–	15 0036 490 ⚲	–	15 0036 442 ⚲		
–	15 0036 49 ⚲	17	90 7140 072		
2	85 4068 [illegible]	18	15 0036 278 △		
3	15 0036 [illegible]	19	15 0036 277 △		
4	15 0036 286 △	20	15 0036 [illegible]		
5	15 0036 285 △	21	19 0023 967		
6	15 0036 391	22	[illegible]		
7	15 0036 203	–	[illegible]		
8	85 4067 045				
9	15 0036 244				
10	15 0036 281				
11	15 0036 282				
12	15 0036 283 △				

○ = 18 Tav.
⊙ = 20 3W
□ = 22 3W

△ = Con supervariatore
= Un supervariator
Avec supervariator

△ = Con solevatore anteriore
= Un [illegible]
Avec relevage avant

Segnalazione di validità
Usage code
Signalisations de validité
Gültigkeitsvermerk
Indicaciones de validez

E4

https://truckmanualshub.com/

https://truckmanualshub.com/

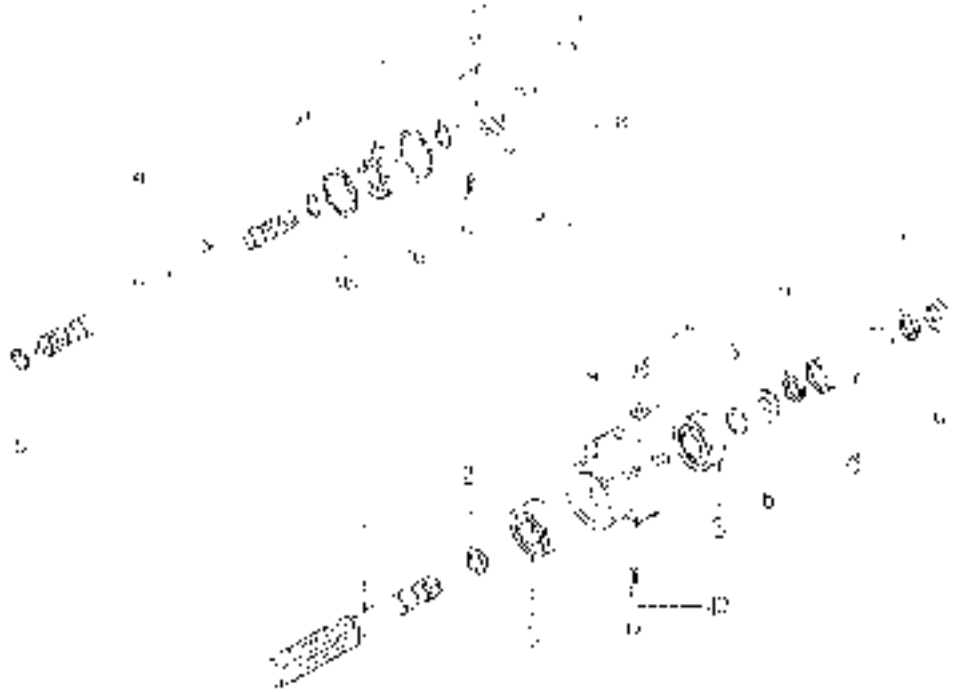

No. pezzo / No. piece / No. piece / No. pieza	No. di ordinazione / Part No. / No. de commande / Bestell. - Nr. / No. de pedido	No. pezzo / No. piece / No. piece / No. S / No. pieza	No. di ordinazione / Part No. / No. de commande / Bestell. - Nr. / No. de pedido	No. pezzo / No. piece / No. piece / No. Bud / No. pieza	No. di ordinazione / Part No. / No. de commande / Bestell. - Nr. / No. de pedido
	15 0054 419	18	15 0054 422		
2	84 4374 000				
3	81 [illegible] 000				
4	45 0054 424				
5	80 4185 000				
[illegible]	84 4283 [illegible]				
	80 [illegible]				
8	15 0006 [illegible]				
[illegible]	80 4410 000				
10	86 [illegible] 050				
11	84 3643 060				
[illegible]	81 4569 [illegible]				
[illegible]	86 3046 050				
14	45 0054 444				
15	80 4149 000				
16	80 [illegible] 000				
17	81 3628 000				

Segnalazioni di validità
Usage code
Signalisations de validité
Gelligkeitsverweis
Indicaciones de validez

A RICHIESTA
ON REQUEST
SUR DEMANDE

https://truckmanualshub.com/

https://truckmanualshub.com/

https://truckmanualshub.com/

38	[illegible]	F2
40	[illegible]	F13
41	[illegible]	F14
42	[illegible]	F11
43 44 45 46 47	[illegible]	G2 G3 G3 G4 G5
48	[illegible]	F7
49	[illegible]	G1
		F3

https://truckmanualshub.com/

https://truckmanualshub.com/

TAV.	31	REV.	

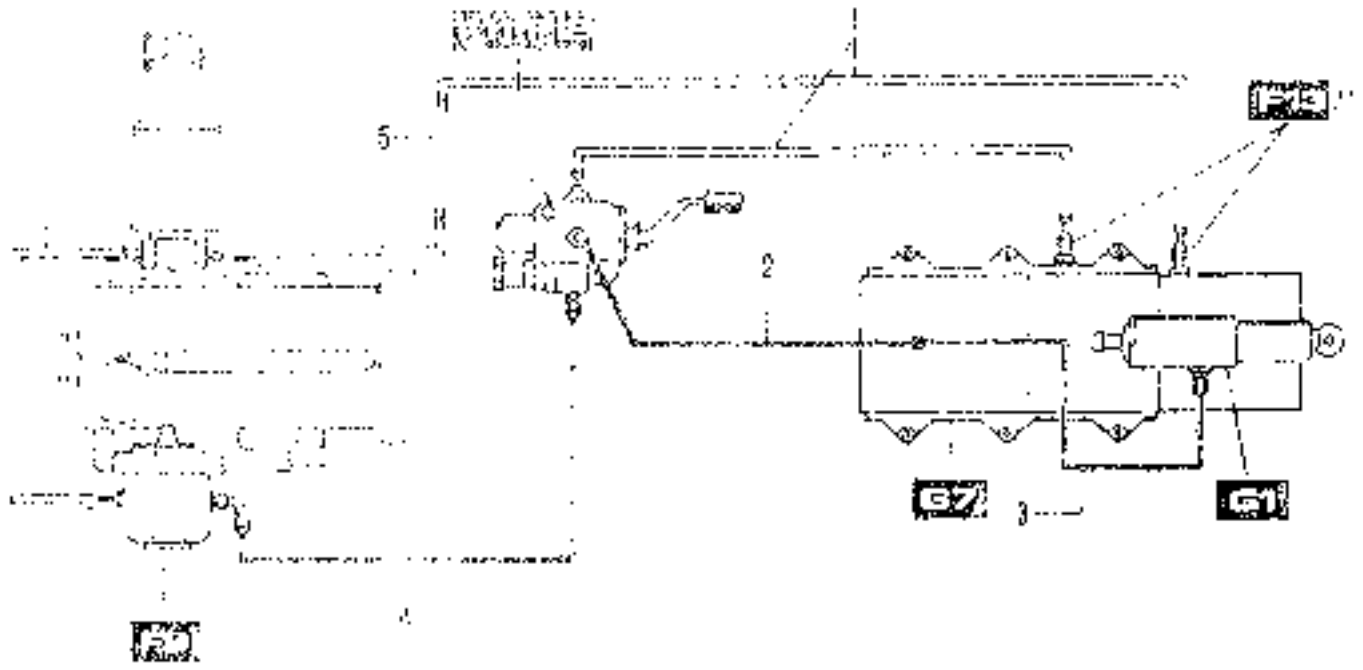

No. pezzo / No. pieza / No. piece / No. Bild / No. pieza	No. di ordinazione / Part No. / No. de commande / Bestell - Nr. / No. de pedido	Microfiche	Tipo / Type / Type / Typ / Modelo	Costruttore / Manufacturer / Constructeur / Konstrukteur / Constructor	No. di ordinazione / Part No. / No. de commande / Bestell - Nr. / No. de pedido	Motore / Engine / Moteur / Motor / Motor
	5.6617.9[illegible] 9'6	F9	SE 12 A	MITSUBISHI		
2	15.0028.[illegible]					
3	15.0028.[illegible]					
4	15.0028.150	F1 F5	RDMV B5	OIL SYSTEM	81.6800 040	
5	5.0028.141	G7	M 25 F	MITA	82 5852 000	

Segnalazioni di validità
Usage code
Significations de validité
Gültigkeitsvermerk
Indicaciones de validez

https://truckmanualshub.com/

https://truckmanualshub.com/

MODJ 0/22-3W

TAV. 32 REV

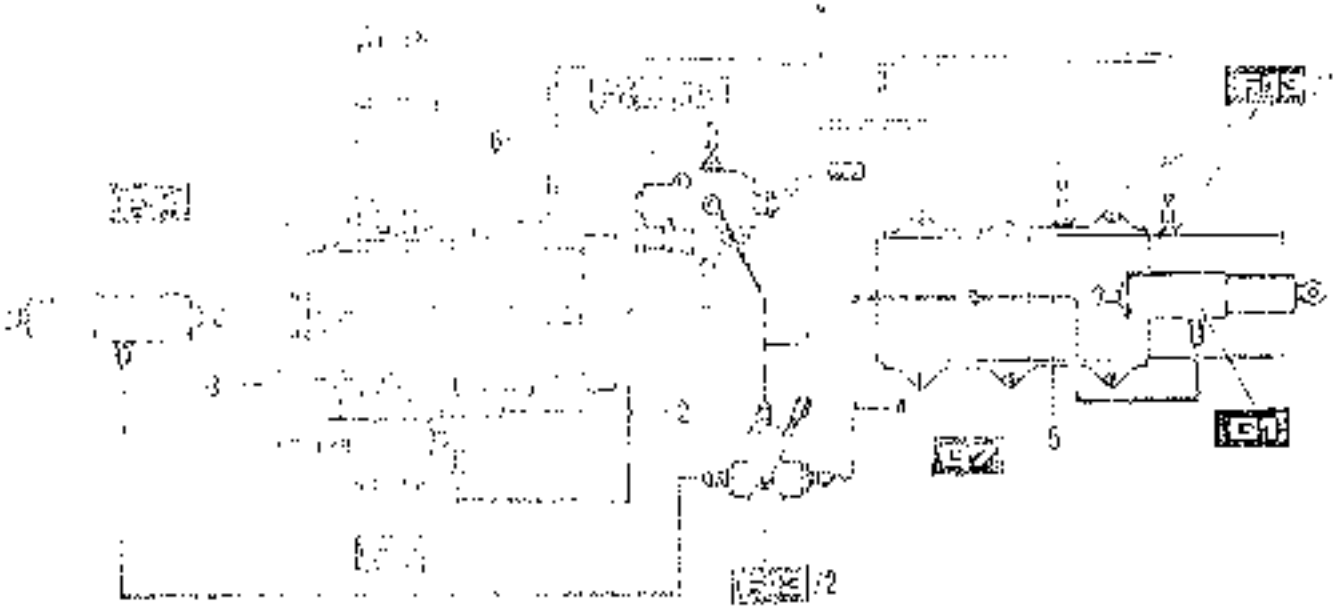

[illegible]	[illegible]	[illegible]	Type / Type / Type / Modelo	Costruttore / Manufacturer / Constructeur / Konstruktor / Constructor	No. di ordinazione / Part No. / No. de commande / Bestell. - Nr. / No. de pedido	Motore / Engine / Moteur / Motor / Motor
[illegible]	[illegible]	[illegible]	CF 12 A	MITSUBISHI		
[illegible]	[illegible]	[illegible]	FDMY BS	OIL SYSTEM	81.6800.040	
[illegible]	[illegible]	[illegible]/2		OIL SYSTEM	[illegible]	
		[illegible]	Y 25 F	MITA	82.5552.000	

Segnalazioni di validità
Usage cadr
Signalisations de validité
Gültigkeitsvermerk
Indicaciones de validez

https://truckmanualshub.com/

https://truckmanualshub.com/

MOD.18/20/22-3W

TAV. 35 REV.

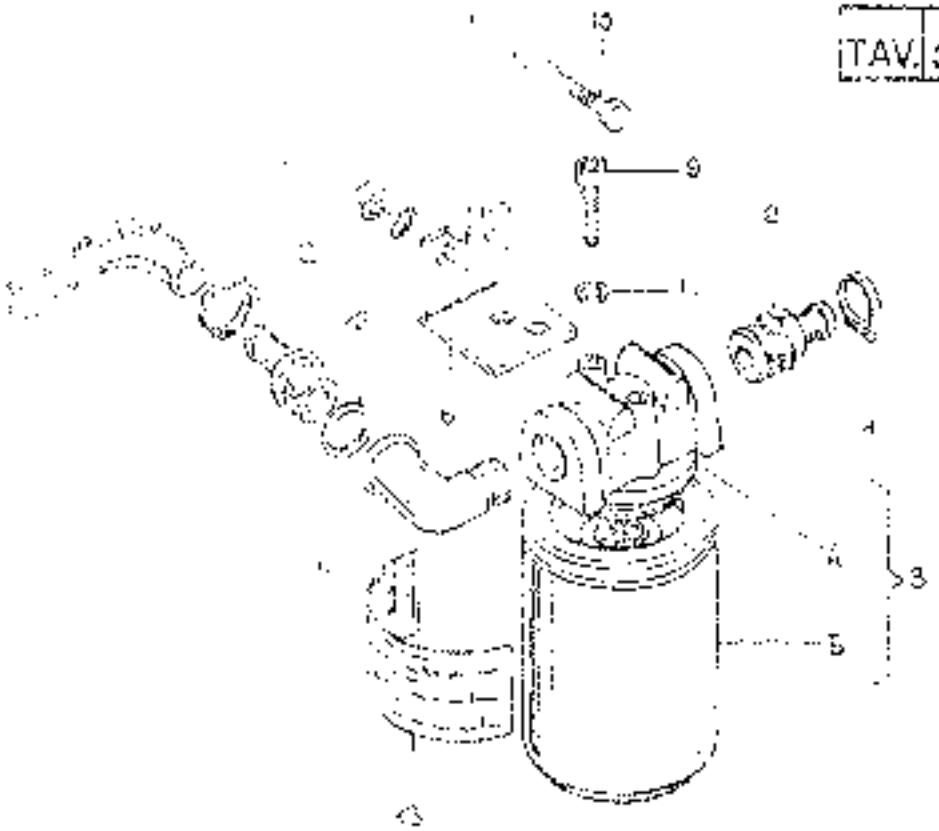

No. pezzo / No. piece / No. piece / No. Bud / No. pieza	Nr. di ordinazione / Part No / No. de commande / Bestell. - Nr / No. de pedido	No. pezzo / No. piece / No. piece / No. Bud / No. pieza	No. di ordinazione / Part No / No. de commande / Bestell. - Nr / No. de pedido	No. pezzo / No. piece / No. piece / No. Bud / No. pieza	No. di ordinazione / Part No / No. de commande / Bestell. - Nr / No. de pedido
1	84.7544.000				
2	83.5060.000				
3	82.5748.000				
4	82.5748.040				
5	82.5748.020				
6	45.0036.477				
7	84.4574.000				
8	84.3685.000				
9	86.2546.000				
10	86.2670.000				
11	84.3643.060				
12	84.4434.000				
13	85.4067.050				
14	84.0563.000				

Segnalazioni di validità
Usage code
Signalisations de validité
Gelligkeitsvermerk
Indicaciones de validez

https://truckmanualshub.com/

https://truckmanualshub.com/

No. pezzo No. pieza No. piece No. Bild No. pieza	No. di ordinazione Part No. No. de commande Bestell. - Nr. No. de pedido	No. pezzo No. pieza No. pièce No. Bild No. pieza	No. di ordinazione Part No. No. de commande Bestell. - Nr. No. de pedido	No. pezzo No. pieza No. pièce No. Bild No. pieza	No. di ordinazione Part No. No. de commande Bestell. - Nr. No. de pedido
1	[illegible]				
2	[illegible]				
3	[illegible]				

Segnalazioni di validità
Usage code
Signalisations de validité
Gültigkeitsvermerk
Indicaciones de validez

https://truckmanualshub.com/

https://truckmanualshub.com/

TAV.	37 38	REV.	

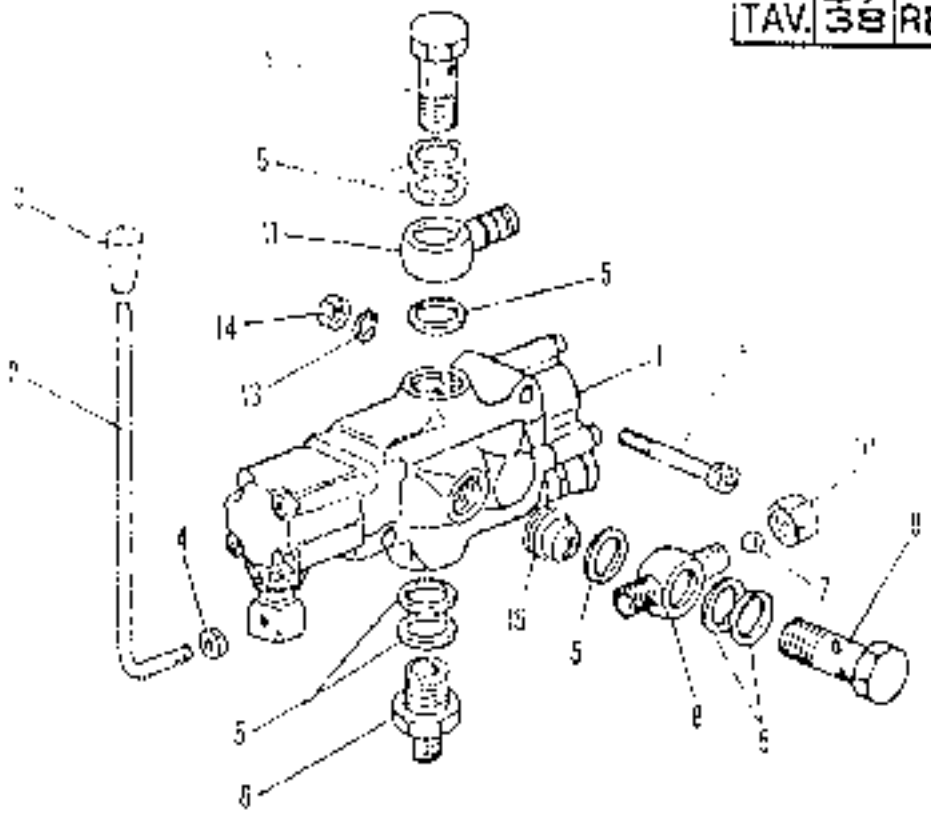

No. pezzo / No. piece / No. piece / No. Bild / No. pieza	No. di ordinazione / Part No. / No. de commande / Bestell. - Nr. / No. de pedido	No. pezzo / No. piece / No. piece / No. Bild / No. pieza	No. di ordinazione / Part No. / No. de commande / Bestell. - Nr. / No. de pedido	No. pezzo / No. piece / No. piece / No. Bild / No. pieza	No. di ordinazione / Part No. / No. de commande / Bestell. - Nr. / No. de pedido
1	81.6800.040				
2	15.0026.139				
3	83.7534.000				
4	81.4629.020				
5	82.4113.000				
6	83.5070.030				
7	84.7462.000				
8	84.2517.000				
9	84.3110.010				
10	81.4551.000				
11	84.2510.040				
12	86.2909.000				
13	84.3685.000				
14	81.4586.000				
15	81.6800.060				

Con sollevatore post. normale
With rear standard lifter
Avec relevage normal arriere

Annotazioni di validità
Usage code
Signalisations de validité
Gultigkeitsvermerk
Indicaciones de validez

F11

https://truckmanualshub.com/

https://truckmanualshub.com/

MOD. 18/20/22-3W

TAV. 39 REV.

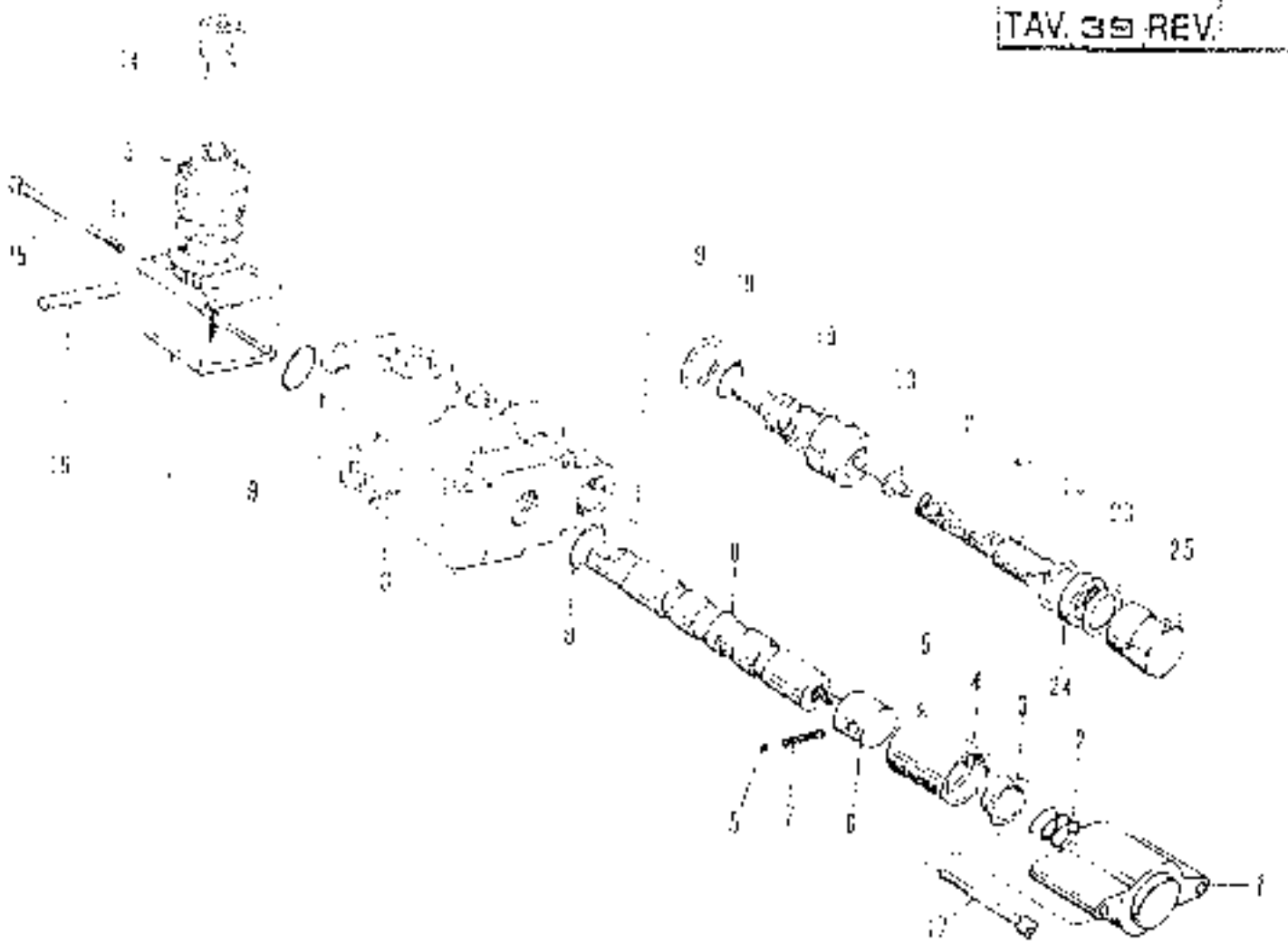

No. pezzo No. piece No. pieza No. Bud No. pieza	No. di ordinazione Part no. No. de commande Bestell - Nr. No. de pedido	No. pezzo No. piece No. pieza No. Bud No. pieza	No. di ordinazione Part no. No. de commande Bestell - Nr. No. de pedido	No. pezzo No. piece No. pieza No. Bud No. pieza	No. di ordinazione Part no. No. de commande Bestell - Nr. No. de pedido
1	81.6700.040	19	83.3301.000		
2	83.[illegible]	19	81.6700.000		
3	80.1080.02[illegible]	20	81.5700.000		
4	80.4331.000	21	83.[illegible]		
5	84.74[illegible]	22	86.4337.050		
6	81.8[illegible]	23	84.4[illegible]		
7	83.[illegible]	24	91.492[illegible]		
8	81.5700.050	25	81.6800.030		
9	80.3105.000				
10	81.6[illegible].010				
11	81.[illegible].025				
12	81.7670.010				
13	81.6700.075				
14	81.6700.030				
15	86.2[illegible]				
16	85.1[illegible].510				
17	86.2048.000				

Segnalazioni di validità
Usage code
Signalisations de validité
Gültigkeitsvermerk
Indicaciones de validez

https://truckmanualshub.com/

https://truckmanualshub.com/

F13/1 F13/2

MOD. 18/20/22-[illegible]

TAV.	40	REV.	

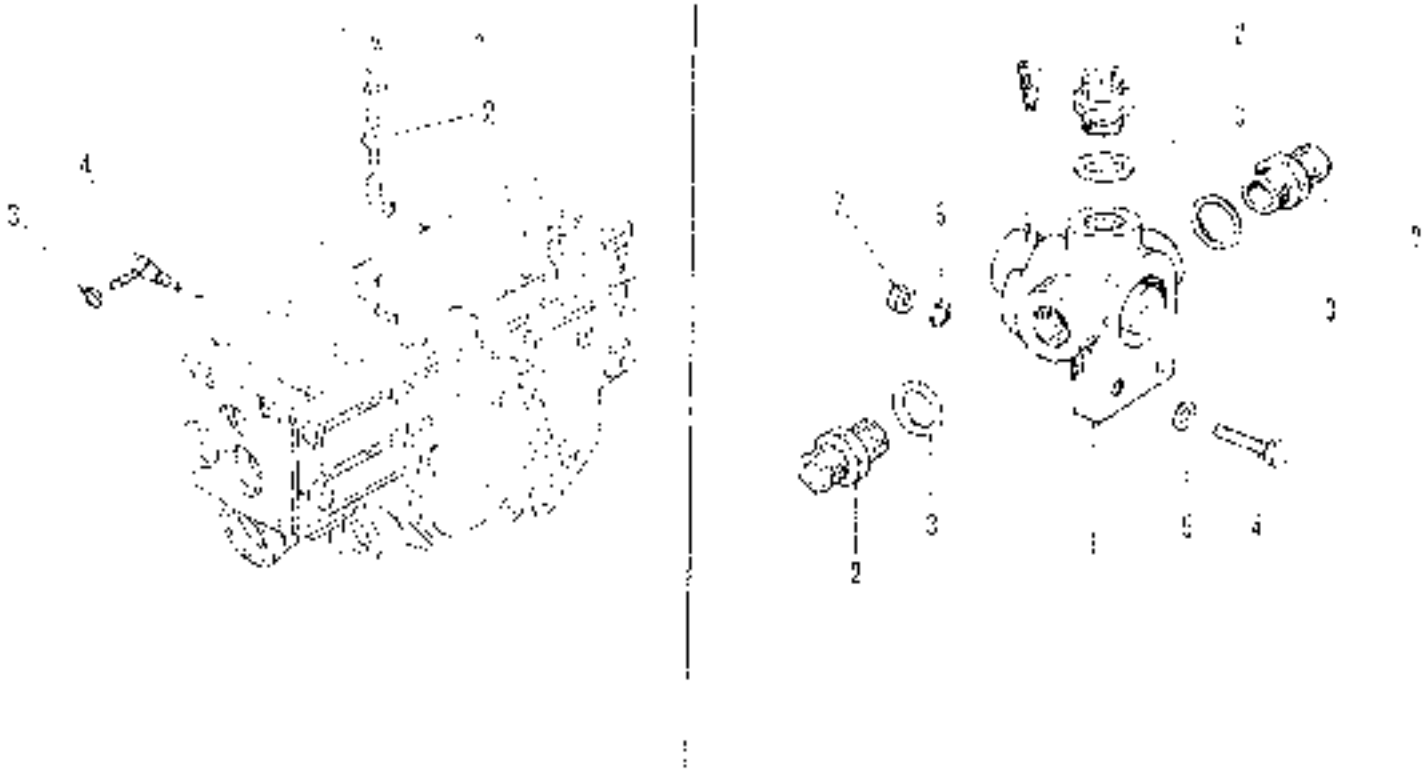

No. pezzo / No. piece / No. pièce / No. Bild / No. pieza	No. di ordinazione / Part No. / No. de commande / Bestell-Nr. / No. de pedido	No. pezzo / No. piece / No. pièce / No. Bild / No. pieza	No. di ordinazione / Part No. / No. de commande / Bestell-Nr. / No. de pedido	No. pezzo / No. piece / No. pièce / No. Bild / No. pieza	No. di ordinazione / Part No. / No. de commande / Bestell-Nr. / No. de pedido
1	84.3563.00			1	11.0037.024 ○
2	83.5500.000 [illegible]			2	83.5023.000
3	81.7693.000 [illegible]			3	82.4110.000
4	15.00 8.10.3			4	86.2670.000
				5	84.3686.000
				6	84.3643.000
				7	81.4501.000

Con sollevatore anteriore e posteriore normale
With front and rear standard lifter
Avec relevage avant et arrière normal
Mit vorderen und hinteren vorteilen standard
Con elevador delantero y posterior normal

Segnalazioni di validità
Usage code
Signalisations de validité
Gültigkeitsvermerk
Indicaciones de validez

F13

https://truckmanualshub.com/

https://truckmanualshub.com/

https://truckmanualshub.com/

https://truckmanualshub.com/

MOD. 18/20/22-3W

TAV. 4 2 REV.

No. pezzo / No. piece / No. piece / No. Bed / No. pieza	Nº di ordinazione / Part No. / No. de commande / Bestell-Nr. / No. de pedido	No. pezzo / No. piece / No. piece / No. Bed / No. pieza	Nº di ordinazione / Part No. / No. de commande / Bestell-Nr. / No. de pedido	No. pezzo / No. piece / No. piece / No. Bed / No. pieza	Nº di ordinazione / Part No. / No. de commande / Bestell-Nr. / No. de pedido
1	82 585 [illegible]				
2	80 [illegible]				
3	82 585 [illegible]				
4	82 585 [illegible]				
5	82 585 [illegible]				
6	80 [illegible]				
7	82 [illegible]				
8	8[illegible]				
9	8[illegible]				
10	82 585 [illegible]				
11	[illegible]				

Segnalazioni di validità
Usage code
Signalisations de validité
Gültigkeitsvermerk
Indicaciones de validez

https://truckmanualshub.com/

https://truckmanualshub.com/

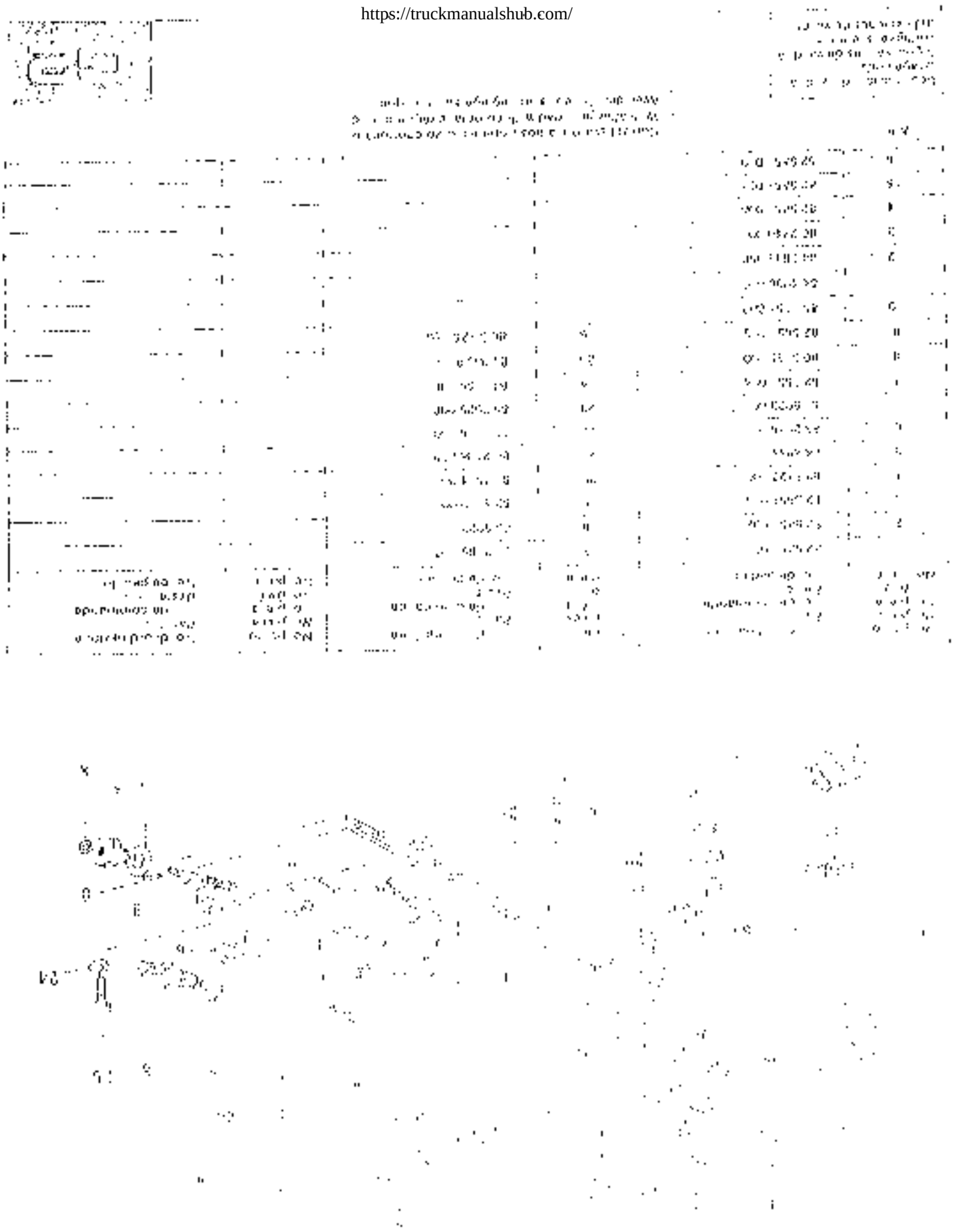

https://truckmanualshub.com/

https://truckmanualshub.com/

https://truckmanualshub.com/

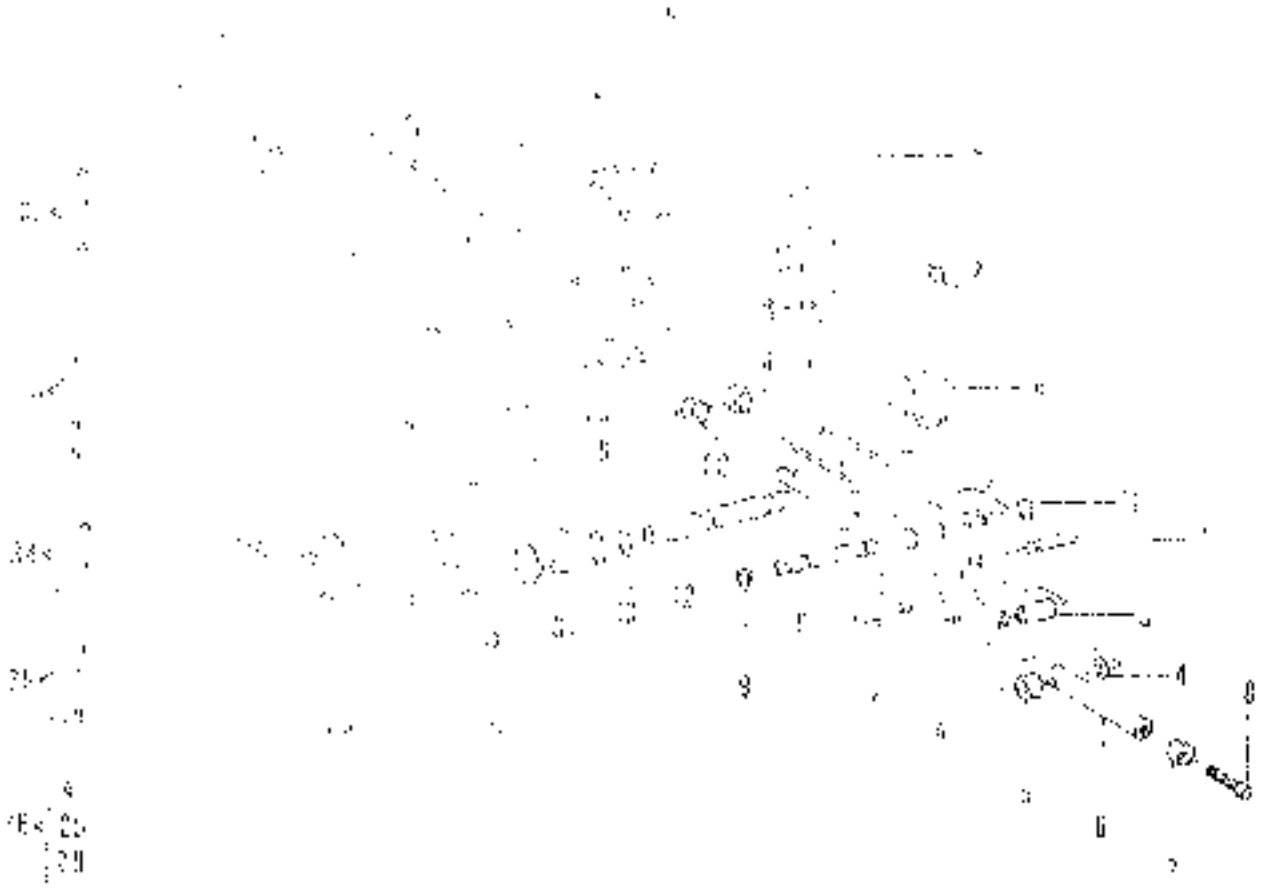

https://truckmanualshub.com/

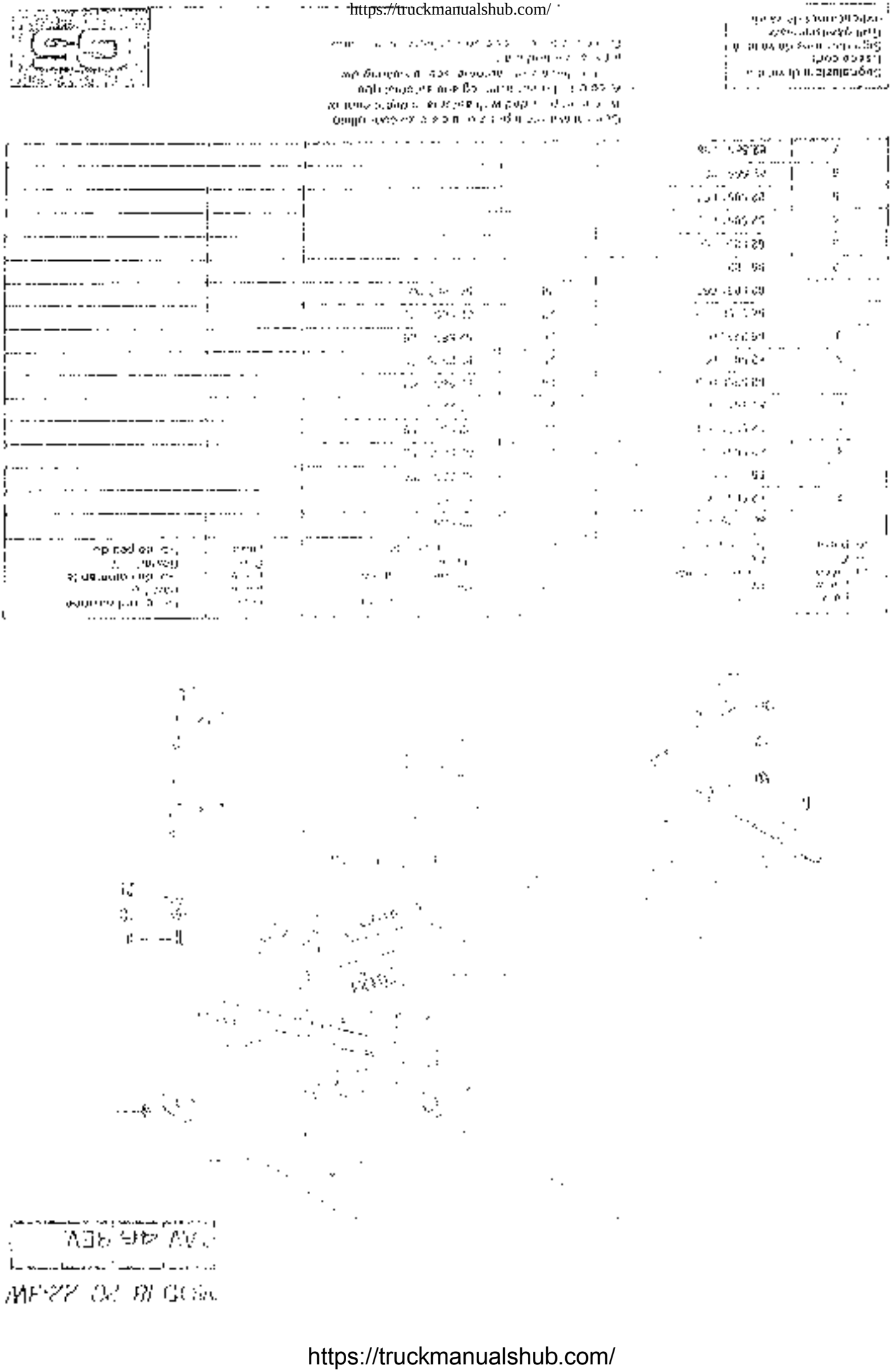

https://truckmanualshub.com/

https://truckmanualshub.com/

https://truckmanualshub.com/

https://truckmanualshub.com/

https://truckmanualshub.com/

https://truckmanualshub.com/

MOD.18/20/22-3W

TAV. 49	REV.	

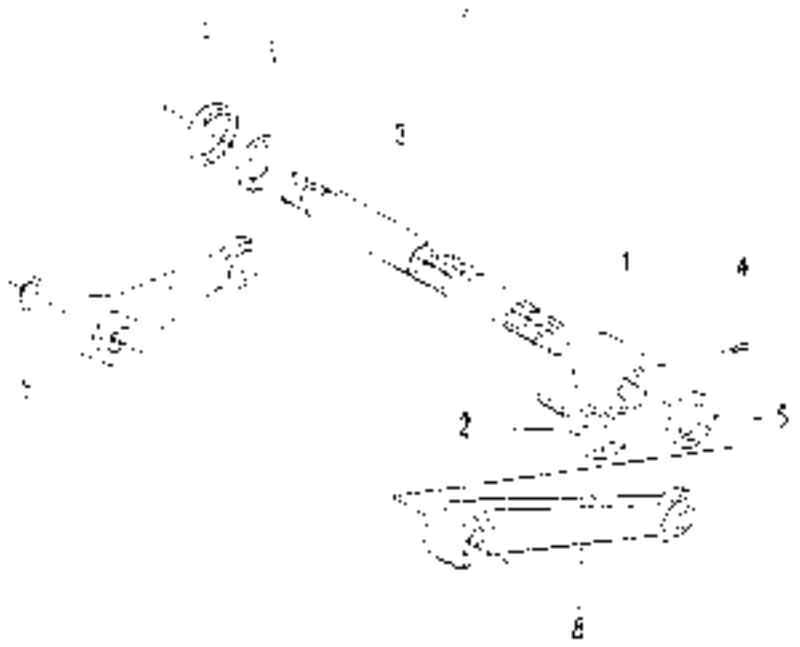

No. pezzo / No. pieza / No. piece / No. Stück / No. pieza	No. di ordinazione / Part No. / No. de commande / Bestell-Nr. / No. de pedido	No. pezzo / No. pieza / No. piece / No. Stück / No. pieza	No. di ordinazione / Part No. / No. de commande / Bestell-Nr. / No. de pedido	No. pezzo / No. pieza / No. piece / No. Stück / No. pieza	No. di ordinazione / Part No. / No. de commande / Bestell-Nr. / No. de pedido
		1	82 [illegible]		
		2	82 1073 [illegible]		
		3	82 [illegible]		
		4	82 [illegible]		
		5	82 [illegible]		
		6	82 [illegible]		
		7	82 [illegible]		
		8	82 [illegible]		
		9	82 [illegible]		

Segnalazioni di validità
Usage code
Signalisations de validité
Guingkeitsvermerk
Indicaciones de validez

https://truckmanualshub.com/