https://truckmanualshub.com/

Telescopic Crawler Crane
Grue télescopique sur chenilles

LTR 11200

Technical Data
Caractéristiques techniques

with wind power applications · avec applications de centrale éolienne

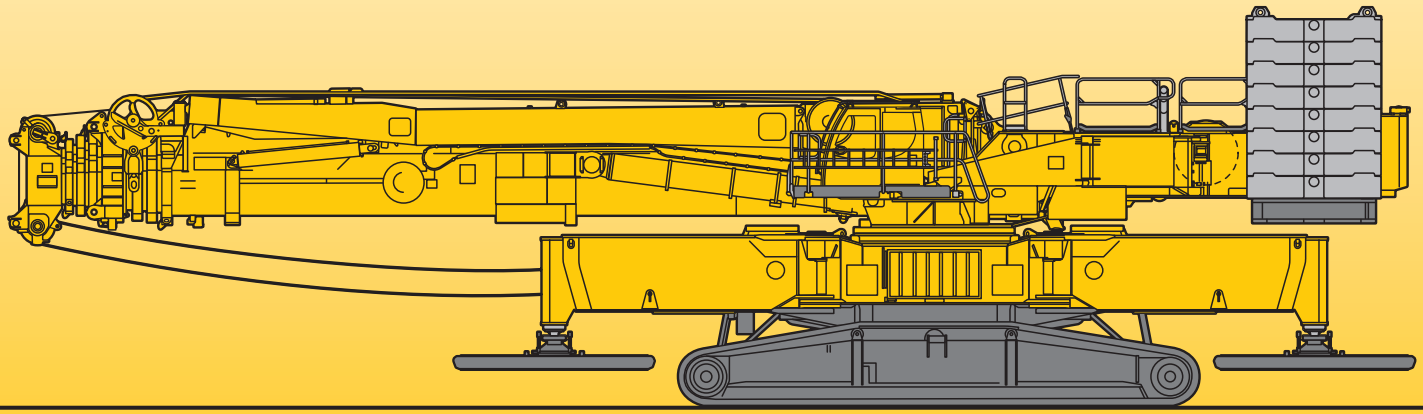

LIEBHERR

https://truckmanualshub.com/

Table of content
Tables des matières

Technical Data

Dimensions	3 – 5
Transport	6 – 11
Assembly	12 – 15
Self erection of boom	16
Boom/jib combinations	17 – 22
Crane data	23
Lifting capacities T7	24 – 25
Lifting capacities T7Y	26 – 28
Lifting capacities T7YVEF 21 ft /T7YVENZF 21 ft	29 – 30
Lifting capacities T7YVEV2F 21 ft / T7YVEV2NZF 21 ft	31 – 33
Lifting capacities T7YVEV3V2F 21 ft / T7YVEV3V2NZF 21 ft	34 – 36
Lifting capacities T7YVEV3V2NZF 26 ft	37
Lifting capacities T3	38 – 39
Lifting capacities T3Y	40 – 41
Lifting capacities T3YVEN	42 – 43
Lifting capacities T3YVEN3	44 – 45
Lifting capacities T3YV2VEN	46 – 48
Lifting capacities T3YV2VEN3	49 – 50
Equipment	51
Description of symbols	53
Remarks referring to load charts	54

Caractéristiques techniques

Encombrement	3 – 5
Transport	6 – 11
Montage	12 – 15
Montage autonome de la flèche	16
Configurations de flèche	17 – 22
Dates de la grue	23
Forces de levage T7	24 – 25
Forces de levage T7Y	26 – 28
Forces de levage T7YVEF 21 ft /T7YVENZF 21 ft	29 – 30
Forces de levage T7YVEV2F 21 ft / T7YVEV2NZF 21 ft	31 – 33
Forces de levage T7YVEV3V2F 21 ft / T7YVEV3V2NZF 21 ft	34 – 36
Forces de levage T7YVEV3V2NZF 26 ft	37
Forces de levage T3	38 – 39
Forces de levage T3Y	40 – 41
Forces de levage T3YVEN	42 – 43
Forces de levage T3YVEN3	44 – 45
Forces de levage T3YV2VEN	46 – 48
Forces de levage T3YV2VEN3	49 – 50
Equipement	52
Explication des symboles	53
Remarques relatives aux tableaux des charges	54

https://truckmanualshub.com/

Dimensions
Encombrement

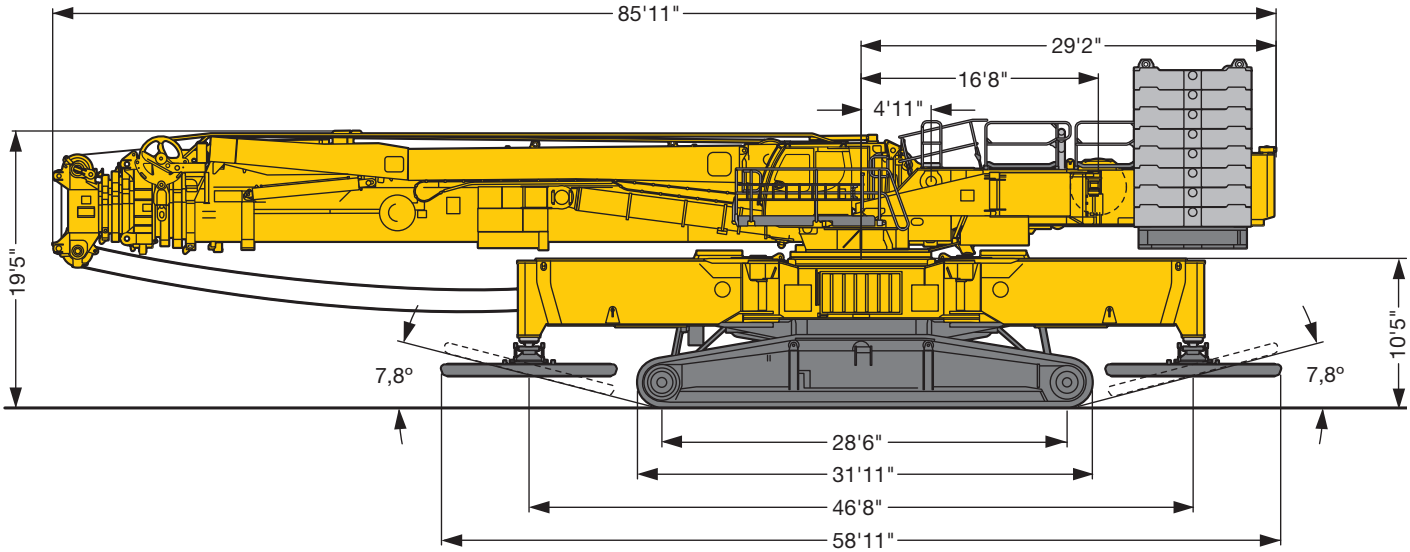

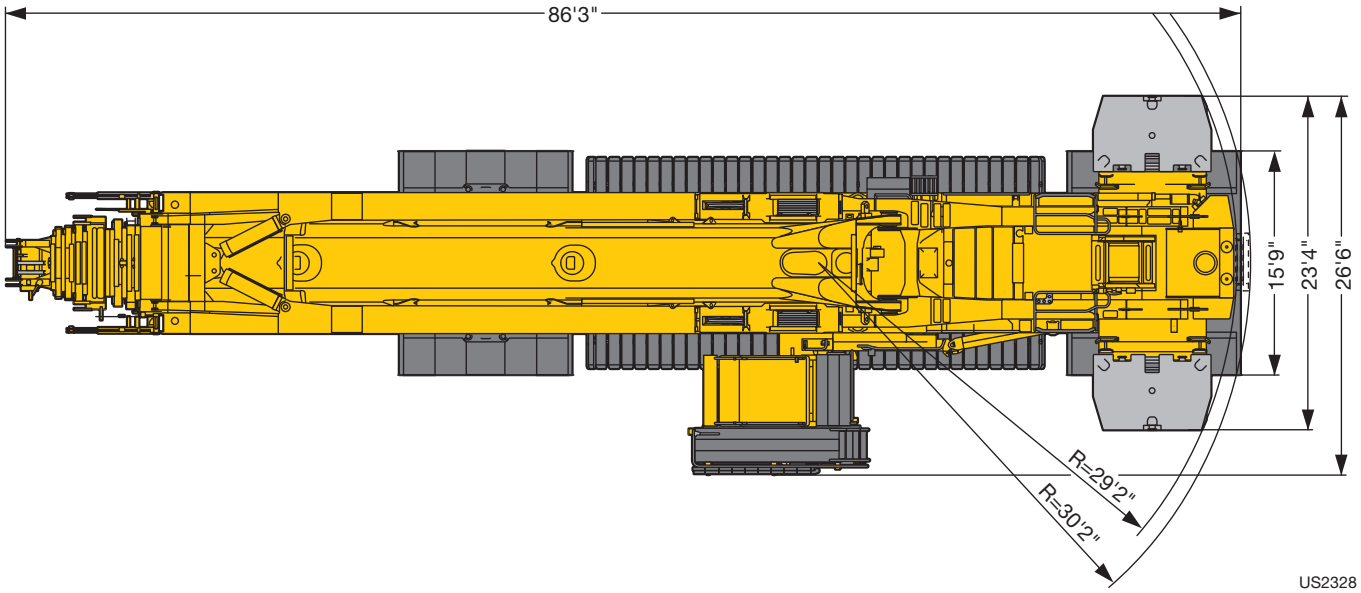

https://truckmanualshub.com/

Dimensions
Encombrement

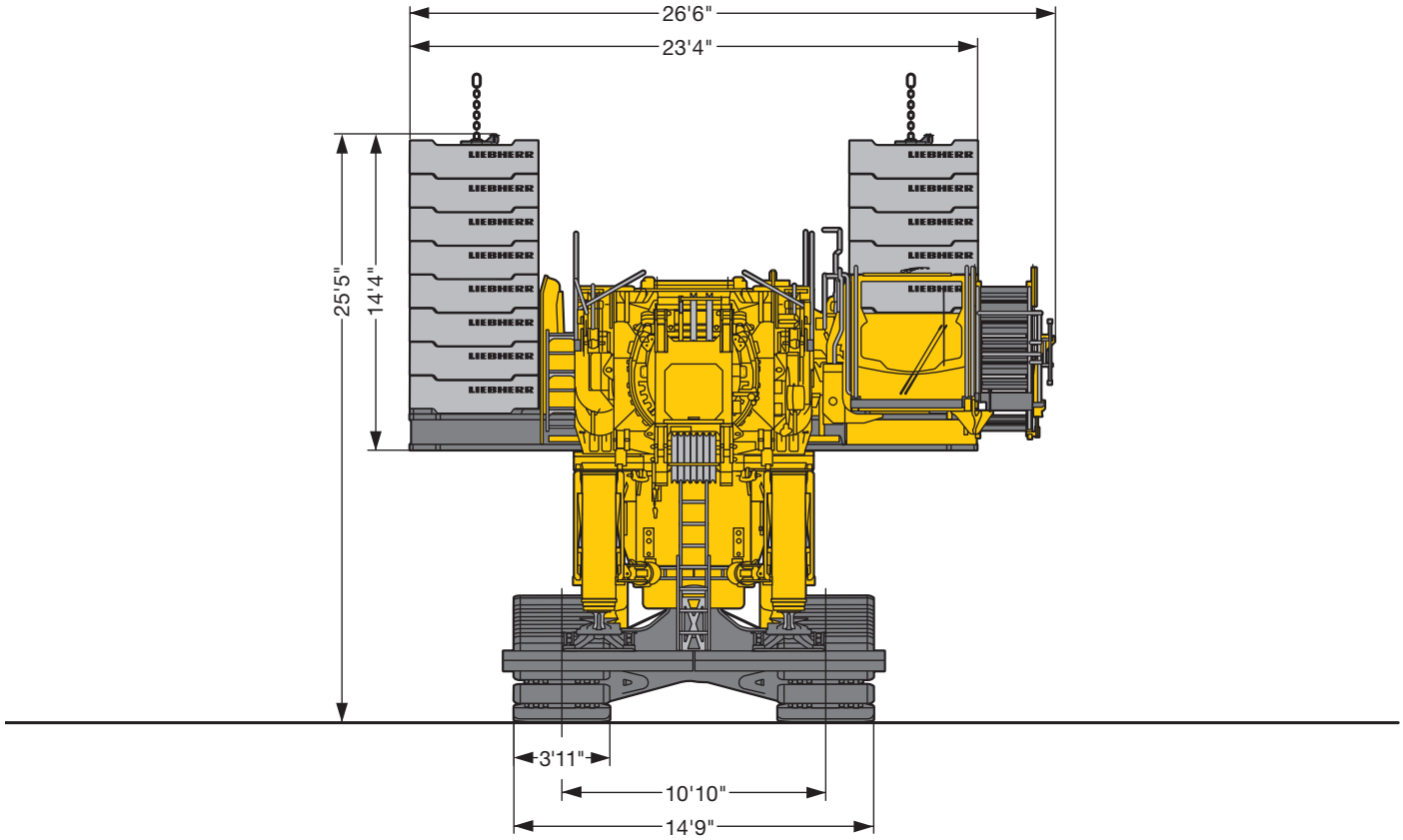

Optional · en option

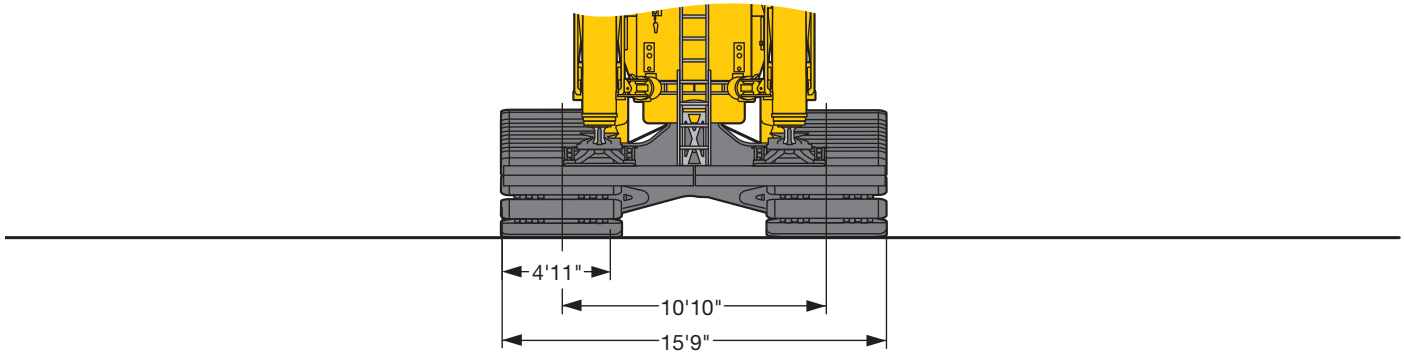

US2328

https://truckmanualshub.com/

Dimensions
Encombrement

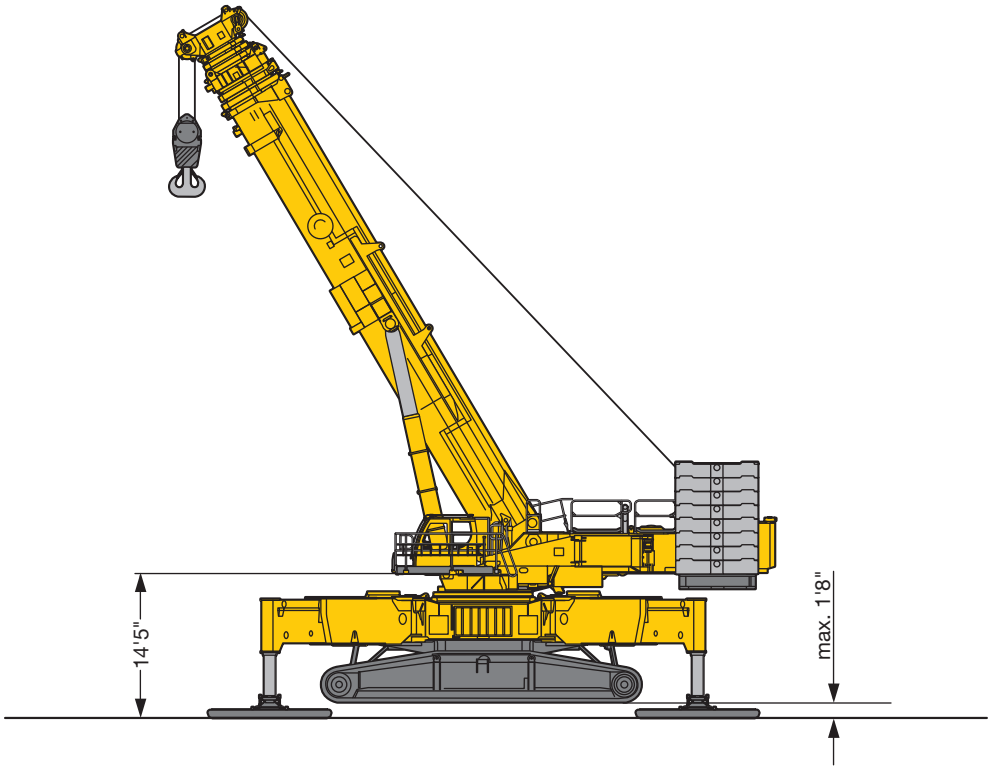

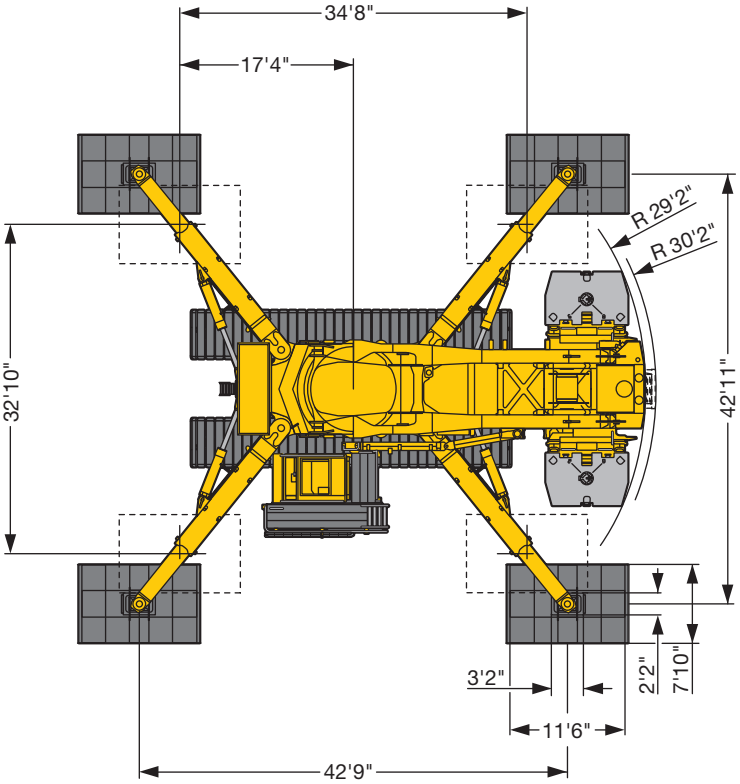

US2336

https://truckmanualshub.com/

Transport
Transport

Weight without winches · Poids sans treuil: 83555 lbs
Width · Largeur: 9'10"

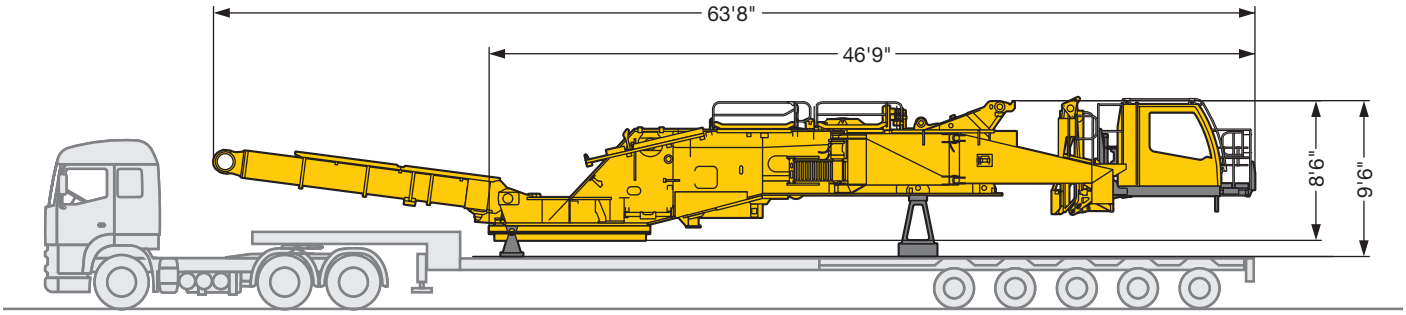

Weight without winches · Poids sans treuil: 66580 lbs
Width · Largeur: 9'10"

Optional · en option

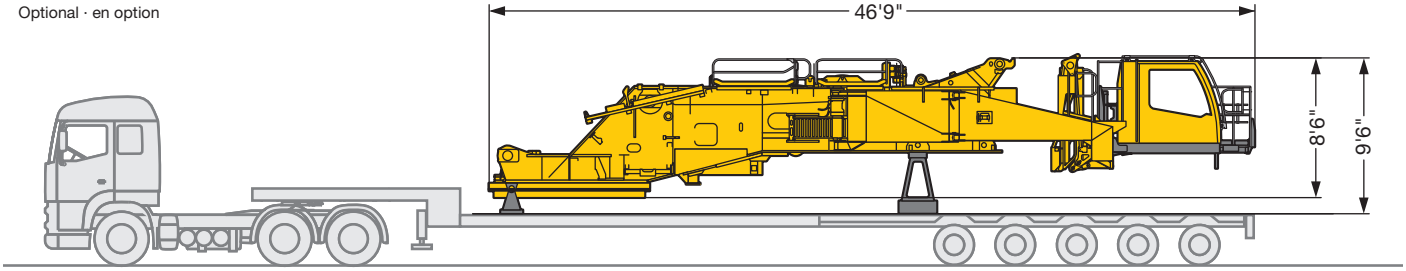

US2330

Winch 1 incl. rope
Treuil 1 avec câble

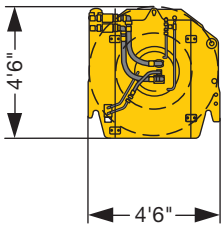

Weight
Poids

11250 lbs

Winch 2 incl. rope
Treuil 2 avec câble

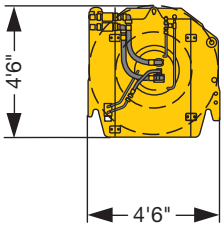

Weight
Poids

14550 lbs

Winch 3 including rope and luffing pulley block
Treuil 3 avec câble et palonnier de renvoi

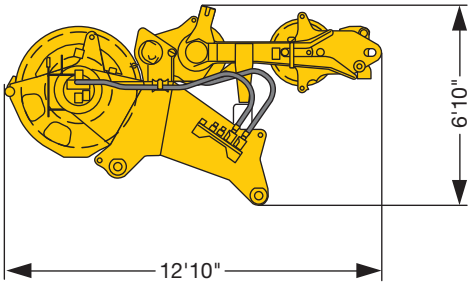

US2352

Weight
Poids

21825 lbs

https://truckmanualshub.com/

Transport
Transport

Weight · Poids: 137800 lbs
Width · Largeur: 9'10"

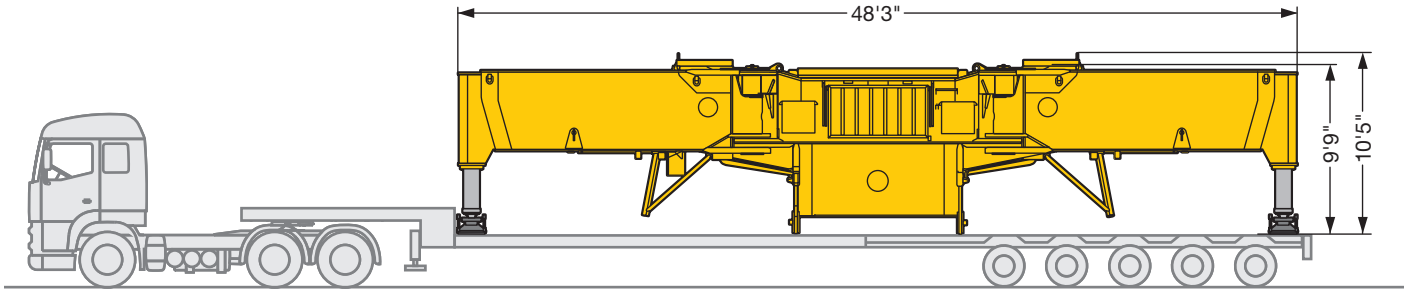

US2337

Weight · Poids: 97665 lbs
Width · Largeur: 9'10"

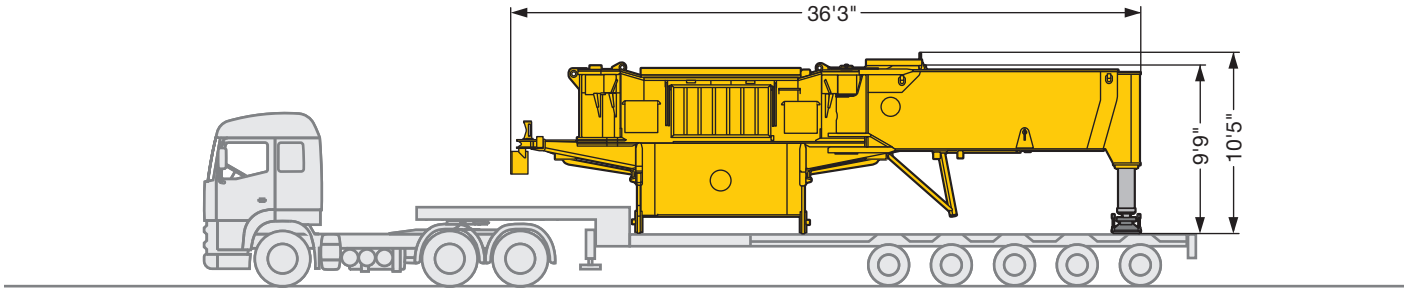

US2331

Weight · Poids: 55115 lbs
Width · Largeur: 9'10"

Optional · en option

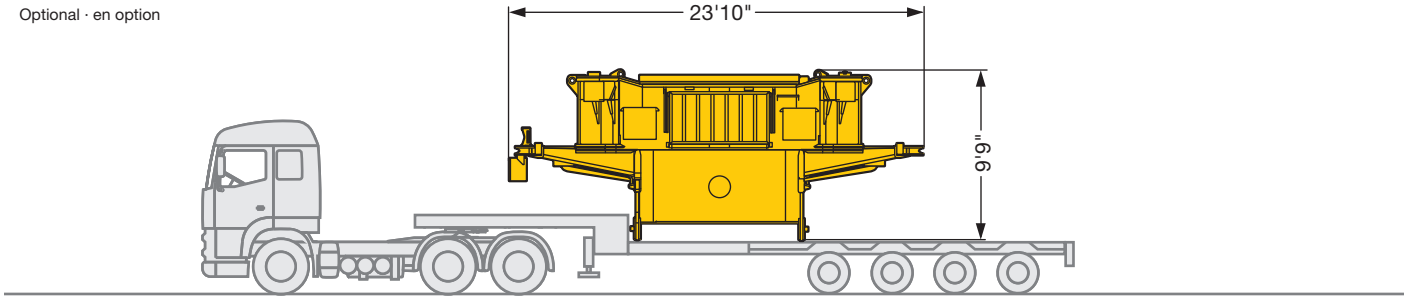

US2342

https://truckmanualshub.com/

Transport
Transport

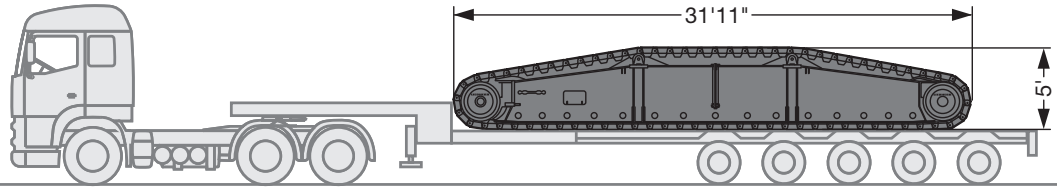

US2329

	3'11" Crawler shoes Tuile 3'11"	4'11" Crawler shoes Tuile 4'11"
without steering assistance sans dispositif de direction	2 x 49600 lbs	2 x 57320 lbs
with steering assistance avec dispositif de direction	2 x 58425 lbs	2 x 66140 lbs

https://truckmanualshub.com/

Boom width · Largeur de flèche: 9'10"

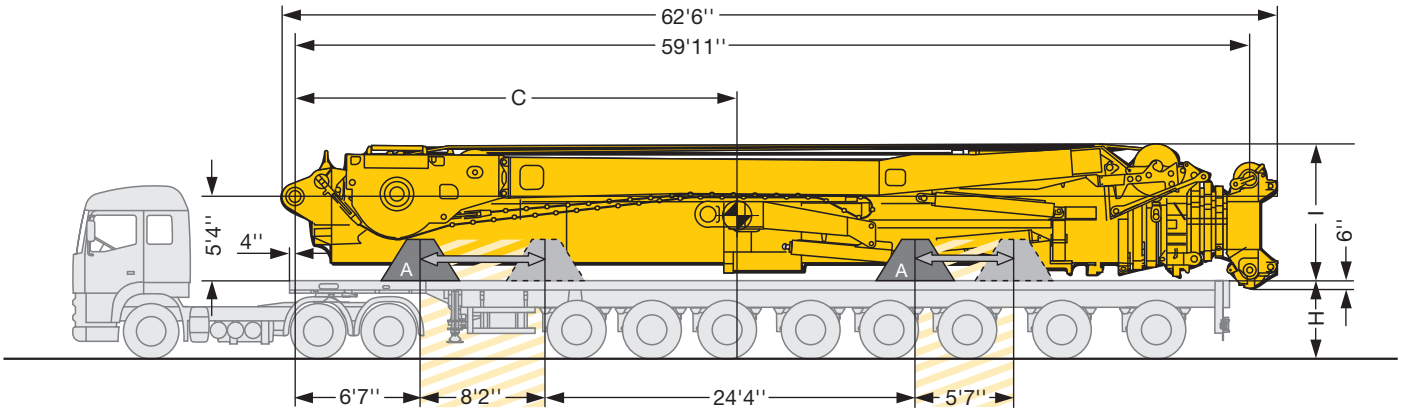

US2159.01

Positioning area for supporting brackets
Zone de positionnement de la console de support

H (4'9") = Minimum height with boom lifting device · Hauteur minimale du dispositif de levage de la flèche
I (T7) = 7'8"
I (T7Y) = 8'8"

Telescopic boom Flèche télescopique	Without lifting unit Sans dispositif de levage		With lifting unit Avec dispositif de levage	
	Centre of gravity C Centre de gravité C	Weight including supporting brackets Poids avec console de support	Centre of gravity C Centre de gravité C	Weight including supporting brackets Poids avec console de support
T7	29'3"	165.1 kips	29'9"	177.3 kips
T7Y	28'	219.8 kips	28'5"	231.9 kips

A = Part A / Partie A

Supporting stand loadable up to 154.3 kips
Support pouvant être chargé jusqu'à 154.3 kips

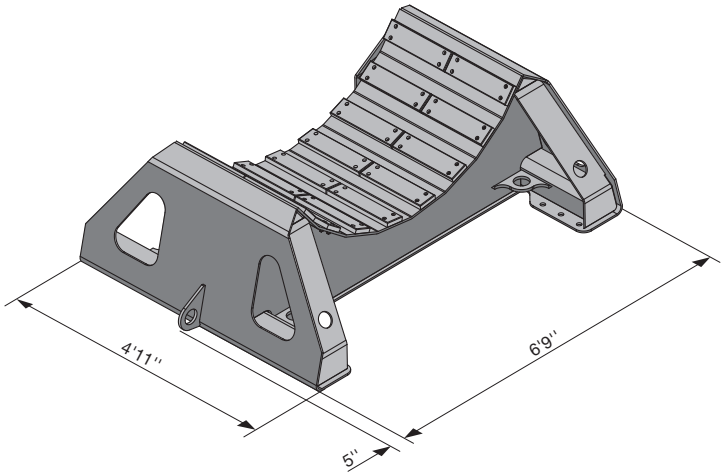

US2282

https://truckmanualshub.com/

Boom width · Largeur de flèche: 9'10"

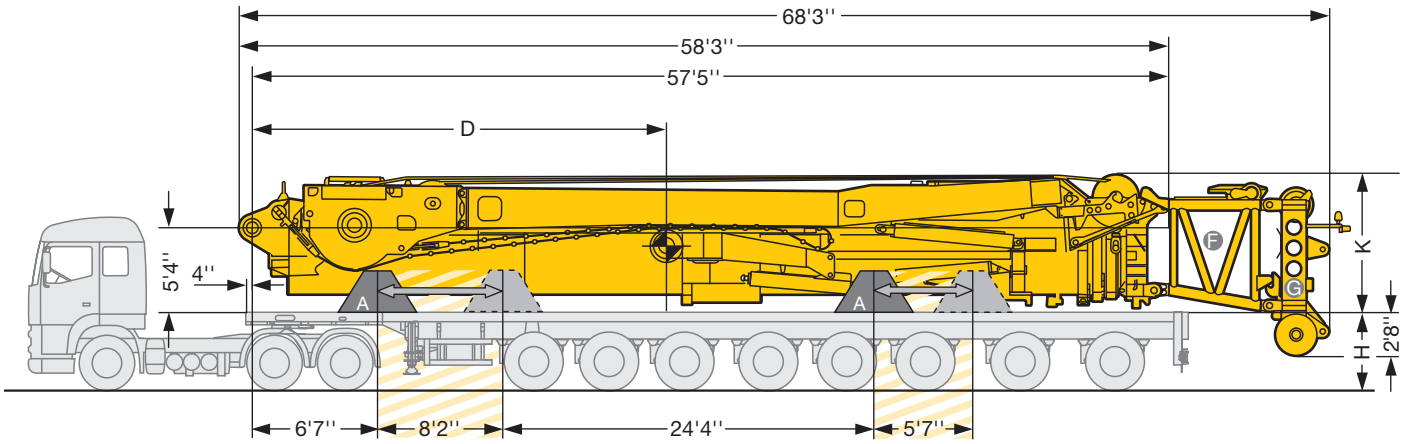

US2152.01

Positioning area for supporting brackets
Zone de positionnement de la console de support

F = T3-adapter · T3-adaptateur
G = T3-head · T3-tête
H (4'9") = Minimum height with boom lifting device · Hauteur minimale du dispositif de levage de la flèche
K (T3) = 7'9"
K (T3Y) = 8'8"

Telescopic boom Flèche télescopique	Without lifting unit Sans dispositif de levage		With lifting unit Avec dispositif de levage	
	Centre of gravity D Centre de gravité D	Weight including supporting brackets Poids avec console de support	Centre of gravity D Centre de gravité D	Weight including supporting brackets Poids avec console de support
T3*	27'7"	149.9 kips	28'5"	127 kips
T3Y*	26'5"	169.75 kips	27'1"	181.9 kips
T3**	31'6"	129 kips	31'11"	141.1 kips
T3Y**	29'3"	183.6 kips	29'9"	195.8 kips

T3*/T3Y* = without T3-adapter and T3-head · sans T3-adaptateur et T3-tête
T3**/T3Y** = incl. T3 adapter and T3 head · avec T3-adaptateur et T3-tête

https://truckmanualshub.com/

Transport
Transport

Boom width · Largeur de flèche: 5'5"

Weights telescopic sections ④ – ⑦ including supporting stands B*: 52.3 kips
Poids des éléments télescopiques ④ – ⑦ et des consoles de support B*: 52.3 kips

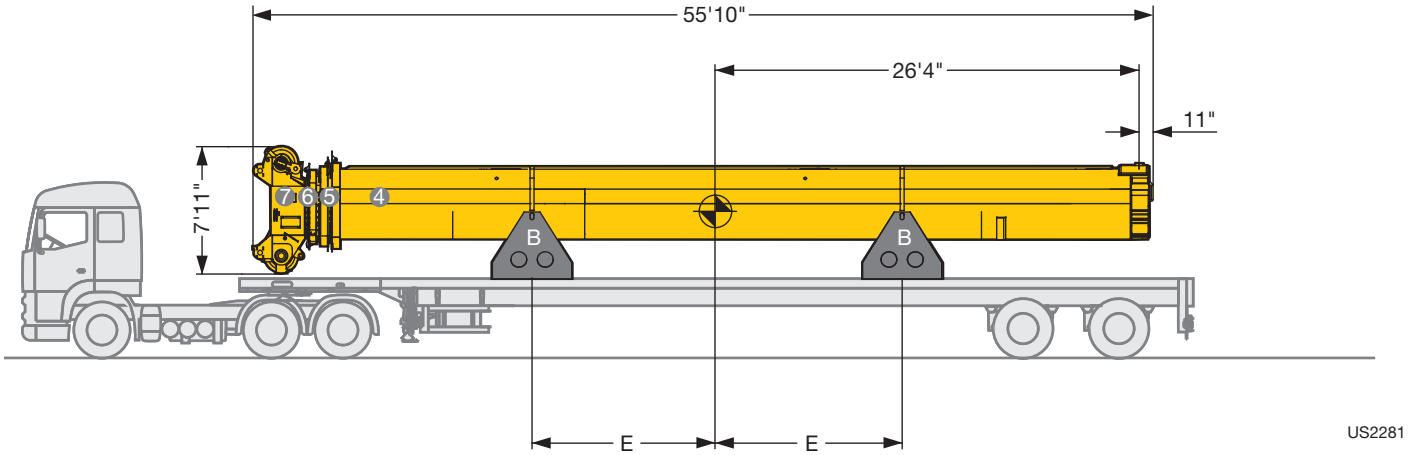

E = Distance of centre of gravity to be equal at both sides!
E = L'écart du centre de gravité doit être identique des deux côtés!

B = Part B / Partie B

Supporting stand loadable up to 26.5 kips
Support pouvant être chargé jusqu'à 26.5 kips

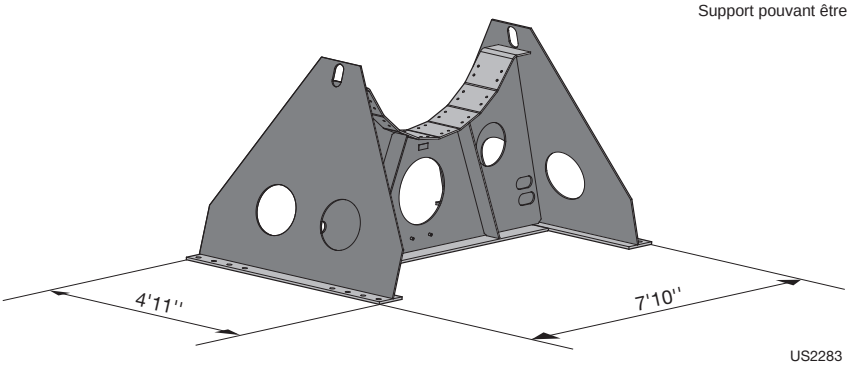

https://truckmanualshub.com/

Assembly
Montage

1

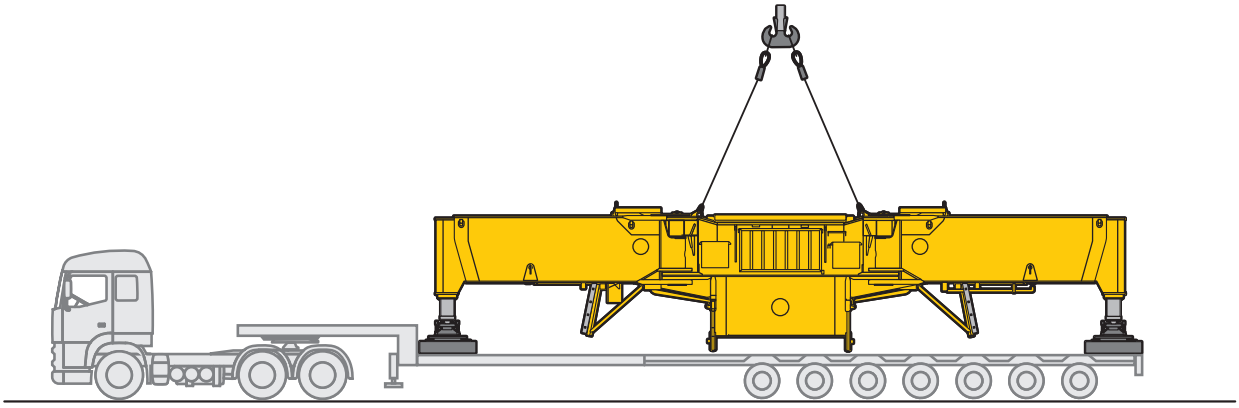

2

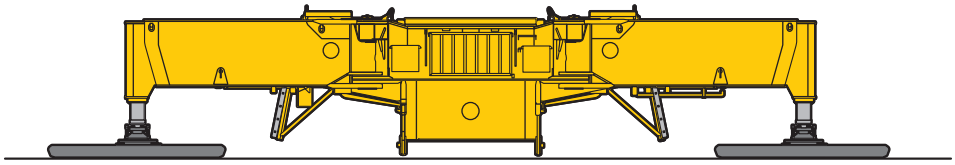

3

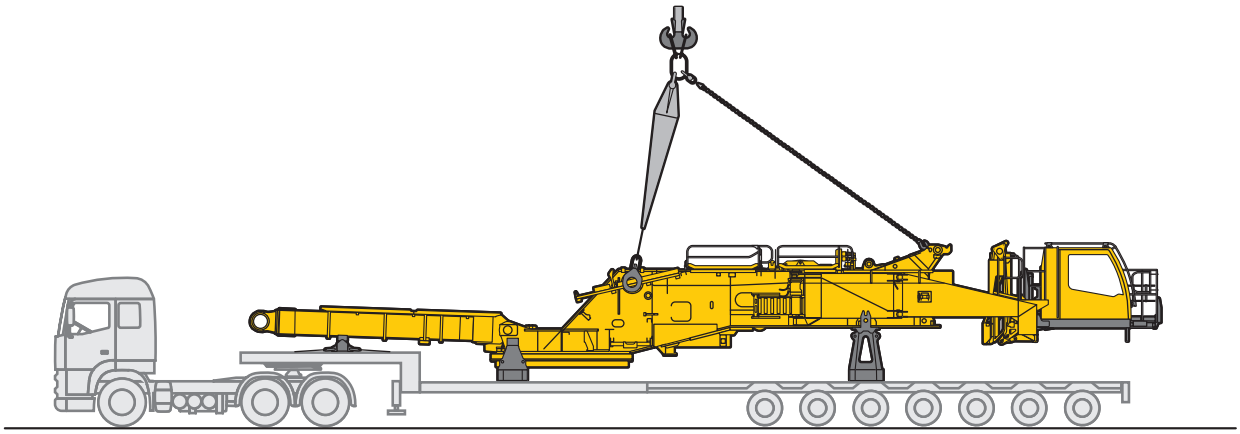

4

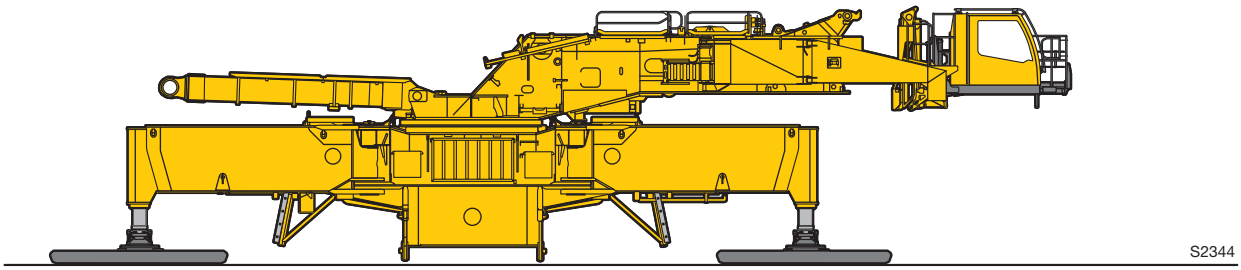

https://truckmanualshub.com/

Assembly
Montage

5

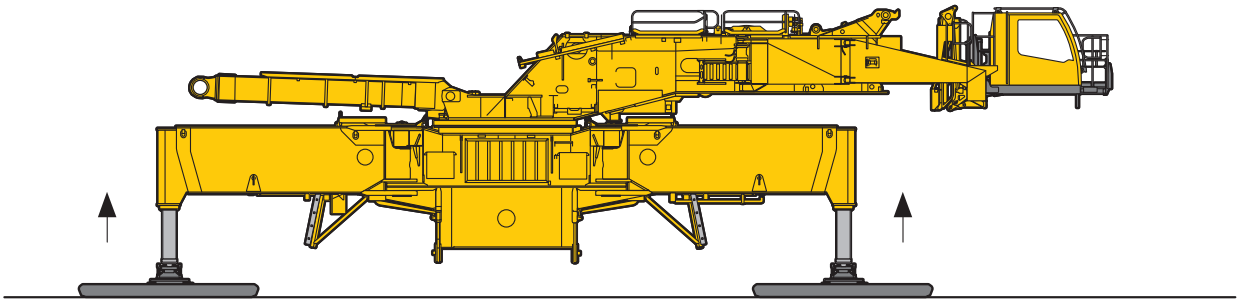

6

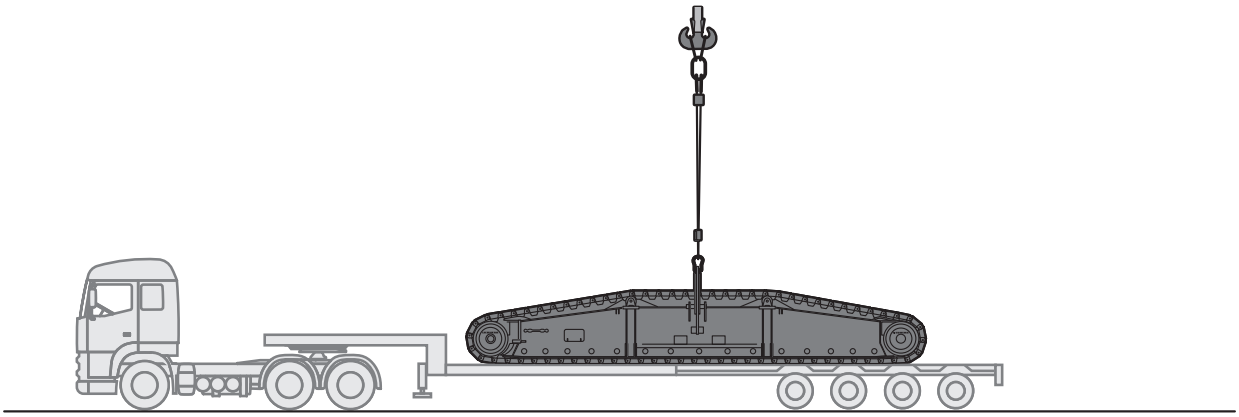

7

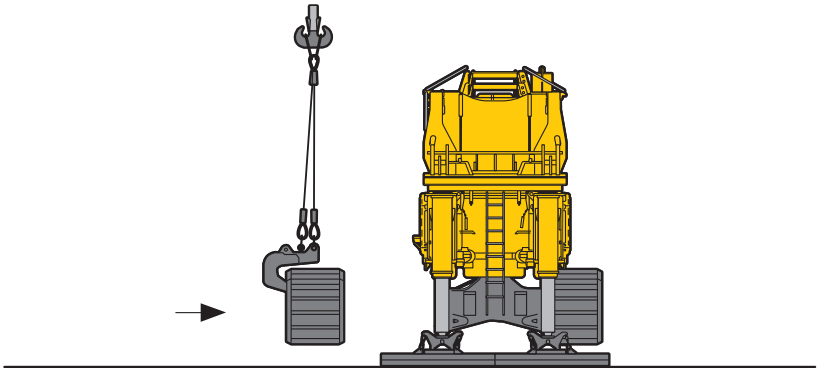

8

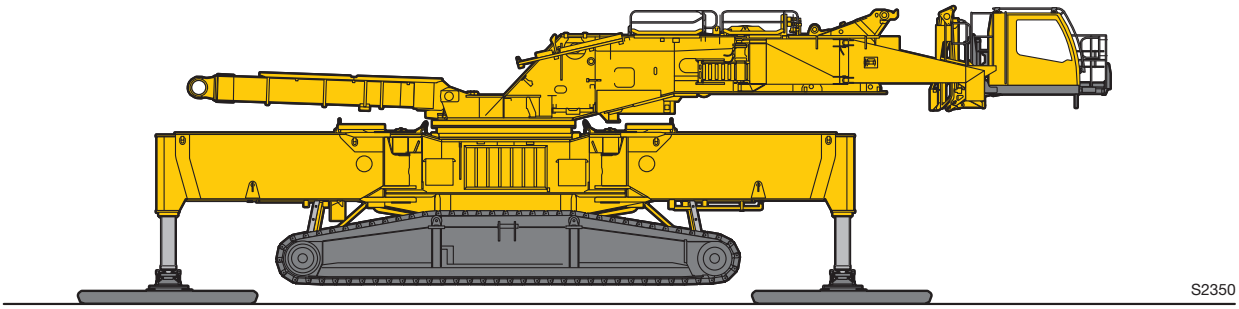

https://truckmanualshub.com/

9

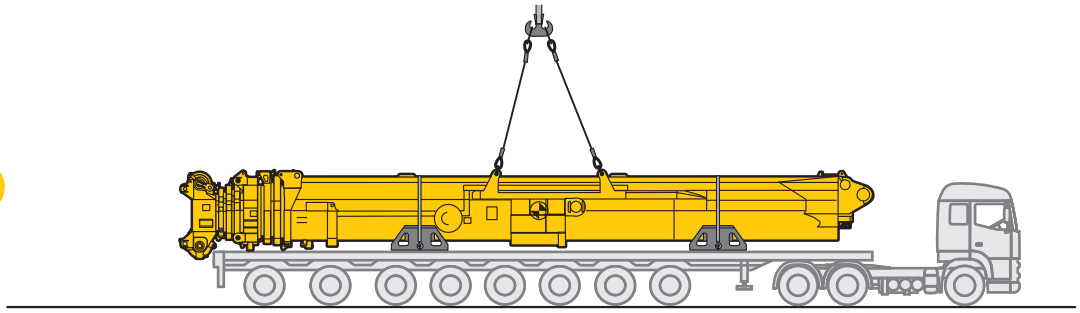

10

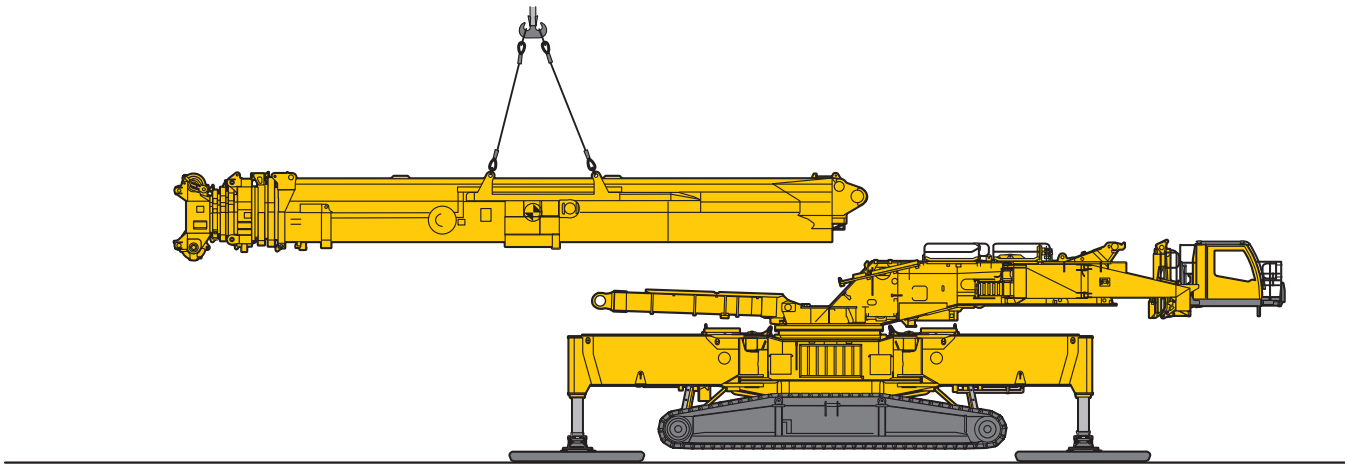

11

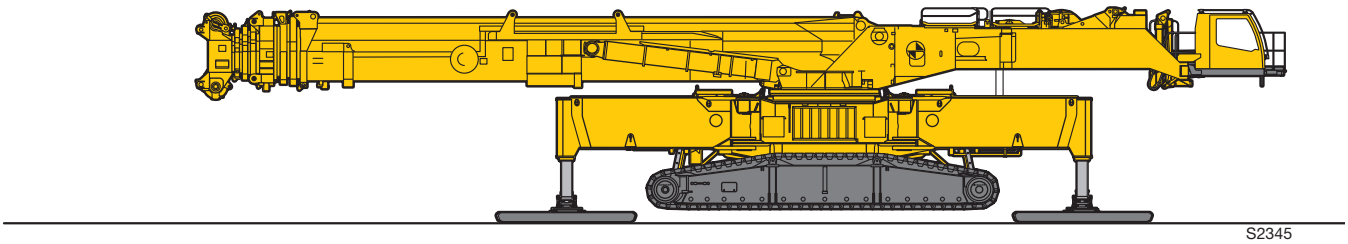

S2345

https://truckmanualshub.com/

12

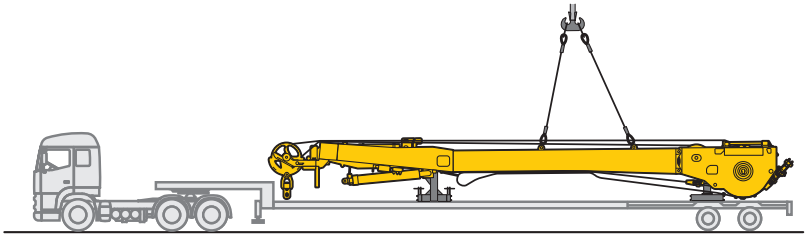

13

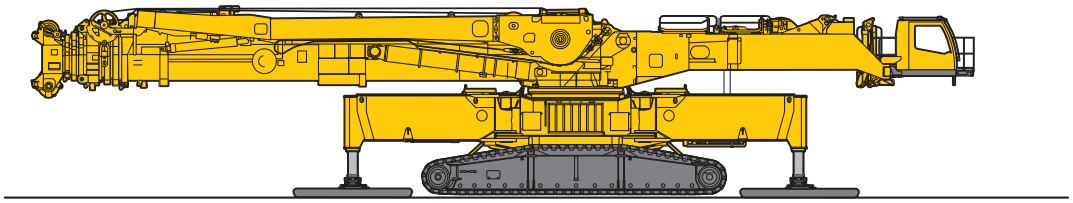

14

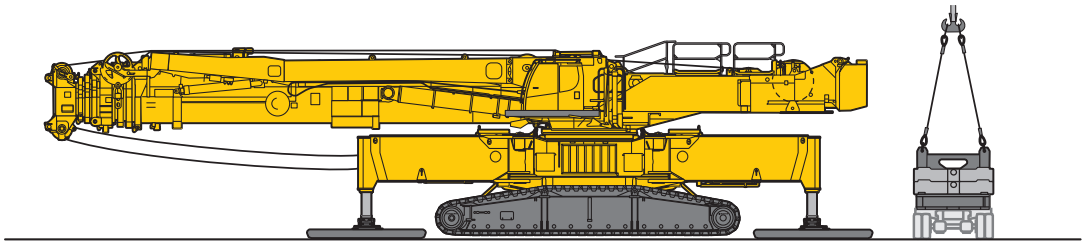

15

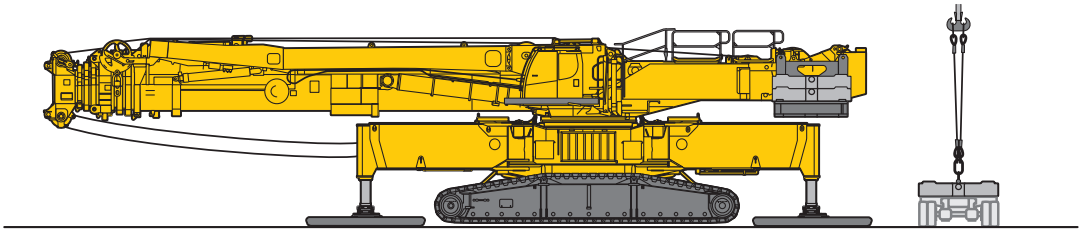

16

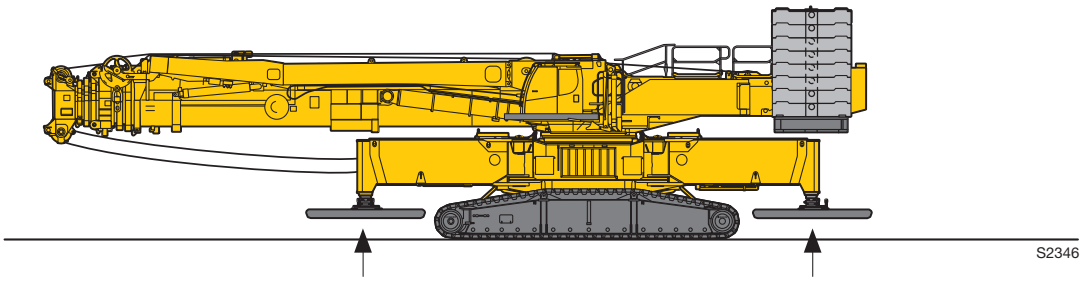

https://truckmanualshub.com/

Self erection of boom (option)
Montage autonome de la flèche (en option)

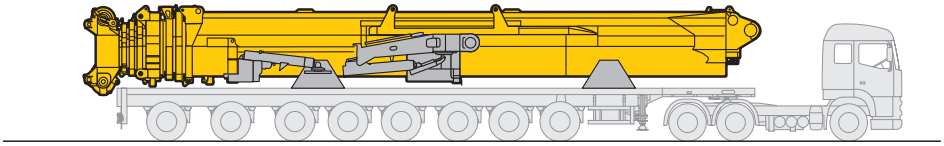

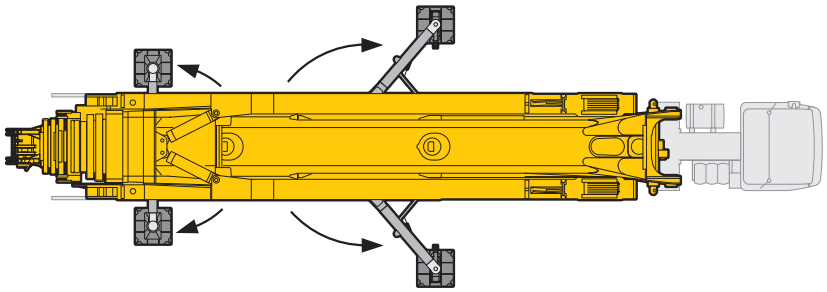

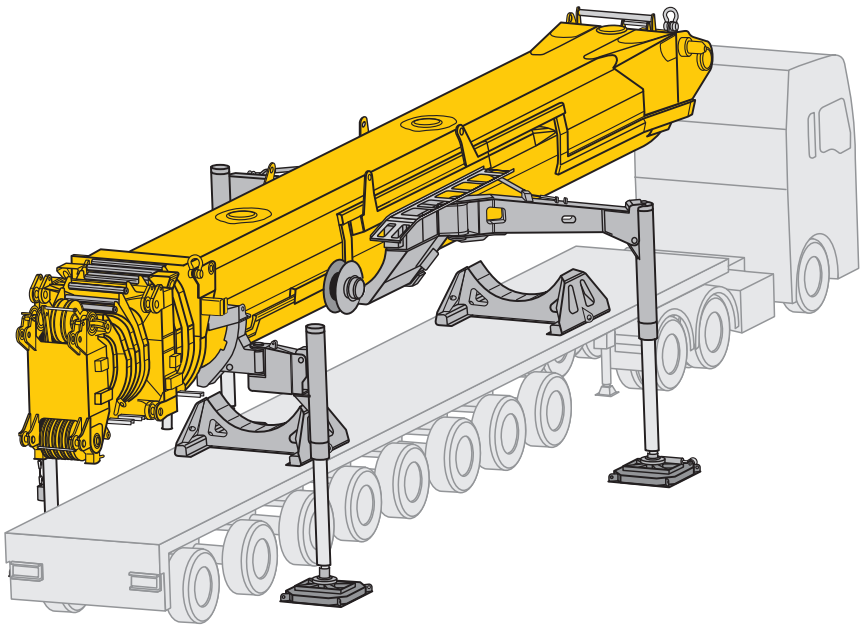

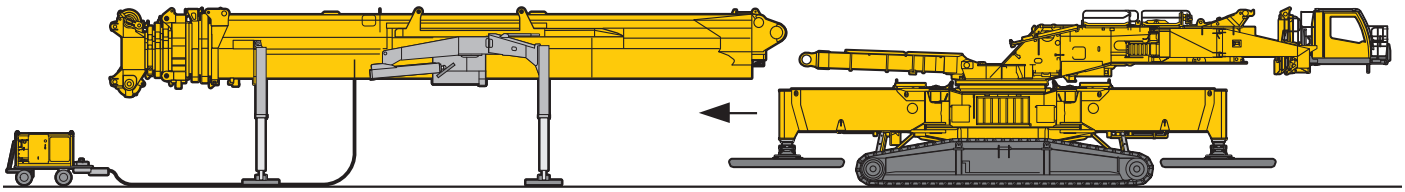

S2349

https://truckmanualshub.com/

Boom/jib combinations
Configurations de flèche

T3 Telescopic boom 180 ft · Flèche télescopique 180 ft

T7 Telescopic boom 328 ft · Flèche télescopique 328 ft

F Fixed lattice jib · Fléchette treillis fixe

NZF Hydraulically adjustable lattice jib · Fléchette treillis à bras réglable hydrauliquement

Y Y-shaped guying system · Haubanage Y

T7 | **T7F/T7NZF** | **T7Y** | **T7YVEF/ T7YVENZF** | **T7YVEV2F/ T7YVEV2NZF**

24 – 25 | 26 – 28 | 29 – 30 | 31 – 33 S2332

https://truckmanualshub.com/

Boom/jib combinations
Configurations de flèche

V Telescopic boom extension 20 ft without Eccentric · Rallonge de flèche télescopique 20 ft sans Axe excentrique

V2 Telescopic boom extension 33 ft · Rallonge de flèche télescopique 33 ft

V3 Telescopic boom extension 20 ft · Rallonge de flèche télescopique 20 ft

VE Telescopic boom extension 20 ft + Eccentric
Rallonge de flèche télescopique 20 ft + Axe excentrique

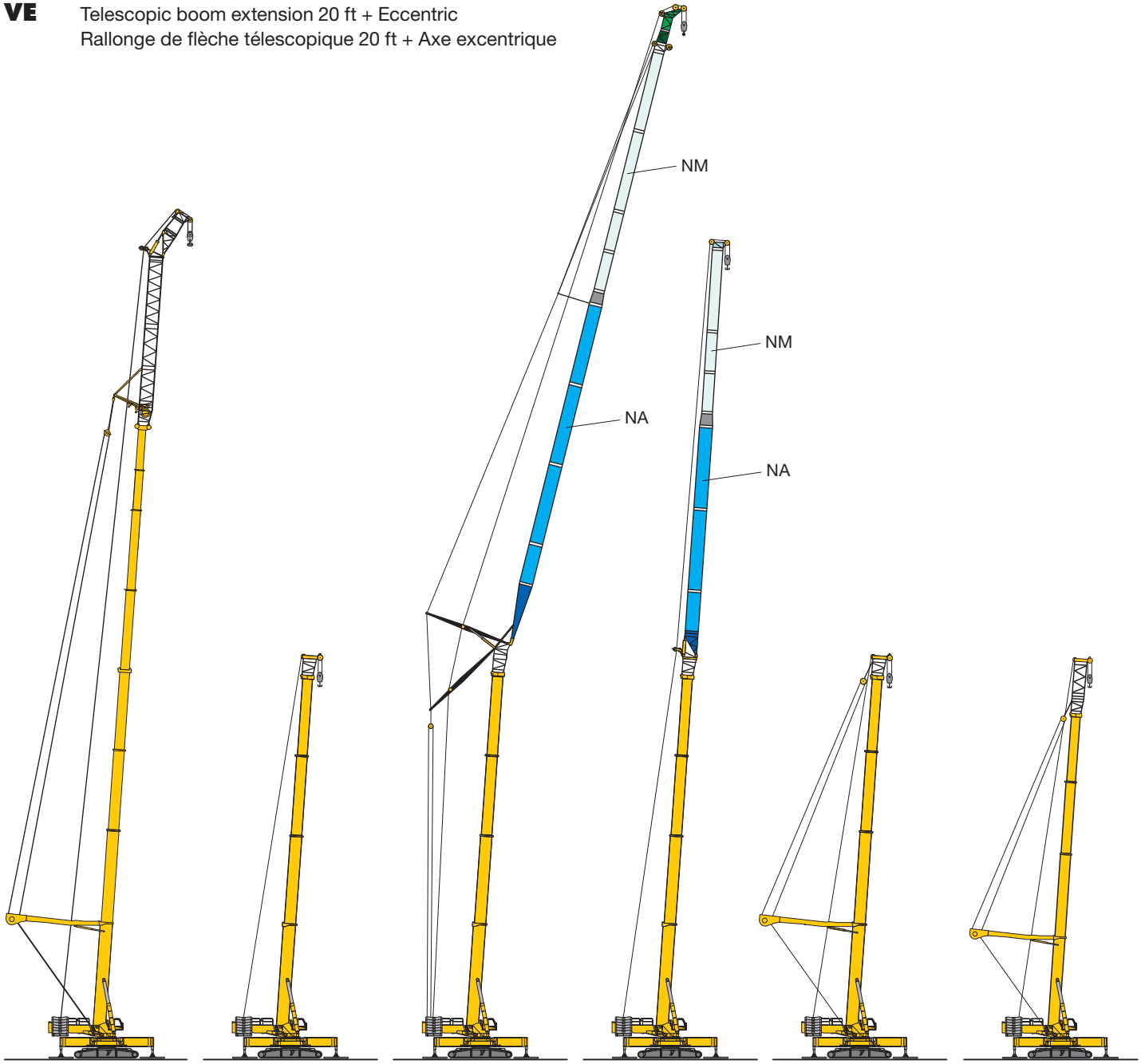

T7YVEV3V2F / T7YVEV3V2NZF | **T3** | **T3N** | **T3F / T3NZF** | **T3Y** | **T3YV**

34 – 37 38 – 39 40 – 41

S2333.02

https://truckmanualshub.com/

Boom/jib combinations
Configurations de flèche

N Luffing fly jib N · Fléchette treillis à volée variable N

N3 Luffing fly jib N3
Fléchette treillis à volée variable N3

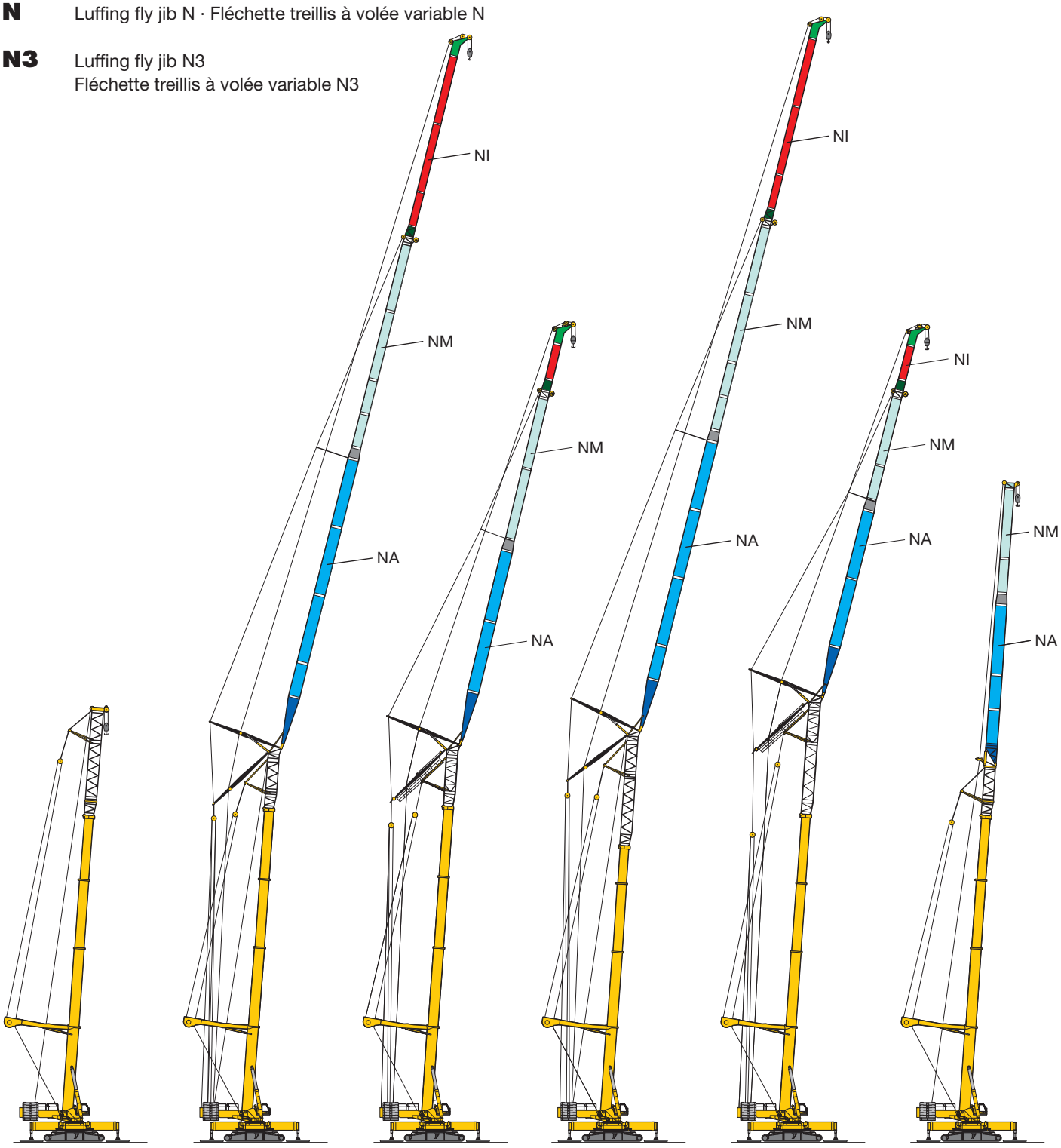

42 – 43 44 – 45 46 – 48 49 – 50

S2334.01

https://truckmanualshub.com/

Boom/jib combinations – Luffing fly jib N
Configurations de flèche – Fléchette à volée variable N

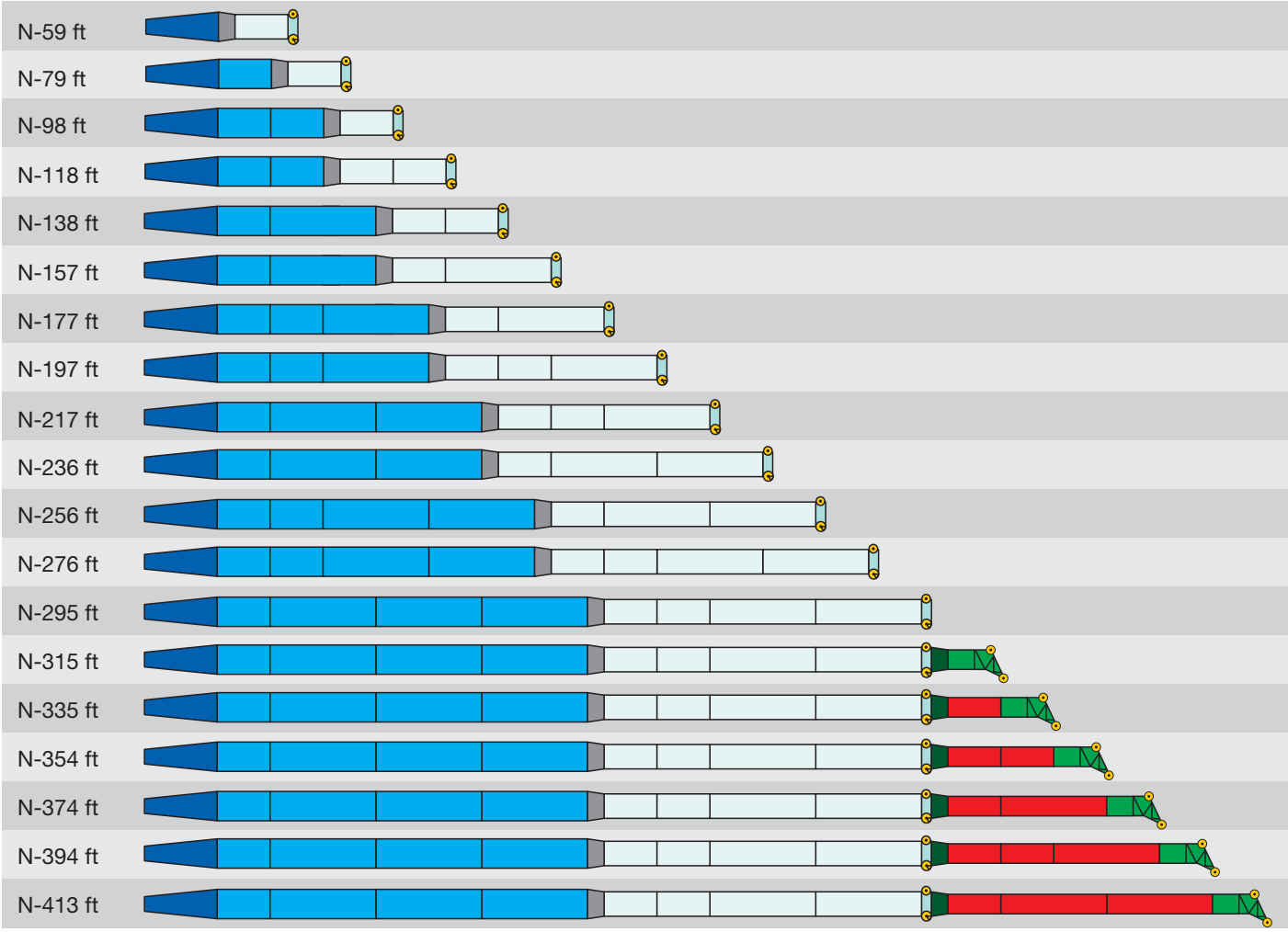

29'6" N-shaped base section · Elément de base N

NA-20'

NA-40'

6'7" NM reduction section · Elément réducteur NM

NM-20'

NM-40'

3'3" NM head · Tête NM

7'3" NI reduction section · Elément réducteur NI

NI-20'

NI-40'

12'6" NI head · Tête NI

US2183

https://truckmanualshub.com/

Boom/jib combinations – Luffing fly jib N3
Configurations de flèche – Fléchette à volée variable N3

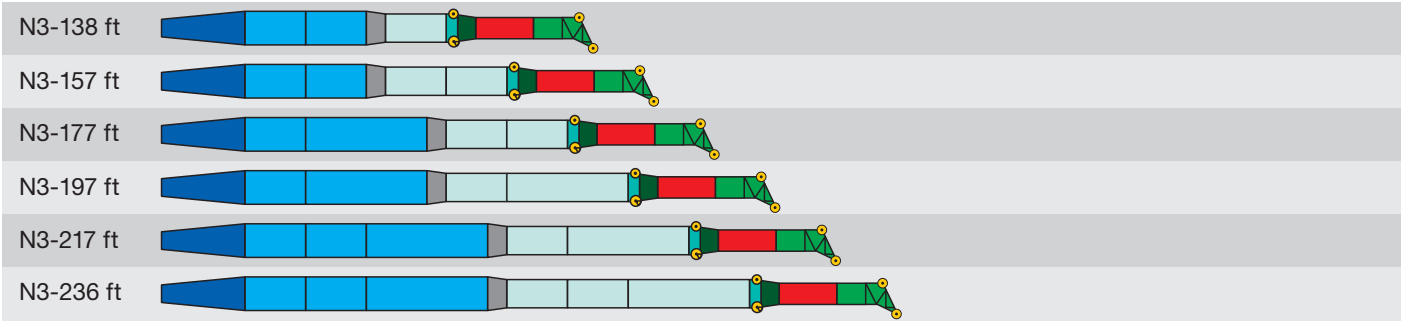

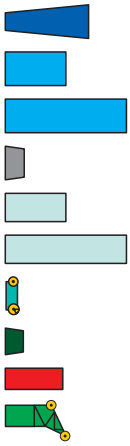

29'6" N-shaped base section · Elément de base N

NA-20'

NA-40'

6'7" NM reduction section · Elément réducteur NM

NM-20'

NM-40'

3'3" NM head · Tête NM

7'3" NI reduction section · Elément réducteur NI

NI-20'

12'6" NI head · Tête NI

US2541

https://truckmanualshub.com/

Boom/jib combinations – Fixed fly jib F
Configurations de flèche – Fléchette fixe F

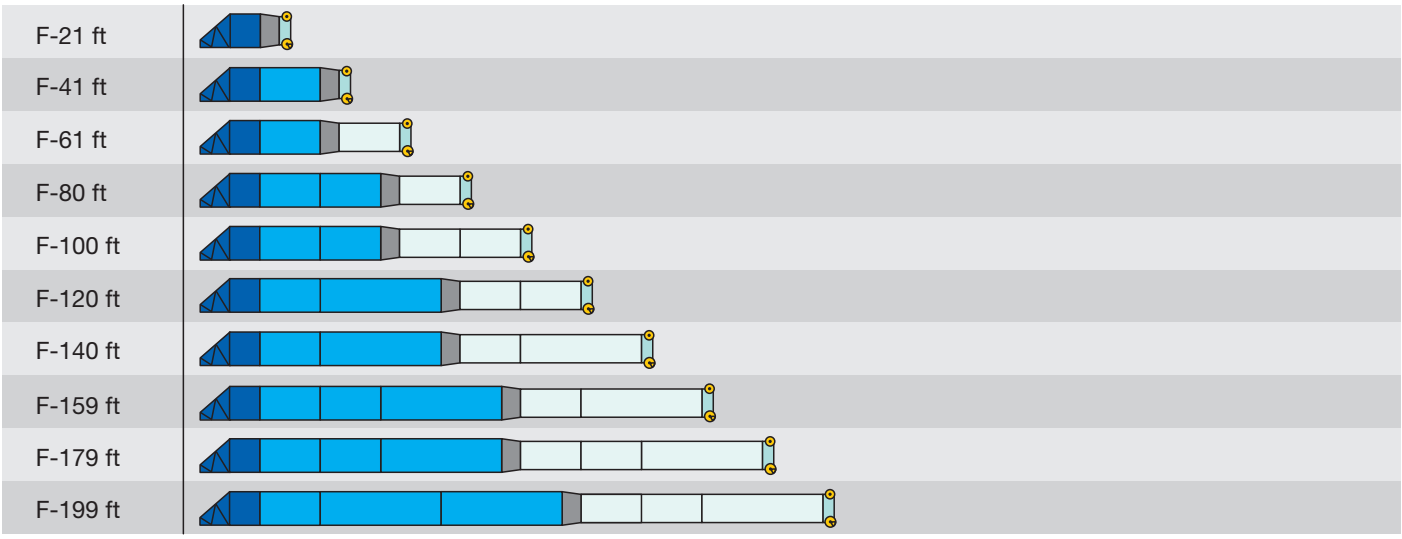

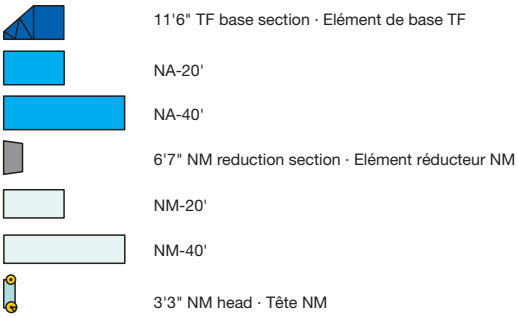

US2182

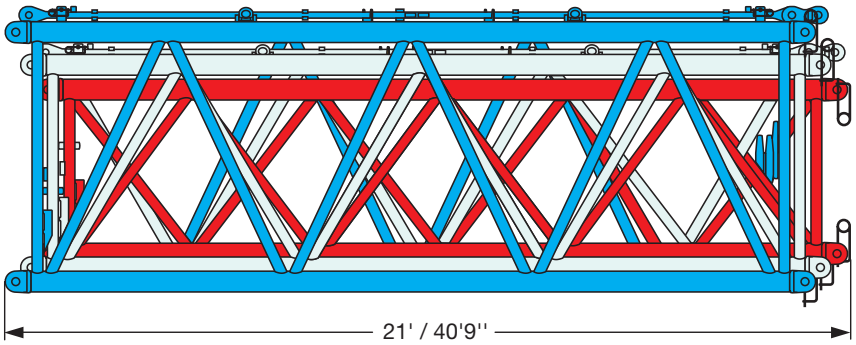

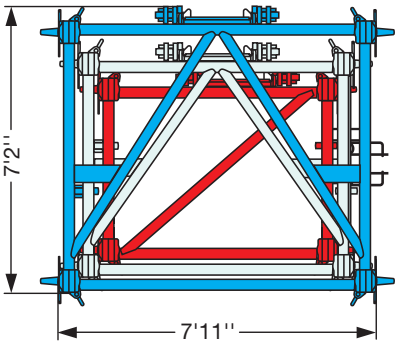

US2156

https://truckmanualshub.com/

Crane data
Dates de la grue

F	Total driving force Puissance propulsive totale	148.4 kips
G	Total weight: T7YVEF 21 ft, 225000 lbs counterweight, 5 ft wide ground plates Poids total: T7YVEF 21 ft, contrepoids de 225000 lbs, tuiles de 5 ft de large	~ 837.8 kips
P	Average ground pressure: T7YVEF 21 ft, 225000 lbs counterweight, 5 ft wide ground plates Pression au sol moyenne: T7YVEF 21 ft, contrepoids de 225000 lbs, tuiles de 5 ft de large	~ 19.9 lbs/inch^2
mph	Normal gear · marche normale Rapid gear · marche rapide	0 – 0.19 mph 0 – 1.12 mph
	Permissible gradability · Pente admissible	17,6 %

Drive Mécanismes	infinitely variable en continu	Rope diameter / length Diamètre / Longueur du câble	Max. single line pull Effort au brin maxi.
1	0 - 443 ft/min single line ft/min au brin simple	1.1" / 1970 ft	37550 kips
2	0 - 443 ft/min single line ft/min au brin simple	1.1" / 3084 ft	37550 kips
3	0 - 377 ft/min single line ft/min au brin simple	1.1" / 3117 ft	47890 kips
360°	0 - 0,84 rpm		
	approx. 130 seconds to reach 86° boom angle env. 130 s jusqu'à 86°		
	approx. 305 s / 755 seconds for boom extension from 180 ft / 328 ft env. 305 s / 755 s pour passer de 180 ft / 328 ft		

Load · Forces de levage kips	No. of sheaves · Poulies	No. of lines · Brins	Weight · Poids kips
800.3	13	27	20.95 / 17.64 / 14.33 / 11.02
705.5	11	23	16.76 / 14.55 / 12.35 / 10.14
500.5	7	15	13.23 / 11.02 / 8.82 / 6.61
246.9	3	7	9.92 / 7.72 / 5.51 / 3.31
110.2	1	3	6.61 / 4.41 / 2.2
35.3	–	1	2.425

https://truckmanualshub.com/

Lifting capacities
Forces de levage

T7

ft	60 ft	79 ft	98 ft	117 ft	136 ft	156 ft	175 ft	194 ft	213 ft	232 ft	252 ft	271 ft	290 ft	309 ft	328 ft	ft
10	470	470	470	470												10
12	470	470	470	470	470											12
14	470	470	470	470	470											14
16	470	470	470	470	470	470										16
18	470	470	470	470	470	470	335	315								18
20	470	470	470	470	470	470	333	313	231							20
23	470	470	470	470	470	470	315	300	231							23
26	470	470	470	470	470	452	298	287	220	175						26
29	470	470	470	470	470	428	283	274	210	169	137					29
32	470	470	470	470	470	406	270	263	200	162	133	109				32
35	470	470	470	470	456	387	258	252	192	155	128	106				35
38	470	470	470	470	436	367	247	242	183	149	123	103	85	65	58.4	38
44	470	470	458	436	394	333	226	225	168	138	115	96.5	81.5	62.5	56.7	44
50	408	439	421	391	353	305	209	209	155	128	107	90.5	76.5	59.9	54.5	50
56		394	374	349	319	278	194	195	142	119	99.5	84.5	72	57.3	52.5	56
62		349	336	314	289	254	180	184	131	110	93	79.5	68	54.9	50.5	62
68		288	303	284	263	235	167	172	121	103	86.5	74.5	64	52.6	48.6	68
74			273	258	242	216	156	162	112	96.5	81	70	60.5	50.4	46.7	74
80			244	237	222	199	146	152	104	90	76	65.5	56.8	48.3	44.7	80
86			207	217	204	186	136	144	95.5	84	71	62	53.2	46.2	42.6	86
92				198	190	174	128	136	89.5	77.5	66.5	59.2	50	44	40.5	92
98				182	177	161	121	129	83.5	73	62	56.2	47.2	42.1	38.5	98
104				158	164	152	114	122	77.5	68	57.7	53.3	44.4	40.3	36.4	104
110				106	153	143	107	117	72	63.5	54.3	50.3	41.6	38.6	34.6	110
116					143	135	102	111	67.5	58.6	51	47.7	39.5	36.8	32.8	116
122					125	127	97	105	63.5	54.5	47.7	45.4	37.8	35	31	122
128					87.5	120	92	100	59.1	51	44.4	43.1	36.3	33.3	29.2	128
134						113	87.5	96.5	54.9	48.2	41.4	40.7	34.8	31.7	27.4	134
140						102	83	92	51.3	46.2	38.6	38.5	33.4	30.4	25.7	140
146							79.5	88	48.3	44.1	36.7	36.9	31.9	29.1	24.1	146
152							75.5	84	45.3	42.2	34.8	35.5	30.5	27.7	22.8	152
158							72	80.5	42.3	40.7	33	34.2	29.2	26.4	21.4	158
164							68.5	77.5	39.3	39.2	31.4	32.8	28.1	25.1	20	164
170								74.5	36.8	37.7	30.2	31.5	27.1	23.8	18.6	170
176								71.5	34.5	36.3	28.9	30.2	26	22.7	17.2	176
182								61	32.4	34.9	27.7	28.8	25	21.5	15.9	182
188									31.2	33.7	26.4	27.4	23.9	20.4	14.8	188
194									30.1	32.7	25.2	26	22.8	19.3	13.8	194
200									29.4	31.7	24.1	24.6	21.7	18.1	12.7	200
206										30.7	23.2	23.2	20.5	17	11.6	206
212										29.8	22.3	21.8	19.3	15.9	10.6	212
218										29.1	21.4	20.5	18.2	14.7	9.5	218
224											20.5	19.3	17	13.6	8.3	224
230											19.7	18.1	15.8	12.5	7.1	230
236											19	16.8	14.7	11.4	5.9	236
242											14.1	15.6	13.7	10.2	4.8	242
248												14.6	12.6	9.1	3.9	248
254												13.6	11.6	8.2	3	254
260													10.6	7.3		260
272														5		272

TAB 1945001

https://truckmanualshub.com/

Lifting heights
Hauteurs de levage

T7

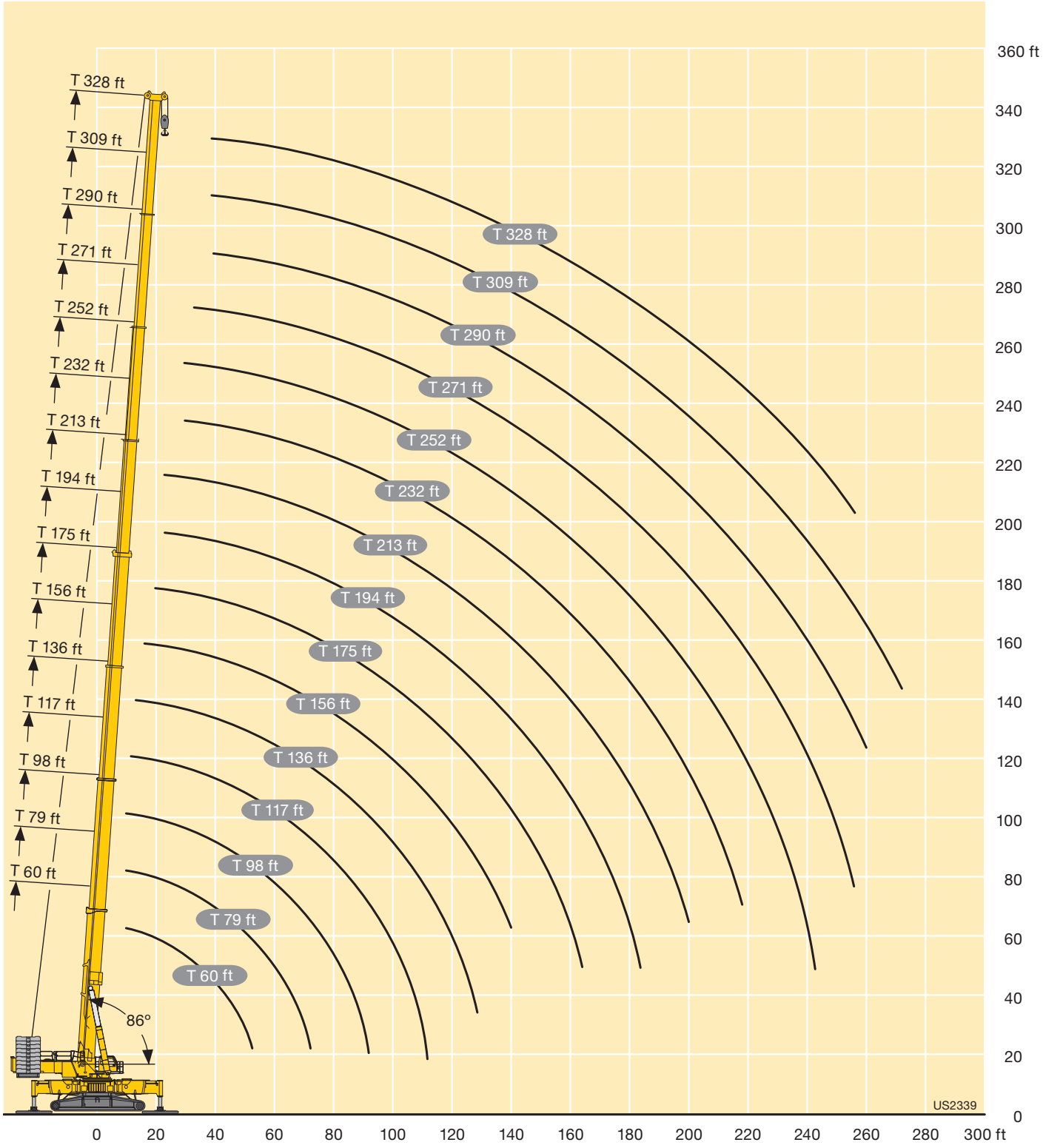

https://truckmanualshub.com/

Lifting capacities
Forces de levage

T7Y

ft	117 ft	136 ft	156 ft	175 ft	194 ft	213 ft	232 ft	252 ft	271 ft	290 ft	309 ft	328 ft	ft
10	470												10
12	470												12
14	470	470											14
16	470	470	470										16
18	470	470	470	470									18
20	470	470	470	470	470	444							20
23	470	470	470	470	470	443							23
26	470	470	470	470	470	448							26
29	470	470	470	470	470	466	378						29
32	470	470	470	460	469	457	411						32
35	470	470	464	449	460	446	406	291					35
38	470	470	457	439	449	436	399	336					38
44	470	459	439	418	429	417	380	328	270	206			44
50	445	442	422	400	410	396	356	311	266	218	169		50
56	405	411	403	383	381	365	330	294	253	210	168	143	56
62	366	373	376	362	347	330	308	279	241	201	162	141	62
68	330	338	341	334	317	302	289	264	230	193	156	136	68
74	297	305	309	304	296	280	267	249	219	184	151	132	74
80	268	276	280	279	273	261	245	230	209	176	145	128	80
86	243	251	256	256	252	243	230	212	199	169	140	123	86
92	221	230	234	235	233	227	214	196	189	162	135	119	92
98	202	211	216	217	216	212	203	184	178	156	131	116	98
104	170	195	199	200	201	197	192	177	165	149	127	112	104
110	115	180	184	186	187	184	180	171	154	143	122	109	110
116		164	171	173	174	173	169	163	149	137	118	106	116
122		140	159	161	162	162	159	154	143	132	114	103	122
128		97.5	149	150	151	152	149	145	138	126	111	99.5	128
134			136	140	142	142	141	137	132	122	107	96.5	134
140			117	131	133	133	133	129	125	117	104	94	140
146				123	125	125	125	122	118	112	101	91	146
152				114	117	117	118	115	112	107	98	88.5	152
158				98	110	111	111	109	106	101	94.5	86	158
164				77.5	104	104	104	103	98.5	96	91.5	83.5	164
170					95.5	98.5	98.5	97.5	91	91	87	80	170
176					82.5	93	93	92	86	86	82.5	74.5	176
182					65.5	87.5	88	87	81	81.5	78	69	182
188						79.5	83	82	76.5	77	74	63.5	188
194						68.5	78.5	77.5	71.5	73	69.5	57.7	194
200						54.5	73.5	73	67	69	65.5	52.1	200
206							66.5	69.5	62.5	65.5	61.5	46.5	206
212							57.3	65.5	58.3	62	58	41.7	212
218								61.5	54.9	58.7	54.3	38.8	218
224								54.7	51.5	55.4	50.6	36.5	224
230								46.6	48.1	51.7	46.9	34.2	230
236								37.2	44.7	48.6	43.2	31.9	236
242									41.7	45.4	39.8	29.5	242
248									36.9	42.3	37.3	27.2	248
254									28.9	39.1	35.1	24.9	254
260										34.2	32.8	22.8	260
272											28.3	19	272
284												15.2	284
296												11.4	296

TAB 1945056

https://truckmanualshub.com/

Lifting heights
Hauteurs de levage

T7Y

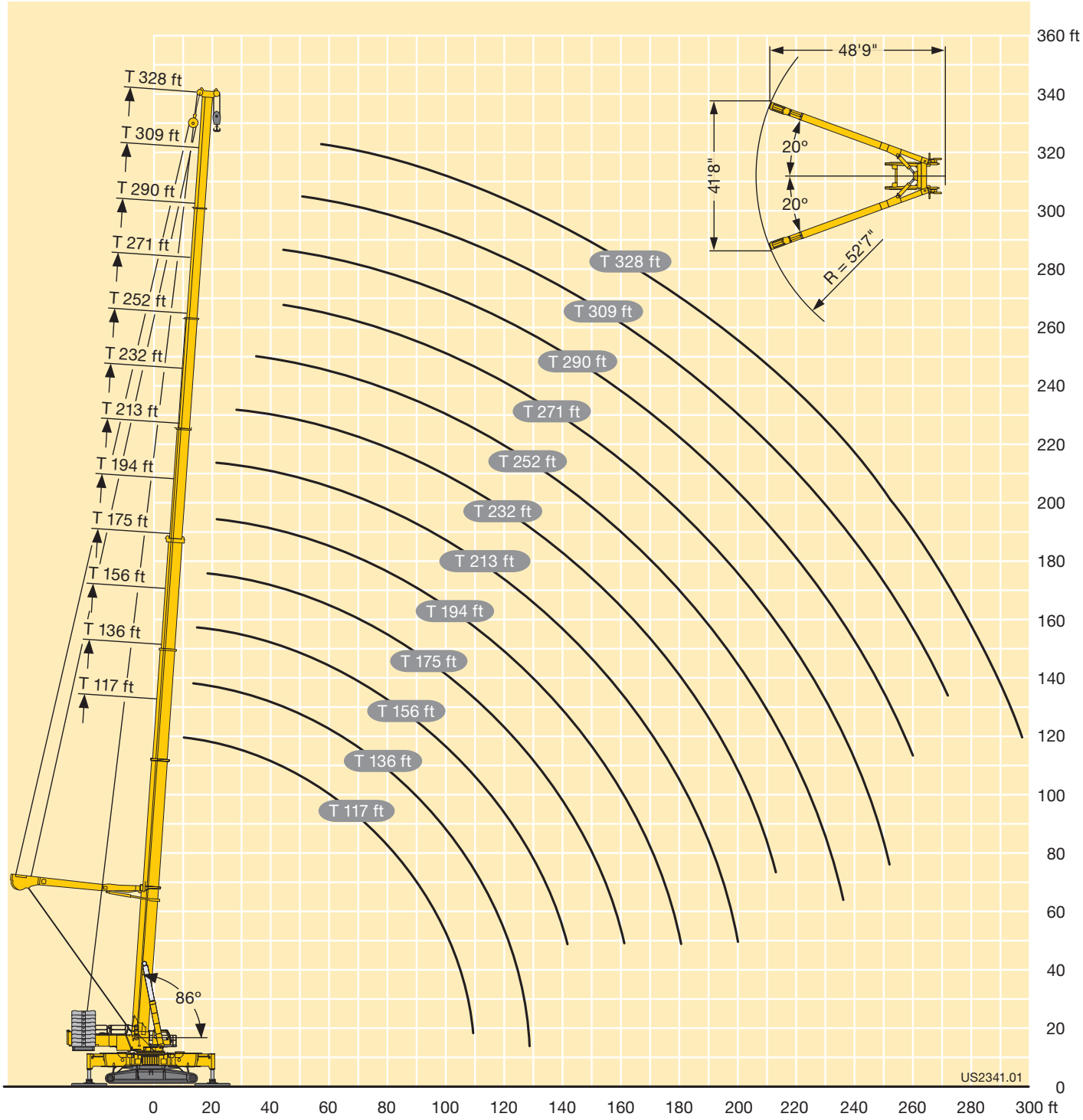

https://truckmanualshub.com/

Lifting heights
Hauteurs de levage

T7Y

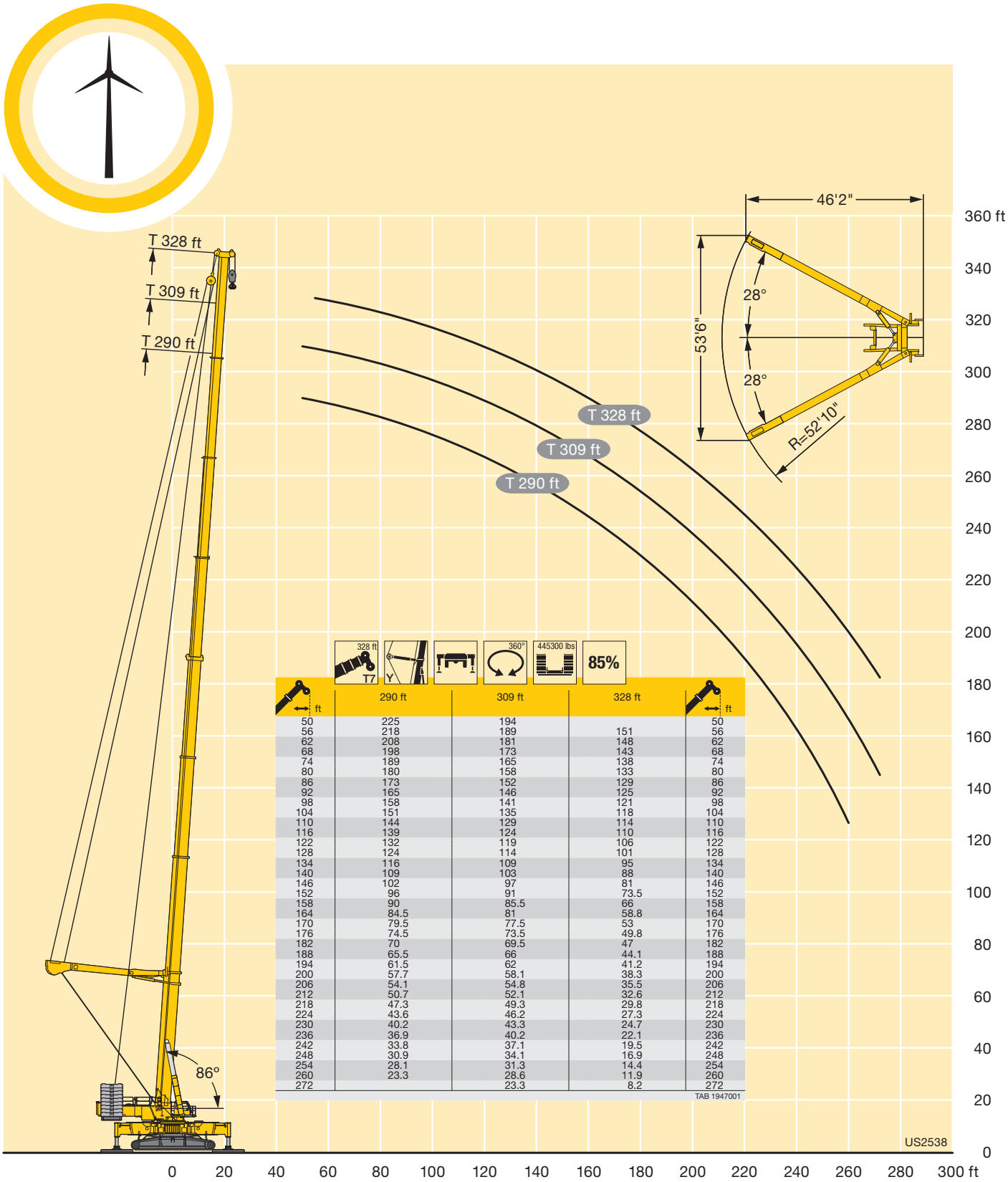

328 ft T7 | Y | 360° | 445300 lbs | 85%

ft	290 ft	309 ft	328 ft	ft
50	225	194		50
56	218	189	151	56
62	208	181	148	62
68	198	173	143	68
74	189	165	138	74
80	180	158	133	80
86	173	152	129	86
92	165	146	125	92
98	158	141	121	98
104	151	135	118	104
110	144	129	114	110
116	139	124	110	116
122	132	119	106	122
128	124	114	101	128
134	116	109	95	134
140	109	103	88	140
146	102	97	81	146
152	96	91	73.5	152
158	90	85.5	66	158
164	84.5	81	58.8	164
170	79.5	77.5	53	170
176	74.5	73.5	49.8	176
182	70	69.5	47	182
188	65.5	66	44.1	188
194	61.5	62	41.2	194
200	57.7	58.1	38.3	200
206	54.1	54.8	35.5	206
212	50.7	52.1	32.6	212
218	47.3	49.3	29.8	218
224	43.6	46.2	27.3	224
230	40.2	43.3	24.7	230
236	36.9	40.2	22.1	236
242	33.8	37.1	19.5	242
248	30.9	34.1	16.9	248
254	28.1	31.3	14.4	254
260	23.3	28.6	11.9	260
272		23.3	8.2	272

TAB 1947001

https://truckmanualshub.com/

Lifting capacities
Forces de levage

T7YVEF 21 ft / T7YVENZF 21 ft

ft	156 ft + 30 ft* 21 ft 0°	30°	60°	175 ft + 30 ft* 21 ft 0°	30°	60°	194 ft + 30 ft* 21 ft 0°	30°	60°	213 ft + 30 ft* 21 ft 0°	30°	60°	232 ft + 30 ft* 21 ft 0°	30°	60°	252 ft + 30 ft* 21 ft 0°	30°	60°	271 ft + 30 ft* 21 ft 0°	30°	60°	ft
26	383																					26
29	377			377																		29
32	371			373			367															32
35	365			367			364															35
38	360	252		362	252		359			350												38
44	349	249	174	352	249	175	350	247		336			290									44
50	339	245	173	343	246	173	340	245	172	310			279			200						50
56	330	241	172	334	242	172	323	242	172	283	241	171	259	238		189			161			56
62	321	238	170	317	239	171	299	239	170	258	238	170	237	237	170	172	217	169	158			62
68	303	235	169	290	236	169	275	236	169	236	236	169	218	233	169	156	213	169	145	173		68
74	276	232	168	264	234	168	251	233	168	217	231	168	200	223	168	142	204	168	133	171	167	74
80	252	229	167	241	231	168	229	227	168	200	220	168	185	205	168	129	192	168	122	163	165	80
86	231	227	167	221	227	167	211	219	167	184	204	167	170	188	167	116	178	167	112	154	159	86
92	212	219	166	203	210	167	194	201	166	170	189	166	156	173	166	106	162	166	102	142	152	92
98	196	202	166	188	194	166	179	185	166	157	174	166	144	161	164	96	146	158	93.5	129	145	98
104	181	187		174	180	166	165	171	166	146	159	162	133	149	155	88	133	148	85.5	118	134	104
110	168	173		161	166	166	153	159	161	136	148	153	121	137	144	79.5	119	136	78.5	108	123	110
116	156	161		149	154		142	147	151	128	138	143	109	126	133	71.5	106	123	72	98.5	111	116
122	145	149		139	143		131	136		119	127	132	100	117	123	63.5	94	110	66	89.5	100	122
128	134	138		129	133		122	127		110	117	122	91.5	109	113	56.2	83.5	97.5	59.8	81	90	128
134	125	128		120	124		113	118		101	109		84	100	105	50.2	74.5	85.5	53.8	72.5	80.5	134
140	116	119		112	115		105	109		93	101		76.5	92.5	96.5	44.8	65.5	74.5	47.9	65	72.5	140
146	107	110		104	107		98	102		85.5	94		68.5	85.5		39.4	56.5	64.5	42.6	58.7	64	146
152	100	102		96.5	99.5		91	94.5		80	86.5		61.5	79.5		34.1	48.9		38.4	52.4	56.8	152
158	93	95		89.5	92.5		84.5	88		74.5	79.5		55.9	73		28.8	42.9		34.3	46.1	50	158
164	86.5	88.5		83.5	85.5		78.5	81.5		69	74		50.7	67		23.9	36.8		30.1	39.9	43.5	164
170	80.5	82		77.5	79.5		73	76		63.5	68.5		45.5	61		20.2	30.7		25.9	35.4	37.7	170
176	75			72	74		68	70.5		57.7	63		40.2	54.8		16.5	24.6		21.7	31		176
182	66			66.5	68.5		62.5	65		53	57.4		35	48.4		12.8	19.8		18.3	26.5		182
188	54.5			61.5	63.5		57.5	59.8		48.9	52.7		30.2	42.1		8.3	15.5		15.3	22.1		188
194				56.3			52.6	54.6		45	48.4		26.3	35.7			11.1		12.4	17.8		194
200				48.8			47.9	49.6		41.1	44.1		22.8	30.3					9	14.3		200
206				39			43.5			37.2	39.9		19.3	25.8						11.3		206
212							39.1			33.4	35.9		15.8	21.3						7.8		212
218							33.4			29.9	32.3		12.2	16.8								218
224							25			26.8			8.8	12.6								224
230										23.7			6	9.2								230
236										19.4			4.1	4.7								236
242										12.3			2.6									242

* Adapter · pièce d'adaptateur

TAB 1945375 / 1945386 / 1945397

ft	290 ft + 30 ft* 21 ft 0°	30°	60°	309 ft + 30 ft* 21 ft 0°	30°	60°	328 ft + 30 ft* 21 ft 0°	30°	60°	ft
62	108			85.5						62
68	105	135		83			58.5			68
74	95	132	130	75.5	96	96.5	56.6	73		74
80	86.5	120	129	68.5	94.5	96	50.6	71.5	77.5	80
86	78.5	109	125	62	85.5	93	45.1	64	76.5	86
92	71	99	115	55.8	77.5	89.5	39.9	57.3	68.5	92
98	64	89.5	104	50.1	70	81.5	35.1	50.7	61.5	98
104	57.8	80.5	94	44.8	63	73.5	30.8	44.7	54.5	104
110	51.9	72.5	84.5	39.9	56.6	66	26.6	39	47.8	110
116	46.6	65.5	75.5	35.3	50.3	58.8	22.8	33.8	41.1	116
122	41.9	58.7	67	31.2	44.8	52.2	19.1	29	35.3	122
128	37.4	52.4	59.4	27.7	39.8	45.9	15.9	24.9	29.9	128
134	33	46	52.1	24.4	34.9	40	12.9	21.3	24.9	134
140	28.5	39.9	45.4	21.2	30	34.4	9.7	17.7	20.4	140
146	24.1	34.7	39.5	17.9	25.2	29.2	6.6	13.8	16.1	146
152	19.9	30.4	33.8	14.6	21	24.8		9.6	11.7	152
158	16.8	26	28.6	11.1	17.6	20.4		5.7		158
164	13.8	21.7	23.9	8.3	14.2	16.4		4.4		164
170	10.2	17.4	19.5	6.2	10.5	13		3.1		170
176	6.1	14.2	15.9	4.7	6	8.8				176
182		11.3		3.1	3.4	4.6				182
188		7.6								188

* Adapter · pièce d'adaptateur

TAB 1945375 / 1945386 / 1945397

https://truckmanualshub.com/

Lifting heights
Hauteurs de levage

T7YVEF 21 ft / T7YVENZF 21 ft

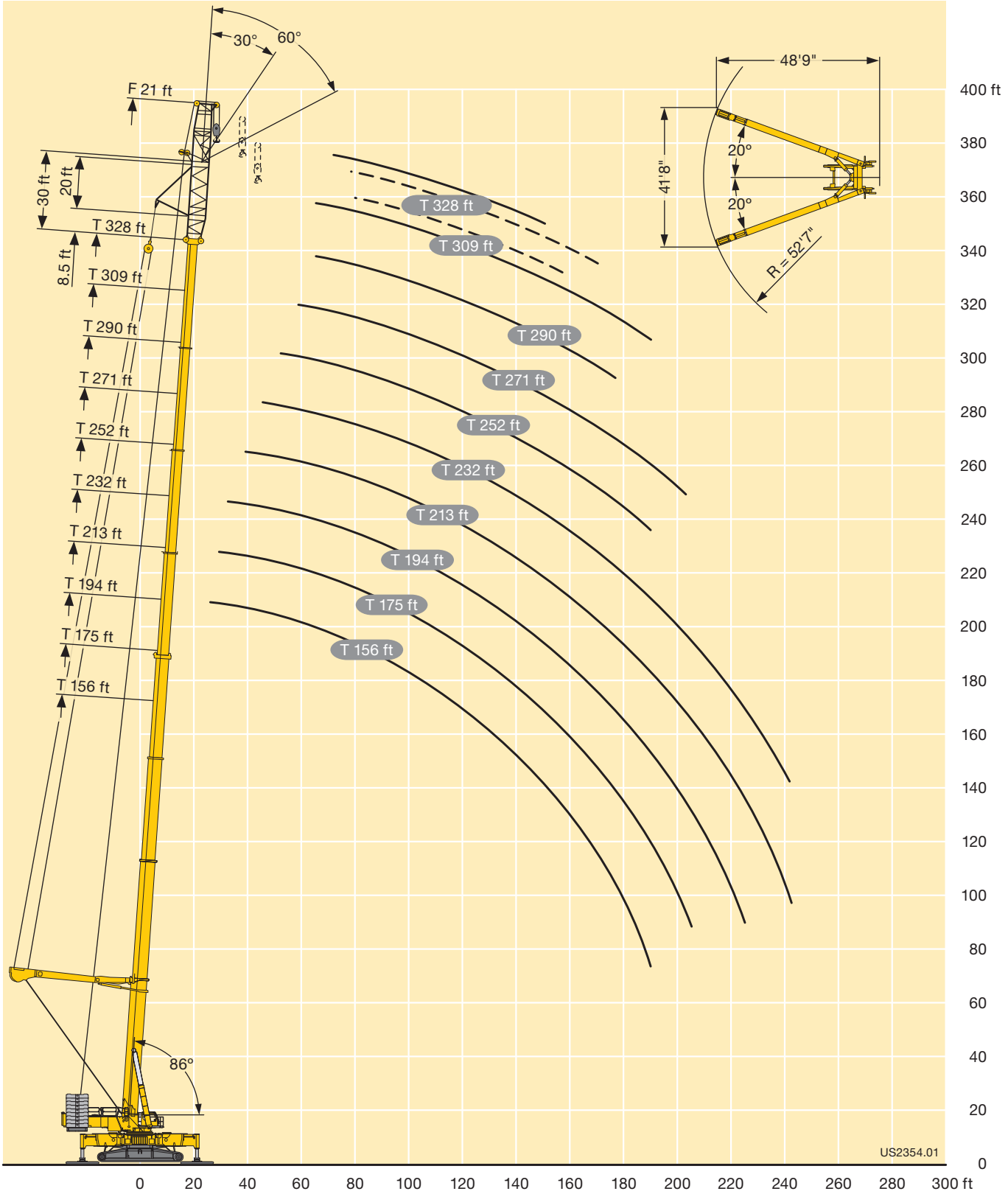

https://truckmanualshub.com/

Lifting capacities
Forces de levage

T7YVEV2F 21 ft / T7YVEV2NZF 21 ft

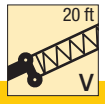

ft	156 ft + 63 ft*			175 ft + 63 ft*			194 ft + 63 ft*			213 ft + 63 ft*			232 ft + 63 ft*			252 ft + 63 ft*			271 ft + 63 ft*			290 ft + 63 ft*			ft
	21 ft			21 ft			21 ft			21 ft			21 ft			21 ft			21 ft			21 ft			
	0°	30°	60°	0°	30°	60°	0°	30°	60°	0°	30°	60°	0°	30°	60°	0°	30°	60°	0°	30°	60°	0°	30°	60°	
29	286																								29
32	278			268																					32
35	270			263																					35
38	262	202		256			250																		38
44	247	195	172	243	189		241			236			230												44
50	234	187	168	231	185	164	230	181		229	180		226			197			155			103			50
56	222	180	162	220	178	161	220	177	158	220	177	157	215	174	157	192	172		153			103			56
62	211	173	157	210	172	157	211	172	156	212	172	156	204	172	156	183	170	153	138	153		90.5	134		62
68	201	167	152	201	166	152	203	166	152	204	167	153	195	167	153	175	166	152	123	151	145	79	130	128	68
74	193	161	148	193	161	148	195	161	149	197	162	149	185	163	150	165	161	149	109	144	144	68.5	120	127	74
80	185	156	143	185	156	144	187	157	145	189	158	146	177	159	147	150	155	146	96	138	139	58.9	108	122	80
86	177	150	139	179	151	140	181	152	142	181	154	143	168	155	144	133	149	144	83.5	132	133	49.8	95	116	86
92	169	145	136	172	147	137	175	148	138	171	150	140	157	151	141	117	142	140	72	127	128	41.6	82	107	92
98	163	141	132	165	142	133	167	144	135	157	146	137	147	146	139	102	136	137	61.5	118	123	33.6	69	93.5	98
104	157	136	129	159	138	130	155	140	132	145	143	134	138	140	136	89.5	130	131	51.7	103	118	26.8	57	80	104
110	151	131	126	152	134	127	144	137	129	134	139	131	128	133	134	78.5	122	126	43.2	89	109	20.3	45.5	66.5	110
116	146	128	123	142	130	125	133	134	127	124	130	129	118	124	127	68	114	120	35.5	75.5	98	16.1	36.3	53.4	116
122	138	124		132	127	122	124	128	124	115	121	123	109	115	118	57	105	113	28.1	62.5	84	12.5	27.8	41.3	122
128	130	121		123	124		115	120	120	107	112	115	101	106	110	46.2	95	105	20.7	49.2	68	9.1	19.4	30.5	128
134	121	117		114	118		107	111	114	99	104	107	92	98	101	36.3	83	96		37	53.8	6.2		20.4	134
140	113	114		106	110		99	103		91.5	96	99	82	91	94	28.7	68	85.5		27.8	40.9			11.7	140
146	105	109		99	103		92	96		85	89		72	84	86.5	23.6	53.2	72		21.6	28.6				146
152	98.5	102		92.5	96		85.5	89.5		78.5	82.5		62	77.5	80	18.5	38.4	55.4		15.3					152
158	92	95		86	89.5		79.5	83		72.5	76.5		51.9	72		13.2	24.6	38.8							158
164	86	88.5		80.5	83.5		74	77		67	70.5		41.8	66		6.5	20.1	22.4							164
170	80	82		75	77.5		68.5	71.5		62	65.5		35.4	59			15.8								170
176	74.5	76.5		70	72.5		63.5	66.5		57.1	60		29.3	51.3			11.3								176
182	69.5	71		65	67.5		58.9	61.5		52.5	55.5		23.1	43.4											182
188	64.5	66.5		60.5	63		54.5	57		48.2	51		17	35.5											188
194	60	61.5		55.8	58		50.2	52.7		44.2	46.8			27.5											194
200	55.6			51.2	53.2		45.9	48.3		40.2	42.8			19.5											200
206	50.6			46.9	48.7		41.6	43.8		36.1	38.7														206
212	44.1			42.9	44.4		37.5	39.6		32.1	34.5														212
218	35.7			39.1			33.7	35.6		28.2	30.5														218
224				35.3			30.1	31.8		24.6	26.7														224
230				30.1			26.8			21.3	23.1														230
236				23			23.6			18.1	19.8														236
242							20.6			15.1	16.6														242
248							16.4			12.3	13.6														248
254										9.2															254

* Adapter · pièce d'adaptateur

TAB 1945639 / 1945650 / 1945661

https://truckmanualshub.com/

Lifting heights
Hauteurs de levage

T7YVEV2F 21 ft / T7YVEV2NZF 21 ft

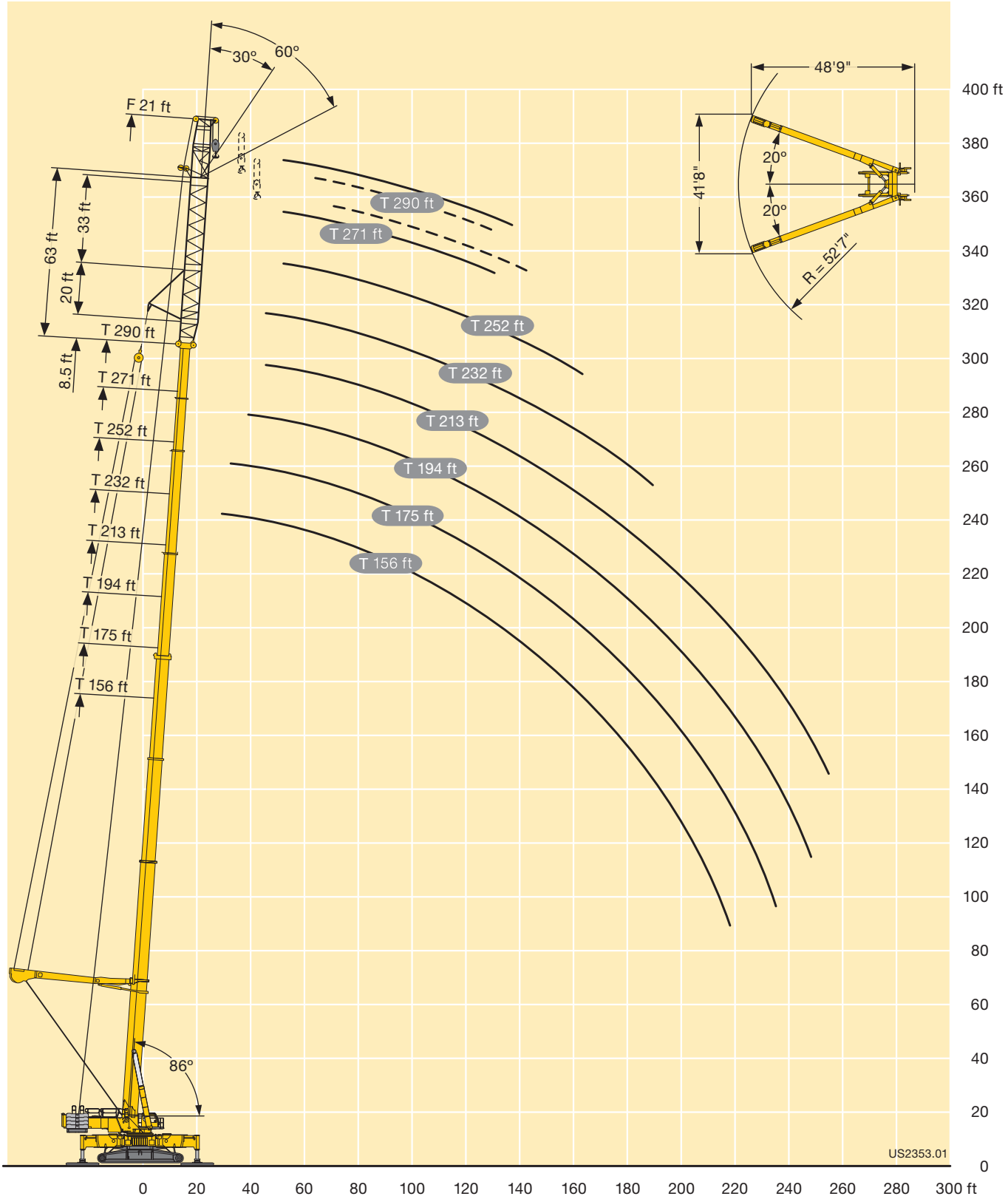

https://truckmanualshub.com/

Lifting heights
Hauteurs de levage

T7YVEV2NZF 21 ft

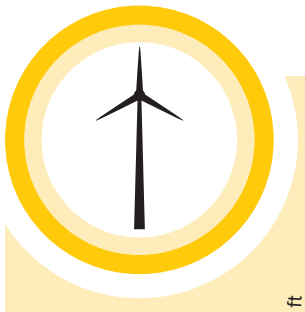

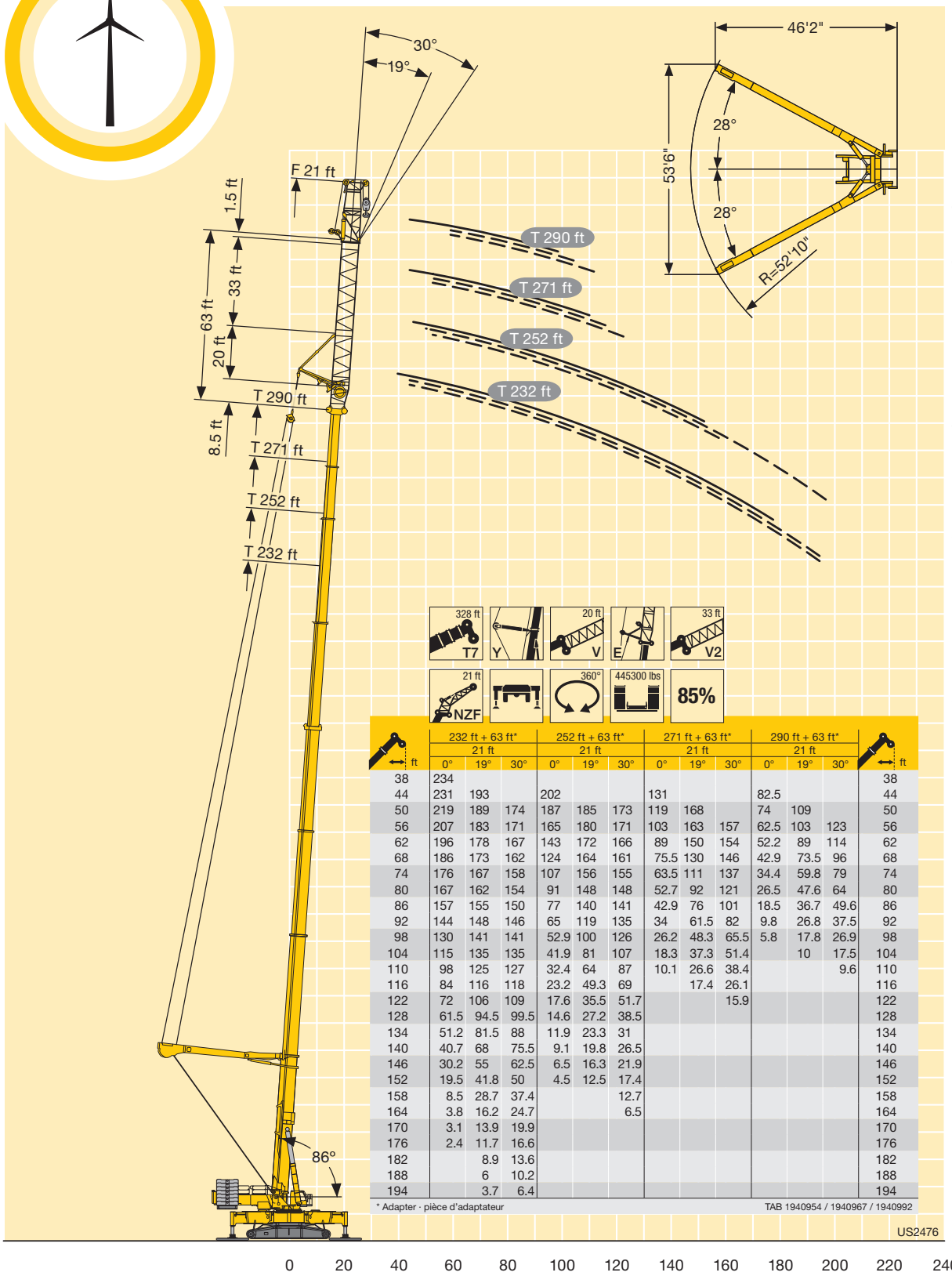

ft	232 ft + 63 ft* 21 ft 0°	19°	30°	252 ft + 63 ft* 21 ft 0°	19°	30°	271 ft + 63 ft* 21 ft 0°	19°	30°	290 ft + 63 ft* 21 ft 0°	19°	30°	ft
38	234												38
44	231	193		202			131			82.5			44
50	219	189	174	187	185	173	119	168		74	109		50
56	207	183	171	165	180	171	103	163	157	62.5	103	123	56
62	196	178	167	143	172	166	89	150	154	52.2	89	114	62
68	186	173	162	124	164	161	75.5	130	146	42.9	73.5	96	68
74	176	167	158	107	156	155	63.5	111	137	34.4	59.8	79	74
80	167	162	154	91	148	148	52.7	92	121	26.5	47.6	64	80
86	157	155	150	77	140	141	42.9	76	101	18.5	36.7	49.6	86
92	144	148	146	65	119	135	34	61.5	82	9.8	26.8	37.5	92
98	130	141	141	52.9	100	126	26.2	48.3	65.5	5.8	17.8	26.9	98
104	115	135	135	41.9	81	107	18.3	37.3	51.4		10	17.5	104
110	98	125	127	32.4	64	87	10.1	26.6	38.4			9.6	110
116	84	116	118	23.2	49.3	69		17.4	26.1				116
122	72	106	109	17.6	35.5	51.7			15.9				122
128	61.5	94.5	99.5	14.6	27.2	38.5							128
134	51.2	81.5	88	11.9	23.3	31							134
140	40.7	68	75.5	9.1	19.8	26.5							140
146	30.2	55	62.5	6.5	16.3	21.9							146
152	19.5	41.8	50	4.5	12.5	17.4							152
158	8.5	28.7	37.4			12.7							158
164	3.8	16.2	24.7			6.5							164
170	3.1	13.9	19.9										170
176	2.4	11.7	16.6										176
182		8.9	13.6										182
188		6	10.2										188
194		3.7	6.4										194

* Adapter · pièce d'adaptateur

TAB 1940954 / 1940967 / 1940992

https://truckmanualshub.com/

Lifting capacities
Forces de levage

T7YVEV3V2F 21 ft / T7YVEV3V2NZF 21 ft

ft	156 ft + 82 ft*			175 ft + 82 ft*			194 ft + 82 ft*			213 ft + 82 ft*			232 ft + 82 ft*			252 ft + 82 ft*			271 ft + 82 ft*			290 ft + 82 ft*			ft
	21 ft			21 ft			21 ft			21 ft			21 ft			21 ft			21 ft			21 ft			
	0°	30°	60°	0°	30°	60°	0°	30°	60°	0°	30°	60°	0°	30°	60°	0°	30°	60°	0°	30°	60°	0°	30°	60°	
29	251																								29
32	245			239			237																		32
35	237			235			232																		35
38	230	189		228			226			222			219			197									38
44	217	182	166	216	179		215	178		215	177		210			190			133			70.5			44
50	205	174	162	205	174	159	205	173	158	205	173	157	199	169		181	167		117	155		61	133		50
56	195	166	156	195	167	156	196	167	155	197	167	154	189	166	151	172	164	150	96	150	148	48.4	133		56
62	185	159	151	186	160	150	187	161	150	189	161	150	179	160	149	163	158	148	76.5	144	145	37.3	125	127	62
68	176	153	145	177	154	145	179	155	146	181	156	146	170	156	145	154	151	145	59.4	137	138	26.3	106	125	68
74	168	147	140	170	149	141	172	150	141	173	151	142	162	151	142	141	144	141	44.8	131	132	14.4	80	119	74
80	160	142	136	163	143	137	165	145	137	165	146	138	154	147	139	117	137	137	31.6	123	126		55.2	111	80
86	153	137	132	156	139	132	159	140	134	157	142	135	146	142	135	86	131	131	20	110	121		34.5	91.5	86
92	147	132	127	150	134	129	153	136	130	149	137	131	140	137	132	64.5	125	126		86	115			61.5	92
98	142	127	124	144	130	125	147	132	127	142	133	128	133	130	129	43.6	119	120		54.7	103			37.6	98
104	137	123	120	139	126	122	142	128	123	136	129	125	126	125	125	27.3	111	115		28.9	82.5				104
110	132	119	116	135	122	119	137	124	120	130	125	122	121	120	120	15.5	90.5	110		21.2	60.5				110
116	127	115	113	130	118	115	132	120	118	123	121	119	115	115	115		67	105		17.1	37.8				116
122	122	112	110	126	115	112	125	117	115	116	117	116	105	110	110		43.8	101		11.8					122
128	117	108		122	112	110	117	114	112	109	112	113	91.5	105	106			77.5							128
134	113	105		116	108		109	111	109	101	106	108	77	93.5	101										134
140	109	102		108	105		101	106	106	94	98.5	101	63	74.5	96										140
146	106	99		101	102		94.5	98.5		87.5	91.5	94	48.4	53.6	90										146
152	101	96		95	98.5		88	92		81.5	85.5		34		83.5										152
158	94.5	93.5		89	92		82.5	86		75.5	79.5				77.5										158
164	88.5	91		83	86		76.5	80		68	73.5				72										164
170	83	85.5		78	80.5		71.5	74.5		58	68.5														170
176	78	80.5		72.5	75.5		66.5	69.5		47.9	63.5														176
182	73	75.5		68	70.5		62	65		37.7	58.9														182
188	68.5	70.5		63.5	66		57.7	60.5		27.5	54.3														188
194	64	65.5		59.4	61.5		53.6	56			47														194
200	59.7	61		55.4	57.3		49.7	52			37.3														200
206	55.5	56.9		51.4	53.3		46	48.1			27														206
212	51.4	52.8		47.4	49.2		42.4	44.4																	212
218	47.4			43.4	45		38.5	40.6																	218
224	43.3			39.7	41.1		34.8	36.7																	224
230	37.4			36.1			31.3	33																	230
236	30.2			32.8			27.9	29.5																	236
242	21.5			29.6			24.8	26.2																	242
248				24.7			21.8	23																	248
254				18.4			18.9																		254
260							16.2																		260

* Adapter · pièce d'adaptateur

TAB 1945771 / 1945782 / 1945793

https://truckmanualshub.com/

Lifting heights
Hauteurs de levage

T7YVEV3V2F 21 ft / T7YVEV3V2NZF 21 ft

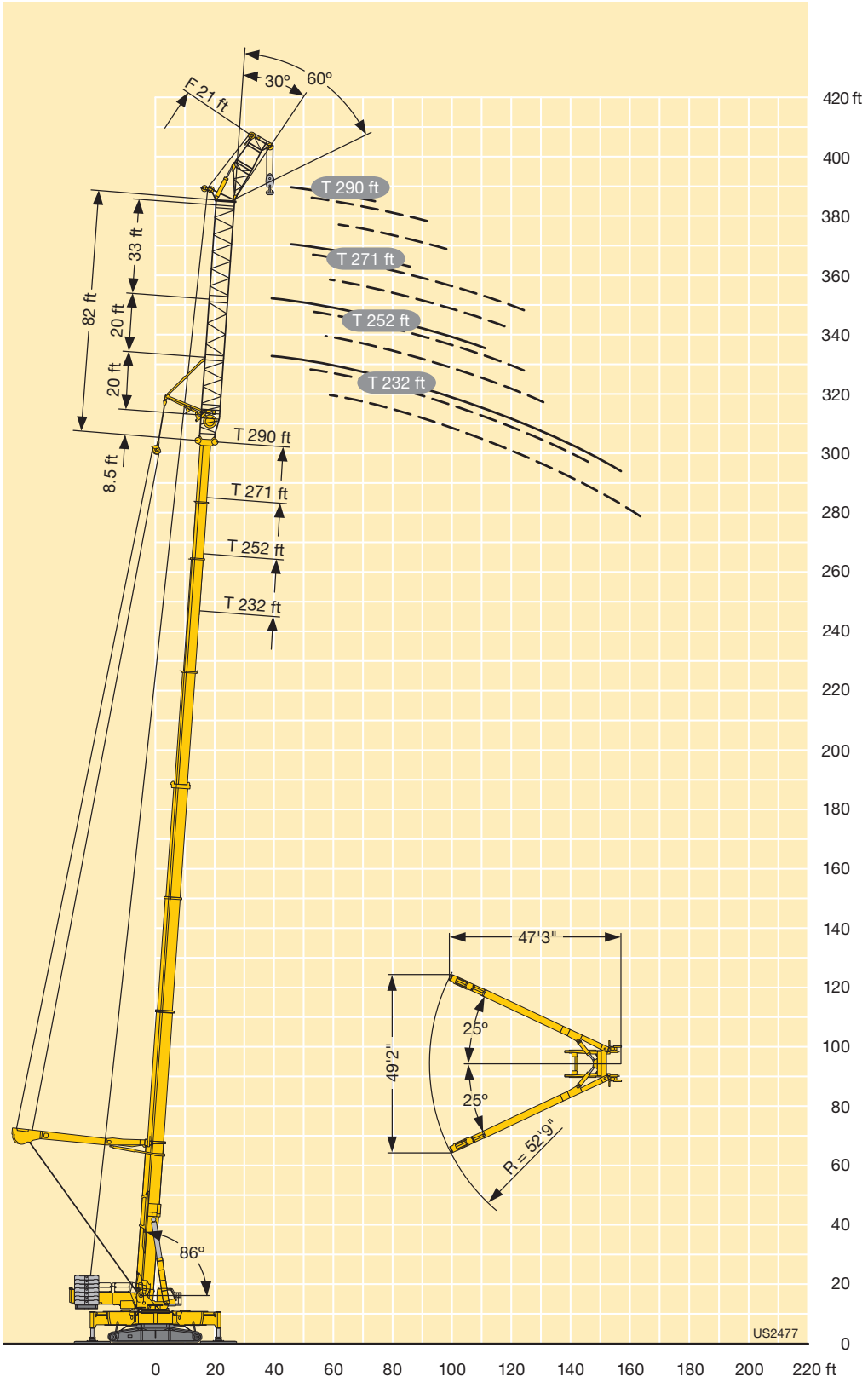

https://truckmanualshub.com/

Lifting heights
Hauteurs de levage

T7YVEV3V2NZF 21 ft

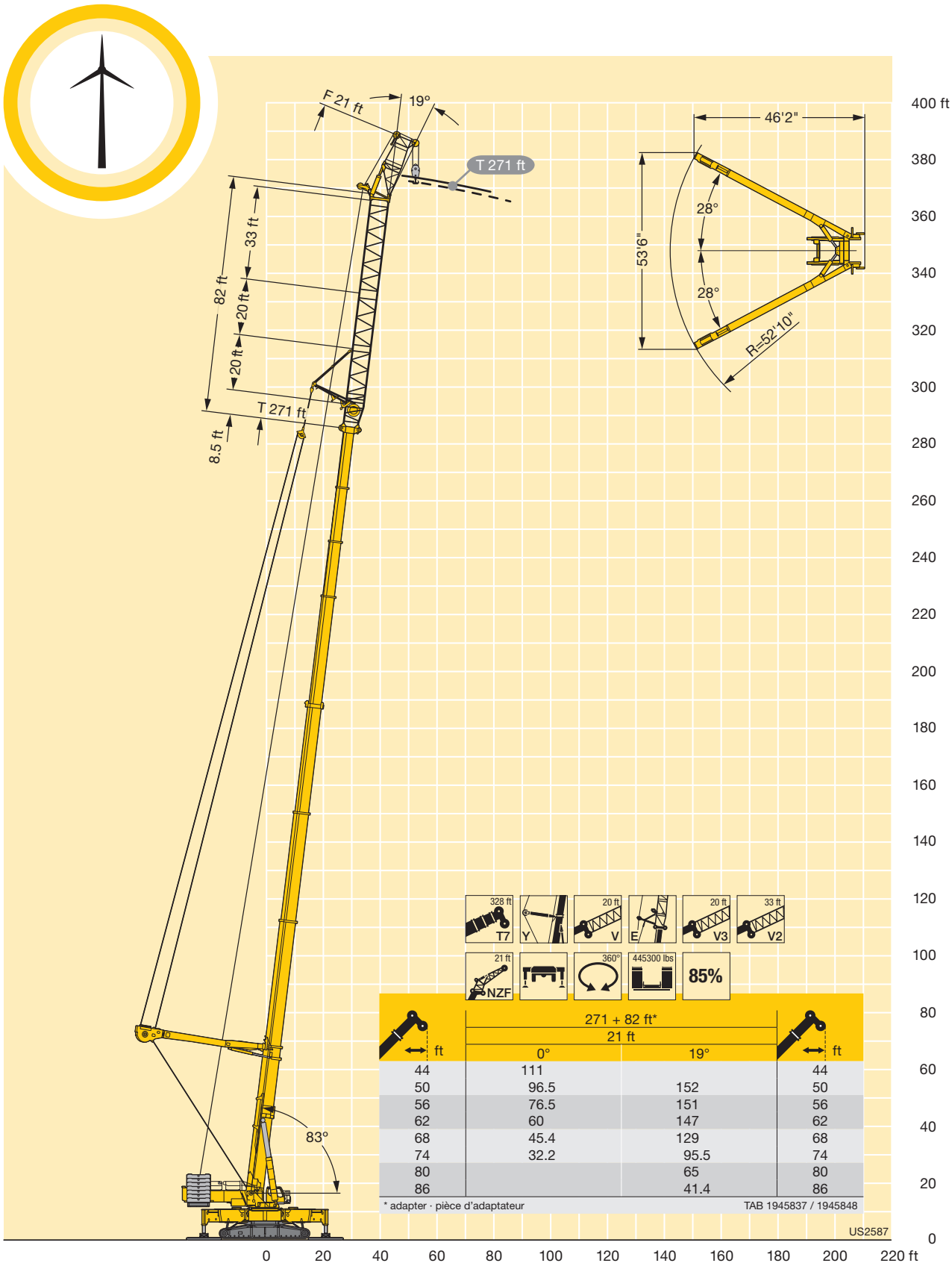

ft	271 + 82 ft* / 21 ft		ft
	0°	19°	
44	111		44
50	96.5	152	50
56	76.5	151	56
62	60	147	62
68	45.4	129	68
74	32.2	95.5	74
80		65	80
86		41.4	86

* adapter · pièce d'adaptateur

TAB 1945837 / 1945848

https://truckmanualshub.com/

Lifting heights
Hauteurs de levage

T7YVEV3V2NZF 26 ft

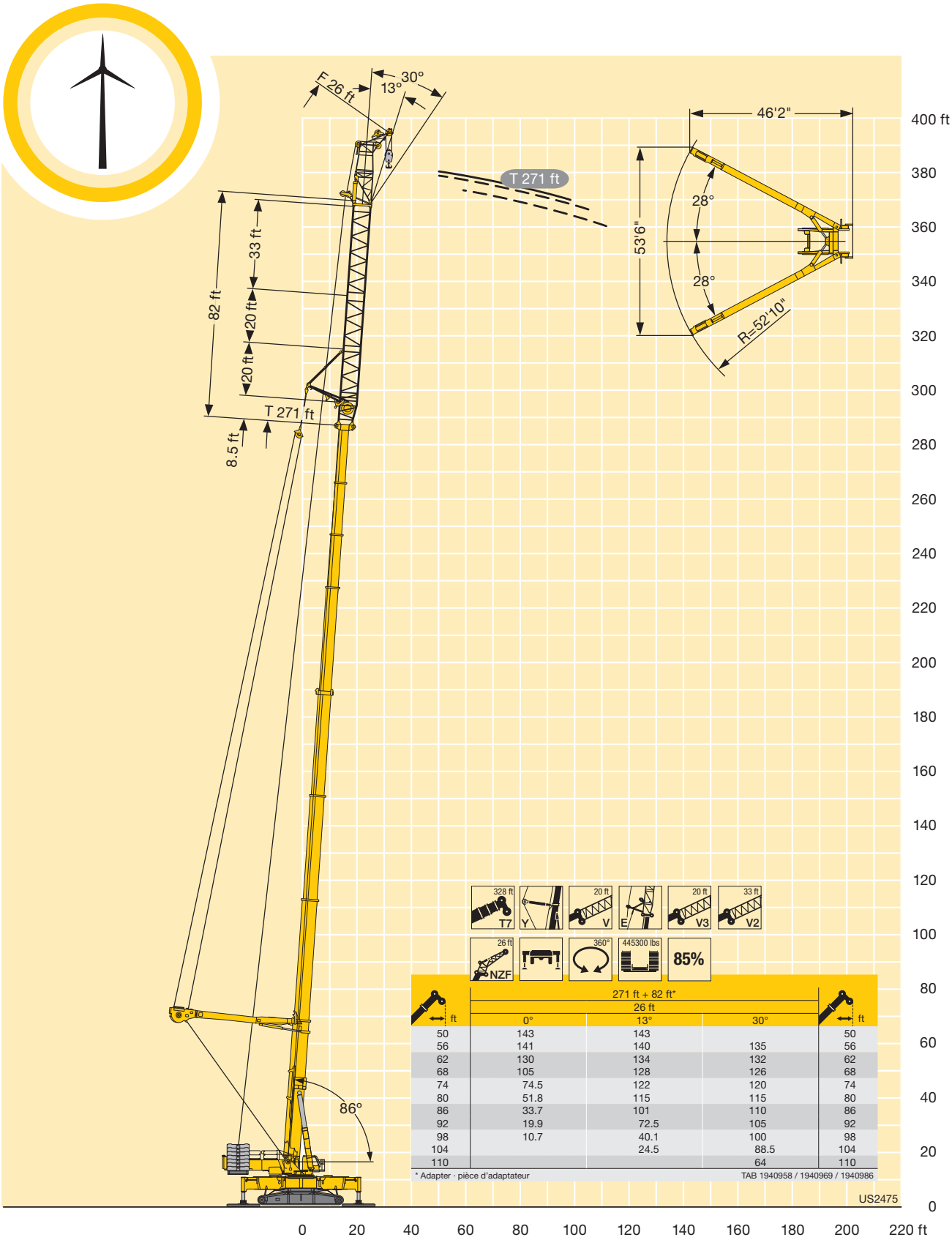

ft	271 ft + 82 ft* / 26 ft			ft
	0°	13°	30°	
50	143	143		50
56	141	140	135	56
62	130	134	132	62
68	105	128	126	68
74	74.5	122	120	74
80	51.8	115	115	80
86	33.7	101	110	86
92	19.9	72.5	105	92
98	10.7	40.1	100	98
104		24.5	88.5	104
110			64	110

* Adapter · pièce d'adaptateur

TAB 1940958 / 1940969 / 1940986

https://truckmanualshub.com/

Lifting capacities
Forces de levage

T3

ft	65 ft*	85 ft*	104 ft*	123 ft*	142 ft*	161 ft*	180 ft*	ft
10	799	800	800					10
12	781	798	800	691				12
14	754	783	792	678				14
16	726	761	773	651	477			16
18	695	737	755	626	462	363		18
20	664	714	736	600	444	361	285	20
23	624	677	705	566	419	339	285	23
26	589	645	674	536	396	319	270	26
29	558	615	646	509	373	301	257	29
32	530	588	611	485	350	284	245	32
35	506	564	573	464	330	270	234	35
38	484	542	534	444	310	256	223	38
44	449	503	474	408	278	231	203	44
50	422	458	421	376	249	211	186	50
56	362	409	378	345	226	193	171	56
62		364	341	317	208	177	158	62
68		324	310	292	193	162	146	68
74		271	285	269	179	150	135	74
80			260	248	168	138	126	80
86			238	231	157	128	117	86
92			212	214	147	119	108	92
98			139	199	140	111	102	98
104				185	133	103	95	104
110				165	126	97	89	110
116					120	91.5	83	116
122					115	85.5	78	122
128					110	80.5	73.5	128
134						76.5	69	134
140						72	65	140
146						68.5	61.5	146
152							58.2	152
158							55	158
164							52.1	164
170							49.7	170

* Telescopic boom incl. 7 ft T3-adapter + 2 ft T3-head
Flèche télescopique avec 7 ft T3-pièce d'adaptateur + 2 ft T3-tête

TAB 1946001

https://truckmanualshub.com/

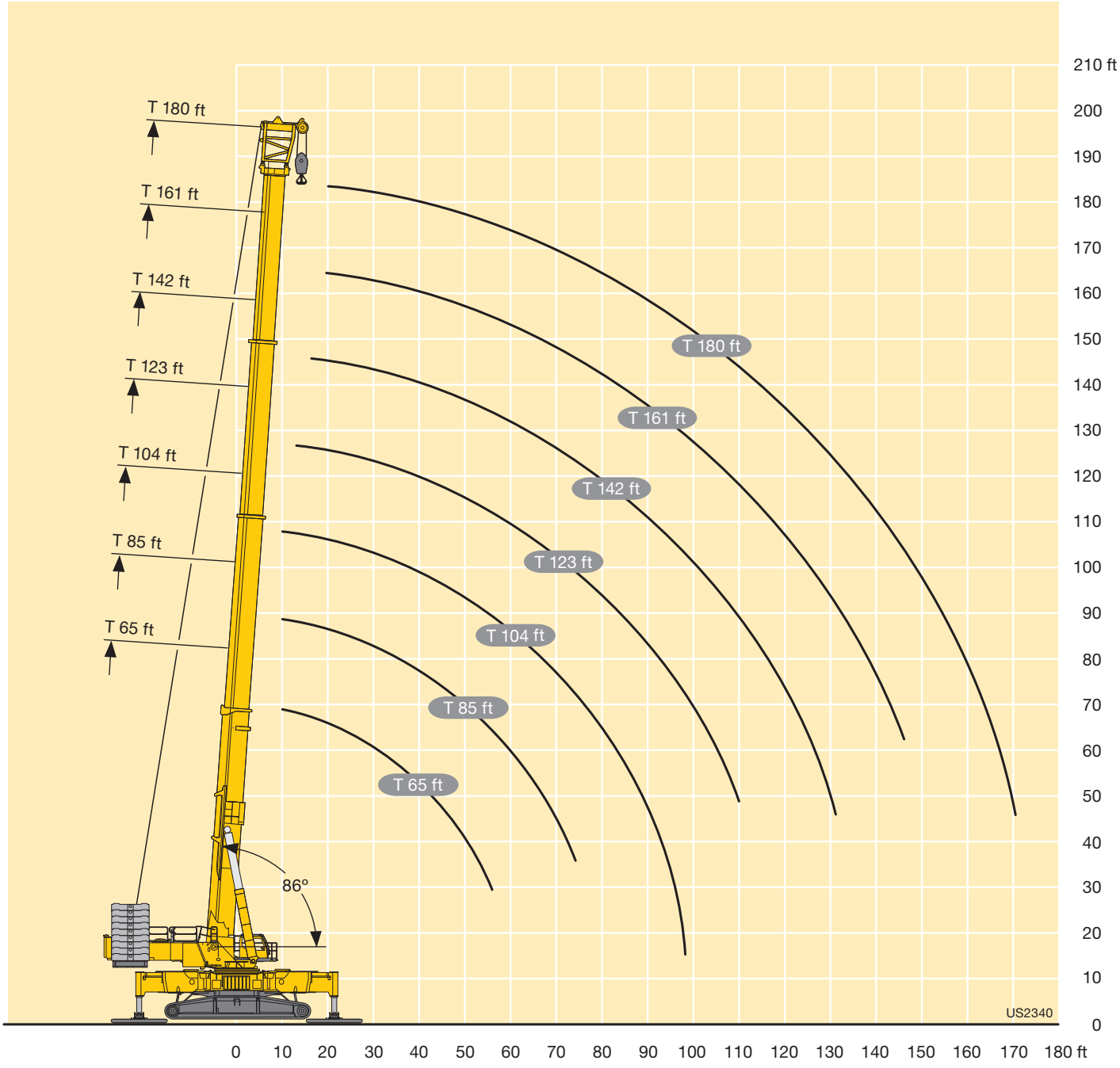

https://truckmanualshub.com/

Lifting heights
Hauteurs de levage

T3Y

ft	104 ft* 0°/180° **	104 ft*	123 ft*	142 ft*	161 ft*	180 ft*	ft
8	2646						8
10	2183						10
12	1935	801					12
14	1677	801	801				14
16	1344	801	801	801			16
18	1046	801	801	793	752		18
20	799	799	801	791	750	655	20
23	780	780	800	770	731	655	23
26	761	754	749	725	698	628	26
29	737	701	701	679	655	602	29
32	693	652	654	636	616	576	32
35	651	610	612	600	581	551	35
38	610	571	573	565	548	526	38
44	541	504	507	506	492	476	44
50	479	450	453	454	445	431	50
56	426	405	409	409	402	389	56
62	381	363	367	368	362	350	62
68	340	323	329	330	326	316	68
74	302	289	295	296	296	287	74
80	268	260	266	267	268	262	80
86	232	233	241	243	243	240	86
92	189	196	220	221	222	220	92
98	110	117	201	203	204	202	98
104			184	187	187	186	104
110			154	172	173	172	110
116				159	160	159	116
122				144	148	147	122
128				122	137	136	128
134					128	127	134
140					116	118	140
146					98.5	110	146
152						102	152
158						93.5	158
164						78.5	164

* Telescopic boom incl. 7 ft T3-adapter + 2 ft T3-head
Flèche télescopique avec 7 ft T3-pièce d'adaptateur + 2 ft T3-tête
** Load capacities over 800 kips only with heavy-lift boom and additional equipment
Capacités supérieures à 800 kips uniquement avec flèche pour charges lourdes et dispositif auxiliaire

TAB 1946000 / TAB 1946056

https://truckmanualshub.com/

Lifting heights
Hauteurs de levage

T3Y

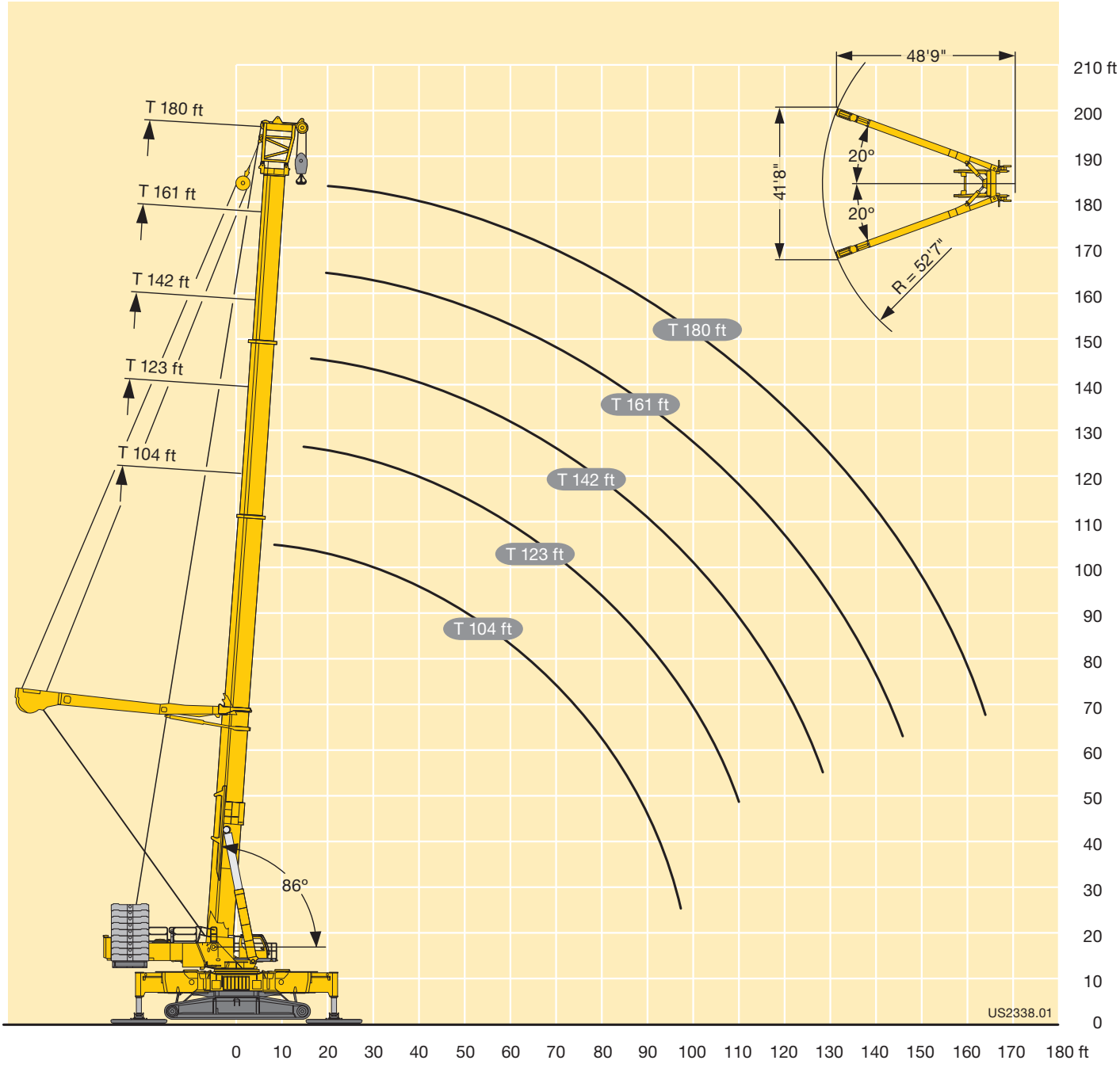

https://truckmanualshub.com/

Lifting capacities
Forces de levage

T3YVEN

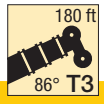

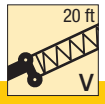

445300 lbs
401200 lbs [1]
357100 lbs[2]

85%

↔ ft	171 ft + 33 ft*																		↔ ft
	79 ft[2]	98 ft[1]	118 ft[1]	138 ft[1]	157 ft	177 ft	197 ft	217 ft	236 ft	256 ft	276 ft	295 ft	315 ft	335 ft	354 ft	374 ft	394 ft	413 ft	
56	333																		56
62	314	317																	62
68	297	300	276	238															68
74	280	284	267	236	202														74
80	262	270	258	230	200														80
86	242	258	249	224	197	170	138	109	82										86
92		246	238	219	193	169	142	114	87	64.5									92
98		230	228	214	189	166	141	117	91	69									98
104		216	214	208	185	163	139	118	94	72.5	54.1								104
110		203	201	199	181	160	137	117	97	75.5	56.9	42.8							110
116			190	188	176	158	136	116	97.5	78	59.4	44.4	32.2						116
122			179	178	170	156	134	114	97	80	61.5	46.3	33.4	25.6	19.6				122
128			170	168	164	154	132	113	96	81	63.5	48.3	34.5	26.6	20.3	15.7			128
134				159	158	151	130	112	95	80.5	65	50	35.7	27.5	21	16.3	11.7		134
140				152	152	148	128	110	93.5	80	65.5	51.4	37.2	28.3	21.8	16.8	12.2	7.3	140
146				144	146	145	127	109	92.5	79	65	52.5	38.5	29.2	22.5	17.4	12.7	7.9	146
152					141	141	125	108	91.5	78	64.5	52.9	39.7	29.9	23.2	18	13.1	8.4	152
158					136	135	124	107	90.5	77	63.5	52.8	40.6	31	23.9	18.6	13.6	9	158
164					131	129	122	106	89.5	76	62.5	52.5	40.8	31.9	24.5	19.2	14	9.6	164
170					125	124	121	105	88.5	75	61.5	51.7	41	32.7	25	19.7	14.4	10.2	170
176						119	117	104	87.5	74	60.5	50.9	41	33.2	25.6	20.2	14.9	10.8	176
182						114	113	103	86.5	73.5	59.8	50.1	40.5	33.6	26.3	20.6	15.3	11.2	182
188						109	108	102	85.5	72.5	58.8	49.3	39.8	33.6	26.8	20.9	15.7	11.4	188
194							104	99.5	84.5	71.5	57.9	48.5	39.2	33.3	27.3	21.4	16	11.6	194
200							100	97.5	83.5	71	57.1	47.7	38.6	32.8	27.5	21.8	16.2	11.8	200
206								94.5	83	70	56.4	46.9	38	32.2	27.4	22.1	16.4	11.9	206
212								91	82	69	55.6	46.2	37.4	31.6	27.1	22	16.6	12	212
218								87.5	81.5	68.5	54.8	45.5	36.8	30.9	26.7	21.7	16.8	12.1	218
224									81	68	54	44.8	36.3	30.4	26.3	21.4	16.8	12.2	224
230									80	67.5	53.3	44.1	35.8	29.7	25.9	21.2	16.7	12.1	230
236									76.5	67	52.8	43.4	35.3	29.2	25.5	20.8	16.4	11.9	236
242									73.5	66.5	52.3	42.7	34.8	28.6	25	20.5	16.2	11.7	242
248										66	51.8	42.1	34.4	28.1	24.6	20.2	15.9	11.5	248
254										65	51.3	41.6	33.9	27.5	24.1	19.9	15.6	11.3	254
260											50.9	41.1	33.5	27	23.7	19.6	15.3	11.1	260
272											50.8	40	32.8	25.9	22.8	18.9	14.7	10.7	272
284												39.5	32.3	25.1	21.9	18.3	14.1	10.1	284
296												39.3	31.7	24.3	21.1	17.7	13.3	9.5	296
308													31.6	23.5	20.5	17.3	12.7	9	308
320														23	19.8	16.8	12	8.4	320
332															19.3	16.1	11.4	7.8	332
344															19.1	15.6	10.8	7.3	344
356																15	10.2	6.7	356
368																	9.6	6.1	368
380																	9.2	5.6	380
392																	8.7	5.1	392
404																		4.7	404

* Adapter · pièce d'adaptateur

TAB 1942731 / [1]1942732 / [2]1942712

https://truckmanualshub.com/

Lifting heights
Hauteurs de levage

T3YVEN

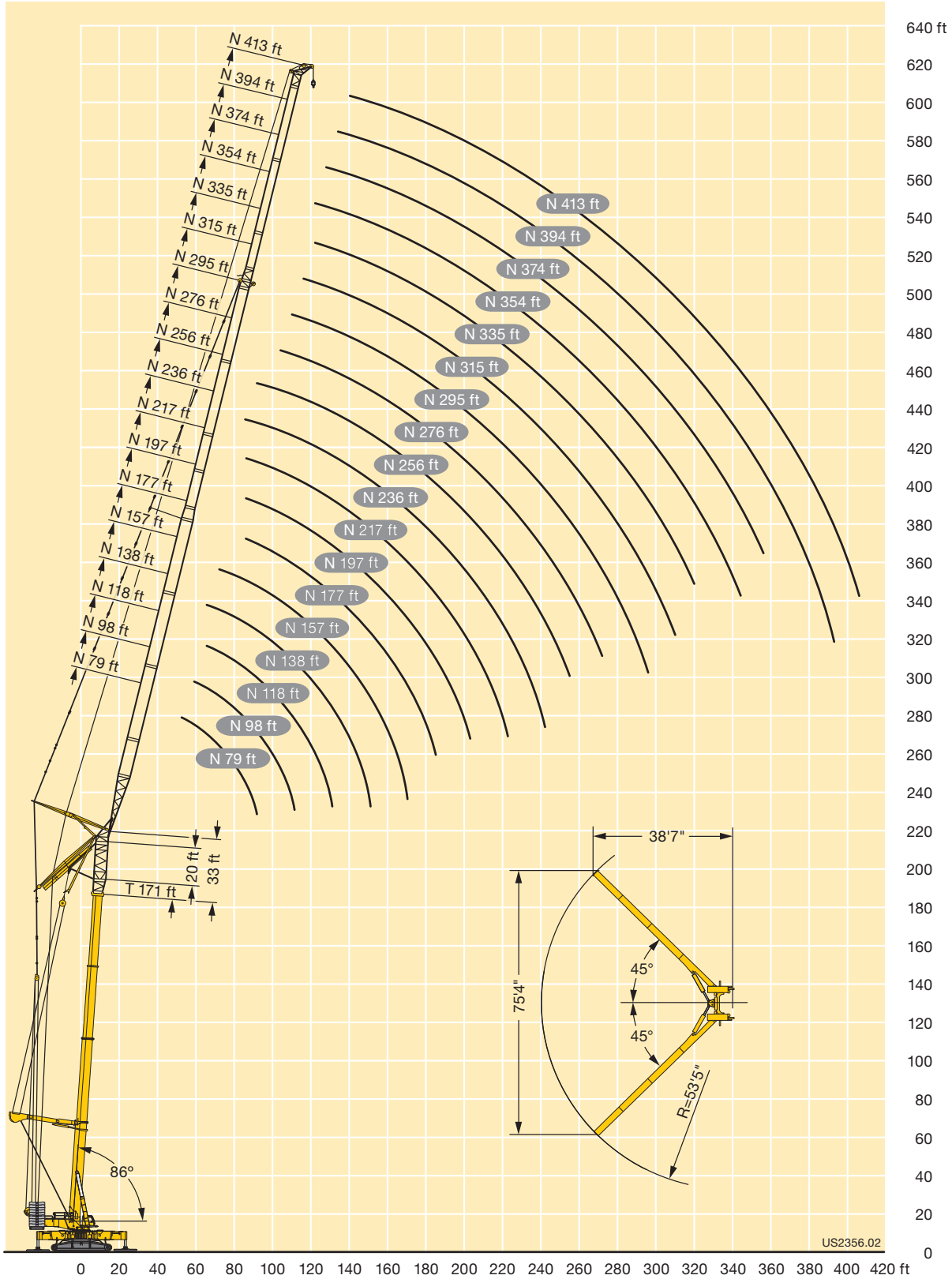

https://truckmanualshub.com/

Lifting capacities
Forces de levage

T3YVEN3

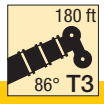

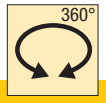

445300 lbs
401200 lbs[1)]

85%

↔ ft	171 ft + 33 ft*						↔ ft
	138 ft[1)]	157 ft	177 ft	197 ft	217 ft	236 ft	
68	152						68
74	148	97					74
80	136	108	91.5	78.5			80
86	125	125	103	85.5	69	52.3	86
92	116	122	123	101	74	56	92
98	108	114	116	112	85	59.8	98
104	101	107	110	110	93	65.5	104
110	94	101	105	105	96.5	71.5	110
116	88.5	96	99.5	101	96	76.5	116
122	84	91.5	95	97	93.5	79.5	122
128	79	86.5	91	93.5	91.5	80.5	128
134	75.5	82.5	87	90	89	79.5	134
140	72	79	83.5	87	86.5	78	140
146	69	75.5	80.5	84	84	77	146
152		72.5	77	81	81.5	75.5	152
158		70	74	78.5	79	74.5	158
164		67	71.5	76	76.5	73	164
170		65.5	69.5	73.5	75	72	170
176			67	71.5	73	71	176
182			65.5	69.5	71	70	182
188			64	67.5	69	69	188
194				66	67.5	68	194
200				64.5	66	67	200
206					64.5	66	206
212					63	65	212
218					62	64	218
224						63	224
230						62	230
236						61	236
242						60	242

* Adapter · pièce d'adaptateur

TAB [1)]1946369 / 1946368

https://truckmanualshub.com/

Lifting heights
Hauteurs de levage

T3YVEN3

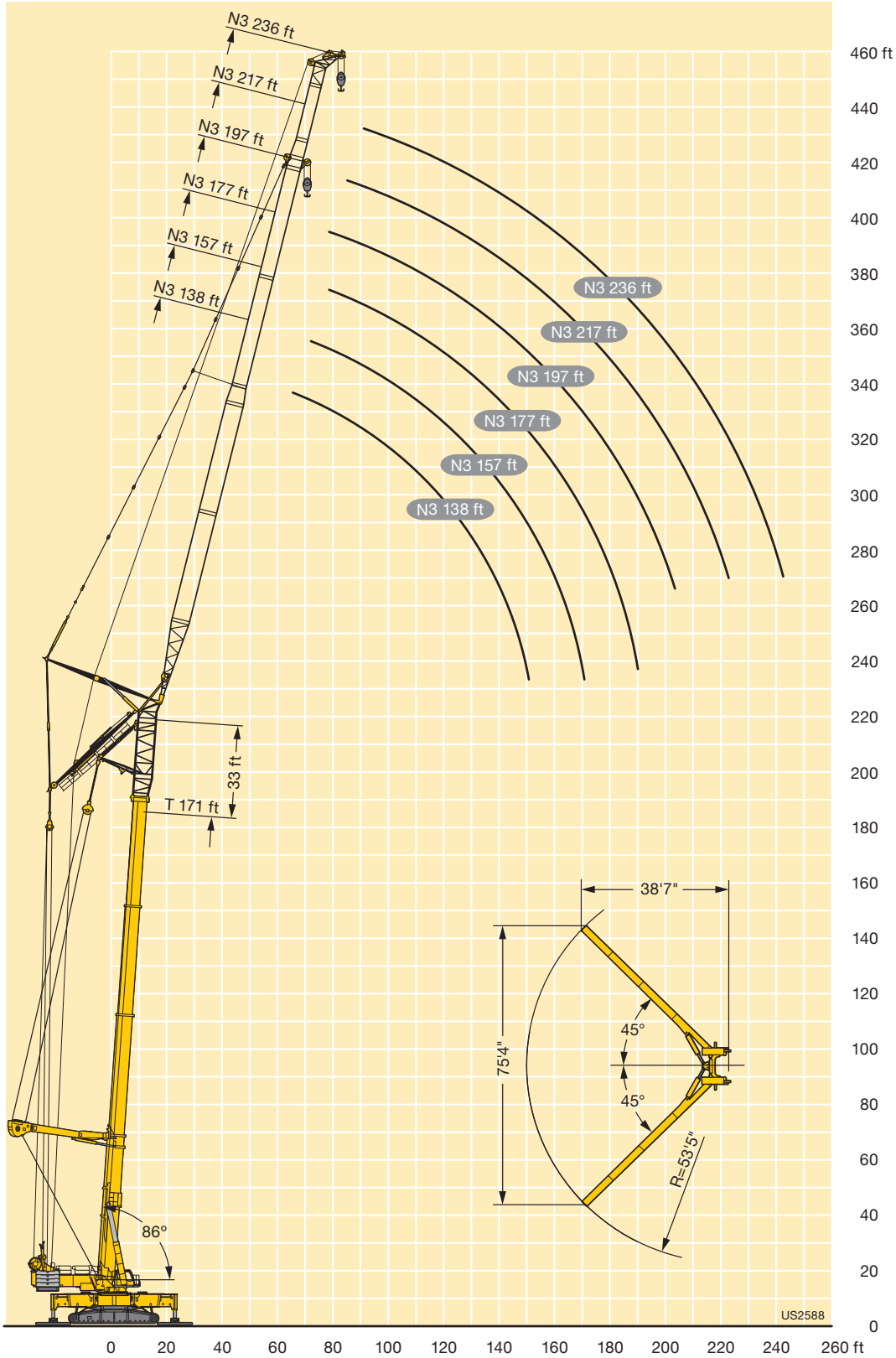

https://truckmanualshub.com/

Lifting capacities
Forces de levage

T3YV2VEN

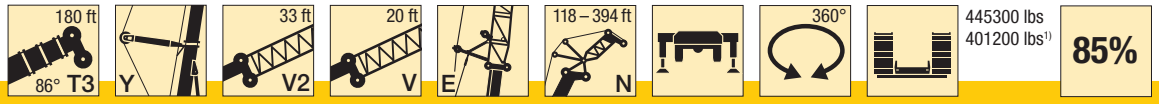

ft	171 ft + 66 ft*															ft
	118 ft1)	138 ft1)	157 ft	177 ft	197 ft	217 ft	236 ft	256 ft	276 ft	295 ft	315 ft	335 ft	354 ft	374 ft	394 ft	
68	253															68
74	243	222														74
80	232	214	192													80
86	221	206	188													86
92	212	199	183	162	122	96.5										92
98	203	191	177	161	130	103										98
104	195	184	171	157	133	107	77	60	42.8							104
110	186	178	166	153	134	111	82.5	64.5	46.1	31.7						110
116	174	172	161	149	133	112	86.5	68	49.7	34.2						116
122	162	166	156	145	131	112	89	71	52.9	37.3						122
128	151	158	151	141	128	111	91	73	55.5	40.3	26.1	18.4	12.2			128
134		148	146	137	125	110	92	75	57.6	42.8	28.5	19.5	13.1	7.2		134
140		139	139	133	122	109	92	76.5	59.2	44.8	30.7	21.2	14.2	7.8		140
146		131	132	130	119	107	91	76.5	60.5	46.3	32.5	23.1	15.9	8.7		146
152			124	126	116	105	90	76	61.5	47.7	34.1	24.8	17.6	10.2		152
158			117	121	114	103	89	75.5	61.5	49	35.3	26.2	19	11.9	4.6	158
164			109	115	111	101	88	74.5	61	49.3	36.5	27.3	20.3	13.7	5.9	164
170			101	109	109	99	87	73.5	60.5	49.5	37.5	28.3	21.2	15.3	7.3	170
176				102	106	97	86	72.5	59.6	49.6	38	29.4	22.1	16.2	8.6	176
182				95.5	101	95	84	71.5	58.7	49	38.6	29.9	23	16.9	9.6	182
188				88.5	94.5	92.5	81.5	70	57.8	48.3	38.8	30.3	23.5	17.6	10.4	188
194					88.5	89	79	68	56.9	47.5	38.2	30.6	23.7	18.2	11.3	194
200					82.5	83.5	77	66	55.7	46.7	37.3	30.4	23.9	18.4	12.2	200
206					75.5	78.5	74.5	64	54.3	46	36.4	29.7	23.9	18.5	12.6	206
212						73	71.5	62	52.8	45	35.5	29	23.5	18.5	12.7	212
218						67	68.5	59.7	51.3	43.6	34.5	28.2	22.9	18.4	12.7	218
224						61	66	57.3	49.9	42.3	33.6	27.5	22.3	17.9	12.8	224
230							63	55	48.4	40.9	32.4	26.7	21.6	17.4	12.5	230
236							59.6	52.7	46.7	39.6	31.3	25.9	21	16.8	12.1	236
242							55.4	50.4	44.7	38.2	30.2	24.9	20.4	16.3	11.6	242
248							50	47.8	42.8	36.8	29	23.9	19.6	15.7	11.2	248
254								45	40.9	35.2	27.8	22.9	18.8	15.2	10.7	254
260								42.2	39	33.6	26.7	21.9	17.9	14.6	10.2	260
272									34.5	30.3	24	19.9	16.2	13.1	9.2	272
284										26.8	21.3	17.6	14.4	11.7	7.9	284
296										22.9	18.5	15.3	12.5	10.2	6.5	296
308											15.6	13	10.4	8.6	5.2	308
320											12.7	10.1	8.3	6.6		320
332													6			332

* Adapter · pièce d'adaptateur

TAB 1)1942747 / 1942746

https://truckmanualshub.com/

Capacites at increased wind speeds
Capacités de charge à vitesse du vent supérieure

T3YV2VEN

ft	171 ft + 66 ft*					ft
	118 ft	138 ft	157 ft	177 ft	197 ft	
62	225					62
68	224					68
74	214	195				74
80	204	187	158			80
86	195	180	163			86
92	182	174	161	128	88	92
98	168	166	156	133	96	98
104	134	129	123	113	101	104
110	98	92.5	87.5	80	73	110
116	65	59.6	54.7	47.2		116

TAB 1942423

Remark • Remarque

For this please also observe the brochure “Influence of wind on crane operation” under www.liebherr.com
Veiller à appliquer les lire attentivement la brochure « Les influences du vent sur l‘utilisation des grues » sur www.liebherr.com

https://truckmanualshub.com/

Lifting heights
Hauteurs de levage

T3YV2VEN

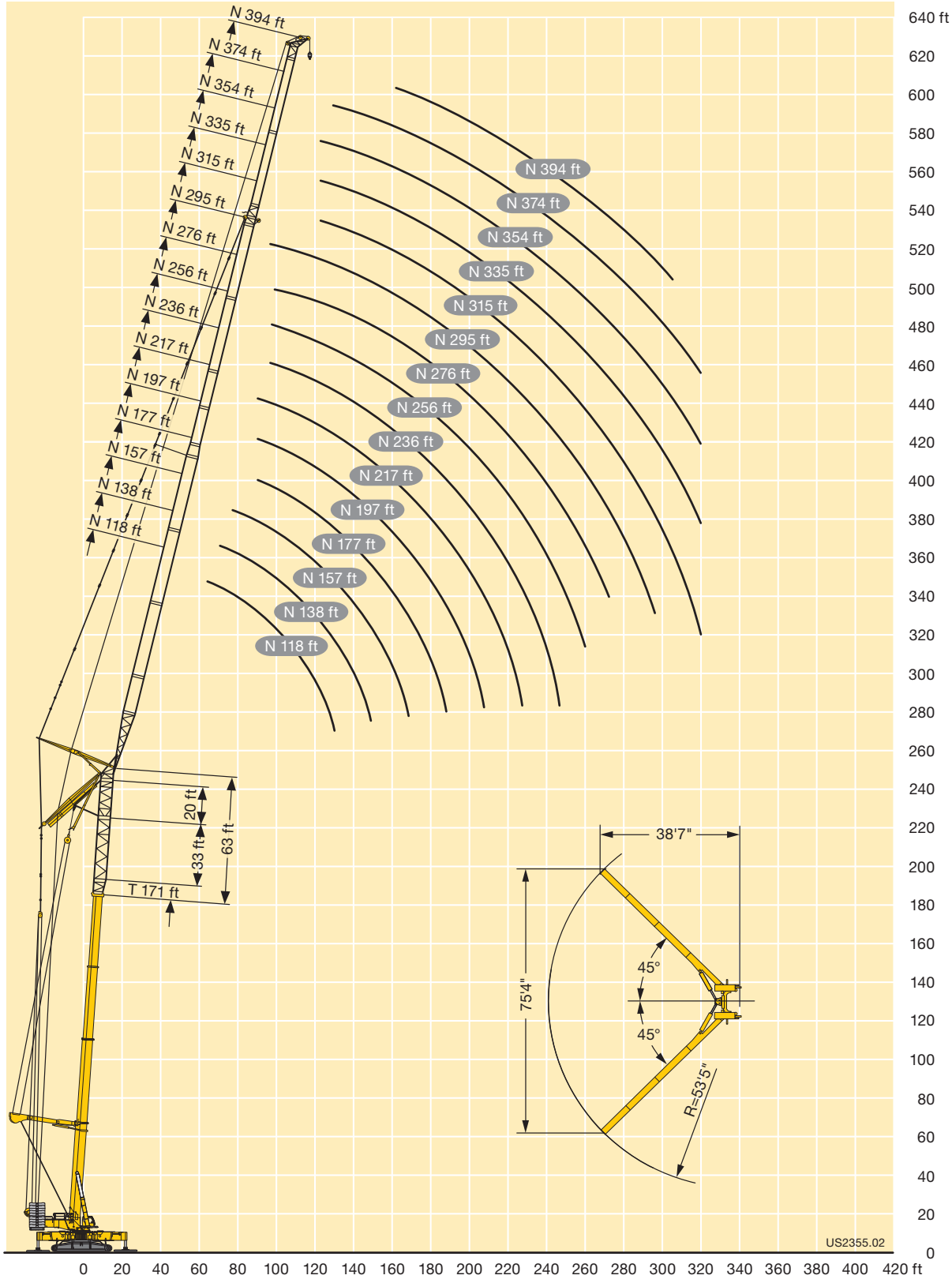

https://truckmanualshub.com/

Lifting capacities
Forces de levage

T3YV2VEN3

180 ft 86° T3 | Y | 33 ft V2 | 20 ft V | E | 138 – 217 ft N3 | 360° | 445300 lbs 401200 lbs[1] | 85%

ft	171 ft + 33 ft*					ft
	138 ft[1]	157 ft	177 ft	197 ft	217 ft	
68	120					68
74	117					74
80	108	82.5				80
86	101	112	63			86
92	94	105	84	58	37.8	92
98	88	99	103	95.5	41.9	98
104	83	93.5	99	101	46.4	104
110	78.5	88	94.5	98	70	110
116	74.5	84	90	94	85	116
122	70.5	80	86	90.5	89.5	122
128	67	76	82.5	87	88	128
134	64	72.5	79	84	85.5	134
140	61.5	69.5	75.5	81	82.5	140
146	59.1	67	72.5	78.5	80	146
152		64	70	75.5	78	152
158		62	67.5	73	76	158
164		59.6	65	71	73.5	164
170		58	63	68.5	71.5	170
176			61	66.5	69.5	176
182			59.3	64.5	68	182
188			57.9	63	66	188
194				61.5	64.5	194
200				59.6	63	200
206				57.5	61.5	206
212					60	212
218					58.1	218
224					53.5	224

TAB [1]1946412 / 1946411

https://truckmanualshub.com/

Lifting heights
Hauteurs de levage

T3YV2VEN3

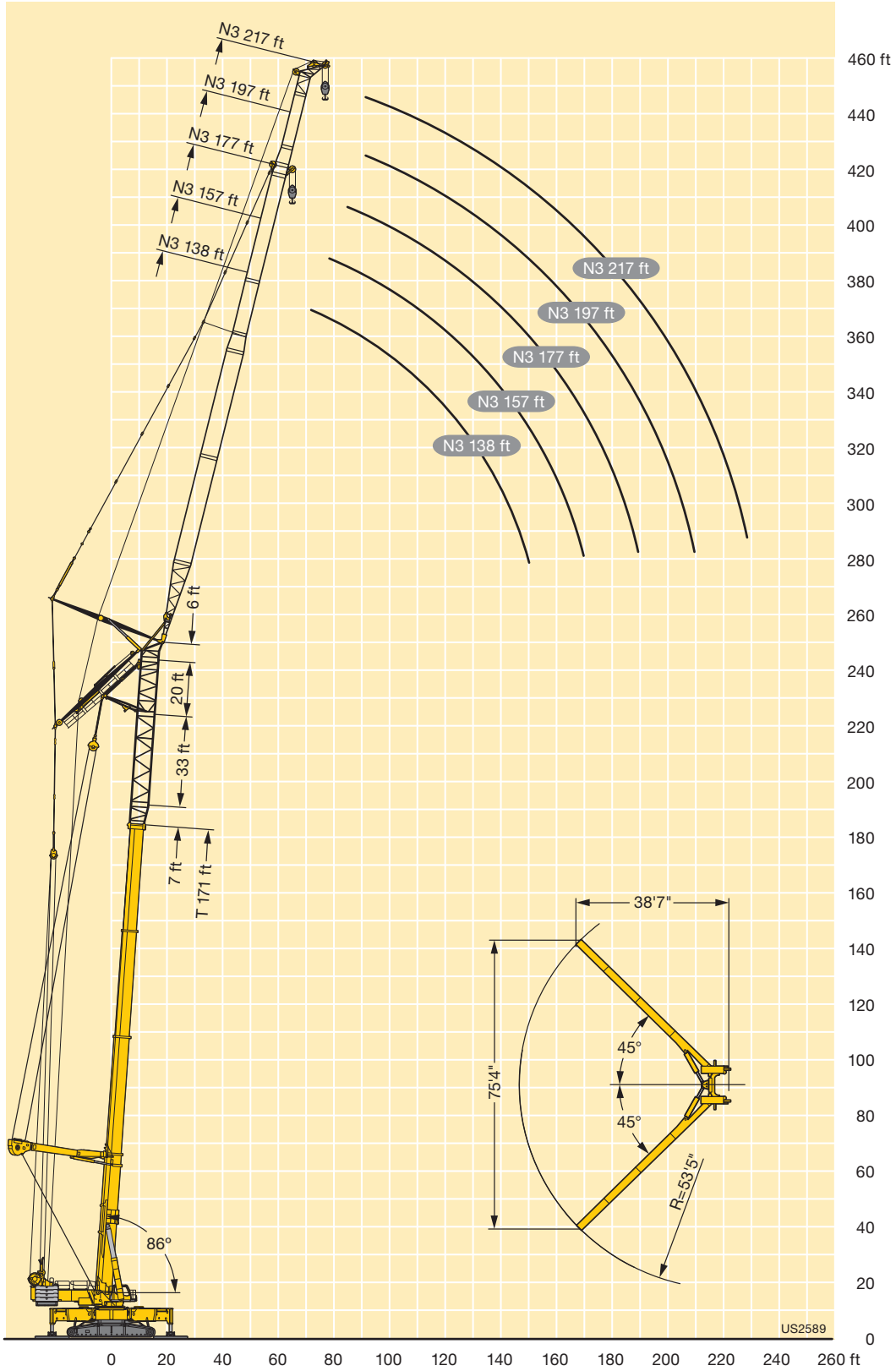

https://truckmanualshub.com/

Equipment
Equipement

Crawler travel gear

Frame	In-house manufactured torsion resistant welding design made from high tensile fine grain steel consisting of a narrow crawler centre section and two crawlers. The crawlers are hydraulically pin connected.
Tracks	Maintenance-free, dirt-protected crawler travel gear with 3'11" track pads and centralized lubrication system for tumbler and track roller bearings.
Travel drive	Each crawler has two hydraulic drive units consisting of a variable display axial-piston motor, planetary gear box with spring loaded hydraulically operated drive brake. The crawler chains are synchronically as well as independently counter directionally controllable. Drive speed 0 – 1.12 mph
Outriggers	Four hydraulically folding and extendable outriggers with hydraulic support cylinders. As standard two swing-out outriggers can be hydraulically unpinned (4 option).
Remote control	For driving of the crawlers and activation of the supports.

Crane superstructure

Frame	In-house manufactured torsion resistant welding design made from high tensile fine grain steel. Connection to the crawler centre section by means of a 5-row roller bearing with quick connection, 360° unlimited slewing. Quick connection for easy detaching of superstructure and crawler centre section
Crane engine	6-cylinder Diesel engine, make Liebherr, watercooled, output 270 kW (367 h.p.), max. torque 1269 lbs-ft. Fuel reservoir: 230 gallons.
Crane drive	Diesel-hydraulic, with axial piston variable displacement pumps, with servo-control and capacity control operating in closed circuit for hoisting, slewing and luffing of lattice jib, axial piston pumps, operating in open circuit for luffing and telescoping.
Crane control	Electronic via LICCON system. Two 4-way hand control levers with vibrating movement indicator. Foot switch for telescopic action. Stepless control of all crane movements.
Hoist gear	Axial piston variable displacement motor, Liebherr hoist drum with integrated planetary gear and spring-loaded static brake.
Luffing gear	2 differential rams with safety check valve.
Slewing gear	2 slewing gears, consisting of hydraulic motor, planetary gear, slewing pinion and spring-loaded static brake each.
Crane cab	Air conditioned crane cab in steel plate execution. Tiltable 20 ° to the rear with safety glazing, heat insulating glass. Ergonomically placed standardized control units. Additional jump seat for second person. Comfortable access via hydraulically operated folding ladder. Cab to be slewed to the superstructure rear for transport.
Safety devices	LICCON safe load indicator, test system, hoist limit switches, safety valves against rupture of pipes and hoses.
Counterweight	Total ballast: 445.3 kips, comprising: 1 base plate 48.5 kips, 18 22.05 kips parts. Hydraulic ballast system (optional).
Telescopic boom	All telescopic parts may be separately slid out by means of rapid-cycle TELEMATIK telescoping system. Variant 1: boom lengths: 65 ft – 180 ft incl. T3 adapter and T3 head (800 kips). Variant 2: boom lengths: 60 ft – 328 ft incl. T7 head (469.6 kips).
Electric system	Modern data bus technique, 24 Volt DC, 2 batteries of 125 Ah each.

Complementary equipment

Guying system for telescopic boom Y	Consists of gantry with 2 hoist drums, attachable to 180 ft or 328 ft telescopic boom; fold away for transport.
Eccentric VE	Incl. 20 ft telescopic extension.
Telescopic boom extension V2/V3	33 ft lattice section (V2) and 20 ft (V3).
Lattice jibs F/NZF/N	Fixed lattice jib: 21 ft – 199 ft (F). Hydraulic adjustment from 0° – 60° (optional) (NZF). Luffing fly jib: 59 ft – 413 ft (N).
2nd hoist gear	Variable axial piston motor, Liebherr hoist drum with built-in planetary gear and static brake.
3rd hoist gear with luffing block	Variable axial piston motor, Liebherr hoist drum with built-in planetary gear and static brake, for adjusting luffing fly jib.
Self-assembly boom	4 support jacks. Drive assembly.
Crawler shoes	5 ft
Hydraulic steering assistance	For both crawlers.
Luffing cylinder	Detachable.

Other items of equipment available on request.

https://truckmanualshub.com/

Equipment
Equipement

Train de chenilles

Châssis	Construction soudée indéformable de fabrication Liebherr en acier grain fin à haute résistance composée d'une partie centrale du train de roulement étroite et de deux longerons. Les longerons sont montés hydrauliquement.
Train de roulement	Train de chenilles ne nécessitant pas d'entretien et protégé contre les impuretés, équipé de tuiles de 3'11" de large et d'un dispositif de graissage centralisé pour les paliers des barbotins et des galets de roulement.
Transmission	Deux transmissions hydraulique par longeron comprenant chacune un moteur à pistons axiaux à cylindrée variable, un train planétaire avec frein à ressort et purge hydraulique. Les chaînes peuvent être commandées synchroniquement, indépendamment l'une de l'autre et en sens inverse l'une par rapport à l'autre. Vitesse de translation: 0 – 1.12 mph
Vérins de calage	Quatre poutres rabattables dépliables et télescopables hydrauliquement avec vérins de calage hydrauliques. Deux poutres rabattables peuvent être déverrouillées hydrauliquement par défaut (4 option).
Commande à distance	Pour le déplacement des chenilles et l'actionnement des stabilisateurs.

Partie tournante

Châssis	Construction soudée indéformable de fabrication Liebherr en acier grain fin à haute résistance. Liaison à la partie centrale du train de roulement par couronne d'orientation à quintuple rangée de rouleaux avec Quick Connection, orientation illimitée à 360°. Raccords rapides pour une déconnexion facile de la partie tournante et la partie centrale du train de roulement.
Moteur	Diesel 6 cylindres, marque Liebherr, refroidi par eau, puissance 270 kW (367 ch), couple max. 1269 lbs-ft. Capacité du réservoir à carburant: 230 gallons.
Entraînement	Diesel hydraulique avec à pompes à débit variable servo commandées à régulation de puissance en circuit fermé pour les treuils et l'orientation. Pompes à débit variable en circuit ouvert pour le relevage de flèche et le télescopage.
Commande	Electronique via le dispositif LICCON. Deux leviers de commande à 4 positions avec détecteur vibrant de mouvement. Bouton au pied pour le télescopage. Régulation continue de tous les mouvements de la grue.
Treuil	Moteur hydraulique à cylindrée variable, treuil de marque Liebherr avec réducteur planétaire à frein d'arrêt à lamelles intégrées.
Relevage de flèche	2 vérins différentiels avec clapet anti-retour de sécurité.
Orientation	2 mécanismes d'orientation, composés d'un moteur hydraulique, d'un réducteur planétaire, d'un pignon d'orientation et d'un frein à lamelles.
Cabine de grue	Cabine climatisée en tôle électrozinguée. Inclinable de 20° vers l'arrière, dotée de vitrage de sécurité et isolant. Unités de commande normalisées et agencées de façon ergonomique. Strapontin pour une deuxième personne. Accès facile grâce à l'échelle rabattable hydrauliquement. La cabine est tournée vers l'arrière de la partie tournante pour le transport.
Sécurités	Contrôleur de charge LICCON, système test, fin de course crochet haut, clapets de sécurité en cas de ruptures de flexibles.
Contrepoids	Contrepoids total 445.3 kips, composé de : 1 plaque de base 48.5 kips, 18 éléments de 22.05 kips chacun. Dispositif de lestage hydraulique (en option).
Flèche télescopique	Chaque élément peut être télescopé individuellement à l'aide du système de télescopage séquentiel rapide TELEMATIK. Variante 1: Longueur de flèche 65 ft – 180 ft avec adaptateur T3 et tête T3 (800 kips). Variante 2: Longueur de flèche 60 ft – 328 ft avec tête T7 (469.6 kips).
Circuit électrique	Technique moderne de transmission de données par BUS de données. Courant continu 24 Volts, 2 batteries de 125 Ah chacune.

Equipement optionnel

Haubanage de flèche Y	Composé du chevalet de haubanage avec 2 treuils à câble, montage possible sur la flèche télescopique de 180 ft ou 328 ft, rabattable hydrauliquement en position de transport.
Axe excentrique VE	Avec extension de flèche de 20 ft.
Rallonge de flèche télescopique V2/V3	Elément en treillis de 33 ft (V2) et 20 ft (V3).
Fléchettes F/NZF/N	Fléchette treillis fixe de 21 ft – 199 ft (F). Déploiement hydraulique entre 0° – 60° (en option) (NZF). Fléchette treillis à volée variable 59 ft – 413 ft (N).
Deuxième treuil	Moteur à cylindrée variable et pistons axiaux, treuil à câble Liebherr avec réducteur planétaire intégré et frein d'arrêt commandé par ressort.
Troisième treuil avec train de mouflage	Moteur à cylindrée variable et pistons axiaux, treuil à câble Liebherr avec réducteur planétaire intégré et frein d'arrêt commandé par ressort, pour le déploiement de la fléchette treillis à volée variable.
Montage autonome de la flèche	4 vérins de calage. Groupe d'entraînement.
Patins de chenilles	5 ft
Dispositif de direction hydraulique	Pour les deux trains de chenilles.
Vérin de relevage	Amovible.

Autres équipements supplémentaires sur demande.

https://truckmanualshub.com/

Description of symbols
Explication des symboles

General symbols
Symboles généraux

	Outriggers Calage	G	Total weight Poids total
ft	Radius Portée		Hookblock / Capacity Moufle à crochet / Capacité de charge
	Boom length Longueur de la flèche		Hoist gear Treuil de levage
	Boom position Position de la flèche		Crane superstructure Partie tournante de la grue
P	Ground pressure Pression au sol	85%	Standard Norme
360°	Slewing gear / Working area 360° Mécanisme d'orientation / Plage de travail 360°		Gradability Aptitude à gravir les pentes
mph	Driving speed Vitesse de translation	F	Driving force Puissance propulsive
	Counterweight Contrepoids		Page Page

Crane specific symbols
Symboles spécifiques à la grue

T7	Telescopic boom 328 ft Flèche télescopique 328 ft	E	Eccentric Axe excentrique
T3	Telescopic boom 180 ft Flèche télescopique 180 ft	F NZF	Fixed / hydraulic lattice jib Fléchette treillis fixe / hydraulique
Y	Guying system for telescopic boom Haubanage de flèche	N	Luffing fly jib Fléchette treillis à volée variable
V	Telescopic boom extension Rallonge flèche télescopique		Wind speed ft/s Vitesse de vent ft/s

https://truckmanualshub.com/

Remarks referring to load charts

1. The lifting capacities do not exceed 85 % of the tipping load according to ASME B 30.5.
   The crane's structural steelwork is in accordance with EN 13000 and ASME B 30.5.
2. For the calculation of the load charts at least a wind speed of 23 ft/s (7 m/s, 15.7 mph) and regarding the load a sail area of 1 m² per ton load and a wind resistance coefficient of 1.2 on the load have been taken into account. For lifting of loads with large sail areas and/or high wind resistance coefficients the maximum wind speed as stated in the load charts has to be reduced.
3. Lifting capacities are given in kips.
4. The weight of the hook blocks and hooks is part of the load and therefore it must be deducted from the lifting capacities.
5. Working radii are measured from the slewing centre.
6. The lifting capacities given for the telescopic boom apply if the folding jib is removed.
7. Lifting capacities above 800 kips only with special equipment.
8. The data of this brochure serves only for general information. All information is provided without warranty. Instructions for the correct commissioning of the crane please take from the operation manual and the load chart book.

Remarques relatives aux tableaux des charges

1. La capacité de charge ne doit pas dépasser 85 % de la charge de basculement conformément à ASME B 30.5.
   La structure métallique de la grue est conforme à EN 13000 et ASME B 30.5.
2. Une vitesse de vent de 23 ft/s (7 m/s, 15,7 mph) minimum, une surface de prise au vent de 1 m² par tonne ainsi qu'un coefficient de résistance au vent de la charge 1,2 sont pris en compte pour le calcul des tableaux de charge. Lorsque des charges ayant une surface de prise au vent et/ou un coefficient de résistance au vent plus élevé(e)(s) sont levées, la vitesse de vent maximale indiquée dans les tableaux de charge doit être réduite.
3. Les charges sont indiquées en kips.
4. Le poids du crochet de levage resp. de la moufle à crochet est une partie de la charge et doit donc être déduit de la capacité de charge.
5. Les portées sont calculées à partir de l'axe de rotation.
6. Les charges indiquées pour la flèche télescopique sont valables lorsque la fléchette pliante est démontée.
7. Forces de levage plus de 800 kips seulement avec équipement supplémentaire.
8. Les données de cette brochure sont données à titre informatif. Ces renseignements sont sans garantie. Les consignes relatives à la bonne mise en service de la grue sont disponibles dans le manuel d'utilisation et le manuel de tableaux de charge.

Liebherr-Werk Ehingen GmbH
Postfach 1361, 89582 Ehingen, Germany
☎ +49 73 91 5 02-0, Fax +49 73 91 5 02-33 99
www.liebherr.com, E-mail: info.lwe@liebherr.com