https://truckmanualshub.com/

GEBRUIKERSHANDLEIDING

KUBOTA RT270 / RT270D / RT280 / RT280D

WIELLADER

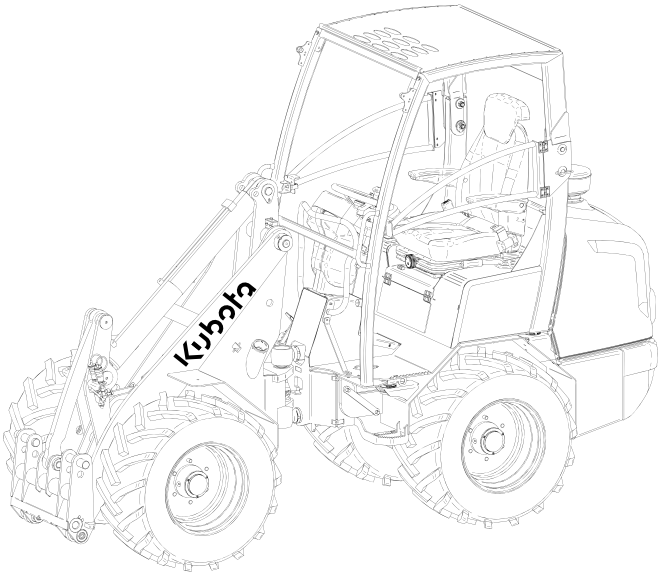

R20130715 - NL - Originele taal

https://truckmanualshub.com/

EG VERKLARING VAN OVEREENSTEMMING

Ondergetekende verklaart hierbij dat de genoemde machine in overeenstemming is met de eisen van de vermelde Europese richtlijnen:

Machinegegevens:

Model:	Kubota RT270 / RT270D / RT280 / RT280D
Categorie:	wiellader
Fabrikant:	TOBROCO Machines Beneluxstraat 4, 5061 KE Oisterwijk, Netherlands

Richtlijnen:

2006/42/EG:	Machinerichtlijn
2000/14/EG:	Geluidsemissie
2004/108/EG:	Elektromagnetische compatibiliteit
97/68/EG:	Motoremissie

Technische kenmerken:

Geluidsemissie(LWA):	< 101 dB(A)
Vibratieniveau:	< 2,5 m/s2
Motoremissie:	Stage IIIA

Oisterwijk, 2013-07-08

A.J.J. Brock, algemeen directeur

https://truckmanualshub.com/

EG verklaring van overeenstemming - - - 2

Introductie 5
Preface - - - - - - - - - - - - - - - - - - 6

Toepassingen 7
TOEPASSING - - - - - - - - - - - - - - - 8
UITSLUITINGEN - - - - - - - - - - - - - 8
OPENBARE WEG - - - - - - - - - - - - - 8
ONDERGROND - - - - - - - - - - - - - - 9
Aanbouwdelen - - - - - - - - - - - - - 10

Bediening 11
Machineonderdelen - - - - - - - - - - 12
Functies - - - - - - - - - - - - - - - - - 12
ROPS + FOPS beveiliging - - - - - - - 14

Veiligheid 15
Safety Signs - - - - - - - - - - - - - - 16
Safety precautions - - - - - - - - - - - 18
- 29

Technische gegevens 31
Afmetingen - - - - - - - - - - - - - - - 32
Dieselmotor - - - - - - - - - - - - - - - 34
Algemeen - - - - - - - - - - - - - - - - 34
Kieplasten - - - - - - - - - - - - - - - - 34
Aanhanger - - - - - - - - - - - - - - - 35
Banden - - - - - - - - - - - - - - - - - 36

Ingebruikname 37
Eerste inspectie - - - - - - - - - - - - 38
Contactschakelaar - - - - - - - - - - - 38
Rijden - - - - - - - - - - - - - - - - - - 39
Joystick - - - - - - - - - - - - - - - - - 40
Aanbouwdeel vergrendeling - - - - - - 40
Vierde functie (elektrisch) - - - - - - - 41
Combinatieschakelaar - - - - - - - - - 41
Dashboard - - - - - - - - - - - - - - - 42
Dynamo waarschuwingslamp - - - - - 42
Motortemperatuur - - - - - - - - - - - 43
Motortemperatuur waarschuwingslamp - 43
Motor oliedruklampje - - - - - - - - - 43
Motorkap - - - - - - - - - - - - - - - - 43
Motorolie - - - - - - - - - - - - - - - - 44
Koelvloeistof niveau - - - - - - - - - - 44
Tyre pressure - - - - - - - - - - - - - - 45
Wielonderhoud - - - - - - - - - - - - - 45
Hydrauliekolie niveau - - - - - - - - - 45
Zekeringen - - - - - - - - - - - - - - - 46
Grease points - - - - - - - - - - - - - 47
Hijsen - - - - - - - - - - - - - - - - - - 48
Knikvergrendeling - - - - - - - - - - - 49
Parkeren - - - - - - - - - - - - - - - - 50
Tanken - - - - - - - - - - - - - - - - - 50
Bestuurdersstoel - - - - - - - - - - - - 51
Stuurkolom - - - - - - - - - - - - - - - 51
Schakelaars in de cabine - - - - - - - 52
Derde functie - - - - - - - - - - - - - - 52
Vierde functie (elektrisch) - - - - - - - 53
Vastbinden voor transport - - - - - - - 53
Slepen - - - - - - - - - - - - - - - - - 54
- 55

Onderhoud 57
Uitvoeren van onderhoud - - - - - - - 58
Motor - - - - - - - - - - - - - - - - - - 58
Vloeistoffen - - - - - - - - - - - - - - 59
Remvloeistof - - - - - - - - - - - - - - 59
Koelvloeistof - - - - - - - - - - - - - - 59
Motorolie - - - - - - - - - - - - - - - - 60
Brandstof - - - - - - - - - - - - - - - 60
Hydrauliekolie - - - - - - - - - - - - - 60
Wielmoeren - - - - - - - - - - - - - - 61
Onderhoudsschema - - - - - - - - - - 61

Storingen 65
Mogelijke storingen - - - - - - - - - - 66

Milieu 67
Zorg voor het milieu - - - - - - - - - - 68

Serienummers 69
Registratie van serienummers - - - - - 70
- 73

index 75

https://truckmanualshub.com/

https://truckmanualshub.com/

1. INTRODUCTIE

Kubota

https://truckmanualshub.com/

Bedankt voor uw vertrouwen. U heeft gekozen voor een Kubota wiellader, welke zal zorgen voor veelzijdig gebruiksgemak en duurzaamheid. Bedankt voor uw vertrouwen in onze producten.

U zult de meeste uit uw wiellader halen door de in deze handleiding vermelde veiligheids-, onderhouds- en gebruiksaanwijzingen in deze handleiding op te volgen.

We raden elke gebruiker aan om deze handleiding dan ook zorgvuldig door te lezen voordat u gaat rijden met de wiellader. Zorg ervoor dat deze handleiding altijd bij de wiellader aanwezig is.

Kubota is niet verantwoordelijk voor schade en indirecte schade veroorzaakt door fouten, gebrek aan (deskundig) onderhoud en elk ander gebruik dan beschreven in deze handleiding. De aansprakelijkheid van Kubota vervalt eveneens wanneer wijzigingen of uitbreidingen op de wiellader worden toegepast zonder onze schriftelijke toestemming.

Kubota streeft er voortdurend naar om haar producten en diensten te verbeteren. Daarom behouden wij ons het recht voor om de specificaties in deze handleiding op elk moment wijzigen zonder voorafgaande kennisgeving. Het is mogelijk dat de afgebeelde tekeningen en foto's niet exact overeenkomen met uw wiellader.

Wij zijn ervan overtuigd dat u zeer tevreden zult zijn met uw nieuwe Kubota wiellader.

Kubota

https://truckmanualshub.com/

2. TOEPASSINGEN

Kubota

https://truckmanualshub.com/

TOEPASSING

De kniklader is ontwikkeld voor het heffen en verplaatsen van:
- Gestorte stoffen zoals zand of grind met dichte of open bak
- Op pallets verpakte stoffen en delen met palletvorken
- Mest met een mestvork
- Trottoirbanden met klem
- Stenen met stenenklem
- Bomen met bomenrooier
- Balen met balenvork

Gebruik de kniklader uitsluitend voor bovenstaande werkzaamheden, voor andere werkzaamheden is de CE-markering niet van toepassing.

UITSLUITINGEN

De kniklader is niet geschikt voor het heffen en verplaatsen van:
- Personen (de bestuurder uitgezonderd) en dieren
- Producten waarbij tijdens het verladen toxische en/ of explosieve stoffen kunnen vrijkomen
- Producten waarin gevaarlijke stoffen voorkomen
- Vaten met vloeistof
- Brandbare stoffen
- Andere vloeistoffen en gevaarlijke stoffen dan hierboven genoemd

https://truckmanualshub.com/

OPENBARE WEG

Gebruik van de openbare weg met de kniklader is NIET toegestaan, tenzij de kniklader door de fabriek is uitgerust met de optie ‘Wegtoelating’.

⚠ CAUTION:
Let op:

- De afwijkende afmetingen en rijeigenschappen kunnen onverwachte situaties voor andere weggebruikers veroorzaken. Het rijden op de openbare weg dient dan ook zoveel mogelijk te worden vermeden. Rijden op de autosnelweg is absoluut niet toegestaan.
- Bij het rijden met de kniklader over de openbare weg, gelden de landelijke of plaatselijke verkeersregels en eisen voor wegverkeer. Mogelijk is hiervoor een uitbereiding op de kniklader noodzakelijk.
- In aanvulling op de lopende verzekeringen kan het noodzakelijk zijn een verzekering af te sluiten voor het rijden op de openbare weg.
- De maximaal toegestane snelheid van de kniklader is 25 km per uur.
- Aanbouwdelen dienen te worden afgeschermd. Lees hiervoor de handleiding van het betreffende aanbouwdeel.
- Het aanbouwdeel dient in een zodanige stand te worden gezet dat deze het zicht van de bestuurder niet belemmert of gevaar oplevert voor andere weggebruikers. Zorg er tevens voor dat de verkeersverlichting zichtbaar blijft voor ander weggebruikers. Lees hiervoor de handleiding van het betreffende aanbouwdeel.

ONDERGROND

De kniklader is geconstrueerd voor het rijden op vlakke, verharde oppervlakken.

- de stabiliteit van de kniklader is afhankelijk van de belading en de hefhoogte.
- De kniklader is niet geconstrueerd voor het trekken van andere voertuigen.

https://truckmanualshub.com/

AANBOUWDELEN

Alleen originele Kubota aanbouwdelen en opties zijn toegestaan op de wiellader:

- Grondbak
- Hoogkiepbak
- Palletvork
- Mestvork
- Voer- en mestschuif
- Voerdoseerbak
- Trottoirbandenklem
- Stenenklem
- Kuilhapper
- Mengbak
- Zaagselbak
- Veegmachine
- Hooibalenvork
- Balenklem

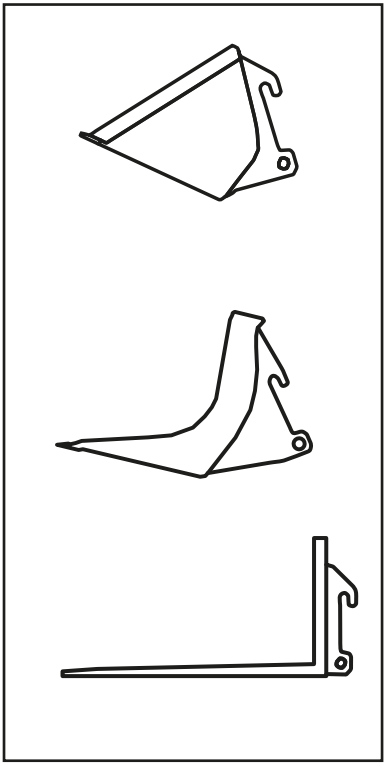

Kubota is uitgesloten van iedere aansprakelijkheid voor schade en gevolgschade ontstaan door niet door haar geleverde opties.

https://truckmanualshub.com/

3. BEDIENING

Kubota

https://truckmanualshub.com/

MACHINEONDERDELEN

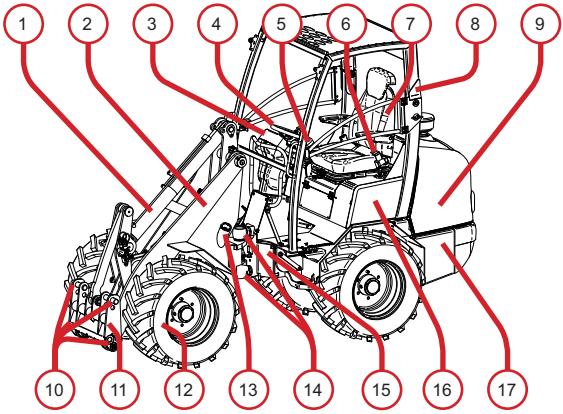

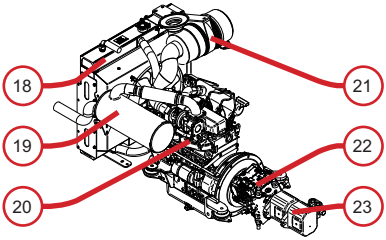

1. Kiepcilinder
2. Hefarm
3. Dashboard
4. Stuur
5. Joystick
6. Gordelsluiting
7. Bestuurdersstoel
8. Veiligheidsdak
9. Motorkap
10. Vergrendelpennen
11. Snelwissel
12. Wiel
13. Tankdop
14. Knikpunt
15. Stuurcilinder
16. Accu
17. Hydrauliekolie tank
18. Motorkoeler
19. Uitlaat
20. Dieselmotor
21. Luchtfilter
22. Rijpomp
23. Werkpomp

https://truckmanualshub.com/

FUNCTIES

Deze wiellader is ontworpen voor het heffen en verplaatsen van zware lasten. Verschillende functies worden aangedreven door een dieselmotor. Al deze functies kunnen door de bestuurder worden bediend door middel van een joystick, stuur, pedalen en verschillende knoppen. Deze functies zijn:

- Vooruit en achteruit rijden
- Knikbesturing
- Heffen en dalen
- Kantelen van de werktuigdrager
- Vergrendelen van de aanbouwdelen
- Aansturen van aanbouwdelen

De machine is uitgerust met een dashboard, dat diverse bedieningselementen en indicatoren bevat.

De machine is voorzien van een knikbesturing waardoor de maximaal mogelijke belasting kleiner wordt bij articuleren. Zorg er te allen tijde voor dat de lading zich in de laagst mogelijke stand bevindt tijdens het sturen.

De wiellader is uitgerust met een hefarm. De krachten diehierop werken zijn sterk afhankelijk van de stand van de hefarm en de positie van de last.

Als bestuurder bent u verantwoordelijk voor een veilige omgang met de machine.

https://truckmanualshub.com/

ROPS + FOPS BEVEILIGING

De bestuurder bevindt zich in een beschermende constructie (ROPS) voor het geval de machine onverhoopt omrolt / omvalt. Deze veiligheidsstructuur is getest en gecertificeerd conform de huidige Europese normen.

De bestuurder wordt middels een beschermende constructie (FOPS) beschermd tegen vallende objecten. Deze veiligheidsstructuur is getest en gecertificeerd conform de huidige Europese normen.

ROPS = Roll Over Protective Structure

FOPS = Falling Objects Protective Structure.

FOPS: EN ISO 3449

ROPS: EN ISO 3471

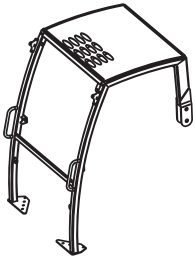

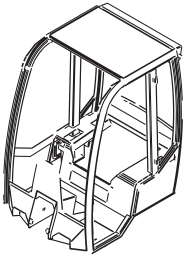

https://truckmanualshub.com/

4. VEILIGHEID

Kubota

https://truckmanualshub.com/

VEILIGHEIDSPICTOGRAMMEN

In dit hoofdstuk worden de machinesymbolen (veiligheidspictogrammen) op de machine toegelicht. Voor het veilig werken en bij het uitvoeren van onderhoud is het essentieel dat u alle instructies in deze handleiding goed doorleest.

Waarschuwing! Gevaar voor verwonding wanneer de veiligheidspictogrammen niet meer duidelijk zichtbaar of leesbaar zijn. Vervang deze direct door nieuwe veiligheidspictogrammen!

De volgende symbolen geven gevaren aan voor de veiligheid van mens en machine:

CAUTION:
Risico op ongelukken en persoonlijk letsel

CAUTION:
Risico op technische schade aan de machine

https://truckmanualshub.com/

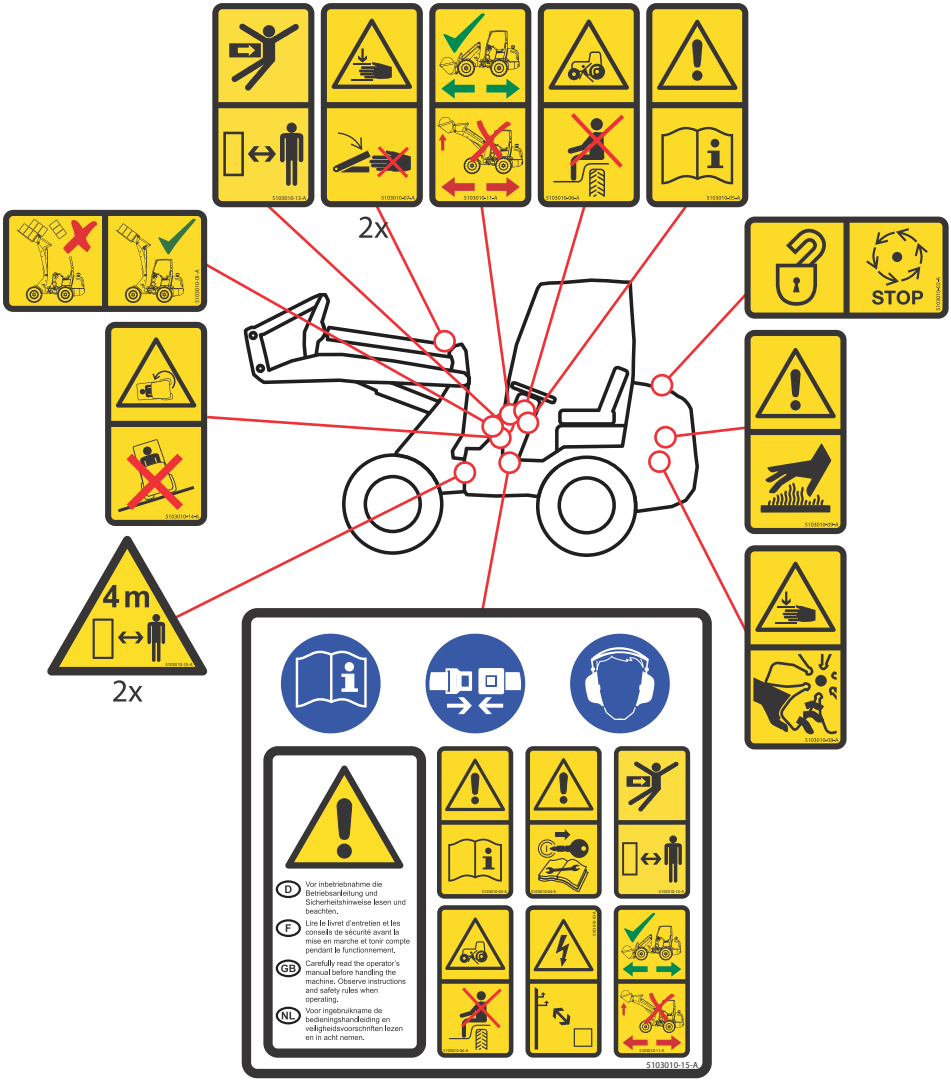

https://truckmanualshub.com/

VEILIGHEIDSVOORSCHRIFTEN

⚠ CAUTION:
Risk of serious injury.

Read the manual of the wheel loader thoroughly before using the machine. This way you know exactly how to operate the wheel loader safely.

⚠ CAUTION:
Risk of serious injury.

For maintenance work: Stop engine, remove the ignition key and put the wheel loader on the parking brake. See the user manual. This prevents dangerous situations which can arise if the wheel loader suddenly moves or when the lifting arm suddenly goes down. Also think about unforeseen actions by others.

⚠ CAUTION:
Risk of serious injury by collision.

Ensure that bystanders keep at least 10 meters distance from the travel path of the wheel loader. Large bulky loads can interfere with the driver’s sight.

⚠ CAUTION:
Risk of injury due to entrapment by moving parts.

Operate the controls only from the driver’s seat. Ensure that bystanders keep clear within a radius of 4 meters from the wheel loader.

https://truckmanualshub.com/

⚠ CAUTION:
Risk of serious injury.

Before driving, make sure you sit correctly in the driver's seat and always have your seat belt fastened. Make sure the seat, pedals and your shoes are free of contaminants which can cause accidents caused by slipping.

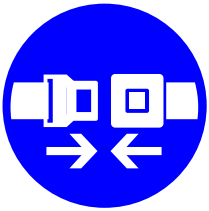

⚠ CAUTION:
Risk of serious injury when overloading the wheel loader.

The load on the wheel loader must not weigh more than indicated in section 'Technical Data'. Make sure the tool is evenly loaded and balanced.

⚠ CAUTION:
Risk of serious injury.

Hold the attachment approximately 30 cm above the ground when driving over the road.

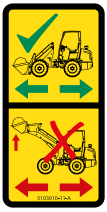

⚠ CAUTION:
Risk of serious injuries on slopes.

The wheel loader is designed for working on flat and hard surfaces. The maximum gradient is 3° at maximum load, driving with the lowest speed. Larger inclinations are possible with smaller loads, at the discretion and responsibility of the driver. Stay at the "high" side during transport on a slope.

https://truckmanualshub.com/

⚠ CAUTION:
Risk of injury from involuntary movement.

Injury may result due to lack of traction and braking force of the wheel loader. Never drive across a slope. Only drive perpendicular (right) up or down a slope.

⚠ CAUTION:
Risk of serious injury when tipping over.

The wheel loader can tip over when riding on an uneven or damaged surface. Never drive across a slope. The maximum angle of inclination to ride is highly dependent on:

- The loading, weight and balance of the load.
- The driving style and speed of the driver.
- Circumstances and the capacity of the soil (such as loose sand) and soil humidity.

⚠ CAUTION:
Pay attention to your surroundings!

Wear clothes in which you feel good and in which you can move easily.

⚠ CAUTION:
Risk of hearing damage.

This wheel loader can produce sound louder than 80 dB(A). The driver is therefore obliged to be wearing ear protection.

https://truckmanualshub.com/

CAUTION:
Risk of serious injury from entrapment or fall.

It is not allowed to lift or transport persons with or on the wheel loader.

CAUTION:
Risk of serious injury from electrical power lines and other conductors.

Keep a safe distance from electrically conductive objects such as power lines, pylons and lamps. Nominal voltage safety distances:

- 0 to 1000 V: 1.0 m
- 1 kV to 110 kV: 3.0 m
- 110 kV to 220 kV: 4.0 m
- 220 kV to 380 kV: 5.0 m
- When unknown: 5.0 m

CAUTION:
Risk of serious injury.

The hydraulic system operates under high pressure. A leaky hose, pipe or coupling can cause serious injuries. Prior servicing, the system has to be depressurised completely!

A high pressure jet (up to 400 bar) easily penetrates gloves, clothing and skin which causes serious injury and poisoning.

https://truckmanualshub.com/

CAUTION:
Risk of injury by burning.

The hydraulic components, hoses, piping, engine and exhaust are very hot at operating temperatures.

CAUTION:
Risk of damage.

When hearing an unusual noise: Immediately shut down the engine and check the wheel loader and the hydraulic system for leaks. Check the lift and tilt parts for damage, cracks and bends. Lower lift arm before inspection!

CAUTION:
Prevent damage.

Tighten nuts and bolts periodically. See section ‘Maintenance’.

CAUTION:
Prevent damage.

Check daily:
- Fixings and hinges of the lift and tilt parts of the wheel loader
- The attachment bracket for damage and bends
- Lift and tilt cylinders
- The hydraulic system for any damage or leaks

CAUTION:
Risk of injury.

Ensure the wheel loader and its parts are fully and correctly supported when doing maintenance. Make sure the handbrake is applied.

https://truckmanualshub.com/

⚠ CAUTION:
Risk of crushing.

- Avoid entrapment by the fan of the radiator.
- Risk of burns from hot engine parts, radiator or exhaust.

⚠ CAUTION:
Fire hazard!

- Stay away from the fuel tank with cigarette lighter, match or other open fire.
- Only fill the fuel tank in a well-ventilated area (preferably in the open air).
- Keep the wheel loader free from combustibles.

⚠ CAUTION:
Fire hazard!

Danger in flammable working environment. The wheel loader produces hot exhaust gases and possible sparks from the exhaust. Keep the wheel loader free of combustible substances. Be aware of flammable substances in the environment such as dust, straw etc.. The wheel loader can optionally be equipped with a holder for a fire extinguisher.

⚠ CAUTION:
Risk of carbon monoxide (CO) suffocation.

People can be seriously injured when the exhaust gases are not sufficiently removed. Always provide fresh air in the surroundings of the wheel loader.

https://truckmanualshub.com/

⚠ CAUTION:
Danger when charging battery.

An explosive gas is being formed during charging of the battery. Cigarettes and open flames are prohibited! Only charge the battery in a well-ventilated area.

When handling batteries:

- Avoid skin contact with battery fluid. Wear protective clothing, such as safety glasses and gloves. The liquid is a highly corrosive acid. Upon contact, wash immediately with soap and water.
- In case of contact with eyes, rinse immediately with running water for at least 10 minutes and immediately get medical attention. Provide sufficient water and soap and make sure there is assistance in vocal range when performing work.
- Prevent shorting (sparking), ensure that no electrical connection between the battery poles is made. Make sure that no metal objects touch the battery, causing a spark or short circuit with the possible consequence of explosion.
- Any conductor (metal) contacting both poles will get extremely hot. Remove personal items such as rings, bracelets, necklaces and watches when handling batteries.

⚠ CAUTION:
Danger of personal injury.

One can be injured if the cable diameter or the electrical connection of the rectifier, fuses, earth connection etcetera has not been carried out correctly.

https://truckmanualshub.com/

⚠ CAUTION:
Risk of serious injury!

Do not let the wheel loader be controlled by:

- Persons under the age of 16.
- Persons between the age of 16 to 18 years without supervision from any (experienced) person over 18 years.
- Persons without wheel loader experience and without supervision.
- Persons of who can be expected that they are not aware of the dangers of a wheel loader, such as for example a temporary workforce.

The wheel loader may only be driven by experienced drivers who have read this manual thoroughly and after you, the owner of wheel loader, have given a complete instruction on the operation and safety of the wheel loader.

The owner of the wheel loader is responsible for the fact that only trained and authorized persons are allowed to drive wheel loader.

⚠ CAUTION:
Risk of serious injury.

If safety instructions are not passed to other drivers, it can lead to serious injury. Let other drivers at all times read this manual thoroughly before they control the wheel loader.

https://truckmanualshub.com/

⚠ CAUTION:
Prevent injury.

Use of public roads with the wheel loader is NOT allowed, unless the wheel loader is equipped with the country-specific “Roadway Package”, supplied by the manufacturer. Driving on public roads with a loaded attachment (bucket, pallet fork etc.) is NOT allowed.

Please note:
- The different dimensions and handling cause unexpected situations for other road users. Driving on public roads should therefore be avoided as much as possible.
- Driving on the highway is not permitted.
- When driving on public roads, the wheel loader is subject to the governmental and local traffic rules and requirements.
- In addition to the current insurance policies, an insurance for driving on public roads may be required.
- The maximum speed of an earthmoving machine is 25 km per hour.
- Attachments should be protected. Read the manual of the attachment.
- The attachment should be in a position such that it will not interfere with the driver’s sight or endanger other road users. Also make sure that the vehicle lighting remains visible for other road users. Read the manual of the attachment.

⚠ CAUTION:
Risk of serious injury.

Adjust your speed according to road conditions.
- Make sure you always have control of the wheel loader.
- Reduce your speed on rough terrain and when taking sharp turns.
- Be especially careful when manoeuvring and reversing.
- Ensure a good overview of the work environment.

⚠ CAUTION:
Risk of injury.

When the safety icons are not (longer) clearly visible or legible, immediately apply new decals (contact your dealer).

https://truckmanualshub.com/

⚠ CAUTION:
Risk of injury.

Maintenance and repair work may only be performed by professionals who are approved by Kubota.

Only original and Kubota approved components are allowed to be used on the wheel loader.

⚠ CAUTION:
Risk of injury.

The driver provides the limits for ‘safe working’ with the wheel loader. Do not take any risks. Take care with obstacles, uneven terrain and in crowded areas.

⚠ CAUTION:
Risk of injury by falling load.

- The driver can be struck by falling objects.
- It is not allowed to stack and lift (multiple) objects or loose cargo above the attachment’s height.

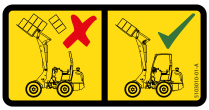

https://truckmanualshub.com/

CAUTION:
Risks when handling cargo.

Working with the wheel loader may entail additional risks. Through the load it is also possible that driving characteristics and responsiveness of the wheel loader is strongly influenced.

Therefore observe the following precautions:

- The load on the wheel loader must not weigh more than indicated in section “Technical data”. Make sure the load in/on the tool is evenly balanced.
- Move the wheel loader with the tool up to 30 cm above the ground.
- Adjust your speed according to road and environmental conditions.
- Make sure you always have full control over the wheel loader.
- Reduce your driving speed on rough terrain and sharp turns.
- Be especially careful when manoeuvring and reversing.
- Provide a good overview on the work environment.
- The driver determines the limits for ‘safe working’ with the wheel loader.
- Do not take risks. Take care with obstacles, uneven terrain and crowded areas.
- It is not allowed to transport (multiple) objects or loose cargo that protrudes above the attachment. The wheel loader requires a (FOPS) safety roof or cabin when using certain attachments. The wheel loader can tip over when driving over uneven or damaged terrain. Moderate your speed.
- There is a risk of injury from involuntary movement due to lack of tension and braking force of the wheel loader.
- Only drive perpendicular to an incline or slope. Do not drive across slopes.

CAUTION:
Danger of technical damage!

Never tilt the attachment bracket when driving without attachment and with fully retracted lifting arm. Especially when the wheel loader is equipped with a special attachment bracket (e.g. Euro bracket). This can severely damage the tyre!

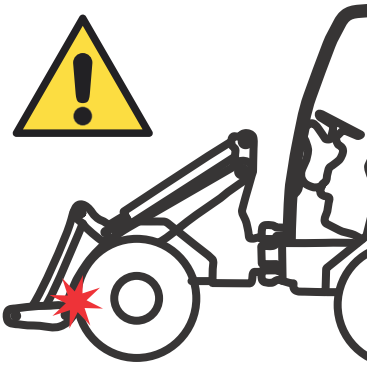

https://truckmanualshub.com/

CAUTION:
Danger of technical damage!

Welding activities should only be performed by qualified personnel! Ensure supervision by qualified personnel when welding on or nearby containers which contain flammable materials! Contact your dealer if you have any questions.

- Disconnect the positive terminal from the alternator before starting any welding activities on the loader.
- Turn the main mass switch OFF.
- Attach the welding clamp as close as possible to the welding area.
- The welding current may not pass through any bolt, joint, gear or hydraulic cylinder.
- After welding, reconnect all the electrical connections and check their function.

https://truckmanualshub.com/

https://truckmanualshub.com/

5. TECHNISCHE GEGEVENS

Kubota

https://truckmanualshub.com/

AFMETINGEN

Nº	Dimension	RT270(D)	RT280(D)
A	Wielbasis	1643	1695
B	Totale lengte	3247	3316
C	Lengte met bak	4015	4085
D	Stoelhoogte	1341	1341
E	Hoogte dak	2330	2330
F	Framehoogte	1731	1492
G	Max. dumphoogte	2144	1735
H	Draaipunt hoogte	2964	2498
I	Hoogte met bak	3532	3070
J	Inhaalhoek, laag	43º	42º
K	Inhaalhoek, hoog	43º	47º
L	Uitkiephoek	45º	37º
M	Oprijhoek	28º	28º
N	Diameter standaard wiel	850	850
O	Draairadius met bak	2972	3045
P	Buitenste draairadius	2560	2560
Q	Binnenste draairadius	1460	1523
R	Spoorbreedte	850	850
S	Totale breedte	1100	1100

Alle afmetingen in mm, gemeten op standaard wielen.

https://truckmanualshub.com/

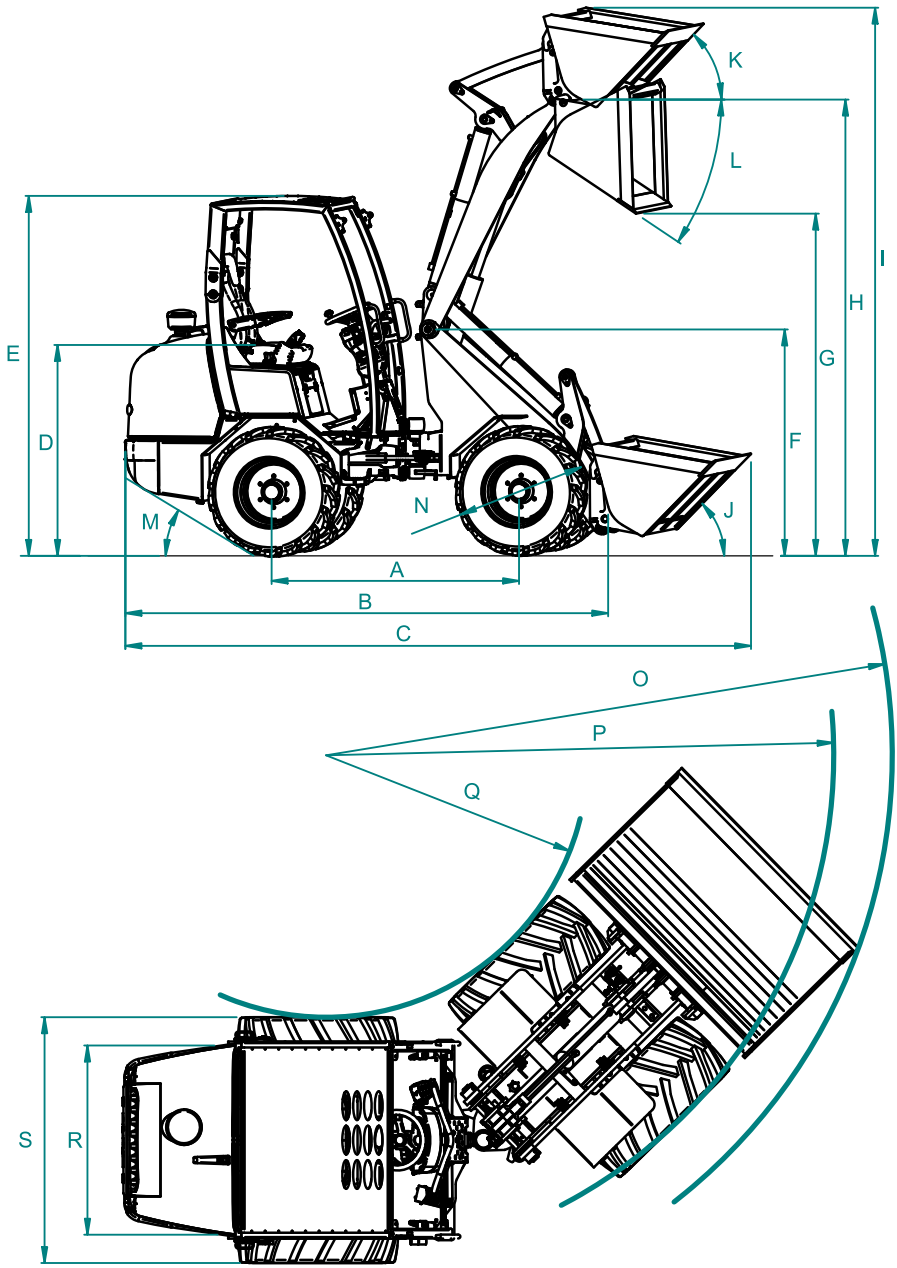

https://truckmanualshub.com/

DIESELMOTOR

	RT270 / RT270D / RT280 / RT280D
Merk / Model	Kubota V1505-T
Vermogen	33 kW / 44 hp
Toerental min.	1050 tpm
Toerental max.	3000 tpm
Cilinderinhoud	1498 cm³
Koppel	122 Nm @ 2000 tpm

ALGEMEEN

	RT270 / RT270D / RT280 / RT280D
Motor	Kubota diesel engine
Rijwerk	Hydrostatisch met automotive control
Rijhydrauliek	84 l/min, 350 bar
Werkhydrauliek	51 l/min, 180 bar
Rijsnelheid	25 km/h
Differentieel	Elektrisch schakelbaar (0% / 100%)
Bedrijfsgewicht	3800
Transportgewicht	2770

KIEPLASTEN

Kieplasten zijn gemeten in rechte positie, zonder additionele contragewichten.

	RT270 / RT270D	RT280 / RT280D
S	2200 kg	2800 kg

https://truckmanualshub.com/

	RT270 / RT270D	RT280 / RT280D
T	1700 kg	2100 kg
U	1200 kg	1500 kg
V	900 kg	1150 kg
W	2750 kg	3050 kg
X	1700 kg	2000 kg
Y	1250 kg	1400 kg

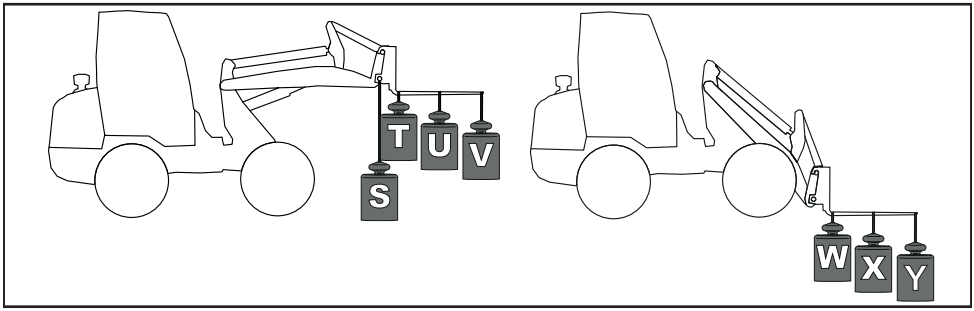

AANHANGER

Max. verticale belasting op trekinrichting	100 KG
Max. gewicht aanhanger ongeremd	750 KG

Rijd stapvoets met gekoppelde aanhangwagen.

Rijden met een aanhanger op de openbare weg is NIET toegestaan.

https://truckmanualshub.com/

BANDEN

Type	Bandenspanning	wiellader breedte
31x15.5-15 TR-06 *	300 kPa / 3,0 bar	(132 cm)
31x15.5-15 AS	300 kPa / 3,0 bar	(132 cm)
31x15.5-15 SKID **	400 kPa / 4,0 bar	(132 cm)
15.0/55x17 AS	260 kPa / 2,6 bar	(128 cm)
420/55-17 AS	350 kPa / 3,5 bar	(140 cm)
19.0/45x17 AS	360 kPa / 3,6 bar	(148 cm)
425/40B17 GSP	550 kPa / 5,5 bar	(136 cm)
500/40x17.5 Flota 3	460 kPa / 4,6 bar	(150 cm)

* Standaard voor RT270 / RT280
** Standaard voor RT270D / RT280D

https://truckmanualshub.com/

6. INGEBRUIKNAME

Kubota

https://truckmanualshub.com/

EERSTE INSPECTIE

- De kniklader is gesmeerd, afgesteld en proefgedraaid door uw leverancier.
- Verwijder de transportbeveiliging bij de knikpunten tussen het voor- en achterframe.
- De kniklader wordt aangedreven door een dieselmotor. Deze motor is voorzien van een elektrische startmotor. Controleer voordat u start altijd het oliepeil. Vul de olie bij indien nodig, zie sectie ‘Onderhoud’.
- Controleer of de brandstoftank voldoende dieselolie bevat.
- Pas op voor brandgevaar! Blijf uit de buurt van de brandstoftank met sigaret, aansteker, lucifer of andere vonkveroorzakende spullen. Houdt de kniklader vrij van brandbare stoffen.

CONTACTSCHAKELAAR

A. Motor stopzetten
B. Contact aan
C. Voorgloeien
D. Start motor (veert terug)
E. Parkeerstand (niet van toepassing)

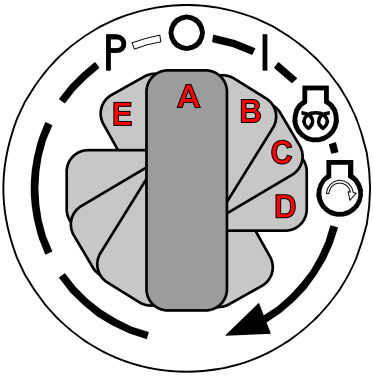

Startvolgorde:

1. Controleer of de rijrichting schakelaar in de middelste stand (neutraal) staat
2. Draai het contact naar stand C en houd deze ongeveer 5 seconden vast
3. Draai het contact naar stand D en houd deze vast totdat de motor is gestart
4. Laat de sleutel los, deze zal naar zijn vorige positie terugveren

CAUTION:
Nooit het gaspedaal indrukken tijdens het starten.

Dit veroorzaakt schade aan de motor.

https://truckmanualshub.com/

RIJDEN

Zorg ervoor dat u bekend bent met de wiellader en alle gevaren voordat u gaat rijden. Controleer de volgende functies en bedieningsorganen:

- Parkeren = parkeerrem
- Remmen = linker pedaal (rem / inching pedaal)
- Rijden = rechter pedaal (gaspedaal)

Gaspedaal (1)

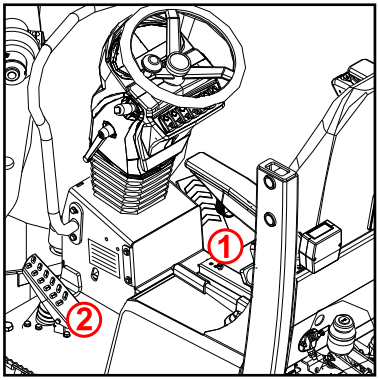

Bij het intrappen van het gaspedaal wordt de koppeling met de motor automatisch gemaakt en zal het voertuig in de geselecteerde richting bewegen. Indien u het gaspedaal loslaat zal het voertuig lichtjes afremmen.

Inchpedaal (2)

Hetlinker pedaal fungeert als rempedaal en als inch-pedaal. Het intrappen van het inchpedaal zorgt er voor dat de hydraulische aandrijving wordt ontkoppelt. Op deze manier kunt u de snelheid van het voertuig reguleren terwijl de motorsnelheid gelijk blijft.

https://truckmanualshub.com/

JOYSTICK

De joystick omvat de volgende functies
- Bak intrekken
- Bak omhoog
- Bak uitkiepen
- Bak omlaag
- Hoog / laag versnelling
- Vooruit / neutraal / achteruitrijden
- Reset-schakelaar rijden, 4e functie elektrisch (optie)

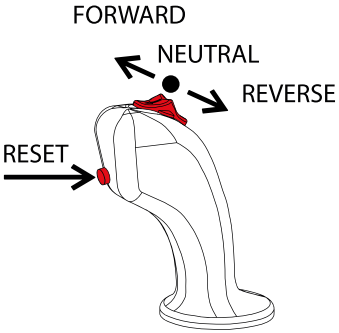

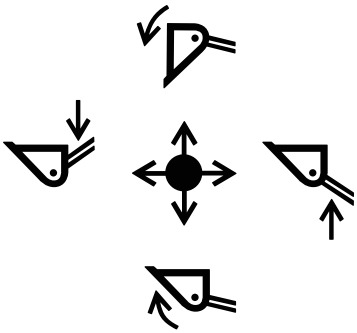

AANBOUWDEEL VERGRENDELING

mechanische vergrendeling

Om aanbouwdelen te vergrendelen/ ontgrendelen draait u de kraan (A) naar boven.
- Vergrendelen: Beweeg hendel (B) naar rechts om de vergrendelpinnen (C) naar buiten te bewegen.

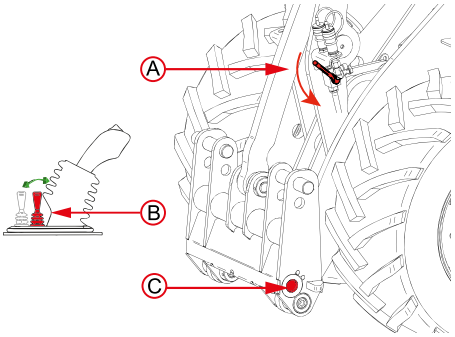

https://truckmanualshub.com/

- Ontgrendelen: Beweeg hendel (B) naar links om de vergrendelpinnen (C) naar binnen te bewegen.
- Controleer of het aanbouwdeel is vergrendeld.

⚠ CAUTION:
Controleer of het aanbouwdeel juist is vergrendeld.

VIERDE FUNCTIE (ELEKTRISCH)

(Optioneel)
- Druk op de groene knop van de joystick en kantel de joystick naar links en rechts om de vierde functie (A) te activeren.

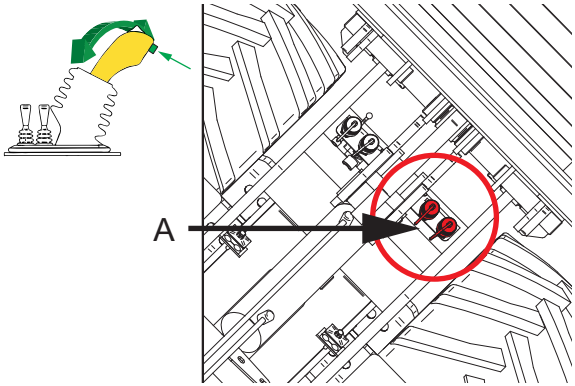

COMBINATIESCHAKELAAR

(optioneel, anders: claxonschakelaar)
1. Claxon
2. Koplampen uit
3. Parkeerlicht
4. Dimlicht
5. Richtingaanwijzer Rechts
6. Richtingaanwijzer Links
7. Grootlicht flitser
8. Grootlicht

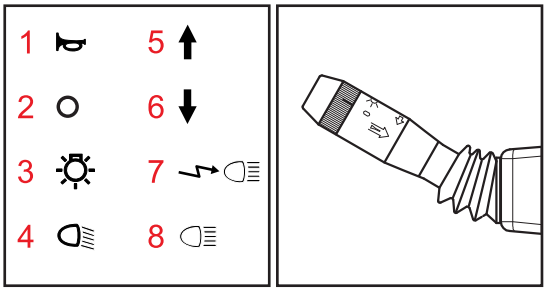

https://truckmanualshub.com/

DASHBOARD

De volgende schakelaars, instrumenten en waarschuwingslampjes zijn geplaatst op het dashboard:

1. Handrem
2. Motortemperatuur
3. Richtingaanwijzer, links *
4. Dynamo waarschuwing-slampje
5. Achteruit rijden
6. Motor oliedruklampje
7. Motortemperatuur waar-schuwingslampje
8. Voorgloeicontrolelamp
9. Richtingaanwijzer, rechts
10. Vooruit
11. Sperdifferentieel *
12. Zwaailicht schakelaar *
13. Werklichtschakelaar
14. Alarmlichtschakelaar *
15. Verlichtingszekeringen
16. Brandstofmeter
17. Grootlicht *
18. Urenteller
19. Wegverlichting *
20. Combinatie schakelaar *

* optioneel

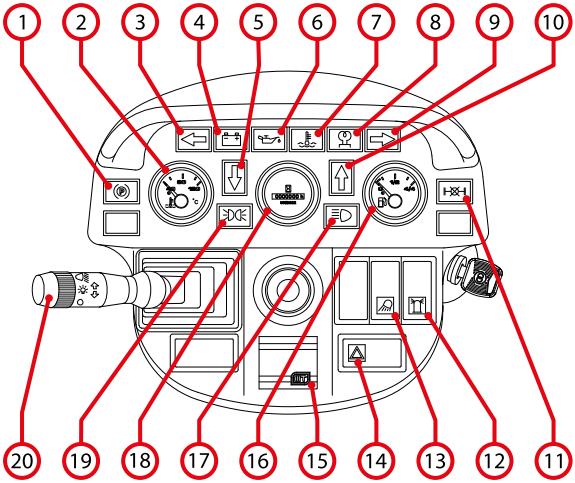

Zodra u de contactsleutel omdraait, zullen alle lampjes branden. Zodra de motor draait, zullen de waarschuwinglichten uitgaan.

DYNAMO WAARSCHUWINGSLAMP

Indien deze waarschuwingslamp oplicht, is de dynamo defect en wordt de accu niet meer bijgeladen.

Stop de motor en controleer de v-riem.

https://truckmanualshub.com/

MOTORTEMPERATUUR

Gedurende normaal gebruik wijst de meter in het midden, tussen 40 °C en 90 °C.

Stop de motor indien de meter het rode gebied bereikt. Controleer koelvloeistof en de v-riem welke de waterpomp aandrijft. Controleer het koelsysteem op lekken.

MOTORTEMPERATUUR WAARSCHUWINGSLAMP

Dit waarschuwingslampje geeft aan dat de motor te warm is. Zet de motor af, controleer het koelvloeistofpeil en ventilator riem. Controleer het koelsysteem op lekkage en / of bijvullen met koelvloeistof. Zie hoofdstuk 'Onderhoud'.

MOTOR OLIEDRUKLAMPJE

Dit waarschuwingslampje duidt dit op onvoldoende oliedruk. Zet de motor onmiddellijk. Controleer het oliepeil elke dag met de peilstok en vul olie bij indien nodig. Zie hoofdstuk 'Onderhoud'.

MOTORKAP

Openen:
- Stop de motor
- Ontgrendel de motorkap met de sleutel
- Druk op de ontgrendelingsknop en open de motorkap met de hand

Sluiten:
- Sluit de motorkap (er is een “klik” hoorbaar)
- Sluit de motorkap af met de sleutel

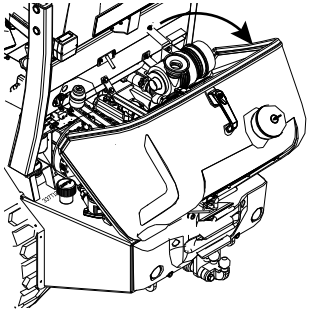

https://truckmanualshub.com/

MOTOROLIE

Controleer alleen met het voertuig op een vlakke ondergrond en wanneer de motor gedurende minstens 3 minuten stil is gezet. Het oliepeil moet tussen de markeringen staan. Vul zo nodig olie bij.

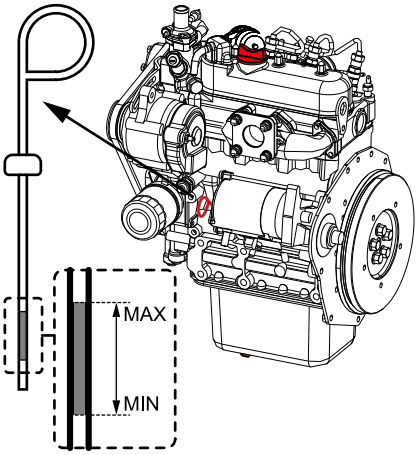

KOELVLOEISTOF NIVEAU

Controleer het koelvloeistofpeil van de koeler (onder de motorkap). Zorg ervoor dat de koelvloeistof gelijkmatig is verdeeld over de kamers van de koeler (zie afbeelding).

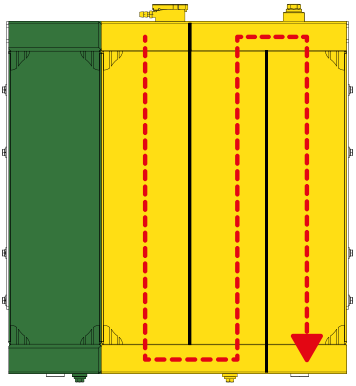

⚠ CAUTION:
Het is erg gevaarlijk om de koeler te openen wanneer de motor warm is!

https://truckmanualshub.com/

TYRE PRESSURE

De bandenspanning beinvloedt het brandstofverbruik. Het heeft ook gevolgen de levensduur van de banden en assen. Zie hoofdstuk ‘Technische gegevens’ voor de juiste bandenspanning.

WIELONDERHOUD

Wielmoeren dienen iedere 50 uur te worden gecontroleerd. Zie hoofdstuk ‘Onderhoud’.

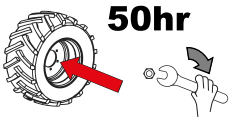

HYDRAULIEKOLIE NIVEAU

Controleer alleen bij koude motor en met het werktuig in de onderste stand. Controleer het oliepeil met de peilstok van de olievuldop (onder de motorkap, aan de linkerkant). Het juiste niveauis aangegeven op de peilstok.

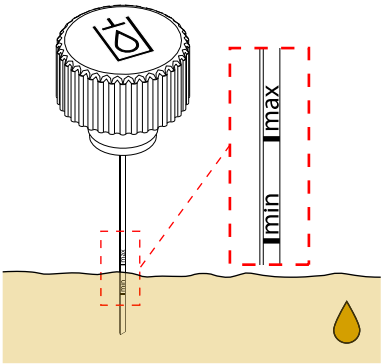

https://truckmanualshub.com/

ZEKERINGEN

Zekeringen bevinden zich op verschillende locaties:
A. Zekeringen in stuurkolom
B. Zekeringen op het dashboard
C. Zekeringen aan de rechterkant van de bestuurdersstoel, voor verschillende extra opties

Voorkomen dat grote schade: Controleer of er een technische storing kan worden veroorzaakt door een gesprongen zekering.

De wiellader bevat de volgende zekeringen:
1. Contactslot
2. Meters en dashboardverlichting
3. Zwaailicht
4. Reset, vierde functie
5. Elektrische parkeerrem, remlicht
6. Joystick
7. Opvoerpomp
8. Stopmagneet
9. Claxon, achteruitrij-alarm
10. Richtingaanwijzers
11. Werklicht
12. Rijwegverlichting
13. Rijwegverlichting
14. Rijwegverlichting
15. Grootlicht
16. Grootlicht
17. Dimlicht
18. Dimlicht
19. Binnenverlichting
20. Radio
21. Radio
22. Schakelaar voor extra apparatuur
23. Schakelaar voor extra apparatuur
24. Voorste ruitenwisser

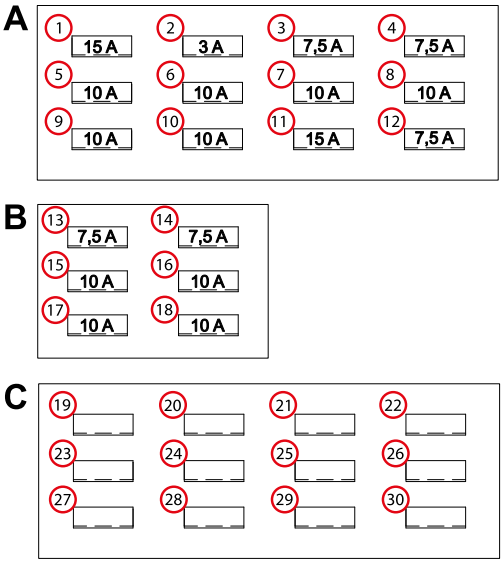

https://truckmanualshub.com/

25. Achterste ruitenwisser
26. Werkverlichting achter
27. Werklampen voor
28. Optioneel (diversen)
29. Verwarming
30. Optioneel (diversen)

CAUTION:
Opgelet! Brandgevaar!

Vervang een zekering nooit door een van een hogere stroomsterkte. Dit kan brand veroorzaken.

GREASE POINTS

De wiellader dient wekelijks op de volgende punten te worden gesmeerd:

- Hoofdknikpunt
- Kiep- en hefcilinder
- Boemerang
- Vergrendelpennen
- Aanbouwdeel
- Stuurcilinder

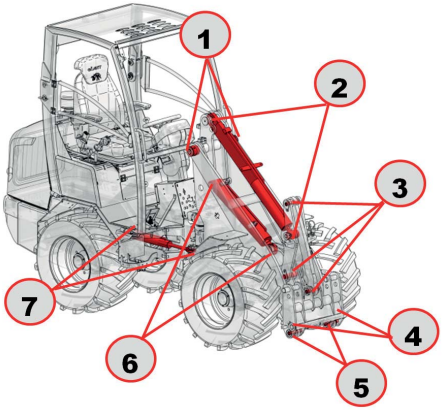

Smeer alle bewegende delen, zoals pedalen, scharnieren en koppelingen, regelmatig met olie of vet. De frequentie wordt voornamelijk bepaald door de gebruiksintensiteit.

Alle belangrijkste smeerpunten zijn voorzien van een sticker met een vetspuit symbool:

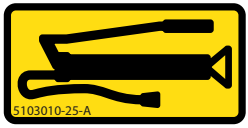

https://truckmanualshub.com/

HIJSEN

Het hijsen van de wiellader is alleen toegestaan als aan de volgende voorwaarden wordt voldaan:

- De transportbeveiliging is correct gemonteerd
- De hefinrichting heeft voldoende hefcapaciteit (minimaal bedrijfsgewicht)
- De hijskettingen over voldoende hefcapaciteit (minimaal bedrijfsgewicht)
- Alle aanbouwdelen zijn losgekoppeld
- Er zijn geen losse objecten aanwezig is op de wiellader (gevaar voor vallende voorwerpen tijdens het hijsen)
- Er zijn geen omstanders in de buurt van de wiellader bij het optillen.
- Er wordt een veilige afstand gehouden van de machine tijdens het optillen.

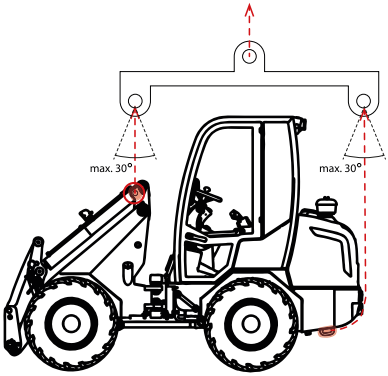

De wiellader moet gelijkmatig worden geheven (horizontaal) met de voorste en achterste hijspunten.

Hijspunten zijn gemarkeerd met het volgende symbool:

https://truckmanualshub.com/

KNIKVERGRENDELING

De knikvergrendeling moet voorafgaand aan het transport van de wiellader worden gemonteerd. Dit is ook van toepassing bij het optillen van de wiellader.

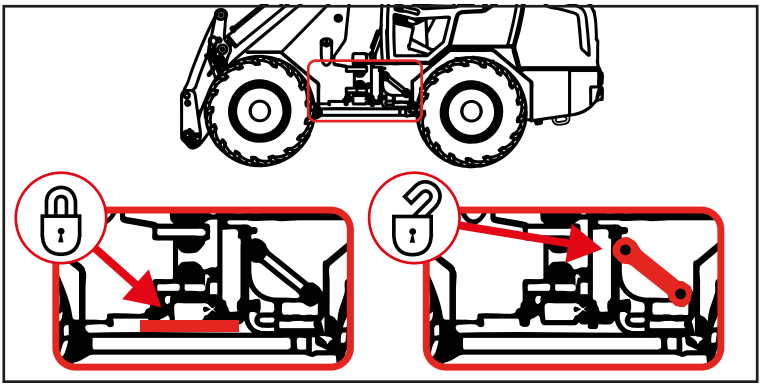

Voor de inbedrijfstelling van de wiellader moet u de knikvergrendeling verwijderen en deze in de daarvoor bestemde houder plaatsen.

https://truckmanualshub.com/

PARKEREN

Zorg dat u op een geschikte plaats stil staat.

1. Breng de parkeerrem aan (A)
2. Zet de rijrichtingsschakelaar in ‘neutraal’ (middelste positie)
3. Draai de sleutelschakelaar naar ‘O’ en wacht totdat de motor is gestopt.

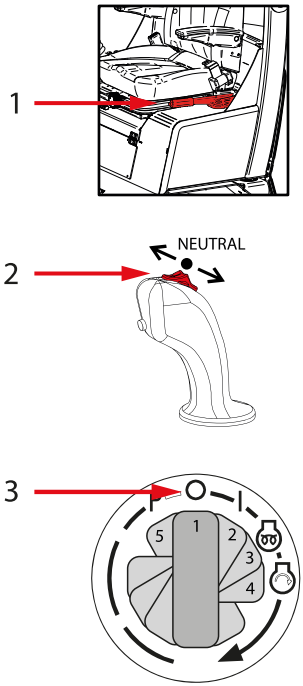

TANKEN

1. Gebruik uw sleutel om de tankdop te ontgrendelen
2. Vul de tank met diesel
3. Sluit de tank met de tankdop en vergrendel deze met de sleutel.

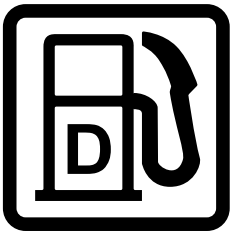

https://truckmanualshub.com/

CAUTION:
Gebruik alleen schone diesel van hoge kwaliteit voor uw wiellader. Het is aangeraden om een extra filter te gebruiken tijdens het bijvullen om verontreiniging tegen te gaan.

BESTUURDERSSTOEL

Pas de stoel aan uw persoonlijke voorkeuren aan:
1. Horizontale verstelling
2. Armleuning verstelling
3. Rugleuning verstelling
4. Vering verstelling

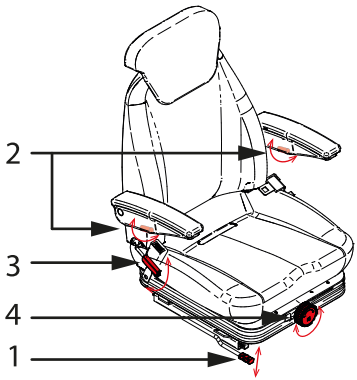

STUURKOLOM

De stuurkolom kan worden aangepast aan uw persoonlijke voorkeur:
1. Neem plaats op de bestuurdersstoel
2. Trek aan de hendel (A) naar u toe
3. Kantel de stuurkolom
4. Draai de hendel (A) van u af

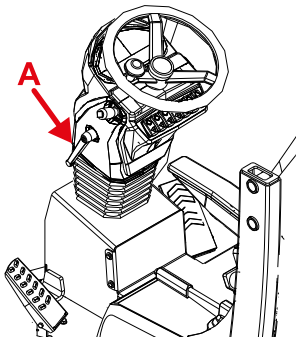

https://truckmanualshub.com/

SCHAKELAARS IN DE CABINE

Schakelaars bevinden zich naast de stoel.

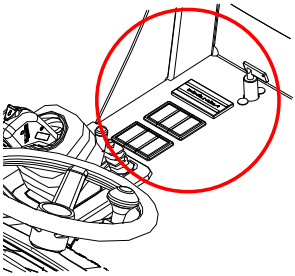

(Optioneel bij cabine)
- Hoofdschakelaar (massa)
- Werklampen achter (dak)
- Werklampen voor (dak)
- Voorste ruitenwisser

DERDE FUNCTIE

Om de derde functie te activeren, beweegt u de hendel van de afsluiter (A) naar boven.

Beweeg de knop (B) om de derde functie (C) te activeren.

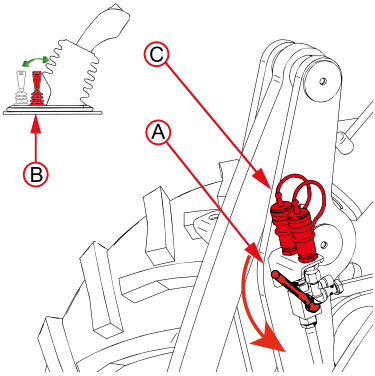

https://truckmanualshub.com/

VIERDE FUNCTIE (ELEKTRISCH)

(Optioneel)

- Druk op de groene knop van de joystick en kantel de joystick naar links en rechts om de vierde functie (A) te activeren.

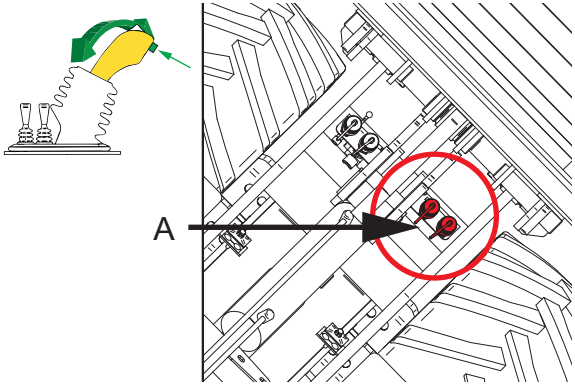

VASTBINDEN VOOR TRANSPORT

De wiellader isuitgevoerd met koppelpunten voor bevestiging op een trailer of ander transportmiddel.

Voorbereidingen

Zorg voor het volgende:

- Plaats de wiellader in een rechte positie op de trailer
- Zet de motor af en trek de handrem
- Monteer de knikvergrendeling

https://truckmanualshub.com/

- Zet de machine vast aan de voor-en achterzijde, met de juiste oogjes‘

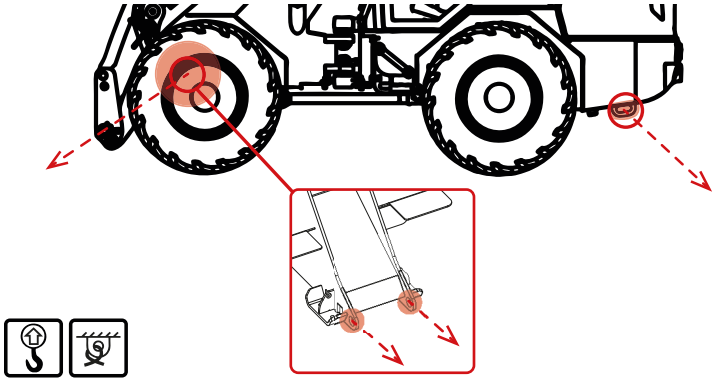

⚠ CAUTION:
Waarschuwing! Verlaag de hefarm voor transport!

SLEPEN

Slepen van de wiellader is alleen toegestaan om deze uit een gevarenzone te verplaatsen.

https://truckmanualshub.com/

Voorbereidingen

Alvorens te slepen dient u de bypass te activeren op de rijpomp:

- Draai moer (1) los, een halve slag tegen de klok in.
- Draai de zeskantbout (2) rechtsom tot de bout de veerschotel raakt (dit is het geval als u weerstand voelt).
- Draai nu de zeskantbout anderhalve draai rechtsom. De veer wordt nu gedrukt en de bypass wordt geactiveerd.
- Draai de borgmoer (1) rechtsom met een kracht van 22 Nm ('handvast').

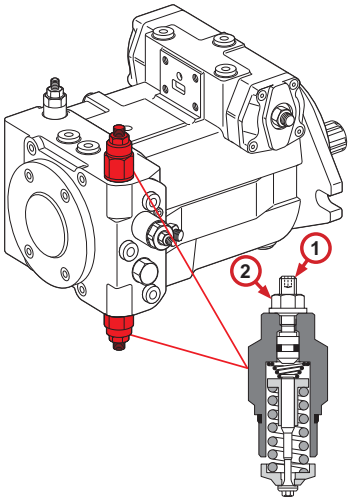

Hoe te slepen

- Monteer de sleepkabel aan de trekhaak (achterzijde van de machine) of de trekogen (voor of achter).
- Sleep met een maximale snelheid van 3 km / h (loopsnelheid)
- Sleep de wiellader totdat de gevarenzone is veraten (max. 200 meter)
- Draai de bout van de bypass terug naar de oude positie.

⚠ CAUTION:
Waarschuwing! De rijpomp wordt heet tijdens het slepen!

https://truckmanualshub.com/

https://truckmanualshub.com/

7. ONDERHOUD

Kubota

https://truckmanualshub.com/

UITVOEREN VAN ONDERHOUD

Onderhoud dient te worden uitgevoerd door een erkende en gekwalificeerde Kubota dealer. De volgende onderhoudswerkzaamheden kunt u zelf uitvoeren:

- Wielmoeren aandraaien
- Motoroliepeil controleren en verversen
- Hydrauliekfilter vervangen
- Hydrauliekoliepeil controleren en verversen
- Luchtfilters reinigen of vervangen
- Cycloonfilter schoonmaken
- Reinigen van de radiateur en ventilator bij de radiateur

MOTOR

Onderhoud volgens schema

Check motorolie, eventueel aanvullen/ vervangen.

A. Vuldop
B. Peilstok
C. Aftapplug

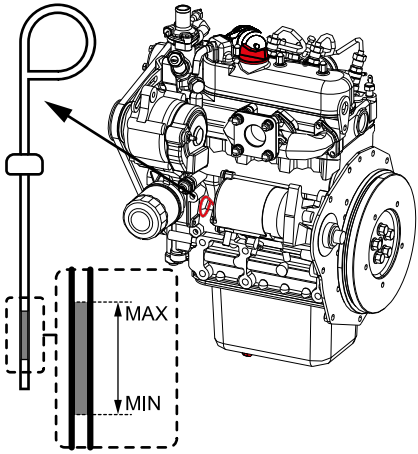

https://truckmanualshub.com/

VLOEISTOFFEN

Overzicht

Motorolie	10W-40
Brandstof	Diesel (EN 590, GB 252, ASTM D975 2-D, JIS K 2204)
Hydrauliekolie	VG 46
Assen en versnellingsbakolie	85W-90 LS
Remolie	VG 46
Koelvloeistof	Standaard koelvloeistof -26

REMVLOEISTOF

THet remsysteem van de wiellader is gevuld met gewone hydrauliekolie.

CAUTION:
Gebruik absoluut geen gewone remolie (zoals DOTx)!

KOELVLOEISTOF

Standaard koelvloeistof geeft besherming tot -24°C (-12°F). Normaliter bestaan er 2 soorten koelvloeistof; gebruik voor de motor van uw wiellader het Petmanent Type (PT). Wanneer de koelvloeistof gemengd wordt met water, moet de aandeel antivries kleiner zijn dan 50%.

Volume %	Vriespunt		Kookpunt	
Antivries	°C	°F	°C	°F
40%	-24	-12	106	222

https://truckmanualshub.com/

50%	-37	-37	108	226

MOTOROLIE

De motorolie dient van MIL-L-2104C kwaliteit te zijn of moet API klasse “CD” of hoger hebben. Gebruik motorolie naargelang de omgevingstemperatuur:

boven 25°C (77°F)	SAE30 of SAE10W-30 / SAE 15W-40
0°C tot 25°C (32°F tot 77°F)	SAE20 of SAE10W-30 / SAE 15W-40
onder 0°C (32°F)	SAE10 of SAE10W-30 / SAE 15W-40

BRANDSTOF

Standaard diesel in overeenstemming met een van de volgende technische specificaties:

- EN590
- ASTM D975 2D
- JIS K 2204

HYDRAULIEKOLIE

De standaard toegepaste hydrauliekolie heeft een viscositeitsklasse “VG 46”. Wissel het type olie naargelang de (gemiddelde) omgevingstemperatuur:

boven 25°C (77°F)	VG 68
0°C tot 25°C (32°F tot 77°F)	VG 46
onder 0°C (32°F)	VG 32

https://truckmanualshub.com/

WIELMOEREN

Onderhoud volgens schema

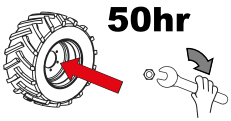

Correct aanhaalmoment:

Wielmoer	Moment
M14	150 Nm
M16	200 Nm
M18	280 Nm

Houd de schroefdraad vrij van verontreiniging en beschadigingen.

ONDERHOUDSSCHEMA

De volgende tabel is bedoeld als indicatie voor de onderhoudsintervallen.

⚠ CAUTION:
Intensief gebruik of gebruik in extreme condities vereist kortere onderhoudsintervallen!

https://truckmanualshub.com/

C = Controleer en reinig indien nodig R = Vervangen F = Eeste keer / initiele interval * = Alleen voertuigen met wielmotoren ** = Indien van toepassing		Bedrijfsuren							
		Eerste 50	Iedere 100	Iedere 250	Iedere 500	Iedere 750	Iedere 1000	Iedere 3000	Jaarlijks
Engine	Motorolie	R		R					R
	Motorolie filter	R		R					R
	Cycloonfilter **		C						C
	Hoofd luchtfilter		C		R				R
	Veiligheids luchtfilter **		C		R				R
	Ventilator V-riem **		C		R				R
	Motorkoeler (radiator)		C						C
	Koelvloeistof						R		R
	Koelvloeistof niveau	C	C						C
	Olieniveau	C	C						
	Kleppenspeling						C		
	Verstuiver en inspuitdruk						C		
	Turbo(compressor) **							C	
	Injectiepomp							C	
	Motorophanging				C				C
	Motorsnelheid				C				
Fuel system	Brandstof voorfilter (grof filter)	R		R					
	Hoofdbrandstoffilter (fijnfilter)	R			R				
	brandstofleidingen	C		C					
	Tap water uit de brandstoftank	C			C				C

https://truckmanualshub.com/

C = Controleer en reinig indien nodig R = Vervangen F = Eeste keer / initiele interval * = Alleen voertuigen met wielmotoren ** = Indien van toepassing		Bedrijfsuren							
		Eerste 50	Iedere 100	Iedere 250	Iedere 500	Iedere 750	Iedere 1000	Iedere 3000	Jaarlijks
Electrics	Dashboard waarschuwingslampjes	C	C						
	Dashboard instrumenten	C	C						
	Verlichting	C	C						
	Accu		C						
Hydraulics	Hydrauliek filter fijn	R		R*	R				R
	Hydrauliek filter grof						R		R
	Hydraulieko lie						R		R
	Oliekoeler		C						C
	Hydrauliek olei niveau	C	C						
	Hydrauliek koppelingen (aandraaien)	C	C						
	Vuldop						R		R
	Stofdoppen t.b.v. externe aansluiting	Check daily							
Transmission	Transmissie olie assen / differentieel **			F			R		R
	Transmissie olie versnelling **			F			R		R
	Niveau olie assen / differentieel **	C	C						
	Ontluchting nippel **	C	C						
	Niveau olie versnelling **	C	C						
	Remolie reservoir (hydrauliek olie!) **	C	C				R		
	Ontluchten remmen **	C	C						
	Handrem afstelling **	C	C						
	Remschoenen / remvoering **				C				

https://truckmanualshub.com/

C = Controleer en reinig indien nodig R = Vervangen F = Eeste keer / initiele interval * = Alleen voertuigen met wielmotoren ** = Indien van toepassing		Bedrijfsuren							
		Eerste 50	Iedere 100	Iedere 250	Iedere 500	Iedere 750	Iedere 1000	Iedere 3000	Jaarlijks
Frame	Banden, wielen en wielmoeren	C	C						
	Koppelingen met cardanas **	C	C						
	Bussen en bouten	C	C						
	Smeren van scharnierpunten	Wekelijks smeren							

https://truckmanualshub.com/

8. STORINGEN

Kubota

https://truckmanualshub.com/

MOGELIJKE STORINGEN

Probleem	Oplossing
Motor start niet	
Geen brandstof in de tank	Vul de tank met brandstof
Ventilatieopening van de tankdop is verstopt	Tankdop reinigen of vervangen
Accu is leeg	Accu opladen

Probleem	Oplossing
Motor levert niet voldoende vermogen	
Luchtfilter is vervuild	Reinig het luchtfilter
Brandstof is verouderd	Vervang oude brandstof door nieuwe brandstof
Brandstoffilter is vervuild	Vervang brandstoffilter
Ventilatieopening van de tankdop is verstopt	Tankdop reinigen of vervangen

Probleem	Oplossing
De wiellader rijdt niet	
Te weinig hydraulische olie in de tank	Vul hydrauliekolie bij
Hydrauliekleidingen kapot	Vervang hydrauliekleidingen
Stuurventielen van de joystick defect	Contacteer uw dealer

Contacteer uw Kubota dealer indien u andere storingen of problemen ondervindt.

https://truckmanualshub.com/

9. MILIEU

Kubota

https://truckmanualshub.com/

ZORG VOOR HET MILIEU

Algemeen

De resten van smeerolie, met olie besmeurde poetsdoeken, filters, accu en eventuele reinigingsmiddelen gescheiden afvoeren als chemisch afval.

Milieuconsequenties

De levensduur van de kniklader is afhankelijk van onderhoud, bedrijfsuren, het gebruik en omgevingscondities (stof, vervuiling, vochtigheid, temperatuur en dergelijke). Goed onderhoud komt de levensduur ten goede.

Ontmanteling

Laat de ontmanteling bij voorkeur uitvoeren door een erkend ontmantelings- of sloopbedrijf dat over de vereiste vergunningen beschikt. Wijs een competente verantwoordelijke aan voor toezicht op de uitvoering.

Afval afvoer

Wijs een competente verantwoordelijke aan voor toezicht op de uitvoering. Sorteer gedemonteerde materialen op materiaaleigenschappen en vervuiling. Scheid alle materialen die vallen in de categorie chemisch afval zoals, accu's, olie, smeermiddelen en bepaalde elektrische componenten. Voer deze af als chemisch afval. Bied restmaterialen aan erkende afvalverwerkingsbedrijven aan, die over de vereiste vergunningen beschikken

https://truckmanualshub.com/

10. SERIENUMMERS

Kubota

https://truckmanualshub.com/

REGISTRATIE VAN SERIENUMMERS

Serienummers staan op typeplaatjes van de belangrijkste componenten. Voor het bestellen van onderdelen of componenten is het opgeven van serienummers noodzakelijk. Om ervoor te zorgen dat u te allen tijde de benodigde serienummers snel bij de hand heeft kunt u in de volgende velden deze nummers invullen. Het is mogelijk dat de getoonde afbeeldingen niet exact overeenkomen met uw machine. De serienummers staan ook in de EG-verklaring..

wiellader identificatieplaat

Het voertuig is te identificeren aan de hand van de identificatieplaat op de stuurkolom. Het serienummer van de machine staat tevens in het frame gegraveerd. Deze vindt u aan de bovenzijde van de linker hydrauliektank en boven op de brandstoftank.

A. Merk
B. Type
C. Model
D. Serienummer
E. Motorvermogen
F. Bedrijfsgewicht
G. Bouwjaar
H. Max. totaalgewicht
I. Transportgewicht
J. Max. aslast vooras
K. Max. aslast achter

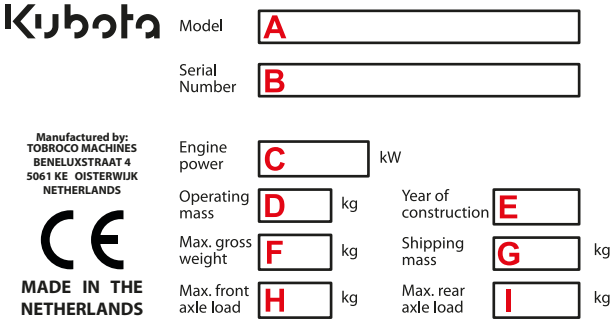

https://truckmanualshub.com/

Voertuig serienummer

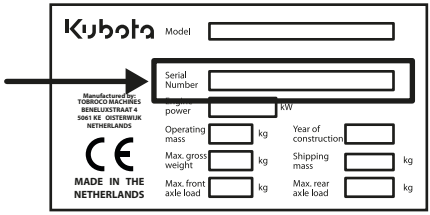

Dieselmotor

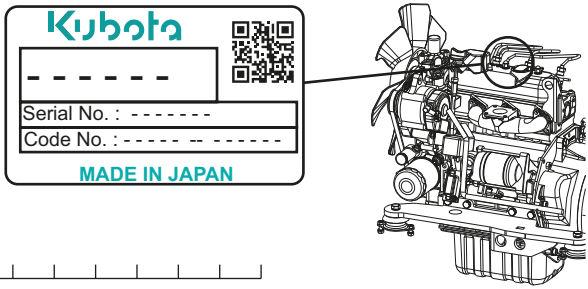

Frame

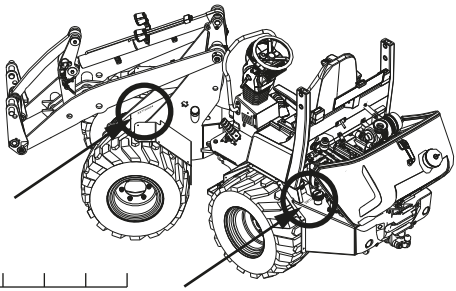

https://truckmanualshub.com/

Rijpomp

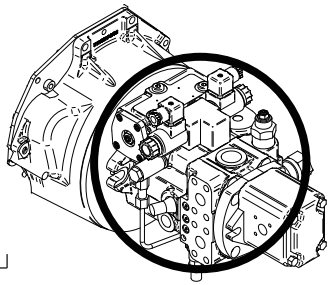

Vooras

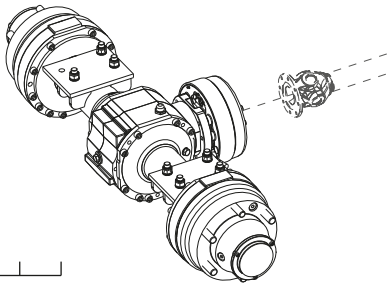

Achteras

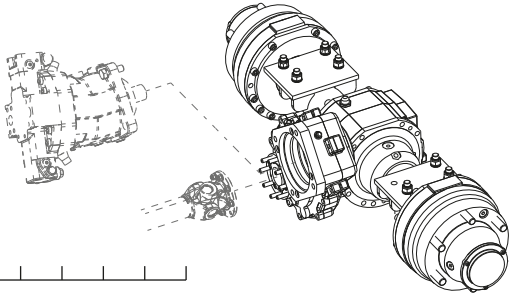

https://truckmanualshub.com/

Rijmotor

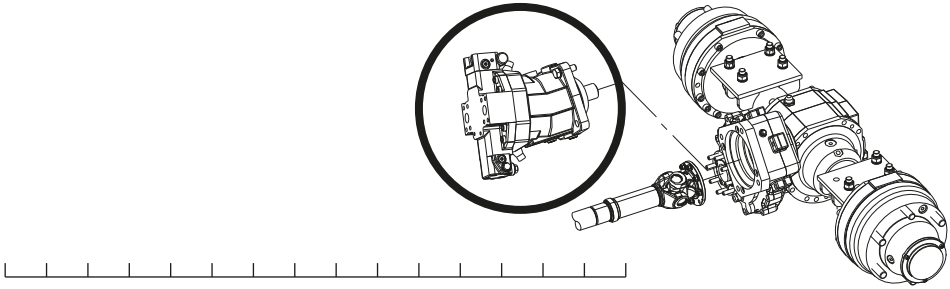

https://truckmanualshub.com/

https://truckmanualshub.com/

11. INDEX

Kubota

https://truckmanualshub.com/

https://truckmanualshub.com/

A
Accelerator pedal 39
Alternator warning light 42
Angle of departure 32
Articulation lock bar 49
Attachment locking 40

B
Brake fluid 59

C
Care for the Environment 68
Coolant 59
Coolant Level 44

D
Dashboard 42
Diesel engine 34
Dimensions 32
Driver's seat 51
Driving 39
Dump angle 32

E
Engine cover 43
Engine oil 44, 60
Engine oil pressure warning light 43
Engine temperature 43
Engine temperature warning light 43

F
First inspection 38
Fourth function (electrical) 41, 53
Fuel 60
Functions 12
Fuses 46

G
General 34
Grease points 47

H
Height 32
How to tow 55
Hydraulic oil 60
Hydraulic oil level 45

I
Ignition switch 38
Inching pedal 39

J
Joystick 40

L
Length with bucket 32
Lifting 48
Liquids 59

M
Machine components 12
Maintenance Schedule 61
mechanical lock 40

P
Parking 50
Possible malfunctions 66
Preface 6
Preparations 53, 55

R
Refuelling 50
Rollback angle 32
ROPS + FOPS protection 14

S
Safety precautions 18
Safety Signs 16
Seat height 32
Serial number registration 70
Steering column 51
Switches in cabin 52

T
Third function 52
Tie down 53
Tipping loads 34
Total length 32
Towing 54
Track width 32

https://truckmanualshub.com/

Trailer 35
Turning radius 32
Tyre pressure 45
Tyres 36

W

Wheel base 32
Wheel maintenance 45
Wheel nuts 61
width 32

https://truckmanualshub.com/

https://truckmanualshub.com/

https://truckmanualshub.com/

https://truckmanualshub.com/

Kubota