https://truckmanualshub.com/

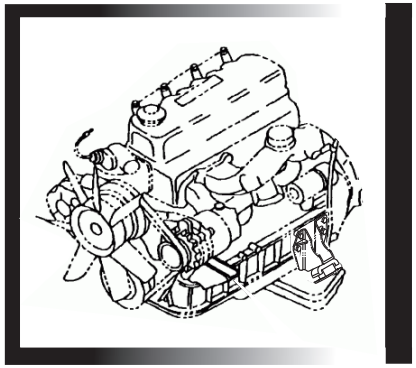

零 件 目 录
parts manual

HJ493型柴油机
HJ493 Model Diesel

HELI

安徽合力股份有限公司
ANHUI HELI CO., LTD.

https://truckmanualshub.com/

目录INDEX

图1 发动机支撑 ..... 1 ..... Fig.1 ENGINE MOUNTING
图2 气缸盖罩 ..... 2 ..... Fig.2 CYLINDER HEAD COVER
图3 气缸盖 ..... 3 ..... Fig.3 CYLINDER HEAD
图4 气缸体 ..... 4 ..... Fig.4 CYLINDER BLOCK
图5 齿轮室端总成 ..... 5 ..... Fig.5 TIMING GEAR CASE
图6 飞轮端总成 ..... 6 ..... Fig.6 FLYWHEEL HOUSING
图7 活塞连杆及曲轴飞轮总成 ..... 7 ..... Fig.7 CRANKSHAFT PISTON AND FLYWHEEL
图8 凸轮轴总成及摇臂机构 ..... 8 ..... Fig.8 CAMSHAFT AND LEVER
图9 进气歧管 ..... 10 ..... Fig.9 INLET MANIFOLD
图10 排气歧管 ..... 11 ..... Fig.10 EXHAUST MANIFOLD
图11 油底壳及油尺 ..... 12 ..... Fig.11 OIL PAN AND LEVEL GAUGE
图12 燃油管路 ..... 13 ..... Fig.12 FUEL PIPE AND FILTER
图13 机油泵和机滤器 ..... 14 ..... Fig.13 OIL PUMP AND OIL FILTER
图14 节温器及其连接管 ..... 15 ..... Fig.14 THERMOSTAT AND HOUSING
图15 水泵总成 ..... 16 ..... Fig.15 WATER PUMP
图16 风扇及风扇皮带 ..... 17 ..... Fig.16 FAN AND FAN BELT
图17 喷油泵 ..... 18 ..... Fig.17 INJECTION PUMP EXCEPT HIGH ALTITUDE
图18 喷油泵调速器 ..... 21 ..... Fig.18 GOVERNOR INJ PUMP
图19 喷油器 ..... 23 ..... Fig.19 NOZZLE SYSTEM
图20 怠速提升装置 ..... 24 ..... Fig.20 FAST IDLE SYSTEM
图21 发电机电器安装及附件 ..... 25 ..... Fig.21 ENGINE ELECTRICAL APPENDAGES
图22 发动机润滑油管 ..... 26 ..... Fig.22 OIL PIPING, ENGINE
图23 发电机 ..... 27 ..... Fig.23 GENERATOR
图24 起动机 ..... 28 ..... Fig.24 STARTER

https://truckmanualshub.com/

本零件目录汇集了HJ493型发动机零部件

查询方法

步骤一：在检索目录中找到系统或总成所在页次，并翻至所标页次，找到该图；

步骤二：在其图中找出所需零部件，以及它所标注的序号；

步骤三：根据这个序号，在其后附表中可以查到系统或零件的详细信息。

- 订购零部件时，务请写清所需零部件的图号及订购数量
- 在维修时，请使用正规渠道提供的发动机零部件，以确保叉车质量
- 恕不能将本产品可能进行的零部件改进在本图册中同时修改，您可以从本公司的销售和配件公司获得最新资料

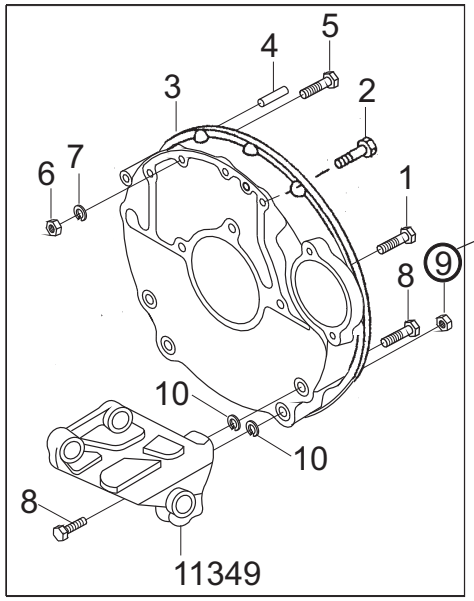

序号及该系统或总成的全部信息

每一个零部件都有唯一的序号

图6/F

序号 Item No	图号 Part No		零部件名称 Description	数量 Qty	备注 Remark
01	E24C1-62241	Bolt	飞轮壳螺栓1	3	
02	E24C1-62231	Bolt	飞轮壳螺栓2	3	
03	E24C1-62002	Housing flywheel	飞轮壳体	1	
04	B3120-12030	Pin	圆柱销12X30	2	GB
05	E24C1-62251	Lock	带锁螺栓总成螺栓		
06	B4123-00010	Nut	螺母M10	1	GB6170-86
07	B5050-00010	Washer,lock	垫圈10	1	GB93-87
08	B0430-12030	Bolt	螺栓M12X1. 25X30	4	GB5785-86
09	B4430-00012	Nut	螺母M12X1. 25	2	GB6173-86
10	B5050-00012	Washer,lock	垫圈12	6	GB93-87
11349	1002027BB	Stiffener L.H.	左加强板	1	
-	1002028BB	Stiffener R.H.	右加强板	1	

https://truckmanualshub.com/

THIS PARTS CATELOGUE COVERS PARTS IN THE MOST OF 4 TO 5 TON FORKLIFT TRUCKS IN H2000 SERIES

Indexing Way

Step1:Finding out the page for the system or assembly required from the indexing contents and turn to the required page, finding out the concerned drawing;

Step2:From the detail drawing, finding out the parts and their item numbers.

Step3:According to these item numbers, find out details of these parts of the system or assembly from attached table.

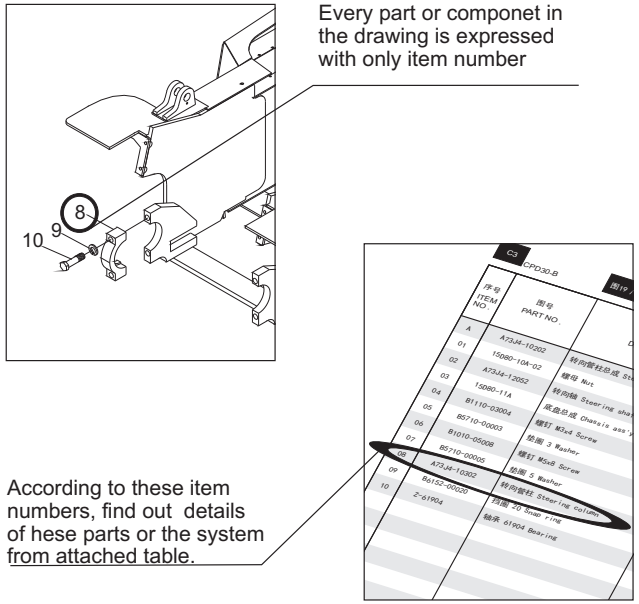

When ordering the parts or components,please indicate the model and series number of the yourforklift truck,the drawing number of parts or components you require and their quantity.

When you replace parts or components,please apply the real goods made by our company to ensure the truck's guality.

we reserve modification right without notice

Designations in the CATALOGUE

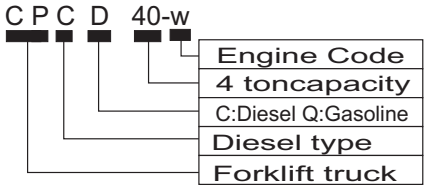

Abbreviations in the CATALOGUE

ASS'Y	assembly
R.H	right hand
L.H	left hand
H.P.	High pressure
L.P.	low pressure

The following trucks are provided with corresponding engine

SERIES	ENGINE
CPQD40~50-R	TB42G
CPCD40~50-W	A-6BG1QC-05
CPCD40~50-L2	LR4105G4H
CPCD40~50-WF	R4105G25

https://truckmanualshub.com/

图1/FIG1 发动机支撑/ENGINE MOUNTING

序号 Item No	图 号 Part No	零部件名称 Description		件数 Q'ty	备 注 Remark
11771	1001050BB	Foot R.H.	右支架焊合件	1	
11771C	Q151C1022	Bolt	螺栓	4	
11771E	Q40310	Washer,lock	弹簧垫圈	4	
53215	1001100BB	Rubber,cushion	减震橡胶块	1	
53215M	Q40312	Washer,lock	弹簧垫圈	1	
53215N	1001901BB	Nut	螺母	1	

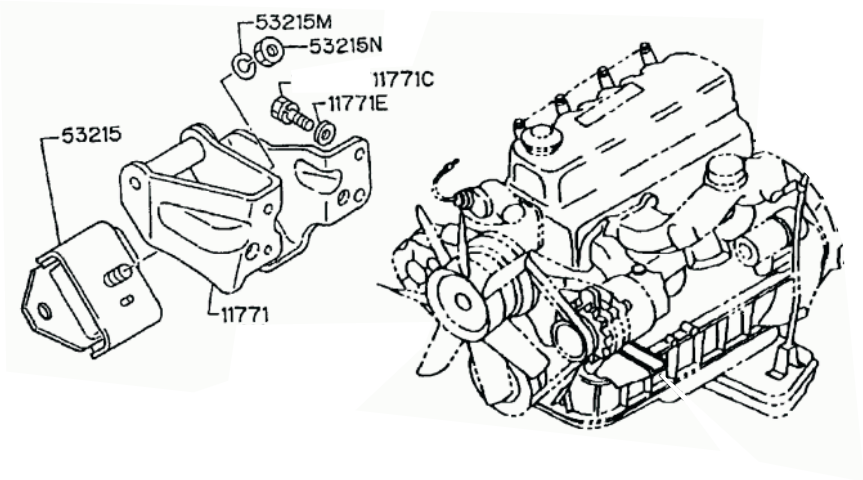

https://truckmanualshub.com/

气缸盖罩/CYLINDER HEAD COVER

图2/FIG2

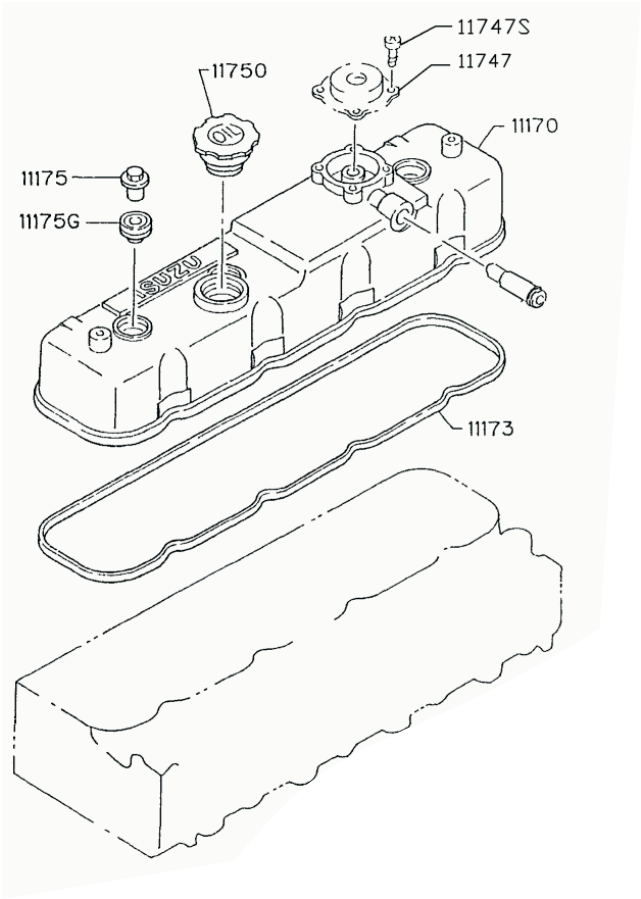

序号 Item No	图 号 Part No	零部件名称 Description		件数 Q'ty	备 注 Remark
11170	1003240BB	Cover cylinder	气缸盖罩合件	1	
11173	1003205BB	Gasket,HD to cover	缸盖罩密封垫	1	
11175	1003080BB	Nut,cap HD cover	螺母座合件	3	
11175F	1003083BB	Gasket	橡胶座	3	
11750	1003220BB	Cap,oil filler	加机油盖合件	1	
11747	1003250BB	Ventilator,air	膜片阀合件	1	
11747S	Q2320408	Screw	十字槽盘头螺钉组合件	4	

https://truckmanualshub.com/

图3/FIG3 气缸盖/CYLINDER HEAD

序号 Item No	图 号 Part No	零部件名称 Description		件数 Q'ty	备 注 Remark
11110	1003100BB	Head assembly,cylinder	气缸盖合件	1	
11130	1002116BB	Cup,sealing	碗形塞45	1	
11131	1003105BB	Cup,sealing	碗形塞22	7	
111310	1002111BB	Cup,sealing	碗形塞16	3	
11130	1002109BB	Cup,sealing	碗形塞12	5	
11141	1002060BB	Gasket,cylinder	气缸垫结合件	1	
11145	1003014BB	Bolt	缸盖螺栓	18	
11711	1003103BB	Insert,valve seat,exhaust	排气门座	4	
11715	1003102BB	Insert,valve seat,int	进气门座	4	
11720	1003104BB	Guide,valve	气门导管	8	
11777	1003070BB	Hanger,front	前吊环焊合件	1	
11777B	Q1420820	Bolt,hanger	螺栓组合件	1	
	Q151C1030	Bolt	六角头螺栓	1	
	Q40310	Washer,lock	弹簧垫圈	1	
11778	1003022BB	Hanger,rear	发动机后吊环	1	
11778B	Q1420825	Bolt,hanger	螺栓组合件	2	
19732	3770011BB	Connector	电热塞连接板	1	
81410	3770100BB	Plug,glow	电热塞	4	

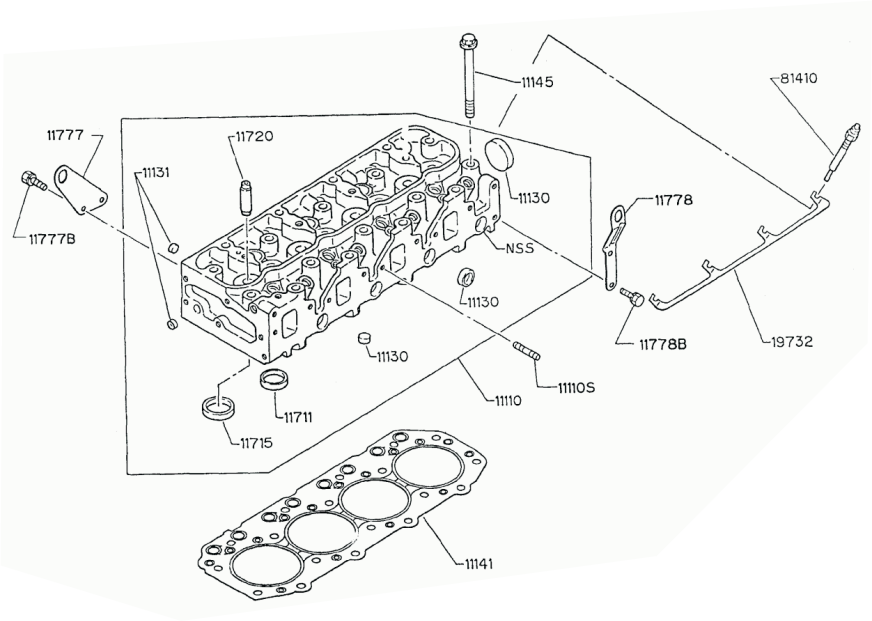

https://truckmanualshub.com/

气缸体/CYLINDER BLOCK

图4/FIG4

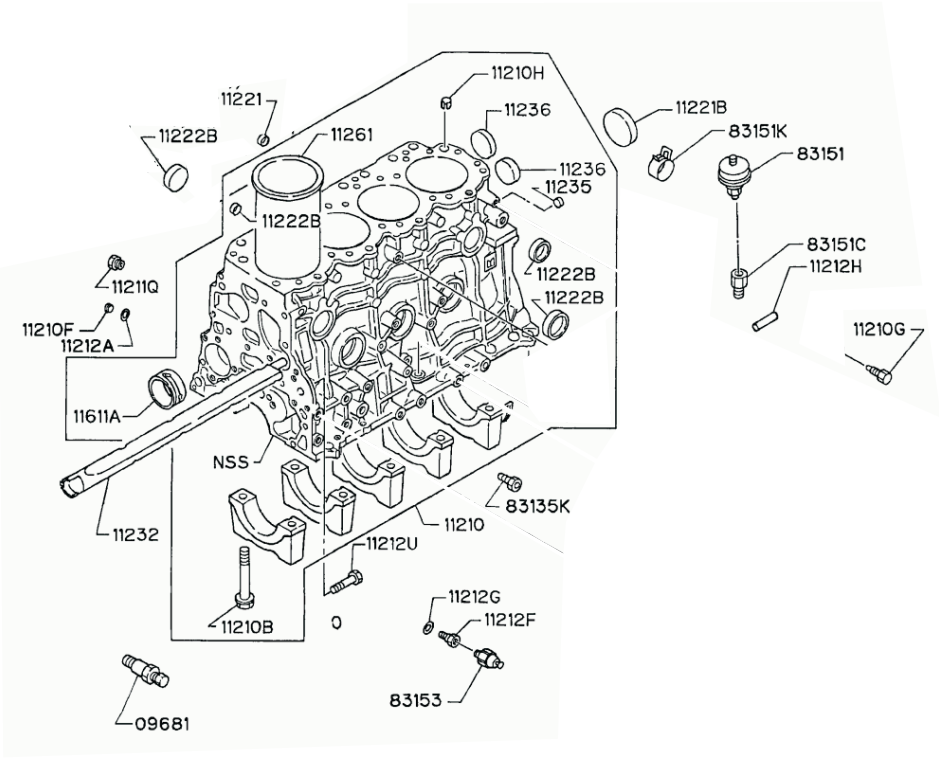

序号 Item No	图 号 Part No	零部件名称 Description	件数 Q'ty	备 注 Remark
11210	1002100BB	Block assembly，cylinder气缸体合件	1	
11210B	1002108BB	Bolt 主轴承螺栓	10	
12210F(A)	1002901BB	Plug 六角法兰面螺塞M14	1	
11210F(B)	Q61901	Plug 内六角锥形螺塞	2	
11210G	1002912BB	Plug 放水螺塞	1	
11210H	1002904BB	Dowel 开口弹性圆柱定位销	2	
11210L	1002902BB	Stud 双头定位螺栓	10	
11211Q	3701314BB	Nipple 油道六角管接头	1	
11212A	1002902BB	Gasket 铜垫圈14	1	
11212F	1002035BB	Nipple 油压感应塞座	1	
11212G	1002909BB	Gasket 铜垫圈8	1	
11212H	Q5221032	Pin 圆柱销	1	
11212R	Q5221020	Pin 圆柱销	2	
11221	1002111BB	Cup,Sealing 碗形塞16	2	
11221B	1002117BB	Cup,Sealing 碗形塞56	1	
11222B	1002112BB	Cup,Sealing 碗形塞18	3	
11222B	1002114BB	Cup,Sealing 碗形塞36	4	
11222B	1002116BB	Cup,Sealing 碗形塞45	3	
11222B	1002113BB	Cup,Sealing 碗形塞32	2	
11232	1002050BB	Duck,water 导水管焊合件	1	
11235	1002109BB	Cup,Sealing 碗形塞12	1	
11236	1002115BB	Cup,Sealing 碗形塞38	1	
11261	1002102BB	Liner,cylinder block 气缸套	4	
11611A	1002106BB	Bearing 前凸轮轴衬套	1	
11611A	1002107BB	Bearing 中、后凸轮轴衬套	2	
83153	1002080BB	Unit,oil pressure 机油压力感应头	1	

https://truckmanualshub.com/

图5/FIG5 齿轮室端总成/TIMING GEAR CASE

序号 Item No	图号 Part No	零部件名称 Description		件数 Q'ty	备注 Remark
01	E24C1-52002	Case	齿轮室	1	
02	E24C1-52012	Cover	齿轮室盖	1	
03	B5050-00012	Washer,lock	垫圈12	1	
04	6206DU	Bearing	轴承6206DU	2	NSK
05	E24C1-52062	Gear	惰齿轮C	1	
06	HR30206J	Bearing	轴承HR30206J	2	NSK
07	E24C1-52072	Adjustive board	调整板	1	
08	E24C1-52081	Cover	盖板	1	
09	E24C1-52091	Gasket	盖板垫片	1	
10	B0330-08030	Bolt	螺栓M8X30	4	GB5783-86
11	B4123-00008	Nut	螺母M8	1	GB6170-86
12	E24C1-52102	Gear	液压油泵齿轮	1	
13	B0330-08020	Bolt	螺栓M8X20	8	GB5783-86
14	B5050-00008	Washer,lock	垫圈8	30	GB93-87
15	E24C1-52111	Gasket	齿轮室盖垫片	1	
16	E24C1-52122	Seat	油泵座	1	
17	E24C1-52132	Gasket	油泵座垫片	1	
18	E24C1-52141	Cover	油泵座盖	1	
19	E24C1-52151	Gasket	油泵座盖垫片	1	
20	B7023-10035	Stud	螺柱M10X1.25X35	2	GB898-88
21	B5050-00010	Washer,lock	垫圈10	2	GB93-87
22	B5310-00010	Washer	平垫圈10	2	GB97.1-85
23	B4216-00010	Nut	螺母M10X1.25	2	GB6171-86
24	B0330-08016	Bolt	螺拴M8X16	5	GB5783-86
25	B0230-08080	Bolt	螺拴M8X80	12	GB5782-86
26	B0230-08050	Bolt	螺拴M8X50	4	GB5782-86
27	B3130-10020	Pin	销10X20	2	GB119-86
28	B0230-12065	Bolt	螺拴M12X65	1	GB5782-86
11312	1002012BB	Gasket	齿轮室垫	1	
12365F	1002450BB	Seal,oil	曲轴前油封	1	
11323	1002403BB	Cover	检视孔盖板	2	
11323B	Q1420612	Bolt	螺栓组合件	4	
11323G	1002404BB	Gasket	盖板垫	2	

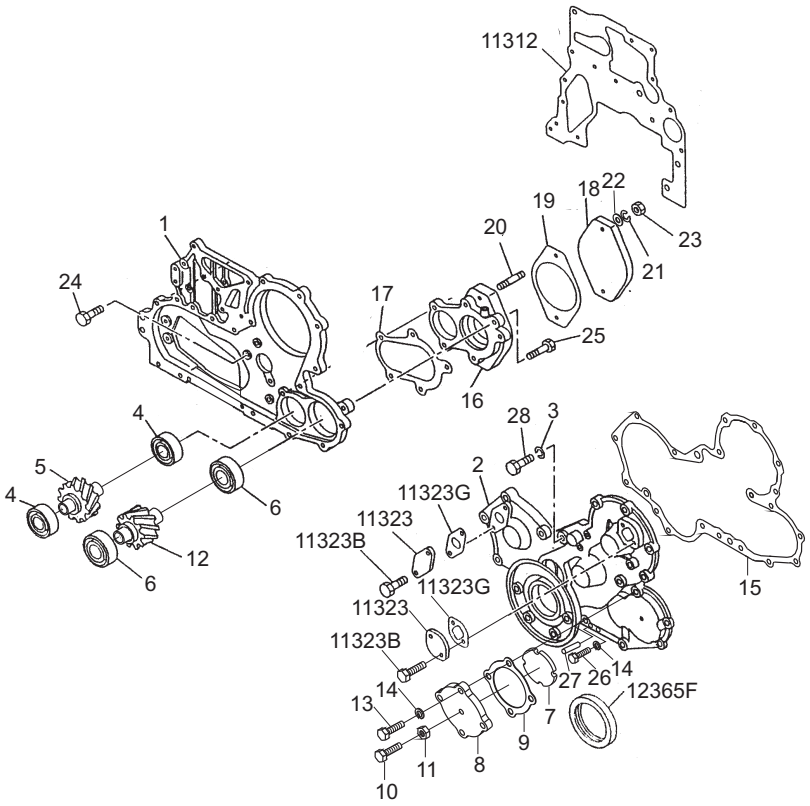

https://truckmanualshub.com/

飞轮端总成/FLYWHEEL HOUSING

图6/FIG6

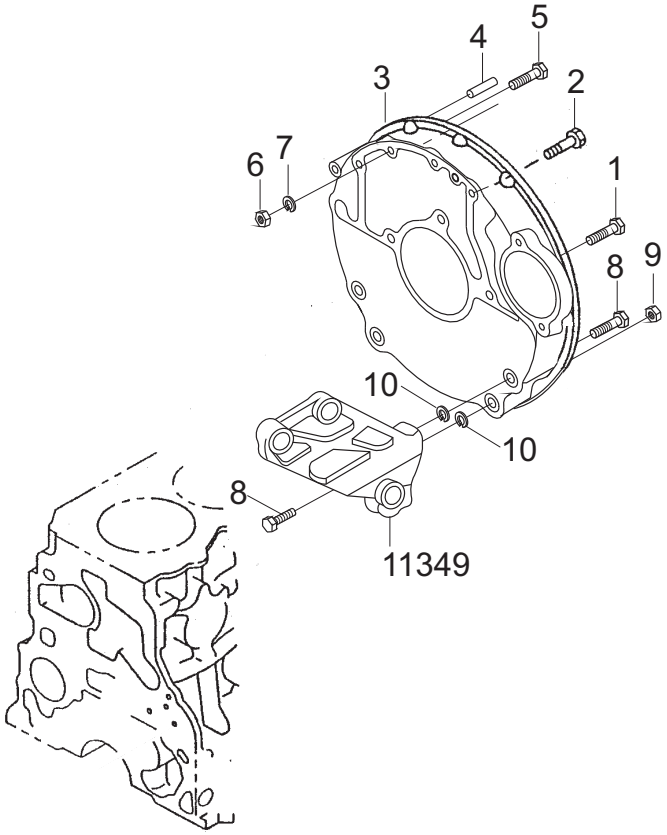

序号 Item No	图 号 Part No	零部件名称 Description		件数 Q'ty	备 注 Remark
01	E24C1-62241	Bolt	飞轮壳螺栓1	3	
02	E24C1-62231	Bolt	飞轮壳螺栓2	3	
03	E24C1-62002	Housing,flywheel	飞轮壳体	1	
04	B3120-12030	Pin	圆柱销12X30	2	GB119-86
05	E24C1-62251	Bolt	带定位销六角螺栓	1	
06	B4123-00010	Nut	螺母M10	1	GB6170-86
07	B5050-00010	Washer,lock	垫圈10	1	GB93-87
08	B0430-12030	Bolt	螺栓M12X1.25X30	4	GB5785-86
09	B4430-00012	Nut	螺母M12X1.25	2	GB6173-86
10	B5050-00012	Washer,lock	垫圈12	6	GB93-87
11349	1002027BB	Stiffener L.H.	左加强板	1	
-	1002028BB	Stiffener R.H.	右加强板	1	

https://truckmanualshub.com/

图7/FIG7 活塞连杆及曲轴飞轮总成/CRANKSHAFT PISTON AND FLYWHEEL

序号 Item No	图 号 Part No	零部件名称 Description		件数 Q'ty	备 注 Remark
11510	1002015BB	Bearing kit	上主轴瓦	5	
11510	1002016BB	Bearing kit	下主轴瓦	5	
11685	1002014BB	Washer,crankshaft	曲轴止推片	2	
12111	1004060BB	Piston	活塞部件	4	
12121	1004014BB	Ring set	第一道气环	4	
12121	1004015BB	Ring set	第二道气环	4	
12121	1004050BB	Ring set	油环合件	4	
12211	1004011BB	Pin	活塞销	4	
12211L	1004012BB	Ping	活塞销卡环	8	
12230	1004100BBA1	Rod assembly	连杆部件	4	
12230B	1004104BBA1	Bolt	连杆螺栓	8	
12230N	1004105BB	Nut	连杆螺母	8	
12251	1004102BB	Bushing	连杆衬套	4	
12271	1004018BB	Bearing set	连杆轴瓦	8	
12310	1005011BBA1	Crankshaft	曲轴	1	
12310C	1005016BB	Key	曲轴平键	1	
12330A	80203-GB278	Bearing	滚动轴承	1	
12330W	1005015BB	Washer	飞轮螺栓垫板	1	
12333	1005062BB	Gear,ring	齿圈	1	
12370(C)	1005050BB	Pulley	减震皮带轮合件	1	
12371B	1005017BB	Bolt	皮带轮螺栓	1	
12373	1307011BB	Pulley	水泵皮带轮	1	
01	E24C1-60201	Flywheel assembly	飞轮总成	1	
02	E24C1-62221	Bolt	飞轮螺栓	8	
03	E24C1-52022	Gear	曲轴正时齿轮	1	
04	Z-6302	Bearing	深钩球轴承6302-2Z	1	
05	B3120-06016	Pin	圆柱销6X16	2	

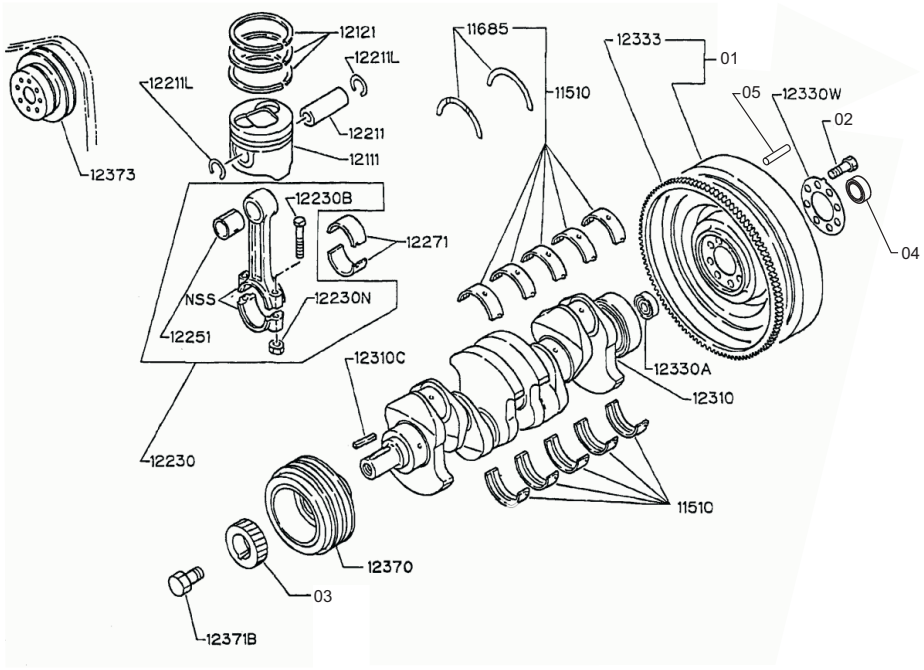

https://truckmanualshub.com/

凸轮轴总成及摇臂机构/CAMSHAFT AND LEVER

图8/FIG8

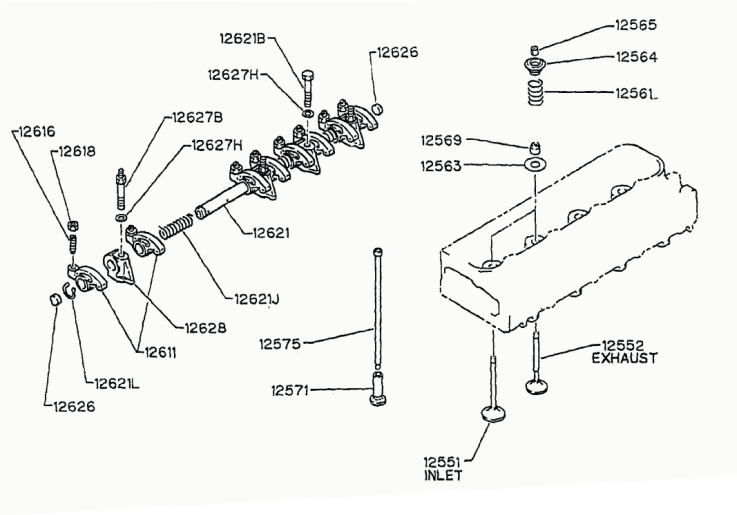

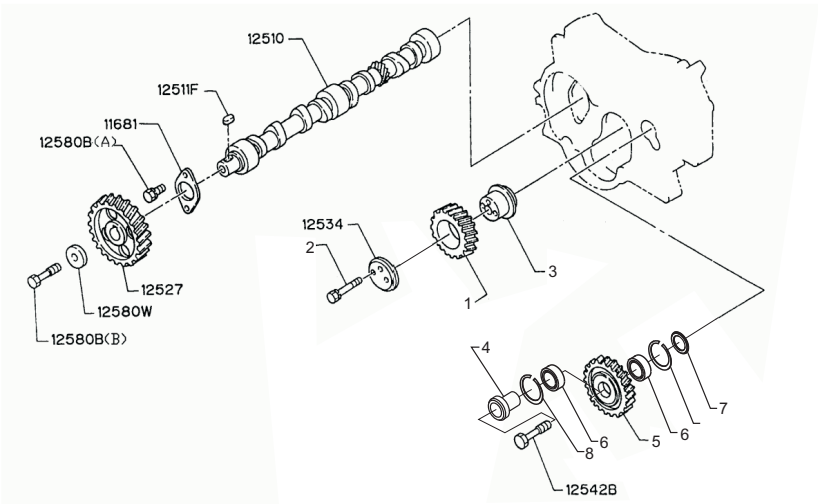

序号 Item No	图 号 Part No	零部件名称 Description		件数 Q'ty	备 注 Remark
11681	1006013BB	Plate	凸轮轴止推板	1	
12510	1006011BB	Camshaft	凸轮轴	1	
12511F	1006901BB	Key	凸轮轴平键	1	
12527	1006012BB	Gear	凸轮轴齿轮	1	
12534	1002202BB	Collar	惰齿轮A压板	1	
12542B	1002305BB	Bolt	螺栓	1	
12551	1003011BB	Valve	进气门	4	
12552	1003012BB	Valve	排气门	4	
12561	1003013BB	Spring	气门弹簧	8	
12563	1003019BB	Seat	气门弹簧下垫片	8	
12564	1003017BB	Spring	气门弹簧座	8	
12565	1003018BB	Collar	气门锁片	16	
12569	1003060BB	Seal	气门导管油封合件	8	
12571	1007011BB	Tappet	挺柱	8	
12575	1007050BB	Rod,push	推杆焊合件	8	
12580B(B)	1006015BB	Bolt	凸轮轴齿轮螺栓	1	
12580B(A)	Q1420816	Bolt	螺栓组合件	2	
12580W	1006014BB	Washer,gear cam	齿轮压板	1	
12611	1007150BB	Arm,rocker	摇臂合件	8	
12616	1007107BB	Scraw	气门调节螺钉	8	
12618	1007108BB	Nut	气门调节螺母	8	
12621	1007161BB	Shaft,rocker arm	摇臂轴	1	
12621B	1007106BB	Bolt,rocker Shaft	摇臂轴支座螺栓	1	
12621C	1007104BB	Washer	垫圈	6	
12621J	1007103BB	Spring	摇臂轴弹簧	3	
12621L	Q43119F3	Ring,snap	轴向弹簧挡圈	2	
12626	Q72212	Plug	碗形塞	2	
12627B	1007105BB	Bolt	六角双头螺栓	3	
12627H	Q40010	Washer	小垫圈	4	
12628	1007102BB	Bracket	摇臂轴支座	4	

https://truckmanualshub.com/

图8/FIG8 凸轮轴总成及摇臂机构/CAMSHAFT AND LEVER

序号 Item No	图 号 Part No	零部件名称 Description		件数 Q'ty	备 注 Remark
01	E24C1-50202	Gear	惰齿轮A总成	1	
02	E24C1-52421	Bolt	惰A螺栓	2	
03	E24C1-52411	Shaft	惰A轴	1	
04	E24C1-52162	Shaft	惰齿轮B轴	1	
05	E24C1-52052	Gear	惰齿轮B	1	
06	6207N	Bearing	轴承6207N	2	NSK
07	E24C1-52401	Board	垫板	1	
08	E24C1-52182	Ring,thrust	轴承止动环72/78.6	2	

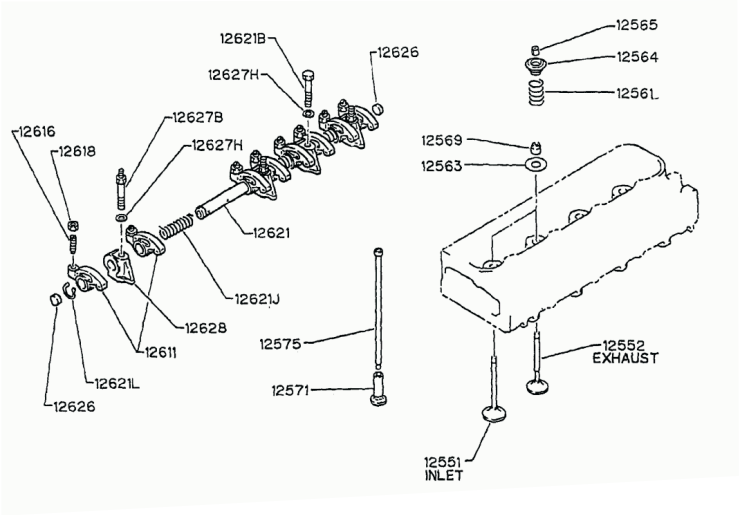

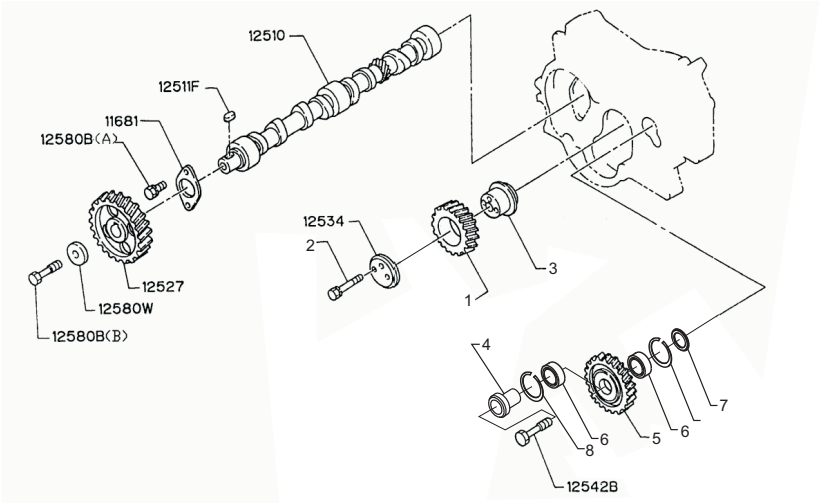

https://truckmanualshub.com/

进气歧管/INLET MANIFOLD

图9/FIG9

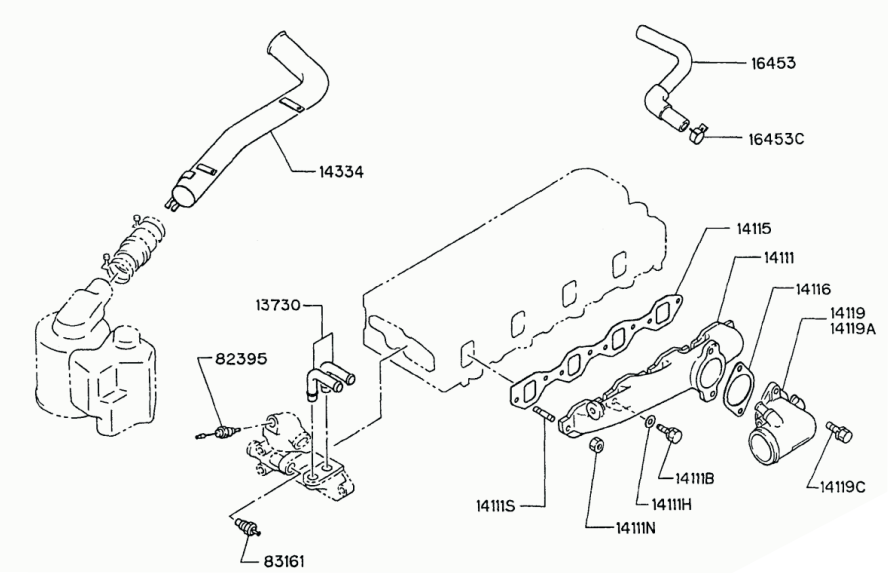

序号 Item No	图 号 Part No	零部件名称 Description		件数 Q'ty	备 注 Remark
14111	1008012BB	Manifold,inlet	进气歧管	1	GB5782-86
14111B	Q1420825	Bolt	螺栓组合件	5	
14111B	Q1420835	Bolt	螺栓组合件	1	
14111H	Q40208	Washer	平垫圈	1	
14111N	1008902BB	Nut	进排气歧管螺母	4	
14111N	Q40308	Washer,lock	弹簧垫圈	2	
14111S	Q1200825	Stud	双头螺栓	2	
14115	1008014BB	Gasket	进气歧管垫片	1	
14116	1008011BB	Gasket	进气弯管垫片	1	
14119	1008050BB	Pipe	弯管合件	1	
14119A	1008051BB	Pipe	弯管	1	
14119C	Q40310	Washer,lock	弹簧垫圈	2	
14119C	Q150B1030	Bolt	螺栓	2	
16453	1014050BB	Hose	通气软管合件	1	
16453C	1014901BB	Clip	通气软管环箍	2	

https://truckmanualshub.com/

图10/FIG10 排气歧管/EXHAUST MANIFOLD

序号 Item No	图 号 Part No	零部件名称 Description		件数 Q'ty	备 注 Remark
14141	1008013BB	Manifold	排气歧管	2	
14141B	Q1420835	Bolt	螺栓组合件	6	
14141D	Q1200835	Stud	双头螺柱	2	
14141N	1008902BB	Nut	六角头螺母	2	
14141W	Q40308	Washer,lock	弹簧垫圈	2	
14141S	1008901BB	Stud	排气歧管双头螺柱	4	
14145	1008060BB	Gasket	排气歧管垫片合件	1	

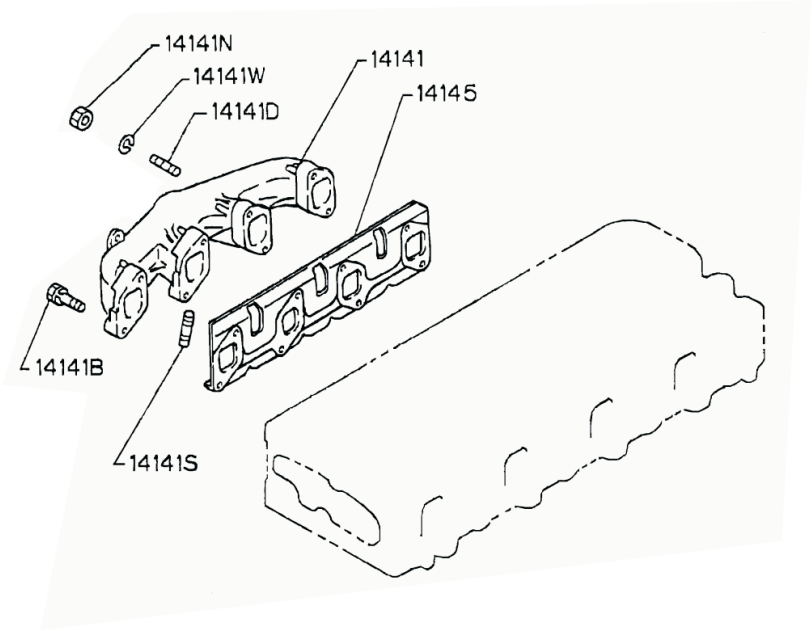

https://truckmanualshub.com/

油底壳及油尺/OIL PAN AND LEVEL GAUGE 图11/FIG11

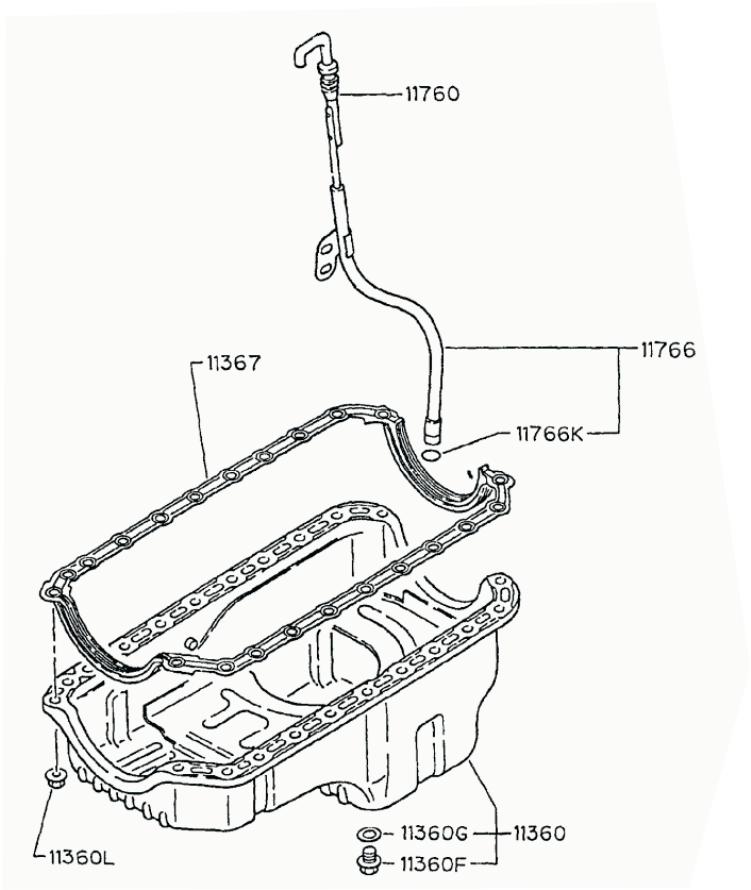

序号 Item No	图 号 Part No	零部件名称 Description		件数 Q'ty	备 注 Remark
11360	1009050BB	Pan assembly,oil	油底壳焊合件	1	
11360F	1009012BB	Plug	放油螺塞	1	
11360G	1009901BB	Gasket	放油铜垫圈	1	
11360L	1009903BB	Nut	六角法兰面螺母	10	
11367	1009011BB	Gasket	油底壳垫	1	
11760	1002660BB	Dauge,oil lever	机油标尺合件	1	
11766	1002650BB	Tube	机油标尺导向管焊合件	1	
11766K	1002013BB	O-ring	0型密封圈	1	

https://truckmanualshub.com/

图12/FIG12 燃油管路/FUEL PIPE AND FILTER

序号 Item No	图 号 Part No	零部件名称 Description		件数 Q'ty	备 注 Remark
09738	1112250BB	Hose	回油软管合件	1	
09739	1112202BB	Hose	回油软管	3	
09739C	1112203BB	Cap	回油管端盖	1	
15311G	1112011BB	Gasket	喷油器垫	4	
15330G	1003901BB	Bolt	喷油器紧固螺栓	4	
15330K	1112012BB	Gasket	0型密封圈	4	
15330P	1003015BB	Bracket	喷油器压块	4	
15440	1129100BB	Clip	高压油管加紧装置	2	
15401	1129200BB	Pipe	第一缸高压油管总成	1	
15402	1129300BB	Pipe	第二缸高压油管总成	1	
15403	1129400BB	Pipe	第三缸高压油管总成	1	
15404	1129500BB	Pipe	第四缸高压油管总成	1	
15429C	1112902BB	Clip	回游软管弹性环箍	9	
15607(A)	1111013BB	Bracket	喷油泵支架A	1	
15607(B)	1111200BB	Bracket	喷油泵后支架B	1	
15607B	Q1421020	Bolt	螺栓组合件	2	
15607C	Q1420825	Bolt	螺栓组合件	2	
15607C	1111901BB	Washer	平垫圈	2	
15609B	Q1460820	Bolt	螺栓组合件	2	

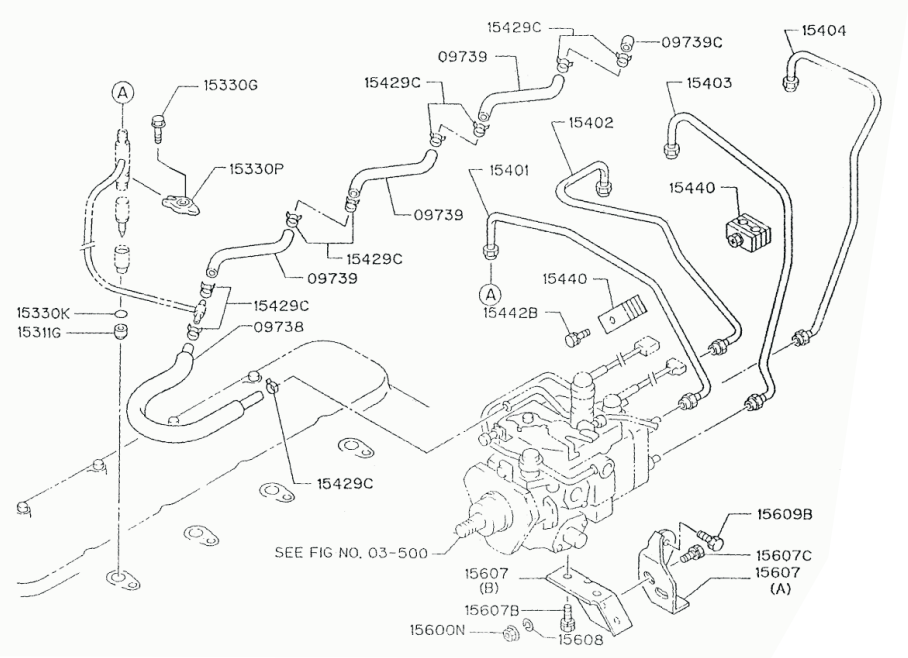

https://truckmanualshub.com/

机油泵和机滤器/OIL PUMP AND OIL FILTER 图13/FIG13

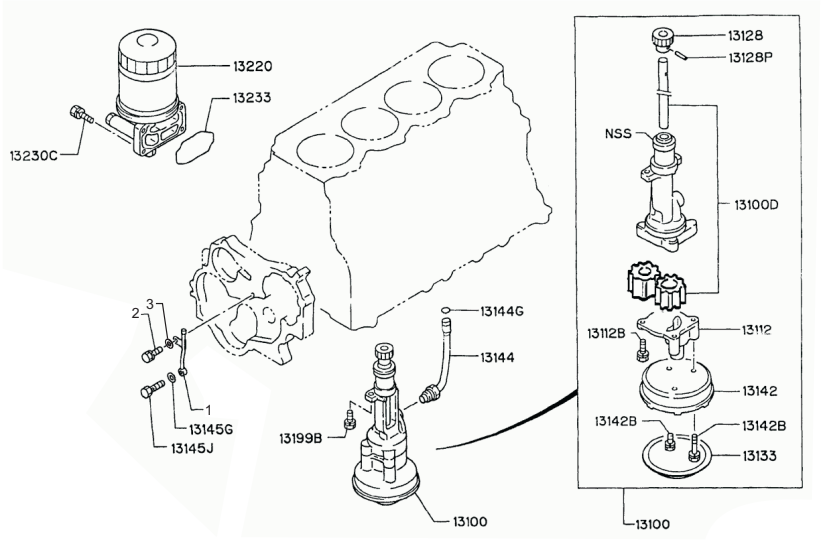

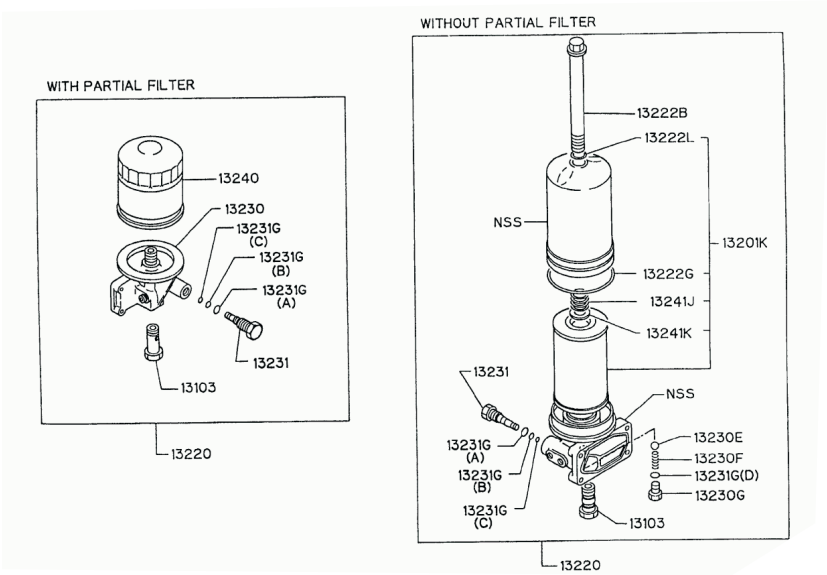

序号 Item No	图 号 Part No	零部件名称 Description		件数 Q'ty	备 注 Remark
13100	1011100BB	Pump assembly	机油泵总成	1	
13103	1012170BB	Valve assembly	限压阀合件	1	
13103	1012116BB	Sealing	限压阀密封圈	1	
13144	1018050BB	Pipe	机油泵出油管合件	1	
13144G	1002013BB	Casket	0型密封圈	1	
13145G	1002802BB	Packing	铜垫圈8	2	
13145J	1002801BB	Bolt	喷油管管接头螺栓	1	
13199B	Q1460830	Bolt	螺栓组合件	2	
13201K	1012160TA	Blement kit	滤芯总成	1	
13220	1012100BB	Filter assembly	机油滤清器总成	1	
13220B	1012104BB	Bolt	中心螺杆	1	
13230	1012106AD	Cover	机滤器座	1	
13230C	Q1420830	Bolt	螺栓组合件	4	
13230E	GB308-77	Ball	钢球1/2"	1	
13230F	1012114BB	Spring	旁通阀弹簧	1	
13230G	1012113BB	Plug	旁通阀座	1	
13230G	1012115BB	Gasket	旁通阀密封圈	1	
13233	1012011BB	Gasket	机滤橡胶密封圈	1	
01	E24C1-50302	Pipe assembly	润滑喷油管	1	
02	B0330-08020	Bolt	螺栓M8X20	1	GB5783-86
03	B5050-00008	Washer,lock	垫圈8	1	GB93-87

https://truckmanualshub.com/

图14/FIG14 节温器及其连接管/THERMOSTAT AND HOUSING

序号 Item No	图 号 Part No	零部件名称 Description		件数 Q'ty	备 注 Remark
09407	130311BB	Hose	小循环软管	1	
13713	1306200BB	Pipe	节温器上壳总成	1	
13713B	Q1460830	Bolt	螺栓组合件	2	
13713F	1306011BB	Clip	线束夹	1	
13714	1303050BB	Pipe	进水管焊合件	1	
13714B	Q1420820	Bolt	螺栓组合件	2	
13716	1306300BB	Housing,thermostat	节温器下壳总成	1	
13716B	Q1420830	Bolt	螺栓组合件	3	
13716B	Q1420870	Bolt	螺栓组合件	2	
13716G	Q67232	Clip	双钢丝式环箍	2	
13723	1306303BB	Pipe	水管接头	1	
13743	1306012BB	Gasket	上壳垫片	1	
13743(B)	1303012BB	Gasket	进水管垫	1	
13744	1306013BB	Gasket	下壳垫片	1	
13754	1306060BB	Protecter	隔热板铆合件	1	
13754B	Q1460816	Bolt	螺栓组合件	3	
13770	1306050BB	Thermostat	节温器	1	
82395	1306350BB	Thermometer	水温传感器	1	
83161	1306250BB	Switch	冷起动传感器	1	

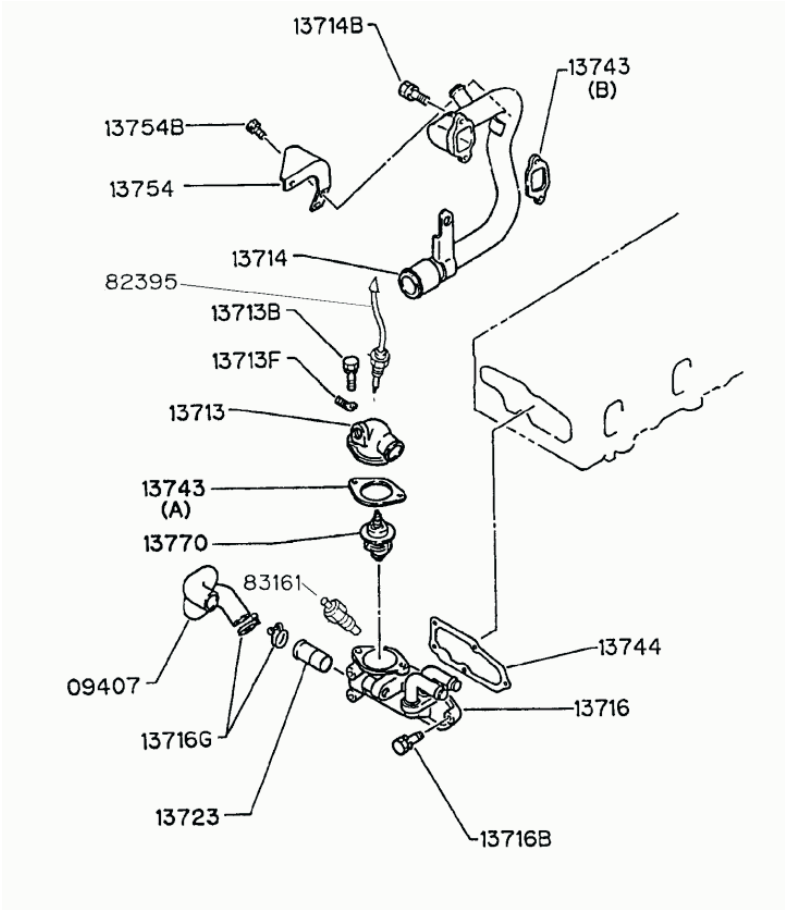

https://truckmanualshub.com/

水泵总成/WATER PUMP

图15/FIG15

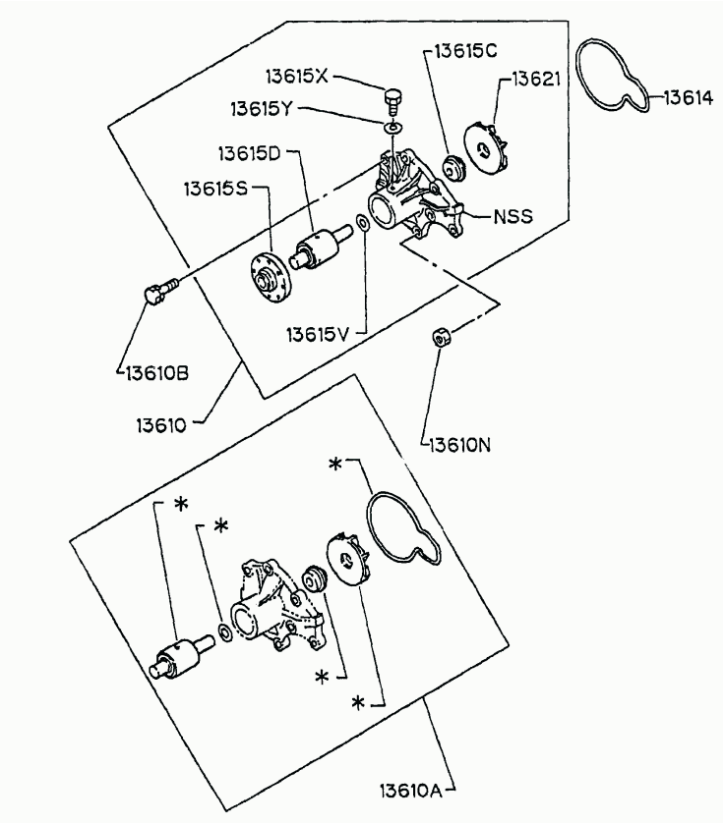

序号 Item No	图 号 Part No	零部件名称 Description		件数 Q'ty	备 注 Remark
13610	1307100AA	Pump assembly,water	水泵总成	1	
13610B	Q1420855	Bolt	螺栓组合件	5	
13610N	Q340B08	Nut	六角螺母	2	
13610N	Q1200825F3	Bolt	双头螺栓	2	
13610N	Q40308	Washer,lock	弹簧垫圈	2	
13614	1307013BB	Gasket	水泵密封圈	1	
13615C	1307160AA	Seal	水封	1	
13615D	1307150AA	Unit,bearing & water pump	轴连轴承	1	
13615S	1307103AA	Flange	法兰	1	
13615V	1307104AA	Thrower	甩水圈	1	
13621	1307102AA	Impeller	叶轮	1	
13621	1307101AA	Housing,water pump	水泵壳	1	

https://truckmanualshub.com/

图16/FIG16 风扇及风扇皮带/FAN AND FAN BELT

序号 Item No	图 号 Part No	零部件名称 Description		件数 Q'ty	备 注 Remark
13660N	Q340B06	Nut	六角螺母	4	
13660N	Q40306	Washer,lock	弹簧垫圈	4	
13660T	Q1200618F3	Stud	双头螺柱	4	
13671	1307012BB	Belt	皮带	1	
01	F390-28-52-7	Fan	排风扇	1	
02	B0222-06016	Bolt	螺栓M6X16	4	GB5782-86
03	B5052-00006	Washer,lock	垫圈6	4	GB93-87
04	1308011AH	Flange	连接法兰	1	
05	E24C1-52431	Spacer	风扇垫块	1	

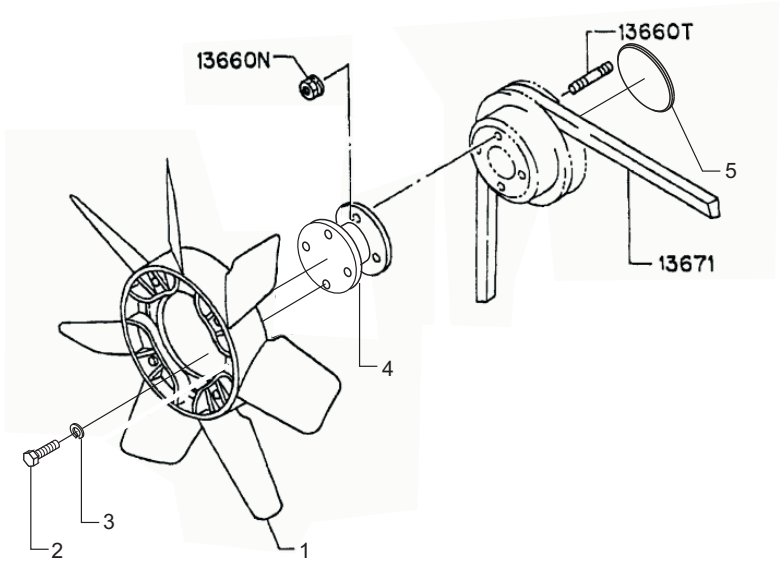

https://truckmanualshub.com/

喷油泵/INJECTION PUMP EXCEPT HIGH ALTITUDE 图17/FIG17

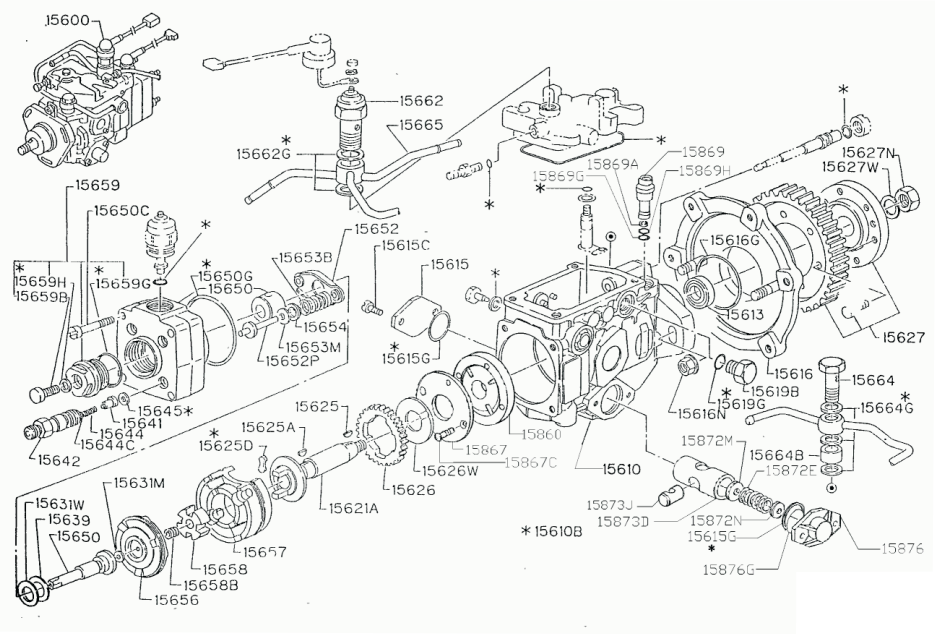

序号 Item No	图 号 Part No	零部件名称 Description		件数 Q'ty	备 注 Remark
15600	1111330BB	Pump	喷油泵	1	
15610	*	Housing pump	喷油泵壳	1	
15610B	*	Cover,housing	维修部件总成	1	
15613	*	Seal,oil	油封	1	
15615	*	Gasket	端盖	1	
15615C	*	Screw	端盖紧固螺钉	2	
15615G	*	Gasket	密封圈	1	
15616	1111301BB	Flange	油泵法兰	1	
15616G	1111303BB	O-ring	油泵0型密封圈	2	
15616N	Q32008	Nut	六角法兰面锁紧螺母	1	
15619B	*	Plug	螺塞	1	
15619G	*	O-ring	0型密封圈	1	
15621A	*	Shaft,drive	驱动轴	1	
15625	*	Key	键	1	
15625A	*	Key	键	2	
15625D	*	Damper	减震块	1	
15626	*	Gear	齿轮	1	
15626W	*	Washer	垫圈	1	
15627	1111350BB	Gear	喷油泵齿轮合件	1	
15627N	Q341B14	Nut	六角螺母	1	
15627W	Q40314	Wahser,lock	弹簧垫圈	1	
15631M	*	Washer	垫圈	1	
15631W	*	Washer	垫圈	1	
15639	*	Shim	垫片	1	
15641	*	Valve	出油阀	1	
15642	*	Holder	出油阀座	4	
15644	*	Spring	弹簧	4	
15644C	*	Stopper	限位阀	4	
15645	*	Washer	垫圈	4	
15650	*	Head assembly	分配泵总成	1	

https://truckmanualshub.com/

图17/FIG17 喷油泵/INJECTION PUMP EXCEPT HIGH ALTITUDE

序号 Item No	图 号 Part No	零部件名称 Description		件数 Q'ty	备 注 Remark
15650C	*	Screw	螺钉	3	
15650G	*	Gasket	垫片	1	
15652	*	Seat	弹簧座	1	
15652P	*	Pin	导销	2	
15653B	*	Spring	弹簧	1	
15653M	*	Shim	垫圈	按需	
15654	*	Seat	弹簧座	2	
15656	*	Cam,disc	凸轮盘	1	
15657	*	Bearing,roller	滚轮轴承	1	
15658	*	Disc	减震盘	1	
15658B	*	Spring	弹簧	1	
15659	*	Plug	螺塞	1	
15659B	*	Bolt	螺栓组合件	1	
15659G	*	Gasket	垫圈	1	
15659H	*	Gasket	垫圈	1	
15662	*	Valve	回油电磁阀总成	1	
15662G	*	Gasket	垫圈	2	
15664	*	Bolt	有眼螺栓	1	
15664B	*	Spacer	隔套	1	
15664G	*	Gasket	垫圈	3	
15665	*	Pipe	回油管	1	
15860	*	Pump	输油泵	1	
15867	*	Cover	盖	1	
15867C	*	Screw	螺钉	2	
15869	*	Valve	调节阀	1	
15869A	*	Ring,spring	卡环	1	
15869G	*	Gasket	垫圈	1	
15869H	*	Gasket	垫圈	1	
15872E	*	Spring	弹簧	1	
15872M	*	Shim	垫片	1	

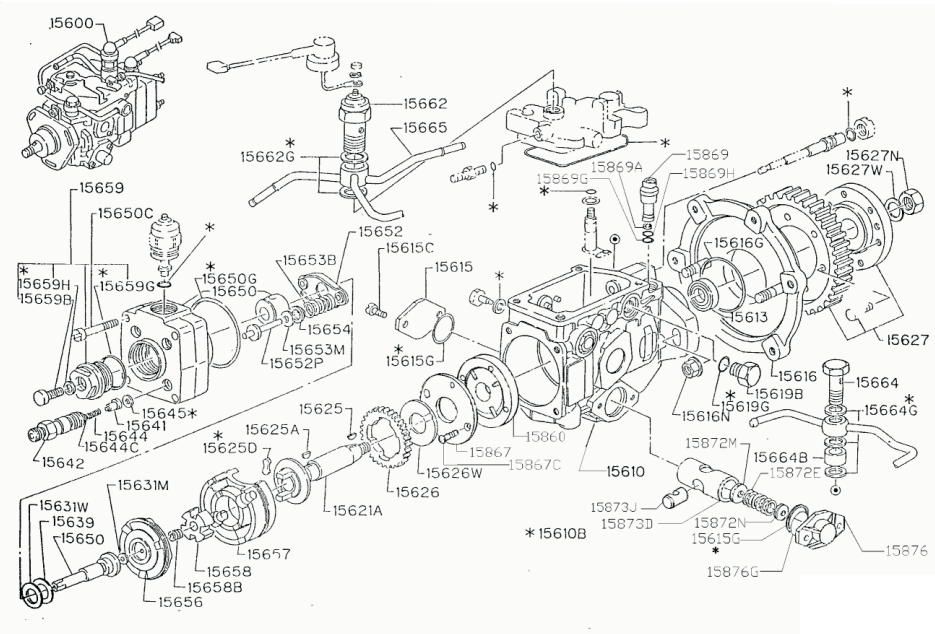

https://truckmanualshub.com/

喷油泵/INJECTION PUMP EXCEPT HIGH ALTITUDE 图17/FIG17

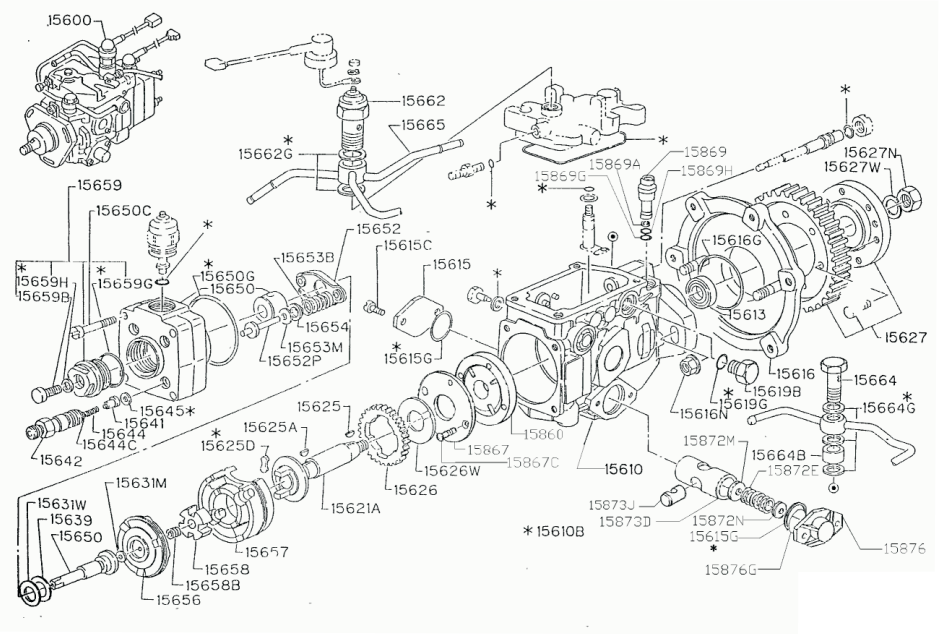

序号 Item No	图 号 Part No	零部件名称 Description		件数 Q'ty	备 注 Remark
15872N	*	Shim	垫片	按需	
15873D	*	Piston	活塞	1	
15873J	*	Slider	滑销	1	
15876	*	Cover	端盖	1	
15876G	*	Gasket	垫片	1	

https://truckmanualshub.com/

图18/FIG18 喷油泵调速器/GOVERNOR INJ PUMP

序号 Item No	图 号 Part No	零部件名称 Description		件数 Q'ty	备 注 Remark
15663N	*	Nut	螺母	1	
15663W	*	Washer	垫片	1	
15663Y	*	Wire	接线	1	
15720	*	Cover	调速器盖	1	
15722	*	Bolt	螺栓	2	
15722A	*	Bolt	加载螺钉	按需	
15722G	*	Gasket	垫圈	1	
15722N	*	Nut	螺母	1	
15722R	*	Cap	护罩	1	
15722T	*	Bolt	螺栓	1	
15722W	*	Washer	垫圈	1	
15729	*	Gasket	密封圈	1	
15730A	*	Flyweight kit	飞块	1	
15732A	*	Sleeve	调速器罩	1	
15732W	*	Washer	垫圈	1	
15734	*	Hold,governor flyweight	飞块座	1	
15734M	*	Shim	垫片	按需	
15734W	*	Washer	垫圈	1	
15735	*	Cap	锁罩	1	
15736	*	Plug	螺塞	按需	
15740	*	Lever	调速器杆	1	
15741	*	Spring	弹簧	1	
15741P	*	Pin	锁销	1	
15744	*	Shaft	调速器轴	1	
15744G	*	Gasket	密封圈	1	
15744N	*	Nut	螺母	1	
15746	*	Bolt	螺栓	2	
15746G	*	Gasket	垫圈	2	
15761	*	Lever	拉杆	2	
15761E	*	Spring	弹簧	1	

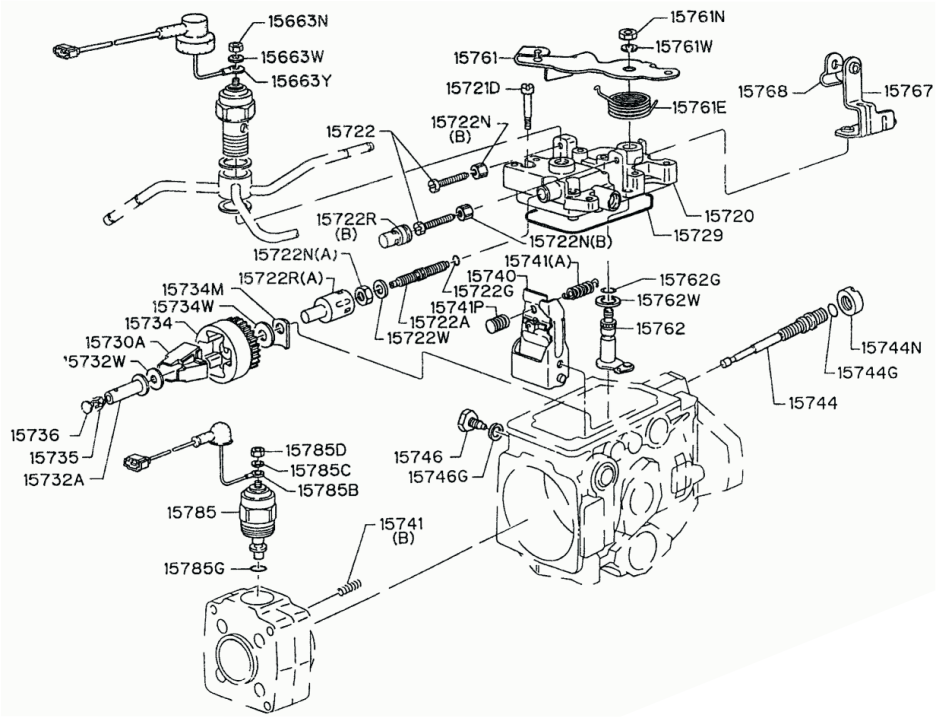

https://truckmanualshub.com/

喷油泵调速器/GOVERNOR INJ PUMP

图18/FIG18

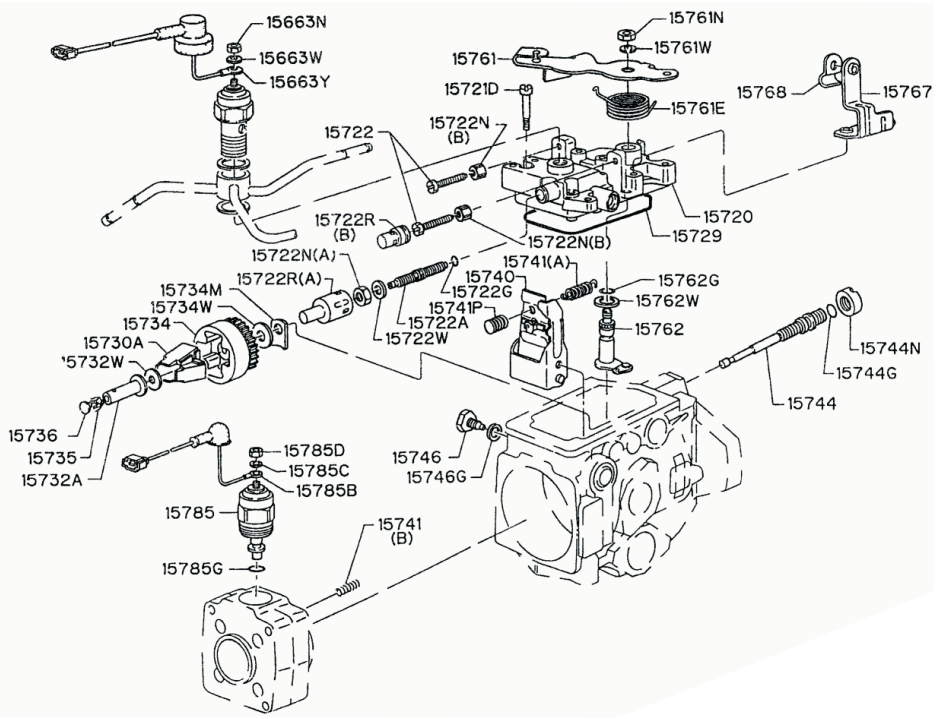

序号 Item No	图 号 Part No	零部件名称 Description		件数 Q'ty	备 注 Remark
15761N	*	Nut	螺母	1	
15761W	*	Washer,lock	弹簧垫片	1	
15762	*	Shaft	控制轴	1	
15762G	*	O－ring	0型圈	1	
15762W	*	Washer	垫片	1	
15767	*	Bracket	支架	1	
15768	*	Clamp	锁夹	1	
15785	*	Valve	电磁阀	1	
15785B	*	Wire	导线	1	
15785C	*	Washer,lock	弹簧垫圈	1	
15785D	*	Nut	螺母	1	
15785G	*	O－ring	0型圈	1	

https://truckmanualshub.com/

图19/FIG19 喷油器/NOZZLE SYSTEM

序号 Item No	图 号 Part No	零部件名称 Description		件数 Q'ty	备 注 Remark
15300	1112100BB	Nozzle assembly	喷油器总成	4	
15311	*	Nozzle	喷油嘴	4	
15330	*	Holder	喷油器壳	4	
15331	*	Spring	弹簧	1	
15331C	*	Seat	弹簧座	1	
15331D	*	Spacer	隔套	1	
15331M	*	Shim	垫片	按需	
15335	*	Nut	螺母	4	
15335P	*	Pin	销	8	

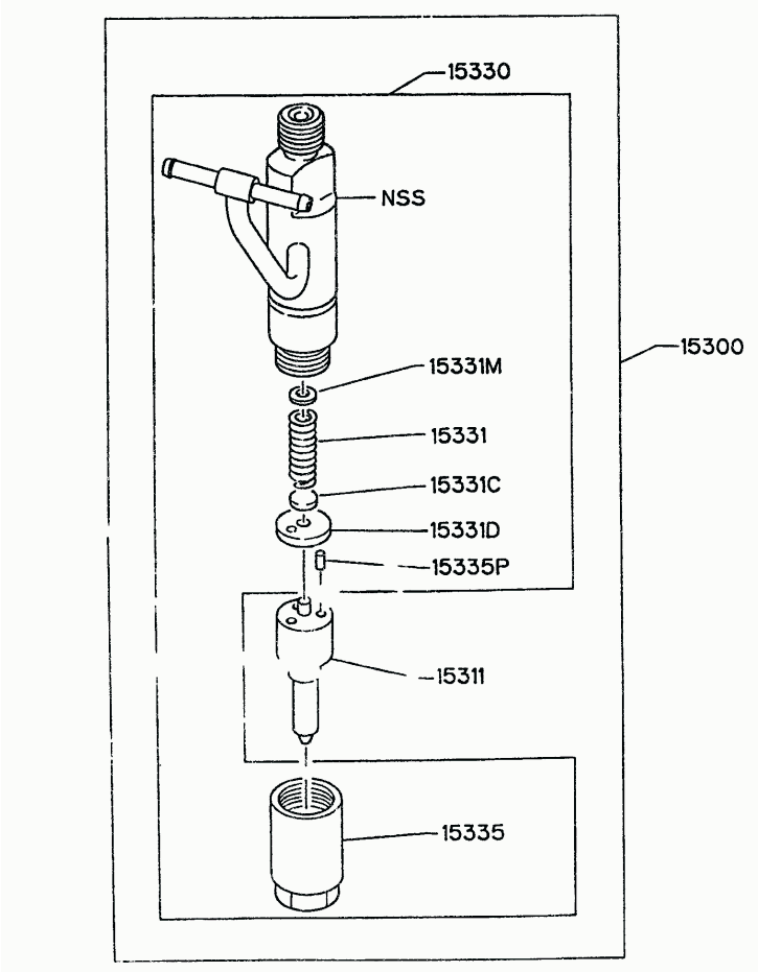

https://truckmanualshub.com/

怠速提升装置/FAST IDLE SYSTEM 图20/FIG20

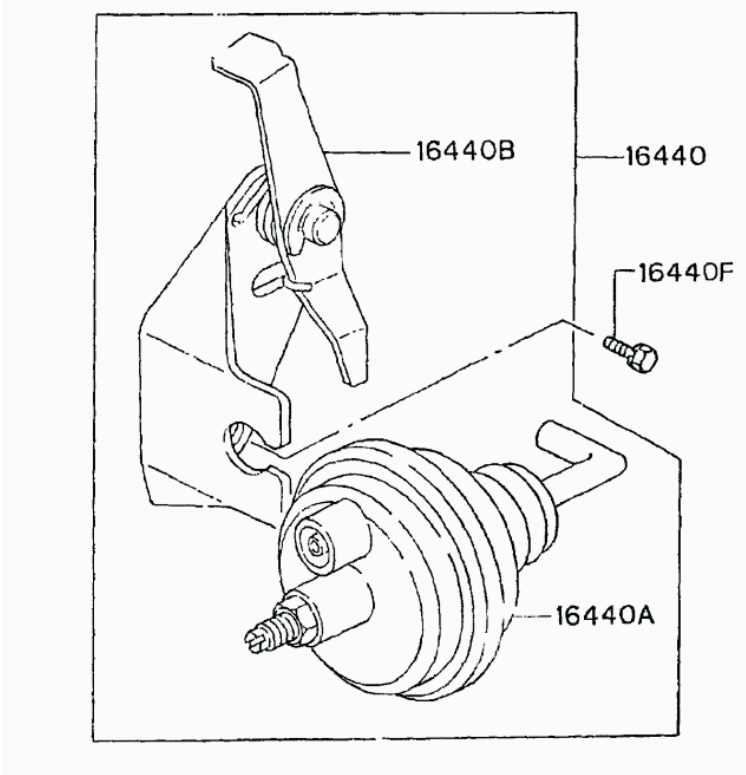

序号 Item No	图 号 Part No	零部件名称 Description		件数 Q'ty	备 注 Remark
16440	8103350A5	Fast idle system	怠速提升装置	1	
16440A	*	Diaphragm assembly	膜片阀总成	1	
16440B	*	Handspike	怠速提升推杆	1	
16440F	Q1420612	Bolt	螺栓组合件	2	

https://truckmanualshub.com/

图21/FIG21 发电机电器安装及附件/ENGINE ELECTRICAL APPENDAGES

序号 Item No	图 号 Part No	零部件名称 Description		件数 Q'ty	备 注 Remark
13675	1002029BB	Plate	调节支架	1	
13675B	Q1420825	Bolt	螺栓组合件	1	
13737S	1002905BB	Stopper,oil pipe	带杆螺塞	1	
13738	3701360BB	Hose	润滑回油管合件	1	
13738C	3701904BB	Clamp	润滑回油管弹性环箍18	2	
81100D	3708111BB	Distance	垫板	1	
81100H	Q40112	Washer	平垫圈	2	
81200B	3701901BB	Bolt	发电机螺栓	1	
81200B	Q1420825	Bolt	螺栓组合件	1	
81200H	Q40110	Washer	平垫圈	2	
81200L	Q40208	Washer	大垫圈	1	
19711E	3701902BB	Nut	发电机螺母	1	
81200W	Q40310	Washer	弹簧垫圈	1	
01	B0230-12040	Bolt	螺栓M12X40	2	GB5782-86
02	B5323-00012	Washer	垫圈12	2	GB97.1-85
03	B5050-00012	Washer,lock	垫圈12	2	GB93-87

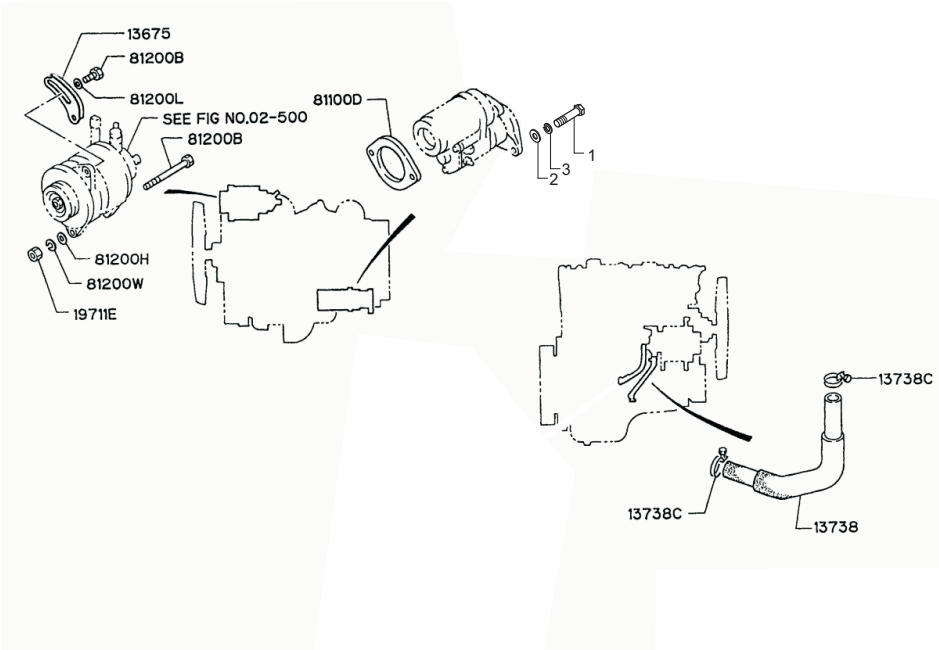

https://truckmanualshub.com/

发动机润滑油管/OIL PIPING,ENGINE 图22/FIG22

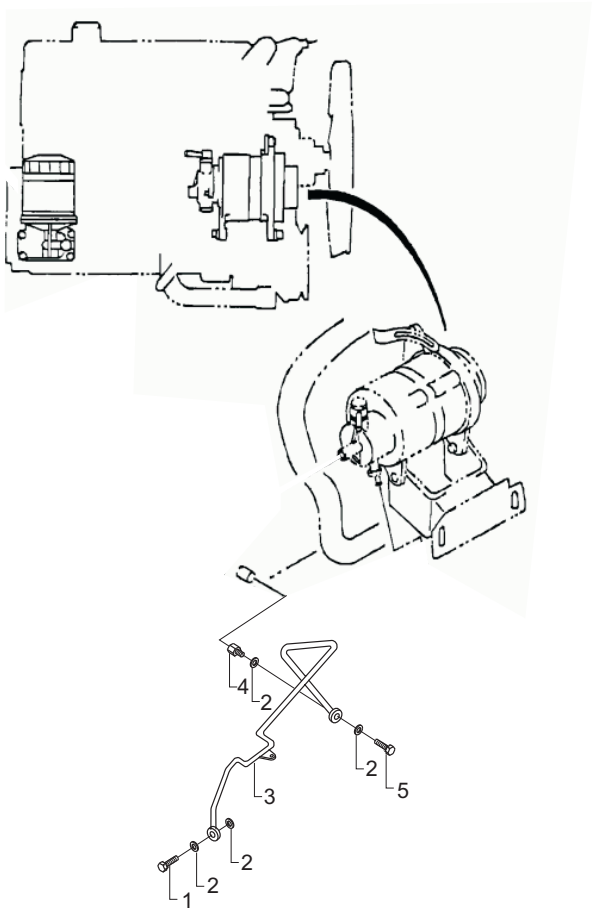

序号 Item No	图 号 Part No	零部件名称 Description		件数 Q'ty	备 注 Remark
01	E24C1-52272	Bolt	节流螺栓	1	
02	Z6700-00827	Washer	组合垫圈8	4	JB982-77
03	E24C1-50411	Pipe	机外润滑管总成	1	
04	E24C1-52281	Seat	螺栓座	1	
05	3510013	Bolt	管接头螺栓	1	

https://truckmanualshub.com/

图23/FIG23 发电机/GENERATOR

序号 Item No	图 号 Part No	零部件名称 Description		件数 Q'ty	备 注 Remark
81200	3701100BB	Generator assembly	发动机总成	1	
81211	*	Stator	定子	1	
81213	*	Cover assembly	前盖总成	1	
81214	*	Cover assembly	后盖总成	1	
81214C	*	Cover	后盖	1	
81214S	*	Seal	油封	1	
81215	*	Holder	电刷架	1	
81215B	*	Bushing	电刷	2	
81219D	*	Diode	二极管	3	
81219V	*	Terminal assembly	线接头合件	1	
81219Y	*	Screw	螺钉组合件	1	
81221	*	Rotor	转子总成	1	
81221B	*	Bearing	滚珠轴承	1	
81221R	*	Retainer	轴承保护架	1	
81222	*	Pulley	带轮总成	1	
81223M	*	Nut set	带轮紧固螺母	1	
81229B	*	Bolt	穿心螺栓	4	
81229W	*	Wire	导线总成	1	
81251	*	Regulator	调节器总成	1	
81251R	*	Regulator	集成电路调节器	1	
81251S	*	Block	接线柱盒	1	
81257C	*	Condenser	电容器	1	
81290	*	Pump assembly	真空泵总成	1	
81290A	*	Body,pump	突缘总成	1	

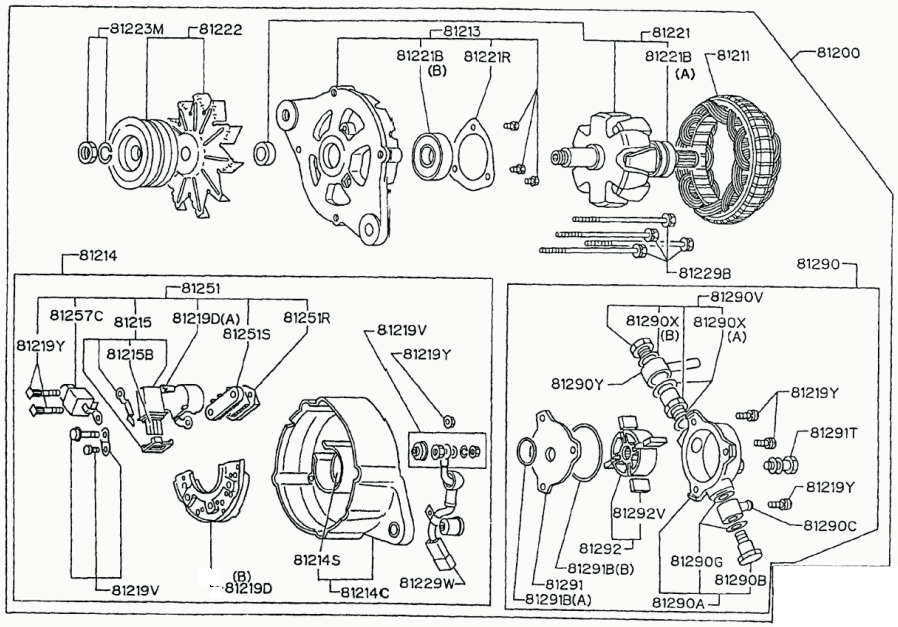

https://truckmanualshub.com/

起动机/STARTER

图24/FIG24

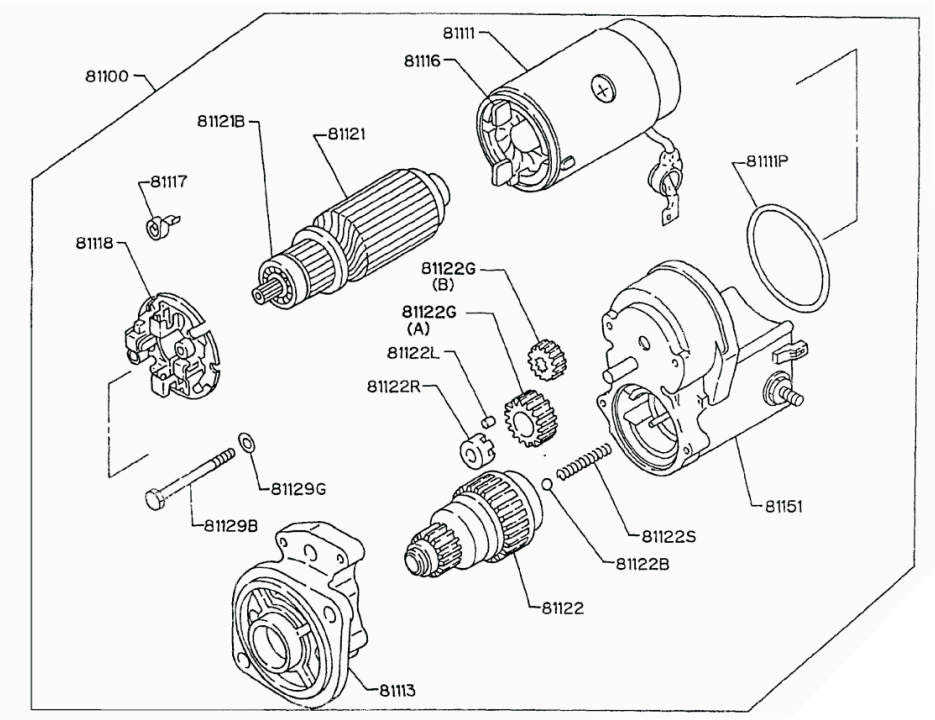

序号 Item No	图 号 Part No	零部件名称 Description		件数 Q'ty	备 注 Remark
81100	3708100BB	Starter assembly	起动机总成	1	
81111	*	Yoke	起动机体	1	
81111P	*	O-ring	0一型圈	1	
81113	*	Case	起动机壳	1	
61116	*	Brush	电刷	2	
81117	*	Spring	电刷弹簧	4	
81118	*	Holder	电刷架	1	
81121	*	Armature	励磁线圈总成	1	
81121B	*	Bearing	滚动轴承	1	
81122	*	Clutch	电枢总成	1	
81122B	*	Ball	钢珠	1	
21122G	*	Gear	小齿轮	3	
81122L	*	Roller	离合器滚柱	5	
81122R	*	Retainer	护圈	1	
81122S	*	Spring	弹簧	1	
81129B	*	Bolt	穿心螺栓	2	
81129G	*	Seal	密封圈	2	
81151	*	Switch	电磁开关总成	1	

https://truckmanualshub.com/

HELI

安徽合力股份有限公司
ANHUI HELI CO., LTD.

地址：安徽 合肥 望江西路15号
电话：0551 3648005
传真：0551 3633431

http://www.heliforklift.com
E-mail：heli@helichina.com
邮编：230022

L41-1:2003